ENGLISH

Instructions for use and maintenance

HORIZONTAL FREEZER

ACHH1700DDCG
ACHH2501DDCG

Read this manual carefully and keep it for future reference.

www.aspes.es
aspes@sareteknika.es
902 99 69 01 / 944 04 14 08

Table of Contents

IMPORTANT SAFETY WARNINGS 3

ENVIRONMENTAL INFORMATION 3

INSTALLATION 4

TIPS ON FREEZING 5

DEFROSTING THE FREEZER 5

MAINTENANCE AND CLEANING 5

DRAWBACKS AND REMEDIES 6

IMPORTANT SAFETY WARNINGS

This section contains the main safety warnings. Read them carefully before installing and using the equipment and always follow the instructions in them.

- Always keep the instruction manual and, if you sell the equipment, hand it over to the new owner.
- This appliance must not be installed outdoors, not even if under a roof; it's extremely dangerous to leave it exposed to rain, storms and bad weather in general.
- Never touch, operate or move the appliance with bare feet or wet hands or feet.
- The equipment must be used exclusively for the domestic preservation and/or freezing of food.
- Packaging materials such as plastic bags, polystyrene and plastic tapes must be kept out of reach of children as they are potential sources of danger.
- Don't allow children to play with the appliance (for example by sitting in the baskets or climbing on the hatch), as this may cause it to tip over or cause objects on top of the freezer to fall off.
- Be careful not to damage the cooling fluid circuit during positioning, installation or cleaning.
- Make sure that no electrical appliances or components (eg. fans, switches, power outlets, etc.) are in stalled near the air vents
- Having installed the equipment, make sure it's not resting on the power cable.
- We advise against using extensions or multiple plugs to connect to the mains supply.
- Before carrying out any cleaning or maintenance operations, disconnect the equipment at the power outlet or switch off your entire power system.
- To disconnect the equipment from the mains supply, remove the plug but don't do this by pulling the cable.
- Each basket can take a distributed load of 15 kg.
- Don't put bottles or other glass containers in the low temperature compartment and they may crack or break when their contents are frozen.
- Don't eat food whose eat-by date has expired, as this may lead to food poisoning.
- Don't obstruct any of the opening/vents in the appliance.
- Avoid flames or sparks inside the appliance.
- During defrosting, never use metallic objects to accelerate the process. Failure to observe this rule could cause irreparable damage to the cooling fluid circuit.
- Don't use electrical appliances (ice-cream makers, deodorizers, etc.) inside the equipment.

All maintenance operations, including replacement of the power cable, must be carried out by our customer service engineers. Failure to do so may entail the risk of serious danger for the user.

ENVIRONMENTAL INFORMATION



This appliance is marked in compliance with European Directive 2002/96/CE regarding disposal of waste electrical and electronic appliances (WEEA). The icon of a rubbish bin with a cross over it on the appliance means that the appliance must not be treated as ordinary domestic waste on reaching the end of its useful life but must be taken to the appropriate collection centres for electrical and electronic waste or handed over to a retailer when buying a new one of a similar type. Differentiated collection of this appliance helps avoid negative impact on the environment and people's health as a result of incorrect treatment of the product.

Disposal must be carried out in compliance with current local environmental regulations.

For more detailed information on treatment, disposal and recycling of this product, contact your local waste disposal service or the retailer where you bought it.

Don't throw the packaging material from your equipment in the rubbish but sort the various materials (eg. polystyrene, cardboard, plastic bags, etc.) as required by local regulations.

This appliance does not contain CFCs (the cooling circuit contains R600a - ISOBUTANE).

R600a (ISOBUTANE)

Isobutane is a natural gas that doesn't affect the environment, but it is inflammable. Before connecting the equipment to the mains, it is therefore indispensable to check that the cooling circuit tubing is not damaged. For every 8 grams of cooling fluid, there must be a minimum of 1 cubic metre of space in the room where the appliance is installed. In the event of a leakage of cooling fluid, make sure that no flames or other sources of ignition are allowed to get near the leakage point.

INSTALLATION

The equipment must be installed by two people in order to avoid damage to persons and things. If the equipment has suffered damage during transport, immediately inform the supplier before connecting up. Wait at least two hours after installation before putting the appliance into operation, to allow the cooling fluid to reach optimum efficiency. The equipment must be put in a dry, well ventilated place. It must be installed on a flat, stable surface. Adjust the levelling feet if necessary. There must be at least 90 mm space between the back of the equipment and the wall (Fig. 1). Any shelving or cupboards over the appliance must be at least 800 mm from the cover. Ambient temperature considerably affects energy consumption, so the equipment shouldn't be exposed to direct sunlight or placed next to heat sources such as heaters, stoves, cookers, etc. Check the climate classification on technical data plate on the back of the equipment.

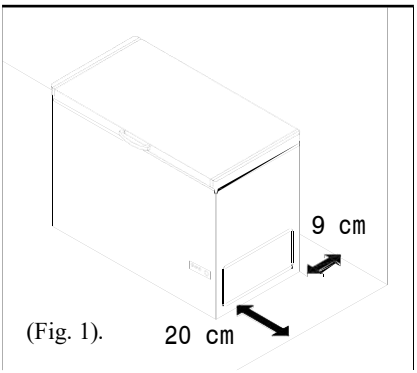

(Fig. 1).

"SN" (operates at ambient temperatures between) +10° C and +32° C
"N" (operates at ambient temperatures between) +16° C and +32° C
"ST" (operates at ambient temperatures between) +16° C and +38° C
"T" (operates at ambient temperatures between) +16° C and +43° C

Important:
Make sure there is easy access to the power outlet so that the plug can be removed when necessary. If this isn't possible, connect the equipment to the mains by means of a bipolar switch, in an accessible position, with a contact opening of at least 3 mm.

ELECTRICAL CONNECTION

Connection of the equipment to a power outlet with an earth contact is a legal requirement. For this reason the equipment is fitted with a plug with an earth wire for connection to an outlet of the same type. The manufacturer declines any liability for damage to persons, property or pets due to failure to observe this rule. Check that the voltage indicated on the technical data plate on the back of the equipment is the same as that of your mains supply.
How to replace the lamp (only for appliances with lamp) Unplug the equipment or switch off at the main power switch before replacing the lamp. Only use lamps of the wattage indicated on the lamp shield **(eg. max. 15 W).**

TIPS ON FREEZING

Prevent products to be frozen coming into contact with products that are already frozen. Make sure packets are dry, as this will prevent them from freezing together in a solid block.

- Always prepare food in individual portions, which are quicker to thaw out.

- To freeze the maximum quantity of food indicated on the technical data plate, proceed as follows:
- Set the thermostat to position "7" 24 hours before freezing.
- Never freeze food in the baskets as they are only suitable for storage.
- For fast freezing, arrange the packaged food with the biggest surface areas in contact with the inside walls and then transfer to the storage baskets when freezing is complete. Only open the freezer when necessary and even then as briefly as possible.
- 26 hours after the start of freezing put the thermostat back to the energy saving setting.
- Small quantities of food (up to 3 kg) may be frozen by placing them directly against the walls of the freezer.

DEFROSTING THE FREEZER

To save energy, we recommend routine removal of excess frost (3-4 mm) from the inside of the equipment and the cooling grids. Never use sharp or pointed objects or metal tools, humidifiers or heaters, hairdryers or anti-freeze sprays to do this job. They could irreparably damage the cooling circuit and be a source of danger in equipment with R600a. We advise defrosting when the compartment is empty or only containing a few items of food.

To defrost, proceed as follows:

- turn the thermostat switch to stop;
- take the plug out of the wall outlet or switch off the mains system;
- drain off water via the discharge to a basin;
- when all the frost has melted, take up the water with a sponge or cloth;
- clean and dry the walls;
- put the plug back in at the wall outlet and set the thermostat as desired (see the “Getting to know _ your freezer” section.

MAINTENANCE AND CLEANING

Remove the plug from the wall outlet before proceeding or disconnect the general power switch. To clean the inside of the equipment and its fittings we suggest using water and vinegar (1 spoon for every 2.5 l water). Never use abrasives, detergent or soap. Clean the door sealings with water and dry carefully. **Never use a steam cleaner to defrost or clean the equipment. Steam can damage live parts in the equipment and produce a short-circuit and/or electric shock. Steam also damages plastic parts.**

PROLONGED DISUSE

If you go away for long periods, disconnect the equipment from the mains supply, empty, clean the inside and leave the door open (to prevent mould and bad odours forming).

DRAWBACKS AND REMEDIES

The inside temperature isn't low enough.

Check that:

- the door is perfectly closed; the thermostat is in the correct position;
- the freezer is not near a heat source;
- the freezer is not installed against the wall and that there is free circulation of air;
- there isn't excess frost on the cooling grids.

The inside temperature is too low.

Check that:

- the thermostat is in the correct position;
- the **super** switch is off.

The appliance is too noisy

Check that:

- the equipment is level;
- the rear element isn't touching the back wall;

The equipment isn't working at all.

Check that:

- the thermostat isn't set at stop;
- the power supply isn't off;
- the plug is properly in the wall outlet;
- the power cable isn't broken (see the section headed IMPORTANT SAFETY WARNINGS). If the freezer still won't work properly after carrying out the procedures described above, call the nearest CUSTOMER SERVICE (indicated on attached slip).

Important: the freezer may produce the following slight noises:

When the freezer is installed in a damp, unheated area, droplets of condensation may form on the external surfaces, especially with relatively low ambient temperatures and high relative humidity. This phenomenon in no way affects the equipment's efficiency or life cycle.

The manufacturer declines any liability for damage that may directly or indirectly be caused to persons, property or domestic animals by failure to observe all the indications in the instruction booklet, and especially the warnings regarding installation, use and maintenance.

The manufacturer also reserves the right to make any modifications deemed technically or commercially appropriate at any time and under no obligation to give prior notice.

FRANÇAIS

Mode d'emploi et entretien

CONGÉLATEUR HORIZONTAL

ACHH1700DDCG
ACHH2501DDCG

Veuillez lire attentivement ce manuel et le conserver pour référence ultérieure.

www.aspes.es
aspes@sareteknika.es
902 99 69 01 / 944 04 14 08

Table des matières

ATTENTION POUR VOTRE SÉCURITÉ 9

INFORMATIONS RELATIVES À L'ENVIRONNEMENT 10

INSTALLATION 10

INDICATIONS POUR LA CONGÉLATION 11

DÉGIVRAGE DE L'APPAREIL 11

ENTRETIEN ET NETTOYAGE 12

CONSEILS EN CAS D'INACTIVITÉ 12

ATTENTION POUR VOTRE SÉCURITÉ

Ce paragraphe contient les principales instructions pour votre sécurité. Avant d'installer et d'utiliser l'appareil, lire attentivement ces instructions et les respecter.

- Toujours conserver le manuel d'instructions et, en cas de vente de l'appareil, le remettre à son nouveau propriétaire.
- Ne pas installer cet appareil à l'extérieur, même si l'endroit est abrité par un auvent. Il est très dangereux de l'exposer à la pluie, aux orages et aux intempéries.
- Ne jamais toucher ni manœuvrer l'appareil si vous êtes pieds nus ou si vos mains ou vos pieds sont mouillés.
- Utiliser cet appareil exclusivement pour la conservation et/ou la congélation ménagère des aliments.
- Les éléments d'emballage comme les sachets en plastique, le polystyrène et les colliers en plastique, ne doivent en aucun cas être laissés à la portée des enfants, car ils représentent une source potentielle de danger.
- Ne pas permettre aux enfants de jouer avec cet appareil, par exemple en s'asseyant dans les paniers, en se balançant ou en s'agrippant au couvercle, le congélateur pourrait basculer et se renverser ou les objets éventuellement posés au-dessus pourraient tomber.
- Veiller de ne pas endommager les tuyaux du circuit de refroidissement lors de la mise en place, de l'installation et du nettoyage de l'appareil.
- S'assurer qu'aucun appareil ni aucun composant électrique (ventilateurs, commutateurs, prises, etc.) ne sont instal lés à proximité des fentes d'aération.
- Après avoir installé l'appareil, s'assurer qu'il ne s'appuie pas sur son cordon d'alimentation.
- Il est conseillé de ne pas utiliser des rallonges ou des multiprises pour brancher l'appareil au réseaud'alimentation.
- Avant d'effectuer toute opération de nettoyage et d'entretien, débrancher l'appareil en retirant la fiche ou en débranchant l'interrupteur principal du réseau d'alimentation.
- Pour débrancher l'appareil du réseau d'alimentation, retirer la fiche. Ne pas tirer sur le cordon d'alimentation de l'appareil.
- Chaque panier peut supporter une charge distribuée de 15 kg.
- Ne pas introduire des bouteilles ou des récipients en verre dans le compartiment à basse température, car ils pourraient se fendre ou se briser lorsque leur contenu s'est congelé.
- Ne pas consommer les aliments après leur date limite de consommation, sous risque d'intoxications alimentaires.
- Ne pas boucher les fentes ou les grilles de ventilation prévues dans l'appareil.
- Éviter que des flammes ou des étincelles puissent se produire à l'intérieur de l'appareil.
- Lors du dégivrage, ne jamais utiliser d'objets métalliques pour accélérer le procédé de dégivrage.
- Toute transgression de ces instructions risque de provoquer des dommages irréparables au circuit réfrigérant.
- Ne pas utiliser d'appareils électriques (comme des sorbetières, des désodorisants, etc.) à l'intérieur de l'appareil.

Tout entretien de l'appareil, y compris le remplacement éventuel du cordon d'alimentation, doit être effectué par les techniciens du service après-vente. Dans le cas contraire, l'utilisateur s'expose à de sérieux dangers.

INFORMATIONS RELATIVES À L'ENVIRONNEMENT

Cet appareil est marqué conformément à la Directive Européenne 2002/96/CE concernant l'élimination des déchets venant d'appareils électriques et électroniques (RAEE). Le symbole de la benne à ordures, apposé sur l'appareil, indique qu'à la fin de sa vie utile, le produit ne doit pas être traité comme une ordure ménagère normale, mais qu'il doit être remis à des déchetteries assurant le tri différencié des déchets électriques ou électroniques, ou au revendeur au moment de l'achat d'un nouvel appareil de type équivalent. La collecte différenciée de cet appareil contribue à éviter de possibles effets négatifs sur l'environnement et sur la santé des personnes, qui pourraient se vérifier à cause d'un traitement non correct de ce produit. L'élimination doit être effectuée conformément aux règlements locaux en vigueur sur l'environnement. Pour des informations détaillées concernant le traitement, l'élimination et le recyclage de ce produit, veuillez contacter le service local d'élimination des déchets ou le magasin dans lequel vous avez effectué l'achat. Ne jetez pas l'emballage de votre appareil dans la poubelle, mais trier les différents matériaux comme: le polystyrène, le carton, les sachets en plastique, etc… en fonction des prescriptions locales d'élimination des ordures et conformément aux normes en vigueur. Cet appareil est sans HFC (le circuit réfrigérant contient R600a - ISOBUTANE).

R600a (ISOBUTANE)

L'isobutane est un gaz naturel sans effet sur l'environnement, mais inflammable. Il est donc indispensable de s'assurer que les tubes du circuit réfrigérant ne sont pas endommagés, avant de brancher l'appareil au réseau d'alimentation. Tous les 8 g de réfrigérant, le local d'installation doit disposer d'un volume minimum de 1 m3. La quantité de réfrigérant dans l'appareil est indiquée sur la plaque des caractéristiques techniques apposée sur le dos de l'appareil. En cas de fuite du réfrigérant, éviter que des flammes libres ou des sources d'incendie puissent se trouver à proximité du point de fuite.

INSTALLATION

L'appareil devrait être installé par deux personnes afin d'éviter tout risque de préjudice corporel et matériel. En cas de dommages subis pendant le transport de l'appareil, informer immédiatement le fournisseur avant de procéder à son branchement. Nous vous conseillons d'attendre au moins 2 heures après l'installation, avant de mettre en fonction l'appareil, afin de permettre au réfrigérant d'être parfaitement efficace. L'appareil doit être installé dans un endroit sec et bien aéré. L'appareil doit être installé sur une surface stable et plate, en réglant les éventuels pieds de nivellement. La distance entre le dos de l'appareil et le mur doit être au moins de 90 mm (fig. 1). Des meubles suspendus éventuellement situés au-dessus de l'appareil doivent être placés à une distance d'au moins 800 mm du couvercle. La température ambiante a une forte incidence sur la consommation d'énergie électrique, par conséquent ne pas installer l'appareil dans une zone directement exposée aux rayons du soleil, près de sources de chaleur telles que des radiateurs, des poêles, des cuisinières, etc. Utiliser éventuellement un panneau isolant entre les parois des meubles. Lire la classe climatique de l'appareil sur la plaque des caractéristiques techniques située sur le dos de l'appareil.

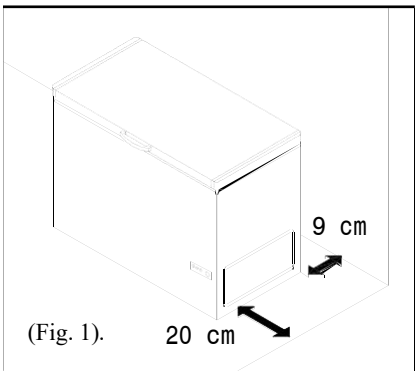

(Fig. 1).

"SN" (fonctionne avec des températures ambiantes comprises) de +10°C à + 32°C
"N" (fonctionne avec des températures ambiantes comprises) de +16°C à + 32°C
"ST" (fonctionne avec des températures ambiantes comprises) de +16°C à + 38°C
"T" (fonctionne avec des températures ambiantes comprises) de +16°C à + 43°C

Dans le compartiment basse température, où la température atteint -18°C, il est possible de conserver pendant quelques mois les aliments surgelés. Il est conseillé de régler le thermostat sur la position moyenne. La date limite de consommation est généralement indiquée sur l'emballage. Un produit qui commence à se décongeler ne doit en aucun cas être recongelé et il doit être consommé le plus tôt possible. Pour conserver au mieux les arômes, la substance et la fraîcheur, nous suggérons d'envelopper les aliments dans des feuilles de papier aluminium ou de polythène ou de les placer dans des récipients adéquats avec un couvercle.

Attention: ne rangez pas dans le compartiment basse température des récipients en verre contenant des liquides.
Attention: ne consommez pas les glaçons ou les sucettes glacées tout de suite après les avoir retirés sous risque de brûlures provoquées par le froid.

INDICATIONS POUR LA CONGÉLATION

Faire en sorte que les produits à congeler n'entrent pas en contact avec ceux déjà surgelés.
- Toujours introduire des emballages secs pour éviter que, durant la congélation, plusieurs emballages se collent en formant un bloc unique.
- Toujours préparer les aliments en portions, pour permettre une congélation rapide.
- Pour congeler la quantité maximum de denrées alimentaires indiquée sur la plaque des caractéristiques techniques, suivre les indications mentionnées ci-dessous.
- Tourner le bouton du thermostat sur la position "7" environ 24 heures avant la congélation.
- Ne jamais congeler les aliments sur les paniers car ceux-ci sont exclusivement adaptés à la conservation .
- Pour une congélation rapide, disposer les aliments emballés avec leur plus grande surface au contact des parties internes de l'appareil et, une fois congelés, les replacer dans les paniers adaptés à la conservation. Éviter d'ouvrir le couvercle inutilement. En cas de nécessité, ne l'ouvrir que brièvement.
- 26 heures après le début de la congélation, ramener le bouton du thermostat dans la position d'économie d'énergie. Les petites quantités de denrées alimentaires (jusqu'à 3kg) peuvent être congelées sans la fonction congélation rapide, en les posant directement sur les parois internes du congélateur.

DÉGIVRAGE DE L'APPAREIL

Pour limiter les consommations électriques, il est conseillé de nettoyer périodiquement l'intérieur et/ou les grilles de refroidissement du givre excessif (3-4 mm). Pour cette opération, ne jamais utiliser d'objets tranchants ni pointus ni d'outils métalliques, d'humidificateurs, de radiateurs, de sèche-cheveux, ou de spray antigel. Cela pourrait endommager irrémédiablement le circuit réfrigérant et être une source de danger en cas d'appareils fonctionnant avec du R600a. Nous vous conseillons d'effectuer le dégivrage du compartiment quand il est vide ou qu'il ne contient que peu de denrées alimentaires.
Pour effectuer le dégivrage, procéder comme suit:
- tourner le thermostat sur la position stop.
- retirer la prise électrique ou débrancher l'interrupteur général
- enlever les aliments du compartiment basse température
- faire couler l'eau à travers le canal prévu à cet effet dans une bassine
- lorsque tout le givre s'est liquéfié, récupérer l'eau qui se forme lors du dégivrage avec une éponge ou un chiffon
- nettoyer et essuyer les parois -brancher la fiche dans la prise électrique et tourner le thermostat sur la position souhaitée (se reporter au paragraphe connaître l'appareil)

ENTRETIEN ET NETTOYAGE

Retirez la fiche de la prise de courant avant de procéder à toute intervention. Pour nettoyer l'intérieur de l'appareil et les accessoires, nous conseillons d'employer une solution d'eau et de vinaigre (1 cuiller pour 2,5 litres d'eau). Ne jamais employer des abrasifs, des détergents ou du savon. Nettoyez la garniture de la porte avec de l'eau et essuyez-la soigneusement. **Pour le dégivrage ou pour le nettoyage, il est impérativement interdit d'utiliser une machine fonctionnant à la vapeur. La vapeur risque d'endommager les parties sous tension de l'appareil et de provoquer un court-circuit ou une décharge électrique. La vapeur peut aussi endommager les parties en plastique.**

CONSEILS EN CAS D'INACTIVITÉ

En cas d'absence prolongée, débranchez l'appareil de la prise électrique, videz-le, nettoyez son intérieur et laissez la porte ouverte (cela évitera la formation de moisissures et de mauvaises odeurs).

DEPANNAGE

Si la température interne n'est pas assez froide.

Contrôler que:

- la porte ou les portes sont parfaitement fermées;
- le thermostat est sur la position correcte;
- le réfrigérateur n'est pas à proximité d'une source de chaleur;
- le réfrigérateur n'est pas adossé aux parois et qu'il est installé de manière à ce que l'air puisse circuler librement;
- que dans le compartiment basse température il n'y ait pas une présence excessive de givre.

Si la température interne est trop froide.

- Contrôler que:
- le thermostat est sur la position correcte;
- le bouton super est déclenché.

Si l'appareil est excessivement bruyant

Contrôler que:

- l'appareil est bien nivelé;
- le serpentin postérieur ne touche pas la paroi de fond (mur)

Si l'appareil ne fonctionne pas du tout

Contrôler que:

- la position du thermostat n'est pas sur stop
- il n'y a pas de coupure de courant la fiche a un bon contact avec la prise électrique murale
- le cordon d'alimentation n'est pas cassé (voir paragraphe Attention pour votre sécurité)

Si après avoir effectué les contrôles indiqués ci-dessus vous ne parvenez toujours pas à obtenir un fonctionnement correct de votre appareil, contactez le service après-vente le plus proche dont l'adresse est indiquée dans le coupon ci-joint.

Attention: la machine peut produire les sources de bruit très limitées suivantes:

Lorsque le congélateur est mis en place dans des locaux humides, non réchauffés, etc. il se pourrait que de l'eau de condensation se dépose sur les surfaces externes sous forme de gouttelettes d'eau. Cela peut surtout arriver lorsque la température ambiante est relativement basse et l'humidité est élevée. Ce phénomène ne compromet en aucune manière le bon fonctionnement et la durée de vie de l'appareil.

Le constructeur décline toute responsabilité pour les éventuels dommages qui peuvent, directement ou indirectement, être causés à des personnes, des biens et des animaux domestiques suite au non respect de toutes les prescriptions indiquées dans le manuel d'instructions et concernant en particulier les instructions en matière d'installation, d'utilisation et d'entretien. En outre, le constructeur se réserve le droit d'apporter à tout moment toutes les modifications qui se rendraient opportunes pour des raisons techniques ou commerciales de développement, sans être tenu d'en donner préavis.

ESPAÑOL

Instrucciones para a su uso y mantenimiento

CONGELADOR HORIZONTAL

ACHH1700DDCG
ACHH2501DDCG

Lea atentamente este manual y guárdelo para futuras consultas.

www.aspes.es
aspes@sareteknika.es
902 99 69 01 / 944 04 14 08

Tabla de contenidos

PRECAUCIONES PARA SU SEGURIDAD 15

INFORMACIONES INHERENTES AL MEDIOAMBIENTE 16

INSTALACIÓN 16

INDICACIONES PARA LA CONGELACIÓN 17

DESCONGELACIÓN DEL APARATO 17

MANTENIMIENTO Y LIMPIEZA 18

BUSQUEDA Y REPARACIÓN DE FALTAS 18

PRECAUCIONES PARA SU SEGURIDAD

En esté párrafo se indican las principales precauciones a tomar para su seguridad. Leerlas atentamente y respetar cuanto indicado antes de utilizar el aparato.

- Conservar siempre el manual de instrucciones y en caso de vender el aparato, entregarlo al nuevo propietario.
- Este aparato no se debe instalar al aire libre, ni siquiera en caso de que el espacio esté protegido por una marquesina; es muy peligroso dejarlo expuesto a lluvia, tormentas o intemperie.
- No tocar ni manejar nunca el aparato con los pies descalzos ni con manos o pies mojados.
- Aconsejamos esperar por lo menos una hora antes de conectar el aparato para que el aceite del circuito refrigerante tenga el tiempo necesario para ser perfectamente eficiente.
- El aparato debe usarse exclusivamente para conservar y/o congelar alimentos en casa.
- Los elementos del embalaje como bolsas de plástico, poliestireno o bandas plásticas no deben dejarse al alcance de los niños puesto que son fuente potencial de peligro.
- No permitir que los niños jueguen con el aparato. Por ejemplo si se sientan en las cestas, se columpian o se agarran a la tapa, el congelador podría volcarse o bien podrían caer los objetos colocados encima de él.
- No usar como estribo o apoyo los zócalos, los cajones, las puertas o las rejillas
- Prestar atención para no causar daños a las tuberías del circuito de enfriamiento mientras se coloca, instala o limpia.
- Comprobar que en proximidad de las aberturas de ventilación no se hayan instalado aparatos o componentes eléctricos. (p. ej. ventiladores, interruptores, enchufes, etc.).
- Después de instalar el aparato asegurarse de que no esté apoyado en el cable de alimentación.
- Se aconseja no utilizar prolongaciones ni enchufes múltiples para conectarlo a la red de alimentación.
- Antes de llevar a cabo cualquier operación de limpieza o mantenimiento, desenchufar el aparato o apagar el interruptor principal de la red de alimentación.
- Para desconectar el aparato de la red de alimentación hay que quitar el enchufe de la toma. No tirar del cable de alimentación de esta última.
- Cada cajón puede sostener una carga distribuida de 15 kg.
- No meter en la sección de baja temperatura botellas o contenedores de cristal, porque podrían agrietarse o romperse cuando el contenido se congela.
- No consumir alimentos cuya fecha de conservación esté caducada puesto que podrían ser causa de intoxicación.
- No obstruir las aberturas/rejillas de ventilación previstas en el aparato.
- Evitar llamas o chispas dentro del aparato.
- Al descongelar el aparato no utilizar nunca objetos metálicos para acelerar el proceso. El incumplimiento de dicha advertencia podría causar daños irreparables al circuito refrigerante.
- No usar en su interior aparatos eléctricos (p.ej. máquina de hacer helado o de desodorización, etc.).

Cualquier mantenimiento, incluido la eventual substitución del cable de alimentación debe ser efectuado por el servicio de asistencia técnica o por personal calificado. De lo contrario, el usuario puede correr serio peligro.

INFORMACIONES INHERENTES AL MEDIOAMBIENTE

Este aparato se ha marcado de acuerdo con la Directiva Europea 2002/96/CE referente a la eliminación de los Desperdicios de Aparatos Eléctricos y Electrónicos (RAEE). El símbolo del cajón tachado que consta en el aparato indica que el producto al final de su vida útil no se debe tratar como basura doméstica normal, sino que se debe llevar a los centros de recogida diferenciada de desperdicios eléctricos y electrotécnicos o bien entregar al revendedor en el momento de comprar un nuevo aparente de tipo equivalente. La adecuada recogida diferenciada de este aparato contribuye a evitar posibles repercusiones negativas para el ambiente o la salud de las personas, que podrían producirse a causa de un incorrecto tratamiento de este producto. La eliminación debe hacerse respetando los reglamentes medioambientales locales vigentes. Para informaciones más detalladas inherentes al tratamiento, la eliminación o el reciclado de este producto, rogamos contacten el servicio local de eliminación de desechos o a la tienda en que compró el aparato. No tirar el embalaje del aparato a la basura sino seleccionar los diversos materiales como poliestireno, cartón, bolsas de plástico, etc. de acuerdo con las normas locales sobre la eliminación de basuras y las normas vigentes. Este aparato carece de HFC (el circuito refrigerante contiene R600a -ISOBUTANO.)

R600a (ISOBUTANO)

El isobutano es un gas natural que no tiene repercusiones para el medioambiente pero es inflamable. Resulta por lo tanto indispensable, antes de conectar el aparato a la red de alimentación, asegurarse de que no esté dañado ninguno de los tubos del circuito refrigerante. Cada 8 gr. de refrigerante, el sitio donde se instala debe contar con un volumen mínimo de 1 m3. La cantidad de refrigerante consta en la tarjeta de datos técnicos situada en la parte posterior del aparato. En caso de pérdida del refrigerante, evitar que llamas libres o fuentes de encendido se encuentren en proximidad del punto de fuga.

INSTALACIÓN

El aparato deberán instalarlo dos personas para evitar daños a personas o cosas. En caso de daños sufridos durante el transporte del aparato, informar de ello inmediatamente a la empresa proveedora antes de proceder a la conexión. Aconsejamos esperar por lo menos 2 horas desde que se instala antes de poner en funcionamiento el aparato para que el refrigerante sea perfectamente eficiente. El aparato debe estar colocado en un lugar bien ventilado y seco. El aparato debe instalarse en una superficie estable y plana, regulando los pies de nivelación. Entre la parte posterior del aparato y la pared debe haber una distancia de 90 mm por lo menos (fig. 1) En caso de muebles colgantes encima del aparato deben distar por lo menos 800mm de la tapa. La temperatura ambiental repercute fuertemente en el consumo de corriente eléctrica; por lo tanto el aparato no debe estar expuesto directamente a los rayos solares ni situado al lado de fuentes de calor como radiadores, estufas, cocinas, etc. En su caso, utilizar un panel aislante entre las paredes de los muebles. Leer la clase climática del aparato en la tarjeta de datos técnicos situada en la parte posterior del aparato.

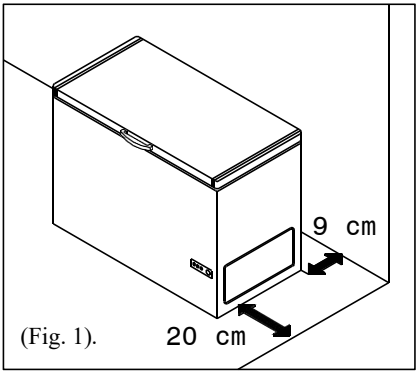

(Fig. 1).

"SN" (funciona con temperaturas ambientales) de +10° C a + 32° C
"N" (funciona con temperaturas ambientales) de +16° C a + 32° C
"ST" (funciona con temperaturas ambientales) de +16° C a + 38° C
"T" (funciona con temperaturas ambientales) de +16° C a + 43° C

En la sección de baja temperatura donde se llega a -18° C se pueden conservar alimentos congelados durante algunos meses. Se aconseja regular el termostato en la posición media El tiempo de conservación de los víveres suele indicarse en el paquete. Un producto que empieza a descongelarse no puede volver a congelarse de nuevo y se debe consumir lo antes posible. Para conservar mejor los aromas, los sabores y la frescura, sugerimos envolverlos en papel de aluminio o de polietileno y meterlos en los correspondientes contenedores con tapa.

Atención: no meter en la sección de baja temperatura contenedores de cristal que lleven líquidos.
Atención: no comer cubitos de hielo o polos al sacarlos del congelador, el frío podría ser causa de quemaduras.

INDICACIONES PARA LA CONGELACIÓN

Evitar que los productos a congelar entren en contacto con los ya congelados. Meter siempre paquetes secos para evitar que varios de ellos, al congelarse, formen un bloque único.

- Preparar siempre los alimentos en porciones, para permitir una rápida congelación.
- Para congelar la cantidad máxima de víveres indicados en la placa de datos técnicos seguir las indicaciones señaladas más abajo.
- Poner el botón en la posición "7" 24 horas antes de la congelación.
- Meter y distribuir los víveres en el primer estante colocándolos directamente en la rejilla de enfriamiento y evitar inútiles aperturas de la puerta; en caso de necesidad abrirla sólo durante breve tiempo.
- A las 26 horas de empezar la congelación volver a poner el botón del termostato en la posición deseada.
- No congelar nunca los alimentos en las cestas, porque éstas sirven sólo para la conservación.
- Para una rápida congelación, colocar los alimentos apoyando la superficie mayor en contacto con las paredes internas del aparato y una vez congelados ponerlos en las cestas de conservación; tratar de no levantar la tapa sin necesidad y limitarse a abrir el congelador durante poco tiempo.
- A las 26 horas de empezar la congelación poner de nuevo el botón en la posición de ahorro energético.
- Las cantidades de víveres pequeñas (hasta 3 kg.) se pueden congelar sin activar la congelación rápida, colocándolas directamente apoyadas a las paredes internas del congelador.

DESCONGELACIÓN DEL APARATO

Para limitar los consumos de energía eléctrica, se recomienda limpiar periódicamente por dentro la rejilla de enfriamiento eliminando el exceso de hielo (3-4mm). Para esta operación no utilizar nunca objetos cortantes, con punta o utensilios metálicos, hornillos, secadores del pelo
o spray contra el hielo. Se podrían causar daños irreparables al circuito refrigerante y ser fuente de peligro en caso de aparatos que funcionan con R600a. Se aconseja descongelar el aparato cuando esté vacío o contenga pocos víveres. Para la descongelación, hacer lo siguiente:

- Desenchufar el aparato o desconectar el interruptor general.
- Dejar que caiga el agua de desagüe en un recipiente.
- Cuando se disuelve todo el hielo recoger el agua que se forma con una esponja o un trapo.
- Limpiar y secar las paredes.
- Meter el enchufe en la toma de corriente y girar el termostato como se desee (ver el párrafo "conocer el aparato").

MANTENIMIENTO Y LIMPIEZA

Quitar el enchufe de la toma de corriente antes de proceder a cualquier tipo de intervención. Para limpiar el interior del aparato y de los accesorios, aconsejamos utilizar una solución de agua y vinagre (una cucharada por cada 2,5 litros de agua); no servirse nunca de abrasivos, detergentes o jabón.
Limpiar las guarniciones de la puerta con agua y secarlas cuidadosamente.
Para la descongelación o la limpieza, no usar nunca una máquina de limpiar con vapor. El vapor causa daños a las partes bajo tensión del aparato y puede provocar un cortacircuito o una sacudida eléctrica o dañar las partes de plástico.

CONSEJOS EN CASO DE INACTIVIDAD

En caso de ausencia prolongada, desenchufar el aparato, vaciarlo y limpiarlo por dentro, dejando después la puerta abierta (para evitar que se formen malos olores y moldes).

BUSQUEDA Y REPARACIÓN DE FALTAS

La temperatura interior no es bastante fría.

Controlar si:

- la puerta está perfectamente cerrada
- el termostato se encuentra en la posición correcta
- el congelador no está cerca de fuentes de calor
- el congelador no está apoyado a la pared y haya una buena circulación de aire
- en los estantes refrigerantes no hay demasiado hielo.

La temperatura interior es demasiado fría.

Controlar si:

- el termostato está colocado correctamente
- el botón "super" esté desconectado

El aparato hace demasiado ruido.

Controlar si:

- el aparato está bien nivelado
- el serpentín posterior toca la pared del fondo

El aparato no funciona en absoluto.

Controlar si:

- la posición del termostato está en stop
- falta la energía eléctrica
- el enchufe está bien metido en la toma eléctrica de pared
- el cable de alimentación está roto (ver párrafo Precauciones para su seguridad)

Si tras haber hecho los controles antedichos no se ha conseguido un funcionamiento normal, dirigirse al SERVICIO DE ASISTENCIA TÉCNICA más próximo, cuya dirección se indica en el cupón que se adjunta.

Atención: la máquina puede ser causa de las siguientes fuentes de ruido limitadas:
Si el congelador se pone en espacios húmedos, sin calefacción, etc., puede que en las superficies exteriores se deposite condensación en forma de gotitas de agua. Esto puede pasar sobre todo en caso de temperatura ambiental relativamente baja y humedad elevada. Este fenómeno no afecta en ningún modo al buen funcionamiento ni a la duración del aparato. El fabricante declina cualquier responsabilidad por daños que se puedan causar directa o indirectamente para personas, cosas o animales domésticos, a consecuencia de la falta de cumplimiento de todas las normas indicadas en el manual de instrucciones y que se refieren, especialmente, a las advertencias sobre instalación, uso y mantenimiento. Igualmente se reserva el derecho a aportar en cualquier momento, y sin obligación de preaviso, todas las modificaciones que resultaran oportunas por razones técnicas o comerciales de desarrollo.

ITALIANO

Istruzioni per uso e manutenzione

CONGELATORE ORIZZONTALE

ACHH1700DDCG
ACHH2501DDCG

Si prega di leggere attentamente il presente manuale e di conservarlo per riferimento futuro.

www.aspes.es
aspes@sareteknika.es
902 99 69 01 / 944 04 14 08

Indice dei contenuti

AVVERTENZE PER LA VOSTRA SICUREZZA 21

INFORMAZIONI RELATIVE ALL' AMBIENTE 22

INSTALLAZIONE 23

INDICAZIONI PER LA CONGELAZIONE 24

SBRINAMENTO DELL' APPARECCHIO 25

MANUTENZIONE E PULIZIA 26

INCONVENIENTI E RIMEDI 26

AVVERTENZE PER LA VOSTRA SICUREZZA



In questo paragrafo sono riportate le principali avvertenze per la sicurezza. Leggetele attentamente e rispettatene i contenuti prima di installare e utilizzare l'apparecchio.

- Conservate sempre il libretto d'istruzionI e in caso di vendita dell'apparecchio consegnatelo al nuovo proprietario.
- Questo apparecchio non va installato all'aperto, nemmeno se lo spazio è riparato da una tettoia; è molto pericoloso asciarlo esposto alla pioggia, ai temporali ed alle intemperie.
- Non toccate né manovrate mai l'apparecchio a piedi nudi o con le mani e i piedi bagnati.
- L' apparecchio deve essere esclusivamente usato per la conservazione e/o congelazione domestica dei cibi.
- Gli elementi dell' imballo quali sacchetti di plastica, polistirolo, fascette plastiche, non devono essere lasciati alla porata dei bambini in quanto potenziali fonti di pericolo.
- Non permettete che i bambini giochino con l'apparecchio es. sedendosi nei cestelli o dondolandosi o aggrappandosi al coperchio, il congelatore potrebbe ribaltarsi, oppure potrebbero cadere eventuali oggetti posti sulla sua sommità.
- Fate attenzione a non danneggiare le tubazioni del circuito raffreddante durante il posizionamento, l'installazione e la pulizia.
- Verificate che in prossimità delle aperture di areazione non siano installati apparecchi o componenti elettrici.(es. ventilatori,interruttori,prese ecc).
- Dopo aver installato l'apparecchio assicuratevi che non poggi sul cavo di alimentazione.
- Non utilizzarte prolunghe o prese multiple per il collegamento alla rete di alimentazione.
- Prima di effettuare qualsiasi operazione di pulizia e di manutenzione, disinserite l'apparecchio staccando la spina o spegnendo l'interruttore principale della rete di alimentazione.
- Per staccare l'apparecchio dalla rete di alimentazione estraete la spina. Non tirate il cavo di alimenta zione di quest'ultima
- Ogni cestello può sopportare un carico distribuito di 15 kg.
- Non introducete nel comparto bassa temperatura bottiglie o contenitori di vetro, in quanto potrebbero screpolarsi o rompersi una volta che il loro contenuto si è congelato.
- Non consumate generi alimentari la cui data di conservazione sia scaduta, potrebbero causare intossicazioni alimentari.
- Non ostruite le aperture /griglie di ventilazione previste nell'apparecchio.
- Evitate fuochi o scintille all'interno dell'apparecchio.
- Durante lo sbrinamento non fate mai uso di oggetti metallici per accelerare il processo di sbrinamento. La trasgressione di tale avvertenza potrebbe essere causa di danni irreparabili al circuito refrigerante.
- Non usate apparecchi elettrici (es. gelatiere, deodorizzanti, ecc.) all'interno dell'apparecchio.

Qualsiasi manutenzione compresa la eventuale sostituzione del cavo di alimentazione, deve essere eseguita dal servizio di assistenza tecnica. In caso contrario l'utente potrà incorrere in seri pericoli.

INFORMAZIONI RELATIVE ALL'AMBIENTE

Questo apparecchio è marchiato conformemente alla Direttiva Europea 2002/96/CE riguardante lo smaltimento dei Rifiuti di Apparecchiature Elettriche ed Elettroniche (RAEE). Il simbolo del cassonetto barrato riportato sull'apparecchio indica che il prodotto alla fine della propria vita utile non deve essere trattato come un rifiuto domestico normale, ma deve essere conferito agli idonei centri di raccolta differenziata dei rifiuti elettrici ed elettrotecnici o consegnato al rivenditore al momento dell'acquisto di una nuova apparecchiatura di tipo equivalente. L'adeguata raccolta differenziata di questa apparecchiatura contribuisce ad evitare possibili effetti negativi sull'ambiente e sulla salute delle persone, che potrebbero verificarsi per causa di un non corretto trattamento di questo prodotto.

Lo smaltimento deve essere effettuato in conformità ai locali regolamenti ambientali vigenti. Per informazioni più dettagliate inerenti il trattamento, lo smaltimento ed il riciclaggio di questo prodotto, si prega di rivolgersi al servizio locale di smaltimento rifiuti o al negozio in cui è stato effettuato l'acquisto. Non gettate l'imballo del Vs. apparecchio nella spazzatura bensì selezionate i vari materiali quali: polistirolo, cartone, sacchi di plastica ecc. secondo le locali prescrizioni per lo smaltimento rifiuti e secondo le norme vigenti. Questo apparecchio è senza HFC (il circuito refrigerante contiene R600a - ISOBUTANO.)

R600a (ISOBUTANO)

L'isobutano è un gas naturale senza effetti sull'ambiente, ma infiammabile. È quindi indispensabile accertarsi che tutti i tubi del circuito refrigerante non siano danneggiati, prima di collegare l'apparecchio alla rete di alimentazione. Ogni 8 gr. di refrigerante, il locale d'installazione deve disporre di un volume minimo di 1 m3. La quantità di refrigerante dell'apparecchio è indicata sulla targa dati tecnici posta sul posteriore dell'apparecchio. In caso di perdita del refrigerante evitate che fiamme libere o fonti d'accensione vengano a trovarsi in prossimità del punto di fuga.

INSTALLAZIONE

L'apparecchio dovrebbe venire installato da due persone allo scopo di evitare danni a persone o a cose. In caso di danni subiti durante il trasporto dell'apparecchio, informate immediatamente la ditta fornitrice prima di procedere all' allacciamento. Consigliamo di attendete almeno 2 ore dall'installazione prima di mettere in funzione l'apparecchio per dare modo al refrigerante di essere perfettamente efficiente. L'apparecchio deve essere collocato in un luogo ben areato e asciutto. L'apparecchio deve essere installato su una superficie stabile e piana regolando i piedini livellatori. Fra la parte posteriore dell' apparecchio e la parete ci deve essere una distanza di almeno 90mm. (fig. 1) Eventuali pensili posti sopra l'apparecchio devono distare almeno 800mm dal coperchio. La temperatura ambiente ha un notevole effetto sul consumo di corrente elettrica, pertanto l'apparecchio non deve essere esposto direttamente ai raggi solari, accanto ad elementi di calore quali termosifoni, stufe, cucine, ecc.

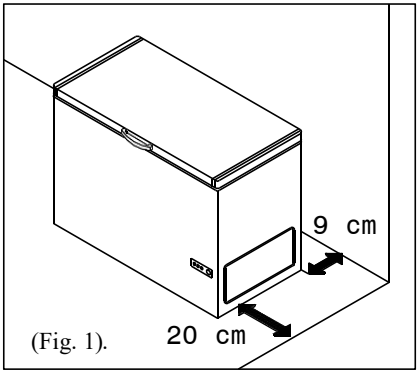

(Fig. 1).

Leggete la classe climatica dell'apparecchio sulla targa dati tecnici posta sul posteriore dell'apparecchio.

"SN" (funziona con temperature ambientali comprese) da +10°C a + 32°C
"N" (funziona con temperature ambientali comprese) da +16°C a + 32°C
"ST" (funziona con temperature ambientali comprese) da +16°C a + 38°C
"T" (funziona con temperature ambientali comprese) da +16°C a + 43°C

Nel comparto bassa temperatura dove si raggiungono i -18°C è possibile conservare per alcuni mesi gli alimenti surgelati. Si consiglia la regolazione del termostato sulla posizione media. Il tempo di conservazione dei cibi generalmente è indicato sulla confezione. Un prodotto che inizia a scongelare non deve essere in nessun caso ricongelato e deve essere consumato al più presto.Per conservare meglio gli aromi , la sostanza e la freschezza, suggeriamo di avvolgerli in fogli di alluminio o di politene, di riporli negli appositi contenitori con coperchio.

Attenzione: non riponete nel comparto bassa temperatura contenitori di vetro contenenti liquidi.
Attenzione: non mangiate cubetti di ghiaccio o ghiaccioli subito dopo la loro rimozione, potrebbero causare bruciature da freddo.

INDICAZIONI PER LA CONGELAZIONE

- Evitate che i prodotti da congelare vengano a contatto con quelli già surgelati. Introducete sempre confezioni asciutte per evitare che più confezioni, congelandosi, formino un unico blocco.
- Preparate gli alimenti sempre a porzioni, per consentire una rapida congelazione.
- Per congelare la quantità massima di derrate alimentari indicata sulla targa dati tecnici seguite le in dicazioni sotto indicate.
- Posizionate il termostato nella posizione "7" 24 ore prima della congelazione.
- Non fate mai congelare gli alimenti sui cestelli, questi sono adatti alla sola conservazione .
- Per una rapida congelazione; disponete gli alimenti confezionati con la superficie maggiore a contat to delle pareti interne dell'apparecchio e riponeteli quindi a congelazione avvenuta nei cestelli adatti alla conservazione, evitate di aprire il coperchio inutilmente, per necessità apritelo per breve tempo.
- Dopo 26 ore dall'inizio del congelamento riportate il pulsante nella posizione risparmio energetico.
- Le quantità di piccole derrate alimentari (fino a 3 kg) possono essere congelate senza l'inserimento congelazione rapida, posandoli direttamente sulle pareti interne del congelatore.

SBRINAMENTO DELL' APPARECCHIO

Per contenere i consumi di energia elettrica, si raccomanda di pulire periodicamente le pareti interne dalla brina eccessiva (3-4 mm). Per questa operazione non usate mai oggetti taglienti, appuntiti o utensili metallici, umidificatori, stufette, phon, spray antigelo. Potrebbero danneggiare irreparabilmente il circuito refrigerante e essere fonte di pericolo in caso di apparecchi funzionanti con R600a.
Consigliamo di sbrinare l'apparecchio quando lo scomparto è vuoto o ci sono riposte poche derrate alimentari.
Per effettuare lo sbrinamento procedete come segue:

- togliete la spina dalla presa di corrente o disinserite l'interruttore generale
- fate defluire l'acqua dall'apposito scarico dentro ad una bacinella
- quando tutta la brina si è sciolta raccogliete l'acqua che si forma con una spugna o un panno
- pulite e asciugate le pareti
- inserite la spina nella presa elettrica ruotate il termostato come desiderate (rif. al parag. Conoscere l'apparecchio).

MANUTENZIONE E PULIZIA

Togliete la spina dalla presa di corrente prima di procedere a qualsiasi tipo di intervento.
Per la pulizia dell'interno dell'apparecchio e degli accessori consigliamo di usare una soluzione di acqua e aceto (1 cucchiaio per 2,5 litri di acqua); non usate mai abrasivi, detergenti o sapone.
Pulite la guarnizione del coperchio con acqua ed asciugatela con cura.
Per lo sbrinamento o per la pulizia, escludete assolutamente l'uso di una pulitrice a vapore.
Il vapore può danneggiare la parti sotto tensione dell'apparecchio e provocare un cortocircuito o una scossa elettrica. Il vapore può danneggiare le parti in plastica.

CONSIGLI IN CASO DI INATTIVITÀ

In caso di assenza prolungata, scollegate l'apparecchio dalla presa elettrica, vuotatelo, pulite l'interno e lasciate il coperchio aperto (impedisce la formazione di muffe e di cattivi odori).

INCONVENIENTI E RIMEDI

La temperatura interna non è abbastanza fredda.
Controllate che:
- Il coperchio chiuda perfettamente
- il termostato sia sulla posizione corretta
- il congelatore non sia vicino a fonti di calore
- il congelatore non sia a ridosso delle pareti e l'aria circoli liberamente
- nel comparto non ci sia eccessiva presenza di brina.

La temperatura interna è troppo fredda.
Controllate che:
- il termostato sia sulla posizione corretta
- l'apparecchio è eccessivamente rumoroso

L'apparecchio è eccessivamente rumoroso.
Controllate che:
- l'apparecchio sia ben livellato
- il serpentino posteriore non tocchi la parete di fondo (muro)

L'apparecchio non funziona affatto.
Controllate che:
- non manchi l'energia elettrica
- la spina abbia un buon contatto nella presa elettrica murale
- il cavo di alimentazione non sia rotto (vedi paragrafo Attenzione per la vostra sicurezza)

Se dopo che avete effettuato i controlli sopra esposti, non siete riusciti ad ottenere un funzionamento normale, rivolgetevi al SERVIZIO DI ASSISTENZA TECNICA più vicino, la cui ubicazione è riportata sul tagliando allegato.

Attenzione la macchina può produrre le seguenti fonti di rumore molto contenute:
Quando il congelatore viene messo in locali umidi, non riscaldati ecc. può capitare che sulle superfici esterne si depositi della condensa sotto forma di goccioline d'acqua. Ciò può succedere sopratutto con temperature ambiente relativamente basse e umidità elevata. Questo fenomeno non compromette in alcun modo il buon funzionamento e la vita dell'apparecchio.
La casa costruttrice declina ogni responsabilità per eventuali danni che possono, direttamente o indirettamente derivare a persone, cose, animali domestici, in conseguenza della mancata osservanza di tutte le prescrizioni indicate sul libretto di istruzione e concernenti specialmente le avvertenze in tema di installazione, uso e manutenzione. Si riserva inoltre il diritto di apportare in qualsiasi momento e senza obbligo di preavviso tutte le modifiche che si rendessero opportune per ragioni tecniche o commerciali di sviluppo.

PORTUGUESE

Instruções de Uso e Manutenção

CONGELADOR HORIZONTAL

ACHH1700DDCG
ACHH2501DDCG

Leia este manual com atenção e guarde-o para referência futura.

www.aspes.es
aspes@sareteknika.es
902 99 69 01 / 944 04 14 08

Índice

AVISOS IMPORTANTES SOBRE SEGURANÇA 27

INFORMAÇÕES SOBRE O AMBIENTE 28

INSTALAÇÃO 28

DICAS SOBRE CONGELAMENTO 29

INDICAÇÕES PARA A DESCONGELAÇÃO 29

MANUTENÇÃO E LIMPEZA 29

PROBLEMAS E SOLUÇÕES 30

AVISOS IMPORTANTES SOBRE SEGURANÇA

Esta seção contém os avisos importantes de segurança. Leia-os cuidadosamente antes de instalar e usar o aparelho e seguir sempre as instruções indicadas neste manual.

- Guarde sempre o manual de instruções e, caso venda o equipamento, entregue-o ao novo proprietário.
- Este aparelho não deve ser instalado em áreas externas, mesmo que seja sob um teto; é extremamente perigoso deixá-lo exposto à chuva, tempestades e intempéries em geral.
- Nunca toque, opere ou mova o aparelho com os pés descalços ou com as mãos/peitos molhados.
- O equipamento deve ser usado exclusivamente para a conservação e/ou congelamento doméstico de alimentos.
- Materiais de embalagem, como sacos plásticos, isopor e fitas plásticas, devem ser mantidos fora do alcance de crianças, pois são potenciais fontes de perigo.
- Não permita que crianças briguem com o aparelho (por exemplo, sentando-se nas cestas ou escalando a tampa), pois isso pode fazer com que ele caia ou que objetos no topo do congelador caiam.
- Tenha cuidado para não danificar o circuito de fluido refrigerante durante o posicionamento, instalação ou limpeza.
- Certifique-se de que nenhum aparelho elétrico ou componente (ex.: ventiladores, interruptores, tomadas, etc.) esteja instalado próximo às aberturas de ventilação.
- Após a instalação do equipamento, certifique-se de que ele não esteja apoiado no cabo de alimentação.
- Aconselhamos contra o uso de extensões ou tomadas múltiplas para conectar à rede elétrica.
- Antes de realizar qualquer operação de limpeza ou manutenção, desconecte o equipamento da tomada ou desligue toda a sua rede elétrica.
- Para desconectar o equipamento da rede elétrica, retire a ficha, mas não faça isso puxando pelo cabo.
- Cada cesta pode suportar uma carga distribuída de 15 kg.
- Não coloque garrafas ou outros recipientes de vidro no compartimento de baixa temperatura, pois eles podem rachar ou quebrar quando o conteúdo for congelado.
- Não consuma alimentos cuja data de validade tenha expirado, pois isso pode levar a intoxicação alimentar.
- Não obstrua nenhuma das aberturas/ventilações do aparelho.
- Evite chamas ou faíscas dentro do aparelho.
- Durante o degelo, nunca use objetos metálicos para acelerar o processo. A não observância desta regra pode causar danos irreparáveis ao circuito de fluido refrigerante.
- Não use aparelhos elétricos (fazedores de sorvete, desodorizadores, etc.) dentro do equipamento.

Todas as operações de manutenção, incluindo a substituição do cabo de alimentação, devem ser realizadas pelos nossos engenheiros de serviço ao cliente. A não observância pode acarretar o risco de sérios perigos para o utilizador.

INFORMAÇÕES SOBRE O AMBIENTE



Este aparelho está marcado em conformidade com a Diretiva Europeia 2002/96/CE sobre a eliminação de resíduos de aparelhos elétricos e eletrónicos (RAEE). O ícone de uma lata de lixo com uma cruz sobre ela no aparelho significa que este não deve ser tratado como resíduo doméstico comum ao chegar ao fim da sua vida útil, mas deve ser levado a centros de recolha adequados para resíduos elétricos e eletrónicos ou entregue a um retalhista ao comprar um novo do mesmo tipo. A recolha seletiva deste aparelho ajuda a evitar impactos negativos

no ambiente e na saúde das pessoas, resultantes do tratamento incorreto do produto.
A eliminação deve ser realizada em conformidade com as regulamentações ambientais locais em vigor. Para informações mais detalhadas sobre o tratamento, eliminação e reciclagem deste produto, contacte o serviço local de eliminação de resíduos ou o retalhista onde o comprou.
Não jogue os materiais de embalagem do seu equipamento no lixo, mas separe os diferentes materiais (ex.: isopor, papelão, sacos plásticos, etc.) conforme exigido pelas regulamentações locais.
Este aparelho não contém CFCs (o circuito de refrigeração contém R600a - ISOBUTANO).

R600a (ISOBUTANO)

O isobutano é um gás natural que não afeta o ambiente, mas é inflamável. Antes de ligar o equipamento à rede elétrica, é indispensável verificar se os tubos do circuito de refrigeração não estão danificados. Para cada 8 gramas de fluido refrigerante, deve haver no mínimo 1 metro cúbico de espaço na sala onde o aparelho está instalado. Em caso de vazamento de fluido refrigerante, certifique-se de que nenhuma chama ou outra fonte de ignição se aproxime do ponto de vazamento.

INSTALAÇÃO

O equipamento deve ser instalado por duas pessoas para evitar danos a pessoas e objetos. Se o equipamento tiver sofrido danos durante o transporte, informe imediatamente ao fornecedor antes de ligá-lo. Espere pelo menos duas horas após a instalação antes de colocar o aparelho em funcionamento, para permitir que o fluido refrigerante atinja a eficiência ideal. O equipamento deve ser colocado em um local seco e bem ventilado. Deve ser instalado sobre uma superfície plana e estável. Ajuste os pés de nivelamento, se necessário. Deve haver pelo menos 90 mm de espaço entre a parte traseira do equipamento e a parede (Fig. 1). Qualquer prateleira ou armário acima do aparelho deve estar a pelo menos 800 mm da tampa. A temperatura ambiente afeta significativamente o consumo de energia, portanto, o equipamento não deve ser exposto à luz solar direta ou colocado ao lado de fontes de calor, como aquecedores, fogões, cookers, etc. Verifique a classificação climática na placa de dados técnicos na parte traseira do equipamento.

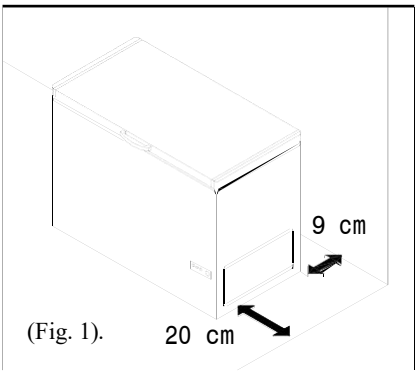

(Fig. 1).

"SN" (funciona em temperaturas ambiente entre) +10°C e +32°C
"N" (funciona em temperaturas ambiente entre) +16°C e +32°C
"ST" (funciona em temperaturas ambiente entre) +16°C e +38°C
"T" (funciona em temperaturas ambiente entre) +16°C e +43°C

Importante:
Certifique-se de que há acesso fácil à tomada elétrica para que a ficha possa ser removida quando necessário. Se isso não for possível, conecte o equipamento à rede elétrica por meio de um interruptor bipolar, em uma posição acessível, com uma abertura de contato de pelo menos 3 mm.

LIGAR À REDE ELECTRICA

A conexão do equipamento a uma tomada com terra é uma exigência legal. Por isso, o equipamento está equipado com uma ficha com fio de terra para conexão a uma tomada do mesmo tipo. O fabricante se isenta de qualquer responsabilidade por danos a pessoas, propriedades ou animais de estimação devido à não observância desta regra. Verifique se a voltagem indicada na placa de dados técnicos na parte

traseira do equipamento é a mesma da sua rede elétrica。
COMO SUBSTITUIR A LÂMPADA (apenas para aparelhos com lâmpada)
Desconecte o equipamento ou desligue-o no interruptor principal antes de substituir a lâmpada. Use apenas lâmpadas com a potência indicada no invólucro da lâmpada **(ex.: máximo 15 W).**

DICAS SOBRE CONGELAMENTO

Evite que os produtos a serem congelados entrem em contato com produtos já congelados.Certifique-se de que os pacotes estão secos, pois isso impedirá que eles se congelem juntos em um bloco sólido.

- Sempre prepare alimentos em porções individuais, que descongelam mais rapidamente.
- Para congelar a quantidade máxima de alimentos indicada na placa de dados técnicos, proceda da seguinte forma:
- Configure o termostato na posição "7" 24 horas antes do congelamento.
- Nunca congele alimentos nas cestas, pois elas são adequadas apenas para armazenamento.
- Para congelamento rápido, organize os alimentos embalados com as maiores superfícies em contato com as paredes internas e, em seguida, transfira-os para as cestas de armazenamento quando o congelamento estiver completo.
- Abra o congelador apenas quando necessário e, mesmo assim, o mais brevemente possível.
- Após 26 horas do início do congelamento, coloque o termostato de volta à configuração de economia de energia.
- Pequenas quantidades de alimentos (até 3 kg) podem ser congeladas colocando-as diretamente contra as paredes do congelador.

INDICAÇÕES PARA A DESCONGELAÇÃO

Para economizar energia, recomendamos a remoção rotineira de excesso de geada (3-4 mm) do interior do equipamento e das grades de refrigeração. Nunca use objetos afiados ou pontiagudos, ferramentas metálicas, umidificadores, aquecedores, secadores de cabelo ou sprays anticongelantes para esta tarefa. Eles podem danificar irreparavelmente o circuito de refrigeração e ser uma fonte de perigo em equipamentos com R600a. Aconselhamos o degelo quando o compartimento estiver vazio ou contendo apenas alguns itens de alimentos.

Para degelar, proceda da seguinte forma:

- Desligue o termostato;
- Retire a ficha da tomada ou desligue a rede elétrica;
- Escorra a água através da saída para uma bacia;
- Quando toda a geada estiver derretida, retire a água com uma esponja ou pano;
- Limpe e seque as paredes;
- Reconecte a ficha na tomada e configure o termostato conforme desejado (consulte a seção "Conhecendo o seu congelador").

MANUTENÇÃO E LIMPEZA

Retire a ficha da tomada antes de prosseguir ou desconecte o interruptor geral de energia. Para limpar o interior do equipamento e seus acessórios, sugerimos usar água e vinagre (1 colher para cada 2,5 litros de água). Nunca use abrasivos, detergentes ou sabão. Limpe as vedações da porta com água e seque cuidadosamente. Nunca use um limpador a vapor para descongelar ou limpar o equipamento. O vapor pode danificar peças vivas no equipamento e causar curtos-circuitos e/ou choques elétricos. O vapor também danifica peças de plástico.

CONSELHO EM CASO NÃO SER UTILIZADO O APARELHO

Se você ficar longos períodos fora, desconecte o equipamento da rede elétrica, esvazie-o, limpe-o por

dentro e deixe a porta aberta (para evitar o surgimento de mofo e maus odores).

PROBLEMAS E SOLUÇÕES

A temperatura interna não está baixa o suficiente.

Verifique se:

- tA porta está perfeitamente fechada; o termostato está na posição correta;
- O congelador não está próximo a uma fonte de calor;
- O congelador não está instalado contra a parede e há circulação de ar livre;
- Não há excesso de geada nas grades de refrigeração.

A temperatura interna está muito baixa.

Verifique se:

- O termostato está na posição correta;
- O interruptor "super" está desligado.

O aparelho está muito barulhento

Verifique se:

- O equipamento está nivelado;
- O elemento traseiro não está tocando a parede de trás.

O equipamento não está funcionando.

Verifique se:

- O termostato não está configurado para "parar";
- A alimentação elétrica não está desligada;
- A ficha está corretamente inserida na tomada;
- O cabo de alimentação não está danificado (consulte a seção "AVISO DE SEGURANÇA IMPORTANTE"). Se o congelador ainda não funcionar corretamente após seguir os procedimentos acima, entre em contato com o SERVIÇO AO CLIENTE mais próximo (indicado no folheto anexo).

IMPORTANTE: O congelador pode produzir os seguintes ruídos leves:
Quando instalado em uma área úmida e não aquecida, gotas de condensação podem se formar nas superfícies externas, especialmente com temperaturas ambientais relativamente baixas e alta umidade relativa. Esse fenômeno não afeta a eficiência ou o ciclo de vida do equipamento.

O fabricante se isenta de qualquer responsabilidade por danos que possam ser causados direta ou indiretamente a pessoas, propriedades ou animais de estimação pela não observância de todas as indicações no manual de instruções, especialmente os avisos sobre instalação, uso e manutenção.
O fabricante também se reserva o direito de fazer modificações consideradas tecnicamente ou comercialmente adequadas a qualquer momento, sem obrigação de aviso prévio.

Imported by B73737553
Av Altos Hornos S/N Pto Sagunto (46520) Valencia, España