MANUEL D'UTILISATION

Hotte de cuisine

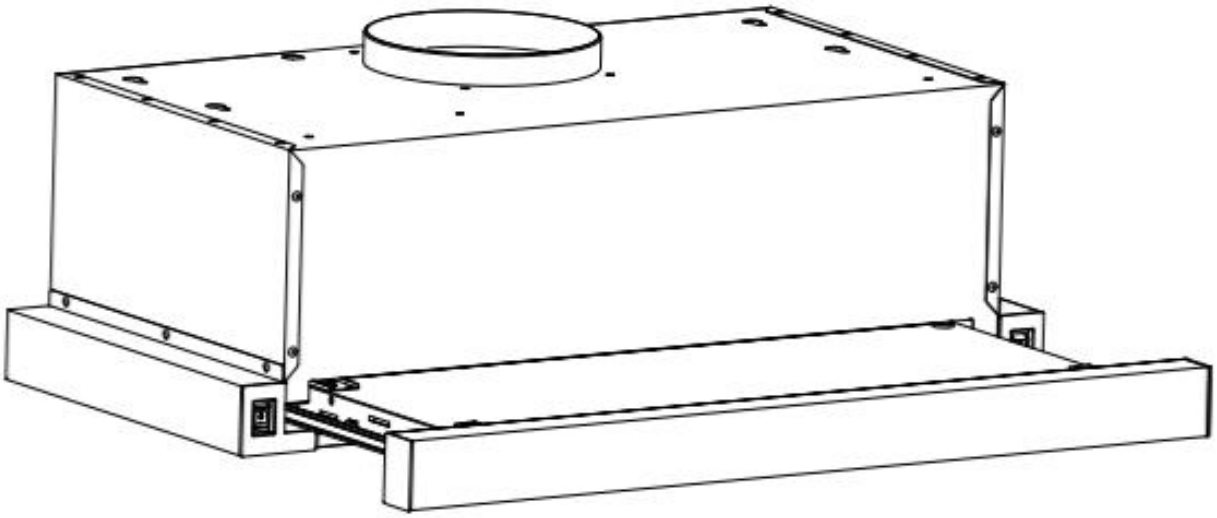

ACPE602AX

Lisez attentivement ce manuel et conservez-le pour une consultation ultérieure.

Cher client,

Félicitations pour l'achat de cet appareil. Veuillez lire attentivement les instructions suivantes et les suivre afin d'éviter d'éventuels dommages. Nous déclinons toute responsabilité pour les dommages causés par le non-respect des instructions et une mauvaise utilisation.

Sommaire

- Instructions de sécurité 1
- Installation..... 2
- Panneau de commande et fonctions principales 5
- Nettoyage et entretien 6
- Dépannage..... 6
- Notes sur la protection de l'environnement..... 7
- Considérations sur l'élimination .....-..... 7

Remarque : Cet appareil est destiné uniquement à un usage domestique!

INSTRUCTIONS DE SÉCURITÉ

- Merci d'avoir acheté cette hotte aspirante. Veuillez lire attentivement le manuel d'instructions avant d'utiliser la hotte et conservez-le en lieu sûr.
- L'installation doit être réalisée par un électricien qualifié ou une personne compétente. Avant d'utiliser la hotte, assurez-vous que la tension (V) et la fréquence (Hz) indiquées sur l'appareil sont exactement les mêmes que celles de votre domicile.
- Le fabricant et le distributeur ne sont pas responsables des dommages causés par une installation ou une utilisation inappropriée.
- Les enfants de moins de 8 ans ne doivent pas utiliser la hotte aspirante.
- Cet appareil n'est pas destiné à un usage commercial, mais uniquement pour un usage domestique et des environnements similaires.
- La hotte et son filtre doivent être nettoyés régulièrement afin de maintenir leur bon fonctionnement.
- Avant le nettoyage, coupez l'alimentation électrique principale.
- Nettoyez la hotte selon les instructions du manuel et évitez tout risque de brûlure.
- Il est interdit de placer la hotte à proximité d'une source de feu.
- Si l'appareil ne fonctionne pas normalement, contactez un service spécialisé.
- Cet appareil ne peut être utilisé que par des enfants de 8 ans et plus, ainsi que par des personnes ayant des capacités physiques, sensorielles ou mentales réduites, ou un manque d'expérience et de connaissances, à condition qu'elles aient reçu une formation sur l'utilisation de l'appareil par une personne responsable consciente des risques associés.
- Si le cordon d'alimentation est endommagé, il doit être remplacé par le fabricant, son service après-vente ou une personne qualifiée afin d'éviter tout danger.
- Si la hotte est utilisée en même temps que des appareils fonctionnant au gaz ou avec d'autres combustibles, la pièce doit être suffisamment ventilée.
- Ne pas **flamber** sous la hotte aspirante. Les parties accessibles peuvent devenir chaudes lorsqu'elles sont utilisées avec des appareils de cuisson.

Conseils importants sur l'installation

- L'air ne doit pas être évacué dans un conduit utilisé pour l'évacuation des fumées provenant d'appareils à gaz ou d'autres combustibles (non applicable aux hottes qui recirculent l'air à l'intérieur de la pièce).
- Les réglementations concernant l'évacuation de l'air doivent être respectées.

INSTALLATION

TYPE D'INSTALLATION UN

La hotte aspirante doit être installée à une distance de **65-75 cm** de la surface de cuisson pour une efficacité optimale. Voir **Pic.1**.

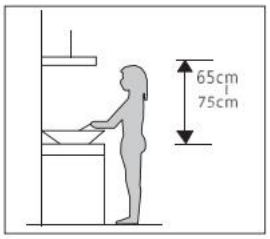

Pic 1

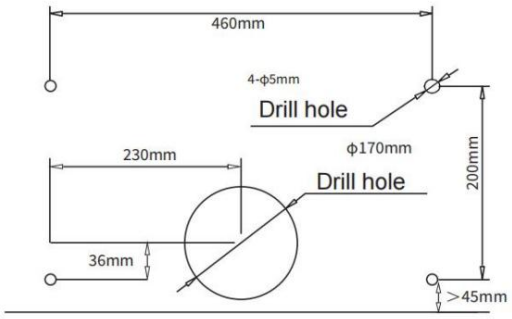

pic 2

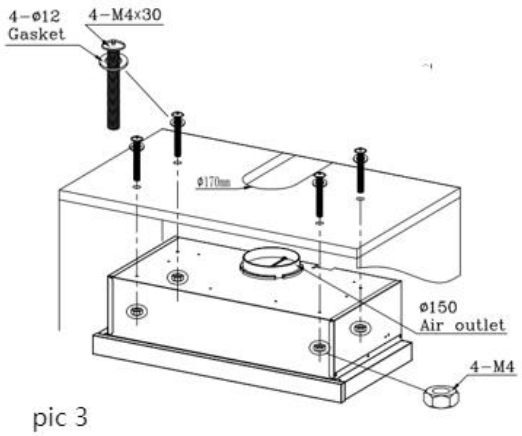

pic 3

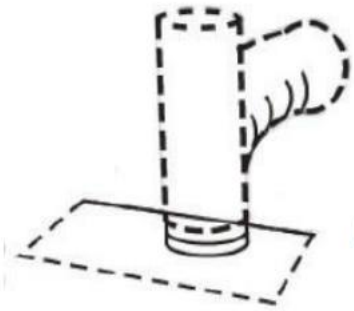

Pic 4

Remarque : L'illustration est une image de référence, votre appareil peut différer.

- Percez **4 trous de Ø 5 mm** et **un trou de Ø 170 mm** au bas du placard suspendu conformément aux **Images 2 et 3**.
- Ouvrez les **filtres**, maintenez la hotte en ligne, insérez les vis et les chevilles en caoutchouc, **serrez les vis**. Fixez les filtres.

- Une fois la hotte installée, montez le **conduit d'évacuation flexible optionnel (Ø150 mm)** sur l'évent situé au sommet de la hotte (**Image 4**). Si nécessaire, insérez la seconde partie du conduit flexible dans l'ouverture prévue dans le mur.
- Branchez le cordon d'alimentation dans la prise murale.

INSTALLATION TYPE TWO

2

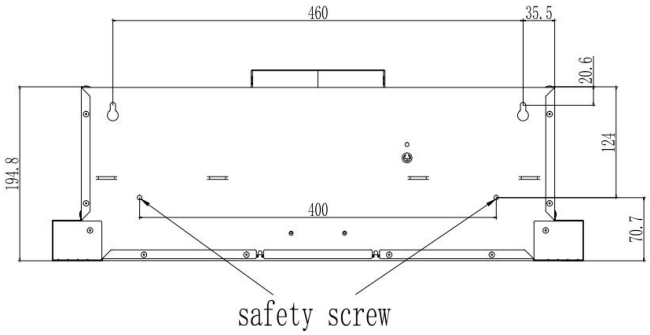

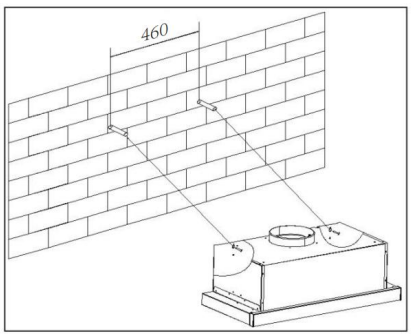

Remarque : L'illustration est une image de référence, votre appareil peut différer.

- Pour fixer sur le mur, percez **deux trous Ø8 mm** à un endroit approprié en fonction de la distance centrale des trous à l'arrière de la hotte.
- Insérez l'écrou dans les trous.
- Insérez les vis dans les écrous et serrez-les. Placez la hotte sur les vis serrées.
- Fixez la hotte avec des vis de sécurité. Les **deux évents de sécurité** sont situés sur le boîtier arrière, avec un diamètre de **6 mm**.
- Installez la **valve unidirectionnelle** sur la hotte.

Installation (Vent intérieur)
Si vous ne disposez pas d'une sortie vers l'extérieur, un tuyau d'évacuation n'est pas nécessaire et l'installation est similaire à celle présentée dans la section **"Installation (Vent extérieur)".**

Installation et remplacement du filtre à charbon

Remarque : Le filtre à charbon n'est pas inclus.Pour le mode de recirculation, nous recommandons l'utilisation d'un filtre à charbon, qui élimine les fumées de cuisson. Le filtre à charbon se compose de **deux cartouches remplies de charbon**, montées à gauche et à droite de l'ouverture d'aspiration du moteur. **Pour l'installation, consultez l'image.**
Étapes pour monter le filtre à charbon :

1. Retirez d'abord les **filtres en aluminium**.
2. Placez le **filtre à charbon** des deux côtés du moteur, devant les ouvertures d'aspiration.
3. Au centre du filtre, il y a une **prise et sur le ventilateur** un insert adapté.

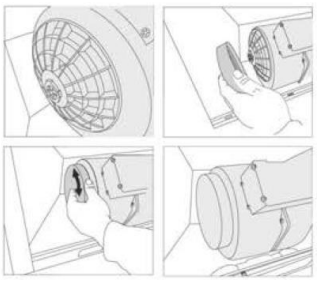

4. Si le filtre est correctement positionné, fixez-le avec un léger mouvement de torsion.
5. **Réinsérez ensuite le filtre à graisse**.

Remarque : L'illustration est une image de référence, votre appareil peut différer.

Panneau de contrôle et fonctions principales

1. Interrupteur du moteur

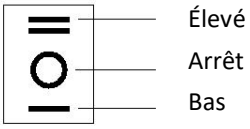

2. Interrupteur de la lampe

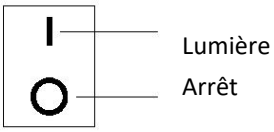

Remarque : L'illustration est une image de référence, votre appareil peut différer.

NETTOYAGE ET ENTRETIEN

Avant de procéder au nettoyage et à l'entretien, éteignez la hotte et débranchez l'appareil de la prise murale.
Les surfaces extérieures étant sensibles aux rayures et aux taches, n'utilisez pas de nettoyants abrasifs et essuyez immédiatement tout résidu alcalin ou acide (jus de citron, vinaigre) après le nettoyage.

Panneau de commande

Le panneau de commande peut être nettoyé avec un chiffon humide et un détergent doux pour la vaisselle. Avant le nettoyage, assurez-vous que le chiffon est propre et bien essoré. Utilisez un chiffon sec et doux pour éliminer l'excès d'humidité après le nettoyage.

Nettoyage mensuel du filtre à graisse

Nettoyer le filtre chaque mois permet de prévenir tout risque d'incendie. Le filtre recueille la graisse, la fumée et la poussière, ce qui impacte directement l'efficacité de la hotte.
Si le filtre n'est pas nettoyé, les résidus de graisse (potentiellement inflammables) s'accumuleront. Nettoyez-le avec un détergent ménager.

Résolution des problèmes

Défaillance	Cause possible	Solution
Lumière allumée, mais le moteur ne fonctionne pas	L'hélice est bloquée	Retirer l'obstruction
	Le condensateur est endommagé	Remplacer le condensateur
	Le moteur est bloqué, roulement endommagé	Remplacer le moteur
	Le câblage interne du moteur est déconnecté ou il y a une odeur de brûlé	Remplacer le moteur
La lumière ne fonctionne pas, le moteur ne fonctionne pas	Ampoule endommagée	Remplacer l'ampoule
	Câble d'alimentation desserré	Reconnecter les fils selon le schéma électrique
Vibrations du corps de l'appareil	L'hélice est endommagée et provoque des vibrations	Remplacer l'hélice
	Le moteur n'est pas bien fixé	Fixer fermement le moteur
	Le corps de la hotte n'est pas bien serré	Serrer le corps de la hotte
Aspiration insuffisante	La distance entre la hotte et le plan de cuisson est trop grande	Ajuster la distance
	Trop de ventilation à cause des portes ou fenêtres ouvertes	Choisir un nouvel emplacement et réinstaller l'appareil

REMARQUES SUR LA PROTECTION DE L'ENVIRONNEMENT

- Pendant la cuisson, assurez-vous qu'il y ait une ventilation suffisante pour permettre à la hotte aspirante de fonctionner efficacement et avec un faible niveau sonore.

- Ajustez la vitesse du ventilateur en fonction de la quantité de vapeur produite pendant la cuisson. Utilisez le mode intensif uniquement lorsque cela est nécessaire. Plus la vitesse du ventilateur est faible, moins d'énergie est consommée.
- Si de grandes quantités de vapeur sont produites pendant la cuisson, sélectionnez rapidement une vitesse élevée du ventilateur. Si la vapeur s'est déjà dissipée dans la cuisine, la hotte aspirante devra fonctionner plus longtemps.
- Éteignez la hotte aspirante lorsque vous n'en avez plus besoin.
- Éteignez l'éclairage lorsque vous n'en avez plus besoin.
- Nettoyez le filtre à intervalles réguliers et remplacez-le si nécessaire pour améliorer l'efficacité du système de ventilation et éviter les risques d'incendie.
- Couvrez toujours les casseroles pendant la cuisson afin de réduire la production de vapeur et de condensation.

ÉLIMINATION DE L'EMBALLAGE ET DU PRODUITÉliminez l'emballage de manière **écologique**. Cet appareil est étiqueté conformément à la Directive Européenne 2012/19/UE relative aux déchets d'équipements électriques et électroniques (DEEE). Cette réglementation définit le cadre pour le retour et le recyclage des appareils usagés au sein de l'UE.

INFORMATIONS SUR L'EMBALLAGE

Les matériaux d'emballage de ce produit sont fabriqués à partir de matériaux recyclables conformément aux réglementations environnementales nationales. Ne jetez pas les matériaux d'emballage avec les déchets ménagers ou autres déchets. Déposez-les aux points de collecte prévus par les autorités locales.

Fiche Produit

Description	Symbole	Valeur	Unité
Identification du modèle	ACPE602AX		
Consommation annuelle d'énergie	AFC_hood	22,3	kWh/a
Facteur d'augmentation du temps	f	1,2	
Efficacité dynamique des fluides	FDE_hood	21,7	
Classe d'efficacité dynamique des fluides		C	
Indice d'efficacité énergétique	EEI_hood	52,5	
Classe d'efficacité énergétique		A	
Débit d'air mesuré au point de meilleure efficacité	Q_BEP	188,2	m³/h
Pression d'air mesurée au point de meilleure efficacité	P_BEP	197	Pa
Débit d'air maximal	Q_MAX	372,5	m³/h
Débit d'air à vitesse minimale et maximale en utilisation normale, excluant intensive ou boost		189,4/323,1	m³/h
Débit d'air en mode intensif ou boost		/	m³/h
Puissance électrique mesurée au point de meilleure efficacité	W_BEP	47,5	W
Puissance nominale du système d'éclairage	W_L	2	W
Éclairement moyen du système d'éclairage sur la surface de cuisson	E_middle	79	Lux
Efficacité de l'éclairage	LE_hood	40	lx/W
Classe d'efficacité de l'éclairage		A	
Efficacité de filtration des graisses	GFE_hood	69,3	%
Classe d'efficacité de filtration des graisses		D	
Consommation d'énergie en mode veille	P_s	/	W
Consommation d'énergie en mode éteint	P_o	0	W
Niveau de puissance sonore	L_WA	60/65	dB



www.aspes.es

aspes@sareteknika.es

902 99 69 01/944 04 14 08