MANUALE UTENTE

Cappa da cucina

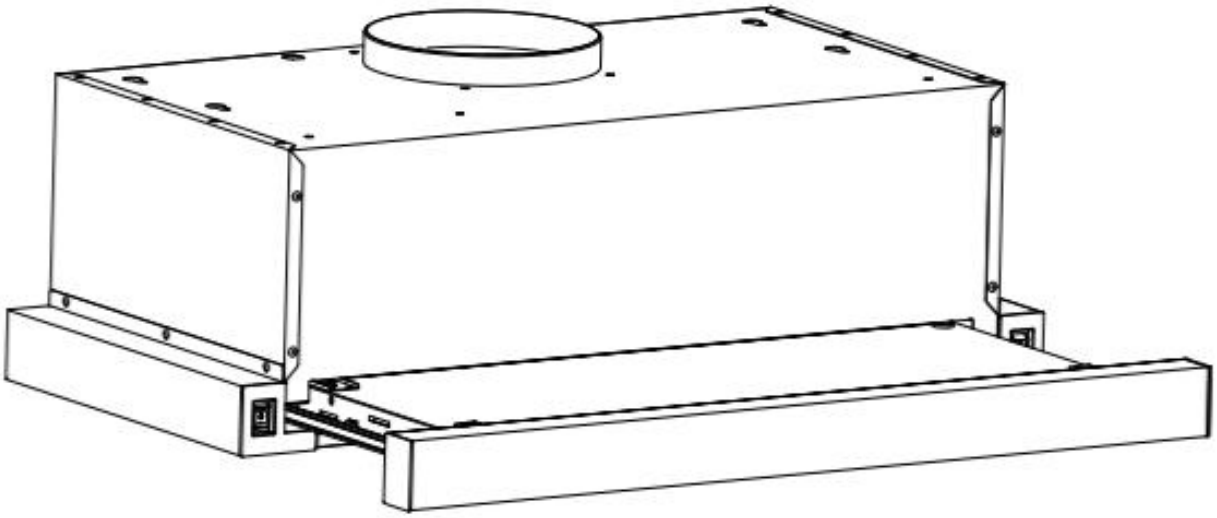

ACPE602AX

Leggere attentamente questo manuale e conservarlo per future consultazioni.

Caro Cliente,

Congratulazioni per l'acquisto di questo elettrodomestico. Si prega di leggere attentamente le seguenti istruzioni e di seguirle per prevenire eventuali danni. Non ci assumiamo alcuna responsabilità per danni causati dalla mancata osservanza delle istruzioni o da un uso improprio.

Indice

- Istruzioni di sicurezza 1
- Installazione 2
- Pannello di controllo e funzioni principali 5
- Pulizia e manutenzione 6
- Risoluzione dei problemi 6
- Note sulla protezione ambientale 7
- Considerazioni sullo smaltimento 7

Nota: Questo apparecchio è destinato esclusivamente all'uso domestico!

ISTRUZIONI DI SICUREZZA

- Grazie per aver acquistato questa cappa aspirante. Si prega di leggere attentamente il manuale di istruzioni prima dell'uso e conservarlo in un luogo sicuro.
- L'installazione deve essere eseguita da un elettricista qualificato o da una persona competente. Prima di utilizzare la cappa, assicurarsi che la tensione (V) e la frequenza (Hz) indicate sulla cappa siano esattamente le stesse di quelle della rete domestica.
- Il produttore e il rivenditore non si assumono alcuna responsabilità per danni causati da un'installazione o un utilizzo inappropriati.
- I bambini di età inferiore a 8 anni non devono utilizzare la cappa aspirante.
- L'apparecchio non è destinato all'uso commerciale, ma solo ad ambienti domestici e simili.
- La cappa aspirante e il suo filtro devono essere puliti regolarmente per garantire il corretto funzionamento.
- Prima della pulizia, spegnere l'alimentazione principale.
- Pulire la cappa aspirante seguendo le istruzioni del manuale e proteggerla dal rischio di combustione.
- È vietato posizionare la cappa aspirante vicino a fonti di calore o fiamme libere.
- Se l'apparecchio non funziona correttamente, contattare un centro specializzato.
- Questo dispositivo può essere utilizzato solo da bambini di età pari o superiore a 8 anni e da persone con capacità fisiche, sensoriali o mentali ridotte e/o con mancanza di esperienza e conoscenza, a condizione che siano stati istruiti sull'uso dell'apparecchio da una persona responsabile che comprenda i rischi associati.
- Se il cavo di alimentazione è danneggiato, deve essere sostituito dal produttore, dal servizio assistenza o da persone qualificate per evitare pericoli.
- Se la cappa aspirante viene utilizzata contemporaneamente ad apparecchi a gas o a combustibile, la stanza deve essere adeguatamente ventilata.
- Non flambare sotto la cappa aspirante. Le parti accessibili possono diventare calde quando si utilizzano apparecchi per la cottura.

Indicazioni importanti per l'installazione

- L'aria non deve essere scaricata in una canna fumaria utilizzata per l'evacuazione dei fumi di apparecchi a gas o a combustibile (non applicabile agli apparecchi che scaricano l'aria direttamente nella stanza).
- Devono essere rispettate le normative relative allo scarico dell'aria.

INSTALLAZIONE

TIPO DI INSTALLAZIONE UNO

La cappa aspirante deve essere posizionata a una distanza di **65-7** cottura per ottenere il miglior effetto. Vedere **Fig.1**.

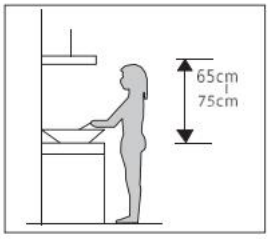

Pic 1

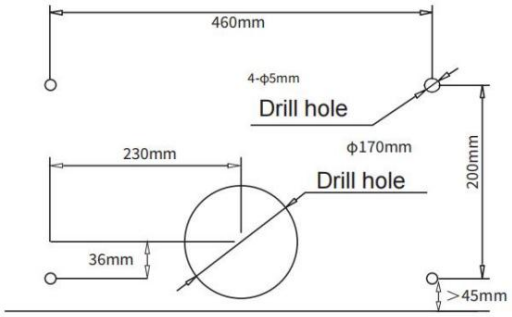

pic 2

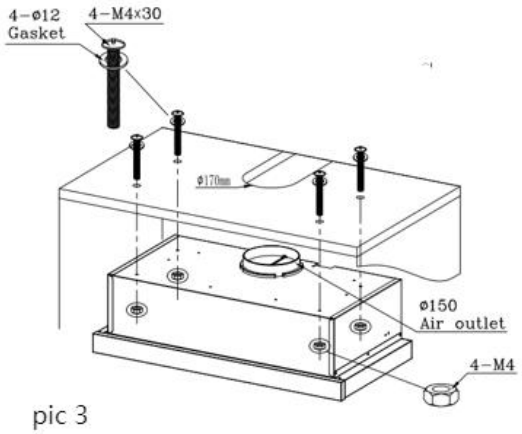

pic 3

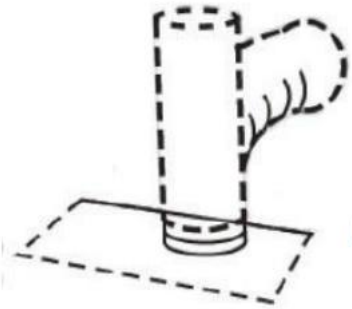

Pic 4

Nota: L'illustrazione è un'immagine di riferimento, il tuo dispositivo potrebbe differire.

- Praticare **4 fori di Ø 5 mm** e un foro di **Ø 170 mm** nella parte inferiore del penile sospeso, seguendo le indicazioni delle immagini **2 e 3**.
- Aprire i filtri, mantenere la cappa in posizione, inserire le viti e i tasselli di gomma ad espansione, stringere le viti. **Fissare i filtri**.
- Dopo aver fissato la cappa, installare il condotto flessibile opzionale di uscita dell'aria **(Ø150 mm)** allo sfiato posto sulla parte superiore della cappa aspirante **(Figura 4)**. Se

necessario, inserire la seconda parte del condotto flessibile nell'apertura predisposta nel muro.

- Collegare il cavo di alimentazione alla presa a muro.
- Collegare il cavo di alimentazione alla presa a muro

TIPO DI INSTALLAZIONE DUE

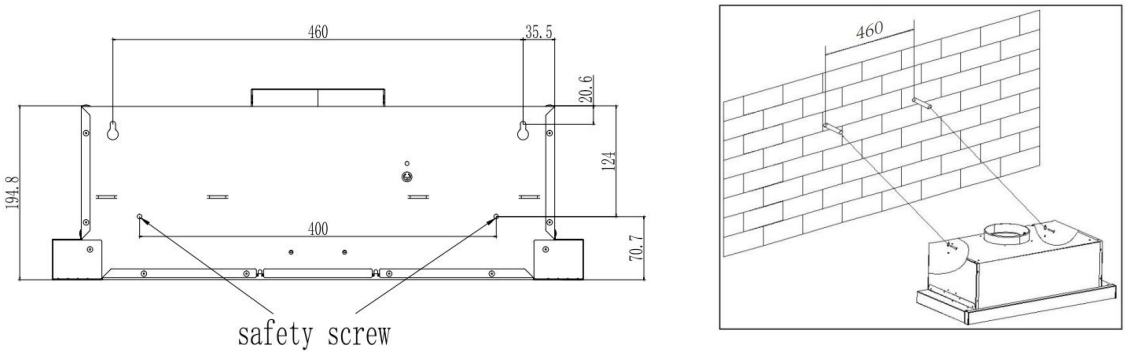

Nota: L'illustrazione è un'immagine di riferimento, il tuo dispositivo potrebbe differire.

- Per installare l'unità alla parete, pratica due fori da Ø8 mm in un punto adatto, rispettando la distanza **centrale** tra i fori presenti sul retro della cappa aspirante.
- Inserisci il dado nei fori.
- Inserisci le viti nei dadi e stringile. Posiziona la cappa aspirante sulle viti serrate.
- Fissa la cappa aspirante con viti di sicurezza. Le due prese di sicurezza sono posizionate sul retro dell'involucro, con un diametro di 6 mm.
- Monta la valvola **one way** sulla cappa aspirante.

INSTALLAZIONE (Scarico interno)

Se non hai uno sbocco verso l'esterno, il tubo di scarico non è necessario e l'installazione è simile a quella mostrata nella sezione **“Installazione” (Scarico esterno)**.

Installazione e sostituzione del filtro ai carboni attivi

Nota: Il filtro ai carboni attivi non è incluso.

Per la modalità di ricircolo, consigliamo l'uso di un filtro ai carboni attivi, che elimina i fumi di cottura e gli odori. Il filtro ai carboni attivi è composto da due cassette riempite di carbone, montate a sinistra e a destra dell'apertura di aspirazione del motore. Per il **montaggio**, fare riferimento all'immagine.

Per montare il filtro ai carboni attivi, segui questi passaggi:

1. Rimuovi prima i filtri in **alluminio**.
2. Posiziona il filtro ai carboni attivi su entrambi i lati del motore, di fronte alle aperture di aspirazione.

3. Al centro del filtro si trova un alloggiamento **e sulla ventola** un inserto adatto.
4. Se il filtro è posizionato correttamente, puoi fissarlo con un leggero movimento di torsione.
5. Reinserire il filtro antigrasso.

Nota: L'illustrazione è un'immagine di riferimento, il tuo dispositivo potrebbe differire.

PANNELLO DI CONTROLLO E FUNZIONI PRINCIPALI

6. Interruttore del motore.

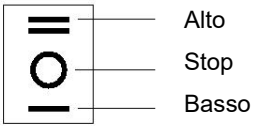

2. Interruttore della lampada

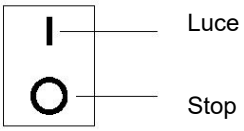

Nota: L'illustrazione è un'immagine di riferimento, il tuo dispositivo potrebbe differire.

PULIZIA E MANUTENZIONE

Spegni la cappa aspirante prima della pulizia e della manutenzione e scollega l'elettrodomestico dalla presa a muro. Le superfici esterne sono sensibili ai graffi e alle macchie. Pertanto, non utilizzare detergenti abrasivi e pulire immediatamente eventuali residui alcalini o acidi (succo di limone, aceto) dopo la pulizia.

Pannello di controllo

Il pannello di controllo può essere pulito con un panno umido e un detergente per piatti delicato. Prima della pulizia, assicurati che il panno sia pulito e ben strizzato. Usa un panno asciutto e morbido per rimuovere l'umidità in eccesso dopo la pulizia.

Pulizia mensile del filtro antigrasso

Pulire il filtro ogni mese può prevenire il rischio di incendi. Il filtro raccoglie grasso, fumo e polvere, influenzando direttamente l'efficienza della cappa aspirante. Se non viene pulito, il grasso residuo (potenzialmente infiammabile) potrebbe accumularsi sul filtro. Puliscilo con un detergente domestico.

RISOLUZIONE DEI PROBLEMI

Guasto	Possibile Causa	Soluzione
La luce è accesa, ma il motore non funziona	La pala è bloccata	Rimuovere l'ostruzione
	Il condensatore è danneggiato	Sostituire il condensatore
	Il motore è bloccato, cuscinetto danneggiato	Sostituire il motore
	Il filo interno del motore è scollegato o proviene un cattivo odore dal motore	Sostituire il motore
La luce non funziona, il motore non funziona	Lampadina danneggiata	Sostituire la lampadina
	Cavo di alimentazione allentato	Collegare i fili secondo lo schema elettrico
Vibrazione della struttura	La pala è danneggiata e causa vibrazioni	Sostituire la pala
	Il motore non è fissato saldamente	Fissare saldamente la struttura
	Il corpo non è ben fissato	Fissare saldamente la struttura
Aspirazione insufficiente	La distanza tra la cappa e il piano cottura è troppo elevata	Regolare nuovamente la distanza
	Troppa ventilazione da porte o finestre aperte	Scegliere un nuovo posizionamento e reinstallare la macchina

NOTE SULLA PROTEZIONE AMBIENTALE



- Durante la cottura, assicurarsi che vi sia un’adeguata ventilazione affinché la cappa possa
- funzionare in modo efficiente e con un basso livello di rumore.
- Regolare la velocità della ventola in base alla quantità di vapore prodotto durante la cottura. Utilizzare la modalità intensiva solo quando necessario. Più bassa è la velocità della ventola, minore è il consumo di energia.
- Se durante la cottura viene prodotto molto vapore, selezionare una velocità elevata in anticipo. Se il vapore si è già disperso nella cucina, la cappa dovrà funzionare più a lungo.
- Spegnere la cappa quando non è più necessaria.
- Spegnere l’illuminazione quando non è più necessaria.
- Pulire il filtro a intervalli regolari e sostituirlo, se necessario, per migliorare l’efficienza del sistema di ventilazione e prevenire rischi di incendio.
- Tenere sempre il coperchio sulla pentola durante la cottura per ridurre il vapore e la condensa.

SMALTIMENTO DELL'IMBALLAGGIO E DEL PRODOTTO

Smaltire l'imballaggio in modo **ecologico**. Questo apparecchio è etichettato in conformità alla Direttiva Europea 2012/19/UE relativa ai rifiuti di apparecchiature elettriche ed elettroniche (RAEE). La direttiva stabilisce il **quadro di riferimento** per il ritiro e il riciclo degli apparecchi usati, come applicabile in tutta l'UE.

INFORMAZIONI SULL'IMBALLAGGIO:

I materiali di imballaggio del prodotto sono realizzati con materiali riciclabili in conformità alle nostre Normative Nazionali sull'Ambiente. Non smaltire i materiali di imballaggio insieme ai rifiuti domestici o ad altri scarti. Portarli nei punti di raccolta designati dalle autorità locali per il riciclaggio.

Scheda Prodotto

Descrizione	Simbolo	Valore	Unità
Identificazione del modello	ACPE602AX		
Consumo energetico annuo	AFC	22,3	kWh/a
Fattore di incremento del tempo	f	1,2	
Efficienza fluidodinamica	FDE	21,7	
Classe di efficienza fluidodinamica		C	
Indice di efficienza energetica	EEI	52,5	
Classe di efficienza energetica		A	
Portata d'aria misurata al punto di massima efficienza	QBEP	188,2	m³/h
Pressione dell'aria misurata al punto di massima efficienza	PBEP	197	Pa
Portata d'aria massima	QMAX	372,5	m³/h
Portata d'aria alla velocità minima e massima in uso normale, esclusa modalità intensiva o boost		189,4/323,1	m³/h
Portata d'aria in modalità intensiva o boost		/	m³/h
Potenza elettrica assorbita misurata al punto di massima efficienza	WBEP	47,5	W
Potenza nominale del sistema di illuminazione	WL	2	W
Illuminazione media del sistema di illuminazione sulla superficie di cottura		79	Lux

www.aspes.es

aspes@sareteknika.es

902 99 69 01/944 04 14 08