# MANUAL DO UTILIZADOR

## Exaustor De Cozinha

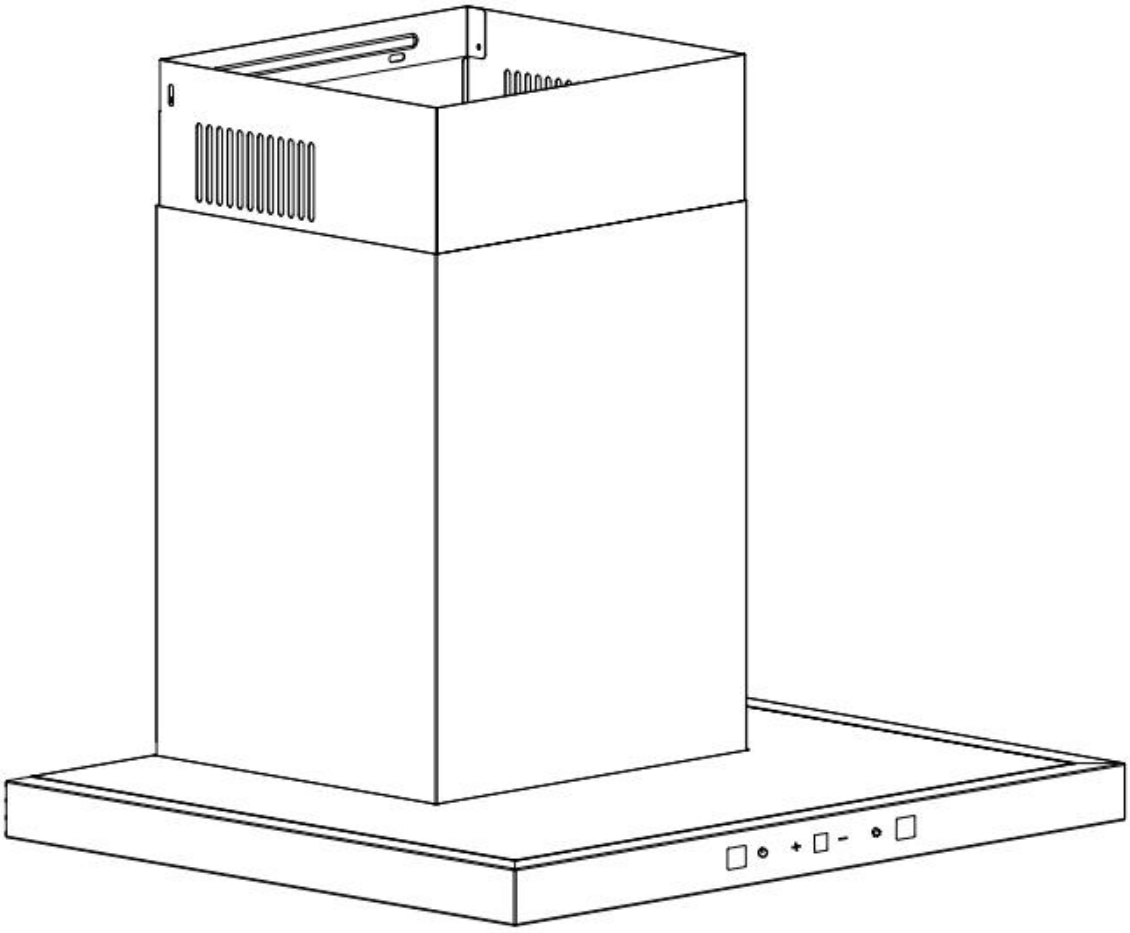

ACPT901AN

Leia este manual com atenção e guarde-o para referência futura.

**Caro cliente,**

Parabéns pela compra deste aparelho. Leia atentamente as seguintes instruções e siga-as para evitar possíveis danos. Não assumimos qualquer responsabilidade por danos causados pelo desrespeito das instruções e utilização indevida.

# Conteúdo


Instruções de segurança ..... 1

Instalação ..... 2

Painel de controlo e funções principais ..... 5

Limpeza e manutenção ..... 6

Solução de problemas ..... 6

Notas sobre a proteção ambiental ..... 7

Considerações sobre o descarte ..... 7

Nota: este aparelho destina-se apenas para uso doméstico!

**INSTRUÇÕES DE SEGURANÇA**

- Obrigado por ter adquirido este exaustor. Leia atentamente o manual de instruções antes de utilizar o exaustor e guarde-o em local seguro.
- O trabalho de instalação deve ser realizado por um eletricista qualificado ou pessoa competente. Antes de utilizar o exaustor, certifique-se de que a voltagem (V) e a frequência (Hz) indicadas no exaustor são exatamente as mesmas que a voltagem e a frequência da sua casa.
- O fabricante e o agente não se responsabilizam por danos causados por instalação e utilização inadequadas.
- As crianças com menos de 8 anos não devem utilizar o exaustor.
- O aparelho não se destina a uso comercial, mas apenas a ambientes domésticos e similares.
- O exaustor e a sua rede filtrante devem ser limpos regularmente para os manter em boas condições de funcionamento
- Antes de limpar, desligue a alimentação na fonte de alimentação principal.
- Limpe o exaustor de acordo com o manual de instruções e mantenha-o afastado do risco de queimaduras.
- Não coloque o exaustor ao lume.
- Se o aparelho não funcionar normalmente, contacte a empresa especializada.
- Este dispositivo só pode ser utilizado por crianças com 8 anos ou mais e pessoas com capacidades físicas, sensoriais e mentais limitadas e/ou falta de experiência e conhecimento, desde que tenham sido instruídas na utilização do dispositivo por uma pessoa responsável que compreenda os riscos.
- Se o cabo de alimentação estiver danificado, deverá ser substituído pelo fabricante, pelo seu agente de assistência ou por pessoa igualmente qualificada para evitar riscos.
- Se o exaustor for utilizado ao mesmo tempo que os aparelhos que queimam gás ou outros combustíveis, o ambiente deve ser adequadamente ventilado.
- Não mexa sob o exaustor do fogão. As peças acessíveis podem ficar quentes quando utilizadas com aparelhos de cozinha.

**Dicas importantes sobre a instalação**

- O ar não deve ser descarregado para uma chaminé utilizada para a exaustão de fumos de aparelhos que queimam gás ou outros combustíveis (não aplicável a aparelhos que apenas descarregam o ar de volta para o ambiente)
- Os regulamentos relativos à descarga de ar devem ser cumpridos.

## INSTALAÇÃO

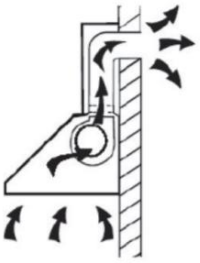

**Preparação**

- Se tiver uma saída para o exterior, o seu exaustor pode ser ligado como na imagem abaixo através de uma conduta de extração (esmalte, alumínio, tubo flexível ou material inflamável com um diâmetro interior de 150 mm)Before installation, turn the unit off and unplug it from the outlet
- o exaustor deve ser colocado a uma distância de 65-75 cm acima da zona de cozedura para um melhor efeito.

**Instalação (ventilação externa)**

**1. O exaustor deve ser colocado a uma distância de 65-75 cm (26-30 polegadas) a superfície de cozedura para obter o melhor efeito.**

**2. Instale o gancho e o suporte interior da chaminé num local adequado depois de a altura de instalação ter sido fixada e mantenha-o alinhado. Utilize parafusos para fixar à parede (ver figura 2).**

**Nota: Os parafusos utilizados para o gancho: parafuso de cabeça escareada cruzada ST4x40mm**

**O parafuso utilizado para o suporte da chaminé: parafuso de rosca de cabeça plana cruzada ST4x40mm**

**3.º Fixe o suporte da chaminé exterior à chaminé exterior com 2 parafusos (ST4x8mm) e certifique-se de que a altura da chaminé interior pode ser ajustada livremente, bem como fixar o tubo extensível. Depois, instale o tubo extensível e a chaminé no exaustor. (ver figura 3).**

**4.º Coloque o exaustor no gancho de parede. (ver figura 4).**

**5. Utilize parafusos (parafuso autorroscante de cabeça plana ST4x40mm) para fixar o suporte exterior da chaminé à parede. (ver figura 3).**

**6.º Fixe a chaminé interior ao suporte da chaminé interior com 2 parafusos (ST4x8mm), fixe a chaminé exterior à parte superior do alojamento do exaustor com 2 parafusos (ST4x8mm). . (ver figura 5)**

**Nota: existem dois furos de segurança posicionados na parte traseira do armário.**

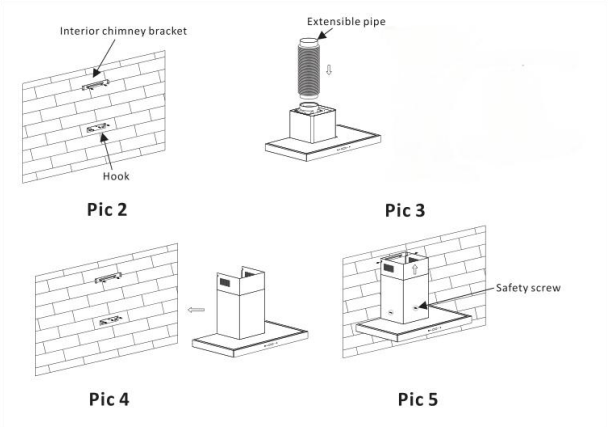


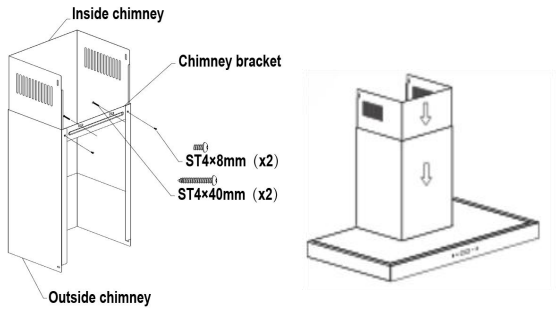


Note: The illustration is a reference image, your device may differ

**Instalação (ventilação interna)**

Caso não tenha saída para o exterior, não é necessário tubo de exaustão e a instalação é semelhante à apresentada na secção “Instalação (Ventilação para o exterior)”.

## Instalar o filtro de carbono

Nota: o filtro de carvão não está incluído.

| 1 | 2 |
|---|---|
| 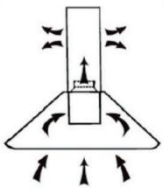 | 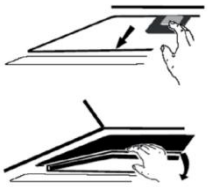 |
| Activated carbon filter can be used to trap odors | In order to install the activated carbon filter, the grease filter should be detached first. Press the lock and pull it downward. |

Nota: A ilustração é uma imagem de referência, o seu dispositivo pode ser diferente

| 3 | 4 |
|---|---|
| 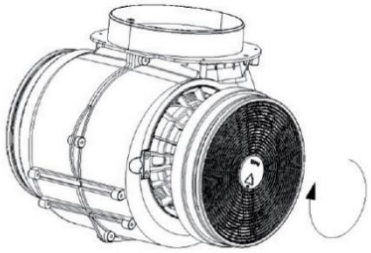 | 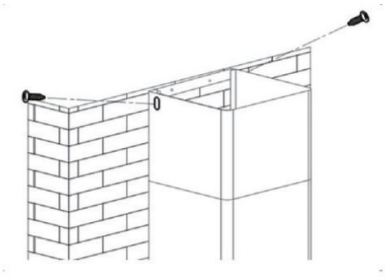 |
| Ligue o filtro de carvão ativado à unidade e rode-o no sentido dos ponteiros do relógio. Repita o mesmo do outro lado. Certifique-se de que o filtro está bem bloqueado. Caso contrário, soltar-se-ia e causaria perigo. Quando o filtro de carvão ativado estiver ligado, o poder de sucção será menor. | Remova toda a película protetora azul da chaminé e do exaustor, a instalação está concluída. |

Nota: A ilustração é uma imagem de referência, o seu dispositivo pode ser diferente

**PAINEL DE CONTROLO E PRINCIPAIS FUNÇÕES**

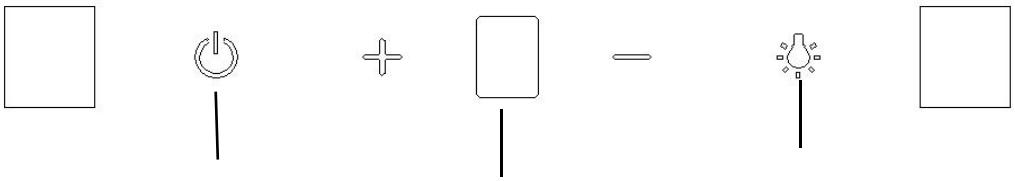

LIGADO/DESLIGADO Ecrã de exibição iluminação

**Botão ON/OFF: Toque no botão ON/OFF, a campainha soará, a luz indicadora acenderá e o ecrã de visualização apresentará 1, indicando que o exaustor está a funcionar à velocidade 1. Toque novamente no botão de alimentação, a campainha soará e o indicador piscará durante 3 minutos, indicando que entrou no estado de desligamento diferido. Após 3 minutos, desligou-se automaticamente. Pode tocar no botão de velocidade para sair do estado de atraso ou tocar novamente no botão ON/OFF para desligar.**

**Quando o exaustor estiver em modo de espera.**
**Toque no botão "+", o ecrã de visualização muda para 1 e é de baixa velocidade.**
**Toque novamente no botão "+", o ecrã de visualização muda para 2 e está na velocidade média.**
**Toque novamente no botão "+" e o ecrã de visualização mudará para 3, a sua velocidade mais elevada.**
**Toque novamente no botão "+" e o ecrã de visualização mudará para 4 e aumentará a velocidade.**
**(nota: a velocidade 4 é a velocidade de arranque, que dura 5 minutos. Durante este período, o botão "+" pisca e volta à velocidade 3 após 5 minutos ou pode tocar no botão "-" para voltar à velocidade 3.)**
**Toque no botão "-", o ecrã de visualização mostra 2 e muda para a velocidade média.**
**Toque novamente no botão "-", o ecrã de visualização mostra 1 e muda para velocidade baixa.**

**Botão de luz t: Toque no botão "luz", a luz acende; e volte a rodar o botão "luz", a luz apaga-se.**

**Função de gestos**
**A mão junto ao interruptor não está a mais de 100 mm, deslize a mão da esquerda para a direita, o botão da luz acenderá, o exaustor arrancará na velocidade 1 e, em seguida, deslize novamente a mão, funcionará na velocidade 2. e depois desliza novamente a mão, ele corre na velocidade 3, e deslize novamente a mão, ele roda na velocidade de impulso. E depois deslize novamente, o exaustor volta a 1, 2, 3, 4 como um ciclo.**
**Quando o exaustor estiver a funcionar, deslize a mão da direita para a esquerda e o exaustor desligar-se-á imediatamente.**

## LIMPEZA E MANUTENÇÃO

Desligue o exaustor antes de fazer a limpeza e manutenção e desligue o aparelho da tomada. As superfícies exteriores são suscetíveis a riscos e manchas. Por isso, não utilize produtos de limpeza abrasivos e limpe qualquer resíduo alcalino ou ácido (sumo de limão, vinagre) imediatamente após a limpeza.

### Painel de controlo

O painel de controlo pode ser limpo com um pano húmido e um detergente suave para a loiça. Antes de limpar, certifique-se de que o pano está limpo e bem torcido. Utilize um pano seco e macio para remover o excesso de humidade após a limpeza.

### Limpeza mensal do filtro de gorduras

Limpar o filtro todos os meses pode evitar qualquer risco de incêndio. O filtro recolhe gordura, fumo e poeira, afetando diretamente a eficiência do exaustor. Se não for limpo, o resíduo de gordura (potencialmente inflamável) ficará saturado no filtro. Limpe-o com detergente de limpeza doméstica.

## SOLUÇÃO DE PROBLEMAS

| Falha | Possível causa | Solução |
|---|---|---|
| Iluminação acesa, mas motor não funciona | A folha bloqueou | Livre-se do bloqueio |
| | O condensador está danificado | Substitua o condensador |
| | O motor travou,<br>Rolamento danificado | Substituir o motor |
| | Fio interior do motor desligado ou mau cheiro do motor | Substituir o motor |
| A iluminação não funciona, motor não funciona | Iluminação danificada | Substituir a iluminação |
| | O cabo de alimentação está solto | Ligue os fios conforme o esquema elétrico |
| Tremor do corpo | A folha danificada provoca tremores | Substituir folha |
| | O motor não está bem pendurado | Trave o corpo firmemente |
| | O corpo não está bem pendurado | Fixe o corpo firmemente |
| Sucção insuficiente | A distância entre o corpo e o tecto a gás é demasiado longa | Reajuste a distância |
| | Muita ventilação por portas ou janelas abertas | Escolha um novo local e simule a máquina |

## NOTAS SOBRE PROTEÇÃO AMBIENTAL

- Durante a cozedura, certifique-se de que existe fornecimento de ar suficiente para que o exaustor possa operar com eficiência e baixo ruído de funcionamento.
- Ajuste a velocidade do ventilador de acordo com a quantidade de vapor produzida durante a cozedura. Utilize o modo intensivo apenas quando necessário. Quanto menor for a velocidade do ventilador, menos energia é consumida.
- Se forem produzidas grandes quantidades de vapor durante a cozedura, selecione uma velocidade elevada do ventilador em tempo útil. Se o vapor da cozedura já se tiver dispersado na cozinha, o exaustor deverá ser operado durante mais tempo.
- Desligue o exaustor quando já não precisar dele
- Desligue a iluminação quando já não precisar dela
- Limpe o filtro a intervalos regulares e substitua-o se necessário para aumentar a eficácia do sistema de ventilação e evitar riscos de incêndio.
- Coloque sempre a tampa ao cozinhar para reduzir o vapor e a condensação.

**DESCARTE DE EMBALAGEM E PRODUTO**

Descarte as embalagens de maneira ecologicamente correta. Este aparelho está

etiquetado de acordo com a Diretiva Europeia 2012/19/UE relativa a aparelhos elétricos e eletrónicos usados (resíduos de equipamentos elétricos e eletrónicos - REEE). A diretriz determina o quadro para a devolução e reciclagem de aparelhos usados, conforme aplicável em toda a UE.



INFORMAÇÕES DA EMBALAGEM: Os materiais de embalagem do produto são fabricados a partir de materiais recicláveis de acordo com nossos Regulamentos Ambientais Nacionais. Não descarte os materiais de embalagem junto com o lixo doméstico ou outros resíduos. Leve-os aos pontos de recolha de materiais de embalagem designados pelas autoridades locais.

Ficha do produto

| **Descrição** | **Símbolo** | Valor | Unidade |
|---|---|---|---|
| **Identificação do modelo** | ACPT901AN | | |
| **Consumo anual de energia** | $AEC_{hood}$ | 20,3 | kWh/a |
| **Fator de aumento do tempo** | f | 0,6 | |
| **Eficiência dinâmica de fluidos** | $FDE_{hood}$ | 37,7 | |
| **Classe de eficiência dinâmica de fluidos** | | A | |
| **Índice de Eficiência Energética** | $EEI_{hood}$ | 32,5 | |
| **Classe de eficiência energética** | | A++ | |
| **Taxa de fluxo de ar medida no melhor ponto de eficiência** | $Q_{BEP}$ | 320,0 | $m^3/h$ |
| **Pressão de ar medida no melhor ponto de eficiência** | $P_{BEP}$ | 350,0 | Pa |
| **Fluxo de ar máximo** | $Q_{MAX}$ | 634,1 | $m^3/h$ |
| **caudal de ar à velocidade mínima e máxima em utilização normal, intensiva ou boost excluídos** | | 252,2/596,8 | $m^3/h$ |
| **fluxo de ar em configuração intensiva ou de reforço** | | 958 | $m^3/h$ |
| **Entrada de energia elétrica medida no melhor ponto de eficiência** | $W_{BEP}$ | 82,6 | W |
| **Potência nominal do sistema de iluminação** | $W_L$ | 3,0 | W |
| **Iluminação média do sistema de iluminação na superfície de cozedura** | $E_{middle}$ | 105 | Lux |
| **Eficiência de iluminação** | $LE_{hood}$ | 35 | lx/W |
| **Classe de eficiência de iluminação** | | A | |
| **Eficiência de filtragem de gordura** | $GFE_{hood}$ | 69,5 | % |
| **Classe de eficiência de filtragem de gordura** | | D | |
| **consumo de energia em modo de esper** | $P_s$ | / | W |
| **consumo de energia no modo desligado** | $P_o$ | 0,4 | W |
| **Nível de potência sonora** | $L_{WA}$ | 51/68 | dB |

www.aspes.es
aspes@sareteknika.es
902 99 69 01/944 04 14 08