aspes

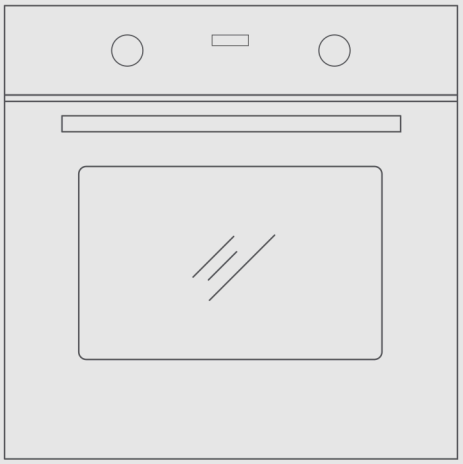

FOUR ENCASTRABLE

Manuel d'instructions

AHM8700DCN

Avant d'utiliser ce produit, veuillez lire attentivement le manuel et le conserver pour toute consultation future.

INDEX

INFORMATIONS SUR LA SÉCURITÉ	**INFORMATIONS SUR LA SÉCURITÉ**	**1–3**
INSTALLATION	Schéma meuble (meuble debout)	4
	Schéma meuble (meuble au sol)	5
	Instructions importantes pour l'installation	6
	Étapes d'installation	7
INTRODUCTION AU PRODUIT	Introduction au panneau de commande	8
	Introduction des modes	9
	Première utilisation	10
	Étapes d'utilisation	10
ACCESSOIRES	Accessoires inclus	13
	Utilisation des accessoires	13
NETTOYAGE ET ENTRETIEN	Méthode de nettoyage	14
	Remplacement de la lampe	15
GESTION DES PANNES	GESTION DES PANNES	16
PARAMÈTRES TECHNIQUES	PARAMÈTRES TECHNIQUES	16
RECYCLAGE DU PRODUIT	RECYCLAGE DU PRODUIT	17

INFORMATIONS DE SÉCURITÉ

Merci de votre achat ! Veuillez lire toutes les instructions avant d'utiliser cet appareil.

Ce livret contient des informations précieuses concernant le fonctionnement, l'entretien et le service après-vente. Conservez-le en lieu sûr pour toute consultation future.

Si l'appareil est vendu ou transféré à un nouveau propriétaire, ou si vous déménagez en laissant l'appareil, assurez-vous que ce livret soit fourni avec l'appareil afin que le nouveau propriétaire puisse se familiariser avec son fonctionnement et les avertissements pertinents.

CES AVERTISSEMENTS SONT FOURNIS DANS L'INTÉRÊT DE LA SÉCURITÉ. VEUILLEZ LES LIRE ATTENTIVEMENT AVANT D'INSTALLER OU D'UTILISER L'APPAREIL.

Pour garantir l'EFFICACITÉ et la SÉCURITÉ de cet appareil, il est recommandé de :

- Contacter uniquement les centres de service agréés par le revendeur
- Utiliser uniquement des pièces de rechange d'origine

1. Lors de la première mise en marche du four, une odeur désagréable peut se dégager. Cela est dû aux agents liants utilisés dans les panneaux isolants internes.
2. Il est recommandé de faire fonctionner l'appareil à vide avec la fonction de cuisson conventionnelle à 250 °C pendant 90 minutes pour éliminer les impuretés dans la cavité.
3. Lors de la première utilisation, de la fumée ou une forte odeur peuvent apparaître ; c'est normal. Attendre que l'odeur disparaisse avant d'insérer des aliments. Utiliser le produit dans un endroit bien ventilé.
4. L'appareil et ses parties accessibles deviennent chauds pendant l'utilisation. Éviter de toucher les éléments chauffants. Les enfants de moins de 8 ans doivent être tenus à l'écart, sauf sous étroite surveillance.
5. Si la surface est endommagée ou fissurée, débrancher l'appareil pour éviter les chocs électriques.
6. Cet appareil peut être utilisé par des enfants à partir de 8 ans et par des personnes ayant des capacités physiques, sensorielles ou mentales réduites, ou un manque d'expérience, uniquement sous surveillance ou après avoir reçu des instructions appropriées. Les enfants ne doivent pas jouer avec l'appareil. Le nettoyage et l'entretien ne doivent pas être effectués par des enfants sans surveillance.

7. Pendant l’utilisation, l’appareil devient très chaud. Faites attention à ne pas toucher les éléments chauffants à l’intérieur du four.
8. Ne pas laisser les enfants s’approcher du four lorsqu’il fonctionne, surtout lorsque la fonction grill est activée.
9. S’assurer que l’appareil est éteint avant de remplacer la lampe du four afin d’éviter les chocs électriques.
10. Un dispositif de déconnexion doit être intégré au câblage fixe, conformément aux normes électriques.
11. Les enfants doivent être surveillés afin qu’ils ne jouent pas avec l’appareil.
12. Cet appareil n’est pas destiné à être utilisé par des personnes (y compris les enfants) ayant des capacités physiques, sensorielles ou mentales réduites, ou manquant d’expérience, sauf sous surveillance ou après instruction adéquate.
13. Les parties accessibles peuvent devenir chaudes pendant l’utilisation. Tenir les jeunes enfants à l’écart.
14. Un dispositif de déconnexion à tous les pôles doit être intégré au câblage fixe, conformément aux normes.
15. Si le câble d’alimentation est endommagé, il doit être remplacé par le fabricant, un centre de service ou une personne qualifiée afin d’éviter tout danger.
16. Ne pas utiliser de détergents abrasifs ni de grattoirs métalliques pour nettoyer la vitre de la porte du four, car ils pourraient rayer ou casser le verre.
17. Utiliser uniquement les températures recommandées pour ce four.
18. Ne pas utiliser de nettoyeur vapeur.
19. L’appareil n’est pas destiné à être actionné par un minuteur externe ou un système de commande à distance séparé.
20. Les instructions pour les fours avec grilles doivent inclure les détails pour l’installation correcte des clayettes.

21–27

1. Non utilizzare il forno a piedi nudi. Indossare sempre calzature e non toccare il forno con mani o piedi bagnati o umidi.
2. Per il forno: lo sportello non dovrebbe essere aperto frequentemente durante la cottura.
3. L'installazione deve essere effettuata da un tecnico autorizzato.
4. Il produttore non è responsabile per eventuali danni causati da un'installazione errata o da personale non autorizzato.
5. Quando lo sportello o il cassetto del forno è aperto, non appoggiare oggetti sopra, per evitare di danneggiare lo sportello o sbilanciare l'apparecchio.
6. Alcune parti del forno possono restare calde a lungo: attendere che si raffreddino prima di toccarle, specialmente i punti esposti direttamente al calore.
7. Se non si utilizza l'apparecchio per un lungo periodo, si consiglia di scollegarlo dalla corrente.
8. Questo apparecchio è destinato esclusivamente all'uso domestico.

DICHIARAZIONE DI CONFORMITÀ

Dopo aver disimballato il forno, assicurarsi che non sia danneggiato in alcun modo.

Se si hanno dubbi, non utilizzare il forno e contattare personale qualificato.

Tenere i materiali di imballaggio come sacchetti di plastica, polistirolo o chiodi fuori dalla portata dei bambini, poiché possono rappresentare un pericolo per la loro sicurezza.

INSTALLATION

1. 1. L'appareil étant constamment mis à jour, en cas de différences entre l'image et le produit réel, c'est le produit réel qui fait foi.
   2. L'épaisseur du panneau du meuble doit être de 20 mm.
   3. Si la prise électrique est située derrière l'appareil, la profondeur du meuble doit être augmentée de 590 mm à 620 mm minimum.
   4. Les dimensions indiquées sont en mm.

Schéma du meuble (Meuble sur pied)

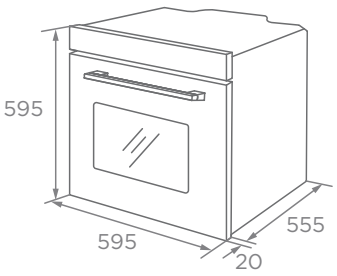

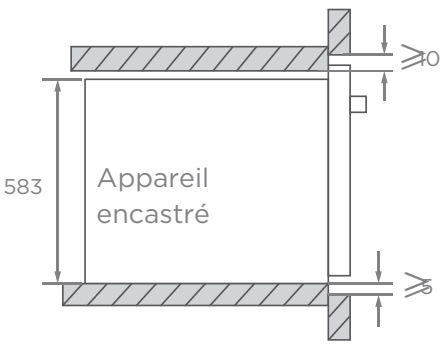

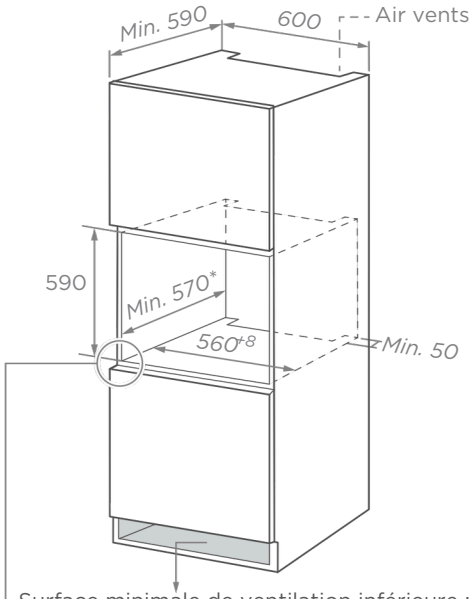

Surface minimale de ventilation inférieure : 250 mm²

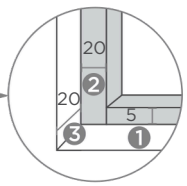

❶ 5 mm en haut et en bas
2 20 mm à gauche et à droite
❷ 3 20 mm d'épaisseur du panneau de porte

❸

Schéma du meuble (Base au sol)

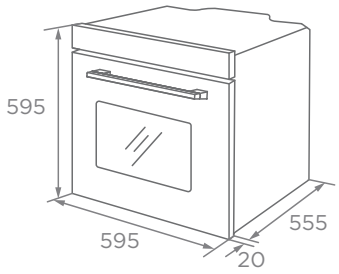

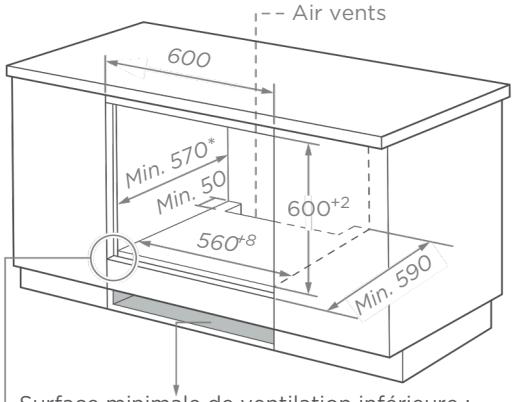

Surface minimale de ventilation inférieure : 250 mm²

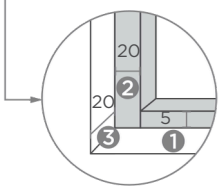

❶ 5 mm pour le panneau de porte en haut et en bas

❷ 20 mm pour le panneau de porte à gauche et à droite

❸ 20 mm pour l'épaisseur du panneau de porte

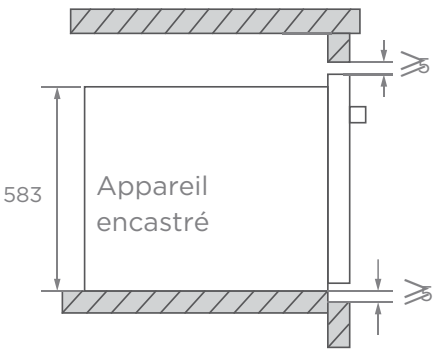

Sans plaque de cuisson

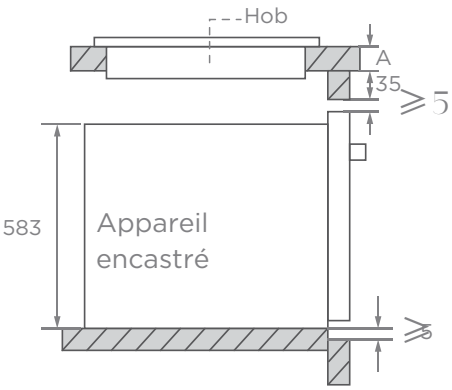

Avec plaque de cuisson

Si l'appareil est installé sous une plaque de cuisson, l'épaisseur minimale du plan de travail A est la suivante :

Type de plaque de cuisson	Épaisseur min. A
Plaque à induction	37 mm
Plaque à induction à surface complète	47 mm
Plaque à gaz	30 mm
Plaque électrique	27 mm

Instructions Importantes pour l'Installation

⚠ Contenu obligatoire [obligatoire]

1. Le fonctionnement sécurisé de cet appareil est garanti uniquement s'il est installé par des professionnels et selon les présentes instructions.
2. L'installateur est responsable de tout dommage résultant d'une installation incorrecte.
3. L'installation complète de l'appareil nécessite deux techniciens qualifiés.
4. Porter des gants secs et de protection pour éviter les rayures ou les chocs électriques.
5. Les meubles doivent résister à la chaleur jusqu'à 90°C, et les panneaux frontaux jusqu'à 70°C.
6. Utiliser une prise de courant de 16A.

🚫 Contenu interdit [interdit]

1. Ne pas installer l'appareil derrière une porte décorative ou une porte de meuble de cuisine : cela pourrait entraîner une surchauffe.
2. Vérifiez l'état de l'appareil après le transport : ne le branchez pas s'il est endommagé.
3. Ne pas obstruer les ouvertures d'aération de l'appareil ni l'espace entre le meuble et le four.
4. Faire très attention lors du déplacement ou de l'installation : l'appareil est lourd, ne pas le soulever par la poignée.
5. Si le cordon ou la fiche sont endommagés, arrêter immédiatement l'utilisation de l'appareil pour éviter incendies, chocs électriques ou blessures.

💡 Contenu informatif [note]

1. Faire attention pendant le déplacement ou l'installation pour éviter d'endommager l'appareil ou les meubles.
2. Avant la mise en marche, retirer tous les matériaux d'emballage et les accessoires de la cavité.
3. La prise de courant doit être facilement accessible pour l'utilisateur (par exemple à côté du meuble).
4. Après l'installation, s'assurer que la fiche est bien insérée dans la prise.
5. Se référer au "Schéma du meuble" pour les exigences de profondeur.
6. L'espace entre le fond du meuble et le panneau arrière (ou le mur) doit être d'au moins 50 mm.

Étapes d’installation

1. Personnalisez le meuble selon le "Schéma du meuble".
2. Avant l’installation, vérifiez la prise électrique et la mise à la terre, et assurez-vous que les dimensions du meuble sont conformes aux exigences d’installation.
3. Placez l’appareil à l’emplacement prévu dans la cuisine, installez-le dans un meuble vertical et branchez l’alimentation.
4. Pour localiser les trous de fixation, ouvrez la porte du four et regardez le côté intérieur du cadre (comme illustré sur l’image).
5. Fixez l’appareil au meuble à l’aide de deux chevilles en caoutchouc A et des vis B fournies avec l’appareil.

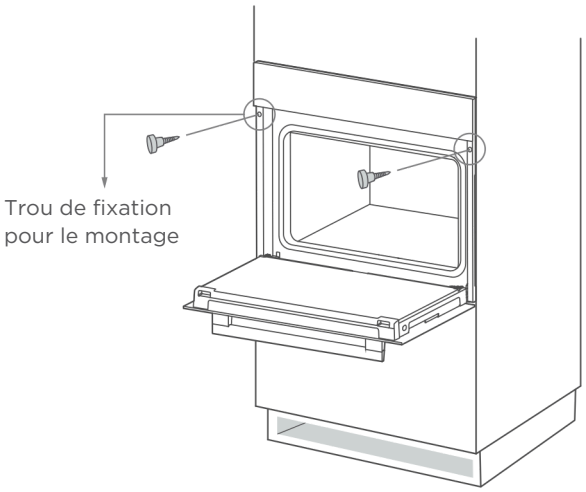

INTRODUCTION AU PRODUIT

Lors du retrait des aliments, porter des gants isolants pour éviter les brûlures !
Pendant l'ouverture de la porte du four, faire attention à la vapeur.
Ouvrir la porte avec une inclinaison réduite afin d'éviter que la vapeur n'atteigne directement le visage.
Comme le produit est en constante mise à jour, en cas de différences entre le produit réel et l'image, se référer au produit réel.

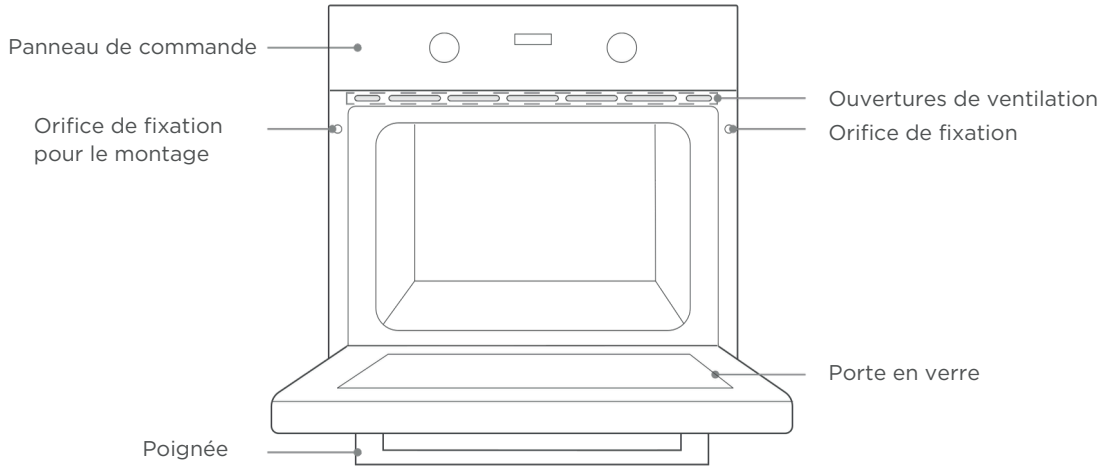

Introduction au panneau de commande

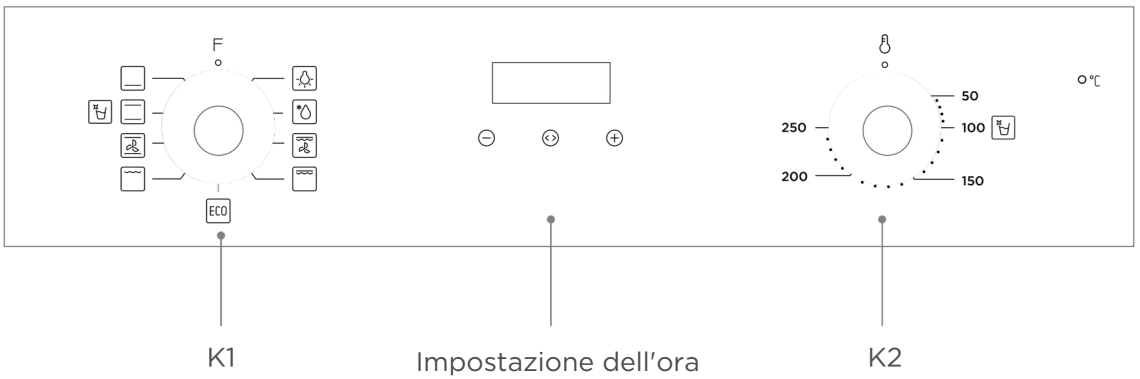

K1 : Pour sélectionner les fonctions du four
Réglage de l'heure : Pour régler la durée de cuisson
K2 : Pour régler la température

Introduction des modes

Mode	Description du mode
💡 **Lampe**	Le processus de cuisson peut être observé grâce à l'éclairage interne. (*Non disponible en mode ECO*).
🌀 **Décongélation**	La circulation d'air à température ambiante permet une décongélation rapide sans chauffage.
🔥 **Double gril avec ventilateur**	L'élément radiant et l'élément supérieur fonctionnent avec le ventilateur.
🔥 **Double gril**	L'élément radiant et l'élément supérieur sont actifs.
🔥 **Gril simple**	L'élément gril interne s'allume et s'éteint pour maintenir la température. Recommandé pour de petites quantités.
❄️ **Convection + ventilateur**	Ventilateur + résistances supérieure et inférieure pour une cuisson homogène et dorée, idéale pour la viande.
🔥 **Convection**	Les résistances supérieure et inférieure fonctionnent ensemble pour une cuisson traditionnelle.
🔥 **Chauffage inférieur**	La chaleur provient des tubes dans la partie inférieure. Utilisé pour maintenir au chaud ou pour dorer.
♻️ **ECO**	Pour une cuisson économe en énergie : cuisson douce avec chaleur venant du haut et du bas.
💧 **Nettoyage à la vapeur**	La vapeur adoucit les résidus alimentaires ou de graisse dans la cavité.

Première utilisation
Avant d'utiliser le four pour la première fois, il est nécessaire de nettoyer le four et les accessoires.

1. Retirer les protections de l'emballage du four.
2. Retirer tous les accessoires (ex. lèchefrite, grilles, mousse, etc.) de la cavité.
3. Nettoyer soigneusement les accessoires avec de l'eau savonneuse et un chiffon ou une brosse douce.
4. Nettoyer la cavité et les surfaces du four avec un chiffon doux humide.
5. Pour éviter les incendies, s'assurer qu'aucun matériau d'emballage ou accessoire n'a été laissé dans le four.
6. Pendant la première utilisation, maintenir la cuisine bien aérée (ouvrir la hotte et les fenêtres). Tenir les enfants et les animaux à l'écart et fermer les portes des pièces adjacentes.
7. Lors de la première utilisation, le revêtement anticorrosion du tube chauffant peut s'évaporer et dégager une odeur forte ou de la fumée : c'est un phénomène normal.

🔄 Démarrer le four avec le mode suivant pour compléter le processus :

Fonction	Température	Durée
Conventionnel	250 °C	0,5 – 1 heure

Étapes d'utilisation
Réglage de l'horloge
Lorsque le four est connecté pour la première fois, il est nécessaire de régler l'horloge.
🔷 Remarque : l'horloge est en format 24h.

1. Appuyer sur "−" ou "+" pour régler l'heure.
2. Appuyer sur "◎" pour confirmer.
3. Appuyer à nouveau sur "−" ou "+" pour régler les minutes.
4. Appuyer sur "◎" pour terminer le réglage.

Utilisation normale

1. Tourner le bouton K1 pour sélectionner la fonction souhaitée.
2. Tourner le bouton K2 pour régler la température.
3. Régler le temps avec le bouton ◎.
4. À la fin de la cuisson, ramener tous les boutons sur la position "0".

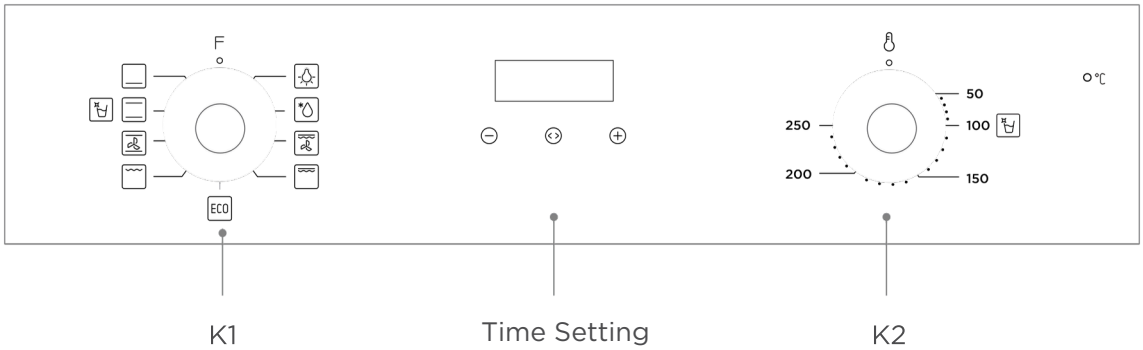

Réglage du mode
En mode veille, maintenez le bouton "◎" pendant 3 secondes pour accéder au mode manuel : l'icône "🔔" s'allumera.
En mode manuel, appuyez sur le bouton "◎" pour sélectionner le mode de cuisson :
manuel → minuterie → dur → End → manuel
Les modes de cuisson automatiques pouvant être définis sont semi-automatiques : dur ou End.
Si l'écran n'affiche pas l'icône "🔔", le four ne fonctionnera pas et ne chauffera pas.
Le four fonctionne uniquement si l'icône "🔔" est visible à l'écran.
Remarques

1. Mode manuel – Le temps de cuisson est contrôlé par l'utilisateur.
2. Minuterie – Permet de définir un rappel sonore à l'heure souhaitée.
3. Dur – Permet de définir un intervalle de cuisson.
4. End – Permet de définir une heure précise de fin de cuisson.

Mode manuel
En mode manuel, l'heure actuelle et le symbole "🔔" sont affichés.
Le four fonctionne en permanence et le temps de cuisson est géré manuellement.
Remarques

1. Après 5 heures sans opération, l'heure affichée commencera à clignoter.
2. Après 10 heures, le four revient en mode veille.
3. Lorsque l'heure clignote, pour revenir au mode manuel, appuyez sur "−" ou "+".

Minuterie
Ce mode sert uniquement de rappel.

1. Appuyez sur le bouton "◎" pour sélectionner la fonction "minuterie". L'icône correspondante "⏰" commencera à clignoter.
2. Appuyez sur "−" ou "+" pour définir l'heure du rappel (voir "Réglage de l'horloge").
3. Une fois réglé, appuyez sur "◎" pour confirmer. L'icône "⏰" restera allumée.
4. Lorsque le temps est écoulé, le four émet un signal sonore et l'icône "⏰" clignote à l'écran.
5. À ce moment-là, appuyez sur n'importe quelle touche pour annuler le rappel.

Temps de cuisson "dur"
Si le mode dur est réglé sur 1 heure, la cuisson se termine après 1 heure.

1. Maintenez le bouton "◎" enfoncé jusqu'à ce que l'écran affiche "dur".
2. Appuyez sur "−" ou "+" pour régler le temps en mode dur (voir section "Réglage de l'horloge"). Le temps maximum réglable est de 10 heures.
3. Après avoir confirmé l'horaire, appuyez sur le bouton "◎" pour démarrer. Les icônes "🔔" et "A" restent alors allumées.
4. Si dur est réglé sur 1 heure, à la fin du temps un signal sonore indique la fin de la cuisson et l'icône "A" clignote.
5. Appuyez sur n'importe quelle touche pour revenir en veille, arrêter le signal sonore et faire disparaître l'icône "A".

Temps de fin de cuisson
La cuisson commence à l'heure actuelle et se termine à l'heure définie.

1. Maintenez le bouton "◎" enfoncé jusqu'à ce que l'écran affiche "End".
2. Appuyez sur "−" ou "+" pour régler l'heure de fin (voir "Réglage de l'horloge").
3. Après avoir confirmé, appuyez sur le bouton "◎" pour démarrer. Les icônes "🔔" et "A" restent allumées.
4. Lorsque l'heure de fin coïncide avec celle du système, le four émet un signal sonore, l'icône "🔔" s'éteint et "A" clignote.
5. Appuyez sur n'importe quelle touche pour revenir en veille, arrêter le signal sonore et faire disparaître l'icône "A".

Précautions pour l'utilisation du minuteur

1. Lors du réglage du temps, maintenez "−" ou "+" pendant 3 secondes pour augmenter ou diminuer le temps en continu.
2. En mode alarme ou automatique, maintenez "+" ou "◎" pour annuler toutes les programmations et revenir en veille.
3. En mode minuterie, si aucun bouton n'est pressé pendant 5 minutes, l'appareil revient en mode manuel.
4. Lors du réglage, maintenez "◎" plus de 3 secondes pour annuler la programmation actuelle et revenir en mode manuel.
5. En mode minuterie, il est possible de sélectionner soit le réveil, soit la cuisson automatique, mais pas les deux.

ACCESSOIRES

Étant donné que les produits et les accessoires sont constamment mis à jour, en cas de différence entre l'objet réel et l'image ci-dessous, se référer au produit réel.
Votre appareil est fourni avec une série d'accessoires. Vous trouverez ici un aperçu des accessoires inclus ainsi que des informations sur leur utilisation correcte.

Accessoires inclus
Votre appareil est équipé des accessoires suivants :

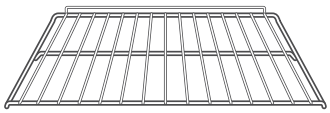

Grille pour barbecue
Pour griller les aliments ou placer des récipients résistants à la chaleur.

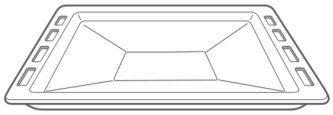

Lèchefrite
Pour cuire de grandes quantités de nourriture ou recueillir les résidus.

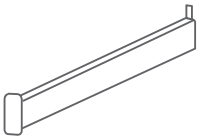

Rails coulissants
(Uniquement pour certains modèles)

Utilisation des accessoires
Pour un fonctionnement correct du four, la grille et la lèchefrite doivent être placées uniquement au premier et au cinquième niveau.
Lorsqu'elles sont utilisées ensemble, la lèchefrite doit être placée sous la grille.

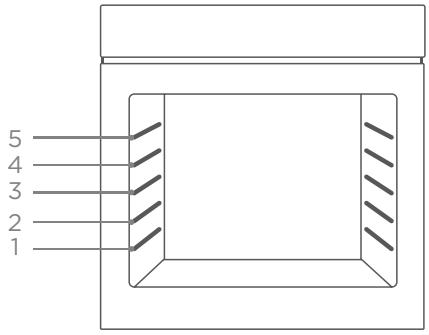



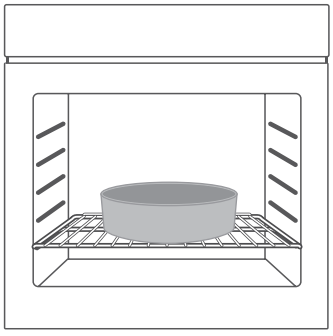

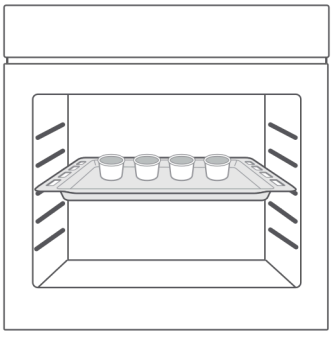

NETTOYAGE ET ENTRETIEN

Débranchez l'alimentation avant de procéder au nettoyage et à l'entretien.
Pour garantir la longévité de l'appareil, il est conseillé de le nettoyer fréquemment.

Méthode de nettoyage 1

1. Après la cuisson, attendre que le four ait complètement refroidi.
2. Retirer les accessoires, les rincer à l'eau chaude et les sécher.
3. Utiliser un chiffon chaud pour enlever les résidus d'aliments ou de graisse à l'intérieur du four.
4. Nettoyer la surface extérieure avec un chiffon doux imbibé de détergent, puis sécher.

Méthode de nettoyage 2

1. Après la cuisson, attendre que le four ait complètement refroidi.
2. Retirer les accessoires, les rincer à l'eau chaude et les sécher.
3. Retirer les résidus d'aliments et les taches d'huile de la cavité interne.
4. Nettoyer la surface du four avec un chiffon doux imbibé de détergent, puis sécher.
5. Démarrer la fonction de nettoyage à la vapeur comme suit :
6. a. Verser environ 250 ml d'eau purifiée et une petite quantité de détergent dans la cavité et bien mélanger.
7. b. Avec la porte du four fermée, tourner le bouton K1 sur la position "💧".
8. c. Tourner le bouton K2 sur la position "100°C".
9. d. Sélectionner le mode dur et régler le temps à 30 minutes.
10. e. Appuyer sur le bouton "(◎)" pour démarrer.
11. Une fois la fonction de nettoyage à la vapeur terminée, attendre que le four refroidisse complètement.
12. Sécher la cavité interne avec une éponge absorbante ou un chiffon doux.

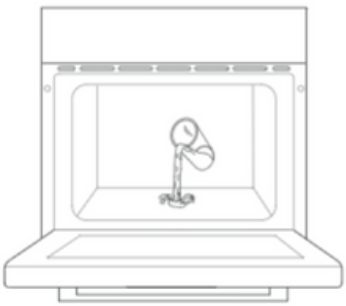

Remarques

1. Ne pas utiliser d'ustensiles pointus, de brosses dures ou de détergents corrosifs pour éviter d'endommager le four et ses accessoires.
2. Ne pas utiliser d'éponges abrasives ni de spatules métalliques pour nettoyer la vitre de la porte du four.

Remplacement de la lampe

1. Éteindre l'appareil et débrancher l'alimentation. S'assurer que les parties internes sont froides avant de les toucher.
2. Retirer le couvercle de la lampe en le tournant dans le sens inverse des aiguilles d'une montre (remarque : il peut être bloqué), puis remplacer la lampe par un modèle du même type.
3. Insérer la nouvelle ampoule, qui doit résister jusqu'à 300 °C.
4. Pour le remplacement, contacter le centre de service local.
5. Remonter le couvercle.
6. En cas de doute, consulter un électricien qualifié.

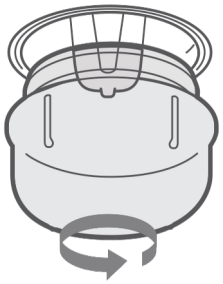

⚠ AVERTISSEMENT :
Pour éviter les chocs électriques, s'assurer que l'appareil est éteint et complètement froid avant de retirer le verre de la lampe.

GESTION DES PANNES

Si le problème ne peut pas être résolu ou si d'autres problèmes surviennent, veuillez contacter le service après-vente.

Phénomène de panne	Causes possibles	Méthode de résolution
Après la cuisson, l'appareil émet encore un bruit (bruit de la ventilation en marche).	Délai d'arrêt du ventilateur, utilisé pour la dissipation de la chaleur.	En conditions normales, les aliments peuvent être retirés sans traitement. Ne pas débrancher le ventilateur pendant son fonctionnement.
Un bruit se fait entendre dans la cavité du four lorsqu'il est en marche.	1. Dilatation et contraction de la cavité par effet de chaleur/froid. 2. La cavité n'a pas été nettoyée depuis longtemps et accumule de la graisse.	1. Phénomène normal, pas d'intervention nécessaire. 2. Nettoyer la résistance et la cavité du four avec un chiffon doux.
Une odeur désagréable est perceptible lors de la première utilisation.	Résistance avec revêtement anticorrosion, odeur due au premier chauffage.	Lors de la première utilisation, chauffer la cavité dans un endroit bien ventilé pendant une demi-heure.
L'appareil dégage de la fumée.	1. Défaillance du produit. 2. Résidus d'huile ou de nourriture non nettoyés dans la cavité du four.	1. Éteindre l'appareil et contacter le service. 2. Nettoyer la résistance et la cavité avec un chiffon doux
La nourriture n'est pas cuite.	1. Temps de cuisson trop court. 2. Portions trop grandes.	1. Prolonger le temps de cuisson. 2. Couper les aliments en petits morceaux ou cuire en plusieurs fois.
La lumière du four ne s'allume pas.	La lampe du four est cassée.	Contacter le service après-vente.

PARAMÈTRES TECHNIQUES

Modèle	AHM8700DCN
Volume utile	70 L
Consommation électrique, cavité traditionnelle	0,99 kWh/cycle
Consommation électrique, cavité ventilée	0,79 kWh/cycle
Classe d'efficacité énergétique	A
Indice d'efficacité énergétique	947.0
Tension nominale	220–240 V~
Fréquence nominale	50 Hz – 60 Hz
Puissance électrique	3,0 kW

CONSOMMATION D'ÉNERGIE

Informations sur la consommation d'énergie et le temps nécessaire pour atteindre le mode basse consommation.
Mode veille : 0,8 W
Temps maximal nécessaire pour que le four passe automatiquement en mode basse consommation ou état applicable : 20 minutes

RECYCLAGE DU PRODUIT

Ce symbole figurant sur le produit ou dans le manuel d'instructions indique que l'appareil doit être éliminé séparément des déchets ménagers à la fin de son cycle de vie.

Un système local de recyclage séparé est disponible. Pour plus d'informations, contactez les autorités locales ou le revendeur auprès duquel le produit a été acheté.





Lorsque vous déballez le four, assurez-vous qu'il n'a subi aucun dommage. En cas de doute, ne l'utilisez pas : contactez une personne qualifiée.

Gardez les matériaux d'emballage, tels que les sacs en plastique, le polystyrène ou les clous, hors de portée des enfants, car ils sont dangereux.