aspes

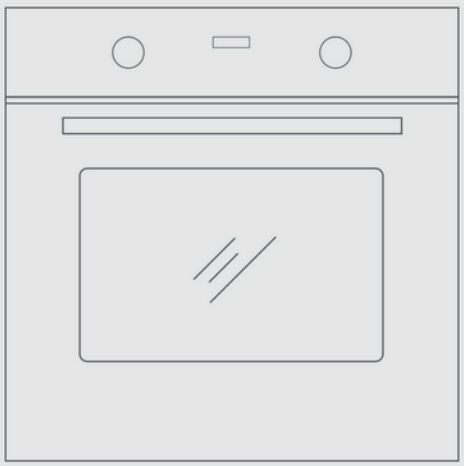

BUILT-IN OVEN

Manuale di Istruzioni

AHM8700DCN

Prima di utilizzare questo prodotto, leggere attentamente il manuale e conservarlo per future consultazioni.

INDICE

INFORMAZIONI SULLA SICUREZZA	**INFORMAZIONI SULLA SICUREZZA**	**1–3**
INSTALLAZIONE	Schema mobile (mobile in piedi)	4
	Schema mobile (mobile a terra)	5
	Istruzioni importanti per l'installazione	6
	Fasi di installazione	7
INTRODUZIONE AL PRODOTTO	Introduzione al pannello di controllo	8
	Introduzione modalità	9
	Primo utilizzo	10
	Fasi di utilizzo	10
ACCESSORI	Accessori inclusi	13
	Utilizzo degli accessori	13
PULIZIA E MANUTENZIONE	Metodo di pulizia	14
	Sostituzione lampada	15
GESTIONE DEI GUASTI	GESTIONE DEI GUASTI	16
PARAMETRI TECNICI	PARAMETRI TECNICI	16
RICICLAGGIO DEL PRODOTTO	RICICLAGGIO DEL PRODOTTO	17

INFORMAZIONI SULLA SICUREZZA

Grazie per averci scelto! Si prega di leggere tutte le istruzioni prima di utilizzare questo apparecchio.

Questo libretto contiene informazioni preziose sul funzionamento, la manutenzione e l'assistenza. Conservarlo in un luogo sicuro per consultazioni future.

Nel caso in cui l'apparecchio venga venduto o ceduto a un altro proprietario, o in caso di trasloco lasciando l'apparecchio, assicurarsi sempre che il libretto venga fornito con l'apparecchio affinché il nuovo proprietario possa familiarizzare con il funzionamento dell'apparecchio e con gli avvertimenti pertinenti.

QUESTI AVVISI SONO FORNITI NELL'INTERESSE DELLA SICUREZZA. LEGGILI ATTENTAMENTE PRIMA DELL'INSTALLAZIONE O DELL'USO DELL'APPARECCHIO.
Per garantire l'EFFICIENZA e la SICUREZZA di questo apparecchio, si consiglia di:

- Rivolgersi solo ai Centri Assistenza autorizzati dal rivenditore
- Utilizzare sempre ricambi originali

1. Quando il forno viene acceso per la prima volta, può emettere un odore sgradevole. Ciò è dovuto agli agenti leganti utilizzati nei pannelli isolanti interni.
2. Si consiglia di far funzionare l'apparecchio vuoto con la funzione di cottura convenzionale a 250°C per 90 minuti per eliminare le impurità nella cavità.
3. Al primo utilizzo, potrebbe esserci fumo o odore forte, che è normale. Attendere che l'odore scompaia prima di inserire alimenti. Utilizzare il prodotto in un ambiente ben ventilato.
4. L'apparecchio e le sue parti accessibili diventano caldi durante l'uso. Evitare di toccare gli elementi riscaldanti. I bambini sotto gli 8 anni devono essere tenuti lontani, salvo stretta supervisione.
5. Se la superficie è danneggiata o incrinata, scollegare l'apparecchio per evitare scosse elettriche.
6. Questo apparecchio può essere utilizzato da bambini a partire da 8 anni e da persone con disabilità fisiche, sensoriali o mentali, oppure prive di esperienza, solo sotto supervisione o dopo istruzioni adeguate. I bambini non devono giocare con l'apparecchio. La manutenzione e la pulizia non devono essere effettuate dai bambini senza supervisione.

7. Durante l’uso, l’apparecchio diventa molto caldo. Fare attenzione a non toccare gli elementi riscaldanti all'interno del forno.
8. Non permettere ai bambini di avvicinarsi al forno quando è in funzione, soprattutto con la funzione grill attiva.
9. Assicurarsi che l’apparecchio sia spento prima di sostituire la lampadina del forno, per evitare scosse elettriche.
10. Deve essere presente un sistema di disconnessione incorporato nel cablaggio fisso, in conformità alle norme elettriche.
11. I bambini devono essere sorvegliati affinché non giochino con l’apparecchio.
12. Questo apparecchio non è destinato all’uso da parte di persone (bambini inclusi) con capacità fisiche, sensoriali o mentali ridotte, o mancanza di esperienza, senza supervisione o istruzioni adeguate.
13. Le parti accessibili possono diventare calde durante l’uso. Tenere i bambini piccoli lontani.
14. Deve essere presente un dispositivo di disconnessione a tutti i poli, integrato nel cablaggio fisso, secondo le normative.
15. Se il cavo di alimentazione è danneggiato, deve essere sostituito dal produttore, da un centro assistenza o da personale qualificato per evitare rischi.
16. Non usare detergenti abrasivi o raschietti metallici per pulire il vetro della porta del forno, poiché potrebbero graffiare o rompere il vetro.
17. Utilizzare solo le temperature raccomandate per questo forno.
18. Non utilizzare un pulitore a vapore.
19. L'apparecchio non è destinato a essere azionato tramite timer esterno o sistema di controllo remoto separato.
20. Le istruzioni per forni con griglie devono includere dettagli per l'installazione corretta dei ripiani.

21–27

1. Non utilizzare il forno a piedi nudi. Indossare sempre calzature e non toccare il forno con mani o piedi bagnati o umidi.
2. Per il forno: lo sportello non dovrebbe essere aperto frequentemente durante la cottura.
3. L'installazione deve essere effettuata da un tecnico autorizzato.
4. Il produttore non è responsabile per eventuali danni causati da un'installazione errata o da personale non autorizzato.
5. Quando lo sportello o il cassetto del forno è aperto, non appoggiare oggetti sopra, per evitare di danneggiare lo sportello o sbilanciare l'apparecchio.
6. Alcune parti del forno possono restare calde a lungo: attendere che si raffreddino prima di toccarle, specialmente i punti esposti direttamente al calore.
7. Se non si utilizza l'apparecchio per un lungo periodo, si consiglia di scollegarlo dalla corrente.
8. Questo apparecchio è destinato esclusivamente all'uso domestico.

DICHIARAZIONE DI CONFORMITÀ

Dopo aver disimballato il forno, assicurarsi che non sia danneggiato in alcun modo.
Se si hanno dubbi, non utilizzare il forno e contattare personale qualificato.
Tenere i materiali di imballaggio come sacchetti di plastica, polistirolo o chiodi fuori dalla portata dei bambini, poiché possono rappresentare un pericolo per la loro sicurezza.

INSTALLAZIONE

1.1.Poiché l'elettrodomestico è in continuo aggiornamento, in caso di differenze tra l'immagine e il prodotto reale, fa fede il prodotto reale.
2.Lo spessore del pannello del mobile deve essere di 20 mm.
3.Se la presa elettrica è posizionata dietro l'apparecchio, la profondità del vano deve essere aumentata da un minimo di 590 mm a 620 mm.
4.Le misure indicate sono in mm.

Schema del mobile (Mobile in piedi)

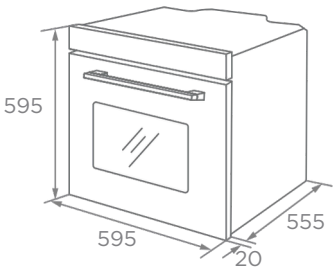

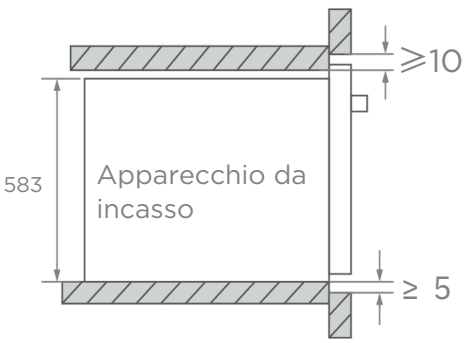

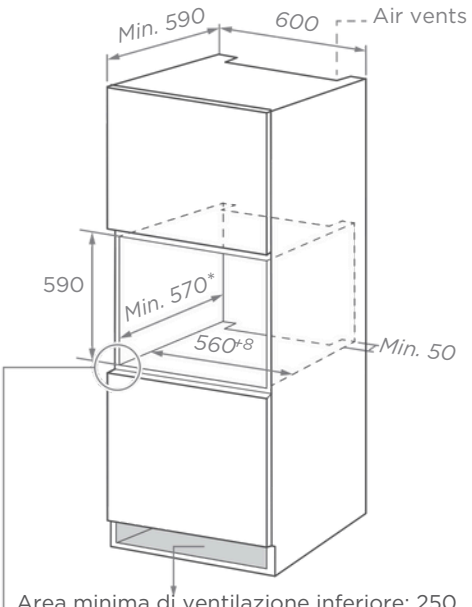

Area minima di ventilazione inferiore: 250 mm^2

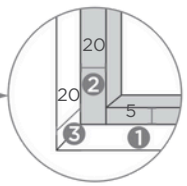

❶ 5 mm in alto e in basso

❷ 20 mm a sinistra e a destra

❸ 20 mm di spessore del pannello porta

Diagramma del mobile (Base a pavimento)

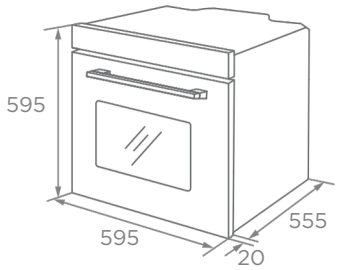

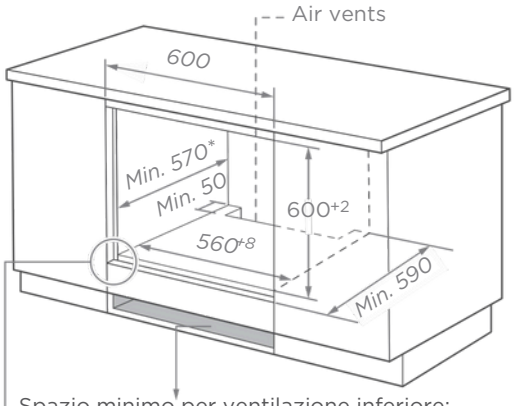

Spazio minimo per ventilazione inferiore:
250 mm²

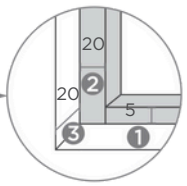

1. 5 mm per il pannello della porta in alto e in basso
2. 20 mm per il pannello della porta a sinistra e a destra
3. 20 mm per lo spessore del pannello della porta

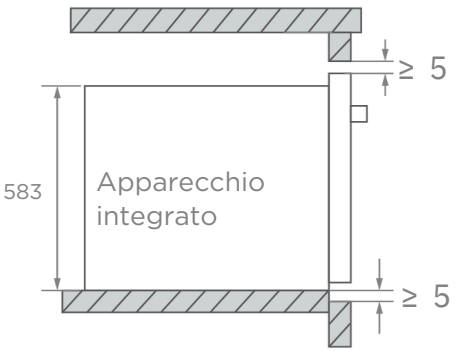

Senza piano cottura

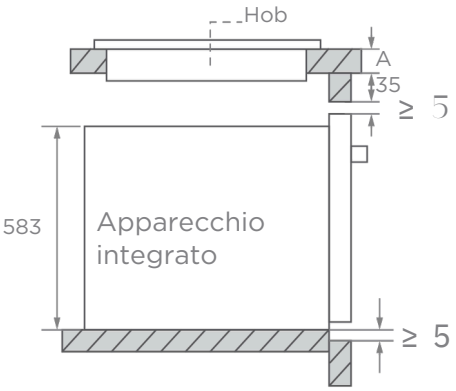

Con piano cottura

Se l'apparecchio è installato sotto un piano cottura, lo spessore minimo del piano di lavoro A è il seguente:

Tipo di piano cottura	Spessore minimo A
Piano a induzione	37 mm
Piano a induzione a superficie completa	47 mm
Piano a gas	30 mm
Piano elettrico	27 mm

Istruzioni Importanti per l'Installazione

⚠ Contenuto obbligatorio [obbligatorio]

1. Il funzionamento sicuro di questo apparecchio è garantito solo se installato da professionisti e secondo queste istruzioni.
2. L'installatore è responsabile per eventuali danni derivanti da installazioni errate.
3. L'intero processo di installazione richiede due tecnici professionisti.
4. Indossare guanti asciutti e protettivi per evitare graffi o scosse elettriche.
5. I mobili devono essere resistenti al calore fino a 90°C, mentre i pannelli frontali fino a 70°C.
6. Utilizzare una presa da 16A.

🚫 Contenuto vietato [proibito]

1. Non installare l'apparecchio dietro ante decorative o ante di mobili da cucina: può causare surriscaldamento.
2. Controllare l'apparecchio dopo il trasporto: non collegarlo se danneggiato.
3. Non ostruire le prese d'aria dell'apparecchio né lo spazio tra mobile e forno.
4. Fare molta attenzione durante lo spostamento o l'installazione: è molto pesante, non sollevarlo dalla maniglia.
5. Se il cavo o la spina sono danneggiati, smettere immediatamente di usare l'apparecchio per evitare incendi, scosse elettriche o lesioni.

💡 Contenuto informativo [nota]

1. Prestare attenzione durante lo spostamento o l'installazione per evitare danni al forno o ai mobili.
2. Prima dell'accensione, rimuovere tutti i materiali di imballaggio e accessori dalla cavità.
3. La presa di corrente deve essere facilmente accessibile all'utente (ad esempio accanto al mobile).
4. Dopo l'installazione, verificare che la spina sia inserita saldamente nella presa.
5. Fare riferimento al "Diagramma del mobile" per la profondità richiesta.
6. Lo spazio tra il fondo del mobile e il pannello posteriore (o parete) deve essere almeno di 50 mm.

Fasi di installazione

1.Personalizzare il mobile in base al "Diagramma del mobile".
2.Prima dell'installazione, verificare la presa di corrente e la messa a terra, e assicurarsi che le dimensioni del mobile rispettino i requisiti di installazione.
3.Posizionare l'apparecchio nella posizione designata in cucina, installarlo in un mobile verticale e collegare l'alimentazione.
4.Per individuare i fori di fissaggio, aprire lo sportello del forno e guardare il lato interno del telaio (come mostrato nell'immagine).
5.Fissare l'apparecchio al mobile con due tasselli in gomma A e le viti B fornite con l'elettrodomestico.

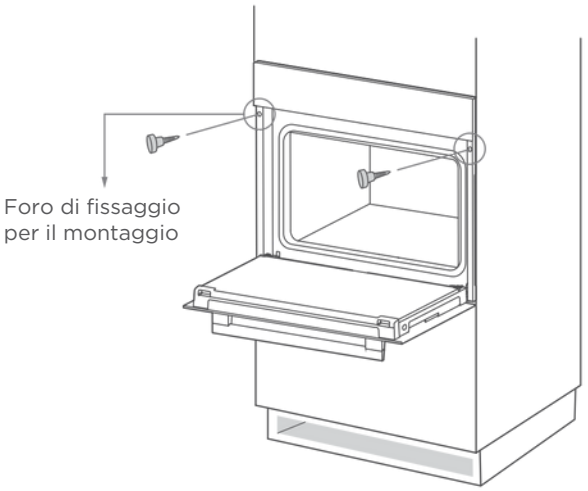

INTRODUZIONE AL PRODOTTO

Quando si rimuove il cibo, indossare guanti isolanti per evitare ustioni!
Durante l'apertura dello sportello del forno, prestare attenzione al vapore.
Aprire lo sportello con un'inclinazione ridotta per evitare che il vapore venga diretto verso il viso.
Poiché il prodotto è in continuo aggiornamento, in caso di differenze tra l'oggetto reale e l'immagine, fare riferimento all'oggetto reale.

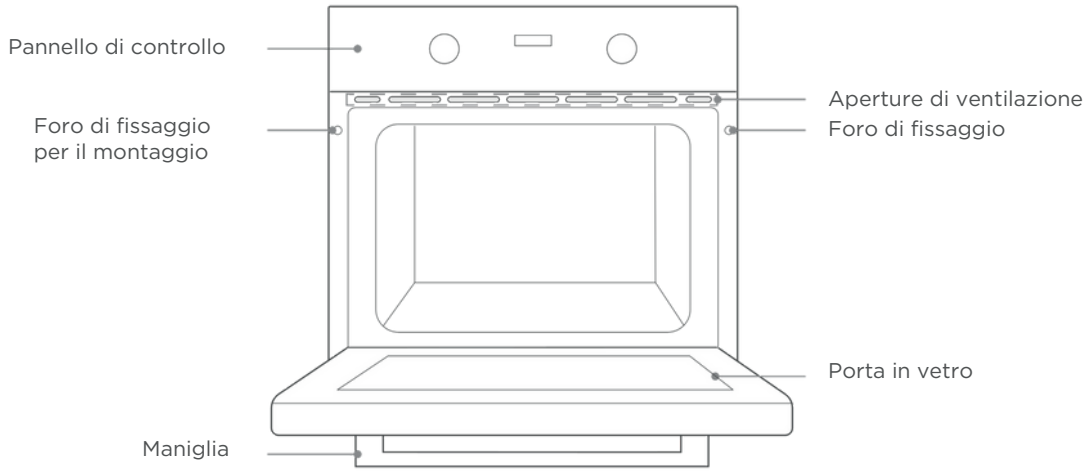

Introduzione al pannello di controllo

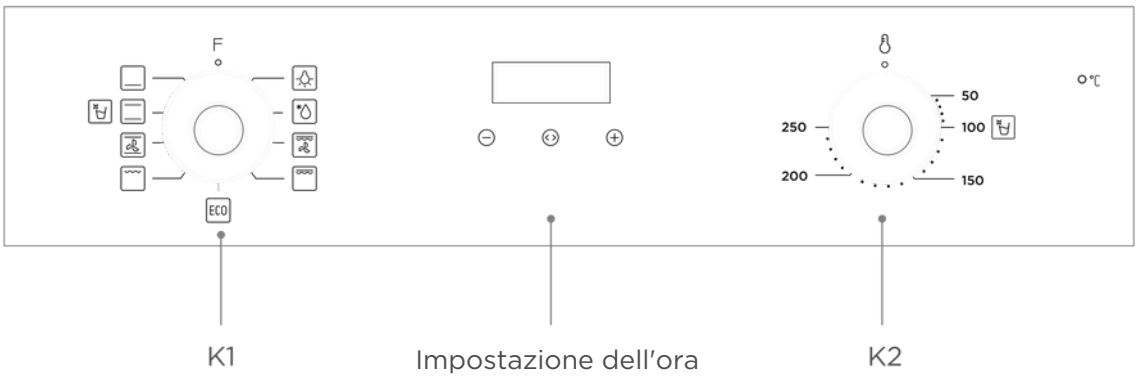

K1: Per selezionare le funzioni del forno
K2: Per impostare la temperatura
Time Setting: Per regolare il tempo di cottura

Introduzione modalità

Modalità	Descrizione modalità
Lampada	Il processo di cottura può essere osservato grazie all'illuminazione interna. *(Non disponibile in ECO).*
Scongelamento	La circolazione di aria a temperatura ambiente consente uno scongelamento rapido senza riscaldamento.
Doppio grill con ventola	L'elemento radiante e quello superiore funzionano insieme alla ventola.
Doppio grill	L'elemento radiante e quello superiore sono attivi.
Grill singolo	L'elemento grill interno si accende e spegne per mantenere la temperatura. Indicato per piccole quantità.
Convenzionale + ventola	Ventola + resistenze superiore e inferiore per una cottura uniforme e doratura, ideale per la carne.
Convenzionale	Le resistenze superiore e inferiore lavorano insieme per una cottura tradizionale.
Riscaldamento inferiore	Il calore proviene dai tubi nella parte inferiore. Usato per mantenere caldo o per dorare.
ECO	Per cotture a risparmio energetico: cuoce delicatamente con calore dall'alto e dal basso.
Pulizia a vapore	Il vapore ammorbidisce i residui di cibo o grasso nella cavità.

Primo utilizzo
Prima di usare il forno per la prima volta, è necessario pulire il forno e gli accessori.

1. Rimuovere le parti protettive dell'imballaggio del forno.
2. Rimuovere tutti gli accessori (es. leccarde, griglie, schiuma, ecc.) dalla cavità.
3. Pulire accuratamente gli accessori con acqua saponata e un panno o una spazzola morbida.
4. Pulire la cavità e le superfici del forno con un panno umido morbido.
5. Per evitare incendi, assicurarsi che non vi siano materiali da imballaggio o accessori lasciati all'interno del forno.
6. Durante il primo utilizzo, mantenere la cucina ben ventilata (aprire la cappa e le finestre). Tenere bambini e animali lontani e chiudere le porte delle stanze adiacenti.
7. Al primo utilizzo, il rivestimento anticorrosione del tubo riscaldante potrebbe evaporare e produrre odore pungente o fumo: è un fenomeno normale.

➡ Avviare il forno con la seguente modalità per completare il processo:

Funzione	Temperatura	Tempo
Convenzionale	250°C	0,5 – 1 ora

Fasi operative
Impostazione dell'orologio
Quando il forno viene collegato per la prima volta, è necessario impostare l'orario.

- Nota: l'orologio è a 24 ore.

1. Premere "−" o "+" per regolare l'ora.
2. Premere "🕒" per confermare.
3. Premere di nuovo "−" o "+" per regolare i minuti.
4. Premere "🕒" per completare l'impostazione.

Uso regolare

1. Ruotare la manopola K1 per selezionare la funzione desiderata.
2. Ruotare la manopola K2 per regolare la temperatura.
3. Impostare il tempo con il tasto 🕒.
4. Al termine della cottura, riportare tutte le manopole sulla posizione "0".

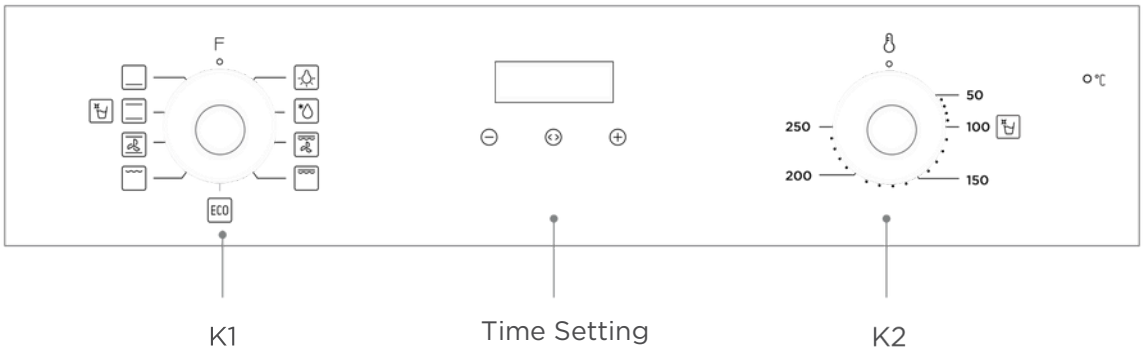

Impostazione modalità
In modalità standby, tenere premuto il tasto "⏱" per 3 secondi per entrare nella modalità manuale: l'icona "🔔" si illuminerà.
In modalità manuale, premere il tasto "🕒" per selezionare la modalità di cottura:
manuale → promemoria minuti → dur → End → manuale.
Le modalità di cottura automatiche che possono essere impostate sono semi-automatiche: dur o End.
Se il display non mostra l'icona "🔔", il forno non funzionerà né si riscalderà.
Il forno funziona solo se l'icona "🔔" è visibile sul display.
Note
1. Modalità manuale – Il tempo di cottura è controllato dall'utente.
2. Promemoria minuti – Permette di impostare un promemoria acustico per il tempo desiderato.
3. Dur – Permette di impostare un intervallo di cottura desiderato.
4. End – Permette di impostare un orario specifico per terminare la cottura.

Modalità manuale
In modalità manuale, vengono mostrati l'orario attuale e il simbolo "🔔". Il forno è sempre operativo e il tempo di cottura è gestito manualmente.
Note
1. Dopo 5 ore senza operazioni, il tempo visualizzato inizia a lampeggiare.
2. Dopo 10 ore, il forno torna in modalità standby.
3. Quando l'orario lampeggia, per tornare alla modalità manuale premere il tasto "−" o "+".

Promemoria minuti
Questa modalità serve solo come funzione di promemoria.
1. Premere il tasto "🕒" per selezionare la funzione "minute minder". Il simbolo corrispondente "⏰" inizierà a lampeggiare.
2. Premere "−" o "+" per impostare l'ora del promemoria (vedi "Impostazione dell'orologio").
3. Dopo aver impostato, premere il tasto "🕒" per confermare. L'icona "⏰" resterà accesa.
4. Allo scadere del tempo, il forno emetterà un segnale acustico e l'icona "⏰" sullo schermo inizierà a lampeggiare.
5. In questo momento, premere un qualsiasi tasto per annullare il promemoria.

Tempo di cottura "dur"

Se la modalità dur è impostata su 1 ora, la cottura termina dopo 1 ora.

1. Premere il tasto "⏱" in modo continuo finché lo schermo mostra "dur".
2. Premere il tasto "−" o "+" per impostare il tempo nella modalità dur (vedere la sezione “Impostazione dell’orologio”). Il tempo massimo impostabile è 10 ore.
3. Dopo aver confermato l’orario, premere il tasto "⏱" per avviare. A questo punto, le icone "🔔" e "A" rimangono accese.
4. Se dur è impostato su 1 ora, allo scadere del tempo un segnale acustico segnala la fine della cottura e l’icona "A" lampeggia.
5. Premere un tasto qualsiasi per tornare in standby, interrompere il segnale acustico e far scomparire l’icona "A".

Tempo di fine cottura

La cottura inizia all’ora attuale e termina all’orario impostato.

1. Premere il tasto "⏱" in modo continuo finché lo schermo mostra "End".
2. Premere il tasto "−" o "+" per impostare l’ora di fine (vedere “Impostazione dell’orologio”).
3. Dopo aver confermato, premere il tasto "⏱" per avviare. A questo punto, le icone "🔔" e "A" rimangono accese.
4. Quando l’orario di fine coincide con quello di sistema, il forno emette un segnale acustico, l’icona "🔔" si spegne e "A" lampeggia.
5. Premere un tasto qualsiasi per tornare in standby, interrompere il segnale acustico e far scomparire l’icona "A".

Precauzioni per l’uso del timer

1. Durante l’impostazione del tempo, tenere premuto "−" o "+" per 3 secondi per aumentare o diminuire il tempo in modo continuo.
2. In modalità allarme o automatica, tenere premuti "+" e "⏱" finché suona il segnale acustico per annullare tutte le impostazioni e tornare in standby.
3. In modalità timer, se non si preme alcun tasto per 5 minuti, si torna alla modalità manuale.
4. Durante l’impostazione, tenere premuto "⏱" per più di 3 secondi per annullare l’impostazione corrente e tornare alla modalità manuale.
5. In modalità timer, è possibile selezionare solo una tra la sveglia e la cottura automatica.

ACCESSORI

Poiché i prodotti e gli accessori vengono costantemente aggiornati, in caso di differenze tra l'oggetto reale e l'immagine sottostante, fare riferimento al prodotto reale.
Il tuo apparecchio è fornito con una serie di accessori. Qui puoi trovare una panoramica degli accessori inclusi e informazioni su come usarli correttamente.

Accessori inclusi
Il tuo apparecchio è dotato dei seguenti accessori:



Griglia per barbecue
Per grigliare alimenti o posizionare contenitori resistenti al calore

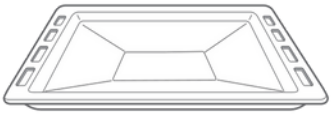

Leccarda
Per cuocere grandi quantità di cibo o raccogliere i residui

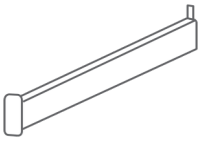

Guida scorrevole
(Solo per alcuni modelli)

Uso degli accessori
Per il corretto funzionamento del forno, la griglia e la leccarda devono essere posizionate solo tra il primo e il quinto livello.
Quando vengono utilizzate insieme, la leccarda va posizionata sotto la griglia.

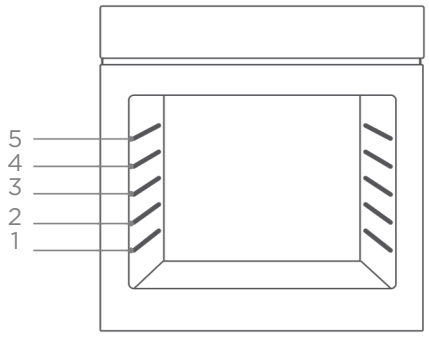



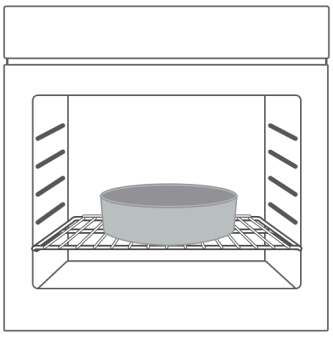

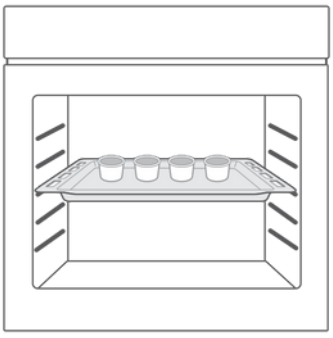

PULIZIA E MANUTENZIONE

Scollegare l'alimentazione prima di procedere con la pulizia e la manutenzione.
Per garantire la durata del dispositivo, è consigliabile pulirlo frequentemente.

Metodo di pulizia 1

1. Dopo la cottura, attendere che il forno si raffreddi completamente.
2. Rimuovere gli accessori, sciacquarli con acqua calda e asciugarli.
3. Usare un panno caldo per rimuovere residui di cibo o grasso all'interno del forno.
4. Pulire la superficie esterna con un panno morbido inumidito con detergente e asciugare.

Metodo di pulizia 2

1. Dopo la cottura, attendere che il forno si raffreddi completamente.
2. Rimuovere gli accessori, risciacquarli con acqua calda e asciugarli.
3. Rimuovere residui di cibo e macchie di olio dalla cavità interna.
4. Pulire la superficie del forno con un panno morbido imbevuto di detergente e asciugare.
5. Avviare la funzione di pulizia a vapore come segue:
   a. Versare circa 250 ml di acqua purificata e una piccola quantità di detersivo nella cavità e mescolare bene.
   b. Con la porta del forno chiusa, ruotare la manopola K1 sulla posizione "💧".
   c. Ruotare la manopola K2 sulla posizione "100°C".
   d. Selezionare la modalità dur e impostare il tempo su 30 minuti.
   e. Premere il tasto "◎" per avviare.
6. Una volta terminata la funzione di pulizia a vapore, attendere che il forno si raffreddi completamente. Asciugare la cavità interna con una spugna assorbente o un panno morbido.

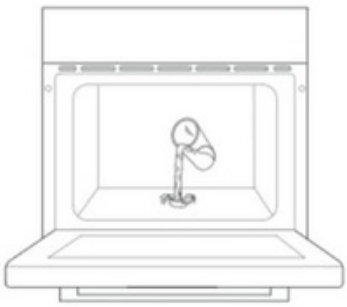

Note

1. Non usare utensili appuntiti, spazzole dure o detergenti corrosivi per non danneggiare il forno e gli accessori.
2. Non usare spugne abrasive né spatole metalliche per pulire il vetro della porta del forno.

Sostituzione della Lampadina

1. Spegnere l'apparecchio e scollegare l'alimentazione. Assicurarsi che le parti interne siano fredde prima di toccarle.
2. Rimuovere il coperchio della lampadina ruotandolo in senso antiorario (nota: potrebbe essere bloccato), e sostituire la lampadina con una dello stesso tipo.
3. Inserire la nuova lampadina, che deve essere resistente fino a 300°C. Per la sostituzione, contattare il centro di assistenza locale.
4. Rimontare il coperchio.
5. In caso di dubbi, consultare un elettricista qualificato.

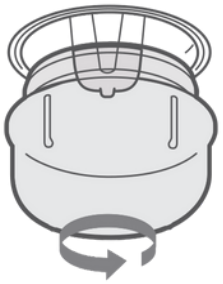

⚠ ATTENZIONE:

Per evitare scosse elettriche, assicurarsi che l'apparecchio sia spento e completamente freddo prima di rimuovere il vetro della lampadina.

GESTIONE DEI GUASTI

Se il problema non può essere risolto o si verificano altri problemi, contattare il servizio post-vendita.

Fenomeno del guasto	Cause possibili	Metodo di risoluzione
Dopo la cottura, la macchina emette ancora rumori (suono della ventola in funzione).	Ritardo di spegnimento della ventola, utilizzato per la dissipazione del calore.	In condizioni normali, il cibo può essere rimosso normalmente senza trattamento. Non scollegare la ventola durante il funzionamento.
Si sente un rumore nella cavità del forno quando è in funzione.	1. Rumore dovuto alla dilatazione e contrazione della cavità per effetto del calore/freddo. 2. La cavità del forno non viene pulita da tempo e accumula molto grasso.	1. Fenomeno normale, non necessita intervento. 2. Pulire il tubo riscaldante e la cavità del forno con un panno pulito.
Al primo utilizzo si avverte un odore sgradevole.	Tubo riscaldante con rivestimento anticorrosione, odore dovuto al riscaldamento iniziale.	Al primo utilizzo, riscaldare la cavità in un ambiente ben ventilato per mezz'ora.
La macchina emette fumo.	1. Guasto al prodotto. 2. La cavità del forno contiene olio, residui di cibo, ecc., non puliti in tempo.	1. Spegnere l'alimentazione e contattare l'assistenza. 2. Pulire il tubo riscaldante e la cavità con un panno pulito.
Il cibo non è cotto.	1. Tempo di riscaldamento troppo breve. 2. Porzioni di cibo troppo grandi.	1. Prolungare adeguatamente il tempo di riscaldamento. 2. Tagliare il cibo in pezzi più piccoli o cuocere più volte.
La luce del forno non si accende.	La lampada del forno è rotta.	Contattare il servizio di assistenza.

PARAMETRI TECNICI

Modello	**AHM8700DCN**
Volume utile	**70 L**
Consumo elettrico, cavità tradizionale	**0,99 kWh/ciclo**
Consumo elettrico, cavità ventilata	**0,79 kWh/ciclo**
Classe di efficienza energetica	**A**
Indice di efficienza energetica	**94?.0**
Tensione nominale	**220–240 V~**
Frequenza nominale	**50 Hz – 60 Hz**
Potenza elettrica	**3,0 kW**

CONSUMO ENERGETICO
Informazioni sul consumo energetico e sul tempo massimo necessario per raggiungere la modalità di basso consumo.
Modalità standby 0,8 W
Tempo massimo necessario affinché il forno entri automaticamente in modalità di basso consumo o condizione applicabile 20 minuti

RICICLAGGIO DEL PRODOTTO

Questo simbolo presente sul prodotto o nel manuale di istruzioni indica che il dispositivo deve essere smaltito separatamente dai rifiuti domestici alla fine del suo ciclo di vita.
Esiste un sistema di riciclaggio locale separato. Per maggiori informazioni, contattare le autorità locali o il rivenditore presso cui è stato acquistato il prodotto.



Quando si disimballa il forno, assicurarsi che non sia stato danneggiato in alcun modo. In caso di dubbi, non utilizzarlo: contattare una persona professionalmente qualificata. Tenere i materiali di imballaggio, come sacchetti di plastica, polistirolo o chiodi, fuori dalla portata dei bambini, poiché sono pericolosi.