ES

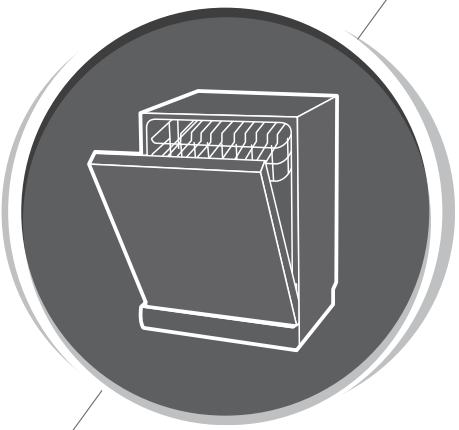

# Lavavajillas

## Manual de instrucciones

### PARTE I : Versión genérica

**AJ104502ED**

**AJ104502EDX**

aspes

Lea atentamente este manual antes de utilizar el lavavajillas y guárdelo para futuras consultas.

# CONTENIDO


01 4 ***INFORMACIÓN SOBRE SEGURIDAD***

02 9 ***DESCRIPCIÓN DE PRODUCTO***

03 10 ***USO DEL LAVAVAJILLAS***
10 Cargar la sal en el descalcificador
12 Consejos como cargar las cestas

04 14 ***MANTENIMIENTO Y LIMPIEZA***
14 Cuidados externos
14 Cuidados internos
17 Cuidado del lavavajillas

05 18 ***INSTRUCCIONES DE INSTALACIÓN***
18 Acerca de la conexión de alimentación
19 Abastecimiento de agua y drenaje
20 Conexión de las mangueras de drenaje
21 Coloque el dispositivo
21 Instalación independiente

06 23 ***CONSEJOS DE RESOLUCIÓN DE PROBLEMAS***

07 28 ***CARGANDO LAS CESTAS***


## NOTA:

- Revisar la sección de Sugerencias para la resolución de problemas le ayudará a resolver algunos problemas comunes por usted mismo.
- Si no puede resolver los problemas usted mismo, solicite ayuda de un técnico profesional.
- El fabricante, siguiendo una política de constante desarrollo y actualización del producto, puede realizar modificaciones sin previo aviso.
- Si está perdido o desactualizado, puede recibir un nuevo manual de usuario del fabricante o vendedor responsable.

# INFORMACIÓN DE SEGURIDAD

**⚠ADVERTENCIA**

Cuando use su lavavajillas, siga las precauciones que se detallan a continuación:

- Este dispositivo está destinado a ser utilizado en aplicaciones domésticas y similares.
- Este aparato puede ser utilizado por niños a partir de 8 años y personas con capacidades físicas, sensoriales o mentales reducidas o sin experiencia y conocimiento si se les ha supervisado o instruido sobre el uso del artefacto de una manera segura y entienden los peligros.
  Los niños no deben jugar con el aparato. La limpieza y el mantenimiento por parte del usuario no deben ser realizados por niños sin supervisión. (Para EN60335-1)
- Este aparato no debe ser utilizado por personas (incluyendo niños) con capacidades físicas, sensoriales o mentales reducidas, o falta de experiencia y conocimiento, a menos que hayan sido supervisadas o instruidas sobre el uso del aparato por una persona responsable de su seguridad. (Para IEC60335-1)

- ¡El material de embalaje podría ser peligroso para los niños!
- Este aparato es solo para uso doméstico en interiores.
- Para protegerse contra el riesgo de descarga eléctrica, no sumerja la unidad, el cable o el enchufe en agua u otro líquido.
- Desconecte antes de limpiar y realizar tareas de mantenimiento en el aparato.
- Use un paño suave humedecido con jabón suave y luego use un paño seco para limpiarlo nuevamente.

## Instrucciones de toma de tierra

- Este aparato debe estar conectado a tierra. En caso de un mal funcionamiento o avería, la conexión a tierra reducirá el riesgo de una descarga eléctrica al proporcionar una ruta de menor resistencia de la corriente eléctrica. Este electrodoméstico está equipado con un enchufe de conductor de puesta a tierra.
- El enchufe debe enchufarse a una toma de corriente apropiada que esté instalada y conectada a tierra de acuerdo con todos los códigos y ordenanzas locales.
- La conexión incorrecta del conductor de puesta a tierra del equipo puede provocar el riesgo de una descarga eléctrica.
- Consulte con un electricista o representante de servicio cualificado si tiene dudas sobre si el lavavajillas está correctamente conectado a tierra.

- No modifique el enchufe provisto con el aparato si no encaja en la toma de corriente.
- Haga que un electricista cualificado instale una toma de corriente adecuada.
- Abra la puerta con mucho cuidado. Si el lavavajillas está funcionando, existe el riesgo de que salga agua.
- No coloque objetos pesados dado que puede volcarse el producto.
- El aparato podría volcarse hacia adelante.
- Al cargar artículos para lavar:
  1)Ubique los objetos con filo para que no dañen la goma de la puerta;
  2)Advertencia: los cuchillos y otros utensilios con punta afilada deben cargarse en la cesta con sus puntas hacia abajo o colocados en posición horizontal.
- Algunos detergentes para lavavajillas son fuertemente alcalinos. Pueden ser extremadamente peligrosos si se ingieren. Evite el contacto con la piel y los ojos y mantenga a los niños alejados del lavavajillas cuando la puerta esté abierta.
- Verifique que el polvo del detergente esté vacío después de completar el ciclo de lavado.

- No lave artículos de plástico a menos que estén marcados como "aptos para lavavajillas" o su equivalente.
- Para artículos de plástico no marcados, verifique las recomendaciones del fabricante.
- Use solo detergentes y agentes de enjuague recomendados para su uso en un lavavajillas.
- Nunca use jabón, detergente para la ropa o detergente para el lavado de manos en su lavavajillas.
- Si el cable de alimentación está dañado, debe ser reemplazado por el fabricante o su agente de servicio o una persona cualificada para evitar un peligro.
- Durante la instalación, el enchufe no debe doblarse o aplanarse de forma excesiva o peligrosa.
- No altere los controles.
- El electrodoméstico debe estar conectado a la válvula principal de agua con nuevos juegos de mangueras.
- Los viejos sets no deben ser reutilizados.
- Para ahorrar energía, en el modo de espera, el aparato se apagará automáticamente mientras no haya ninguna operación en 30 minutos.

El número máximo de platos para lavar es 14
La presión máxima permitida de agua entrada es de 1MPa.
La presión mínima permitida de agua entrada es 0.04MPa.

# Eliminación de residuos



- Para desechar el paquete y el electrodoméstico por favor vaya a un centro de reciclaje o punto limpio.
- Por lo tanto, corte el cable de alimentación y haga que el dispositivo de cierre de la puerta quede inutilizable.
- Los envases de cartón se fabrican con papel reciclado y deben desecharse en el contenedor de papel usado para reciclar.
- Al asegurarse de que este producto se elimine correctamente, ayudará a evitar posibles consecuencias negativas para el medio ambiente y la salud humana, que de lo contrario podrían ser causadas por el manejo inapropiado de este producto.
- Para obtener información más detallada sobre el reciclaje de este producto, comuníquese con la oficina local de su población y su servicio de eliminación de desechos domésticos.

ELIMINACIÓN: No deseche este producto como desecho municipal sin clasificar. La recogida de tales desechos por separado para un tratamiento especial es necesaria.

# DESCRIPCIÓN DEL PRODUCTO

***IMPORTANTE*** :

Para obtener el mejor rendimiento de su lavavajillas, lea todas las instrucciones de funcionamiento antes de usarlo por primera vez.

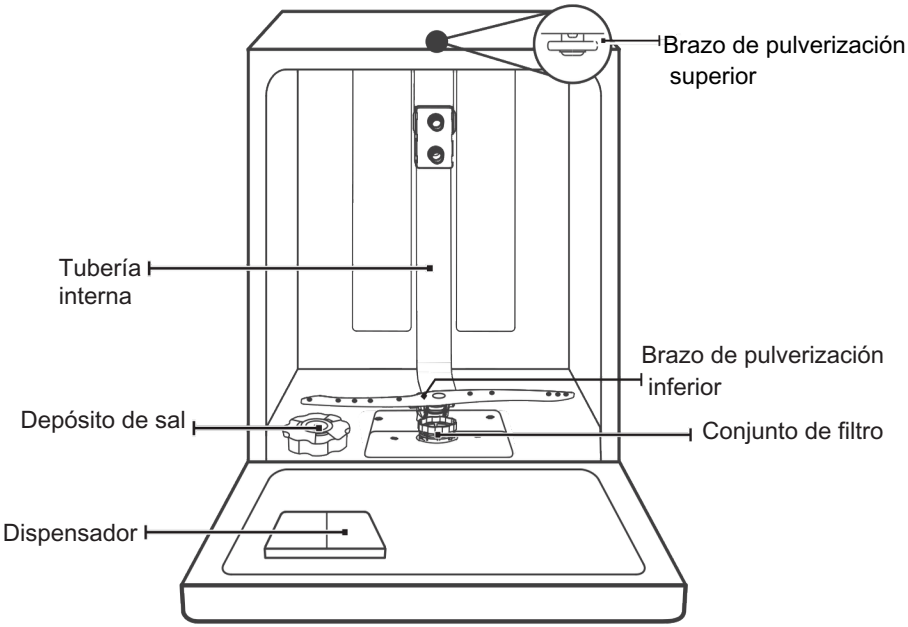


**3ª BANDEJA** **CESTA SUPERIOR** **CESTA INFERIOR**

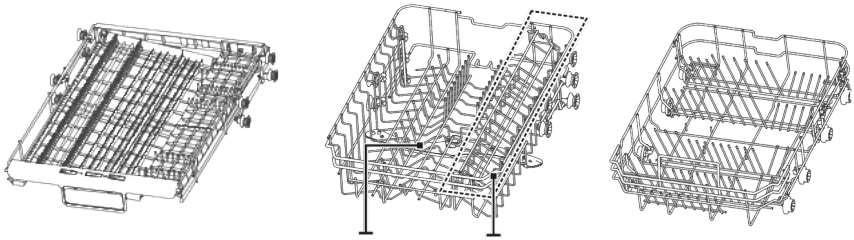


## NOTA:

Las imágenes se muestran únicamente como referencia, pudiendo variar entre los distintos modelos.

# USANDO SU LAVAVAJILLAS

Antes de usar su lavavajillas:

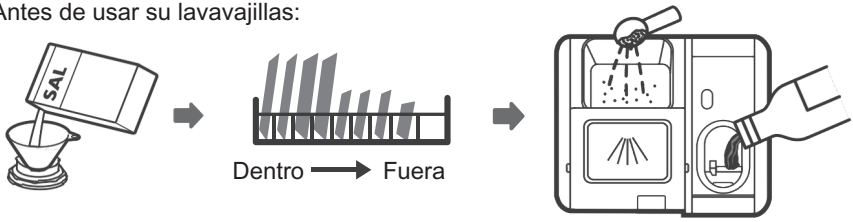


1.Configure el descalcificador de agua
2.Cargue la sal en el descalcificador
3.Cargue la bandeja
4.Llene el dispensador

**Consulte la sección 1 "Descalcificador de agua" de la PARTE 1. Consulte la sección 1 "Descalcificador de agua" de la PARTE Ⅱ: Ⅱ: Versión especial, si necesita configurar el descalcificador de agua.**

## Cargar la sal en el descalcificador

**⚠ADVERTENCIA**

- ¡Solo use sal específicamente diseñada para el uso de lavavajillas! Cualquier otro tipo de sal no específicamente diseñada para el uso de lavavajillas, especialmente la sal de mesa, dañará el ablandador de agua. En caso de daños causados por el uso de sal inadecuada, el fabricante no da ninguna garantía ni se responsabiliza por los daños causados.
- Solo rellene con sal antes de ejecutar un ciclo.
  Esto evitará que los granos de sal o agua salada que se haya derramado permanezcan en el fondo de la máquina por un período de tiempo que pueda causar corrosión.

Siga los pasos a continuación para agregar sal lavavajillas:

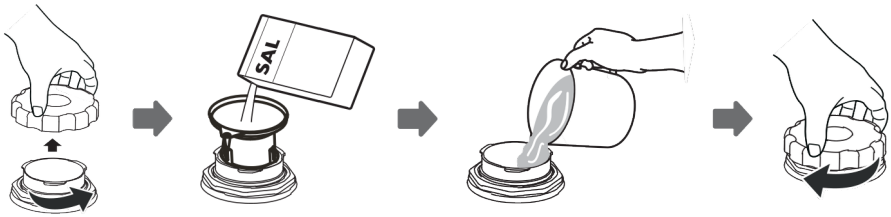


1. Retire la cesta inferior y desatornille la tapa del depósito.
2. Coloque el extremo del embudo (suministrado) en el orificio y vierta aproximadamente 1,5 kg de sal de lavavajillas.
3. Llene el contenedor de sal hasta su límite máximo con agua. Es normal que salga una pequeña cantidad de agua del contenedor de sal.
4. Después de llenar el recipiente, vuelva a atornillar la tapa.
5. La luz de advertencia de sal dejará de estar después de que el contenedor de sal se haya llenado con sal.
6. Inmediatamente después de llenar la sal en el contenedor de sal, se debe iniciar un programa de lavado (sugerimos usar un programa corto). De lo contrario, el sistema de filtro, la bomba u otras partes importantes de la máquina pueden dañarse con agua salada. Esto está fuera de garantía.

## NOTA:

- El contenedor de sal solo debe rellenarse cuando la luz de advertencia de sal en el panel de control se enciende.
- Dependiendo de qué tan bien se disuelva la sal, la luz de advertencia de sal aún puede estar encendida aunque el contenedor de sal esté lleno.
- Si no hay luz de advertencia de sal en el panel de control (para algunos modelos), puede estimar cuándo se debe llenar la sal en el suavizador por los ciclos que ha funcionado el lavavajillas.
- Si la sal se ha derramado, ejecuta un prelavado o un programa rápido para eliminarla.

# Consejos como cargar las cestas

## Ajustar la bandeja superior

***Tipo 1:***

La altura de la bandeja superior se puede ajustar fácilmente para acomodar platos más altos en la bandeja superior o inferior.

Para ajustar la altura del estante superior, siga estos pasos:

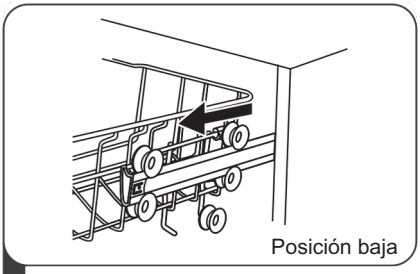


1 Saque la bandeja superior.

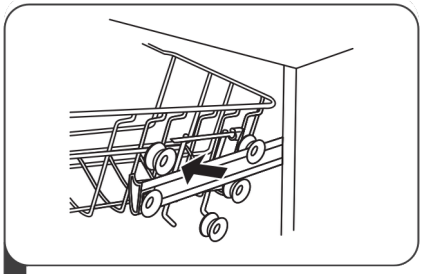

2 Retire la bandeja superior.

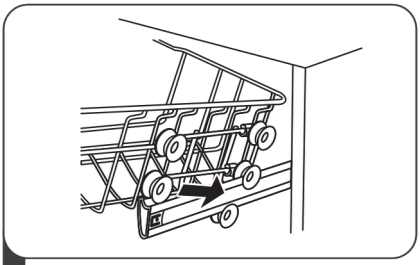

3 Vuelva a colocar la bandeja superior en los rodillos superiores o inferiores.

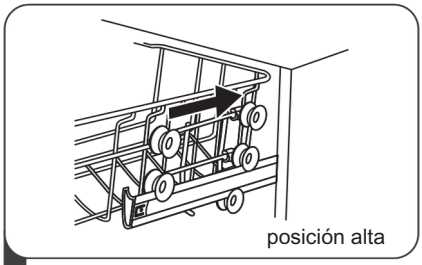


4 Empuje la bandeja superior.

***Tipo 2:***

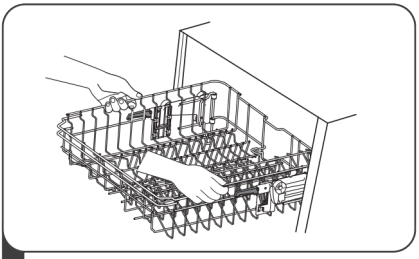

1 Para levantar la bandeja superior, solo levante la bandeja superior en el centro de cada lado hasta que la bandeja encaje en su lugar en la**posición superior. No es necesario levantar** el mango del ajustador.

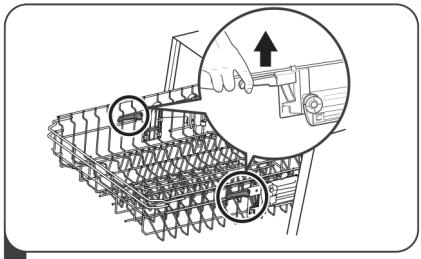

2 Para bajar la bandeja superior, levante las asas de ajuste de cada lado para liberar la bandeja y bájela a la posición inferior.

## Plegar los estantes de la tazas

Para dejar espacio para objetos más altos en la bandeja superior, suba la rejilla para tazas. Así podrá apoyar los vasos altos contra ella.



## Plegar los estantes

Las puntas de la bandeja inferior sirven para sujetar platos y una bandeja. Se pueden bajar para dejar más espacio para objetos grandes.

elevar hacia arriba

doblar hacia atrás

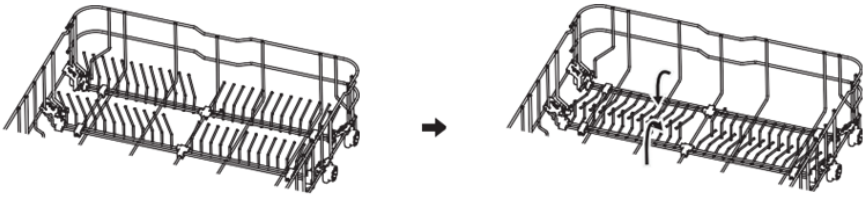

# MANTENIMIENTO Y LIMPIEZA

## Cuidados externos

### La puerta y el sello de la puerta

Limpie la junta de goma de la puerta regularmente con un paño suave y húmedo para eliminar los depósitos de alimentos. Cuando se carga el lavavajillas, los residuos de comida y bebida pueden gotear en los lados de la puerta del lavavajillas. Estas superficies están fuera de la cuba de lavado y no se accede por el agua desde los brazos de rociado. Cualquier depósito debe limpiarse antes de que se cierre la puerta.

### Panel de control

El panel de control debe limpiarse SOLAMENTE con un paño suave y húmedo.

**⚠ ADVERTENCIA**

- Para evitar la penetración de agua en la cerradura de la puerta y los componentes eléctricos, no use un limpiador en aerosol de ningún tipo.
- Nunca use limpiadores abrasivos o estropajos en las superficies externas porque pueden rayar el acabado. Algunas toallas de papel también pueden rayar o dejar marcas en la superficie.

## Cuidados internos

### Sistema de filtros

El sistema de filtrado situado en la base del armario de lavado retiene los residuos gruesos generados durante el ciclo de lavado, incluidos objetos extraños como palillos de dientes o fragmentos. Los residuos gruesos acumulados pueden provocar la obstrucción de los filtros. Compruebe periódicamente el estado de los filtros, retire con cuidado los objetos extraños y, si es necesario, limpie las piezas del sistema de filtrado con agua. Siga los pasos que se indican a continuación para limpiar el filtro.

**NOTA:**

Las imágenes son solo para referencia, diferentes modelos del sistema de filtrado y los brazos rociadores pueden ser diferentes.

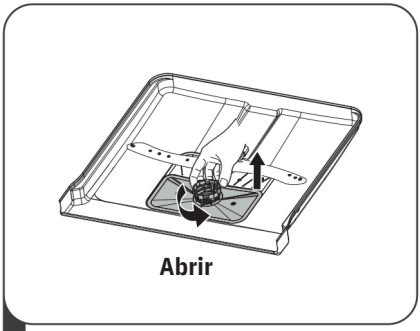


1 Sostenga el filtro grueso y gírelo en sentido antihorario para desbloquear el filtro. Levante el filtro hacia arriba y fuera del lavavajillas.

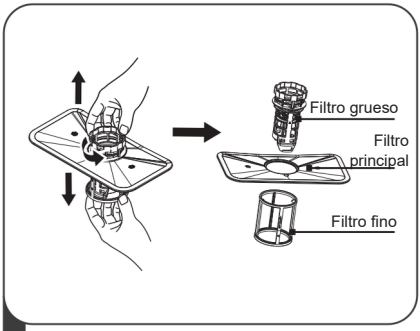


2 El filtro fino se puede sacar de la parte inferior del conjunto del filtro. El filtro grueso se puede separar del filtro principal apretando suavemente las pestañas en la parte superior y tirando de él.

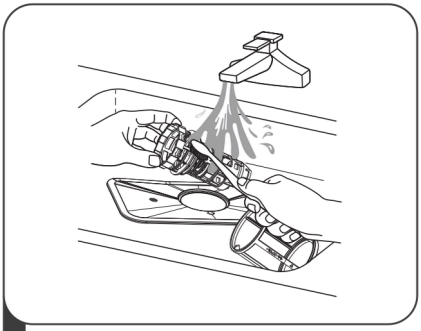

3 Los restos de alimentos más grandes se pueden limpiar enjuagando el filtro con agua corriente. Para una limpieza más completa, use un cepillo de limpieza suave.

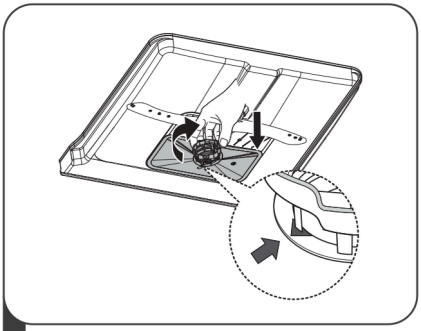

4 Vuelva a armar los filtros en el orden inverso al del desmontaje, vuelva a colocar el inserto del filtro y gírelo en el sentido de las agujas del reloj hasta flecha de cierre.

## ⚠ ADVERTENCIA

- No apriete demasiado los filtros. Vuelva a colocar los filtros en secuencia de forma segura, de lo contrario podría entrar suciedad gruesa en el sistema y causar un bloqueo.
- NUNCA use el lavavajillas sin filtros en su lugar. El reemplazo incorrecto del filtro puede reducir el nivel de rendimiento del electrodoméstico y dañar los platos y utensilios.

## Brazos pulverizadores

Es necesario limpiar los brazos de rociado regularmente para productos químicos de agua dura que obstruirán los chorros y los cojinetes del brazo rociador.
Para limpiar los brazos rociadores, siga las instrucciones a continuación:

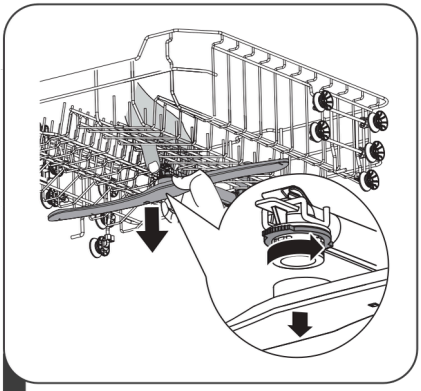

1 Para quitar el brazo rociador superior, sostenga la tuerca en el centro de la rueda y gire el brazo rociador en el sentido contrario a las agujas del reloj para quitarlo.

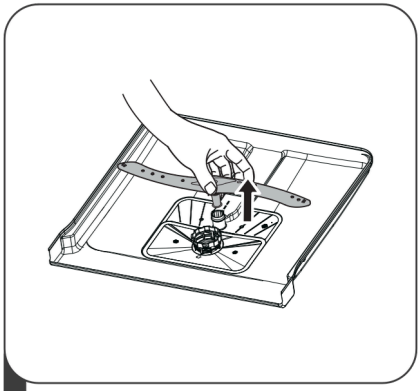

2 Para quitar el brazo rociador inferior, saque el brazo rociador hacia arriba.

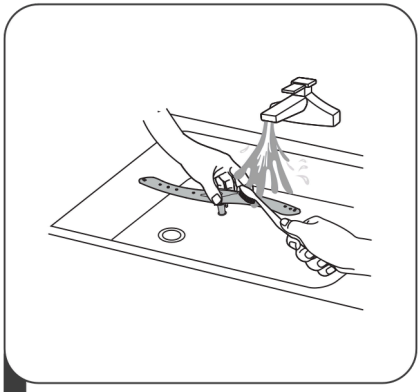

3 Lave los brazos en agua jabonosa y tibia y use un cepillo suave para limpiar los chorros. Coloque después de enjuagarlos completamente.

# Cuidado del lavavajillas

## Precaución de helada

Tome medidas de protección contra heladas en el lavavajillas en invierno. Todos los ciclos posteriores al lavado operan de la siguiente manera:

1. Corte la corriente eléctrica al lavavajillas en la fuente de suministro.
2. Cierre el suministro de agua y desconecte el tubo de entrada de agua de la válvula de agua.
3. Drene el agua de la tubería de entrada y la válvula de agua. (Use una sartén para juntar el agua)
4. Vuelva a conectar el tubo de entrada de agua a la válvula de agua.
5. Retire el filtro en el fondo de la bañera y use una esponja para absorber el agua en el sumidero.

## Después de cada lavado

Después de cada lavado, cierre el suministro de agua al aparato y deje la puerta ligeramente abierta para que la humedad y los olores no queden atrapados en el interior.

## Retire el enchufe

Antes de limpiar o realizar tareas de mantenimiento, siempre quite el enchufe de la corriente.

## Sin disolventes ni limpieza abrasiva

Para limpiar el exterior y las piezas de goma del lavavajillas, no use disolventes ni productos de limpieza abrasivos. Solo use un paño con agua tibia y jabón.

Para eliminar manchas o manchas de la superficie del interior, use un paño humedecido con agua y un poco de vinagre o un producto de limpieza hecho específicamente para lavavajillas.

## Cuando no está en uso durante mucho tiempo

Se recomienda que ejecute un ciclo de lavado con el lavavajillas vacío y luego retire el enchufe de la toma, apague el suministro de agua y deje la puerta del aparato ligeramente abierta. Esto ayudará a que las juntas de la puerta duren más y evite que se formen olores dentro del lavavajillas.

## Mover el aparato

Si el electrodoméstico debe moverse, intente mantenerlo en posición vertical. Si es absolutamente necesario.

# INSTRUCCIONES DE INSTALACIÓN

**⚠ADVERTENCIA**



**Peligro de Choque Eléctrico**
Desconecte la energía eléctrica antes de instalar el lavavajillas.
De lo contrario, podría producirse la muerte o una descarga eléctrica.

## ⚠ Atención

La instalación de las tuberías y equipos eléctricos debe ser realizada por profesionales.

## • Acerca de la conexión de alimentación

**⚠ADVERTENCIA**

Por seguridad personal:

- No use un cable de extensión o un enchufe adaptador con este electrodoméstico.
- Bajo ninguna circunstancia, corte o retire la conexión a tierra del cable de alimentación.

### Requisitos eléctricos

Consulte la etiqueta de clasificación para conocer el voltaje nominal y conecte el lavavajillas a la fuente de alimentación adecuada. Utilice el fusible 10A / 13A / 16A requerido, fusible de retardo o disyuntor recomendado y proporcione un circuito separado que sirva solo a este electrodoméstico.

### Conexión eléctrica

Asegúrese de que el voltaje y la frecuencia de la corriente correspondan a los de la placa de características. Solo inserte el enchufe en una toma de corriente que esté conectada a tierra correctamente. Si la toma eléctrica a la que debe conectarse el aparato no es apropiada para el enchufe, reemplace el enchufe, en lugar de usar un adaptador o similar, ya que podrían causar sobrecalentamiento y quemaduras.

⚠ Asegúrese de que exista una correcta conexión a tierra antes del uso.

# Abastecimiento de agua y drenaje

## Conexión de agua fría

Conecte la manguera de suministro de agua fría a un conector roscado de 3/4 (pulgadas) y asegúrese de que esté bien sujeta en su lugar. Si las tuberías de agua son nuevas o no se han utilizado durante un período prolongado de tiempo, deje correr el

agua para asegurarse de que el agua esté limpia. Esta precaución es necesaria para evitar el riesgo de que la entrada de agua se bloquee y dañe el aparato.

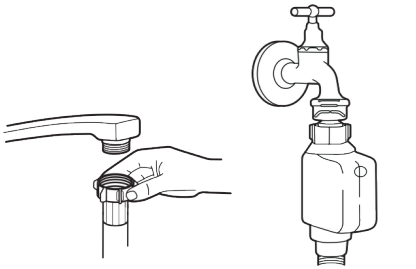

manguera de suministro ordinario

manguera de suministro de seguridad

## Acerca de la manguera de suministro de seguridad

La manguera de suministro de seguridad consiste en las paredes dobles. El sistema de la manguera garantiza su intervención bloqueando el flujo de agua en caso de que se rompa la manguera de suministro y cuando el espacio de aire entre la manguera de suministro y la manguera corrugada exterior esté lleno de agua.

**⚠ADVERTENCIA**

Una manguera que se conecta al fregadero puede explotar si está instalada en la misma línea de agua que el lavavajillas. Si su fregadero tiene uno, se recomienda desconectar la manguera y tapar el orificio.

## Cómo conectar la manguera de suministro de seguridad

1. Tire de las mangueras de suministro de seguridad completamente fuera del compartimiento de almacenamiento ubicado en la parte posterior del lavavajillas.
2. Ajuste los tornillos de la manguera de suministro de seguridad al grifo con rosca de 3/4 pulgadas.
3. Abrir completamente el agua antes de encender el lavavajillas.

## Cómo desconectar la manguera de suministro de seguridad

1. Cierre el agua.
2. Desenrosque la manguera de suministro de seguridad del grifo.

# Conexión de las mangueras de drenaje

Inserta la manguera de drenaje en un tubo de drenaje con un diámetro mínimo de 4 cm o déjelo entrar al fregadero, asegurándose de evitar doblarlo o engarzarlo. La altura del tubo de drenaje debe ser inferior a 1 metro. El extremo libre de la manguera no debe sumergirse en agua para evitar el retroceso del mismo.

⚠ Fije con seguridad la manguera de drenaje en la posición A o en la posición B

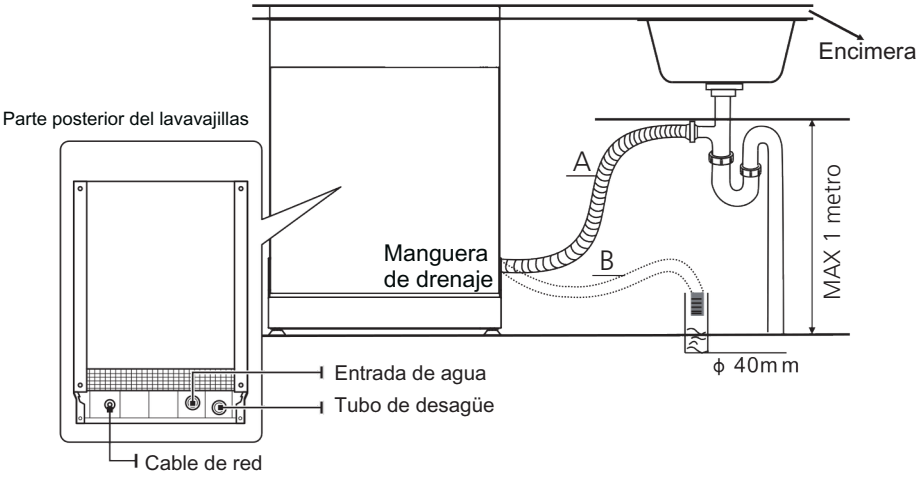


## Cómo drenar el exceso de agua de las mangueras

Si el fregadero está a más de 1 metro de alto desde el suelo, el exceso de agua en las mangueras no se puede drenar directamente en el fregadero. Será necesario drenar el exceso de agua de las mangueras en un recipiente o recipiente adecuado que se mantenga afuera y más bajo que el fregadero.

## Salida de agua

Conecte la manguera de drenaje de agua. La manguera de drenaje debe estar correctamente instalada para evitar fugas de agua. Asegúrese de que la manguera de drenaje de agua no esté doblada ni aplastada.

## Manguera de extensión

Si necesita una extensión de manguera de drenaje, asegúrese de usar una manguera de drenaje similar.
No debe superar los 4 metros; de lo contrario, el efecto de limpieza del lavavajillas podría ser reducido.

## Conexión de sifón

La conexión de desechos debe estar a una altura inferior a 1 metro (máximo) desde el fondo del plato. La manguera de drenaje de agua debe ser fija.

# Coloque el dispositivo

Coloque el aparato en la ubicación deseada. La parte posterior debe descansar contra la pared, a lo largo de los gabinetes o paredes adyacentes. El lavavajillas está equipado con un suministro de agua y mangueras de drenaje que se pueden colocar a la derecha o a la izquierda para facilitar la instalación.

## Nivelación del dispositivo

Una vez que el electrodoméstico está posicionado para la nivelación, la altura del lavavajillas puede ser alterada a través de ajuste del nivel de atornillado de los pies.

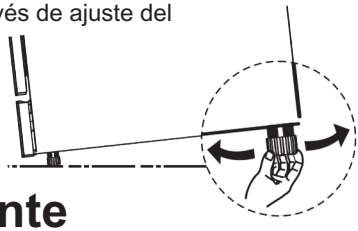

# Instalación independiente

## Montaje entre gabinetes existentes

La altura del lavavajillas, 845 mm, se ha diseñado para permitir que la máquina se instale entre gabinetes existentes de la misma altura en cocinas modernas instaladas. Los pies se pueden ajustar para alcanzar la altura correcta. La parte superior laminada de la máquina no requiere ningún cuidado especial, ya que es resistente al calor, a prueba de arañazos y a prueba de manchas.

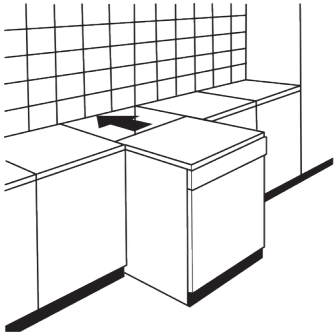

## Debajo de la encimera

(cuando se ajusta debajo de un tablero de trabajo) En la mayoría de las cocinas modernas instaladas, solo hay una sola encimera debajo de la cual se instalan armarios y electrodomésticos. En este caso, quite la parte superior del lavavajillas desenroscando los tornillos debajo del borde posterior de la parte superior (a).

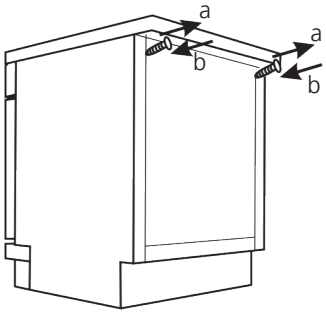


## ⚠ Atención

Después de retirar la parte superior, los tornillos DEBEN volver a atornillarse debajo del borde posterior de la parte superior (b).

## Paso 1. Seleccionar la mejor ubicación para el lavavajillas

La posición de instalación del lavavajillas debe estar cerca de las mangueras de entrada y drenaje existentes y del cable de alimentación.

Ilustraciones de las dimensiones del gabinete y la posición de instalación del lavavajillas.

1. Menos de 5 mm entre la parte superior del lavavajillas y el gabinete y la puerta exterior alineada al gabinete.

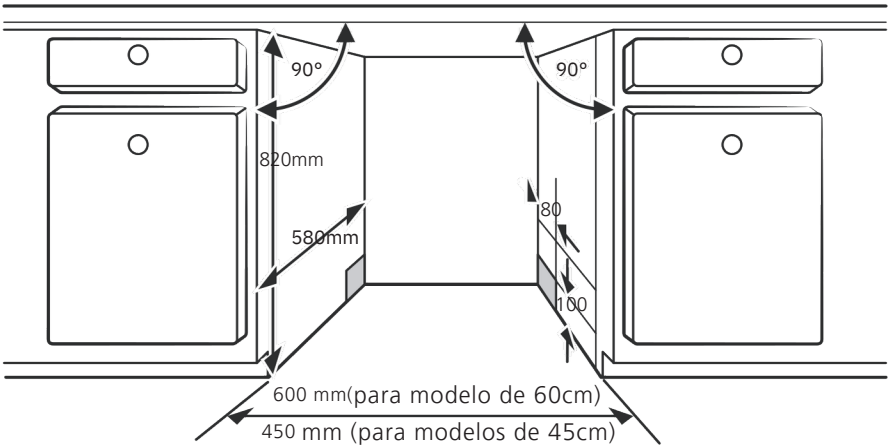


*

2.Si el lavavajillas está atascado en la esquina del gabinete, debe haber algo de espacio cuando se abra la puerta.

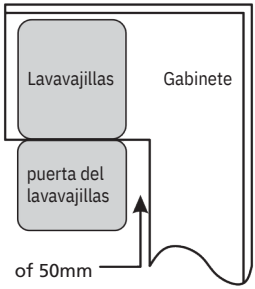


### NOTA:

Dependiendo de dónde se encuentre su toma de corriente, es posible que tenga que hacer un agujero en el lado opuesto del armario.

# CONSEJOS DE RESOLUCIÓN DE PROBLEMAS

## Antes de llamar al servicio técnico

Revisar los cuadros en las páginas siguientes puede evitarle llamar al servicio técnico

| Problema | Causa posible | Qué hacer |
|---|---|---|
| El lavavajillas no se inicia | Fusible quemado, o cortocircuito | Reemplace el fusible o reinicie el diferencial. Retire cualquier otro electrodoméstico que comparta el mismo circuito con el lavavajillas. |
| | La fuente de alimentación no está encendida. | Asegúrese de que el lavavajillas esté encendido y que la puerta esté bien cerrada. Asegúrese de que el cable de alimentación esté enchufado correctamente en la toma de corriente. |
| | La presión del agua es baja | Verifique que el suministro de agua esté conectado correctamente y que el agua esté abierta. |
| | La puerta del lavavajillas no está bien cerrada. | Asegúrese de cerrar la puerta correctamente y engancharla. |
| Agua no bombeada desde el lavavajillas | Manguera de drenaje retorcida o atrapada. | Comprueba la manguera de desagüe. |
| | Filtro obstruido | Compruebe el filtro. |
| | Fregadero de cocina atascado. | Comprueba el fregadero de la cocina para asegurarse de que el agua se va bien. Si e problema es que el fregadero no desagüa, es posible que necesite llamar a un fontanero en lugar de a un técnico de lavavajillas. |
| Espuma en la cuba | Detergente incorrecto | Use solo el detergente especial para lavavajillas para evitar espuma. Si esto ocurre, abra el lavavajillas y permita que la espuma se evapore. Agregue 3 litros de agua fría al fondo del lavavajillas. Cierre la puerta del lavavajillas, luego seleccione cualquier ciclo. Inicialmente, el lavavajillas drenará el agua. Abra la puerta después de que el ciclo de drenaje esté completo y verifique si la espuma ha desaparecido. Repita si es necesario. |

| Problema | Causa posible | Qué hacer |
|---|---|---|
| Exceso abrillantador | Enjuague derramado. | Limpie siempre los derrames de abrillantador inmediatamente. |
| Interior manchado | Se puede haber usado detergente con colorante. | Asegúrese de que el detergente no tenga colorante. |
| Película blanca en la superficie interior | Minerales de agua dura | Para limpiar el interior, utilice un paño suave humedecido con detergente para lavavajillas y póngase guantes de goma. No utilice nunca ningún otro producto de limpieza que no sea detergente para lavavajillas, ya que podría provocar la formación de espuma. |
| Hay manchas de óxido en los cubiertos | Los artículos afectados no son resistentes a la corrosión. | Evite lavar artículos que no sean resistentes a la corrosión en el lavavajillas. |
| | No se ejecutó un programa después de agregar la sal de lavavajillas. Los rastros de sal han entrado en el ciclo de lavado. | Siempre ejecute un programa de lavado sin vajilla después de agregar sal. No seleccione la función **rápido** (si está presente). |
| | La tapa está suelta. | Verifique que la tapa del descalcificador esté cerrada. |
| Ruido de algo golpeando en el lavavajillas | Un brazo rociador está golpeando contra un artículo en una bandeja | Interrumpa el programa y reorganice los elementos que obstruyen el brazo rociador. |
| Ruido en el lavavajillas | Los artículos de la vajilla están sueltos en el lavavajillas. | Interrumpa el programa y reorganice los elementos de la vajilla. |
| Ruido de algo golpeando en las tuberías de agua | Esto puede ser causado por la instalación en el sitio o por la sección transversal de la tubería. | Esto no tiene influencia en la función del lavavajillas. En caso de duda, contacte a un fontanero calificado. |
| Los platos no están limpios | Los platos no se cargaron correctamente. | Vea las notas en "Carga y descarga de su lavavajillas". |
| | El programa no fue lo suficientemente eficaz. | Seleccione un programa más intensivo. |

| Problema | Causa posible | Qué hacer |
|---|---|---|
| Los platos no están limpios | No se dispensó suficiente detergente. | Use más detergente o cambie su detergente. |
| | Los artículos están bloqueando el movimiento de los brazos rociadores. | Reorganice los elementos para que la pulverización pueda girar libremente. |
| | La combinación del filtro no está limpio o no está correctamente colocado en la base del gabinete de lavado. Esto puede causar que los chorros del brazo rociador se bloqueen. | Limpie y / o ajuste el filtro correctamente. Limpie los chorros del brazo rociador. |
| Nubosidad en cristalería. | Combinación de agua blanda y demasiado detergente. | Use menos detergente si tiene agua blanda y seleccione un ciclo más corto para lavar el material de vidrio y limpiarlo. |
| Aparecen manchas blancas en platos y vasos. | El área de agua dura puede causar depósitos de cal. | Agregue más detergente. |
| Marcas negras o grises en los platos | Utensilios de aluminio se han frotado contra los platos. | Use un limpiador abrasivo suave para eliminar esas marcas. |
| El detergente se dejó en el dispensador | Los platos bloquean el dispensador de detergente | Recargar los platos adecuadamente |
| Los platos no están limpios o no se secan | Carga incorrecta | Cargue el lavavajillas como se sugiere en las instrucciones. |
| | Retiran los platos demasiado pronto | No vacíe su lavavajillas inmediatamente después del lavado. Abra la puerta ligeramente para que salga el vapor. Saque los platos hasta que la temperatura interior sea segura para tocar. Descargue primero la cesta inferior para evitar que caiga agua de la bandeja superior. |

| Problema | Posible causa | Qué hacer |
|---|---|---|
| Los platos no están limpios | El programa equivocado ha sido seleccionado. | Con un programa corto, la temperatura de lavado es menor, disminuyendo el rendimiento de limpieza. Elija un programa con un largo tiempo de lavado. |
| | Uso de cubiertos con un recubrimiento de baja calidad. | El drenaje de agua es más difícil con estos artículos. Cubiertos o platos de este tipo no son adecuados para lavar en el lavavajillas. |

**⚠ADVERTENCIA**

Las reparaciones realizadas por cuenta propia o por personal no cualificado pueden suponer graves riesgos para la seguridad del usuario, del electrodoméstico y afectar a la garantía.

## Disponibilidad de piezas repuestos*

Diez años después de la comercialización de la última unidad del modelo: motor, bomba de circulación y de desagüe, calentadores y elementos calefactores, incluidas las bombas de calor (por separado o en conjunto), tuberías y equipos relacionados, incluidas todas las mangueras, válvulas, filtros y dispositivos de cierre automático, piezas estructurales e interiores relacionadas con los conjuntos de puertas (por separado o en conjunto), placas de circuitos impresos, pantallas electrónicas, presostatos, termostatos y sensores. Bisagras y juntas de la puerta, otras juntas, brazos rociadores, filtros de desagüe, cestas interiores y accesorios de plástico, como cestas y tapas.

*Según ficha de garantía

# CARGANDO LAS CESTAS
## DE ACUERDO CON EN60436

### 1. Cesta superior:

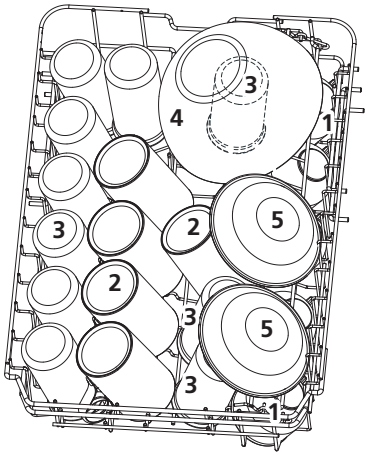


| Número | Item |
|---|---|
| 1 | Tazas |
| 2 | Taza mediana |
| 3 | Vasos |
| 4 | Cuenco de cristal |
| 5 | Cuenco de postre |

### 2. Cesta inferior:

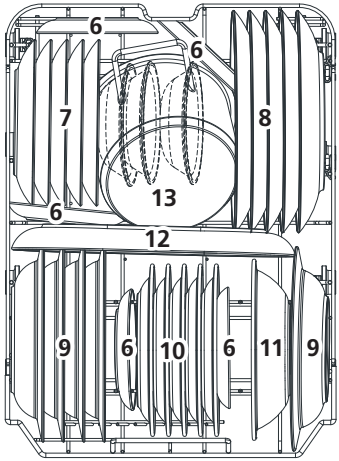


| Número | Item |
|---|---|
| 6 | Platillos |
| 7 | Platos de postre |
| 8 | Platos llanos |
| 9 | Platos hondos |
| 10 | Platos de postre de melamina |
| 11 | Cuenco de melamina |
| 12 | Fuente ovalada |
| 13 | Olla o sarten pequeña |

# 3.Tercera bandeja

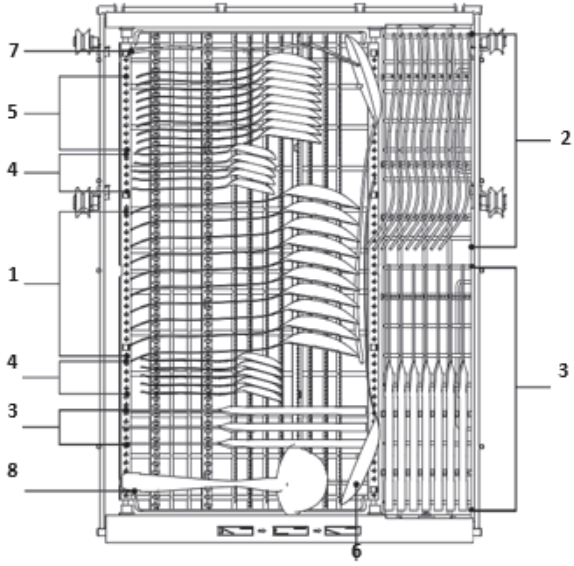


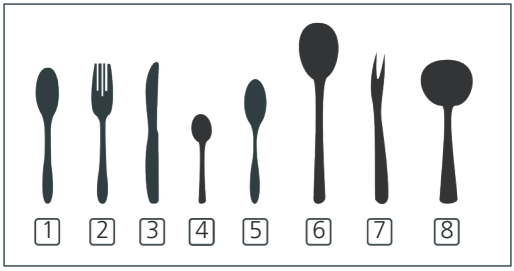


| Número | Item |
|---|---|
| 1 | Cuchara de sopa |
| 2 | Tenedor |
| 3 | Cuchillo |
| 4 | Cucharas de café |
| 5 | Cucharas de postre |
| 6 | Cuchara de servir |
| 7 | Tenedor de servir |
| 8 | Cuchara de Salsas |

La información para la prueba de compatibilidad cumple con la norma EN 60436.
Capacidad: **10** cubiertos.
Ajustes de colocación:
Posición de la bandeja superior: **posición inferior**
Programa: **ECO** Ajuste del abrillantador: **Max**
Ajustes del sal: **H3**

ES

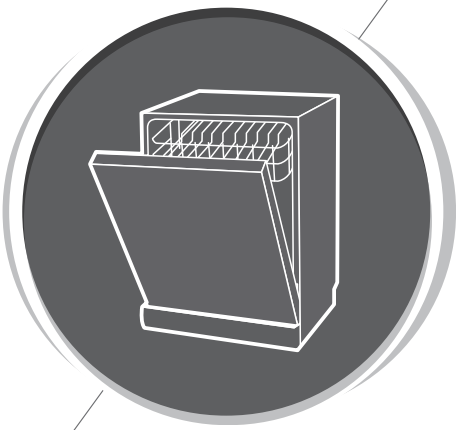

# Lavavajillas

## Manual de instrucciones

## PARTE II : Versión especial

**AJ104502ED**

**AJ104502EDX**

aspes

Lea atentamente este manual antes de utilizar el lavavajillas y guárdelo para futuras consultas.

# CONTENIDO


01 **USO DEL LAVAVAJILLAS** 32
- Panel de control 32
- Descalcificador para el agua 35
- Preparación e introducción de la vajilla 37
- Funcionamiento del abrillantador y el detergente 40
- Llenado del depósito de abrillantador 41
- Llenado del dispensador de detergente 42

02 **PROGRAMAR EL LAVAVAJILLAS** 43
- Tabla de ciclos de lavado 43
- Puesta en marcha del ciclo de lavado 44
- Cambiar el programa a mitad del ciclo 44
- ¿Ha olvidado meter algo? 45

03 **CÓDIGOS DE ERROR** 46

04 **INFORMACIÓN TÉCNICA** 47


## NOTA:

- Si no puede solucionar algún problema, pida ayuda a un técnico profesional.
- El fabricante, siguiendo su política de desarrollo y actualización constantes del producto, podría hacer modificaciones sin previo aviso.
- Si lo pierde o se queda obsoleto, puede solicitar un manual de usuario nuevo al fabricante o al vendedor.

# COMO UTILIZAR EL LAVAVAJILLAS
## GUÍA RÁPIDA DE USUARIO

**Lea el contenido correspondiente en el manual de instrucciones para conocer el método operativo detallado.**

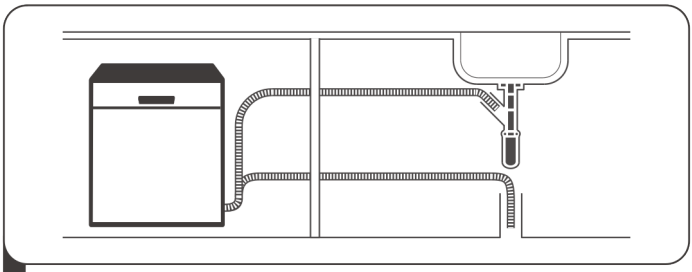

1 **Instale el lavavajillas**
**(Por favor, consulte la sección 5 "INSTRUCCIONES DE INSTALACIÓN" de la PARTE Ⅰ: Versión genérica).**

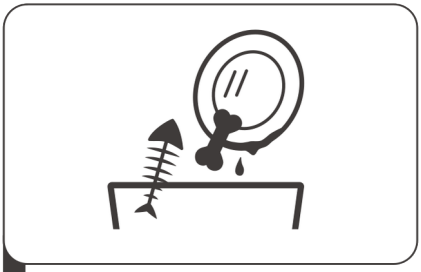

2 **Eliminar el residuo más grande en los platos**

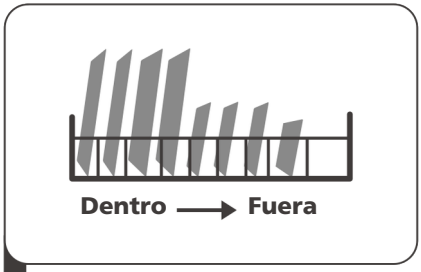


3 **Cargue las bandejas**

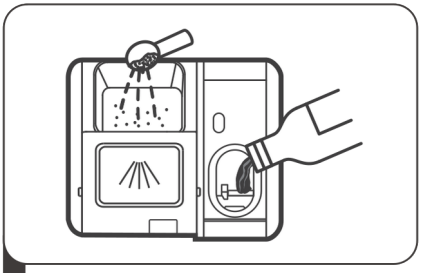

4 **Llenar el dispensador**

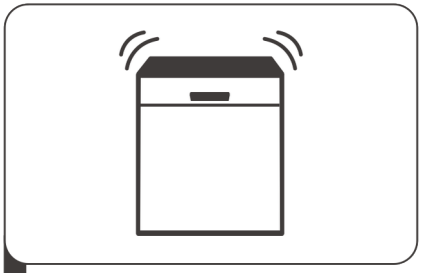

5 **Seleccionar un programa y ejecutar el lavavajillas**

# USO DEL LAVAVAJILLAS

## Panel de control

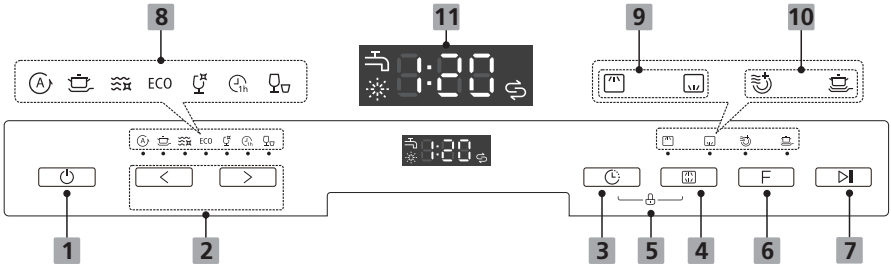


### Función (Botón)

| | |
|---|---|
| **1 Encendido** | Presione este botón para encender su lavavajillas, la pantalla se ilumina. |
| **2 Programa** | Presiona el botón o para seleccionar el programa de lavado adecuado, el indicador correspondiente se encenderá. |
| **3 Diferido** | Presione este botón para establecer las horas de retardo para el lavado. Puede retrasar el inicio del lavado hasta 24 horas. Una pulsación en este botón retrasa el inicio del lavado en una hora. |
| **4 Altura** | Presione el botón para seleccionar si está cargada la cesta superior o la cesta inferior, y se encenderá el indicador correspondiente. |
| **5 Bloqueo infantil** | Esta opción le permite bloquear los botones en el panel de control, para que los niños no puedan encender accidentalmente el lavavajillas al presionar los botones del panel. Solo el botón de Encendido permanece activo. Para bloquear o desbloquear los botones en el panel de control, mantenga presionados simultáneamente los botones de Diferido y Altura durante 3 segundos. |
| **6 Función** | Presione el botón para seleccionar una función, se encenderá el indicador correspondiente. |
| **7 Iniciar/Pausar** | Presione el botón para iniciar el programa de lavado seleccionado o pausar el programa en curso. |

## Pantalla

| | |
|---|---|
| **8** **Indicador de función** | **Auto**<br>Lavado con detección automática, para vajilla ligeramente, normalmente o muy sucia, con o sin restos de comida seca.<br><br>**Intensivo**<br>Los artículos muy sucios incluyen ollas y sartenes. Con comida pegada.<br><br>**Higiene**<br>Úselo para desinfectar sus platos y cristalería. Mantiene la temperatura del agua a 70℃.<br><br>**ECO**<br>Este es un programa estándar, es adecuado para limpiar vajilla con suciedad normal y es el programa más eficiente en términos de su consumo combinado de energía y agua para ese tipo de vajilla.<br><br>**Vidrio**<br>Para vajilla y cristalería ligeramente sucias.<br><br>**1 hora**<br>Para cargas normalmente sucias que necesitan un lavado rápido.<br><br>**Rápido**<br>Un lavado más corto para cargas ligeramente sucias que no necesitan secado. |
| **9** **Altura indicador** | **Superior**<br>Cuando selecciona Superior, solo se lavarán los platos en la rejilla superior. El sistema de rociado de la bandeja inferior no funcionará.<br><br>**Inferior**<br>Cuando seleccione Inferior, solo se lavarán los platos en la bandeja inferior. El sistema de pulverización de la bandeja superior no funcionará. |

## Pantalla

| | |
|---|---|
| **10 Indicador de función** | **Limpieza Extra**<br>Para lavar platos muy sucios y difíciles de limpiar. (Solo se puede usar con Intensivo, Higiene, ECO, Cristal, 1 hora)<br><br>**Secado Extra**<br>Para un mejor resultado de secado. (Solo se puede usar con Intensivo, Higiene, ECO, Cristal, 1 hora) |
| **11 Pantalla** | Abrillantador<br>Si el " " indicador está encendido, significa que el lavavajillas tiene poco abrillantador para lavavajillas y requiere un relleno.<br><br>Sal<br>Si el indicador" " está encendido, significa que el lavavajillas tiene poca sal para lavavajillas y necesita ser rellenado.<br><br>**Grifo de agua**<br>Si el indicador está encendido, significa que la llave de agua está cerrada. |
| | 8:88<br>Para mostrar el tiempo restante del programa y el tiempo de retardo, código de error, etc. |

# Descalcificador para el agua

**Si su modelo no dispone de descalcificador, puede saltarse esta sección.**

El descalcificador debe ajustarse manualmente mediante el dial de dureza del agua.
El descalcificador está diseñado para eliminar del agua los minerales y las sales que podrían afectar negativamente al funcionamiento del electrodoméstico.
Cuantos más minerales haya, más dura será el agua.
El descalcificador debe ajustarse en función de la dureza del agua de su zona. La empresa de suministro de agua de su localidad puede informarle sobre la dureza del agua en su zona.

**Ajustando el consumo de sal**

El lavavajillas está diseñado para permitir ajustar la cantidad de sal que consume en función de la dureza del agua utilizada. El objetivo es optimizar y personalizar el nivel de consumo de sal.

Siga los pasos que se indican a continuación para ajustar el consumo de sal.

1. Cierre la puerta y encienda el electrodoméstico.

2. En los 60 segundos siguientes al encendido del electrodoméstico, pulse el botón «Rápido» durante más de 5 segundos para acceder al modo de configuración del descalcificador de agua.

3. Vuelva a pulsar el botón «Rápido» para seleccionar el ajuste adecuado según su entorno local; la configuración cambiará en la siguiente secuencia:
H3->H4->H5->H6->H1->H2->H3

4. Presione el botón de Encendido para finalizar el modelo de configuración.

| DUREZA DEL AGUA | | | | Nivel de descalcificador de agua | La regeneración ocurre cada X secuencia de programa 1) | Consumo de sal g/ciclo |
|---|---|---|---|---|---|---|
| Alemán °dH | Francés °fH | Británico °Clarke | Mmol/l | | | |
| 0 - 5 | 0 - 9 | 0 - 6 | 0 - 0.94 | H1 | Sin regeneración | 0 |
| 6 - 11 | 10 - 20 | 7 - 14 | 1.0 - 2.0 | H2 | 10 | 9 |
| 12 - 17 | 21 - 30 | 15 - 21 | 2.1 - 3.0 | H3 | 5 | 12 |
| 18 - 22 | 31 - 40 | 22 - 28 | 3.1 - 4.0 | H4 | 3 | 20 |
| 23 - 34 | 41 - 60 | 29 - 42 | 4.1 - 6.0 | H5 | 2 | 30 |
| 35 - 55 | 61 - 98 | 43 - 69 | 6.1 - 9.8 | H6 | 1 | 60 |

1°dH=1.25 °Clarke=1.78 °fH=0.178mmol/l

Ajuste de fábrica: H3

1) Cada ciclo con una operación de regeneración consume 2,0 litros adicionales de agua, el consumo de energía aumenta en 0,02 kWh y el programa se prolonga 4 minutos.

Si su lavavajillas necesita tener sal, consulte la sección 3, «Cómo cargar la sal en el descalcificador», de la PARTE I: Versión genérica.

## NOTA:

La configuración de fábrica es: H3

1 ° dH = 1.25 ° Clarke = 1.78 ° fH = 0.178 mmol / l

1) Cada ciclo con operación de regeneración consume 2,0 litros de agua adicionales, el consumo de energía aumenta en 0,02 kWh y la duración del programa se prolonga 4 minutos.

Póngase en contacto con su suministrador de agua local para obtener información sobre la dureza de su suministro de agua.

**Descalcificador**

La dureza del agua varía según la zona. Si se utiliza agua dura en el lavavajillas, se formarán depósitos en la vajilla y los utensilios.

El electrodoméstico está equipado con un descalcificador especial que utiliza un depósito de sal diseñado específicamente para eliminar la cal y los minerales del agua.

# Preparación e introducción de la vajilla

- Considere la compra de utensilios que se identifican como a prueba de lavavajillas.
- Para artículos particulares, seleccione un programa con la temperatura más baja posible.
- Para evitar daños, no saque el vidrio y los cubiertos del lavavajillas inmediatamente después de que el programa haya finalizado.

## Para lavar los siguientes cubiertos / platos

No son adecuados

- Cubiertos con mangos de madera, cuerno de china o de nácar
- Artículos de plástico que no son resistentes al calor
- Cubiertos más viejos con partes pegadas que no son resistentes a la temperatura
- Cubiertos o platos enlatados
- Plata o artículos de cobre
- Vaso de cristal delicado
- Artículos de acero sujetos a oxidación
- Platos de madera
- Artículos hechos de fibras sintéticas

Otras causas

- Algunos tipos de cristales pueden opacarse después de una gran cantidad de lavados
- Las piezas de plata y aluminio tienen una tendencia a decolorarse durante el lavado
- Los patrones vidriados pueden desvanecerse si la máquina se lava con frecuencia

## Recomendaciones para cargar el lavavajillas

Raspe cualquier cantidad grande de comida sobrante. Ablande los restos de comida quemada en sartenes. No es necesario enjuagar los platos con agua corriente. Para un mejor rendimiento del lavavajillas, siga estas pautas de carga. (Las características y la apariencia de bandejas y cestas de cubertería pueden variar de su modelo). Coloque los objetos en el lavavajillas de la siguiente manera:

- Los artículos tales como tazas, vasos, ollas / sartenes, etc. se enfrentan hacia abajo.
- Los artículos curvados, o aquellos con cavidades, deben cargarse de forma inclinada para que el agua pueda salir.
- Todos los utensilios están apilados de forma segura y no pueden volcarse.
- Todos los utensilios se colocan de manera tal que los brazos rociadores pueden girar libremente durante el lavado.
- Cargue elementos huecos como tazas, vasos, sartenes, etc. Con la abertura hacia abajo para que el agua no se acumule en el contenedor o en una base profunda.
- Los platos y los cubiertos no deben estar uno dentro del otro ni cubrirse entre sí.
- Para evitar daños, los cristales no deben tocarse entre sí.
- La cesta superior está diseñada para contener vajilla más delicada y ligera, como vasos, café y tazas de té.
- Los cuchillos de hoja larga almacenados en posición vertical son un peligro potencial.
- Los cubiertos largos y / o afilados, como los cuchillos para trinchar, deben colocarse horizontalmente en la bandeja superior.
- Por favor no sobrecargue su lavavajillas. Esto es importante para obtener buenos resultados y un consumo razonable de energía.

### NOTA:

Los artículos muy pequeños no deben lavarse en el lavavajillas ya que podrían caerse fácilmente de la bandeja.

### Quitando los platos

Para evitar que gotee agua desde la bandeja superior hacia la bandeja inferior, le recomendamos que primero vacíe la bandeja inferior, seguida de la bandeja superior.

**⚠ADVERTENCIA**



¡Los artículos estarán calientes! Para evitar daños, no saque el vidrio y los cubiertos del lavavajillas durante aproximadamente 15 minutos después de que el programa haya finalizado.

## Carga de la bandeja superior

La bandeja superior está diseñada para alojar la vajilla más delicada y ligera, como vasos, tazas de café y té y platillos, así como platos, cuencos pequeños y sartenes poco profundas (siempre que no estén demasiado sucios). Coloque los platos y los utensilios de cocina de manera que no se desplacen con el chorro de agua.



## Cargando la bandeja inferior

Le recomendamos que coloque los objetos grandes y difíciles de limpiar en la bandeja inferior: como ollas, sartenes, tapas, fuentes y cuencos, tal y como se muestra en la siguiente imagen. Es preferible colocar las fuentes y las tapas en los laterales de las rejillas para evitar bloquear la rotación del brazo rociador superior. El diámetro máximo recomendado para los platos situados delante del dosificador de detergente es de 19 cm, para no obstaculizar su apertura.

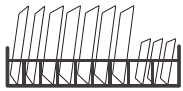

## Cargando la cesta de cubiertos

Los cubiertos deben colocarse en la cesta de los cubiertos separadamente el uno del otro en las posiciones adecuadas, y asegúrese de que los utensilios no aniden juntos, esto puede causar un mal rendimiento.

**⚠ADVERTENCIA**



No permita que ningún elemento se extienda por la parte inferior. Siempre cargue utensilios afilados con la punta afilada hacia abajo.

Para obtener los mejores resultados de lavado, llene las cestas siguiendo las opciones de carga estándar que se indican en la última sección de la PARTE I: Versión genérica.

# Funcionamiento del abrillantador y el detergente

El abrillantador se libera durante el enjuague final para evitar que el agua forme gotas en sus platos, lo que puede dejar manchas y rayas. También mejora el secado al permitir que el agua salga de los platos. Su lavavajillas está diseñado para usar auxiliares de enjuague líquidos.

**⚠ ADVERTENCIA**

Use solo abrillantador de marca para lavavajillas. Nunca llene el dispensador de abrillantador con ninguna otra sustancia (por ejemplo, agente de limpieza de lavavajillas, detergente líquido). Esto dañaría el aparato.

## Cuándo rellenar el dispensador de abrillantador

La frecuencia con la que hay que rellenar el dosificador depende de la frecuencia con la que se lava la vajilla y del ajuste del abrillantador que se utilice.

- El indicador de bajo nivel de abrillantador ( ) se encenderá cuando sea necesario añadir más abrillantador.
- No llene en exceso el dosificador de abrillantador.

## Función de detergente

Los ingredientes químicos que componen el detergente son necesarios para eliminar, aplastar y distribuir toda la suciedad del lavavajillas. La mayoría de los detergentes de calidad comercial son adecuados para este propósito.

**⚠ ADVERTENCIA**

- Uso apropiado de detergente
  Use solo detergente hecho específicamente para el uso de lavavajillas.
  Mantenga su detergente fresco y seco.
  No coloque detergente en polvo en el dispensador hasta que esté listo para lavar platos.
-  ¡El detergente para lavavajillas es corrosivo! Mantenga el detergente para lavavajillas fuera del alcance de los niños.

# Llenado del depósito de abrillantador

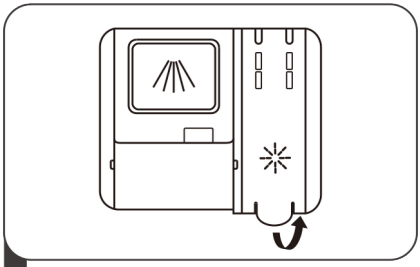

1 Retire la tapa del depósito de abrillantador tirando del asa

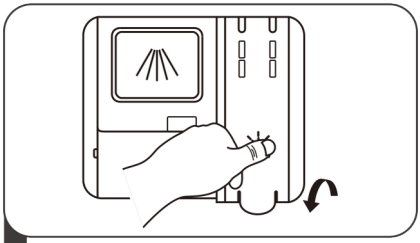

3 Finalmente, cierre la tapa

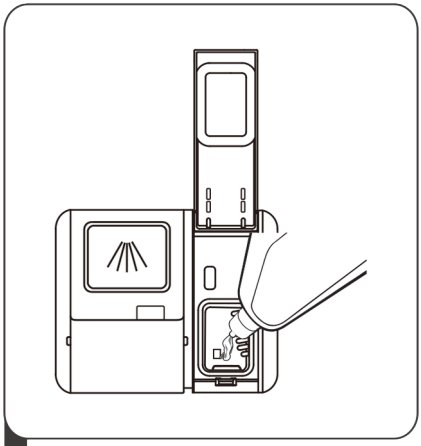

2 Vierta el abrillantador en el dispensador, teniendo cuidado de que no rebose

## Ajuste del depósito de abrillantador

Para lograr un mejor rendimiento de secado con poco abrillantador, el lavavajillas está diseñado para que el usuario pueda ajustar el consumo. Siga los siguientes pasos:

1. Abra la puerta y enchufe el lavavajillas para encenderlo.
2. En los 60 segundos posteriores al paso 1, pulse el botón Programa durante más de 5 segundos y, a continuación, el botón Delay (Diferido) para entrar en el modo de ajuste; la indicación de aclarado parpadeará con una frecuencia de 1 Hz.
3. Pulse el botón Programa para seleccionar el ajuste adecuado dependiendo de sus hábitos de uso; los ajustes cambiarán en la secuencia siguiente: D1->D2->D3->D4->D5->D1.
   Cuanto mayor sea el número, más abrillantador se utilizará.
4. Si no efectúa ningún ajuste durante 5 segundos o pulsa el botón de Encendido para salir del modelo establecido, los ajustes se guardarán correctamente.

# Llenado del dispensador de detergente

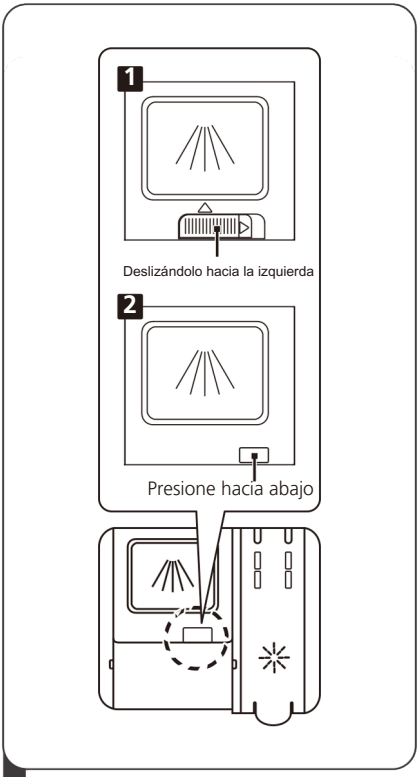


**1** Elija una forma de apertura de acuerdo a la situación real.

1- Para abrir la tapa, deslice el gancho de apertura.

2- Para abrir la tapa, presione el gancho de apertura hacia abajo.

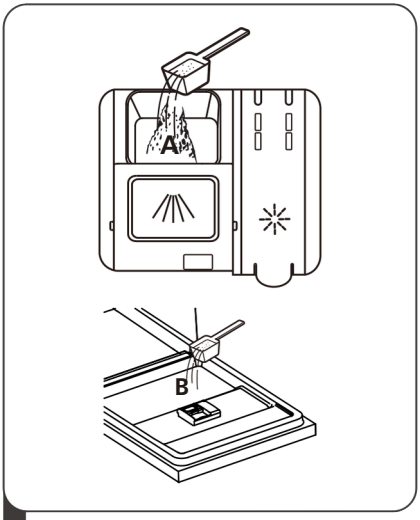


**2** Añada detergente en la cavidad de mayor tamaño(A) para el ciclo de lavado principal. Para obtener un mejor resultado de limpieza, sobre todo si los objetos están muy sucios, vierta un poco de detergente en la puerta. El detergente adicional se activará durante la fase de prelavado.

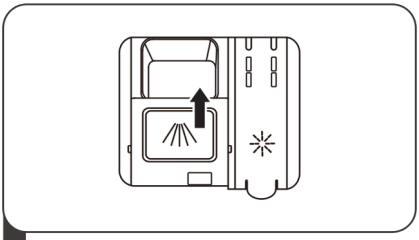

**3** Para cerrar la tapa, deslícela hacia delante y, a continuación, presiónela hacia abajo.

## ***NOTA***:

- Tenga en cuenta que dependiendo de la suciedad del agua, la configuración puede ser diferente.
- Por favor, observe las recomendaciones del fabricante sobre el envase del detergente.

# Programar el lavavajillas

## Tabla de ciclos de lavado

La siguiente tabla muestra qué programas son los más adecuados según el nivel de restos de comida y cuánta cantidad de detergente se necesita. También muestra diversa información sobre los programas. Los valores de consumo y la duración de los programas son solo indicativos, excepto para el programa ECO.
( ● ) indica que el programa utiliza abrillantador en el último aclarado.

| Programa | Descripción del ciclo | Detergente Pre/Principal | Tiempo de funcionamiento (min) | Energía (kWh) | Agua (L) | Abrillantador |
|---|---|---|---|---|---|---|
| **Auto** | Prelavado (45 ℃)<br>Autolavado(45-55 ℃)<br>Aclarado<br>Aclarado<br>Aclarado(65 ℃)<br>Secado | 4/14g<br>1or2 tabs | 85~150 | 0.981~1.501 | 9.2~13.9 | ● |
| **Intensivo** | Prelavado(50℃)<br>Lavado(65℃)<br>Aclarado<br>Aclarado<br>Aclarado(60℃)<br>Secado | 4/14g<br>1or2 tabs | 205 | 1.602 | 14.1 | ● |
| **Higiene** | Prelavado(50℃)<br>Lavado(70℃)<br>Aclarado<br>Aclarado<br>Aclarado(70℃)<br>Secado | 4/14g<br>1or2 tabs | 200 | 1.712 | 14.1 | ● |
| **ECO (*EN60436)** | Lavado(50℃)<br>Aclarado<br>Aclarado(45℃)<br>Secado | 18g<br>1or2 tabs | 198 | 0.674 | 8.5 | ● |
| **1 hour** | Lavado(55℃)<br>Aclarado<br>Aclarado(50℃)<br>Secado | 18g<br>1 tabs | 60 | 0.793 | 10.0 | ● |
| **Cristal** | Prelavado(40℃)<br>Lavado(50℃)<br>Aclarado<br>Aclarado(50℃)<br>Secado | 4/14g<br>1 tabs | 120 | 0.853 | 11.3 | ● |

| Programa | Descripción del ciclo | Detergente Pre/Principal | funcionamiento (min) | Energía (Kwh) | Agua (L) | Abrillantador |
|---|---|---|---|---|---|---|
| Rápido | Lavado(40℃)<br>Aclarado(40℃)<br>Aclarado(55℃) | 15g<br>1tab | 30 | 0.742 | 10.0 | ○ |

## NOTA:

ECO (*EN60436) : El programa ECO es adecuado para lavar vajilla con suciedad normal, ya que, para este uso, es el programa más eficiente en cuanto a su consumo combinado de energía y agua, y se utiliza para evaluar el cumplimiento de la legislación de la UE en materia de diseño ecológico.

# Puesta en marcha del ciclo de lavado

1.Saque la bandeja inferior y superior, cargue los platos y empújelos hacia atrás. Se recomienda cargar primero la bandeja inferior, luego la superior.
2.Vierta el detergente.
3.Inserte el enchufe en el zócalo. La fuente de alimentación se refiere a la última página "Ficha del producto". Asegúrese de que el suministro de agua esté encendido a presión total.
4.Cierre la puerta, presione el botón de encendido, para encender la máquina.
5.Elija un programa, la luz de respuesta se encenderá. Luego presione el botón de Inicio / Pausa, el lavavajillas comenzará su ciclo.

# Cambiar el programa a mitad del ciclo

Un ciclo de lavado solo se puede cambiar si ha estado funcionando durante un tiempo corto; de lo contrario, es posible que el detergente ya se haya liberado y que el lavavajillas ya haya drenado el agua de lavado. Si este es el caso, el lavavajillas debe ser reiniciado y el dispensador de detergente debe ser rellenado. Para reiniciar el lavavajillas, siga las instrucciones a continuación:

1.Presione el botón de Inicio / Pausa para pausar el lavado.
2.Presione el botón de Programa por más de 3 segundos: el programa se cancelará.
3.Presione el botón de Programa para seleccionar el programa deseado.
4.Presione el botón de Inicio / Pausa, después de 10 segundos, se iniciará el lavavajillas.

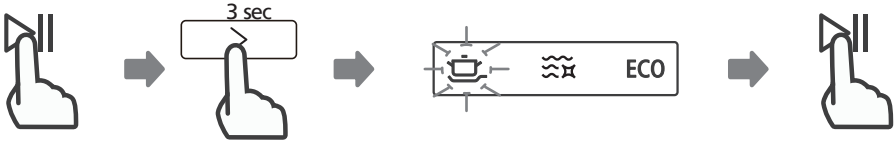

# ¿Ha olvidado meter algo?

Si olvida algún plato, puede añadirlo en cualquier momento antes de que se abra el dispensador de detergente. Si este fuera el caso, siga las instrucciones a continuación:

1. Pulse el botón de Inicio/Pausa para hacer una pausa en el lavado.
2. Espere 5 segundos para abrir la puerta.
3. Meta los platos que haya olvidado.
4. Cierre la puerta.
5. Pulse el botón de Inicio/Pausa y, después de 10 segundos, el lavavajillas se pondrá en marcha de nuevo.

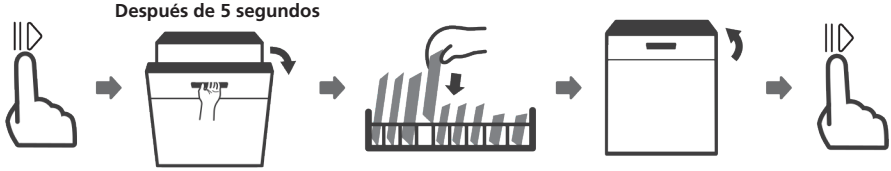


**⚠ADVERTENCIA**



Es peligroso abrir la puerta a mitad del ciclo, ya que el vapor podría quemarle.

# Apertura Automática

Después del lavado, la puerta se abrirá automáticamente para lograr un mejor efecto de secado.



AVISO:

La puerta del lavavajillas no debe bloquearse cuando se configura para que se abra automáticamente.

Esto puede dañar la función de bloqueo de puerta.

# CÓDIGOS DE ERROR

Si hay un mal funcionamiento, el lavavajillas mostrará códigos de error para identificarlos:

| Códigos | Significado | Posibles causas |
|---|---|---|
| E1 | Mayor tiempo de entrada. | Los grifos no se abren, la entrada de agua está restringida o la presión del agua es demasiado baja. |
| E3 | No alcanzando la temperatura requerida. | Mal funcionamiento del elemento calefactor. |
| E4 | Desbordamiento | Algunos elementos de las fugas del lavavajillas. |
| E8 | Fallo de orientación de la válvula distributiva. | Circuito abierto o rotura de válvula distributiva. |
| Ed | Fallo de comunicación entre PCB principal con pantalla PCB. | Circuito abierto o rotura de cableado para la comunicación. |

**⚠ADVERTENCIA**

Si ocurre un desbordamiento, apague el suministro de agua principal antes de llamar al servicio servicio.

Si hay agua en la bandeja de la base debido a un sobrellenado o a una pequeña fuga, se debe quitar el agua antes de volver a poner en marcha la lavadora de platos.

# INFORMACIÓN TÉCNICA

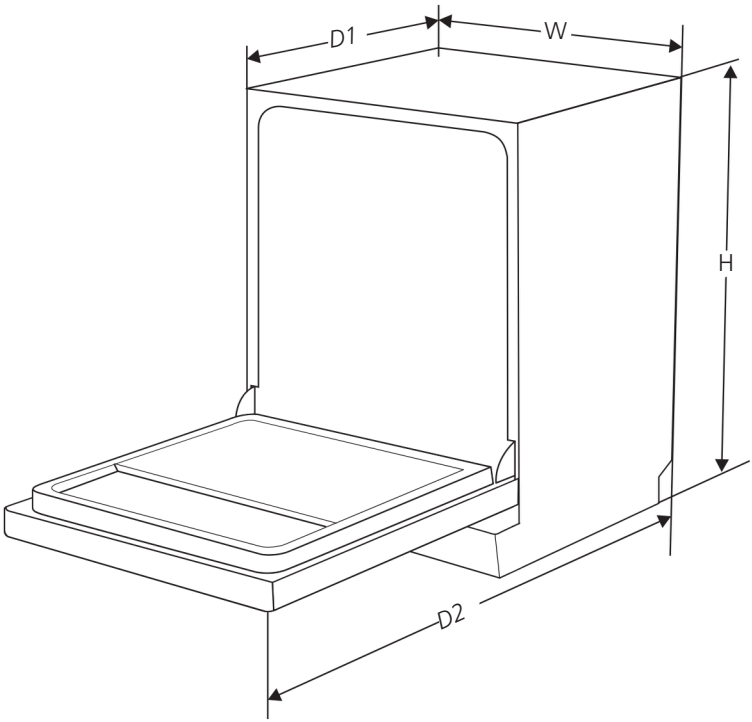


| | |
|---|---|
| **Altura (Al)** | 845 mm |
| **Anchura (An)** | 448 mm |
| **Profundidad (P1)** | 600 mm (con la puerta cerrada) |
| **Profundidad (P2)** | 1175 mm (con la puerta abierta90%) |

## Ficha técnica e información del producto

Nombre o marca comercial del proveedor: ASPES

Dirección del proveedor (b): Av. Altos Hornos S/N. Pto. Sagunto (46520). Valencia, España.

Identificador del modelo: AJ104502ED AJ104502EDX

Parámetros generales del producto:

| Parámetro | Valor | Parámetro | Valor | |
|---|---|---|---|---|
| Capacidad nominal (ª) (ps) | 10 | Dimensiones en cm | Altura | 85 |
| | | | Ancho | 45 |
| | | | Profundidad | 60 |
| EEI (a) | 49,9 | Clase de eficiencia energética (a) | D (c) | |
| Índice de rendimiento de limpieza (a) | 1,125 | Índice de rendimiento de secado (a) | 1,065 | |
| Consumo de energía en kWh [por ciclo], basado en el programa ecológico con llenado de agua fría. El consumo real de energía dependerá del uso que se le dé al aparato. | 0,674 | Consumo de agua en litros [por ciclo], basado en el programa ecológico. Consumo real de agua- El consumo dependerá del uso que se le dé al aparato y de la dureza del agua. | 8,5 | |
| Duración del programa (a) (h:min) | 3:18 | Tipo | Independiente | |
| Emisiones de ruido acústico aéreo (a) (dB(A) re 1 pW) | 47 | Clase de emisión de ruido acústico aéreo (a) | C (c) | |
| Modo apagado (W) | N / A | Modo de espera (W) | 0,49 | |
| Retardo de inicio (W) (si corresponde) | 3,99 | Espera en red (W) (si corresponde) | N / A | |

Duración mínima de la garantía ofrecida por el proveedor 36 meses

(b): Información adicional:

Enlace web al sitio web del proveedor, donde se encuentra la información del punto 6 del Anexo II del Reglamento (UE) 2019/2022 de la Comisión (1) (b): https://eprel.ec.europa.eu

(a) ) para el programa ecológico.

(b) ) los cambios en estos elementos no se considerarán relevantes a los efectos del párrafo 4 de Artículo 4 del Reglamento (UE) 2017/1369.

(c) si la base de datos del producto genera automáticamente el contenido definitivo de esta celda, el proveedor deberá No introduzca estos datos.

(1) ) Reglamento (UE) 2019/2022 de la Comisión, de 1 de octubre de 2019, por el que se establecen requisitos de diseño ecológico para lavavajillas domésticos de conformidad con la Directiva 2009/125/CE del Parlamento Europeo y del Consejo por la que se modifica el Reglamento (CE) n.º 1275/2008 de la Comisión y se deroga el Reglamento (UE) n.º 1016/2010 de la Comisión (véase la página 267 de este Diario Oficial).

PT

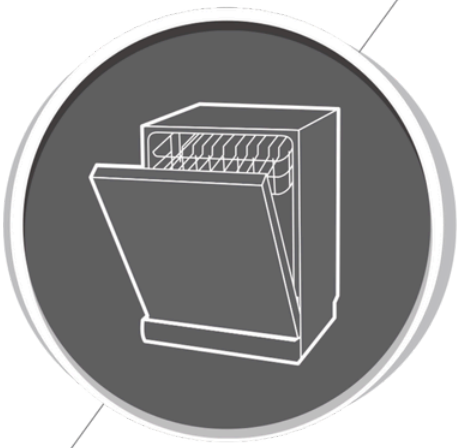

# Lava-louças

## PARTE I: Versão geral

**AJ104502ED**

**AJ104502EDX**

aspes

Leia atentamente este manual antes de utilizar a lava-louças e guarde-o para futuras consultas.

# SUMÁRIO


01 3 **INFORMAÇÕES DE SEGURANÇA**

02 8 **DESCRIÇÃO DO PRODUTO**

03 9 **UTILIZAÇÃO DA LAVA-LOUÇAS**
9 Abastecimento do amaciante de água com sal
11 Dicas para carregar os cestos

04 13 **LIMPEZA E MANUTENÇÃO**
13 Limpeza externa
13 Limpeza interna
16 Manutenção da lava-loucas

05 17 **INSTRUÇÕES DE INSTALAÇÃO**
17 Conexão elétrica
18 Alimentação de água e drenagem
19 Conexão da mangueira de drenagem
20 Posicionamento do aparelho
20 Instalação independente

06 22 **SOLUÇÃO DE PROBLEMAS**

07 26 **CARREGAMENTO DOS CESTOS**


## NOTA:

- Consulte a seção Solução de problemas para resolver por conta própria alguns problemas comuns.
- Se não conseguir resolver o problema sozinho, entre em contato com um técnico qualificado.
- O fabricante, como parte de sua política de desenvolvimento e melhoria contínua do produto, reserva-se o direito de realizar modificações sem aviso prévio.
- Em caso de perda ou obsolescęncia deste manual, é possível solicitar uma nova cópia ao fabricante ou ao revendedor autorizado.

# INFORMAÇÕES DE SEGURANÇA

**⚠ AVISO**

Ao utilizar a lava-louças, siga as seguintes precauções:

- Este aparelho destina-se ao uso doméstico e a aplicações semelhantes.
- Este aparelho pode ser utilizado por crianças com 8 anos ou mais e por pessoas com capacidades físicas, sensoriais ou mentais reduzidas, ou sem experiência e conhecimentos, desde que sejam supervisionadas ou tenham recebido instruções sobre a utilização segura do aparelho e compreendam os riscos envolvidos. As crianças não devem brincar com o aparelho. A limpeza e a manutenção realizadas pelo usuário não devem ser efetuadas por crianças sem supervisão. (De acordo com a norma EN60335-1).
- Este aparelho não deve ser utilizado por pessoas (incluindo crianças) com capacidades físicas, sensoriais ou mentais reduzidas, ou sem experiência e conhecimentos, a menos que sejam supervisionadas ou orientadas quanto ao uso do aparelho por uma pessoa responsável por sua segurança. (De acordo com a norma IEC60335-1).

- Os materiais de embalagem podem ser perigosos para as crianças.
- Este aparelho destina-se exclusivamente ao uso doméstico em ambientes internos.
- Para evitar o risco de choque elétrico, não mergulhe o aparelho, o cabo de alimentação ou o plugue em água ou em qualquer outro líquido.
- Desconecte o aparelho da tomada antes de realizar qualquer operação de limpeza ou manutenção.
- Limpe o aparelho com um pano macio umedecido com um detergente suave e, em seguida, seque-o com um pano macio e seco.

## Instruções de aterramento

- Este aparelho deve ser aterrado. Em caso de mau funcionamento ou falha, o aterramento reduz o risco de choque elétrico ao fornecer um caminho de menor resistência para a corrente elétrica. O aparelho é equipado com um plugue com condutor de aterramento.
- O plugue deve ser conectado a uma tomada adequada, corretamente instalada e aterrada, em conformidade com todas as normas e regulamentos locais.
- Uma conexão incorreta do condutor de aterramento pode resultar em risco de choque elétrico.
- Em caso de dúvidas sobre o aterramento correto da lava-louças, consulte um eletricista qualificado ou uma assistência técnica autorizada.

- Não modifique o plugue fornecido com o aparelho caso ele não seja compatível com a tomada.
- Solicite a instalação de uma tomada adequada por um eletricista qualificado.
- Abra a porta com cuidado. Se a lava-louças estiver em funcionamento, existe o risco de respingos de água.
- Não apoie objetos pesados sobre a porta. O aparelho poderá tombar para a frente.
- Durante o carregamento da louça:

1. Posicione os objetos cortantes de forma que não possam danificar a vedação da porta.
2. Aviso: facas e outros utensílios com pontas afiadas devem ser colocados no cesto com as pontas voltadas para baixo ou posicionados horizontalmente.

- Alguns detergentes para lava-louças são altamente alcalinos. Podem ser extremamente perigosos se ingeridos. Evite o contato com a pele e os olhos e mantenha as crianças afastadas da lava-louças quando a porta estiver aberta.
- Verifique se o compartimento do detergente está vazio ao final do ciclo de lavagem.

- Não lave artigos de plástico, a menos que estejam identificados como "próprios para lava-louças" ou com indicação equivalente.
- Para artigos de plástico sem essa identificação, consulte as recomendações do fabricante.
- Utilize exclusivamente detergentes e abrilhantadores recomendados para uso em lava-louças.
- Nunca utilize sabão comum, detergente para roupas ou detergente para lavagem manual na lava-louças.
- Se o cabo de alimentação estiver danificado, ele deverá ser substituído pelo fabricante, por uma assistência técnica autorizada ou por um profissional qualificado, a fim de evitar qualquer risco.
- Durante a instalação, o cabo de alimentação não deve ser dobrado nem comprimido de forma excessiva ou perigosa.
- Não altere nem manipule os controles do aparelho.
- O aparelho deve ser conectado à rede de abastecimento de água utilizando um novo conjunto de mangueiras.
- Os conjuntos de mangueiras antigos não devem ser reutilizados.
- Para economizar energia, no modo de espera (standby), o aparelho será desligado automaticamente após 30 minutos de inatividade.

O número máximo de serviços é 14.

A pressão máxima permitida da água de alimentação é de 1 MPa.

A pressão mínima permitida da água de alimentação é de 0,04 MPa.

# Descarte



- Para descartar a embalagem e o aparelho, encaminhe-os a um centro de reciclagem ou a um ponto de coleta autorizado.
- Corte o cabo de alimentação e inutilize o mecanismo de travamento da porta.
- As embalagens de papelão são produzidas com papel reciclado e devem ser descartadas nos recipientes apropriados para coleta de papel destinado à reciclagem.
- Ao descartar este produto corretamente, você ajudará a evitar possíveis consequências negativas para o meio ambiente e para a saúde humana que poderiam resultar do descarte inadequado deste produto.
- Para obter mais informações sobre a reciclagem deste produto, entre em contato com a prefeitura de sua cidade ou com o serviço local de coleta e gestão de resíduos.

DESCARTE: Não descarte este produto juntamente com o lixo doméstico comum. Este produto deve ser coletado separadamente para receber tratamento adequado e reciclagem correta.

# DESCRIÇÃO DO PRODUTO

***IMPORTANTE:***

*Para obter o melhor desempenho da lava-louças, leia atentamente todas as instruções antes de utilizá-la pela primeira vez.*

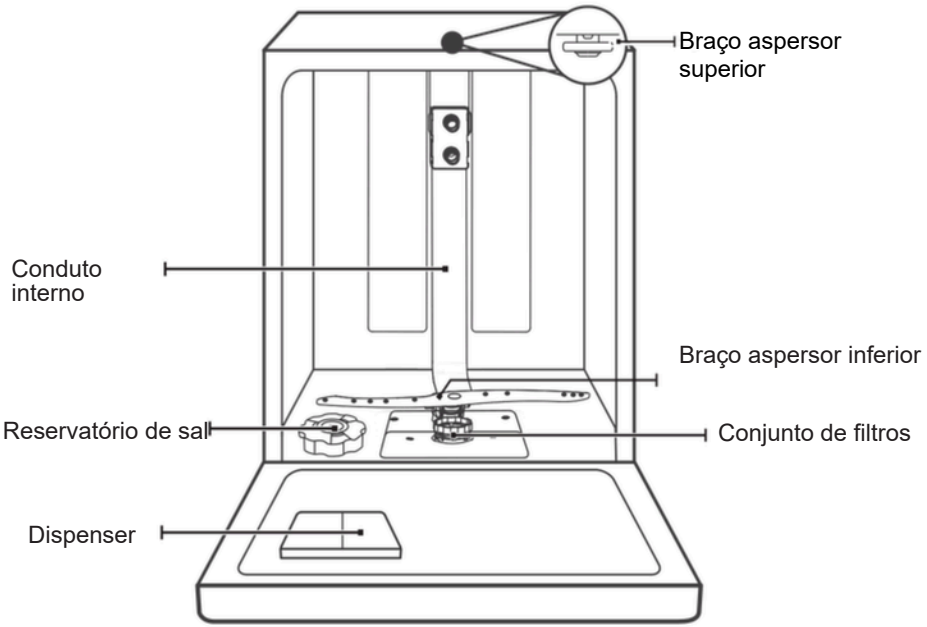


**3º CESTO** **CESTO SUPERIOR** **CESTO INFERIOR**

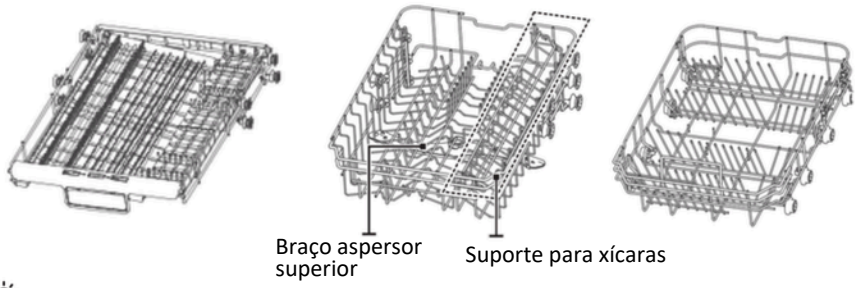


## NOTA:

As imagens são fornecidas apenas para fins ilustrativos e podem variar de acordo com o modelo.

# UTILIZAÇÃO DA LAVA-LOUÇAS

Antes de utilizar a lava-louças:

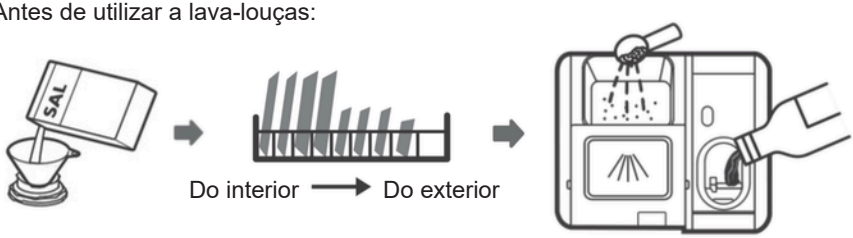


1. Configure o amaciante de água.
2. Abasteça o amaciante com sal.
3. Carregue os cestos.
4. Abasteça o dispenser de detergente.

**Consulte a seção 1 "Amaciante de água" da PARTE I. Consulte a seção 1 "Amaciante de água" da PARTE II: Versão especial, caso seja necessário configurar o amaciante de água.**

## Abastecimento do amaciante de água com sal

**⚠ AVISO**

- Utilize exclusivamente sal específico para lava-louças. Qualquer outro tipo de sal que não seja destinado ao uso em lava-louças, especialmente o sal de cozinha, pode danificar o amaciante de água. Em caso de danos causados pelo uso de sal inadequado, o fabricante não reconhece a garantia nem se responsabiliza pelos danos causados.
- Abasteça o reservatório de sal somente antes de iniciar um ciclo de lavagem. Isso evitará que grãos de sal ou água salgada derramada permaneçam no fundo da máquina por tempo suficiente para provocar corrosão.

Siga as etapas abaixo para adicionar sal à lava-louças:

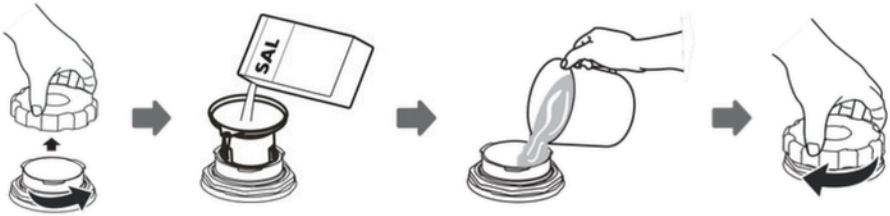


1. Retire o cesto inferior e desenrosque a tampa do reservatório de sal.
2. Insira a extremidade do funil (fornecido) na abertura e despeje aproximadamente 1,5 kg de sal para lava-louças.
3. Encha o reservatório de sal com água até o nível máximo. É normal que uma pequena quantidade de água transborde do reservatório.
4. Após encher o reservatório, rosqueie novamente a tampa.
5. O indicador de falta de sal apagará após o enchimento do reservatório.
6. Imediatamente após encher o reservatório de sal, inicie um programa de lavagem (recomenda-se um programa curto). Caso contrário, o sistema de filtragem, a bomba ou outros componentes importantes da máquina poderão ser danificados pela água salgada. Esses danos não são cobertos pela garantia.

## NOTA

- Encha o reservatório de sal somente quando o indicador de falta de sal acender no painel de controle.
- Dependendo da velocidade de dissolução do sal, o indicador de falta de sal pode permanecer aceso mesmo quando o reservatório estiver cheio.
- Se o painel de controle não possuir indicador de falta de sal (em alguns modelos), você poderá estimar o momento de reabastecer o reservatório com base no número de ciclos de lavagem realizados.
- Se houver derramamento de sal no interior da lava-louças, execute um programa de pré-lavagem ou um programa rápido para removê-lo.

# Dicas para carregar os cestos

**Ajuste do cesto superior**

***Tipo 1:***
*A altura do cesto superior pode ser ajustada facilmente para acomodar pratos mais altos no cesto superior ou no inferior.*
*Para ajustar a altura do cesto superior, siga estas etapas:*

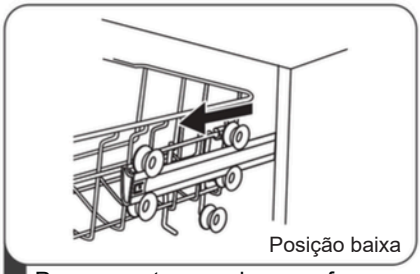


1 Puxe o cesto superior para fora. (Posição baixa)

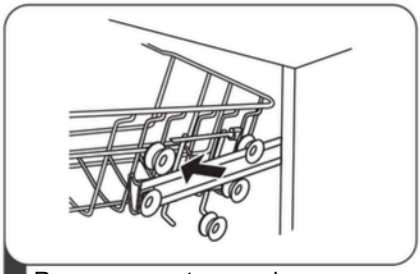

2 Remova o cesto superior.

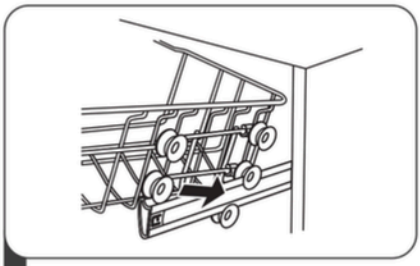

3 Recoloque o cesto superior nas roldanas superiores ou inferiores.

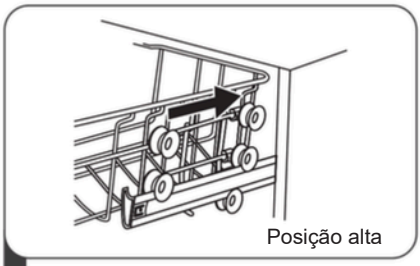


4 Empurre o cesto superior para dentro. (Posição alta)

***Tipo 2:***

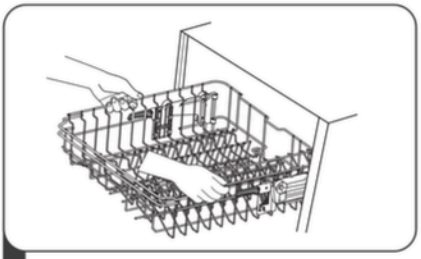

1 Para elevar o cesto superior, basta levantá-lo pelo centro, de ambos os lados, até que fique bloqueado na posição mais alta. Não é necessário acionar as alavancas de ajuste.

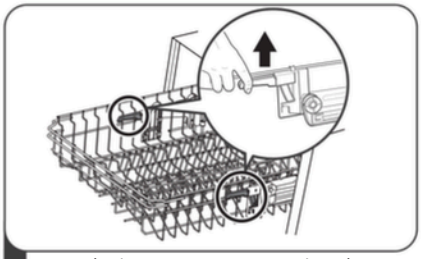

2 Para baixar o cesto superior, levante as alavancas de ajuste em ambos os lados para desbloquear o cesto e, em seguida, baixe-o para a posição inferior.

**Rebater as prateleiras para chávenas**

Para criar mais espaço para objetos altos no cesto superior, levante a prateleira para chávenas. Assim, será possível apoiar copos altos.



**Rebater os suportes**

Os suportes do cesto inferior servem para manter pratos e travessas na posição correta. Podem ser rebatidos para criar mais espaço para objetos de grandes dimensões.

Levantar para cima

Rebater para baixo

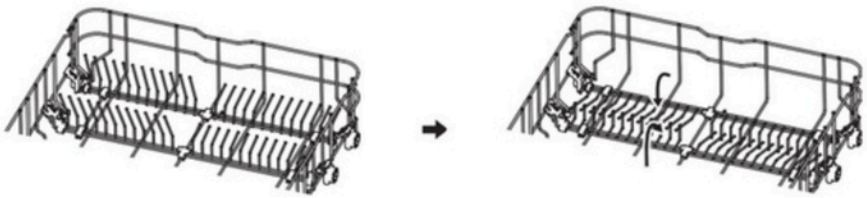

# LIMPEZA E MANUTENÇÃO

## Limpeza externa

**Porta e vedação da porta**
Limpe regularmente a vedação de borracha da porta com um pano macio e úmido para remover resíduos de alimentos. Durante o carregamento da lava-louças, resíduos de alimentos e bebidas podem se depositar nas laterais da porta. Essas superfícies ficam fora da cuba de lavagem e não são alcançadas pelos braços aspersores. Qualquer resíduo deve ser removido antes de fechar a porta.

**Painel de controle**
O painel de controle deve ser limpo EXCLUSIVAMENTE com um pano macio e úmido.

**⚠ AVISO**

- Para evitar infiltração de água no mecanismo de travamento da porta e nos componentes elétricos, não utilize produtos de limpeza em spray.
- Nunca utilize produtos de limpeza abrasivos nem esponjas abrasivas nas superfícies externas, pois podem danificar o acabamento. Alguns tipos de papel-toalha também podem riscar ou deixar marcas na superfície.

## Limpeza interna

### Sistema de filtragem

O sistema de filtragem, localizado no fundo da cuba de lavagem, retém os resíduos maiores gerados durante o ciclo de lavagem, incluindo corpos estranhos como palitos de dente ou fragmentos. O acúmulo de resíduos pode causar obstrução dos filtros. Verifique regularmente o estado dos filtros, remova cuidadosamente quaisquer corpos estranhos e, se necessário, limpe os componentes do sistema de filtragem com água. Para limpar o filtro, siga as instruções a seguir.

**NOTA:**

As imagens são fornecidas apenas para fins ilustrativos. Os diferentes modelos podem possuir sistemas de filtragem e braços aspersores diferentes.

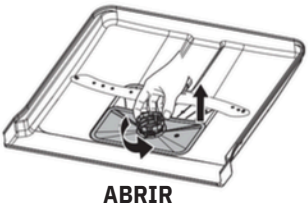


1 Segure o filtro grosso e gire-o no sentido anti-horário para destravá-lo. Em seguida, levante o conjunto de filtros e retire-o da lava-louças.

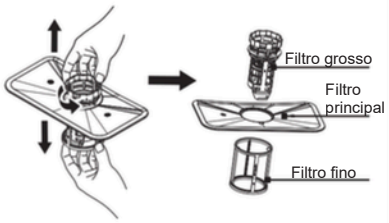


2 O filtro fino pode ser removido da parte inferior do conjunto de filtros. O filtro grosso pode ser separado do filtro principal pressionando cuidadosamente as travas localizadas na parte superior e puxando-o para cima.



3 Os resíduos maiores de alimentos podem ser removidos enxaguando o filtro em água corrente. Para uma limpeza mais completa, utilize uma escova macia.

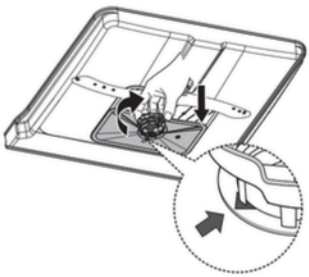

4 Reinstale os filtros seguindo a ordem inversa da desmontagem, recoloque o conjunto de filtros na posição correta e gire-o no sentido horário até a posição de travamento.

## ⚠ AVISO

- Não aperte excessivamente os filtros. Reinstale-os corretamente na ordem indicada; caso contrário, resíduos maiores poderão entrar no sistema e causar obstruções.
- Nunca utilize a lava-louças sem os filtros instalados. A montagem incorreta dos filtros pode reduzir o desempenho do aparelho e danificar a louça e os utensílios

## Braços aspersores

É necessário limpar regularmente os braços aspersores, pois os depósitos de calcário presentes na água dura podem obstruir os bicos e os suportes dos braços aspersores.

Para limpar os braços aspersores, siga as instruções abaixo:

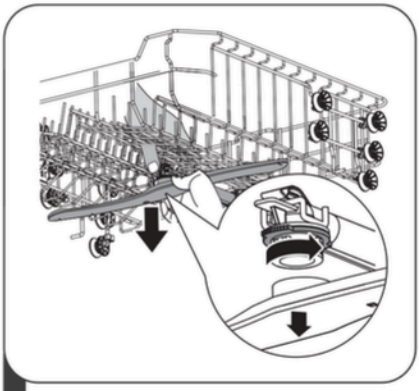

1 Para remover o braço aspersor superior, segure a porca no centro do suporte e gire o braço aspersor no sentido anti-horário para removê-lo.

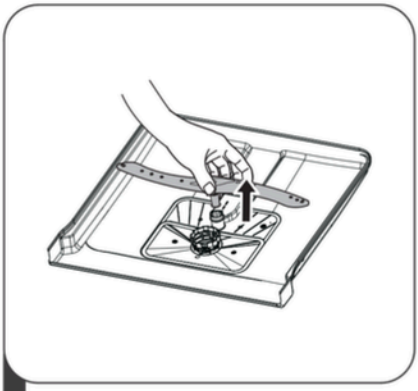

2 Para remover o braço aspersor inferior, basta puxá-lo para cima.

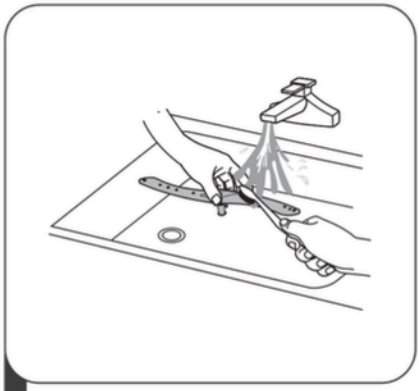

3 Lave os braços aspersores com água morna e detergente suave e utilize uma escova macia para limpar os bicos. Após enxaguá-los cuidadosamente, reinstale-os em suas posições.

# Manutenção da lava-louças

**Proteção contra congelamento**
Adote medidas de proteção contra o congelamento da lava-louças durante o inverno. Após cada ciclo de lavagem, proceda da seguinte forma:

1. Desligue a alimentação elétrica da lava-louças.
2. Feche o registro de água e desconecte a mangueira de entrada da válvula de água.
3. Esvazie a água presente na mangueira de entrada e na válvula. (Utilize um recipiente para recolher a água.)
4. Reconecte a mangueira de entrada à válvula de água.
5. Remova o filtro do fundo da cuba e utilize uma esponja para absorver a água restante no reservatório.

**Após cada lavagem**
Após cada ciclo de lavagem, feche o registro de água do aparelho e deixe a porta ligeiramente entreaberta, para que a umidade e os odores não permaneçam no interior.

**Desconecte o plugue da tomada**
Antes de realizar qualquer operação de limpeza ou manutenção, desconecte sempre o plugue da tomada.

**Não utilize solventes nem produtos de limpeza abrasivos**
Para limpar o exterior e as partes de borracha da lava-louças, não utilize solventes nem produtos de limpeza abrasivos. Utilize apenas um pano macio umedecido com água morna e sabão.
Para remover manchas da superfície interna, utilize um pano umedecido com água e um pouco de vinagre ou um produto de limpeza específico para lava-louças.

**Quando a lava-louças não for utilizada por um longo período**
Recomenda-se executar um ciclo de lavagem com a lava-louças vazia. Em seguida, desconecte o plugue da tomada, feche o registro de água e deixe a porta ligeiramente entreaberta. Isso ajudará a prolongar a vida útil das vedações da porta e evitará a formação de odores desagradáveis no interior da lava-louças.

**Movimentação do aparelho**
Se for necessário mover o aparelho, mantenha-o, sempre que possível, na posição vertical. Somente quando for absolutamente necessário, ele poderá ser transportado apoiado sobre a parte traseira.

# INSTRUÇÕES DE INSTALAÇÃO

**⚠ AVISO**



**Risco de choque elétrico**
Desconecte a alimentação elétrica antes de instalar a lava-louças.
O não cumprimento deste aviso pode resultar em morte ou choque elétrico grave.

## ⚠ Atenção

A instalação do sistema hidráulico e das conexões elétricas deve ser realizada por um profissional qualificado.

## • Conexão elétrica

**⚠ AVISO**

Para sua segurança:

- Não utilize extensões nem adaptadores com este aparelho.
- Nunca corte nem remova a conexão de aterramento do cabo de alimentação.

**Requisitos elétricos**
Consulte a placa de identificação para verificar a tensão nominal e conecte a lava-louças a uma alimentação elétrica adequada.
Utilize um fusível de 10 A / 13 A / 16 A, um fusível de ação retardada ou um disjuntor recomendado, e providencie um circuito exclusivo para este aparelho.

**Conexão elétrica**
Verifique se a tensão e a frequência da rede elétrica correspondem aos valores indicados na placa de identificação.
Conecte o plugue somente a uma tomada corretamente aterrada.
Se a tomada não for compatível com o plugue do aparelho, substitua a tomada em vez de utilizar um adaptador ou dispositivo semelhante, pois isso pode provocar superaquecimento e queimaduras.

⚠ Antes de utilizar o aparelho, certifique-se de que existe um aterramento adequado.

# Abastecimento de água e drenagem

**Conexão à água fria**

Conecte a mangueira de entrada de água fria a uma conexão roscada de 3/4 de polegada e certifique-se de que esteja firmemente fixada.
Se as tubulações de água forem novas ou não tiverem sido utilizadas por um longo período, deixe a água correr para garantir que esteja limpa. Essa precaução é necessária para evitar que a entrada de água fique obstruída e danifique o aparelho.

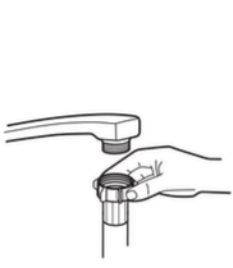

Mangueira de entrada padrão



Mangueira de entrada de segurança

**Informações sobre a mangueira de entrada de segurança**

A mangueira de entrada de segurança é composta por uma parede dupla. O sistema garante máxima segurança, interrompendo o fluxo de água em caso de rompimento da mangueira interna e quando o espaço entre a mangueira interna e o revestimento externo corrugado se enche de água.

**⚠ AVISO**

Uma mangueira conectada a uma torneira pode romper-se se estiver instalada na mesma linha de água da lava-louças. Se a pia possuir esse tipo de instalação, recomenda-se desconectar a mangueira e fechar a respectiva conexão.

**Como conectar a mangueira de entrada de segurança**

1. Retire completamente a mangueira de entrada de segurança do compartimento de armazenamento localizado na parte traseira da lava-louças.
2. Rosqueie o conector da mangueira de entrada de segurança em uma torneira com rosca de 3/4 de polegada.
3. Abra completamente a torneira antes de colocar a lava-louças em funcionamento.

**Como desconectar a mangueira de entrada de segurança**

1. Feche a torneira de água.
2. Desrosqueie a mangueira de entrada de segurança da torneira.

# Conexão da mangueira de drenagem

Insira a mangueira de drenagem em um tubo de esgoto com diâmetro mínimo de 40 mm, ou conecte-a ao dreno da pia, certificando-se de que a mangueira não esteja dobrada nem amassada.
A altura do tubo de drenagem deve ser inferior a 1 metro.
A extremidade livre da mangueira não deve ficar submersa na água para evitar refluxo.

⚠ Fixe firmemente a mangueira de drenagem na posição A ou na posição B.

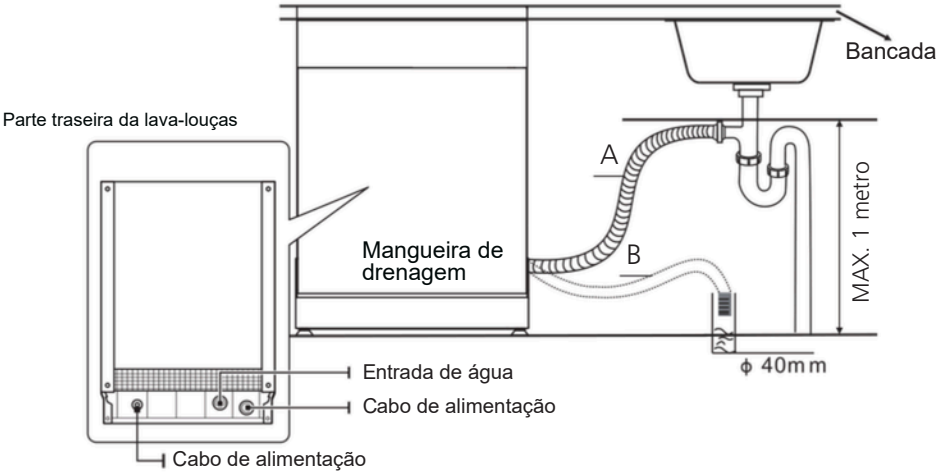


**Como drenar a água residual da mangueira**

Se a pia estiver localizada a mais de 1 metro do piso, a água residual contida na mangueira não poderá ser drenada diretamente para a pia. Nesse caso, será necessário recolher a água em um recipiente adequado, posicionado externamente e em um nível inferior ao da pia.

**Drenagem da água**

Conecte a mangueira de drenagem. A mangueira deve ser instalada corretamente para evitar vazamentos de água. Certifique-se de que ela não esteja dobrada nem amassada.

**Extensão da mangueira de drenagem**

Se for necessária uma extensão da mangueira de drenagem, utilize uma mangueira do mesmo tipo.
O comprimento total da mangueira não deve exceder 4 metros; caso contrário, o desempenho de lavagem da lava-louças poderá ser reduzido.

**Conexão ao sifão**

O ponto de conexão ao sistema de drenagem deve estar localizado a uma altura máxima de 1 metro a partir do fundo da cuba da lava-louças.
A mangueira de drenagem deve estar firmemente fixada.

# Posicionamento do aparelho

Posicione o aparelho no local desejado. A parte traseira do aparelho deve ficar encostada à parede, aos móveis ou às paredes laterais adjacentes. A lava-louças é equipada com uma mangueira de entrada de água e uma mangueira de drenagem que podem ser posicionadas tanto à direita quanto à esquerda para facilitar a instalação.

**Nivelamento do aparelho**

Após posicionar a lava-louças, sua altura pode ser ajustada por meio dos pés niveladores rosqueáveis até que o aparelho fique perfeitamente nivelado.

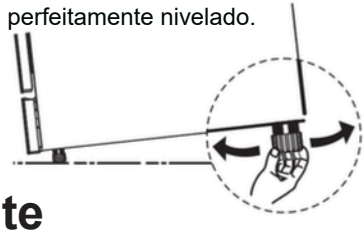

# Instalação independente

**Instalação entre móveis existentes**

A lava-louças, com altura de 845 mm, foi projetada para ser instalada entre móveis existentes da mesma altura em cozinhas modernas.

Os pés podem ser ajustados para obter a altura correta.

O tampo laminado do aparelho não requer manutenção especial, pois é resistente ao calor, a riscos e a manchas.



**Instalação sob a bancada**

(Quando instalada sob uma bancada)

Na maioria das cozinhas modernas, existe uma única bancada sob a qual são instalados os armários e os eletrodomésticos.

Nesse caso, remova o tampo superior da lava-louças desapertando os parafusos localizados sob a borda traseira do tampo (a).

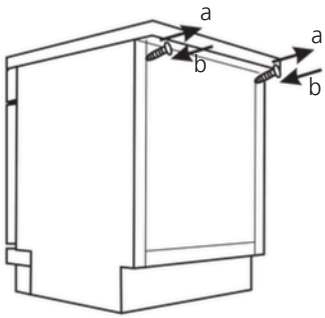


**Atenção**

Após remover o tampo superior, os parafusos DEVEM ser reinstalados sob a borda traseira do tampo (b).

**Passo 1.** Escolher o melhor local para instalar a lava-louças
O local de instalação da lava-louças deve estar próximo às conexões existentes de entrada de água, saída de esgoto e à tomada elétrica.
As ilustrações mostram as dimensões do nicho de instalação e a posição da lava-louças.

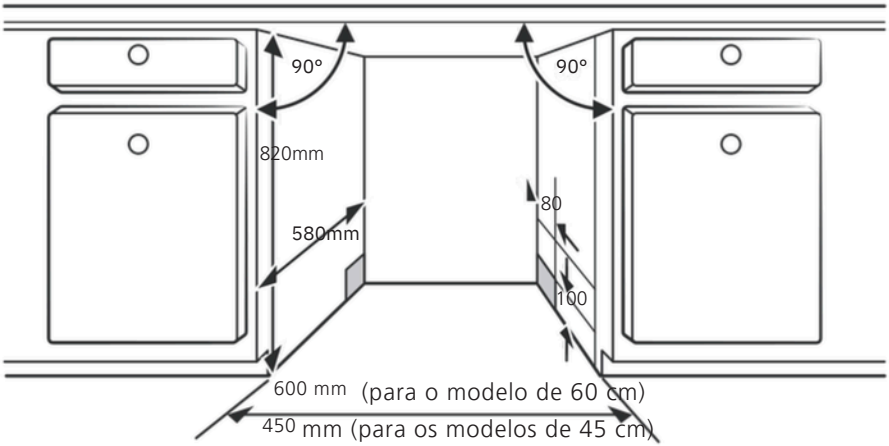


*

Deve ser mantido um espaço inferior a 5 mm entre a parte superior da lava-louças e o móvel, com a porta externa alinhada ao móvel.
Se a lava-louças for instalada no canto de um móvel, deve ser deixado espaço suficiente para permitir a abertura da porta.

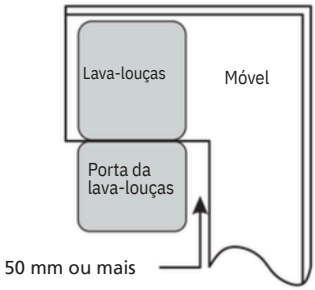


## NOTA:

Dependendo da posição da tomada elétrica, pode ser necessário fazer um furo no lado oposto do móvel.

# SOLUÇÃO DE PROBLEMAS

**Antes de entrar em contato com o serviço de assistência técnica**
Consulte as tabelas apresentadas nas páginas seguintes: elas podem ajudá-lo a resolver o problema sem precisar recorrer ao serviço de assistência técnica.

| Problema | Possível causa | O que fazer |
|---|---|---|
| **A lava-louças não liga** | Fusível queimado ou disjuntor desarmado. | Substitua o fusível ou rearme o disjuntor. Desligue quaisquer outros aparelhos que compartilhem o mesmo circuito da lava-louças. |
| | A alimentação elétrica não está ativa. | Certifique-se de que a lava-louças esteja recebendo energia elétrica e que a porta esteja corretamente fechada. Verifique também se o plugue está corretamente conectado à tomada. |
| | A pressão da água é insuficiente. | Verifique se a alimentação de água está corretamente conectada e se o registro de água está aberto. |
| | A porta da lava-louças não está corretamente fechada. | Certifique-se de que a porta esteja corretamente fechada e travada. |
| **A água não é drenada da lava-louças** | Mangueira de drenagem dobrada ou amassada. | Verifique a mangueira de drenagem. |
| | Filtro obstruído. | Verifique o filtro. |
| | Pia da cozinha entupida. | Verifique se a água está escoando corretamente pela pia da cozinha. Se o problema for causado por um entupimento na pia, pode ser necessário chamar um encanador em vez de um técnico especializado em lava-louças. |
| **Espuma na cuba** | Detergente inadequado. | Utilize exclusivamente um detergente específico para lava-louças para evitar a formação de espuma. Se isso ocorrer, abra a lava-louças e deixe a espuma se dissipar. Despeje **3 litros de água fria** no fundo da lava-louças. Feche a porta e selecione qualquer programa. No início do ciclo, a lava-louças drenará a água. Ao final do ciclo de drenagem, abra a porta e verifique e a espuma desapareceu. Repita a peração, se necessário. |

| Problema | Possível causa | O que fazer |
|---|---|---|
| **Excesso de abrilhantador** | Derramamento de abrilhantador. | Limpe imediatamente qualquer derramamento de abrilhantador. |
| **Interior manchado** | Pode ter sido utilizado um detergente com corantes. | Certifique-se de que o detergente utilizado não contenha corantes. |
| **Película branca nas superfícies internas** | Depósitos minerais causados pela água dura. | Para limpar o interior, utilize um pano macio umedecido com um detergente específico para lava-louças, usando luvas de borracha. Não utilize outros detergentes ou produtos de limpeza, pois podem provocar formação de espuma. |
| **Presença de manchas de ferrugem nos talheres** | Os utensílios afetados não são resistentes à corrosão. | Evite lavar na lava-louças utensílios que não sejam resistentes à corrosão. |
| | Após adicionar o sal para lava-louças, não foi executado nenhum programa de lavagem. Resíduos de sal entraram no ciclo de lavagem. | Após adicionar o sal, execute sempre um programa de lavagem sem carga. Se disponível, não selecione um programa rápido ("Rápido"). |
| | A tampa do reservatório de sal está solta. | Verifique se a tampa do reservatório do amaciante de água está corretamente fechada. |
| **Ruído de impacto no interior da lava-louças** | Um braço aspersor bate em um utensílio dentro de um cesto. | Interrompa o programa e reposicione os utensílios que estejam obstruindo o braço aspersor. |
| **Ruído no interior da lava-louças** | Alguns utensílios não estão posicionados corretamente dentro da lava-louças. | Interrompa o programa e reorganize corretamente os utensílios. |
| **Ruído nas tubulações de água** | Pode ser causado pela instalação hidráulica ou pela seção da tubulação. | Isso não afeta o funcionamento da lava-louças. Em caso de dúvida, entre em contato com um encanador qualificado. |
| **A louça não fica limpa** | A louça não foi carregada corretamente. | Consulte as instruções da seção **"Carregamento da lava-louças"**. |
| | O programa selecionado não era suficientemente eficaz. | Selecione um programa de lavagem mais intenso. |

| Problema | Possível causa | O que fazer |
|---|---|---|
| **A louça não fica limpa** | O detergente não foi liberado em quantidade suficiente. | Utilize uma quantidade maior de detergente ou troque de detergente. |
| | A louça impede a rotação dos braços aspersores. | Reorganize a louça para que os braços aspersores possam girar livremente. |
| | O conjunto de filtros não está limpo ou não foi instalado corretamente no fundo da cuba de lavagem. Isso pode causar a obstrução dos bicos dos braços aspersores. | Limpe e/ou instale corretamente o conjunto de filtros. Limpe os bicos dos braços aspersores. |
| **Película na vidraria** | Combinação de água macia e quantidade excessiva de detergente. | Utilize uma quantidade menor de detergente se a água for macia e selecione um ciclo mais curto para lavar e limpar a vidraria. |
| **Manchas brancas aparecem nos pratos e copos** | A água dura pode provocar depósitos de calcário. | Utilize uma quantidade maior de detergente. |
| **Marcas pretas ou cinzas nos pratos** | Utensílios de alumínio esfregaram contra os pratos. | Utilize um detergente abrasivo suave para remover essas marcas. |
| **O detergente permanece no dispensador** | A louça bloqueia o dispensador de detergente. | Carregue a louça corretamente. |
| **A louça não fica limpa ou não seca corretamente** | Carregamento incorreto. | Carregue a lava-louças de acordo com as instruções. |
| | A louça foi retirada cedo demais. | Não esvazie a lava-louças imediatamente após o término do ciclo. Deixe a porta ligeiramente entreaberta para permitir a saída do vapor. Retire a louça somente quando a temperatura interna permitir um manuseio seguro. Esvazie primeiro o cesto inferior para evitar que a água do cesto superior pingue sobre o cesto inferior. |

| Problema | Possível causa | O que fazer |
|---|---|---|
| **A louça não fica limpa** | O programa selecionado não é adequado. | Em um programa curto, a temperatura de lavagem é mais baixa, reduzindo a eficácia da limpeza. Selecione um programa com maior duração de lavagem. |
| | Utilização de talheres com revestimento de baixa qualidade. | A secagem é mais difícil com esse tipo de utensílio. Talheres e louças desse tipo não são adequados para lavagem em lava-louças. |

**⚠ AVISO**

Os reparos realizados pelo próprio usuário ou por pessoal não qualificado podem representar sérios riscos à segurança do usuário e do aparelho, além de resultar na perda da garantia.

**Disponibilidade de peças de reposição***

Durante 10 anos após a comercialização da última unidade do modelo, estarão disponíveis as seguintes peças de reposição:

- Motor;
- Bomba de circulação e bomba de drenagem;
- Aquecedores e elementos de aquecimento, incluindo bombas de calor (fornecidos separadamente ou como conjunto completo);
- Tubulações e componentes associados, incluindo mangueiras, válvulas, filtros e dispositivos de segurança AquaStop;
- Componentes estruturais e internos relacionados ao conjunto da porta (fornecidos separadamente ou como conjunto completo);
- Placas eletrônicas;
- Displays eletrônicos;
- Pressostatos, termostatos e sensores;
- Dobradiças e vedações da porta;
- Outras vedações;
- Braços aspersores;
- Filtros de drenagem;
- Cestos internos e acessórios plásticos, como cestos e tampas.

*De acordo com os termos e condições da garantia.

# CARREGAMENTO DOS CESTOS

**Em conformidade com a norma EN60436**

## 1.Cesto superior

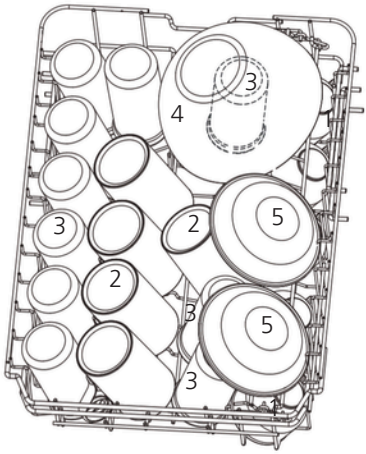


| N° | Artigo |
|---|---|
| 1 | Xícaras |
| 2 | Xícara média |
| 3 | Copos |
| 4 | Tigela de vidro |
| 5 | Tigela de sobremesa |

## 2.Cesto inferior

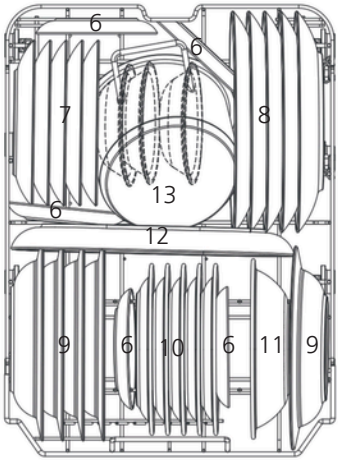


| N° | Artigo |
|---|---|
| 6 | Pires |
| 7 | Pratos de sobremesa |
| 8 | Pratos rasos |
| 9 | Pratos fundos |
| 10 | Pratos de sobremesa em melamina |
| 11 | Tigela de melamina |
| 12 | Travessa oval |
| 13 | Panela pequena ou frigideira |

# 3.Terceiro cesto

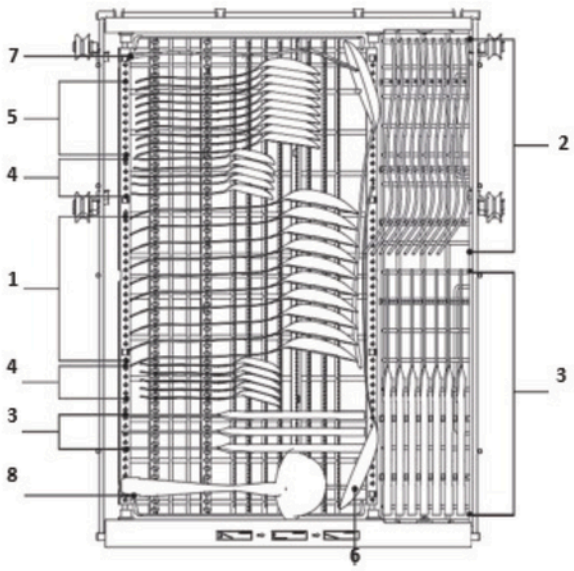


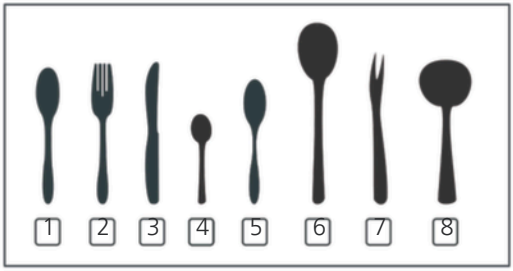


| N° | Artigo |
|---|---|
| 1 | Colher de sopa |
| 2 | Garfo |
| 3 | Faca |
| 4 | Colher de café |
| 5 | Colher de sobremesa |
| 6 | Colher de servir |
| 7 | Garfo de servir |
| 8 | Colher de molho |

As informações relativas ao ensaio de conformidade estão em conformidade com a norma EN 60436.
Capacidade: 10 serviços
Configurações de carregamento:

- Posição do cesto superior: posição baixa
- Programa: ECO
- Ajuste do abrilhantador: Máximo
- Ajuste do sal: H3

PT

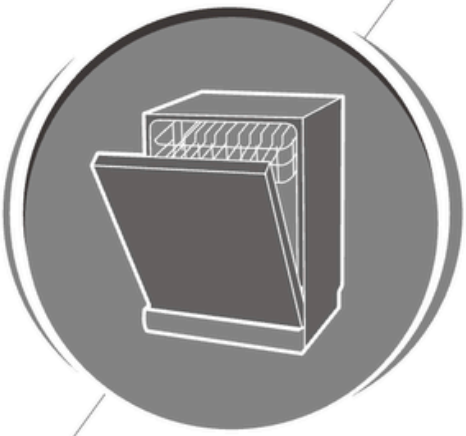

# Máquina de lavar louça
# Manual de instruções

## PARTE II: Versão especial

**AJ104502ED**

**AJ104502EDX**

aspes

Leia atentamente este manual antes de utilizar a máquina de lavar louça e guarde-o para consultas futuras.

# ÍNDICE


01 **UTILIZAÇÃO DA MÁQUINA DE LAVAR LOUÇA** 31
- Painel de controlo 31
- Amaciador de água 34
- Preparação e carregamento da louça 36
- Funcionamento do abrilhantador e do detergente 39
- Enchimento do depósito do abrilhantador 40
- Enchimento do distribuidor de detergente 41

02 **PROGRAMAÇÃO DA MÁQUINA DE LAVAR LOUÇA** 42
- Tabela dos programas de lavagem 42
- Iniciar um programa de lavagem 43
- Alterar o programa durante o ciclo 43
- Esqueceu-se de adicionar algum utensílio? 44
- Abertura automática 44

03 **CÓDIGOS DE ERRO** 45

04 **INFORMAÇÕES TÉCNICAS** 46


## NOTA:

- Se não conseguir resolver um problema, contacte um técnico qualificado.
- No âmbito da sua política de desenvolvimento e melhoria contínua dos produtos, o fabricante reserva-se o direito de efetuar alterações sem aviso prévio.
- Em caso de perda ou obsolescência deste manual, pode solicitar uma nova cópia ao fabricante ou ao revendedor.

# COMO UTILIZAR A MÁQUINA DE LAVAR LOUÇA

## GUIA RÁPIDO DE UTILIZAÇÃO

**Leia as secções correspondentes do manual de instruções para conhecer o procedimento detalhado.**

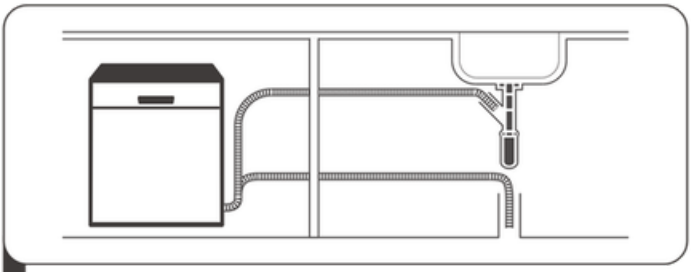

1 **Instale a máquina de lavar louça**
**(Consulte a secção 5 «INSTRUÇÕES DE INSTALAÇÃO» da PARTE I: Versão geral.)**



2. **Remova os resíduos alimentares maiores dos pratos**

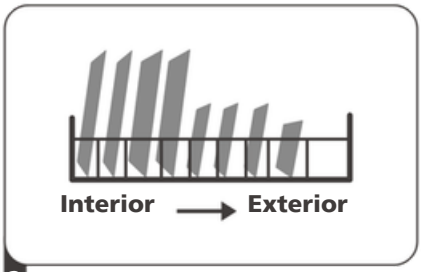


3 **Carregue os cestos**

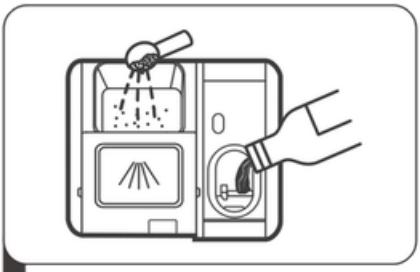

4 **Encha o distribuidor de detergente**



5 **Selecione um programa e inicie a máquina de lavar louça**

# UTILIZAÇÃO DA MÁQUINA DE LAVAR LOUÇA

## Painel de controlo

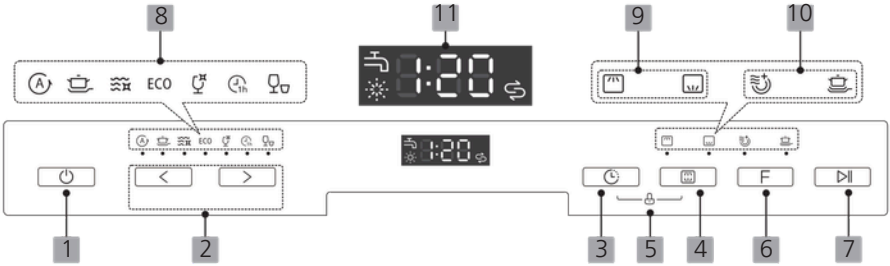


## Função (Botão)

| | | |
|---|---|---|
| 1 | **Ligar/Desligar** | Prima este botão para ligar a máquina de lavar louça. O visor acende-se. |
| 2 | **Programa** | Prima o botão «<» ou «>» para selecionar o programa de lavagem pretendido. O indicador correspondente acende-se. |
| 3 | **Início diferido** | Prima este botão para definir o início diferido da lavagem. É possível adiar o início até 24 horas. Cada pressão acrescenta 1 hora de atraso. |
| 4 | **Cesto superior** | Prima este botão para selecionar se o cesto superior ou o inferior está carregado. O indicador correspondente acende-se. |
| 5 | **Segurança para crianças** | Esta função permite bloquear os botões do painel de controlo para evitar que as crianças coloquem acidentalmente a máquina de lavar louça em funcionamento. Apenas o botão Ligar/Desligar permanece ativo. Para bloquear ou desbloquear os botões do painel de controlo, mantenha premidos simultaneamente os botões Início diferido e Cesto superior durante 3 segundos. |
| 6 | **Função** | Prima este botão para selecionar uma função. O indicador correspondente acende-se. |
| 7 | **Iniciar/Pausa** | Prima este botão para iniciar o programa de lavagem selecionado ou para colocar em pausa o programa em curso. |

## Visor

| | |
|---|---|
| **8** **Indicadores de função** | **Auto**<br>Lavagem com deteção automática para louça ligeiramente, normalmente ou muito suja, com ou sem resíduos alimentares secos.<br><br>**Intensivo**<br>Para louça muito suja, incluindo panelas e frigideiras, com resíduos de alimentos incrustados.<br><br>**Higiene**<br>Utilize este programa para desinfetar a louça e os copos. Mantém a temperatura da água a 70 °C.<br><br>**ECO**<br>Programa padrão adequado para lavar louça normalmente suja. É o programa mais eficiente em termos de consumo combinado de energia e água para este tipo de louça.<br><br>**Copos**<br>Para louça e copos ligeiramente sujos.<br><br>**1 hora**<br>Para cargas normalmente sujas que necessitam de uma lavagem rápida.<br><br>**Rápido**<br>Programa mais curto para cargas ligeiramente sujas que não necessitam de secagem. |
| **9** **Indicador do nível do cesto** | **Superior**<br>Quando a opção Superior estiver selecionada, apenas a louça no cesto superior será lavada. O sistema de pulverização do cesto inferior não funcionará.<br><br>**Inferior**<br>Quando a opção Inferior estiver selecionada, apenas a louça no cesto inferior será lavada. O sistema de pulverização do cesto superior não funcionará. |

## Visor

| | |
|---|---|
| **10** **Indicadores de função** | **Lavagem suplementar**<br>Para louça muito suja e difícil de limpar. (Disponível apenas com os programas Intensivo, Higiene, ECO, Copos e 1 hora.)<br>**Secagem suplementar**<br>Para melhorar os resultados da secagem. (Disponível apenas com os programas Intensivo, Higiene, ECO, Copos e 1 hora.) |
| **11** **Visor digital** | **Abrilhantador**<br>Se o indicador do abrilhantador estiver aceso, significa que a máquina de lavar louça necessita de abrilhantador e que é necessário encher o depósito.<br>**Sal**<br>Se o indicador do sal estiver aceso, significa que a máquina de lavar louça necessita de sal regenerador e que este deve ser reabastecido.<br>**Torneira da água**<br>Se o indicador da torneira da água estiver aceso, significa que a torneira de alimentação da água está fechada. |
| | 8:88 Apresenta o tempo restante do programa, o atraso de início, os códigos de erro, etc. |

# Amaciador de água

Se o seu modelo não estiver equipado com um amaciador de água, pode ignorar esta secção.
O amaciador de água deve ser regulado manualmente através do seletor de dureza da água.
O amaciador foi concebido para remover da água os minerais e os sais que podem afetar negativamente o funcionamento do aparelho.
Quanto maior for o teor de minerais na água, mais dura ela será.
O amaciador deve ser regulado de acordo com a dureza da água da sua região.
A empresa responsável pelo abastecimento de água poderá fornecer informações sobre a dureza da água local.

**Regulação do consumo de sal**

A máquina de lavar louça foi concebida para permitir o ajuste da quantidade de sal consumida de acordo com a dureza da água utilizada. O objetivo é otimizar e personalizar o nível de consumo de sal.
Siga os passos abaixo para regular o consumo de sal.

1. Feche a porta e ligue o aparelho.
2. No prazo de 60 segundos após ligar o aparelho, mantenha premido o botão «Rápido» durante mais de 5 segundos para aceder ao modo de regulação do amaciador de água.
3. Prima novamente o botão «Rápido» para selecionar a configuração adequada à sua região; a configuração mudará de acordo com a seguinte sequência:

H3 → H4 → H5 → H6 → H1 → H2 → H3

1. Prima o botão Ligar/Desligar para sair do modo de regulação.

| DUREZA DA ÁGUA | | | | Nível do amaciador de água | A regeneração ocorre a cada X ciclos do programa | Consumo de sal (g/ciclo) |
|---|---|---|---|---|---|---|
| Alemã °dH | Francesa °fH | Britânica °Clarke | mmol/l | | | |
| 0–5 | 0–9 | 0–6 | 0–0.94 | H1 | Sem regeneração | 0 |
| 6–11 | 10–20 | 7–14 | 1.0–2.0 | H2 | 10 | 9 |
| 12–17 | 21–30 | 15–21 | 2.1–3.0 | H3 | 5 | 12 |
| 18–22 | 31–40 | 22–28 | 3.1–4.0 | H4 | 3 | 20 |
| 23–34 | 41–60 | 29–42 | 4.1–6.0 | H5 | 2 | 30 |
| 35–55 | 61–98 | 43–69 | 6.1–9.8 | H6 | 1 | 60 |

1) Cada ciclo que inclui uma operação de regeneração consome 2,0 litros de água adicionais, aumenta o consumo de energia em 0,02 kWh e prolonga a duração do programa em 4 minutos.

Contacte o seu fornecedor local de água para obter informações sobre a dureza da água da sua região.

## NOTA:

A configuração de fábrica é: H3
1 °dH = 1,25 °Clarke = 1,78 °fH = 0,178 mmol/l
1) Cada ciclo que inclui uma operação de regeneração consome 2,0 litros de água adicionais, aumenta o consumo de energia em 0,02 kWh e prolonga a duração do programa em 4 minutos.
Contacte o seu fornecedor local de água para obter informações sobre a dureza da água da sua região.

**Amaciador de água**

A dureza da água varia consoante a região. Se for utilizada água dura na máquina de lavar louça, formar-se-ão depósitos na louça e nos utensílios.
O aparelho está equipado com um amaciador especial que utiliza um depósito de sal especificamente concebido para remover o calcário e os minerais presentes na água.

# Preparação e carregamento da louça

- Recomenda-se a utilização de utensílios identificados como próprios para máquina de lavar louça.
- Para artigos delicados, selecione um programa com a temperatura mais baixa possível.
- Para evitar danos, não retire os copos nem os talheres da máquina de lavar louça imediatamente após o fim do programa.

Para a lavagem dos seguintes talheres e louças

Não adequados

- Talheres com cabos de madeira, chifre, porcelana ou madrepérola
- Artigos de plástico não resistentes ao calor
- Talheres antigos com partes coladas não resistentes ao calor
- Talheres ou louças soldados
- Artigos em prata ou cobre
- Copos de cristal delicado
- Artigos em aço sujeitos à oxidação
- Pratos de madeira
- Artigos fabricados com fibras sintéticas

Outras causas

- Alguns tipos de cristal podem tornar-se opacos após numerosas lavagens.
- Os artigos em prata e alumínio tendem a descolorar durante a lavagem.
- Os motivos esmaltados podem desvanecer se a louça for lavada frequentemente na máquina de lavar louça.

.

## Recomendações para o carregamento da máquina de lavar louça

Remova os maiores resíduos de alimentos. Amoleça os resíduos de alimentos queimados presentes nas panelas. Não é necessário enxaguar a louça em água corrente.
Para obter o melhor desempenho da máquina de lavar louça, siga as recomendações abaixo. (As características e o aspeto dos cestos e do cesto para talheres podem variar consoante o modelo.) Coloque a louça na máquina de lavar louça da seguinte forma:

- Artigos como chávenas, copos, panelas e frigideiras devem ser colocados com a abertura voltada para baixo.
- Os artigos côncavos ou com cavidades devem ser inclinados para permitir o escoamento da água.
- Todos os utensílios devem ser colocados de forma estável e não devem poder tombar.
- Todos os utensílios devem ser posicionados de forma a permitir que os braços aspersores rodem livremente durante a lavagem.
- Coloque os artigos ocos, como chávenas, copos, panelas, etc., com a abertura voltada para baixo, para que a água não se acumule no interior do recipiente ou numa base profunda.
- Pratos e talheres não devem ser encaixados uns dentro dos outros nem sobrepostos.
- Para evitar danos, os copos não devem tocar uns nos outros.
- O cesto superior foi concebido para acomodar a louça mais delicada e leve, como copos, chávenas de café e chávenas de chá.
- Facas de lâmina comprida colocadas na vertical representam um potencial perigo.
- Talheres compridos e/ou afiados, como facas de cozinha, devem ser colocados horizontalmente no cesto superior.
- Não sobrecarregue a máquina de lavar louça. Isto é importante para obter bons resultados de lavagem e um consumo de energia eficiente.

### NOTA:

Objetos muito pequenos não devem ser lavados na máquina de lavar louça, pois podem cair facilmente do cesto.

Retirar a louça

Para evitar que a água escorra do cesto superior para o inferior, recomenda-se esvaziar primeiro o cesto inferior e depois o cesto superior.

**⚠ AVISO**



A louça estará quente! Para evitar danos, não retire os copos nem os talheres da máquina de lavar louça durante cerca de 15 minutos após o fim do programa.

**Carregamento do cesto superior**

O cesto superior foi concebido para acomodar a louça mais delicada e leve, como copos, chávenas de café e de chá, pires, bem como pratos, tigelas pequenas e panelas pouco profundas (desde que não estejam demasiado sujas). Coloque os pratos e os utensílios de cozinha de forma a que não sejam deslocados pelos jatos de água.



**Carregamento do cesto inferior**

Recomenda-se colocar no cesto inferior os artigos volumosos e mais difíceis de limpar, como panelas, frigideiras, tampas, travessas e tigelas, conforme ilustrado abaixo.

É preferível colocar as travessas e as tampas nas laterais do cesto para não impedir a rotação do braço aspersor superior.

O diâmetro máximo recomendado para os pratos colocados à frente do distribuidor de detergente é de 19 cm, para evitar que impeçam a sua abertura.

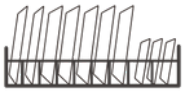

**Carregamento do cesto dos talheres**

Os talheres devem ser colocados separadamente no cesto dos talheres, nos compartimentos apropriados. Certifique-se de que os utensílios não ficam encaixados entre si, pois isso poderá comprometer o desempenho da lavagem.

**⚠ AVISO**



Não deixe que qualquer utensílio ultrapasse a parte inferior do cesto. Coloque sempre os utensílios afiados com a ponta voltada para baixo.

Não deixe que qualquer utensílio ultrapasse a parte inferior do cesto. Coloque sempre os utensílios afiados com a ponta voltada para baixo.
Para obter os melhores resultados de lavagem, carregue os cestos de acordo com as configurações padrão de carregamento indicadas na última secção da PARTE I: Versão geral.

# Funcionamento do abrilhantador e do detergente

O abrilhantador é libertado durante o enxaguamento final para evitar a formação de gotas de água na louça, que poderiam deixar manchas e marcas. Também melhora a secagem, permitindo que a água escorra mais facilmente da louça. A máquina de lavar louça foi concebida para utilizar abrilhantadores líquidos.

**⚠ AVISO**

Utilize exclusivamente um abrilhantador específico para máquinas de lavar louça. Nunca encha o distribuidor de abrilhantador com outras substâncias (por exemplo, um produto de limpeza para máquina de lavar louça ou detergente líquido). Isso poderá danificar o aparelho.

**Quando encher o distribuidor de abrilhantador**

A frequência de enchimento do distribuidor depende da frequência de utilização da máquina de lavar louça e da regulação do nível de abrilhantador.

- O indicador de nível baixo de abrilhantador (✳) acende-se quando é necessário adicionar abrilhantador.
- Não encha excessivamente o distribuidor de abrilhantador.

**Função do detergente**

Os componentes químicos do detergente são necessários para remover, dissolver e eliminar toda a sujidade da louça. A maioria dos detergentes de boa qualidade disponíveis no mercado é adequada para esta finalidade.

**⚠ AVISO**

- Utilização correta do detergente
  Utilize exclusivamente um detergente específico para máquinas de lavar louça.
  Conserve o detergente num local fresco e seco.
  Não coloque detergente em pó no distribuidor antes de estar pronto para iniciar o programa de lavagem.
- 
  O detergente para máquina de lavar louça é corrosivo!
  Mantenha-o fora do alcance das crianças.

# Enchimento do depósito do abrilhantador

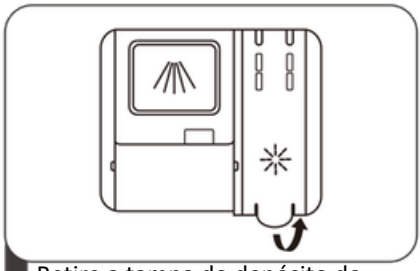

1 Retire a tampa do depósito do abrilhantador puxando pela pega.

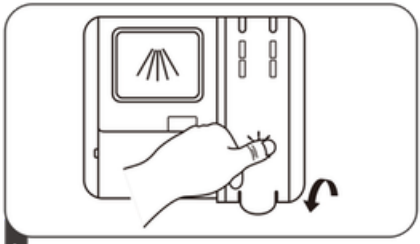

3 Por fim, volte a colocar a tampa.

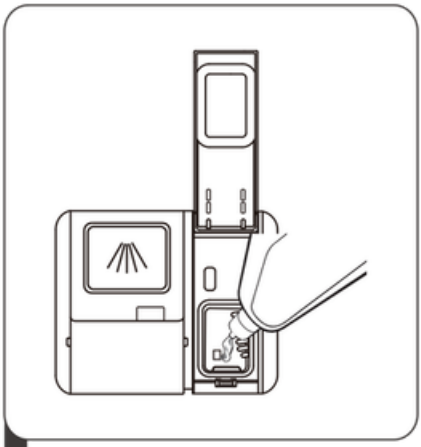

2 Deite o abrilhantador no distribuidor, tendo cuidado para não o encher excessivamente.

Regulação do distribuidor de abrilhantador
Para obter um desempenho ideal de secagem utilizando a menor quantidade possível de abrilhantador, a máquina de lavar louça permite ao utilizador ajustar o seu consumo. Siga os passos abaixo:

1. Abra a porta e ligue a máquina de lavar louça.
2. No prazo de 60 segundos após o passo 1, mantenha premido o botão Programa durante mais de 5 segundos e, em seguida, prima o botão Delay (Início diferido) para entrar no modo de regulação; o indicador do abrilhantador piscará com uma frequência de 1 Hz.
3. Prima o botão Programa para selecionar a configuração mais adequada aos seus hábitos de utilização; as configurações serão apresentadas na seguinte sequência:

D1 → D2 → D3 → D4 → D5 → D1
Quanto mais elevado for o nível selecionado, maior será a quantidade de abrilhantador utilizada.

1. Se não for efetuada qualquer regulação durante 5 segundos, ou se premir o botão Ligar/Desligar para sair do modo de regulação, as definições serão guardadas automaticamente.

# Enchimento do distribuidor de detergente

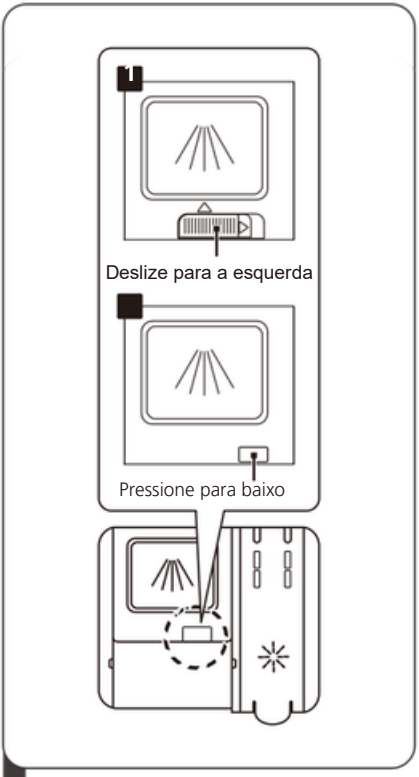


**1** Escolha o método de abertura mais adequado.

Opção 1: Para abrir a tampa, deslize o trinco de abertura.
Opção 2: Para abrir a tampa, pressione o trinco de abertura para baixo.

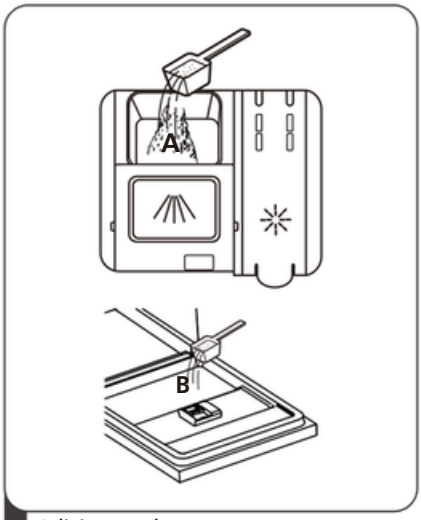


**2** Adicione o detergente
Adicione o detergente ao compartimento maior (A) para o ciclo de lavagem principal. Para obter melhores resultados de lavagem, especialmente quando a louça estiver muito suja, coloque uma pequena quantidade de detergente na porta.
O detergente adicional será libertado durante a fase de pré-lavagem.

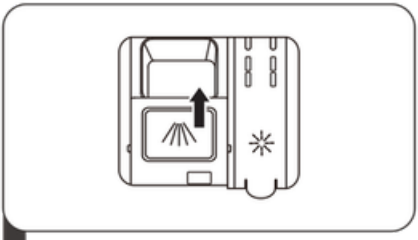

**3** Feche a tampa
Para fechar a tampa, deslize-a para a frente e, em seguida, pressione-a para baixo.

## *NOTA*

- Tenha em atenção que, consoante o nível de sujidade da louça, a dosagem poderá variar.
- Siga sempre as recomendações do fabricante indicadas na embalagem do detergente.

# Programação da máquina de lavar louça

## Tabela dos programas de lavagem

A tabela seguinte indica quais os programas mais adequados de acordo com o nível de sujidade e a quantidade de detergente necessária. Fornece também diversas informações sobre os programas. Os valores relativos ao consumo e à duração dos programas são fornecidos apenas a título indicativo, com exceção do programa ECO.

● indica que o programa utiliza abrilhantador durante o último enxaguamento.

| Programa | Descrição do programa | Detergente Pré-lavagem/Lavagem principal | Duração (min) | Energia (kWh) | Água (L) | Abrilhantador \| |
|---|---|---|---|---|---|---|
| **Auto** | **Pré-lavagem (45 °C)**<br>Auto (45–55 °C)<br>Enxaguamento<br>Enxaguamento<br>Enxaguamento (65 °C)<br>Secagem | 4/14g<br>1ou 2 past. | 85-150 | 0.981~1.501 | 9.2~13.9 | ● |
| **Intensivo** | Pré-lavagem (50 °C)<br>Lavagem (65 °C)<br>Enxaguamento<br>Enxaguamento<br>Enxaguamento (60 °C)<br>Secagem | 4/14g<br>1ou2 past. | 205 | 1.602 | 14.1 | ● |
| **Higiene** | Pré-lavagem (50 °C)<br>Lavagem (70 °C)<br>Enxaguamento<br>Enxaguamento<br>Enxaguamento (70 °C)<br>Secagem | 4/14g<br>1ou2 past. | 200 | 1.712 | 14.1 | ● |
| **ECO**<br>(*EN60436) | Lavagem (50 °C)<br>Enxaguamento<br>Enxaguamento (45 °C)<br>Secagem | 18g<br>1ou2 past. | 198 | 0.674 | 8.5 | ● |
| **1 hora** | Lavagem (55 °C)<br>Enxaguamento<br>Enxaguamento (50 °C)<br>Secagem | 18g<br>1 past. | 60 | 0.793 | 10.0 | ● |
| **Copos** | Pré-lavagem (40 °C)<br>Lavagem (50 °C)<br>Enxaguamento<br>Enxaguamento (50 °C)<br>Secagem | 4/14g<br>1 past. | 120 | 0.853 | 11.3 | ● |

| Programa | Descrição do programa | Detergente Pré-lavagem/Lavagem principal | Duração (min) | Energia (kWh) | Água (L) | Abrilhantador \| |
|---|---|---|---|---|---|---|
| Rápido | Lavagem (40 °C)<br>Enxaguamento (40 °C)<br>Enxaguamento (55 °C) | 15g<br>1 past. | 30 | 0.742 | 10.0 | ○ |

## NOTA:

ECO (*EN60436) : O programa ECO é adequado para lavar louça normalmente suja. Para este tipo de utilização, é o programa mais eficiente em termos de consumo combinado de energia e água e é utilizado para avaliar a conformidade com a legislação europeia em matéria de conceção ecológica.

# Início de um ciclo de lavagem

1. Retire os cestos superior e inferior, carregue a louça e volte a inseri-los. Recomenda-se carregar primeiro o cesto inferior e depois o cesto superior.
2. Adicione o detergente.
3. Ligue o aparelho à rede elétrica. As características da alimentação elétrica encontram-se na última página da Ficha técnica do produto. Certifique-se de que a torneira de alimentação da água está completamente aberta.
4. Feche a porta e prima o botão Ligar/Desligar para ligar o aparelho.
5. Selecione um programa; o indicador correspondente acender-se-á. Em seguida, prima o botão Iniciar/Pausa; a máquina de lavar louça iniciará o ciclo.

# Alterar o programa durante o ciclo

Um ciclo de lavagem só pode ser alterado se tiver sido iniciado há pouco tempo; caso contrário, o detergente poderá já ter sido libertado e a máquina de lavar louça poderá já ter escoado a água da lavagem. Nesse caso, é necessário reiniciar a máquina de lavar louça e voltar a encher o distribuidor de detergente. Para reiniciar a máquina de lavar louça, siga as instruções abaixo:

1. Prima o botão Iniciar/Pausa para interromper a lavagem.
2. Mantenha premido o botão Programa durante mais de 3 segundos; o programa será cancelado.
3. Prima o botão Programa para selecionar o programa pretendido.
4. Prima o botão Iniciar/Pausa; após 10 segundos, a máquina de lavar louça iniciará o programa.

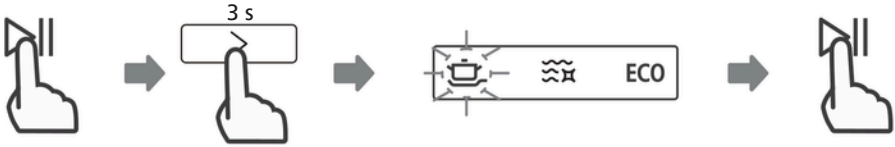

# Esqueceu-se de adicionar algum utensílio?

Se se esqueceu de colocar uma peça de louça, pode adicioná-la a qualquer momento antes da abertura do distribuidor de detergente. Nesse caso, siga as instruções abaixo:

1. Prima o botão Iniciar/Pausa para colocar a lavagem em pausa.
2. Aguarde 5 segundos antes de abrir a porta.
3. Adicione a peça de louça esquecida.
4. Feche a porta.
5. Prima o botão Iniciar/Pausa; após 10 segundos, a máquina de lavar louça retomará o funcionamento.




**⚠ AVISO**



É perigoso abrir a porta durante o ciclo, pois o vapor poderá causar queimaduras.

# Abertura automática

No final da lavagem, a porta abrir-se-á automaticamente para melhorar a secagem.



NOTA:

A porta da máquina de lavar louça não deve ser bloqueada quando estiver configurada para abertura automática.
Isso poderá danificar o mecanismo de fecho da porta.

# CÓDIGOS DE ERRO

Em caso de avaria, a máquina de lavar louça apresentará códigos de erro para ajudar a identificar o problema.

| Código | Significado | Possíveis causas |
|---|---|---|
| **E1** | Tempo de enchimento demasiado longo. | A torneira da água não está aberta, o abastecimento de água está limitado ou a pressão da água é demasiado baixa. |
| **E3** | Temperatura pretendida não atingida. | Avaria do elemento de aquecimento. |
| **E4** | Excesso de enchimento. | Alguns componentes da máquina de lavar louça apresentam fugas. |
| **E8** | Avaria no posicionamento da válvula de distribuição. | Circuito aberto ou avaria da válvula de distribuição. |
| **Ed** | Avaria de comunicação entre a placa eletrónica principal e a placa do visor. | Circuito aberto ou interrupção da cablagem de comunicação. |

**⚠ AVISO**

Em caso de excesso de enchimento, feche a alimentação principal de água antes de contactar o serviço de assistência técnica.
Se houver água na cuba inferior devido a um enchimento excessivo ou a uma pequena fuga, a água deverá ser removida antes de voltar a colocar a máquina de lavar louça em funcionamento.

# INFORMAÇÕES TÉCNICAS

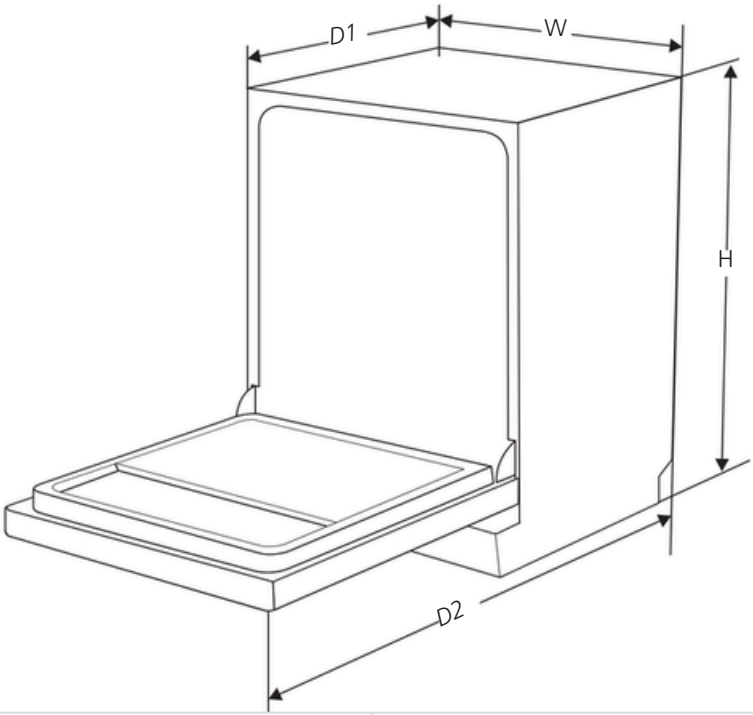


| | |
|---|---|
| Altura (H) | 845 mm |
| Largura (W) | 448 mm |
| Profundidade (D1) | 600 mm (porta fechada) |
| Profundidade (D2) | 1175 mm (porta aberta a 90°) |

# Ficha técnica e informações sobre o produto

Nome ou marca comercial do fornecedor: ASPES

Endereço do fornecedor (b): Av. Altos Hornos S/N, Pto. Sagunto (46520), Valência, Espanha.

Identificador do modelo: AJ104502ED AJ104502EDX

Parâmetros gerais do produto:

| Parâmetro | Valor | Parâmetro | Valor |
|---|---|---|---|
| Capacidade nominal (a) (talheres) | 10 | Dimensões em cm | Altura 85 Largura 45 Profundidade 60 |
| IEE (a) | 49,9 | Classe de eficiência energética (a) | D (c) |
| Índice de desempenho de lavagem (a) | 1,125 | Índice de desempenho de secagem (a) | 1,065 |
| Consumo de energia em kWh [por ciclo], com base no programa ECO com abastecimento de água fria. O consumo efetivo de energia depende da forma como o aparelho é utilizado. | 0,674 | Consumo de água em litros [por ciclo], com base no programa ECO. O consumo efetivo de água depende da forma como o aparelho é utilizado e da dureza da água. | 8,5 |
| Duração do programa (a) (h:min) | 3:18 | Tipo | Instalação livre |
| Emissões de ruído aéreo (a) [dB(A) re 1 pW] | 47 | Classe de emissão de ruído aéreo (a) | C (c) |
| Modo desligado (W) | N/A | Modo de espera (W) | 0,49 |
| Arranque diferido (W) (se aplicável) | 3,99 | Espera com manutenção da ligação à rede (W) (se aplicável) | N/A |

Duração mínima da garantia oferecida pelo fornecedor: 36 meses

(b): Informações adicionais:

Ligação para o sítio Web do fornecedor onde constam as informações referidas no ponto 6 do Anexo II do Regulamento (UE) 2019/2022 da Comissão (1) (b):
https://eprel.ec.europa.eu

(a) Para o programa ECO.
(b) As alterações efetuadas a estes elementos não serão consideradas relevantes para efeitos do n.º 4 do artigo 4.º do Regulamento (UE) 2017/1369.
(c) Se a base de dados dos produtos gerar automaticamente o conteúdo definitivo desta célula, o fornecedor não deve introduzir esses dados.

(1) Regulamento (UE) 2019/2022 da Comissão, de 1 de outubro de 2019, que estabelece os requisitos de conceção ecológica aplicáveis às máquinas de lavar louça para uso doméstico, em conformidade com a Diretiva 2009/125/CE do Parlamento Europeu e do Conselho, altera o Regulamento (CE) n.º 1275/2008 da Comissão e revoga o Regulamento (UE) n.º 1016/2010 da Comissão (ver página 267 do Jornal Oficial).

FR

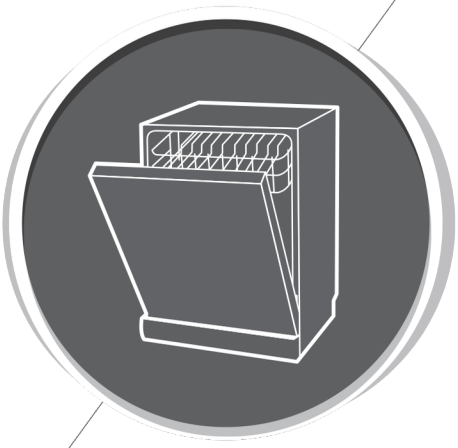

# Lave-vaisselle
## Manuel d'instructions

## PARTIE I : Version générique

**AJ104502ED**

**AJ104502EDX**

aspes

Lisez attentivement ce manuel avant d'utiliser le lave-vaisselle et conservez-le pour toute consultation ultérieure.

# SOMMAIRE


01 3 ***INFORMATIONS RELATIVES À LA SÉCURITÉ***

02 8 ***DESCRIPTION DU PRODUIT***

03 9 ***UTILISATION DU LAVE-VAISSELLE***
9 Charger le sel dans l'adoucisseur d'eau
11 Conseils pour charger les paniers

04 13 ***ENTRETIEN ET NETTOYAGE***
13 Entretien de l'extérieur
13 Entretien de l'intérieur
16 Entretien du lave-vaisselle

05 17 ***INSTRUCTIONS D'INSTALLATION***
17 À propos du raccordement électrique
18 Alimentation en eau et drainage
19 Raccordement des tuyaux de vidange
20 Positionner l'appareil
20 Installation autonome

06 22 ***CONSEILS DE DÉPANNAGE***

07 26 ***CHARGEMENT DES PANIERS***


## NOTA:

- Consulter la section Conseils de dépannage vous aidera à résoudre vous-même certains problèmes courants.
- Si vous ne parvenez pas à résoudre les problèmes par vous-même, demandez l'aide d'un technicien professionnel.
- Le fabricant, dans le cadre d'une politique de développement et d'amélioration continus du produit, peut apporter des modifications sans préavis.
- En cas de perte ou d'obsolescence, vous pouvez obtenir un nouveau manuel d'utilisation auprès du fabricant ou du vendeur responsable.

# INFORMATIONS DE SÉCURITÉ

**⚠ AVERTISSEMENT**

Lorsque vous utilisez votre lave-vaisselle, respectez les précautions suivantes :

- Cet appareil est destiné à être utilisé dans des applications domestiques et similaires.
- Cet appareil peut être utilisé par des enfants âgés de 8 ans et plus ainsi que par des personnes dont les capacités physiques, sensorielles ou mentales sont réduites, ou manquant d'expérience et de connaissances, à condition qu'ils soient surveillés ou qu'ils aient reçu des instructions concernant l'utilisation de l'appareil en toute sécurité et qu'ils comprennent les dangers encourus. Les enfants ne doivent pas jouer avec l'appareil. Le nettoyage et l'entretien à la charge de l'utilisateur ne doivent pas être effectués par des enfants sans surveillance. (Pour EN60335-1)
- Cet appareil ne doit pas être utilisé par des personnes (y compris les enfants) dont les capacités physiques, sensorielles ou mentales sont réduites, ou manquant d'expérience et de connaissances, sauf si elles sont surveillées ou ont reçu des instructions concernant l'utilisation de l'appareil par une personne responsable de leur sécurité. (Pour IEC60335-1)

- Les matériaux d'emballage peuvent être dangereux pour les enfants !
- Cet appareil est destiné uniquement à un usage domestique en intérieur.
- Afin de vous protéger contre tout risque d'électrocution, n'immergez pas l'appareil, le cordon ou la fiche dans l'eau ou dans tout autre liquide.
- Débranchez l'appareil avant d'effectuer toute opération de nettoyage ou d'entretien.
- Utilisez un chiffon doux humidifié avec un savon doux, puis utilisez un chiffon sec pour le nettoyer à nouveau.

## Instructions de mise à la terre

- Cet appareil doit être relié à la terre. En cas de dysfonctionnement ou de panne, la mise à la terre réduira le risque de choc électrique en fournissant un chemin de moindre résistance au courant électrique. Cet appareil est équipé d'une fiche avec conducteur de mise à la terre.

- La fiche doit être branchée sur une prise appropriée, installée et mise à la terre conformément à tous les codes et règlements locaux.
- Un raccordement incorrect du conducteur de mise à la terre de l'appareil peut entraîner un risque de choc électrique.
- Consultez un électricien qualifié ou un représentant du service après-vente si vous avez des doutes quant au bon raccordement à la terre du lave-vaisselle.

- Ne modifiez pas la fiche fournie avec l'appareil si elle ne s'adapte pas à la prise de courant.
- Faites installer une prise de courant appropriée par un électricien qualifié.
- Ouvrez la porte avec beaucoup de précaution. Si le lave-vaisselle est en fonctionnement, il existe un risque de projection d'eau.
- Ne placez pas d'objets lourds sur la porte. L'appareil pourrait basculer vers l'avant.
- Lors du chargement des articles à laver :

  1) Placez les objets tranchants de manière à ce qu'ils n'endommagent pas le joint de la porte ;

  2) Avertissement : les couteaux et autres ustensiles à pointe acérée doivent être placés dans le panier avec leurs pointes dirigées vers le bas ou disposés en position horizontale.
- Certains détergents pour lave-vaisselle sont fortement alcalins. Ils peuvent être extrêmement dangereux en cas d'ingestion. Évitez tout contact avec la peau et les yeux et tenez les enfants éloignés du lave-vaisselle lorsque la porte est ouverte.
- Vérifiez que le compartiment à détergent est vide après l'achèvement du cycle de lavage.

- Ne lavez pas d'articles en plastique à moins qu'ils ne soient marqués « compatibles lave-vaisselle » ou équivalent.
- Pour les articles en plastique non marqués, vérifiez les recommandations du fabricant.
- Utilisez uniquement des détergents et des produits de rinçage recommandés pour une utilisation dans un lave-vaisselle.
- N'utilisez jamais de savon, de lessive pour le linge ou de détergent pour lavage à la main dans votre lave-vaisselle.
- Si le cordon d'alimentation est endommagé, il doit être remplacé par le fabricant, son agent de service ou une personne qualifiée afin d'éviter tout danger.
- Lors de l'installation, le cordon d'alimentation ne doit pas être plié ni écrasé de manière excessive ou dangereuse.
- Ne modifiez pas les commandes.
- L'appareil doit être raccordé à la conduite principale d'eau à l'aide de nouveaux jeux de tuyaux.
- Les anciens jeux de tuyaux ne doivent pas être réutilisés.
- Pour économiser l'énergie, en mode veille, l'appareil s'éteindra automatiquement s'il n'y a aucune opération pendant 30 minutes.

Le nombre maximal de couverts à laver est de 14.
La pression maximale admissible de l'eau d'alimentation est de 1 MPa.
La pression minimale admissible de l'eau d'alimentation est de 0,04 MPa.

# Élimination des déchets



- Pour éliminer l’emballage et l’appareil, veuillez les déposer dans un centre de recyclage ou une déchetterie.
- Coupez donc le cordon d’alimentation et rendez inutilisable le dispositif de fermeture de la porte.
- Les emballages en carton sont fabriqués à partir de papier recyclé et doivent être déposés dans les conteneurs de collecte du papier destinés au recyclage.
- En veillant à ce que ce produit soit éliminé correctement, vous contribuerez à prévenir les conséquences négatives potentielles pour l’environnement et la santé humaine qui pourraient autrement résulter d’une manipulation inappropriée de ce produit.
- Pour obtenir des informations plus détaillées sur le recyclage de ce produit, contactez votre mairie ou votre service local d’élimination des déchets ménagers.

ÉLIMINATION : Ne jetez pas ce produit avec les déchets municipaux non triés. La collecte séparée de ce type de déchets en vue d’un traitement spécifique est nécessaire.

# DESCRIPTION DU PRODUIT

***IMPORTANT :***

Pour obtenir les meilleures performances de votre lave-vaisselle, lisez toutes les instructions d'utilisation avant de l'utiliser pour la première fois.

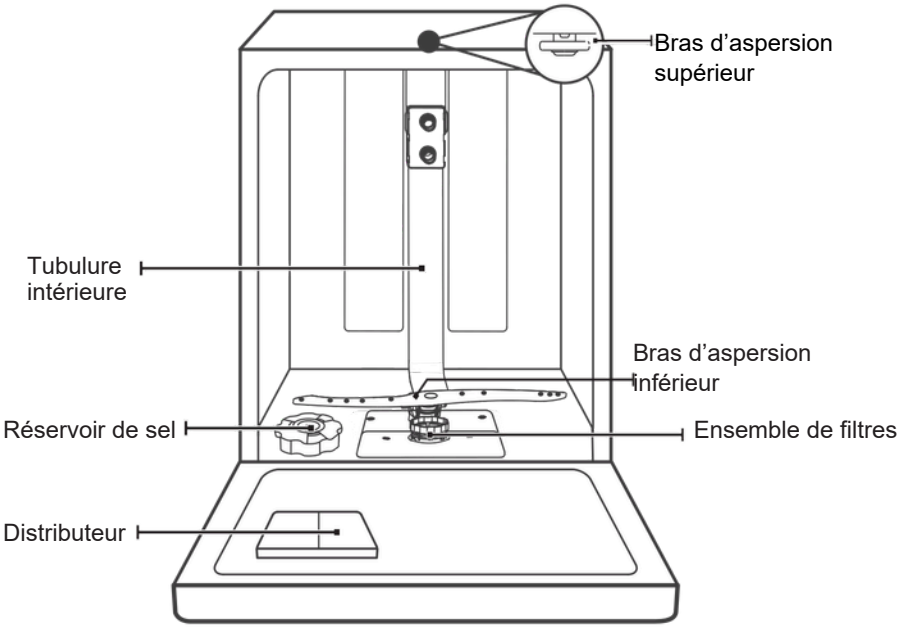


**3e PANIER** **PANIER SUPÉRIEUR** **PANIER INFÉRIEUR**

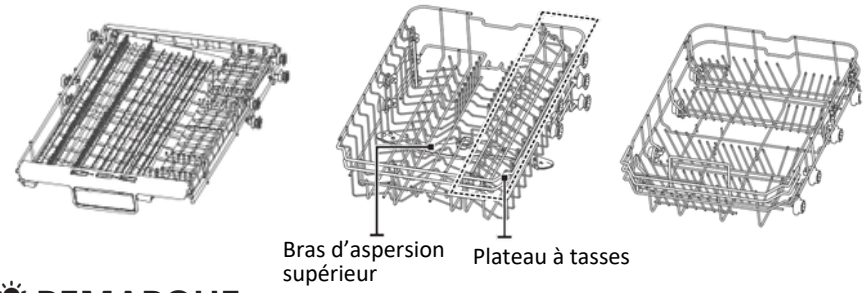


## REMARQUE :

Les images sont présentées uniquement à titre de référence et peuvent varier selon les différents modèles.

# UTILISATION DE VOTRE LAVE-VAISSELLE

Avant d'utiliser votre lave-vaisselle :

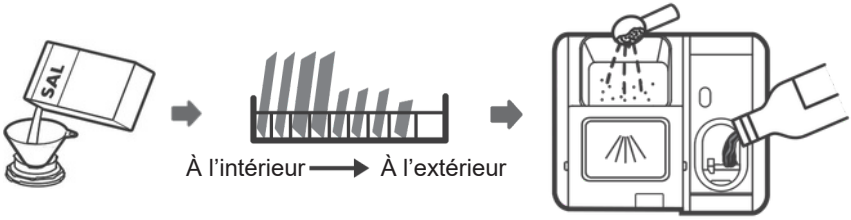


1. Configurez l'adoucisseur d'eau
2. Remplissez l'adoucisseur avec du sel
3. Chargez le panier
4. Remplissez le distributeur de détergent

**Consultez la section 1 « Adoucisseur d'eau » de la PARTIE I. Consultez la section 1 « Adoucisseur d'eau » de la PARTIE II : Version spéciale si vous devez configurer l'adoucisseur d'eau.**

## Charger le sel dans l'adoucisseur d'eau

**⚠ AVERTISSEMENT**

- Utilisez uniquement du sel spécialement conçu pour les lave-vaisselle ! Tout autre type de sel non spécialement conçu pour les lave-vaisselle, en particulier le sel de table, endommagera l'adoucisseur d'eau. En cas de dommages causés par l'utilisation d'un sel inapproprié, le fabricant n'offre aucune garantie et décline toute responsabilité pour les dommages causés.
- Remplissez de sel uniquement avant de lancer un cycle.
  Cela empêchera que des grains de sel ou de l'eau salée renversée ne restent au fond de la machine pendant une période susceptible de provoquer de la corrosion.

Suivez les étapes ci-dessous pour ajouter du sel pour lave-vaisselle :

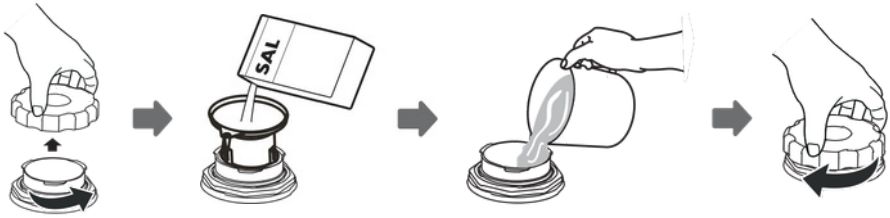


1. Retirez le panier inférieur et dévissez le bouchon du réservoir.
2. Placez l'extrémité de l'entonnoir (fourni) dans l'ouverture et versez environ 1,5 kg de sel pour lave-vaisselle.
3. Remplissez le réservoir de sel d'eau jusqu'à son niveau maximal. Il est normal qu'une petite quantité d'eau déborde du réservoir de sel.
4. Après avoir rempli le réservoir, revissez le bouchon.
5. Le voyant de manque de sel s'éteindra après le remplissage du réservoir de sel.
6. Immédiatement après avoir rempli le réservoir de sel, un programme de lavage doit être lancé (nous recommandons d'utiliser un programme court). Dans le cas contraire, le système de filtration, la pompe ou d'autres composants importants de la machine pourraient être endommagés par l'eau salée. Ces dommages ne sont pas couverts par la garantie.

## ☀REMARQUE :

- Le réservoir de sel ne doit être rempli que lorsque le voyant de manque de sel du panneau de commande s'allume.
- Selon la vitesse de dissolution du sel, le voyant de manque de sel peut rester allumé même lorsque le réservoir de sel est plein.
- S'il n'y a pas de voyant de manque de sel sur le panneau de commande (sur certains modèles), vous pouvez estimer le moment où il convient de remplir le réservoir de sel en fonction du nombre de cycles effectués par le lave-vaisselle.
- Si du sel a été renversé, lancez un programme de prélavage ou un programme rapide pour l'éliminer.

# Conseils pour charger les paniers

## Réglage du panier supérieur

***Type 1 :***

La hauteur du panier supérieur peut être facilement réglée afin d'accueillir des assiettes plus hautes dans le panier supérieur ou inférieur.
Pour régler la hauteur du panier supérieur, suivez les étapes suivantes :

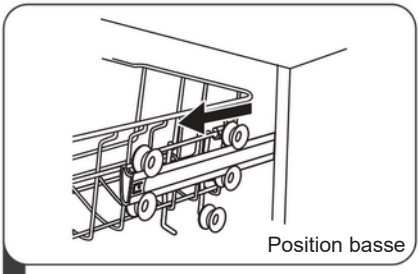


1 Tirez le panier supérieur vers l'extérieur.

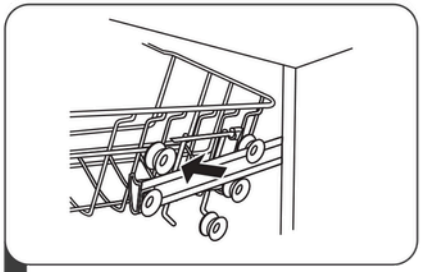

2 Retirez le panier supérieur.

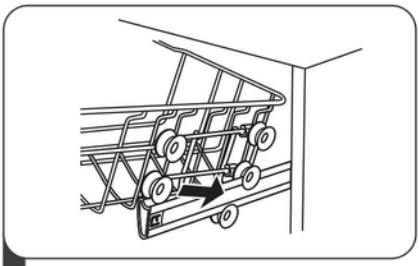

3 Replacez le panier supérieur sur les roulettes supérieures ou inférieures.

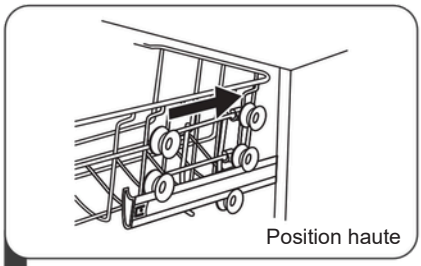


4 Poussez le panier supérieur vers l'intérieur.

***Type 2 :***

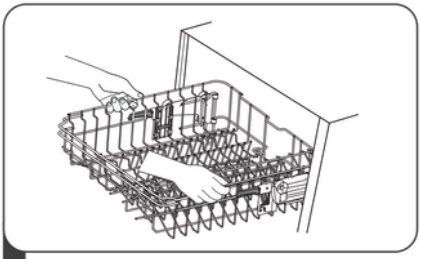

1 Pour relever le panier supérieur, soulevez simplement le panier supérieur au centre de chaque côté jusqu'à ce qu'il s'enclenche en position haute. Il n'est pas nécessaire de soulever la poignée de réglage.

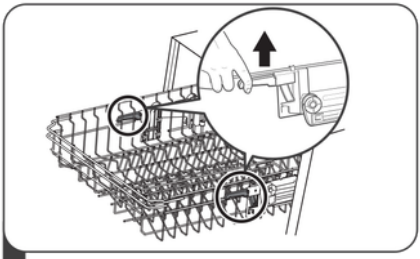

2 Pour abaisser le panier supérieur, soulevez les poignées de réglage de chaque côté afin de libérer le panier, puis abaissez-le en position basse.

## Replier les supports pour tasses

Pour laisser de la place aux objets plus hauts dans le panier supérieur, relevez le support pour tasses. Vous pourrez ainsi y appuyer les verres hauts.



## Replier les supports

Les tiges du panier inférieur servent à maintenir les assiettes et les plateaux. Elles peuvent être rabattues afin de libérer davantage d'espace pour les objets volumineux.

Relever vers le haut

Rabattre vers l'arrière

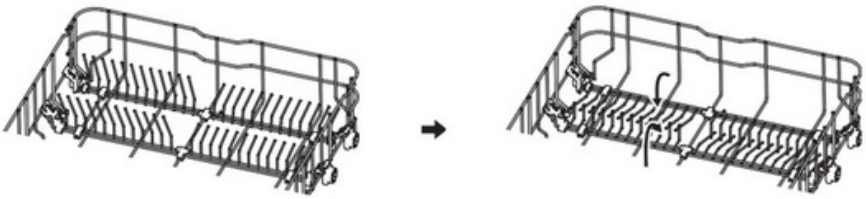

# ENTRETIEN ET NETTOYAGE

## Entretien de l'extérieur

### La porte et le joint de porte

Nettoyez régulièrement le joint en caoutchouc de la porte à l'aide d'un chiffon doux et humide afin d'éliminer les dépôts alimentaires. Lors du chargement du lave-vaisselle, des résidus d'aliments et de boissons peuvent s'écouler sur les côtés de la porte. Ces surfaces se trouvent en dehors de la cuve de lavage et ne sont pas atteintes par l'eau des bras d'aspersion. Tout dépôt doit être nettoyé avant la fermeture de la porte.

### Panneau de commande

Le panneau de commande doit être nettoyé UNIQUEMENT avec un chiffon doux et humide.

**⚠ AVERTISSEMENT**

- Afin d'éviter toute infiltration d'eau dans le mécanisme de verrouillage de la porte et les composants électriques, n'utilisez aucun nettoyant en aérosol.
- N'utilisez jamais de nettoyants abrasifs ni de tampons à récurer sur les surfaces extérieures, car ils peuvent rayer la finition. Certaines serviettes en papier peuvent également rayer ou laisser des traces sur la surface.

## Entretien de l'intérieur

### Système de filtration

Le système de filtration situé au fond de la cuve de lavage retient les résidus grossiers générés pendant le cycle de lavage, y compris les corps étrangers tels que les cure-dents ou les fragments. Les résidus grossiers accumulés peuvent provoquer l'obstruction des filtres. Vérifiez régulièrement l'état des filtres, retirez soigneusement les corps étrangers et, si nécessaire, nettoyez les éléments du système de filtration à l'eau. Suivez les étapes ci-dessous pour nettoyer le filtre.

**REMARQUE :**

Les images sont fournies à titre de référence uniquement. Les différents modèles peuvent présenter des systèmes de filtration et des bras d'aspersion différents.

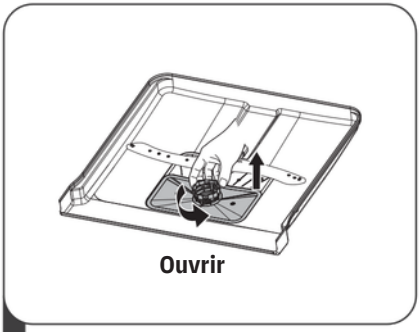


1 Tenez le filtre grossier et tournez-le dans le sens inverse des aiguilles d'une montre pour le déverrouiller. Soulevez ensuite le filtre vers le haut et retirez-le du lave-vaisselle.

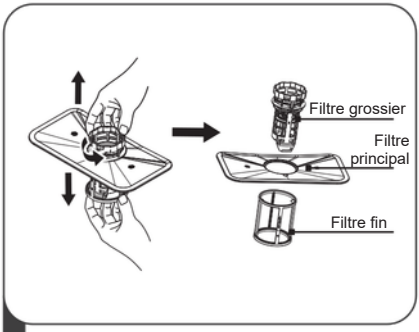


2 Le filtre fin peut être retiré de la partie inférieure de l'ensemble de filtration. Le filtre grossier peut être séparé du filtre principal en pinçant délicatement les languettes situées sur la partie supérieure et en le tirant vers le haut.

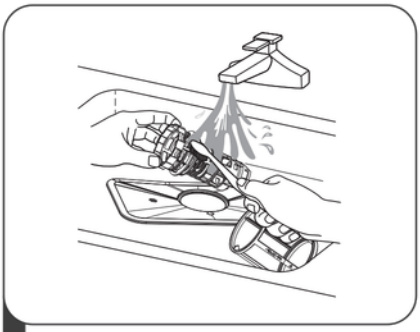

3 Les résidus alimentaires les plus importants peuvent être éliminés en rinçant le filtre à l'eau courante. Pour un nettoyage plus complet, utilisez une brosse de nettoyage douce.

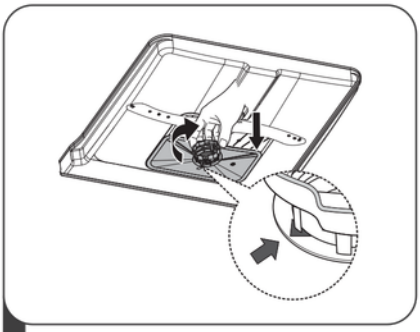

4 Remontez les filtres dans l'ordre inverse du démontage, remettez l'ensemble du filtre en place et tournez-le dans le sens des aiguilles d'une montre jusqu'à la flèche de verrouillage.

## ⚠ AVERTISSEMENT

- Ne serrez pas excessivement les filtres. Remettez-les correctement en place dans l'ordre prévu, faute de quoi des saletés grossières pourraient pénétrer dans le système et provoquer une obstruction.
- N'UTILISEZ JAMAIS le lave-vaisselle sans que les filtres soient en place. Un remontage incorrect du filtre peut réduire les performances de l'appareil et endommager la vaisselle ainsi que les ustensiles.

## Bras d’aspersion

Il est nécessaire de nettoyer régulièrement les bras d’aspersion, car les dépôts chimiques de l’eau dure peuvent obstruer les buses et les paliers des bras d’aspersion.

Pour nettoyer les bras d’aspersion, suivez les instructions ci-dessous :

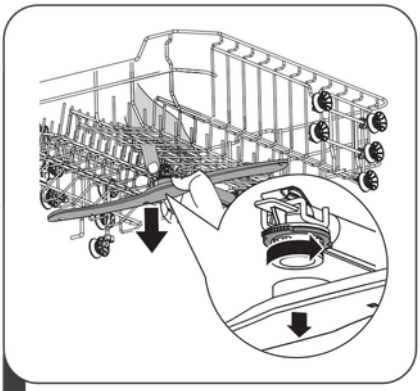

1 Pour retirer le bras d’aspersion supérieur, maintenez l’écrou au centre de la roue et tournez le bras d’aspersion dans le sens inverse des aiguilles d’une montre pour le retirer.

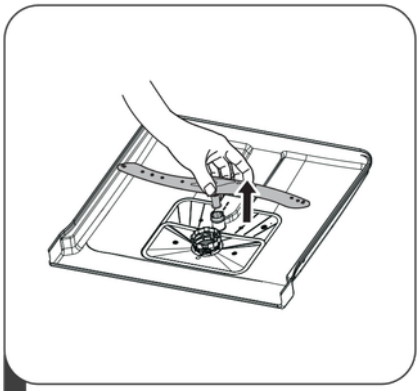

2 Pour retirer le bras d’aspersion inférieur, tirez le bras d’aspersion vers le haut.

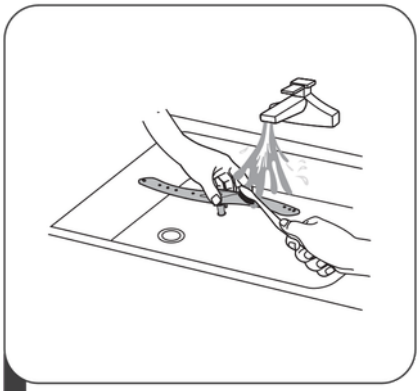

3 Lavez les bras dans de l’eau tiède savonneuse et utilisez une brosse douce pour nettoyer les buses. Remettez-les en place après les avoir soigneusement rincés.

# Entretien du lave-vaisselle

## Protection contre le gel

Prenez des mesures de protection contre le gel du lave-vaisselle en hiver. Après chaque cycle de lavage, procédez comme suit :

1. Coupez l'alimentation électrique du lave-vaisselle à la source d'alimentation.
2. Fermez l'arrivée d'eau et débranchez le tuyau d'arrivée d'eau de la vanne d'eau.
3. Vidangez l'eau du tuyau d'arrivée et de la vanne d'eau. (Utilisez un récipient pour recueillir l'eau.)
4. Rebranchez le tuyau d'arrivée d'eau à la vanne d'eau.
5. Retirez le filtre au fond de la cuve et utilisez une éponge pour absorber l'eau dans le puisard.

## Après chaque lavage

Après chaque lavage, fermez l'arrivée d'eau de l'appareil et laissez la porte légèrement entrouverte afin que l'humidité et les odeurs ne restent pas emprisonnées à l'intérieur.

## Débranchez la prise

Avant tout nettoyage ou toute opération d'entretien, débranchez toujours la prise de courant.

## Sans solvants ni nettoyage abrasif

Pour nettoyer l'extérieur et les pièces en caoutchouc du lave-vaisselle, n'utilisez ni solvants ni produits de nettoyage abrasifs. Utilisez uniquement un chiffon imbibé d'eau tiède et de savon.

Pour éliminer les taches de la surface intérieure, utilisez un chiffon humidifié avec de l'eau et un peu de vinaigre ou un produit de nettoyage spécialement conçu pour les lave-vaisselle.

## Lorsqu'il n'est pas utilisé pendant une longue période

Il est recommandé d'effectuer un cycle de lavage avec le lave-vaisselle vide, puis de débrancher la prise, de couper l'arrivée d'eau et de laisser la porte de l'appareil légèrement entrouverte. Cela contribuera à prolonger la durée de vie des joints de porte et à éviter la formation d'odeurs à l'intérieur du lave-vaisselle.

## Déplacement de l'appareil

Si l'appareil doit être déplacé, essayez de le maintenir en position verticale. Si cela est absolument nécessaire, il peut être couché sur sa face arrière.

# INSTRUCTIONS D'INSTALLATION

⚠ AVERTISSEMENT



**Risque de choc électrique**

Coupez l'alimentation électrique avant d'installer le lave-vaisselle.
Le non-respect de cette consigne peut entraîner la mort ou un choc électrique.

## ⚠ Attention

L'installation des canalisations et des équipements électriques doit être effectuée par des professionnels.

## • À propos du raccordement électrique

⚠ AVERTISSEMENT

Pour votre sécurité :

- N'utilisez pas de rallonge ni de prise adaptatrice avec cet appareil.
- Ne coupez ni ne retirez en aucun cas la connexion de mise à la terre du cordon d'alimentation.

### Exigences électriques

Consultez la plaque signalétique afin de connaître la tension nominale et raccordez le lave-vaisselle à une alimentation électrique appropriée. Utilisez le fusible requis de 10 A / 13 A / 16 A, un fusible temporisé ou un disjoncteur recommandé, et prévoyez un circuit séparé dédié exclusivement à cet appareil.

### Raccordement électrique

Assurez-vous que la tension et la fréquence du courant correspondent à celles indiquées sur la plaque signalétique. Branchez la fiche uniquement sur une prise correctement mise à la terre. Si la prise électrique à laquelle l'appareil doit être raccordé n'est pas adaptée à la fiche, remplacez la prise plutôt que d'utiliser un adaptateur ou un dispositif similaire, car ceux-ci pourraient provoquer une surchauffe et des brûlures.

⚠ Assurez-vous qu'une mise à la terre correcte est présente avant toute utilisation.

# Alimentation en eau et drainage

## Raccordement à l'eau froide

Raccordez le tuyau d'alimentation en eau froide à un raccord fileté de 3/4 de pouce et assurez-vous qu'il est correctement fixé.
Si les conduites d'eau sont neuves ou n'ont pas été utilisées pendant une longue période, laissez couler l'eau afin de vous assurer qu'elle est propre. Cette précaution est nécessaire pour éviter que l'arrivée d'eau ne se bloque et n'endommage l'appareil.

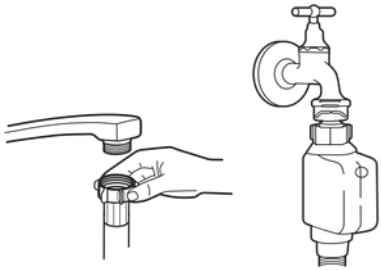

Tuyau d'alimentation standard

Tuyau d'alimentation de sécurité

## À propos du tuyau d'alimentation de sécurité

Le tuyau d'alimentation de sécurité est constitué de doubles parois. Le système du tuyau garantit son fonctionnement en bloquant le débit d'eau en cas de rupture du tuyau d'alimentation et lorsque l'espace d'air entre le tuyau d'alimentation et le tuyau extérieur ondulé est rempli d'eau.

**⚠AVERTISSEMENT**

Un tuyau raccordé à un évier peut éclater s'il est installé sur la même conduite d'eau que le lave-vaisselle. Si votre évier en est équipé, il est recommandé de débrancher le tuyau et d'obturer l'orifice.

## Comment raccorder le tuyau d'alimentation de sécurité

1. Tirez complètement le tuyau d'alimentation de sécurité hors du compartiment de rangement situé à l'arrière du lave-vaisselle.
2. Vissez le raccord du tuyau d'alimentation de sécurité sur un robinet fileté de 3/4 de pouce.
3. Ouvrez complètement l'arrivée d'eau avant de mettre le lave-vaisselle en marche.

## Comment débrancher le tuyau d'alimentation de sécurité

1. Fermez l'arrivée d'eau.
2. Dévissez le tuyau d'alimentation de sécurité du robinet.

# Raccordement des tuyaux de vidange

Insérez le tuyau de vidange dans une conduite d'évacuation d'un diamètre minimal de 4 cm, ou faites-le déboucher dans l'évier, en veillant à éviter tout pli ou écrasement. La hauteur de la conduite d'évacuation doit être inférieure à 1 mètre. L'extrémité libre du tuyau ne doit pas être immergée dans l'eau afin d'éviter tout reflux.

⚠ Fixez solidement le tuyau de vidange en position A ou en position B.

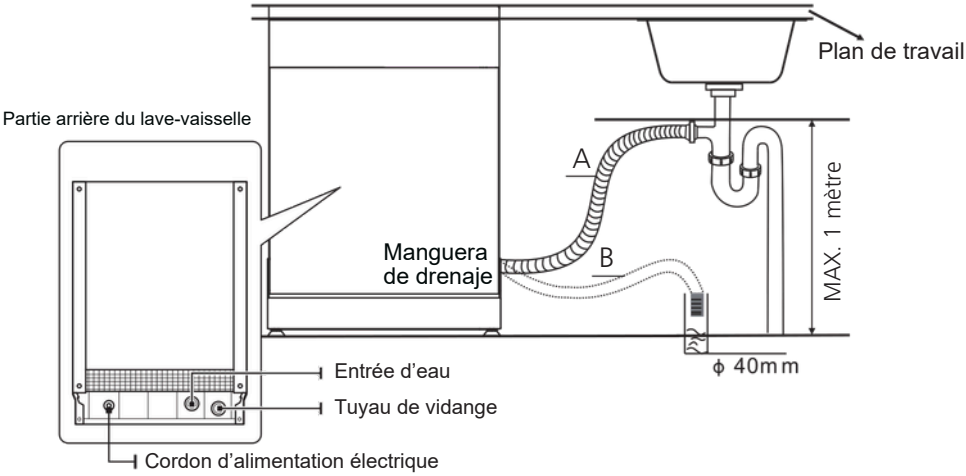


## Comment évacuer l'excédent d'eau des tuyaux

Si l'évier se trouve à plus de 1 mètre au-dessus du sol, l'excédent d'eau contenu dans les tuyaux ne peut pas être évacué directement dans l'évier. Il sera nécessaire de vidanger cet excédent dans un récipient approprié placé à l'extérieur et plus bas que l'évier.

# Positionner l'appareil

## Évacuation de l'eau

Raccordez le tuyau de vidange. Le tuyau de vidange doit être correctement installé afin d'éviter toute fuite d'eau. Assurez-vous qu'il n'est ni plié ni écrasé.

## Tuyau de rallonge

Si vous avez besoin d'une rallonge pour le tuyau de vidange, veillez à utiliser un tuyau de vidange similaire.
La longueur totale ne doit pas dépasser 4 mètres ; dans le cas contraire, les performances de lavage du lave-vaisselle pourraient être réduites.

## Raccordement au siphon

Le raccordement à l'évacuation doit être situé à une hauteur inférieure à 1 mètre (maximum) à partir du fond de la cuve. Le tuyau de vidange doit être solidement fixé.

# Positionner l’appareil

Placez l’appareil à l’emplacement souhaité. L’arrière de l’appareil doit être positionné contre le mur, le long des meubles ou des parois adjacentes. Le lave-vaisselle est équipé d’un tuyau d’alimentation en eau et d’un tuyau de vidange qui peuvent être placés à droite ou à gauche afin de faciliter l’installation.

### Mise à niveau de l’appareil

Une fois l’appareil positionné pour sa mise à niveau, la hauteur du lave-vaisselle peut être ajustée en réglant les pieds de nivellement à vis.

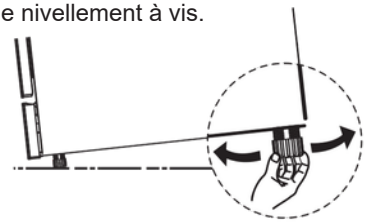

# Installation autonome

### Installation entre des meubles existants

La hauteur du lave-vaisselle, 845 mm, a été conçue pour permettre l’installation de l’appareil entre des meubles existants de même hauteur dans les cuisines modernes équipées. Les pieds peuvent être réglés afin d’obtenir la hauteur correcte.
Le dessus stratifié de l’appareil ne nécessite aucun entretien particulier, car il est résistant à la chaleur, aux rayures et aux taches.



### Sous le plan de travail

(lorsqu’il est installé sous un plan de travail)
Dans la plupart des cuisines modernes équipées, il n’y a qu’un seul plan de travail sous lequel sont installés les meubles et les appareils électroménagers. Dans ce cas, retirez le dessus du lave-vaisselle en dévissant les vis situées sous le bord arrière du dessus (a).

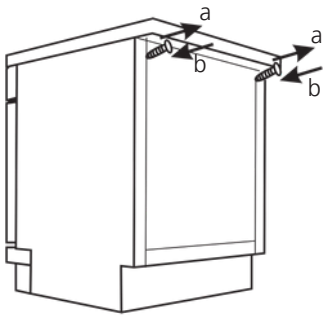


## ⚠ Attention

Après avoir retiré le dessus, les vis DOIVENT être revissées sous le bord arrière du dessus (b).

## Étape 1. Choisir le meilleur emplacement pour le lave-vaisselle

L'emplacement d'installation du lave-vaisselle doit se trouver à proximité des tuyaux d'arrivée et de vidange existants ainsi que du cordon d'alimentation. Illustrations des dimensions du meuble et de la position d'installation du lave-vaisselle.

1.Un espace inférieur à 5 mm doit être laissé entre le dessus du lave-vaisselle et le meuble, avec la porte extérieure alignée sur le meuble.

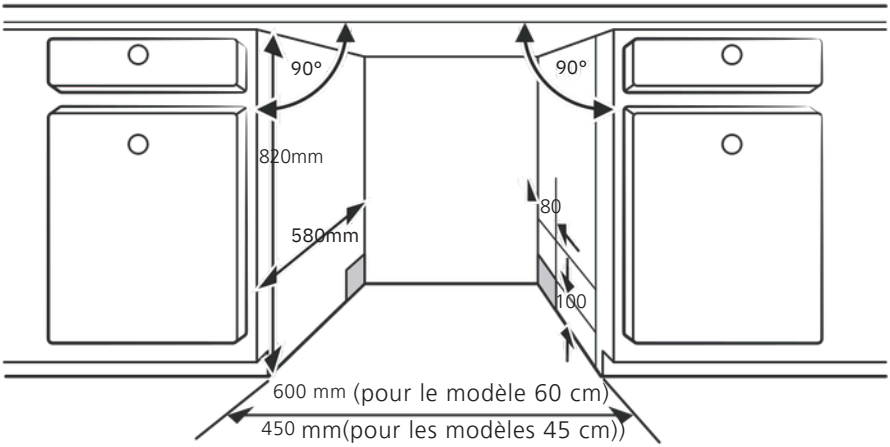


*

2.Si le lave-vaisselle est installé dans l'angle d'un meuble, un espace libre doit être prévu pour permettre l'ouverture de la porte.

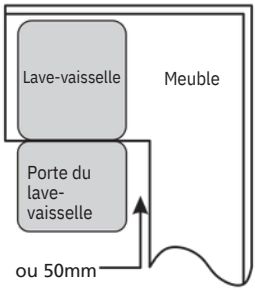


### REMARQUE :

Selon l'emplacement de votre prise de courant, il peut être nécessaire de percer un trou sur le côté opposé du meuble.

# CONSEILS DE DÉPANNAGE

## Avant d'appeler le service après-vente

La consultation des tableaux figurant dans les pages suivantes peut vous éviter de faire appel au service après-vente.

| Problème | Cause possible | Que faire |
|---|---|---|
| Le lave-vaisselle ne démarre pas | Fusible grillé ou disjoncteur déclenché | Remplacez le fusible ou réarmez le disjoncteur. Débranchez tout autre appareil électroménager partageant le même circuit que le lave-vaisselle. |
| | L'alimentation électrique n'est pas activée. | Assurez-vous que le lave-vaisselle est sous tension et que la porte est correctement fermée. Vérifiez également que le cordon d'alimentation est correctement branché dans la prise de courant. |
| | La pression de l'eau est faible. | Vérifiez que l'alimentation en eau est correctement raccordée et que l'arrivée d'eau est ouverte. |
| | La porte du lave-vaisselle n'est pas correctement fermée. | Assurez-vous que la porte est correctement fermée et verrouillée. |
| L'eau n'est pas évacuée du lave-vaisselle | Tuyau de vidange plié ou coincé. | Vérifiez le tuyau de vidange. |
| | Filtre obstrué. | Vérifiez le filtre. |
| | Évier de cuisine bouché. | Vérifiez que l'eau s'écoule correctement dans l'évier de cuisine. Si le problème provient d'un évier bouché, il peut être nécessaire de faire appel à un plombier plutôt qu'à un technicien de lave-vaisselle. |
| Mousse dans la cuve | Détergent inadapté. | Utilisez uniquement un détergent spécialement conçu pour les lave-vaisselle afin d'éviter la formation de mousse. Si cela se produit, ouvrez le lave-vaisselle et laissez la mousse se dissiper. Ajoutez 3 litres d'eau froide au fond du lave-vaisselle. Fermez la porte, puis sélectionnez n'importe quel programme. Au début du cycle, le lave-vaisselle évacuera l'eau. Ouvrez la porte une fois le cycle de vidange terminé et vérifiez que la mousse a disparu. Répétez l'opération si nécessaire. |

| Problème | Cause possible | Que faire |
|---|---|---|
| Excès de liquide de rinçage | Liquide de rinçage renversé. | Nettoyez immédiatement tout déversement de liquide de rinçage. |
| Intérieur taché | Un détergent contenant un colorant a peut-être été utilisé. | Assurez-vous que le détergent utilisé ne contient pas de colorant. |
| Pellicule blanche sur les surfaces intérieures | Dépôts minéraux dus à l'eau dure. | Pour nettoyer l'intérieur, utilisez un chiffon doux humidifié avec un détergent pour lave-vaisselle et portez des gants en caoutchouc. N'utilisez jamais d'autre produit de nettoyage que du détergent pour lave-vaisselle, car cela pourrait provoquer la formation de mousse. |
| Présence de taches de rouille sur les couverts | Les articles concernés ne sont pas résistants à la corrosion. | Évitez de laver au lave-vaisselle des articles qui ne sont pas résistants à la corrosion. |
| | Aucun programme n'a été lancé après l'ajout du sel pour lave-vaisselle. Des résidus de sel sont entrés dans le cycle de lavage. | Après avoir ajouté du sel, lancez toujours un programme de lavage à vide. Ne sélectionnez pas le programme rapide (« Rapide »), s'il est disponible. |
| | Le couvercle est desserré. | Vérifiez que le couvercle de l'adoucisseur est correctement fermé. |
| Bruit de choc à l'intérieur du lave-vaisselle | Un bras d'aspersion heurte un article placé dans un panier. | Interrompez le programme et réorganisez les éléments qui obstruent le bras d'aspersion. |
| Bruit dans le lave-vaisselle | Des articles de vaisselle sont mal fixés dans le lave-vaisselle. | Interrompez le programme et réorganisez les articles de vaisselle. |
| Bruit de choc dans les conduites d'eau | Cela peut être causé par l'installation sur site ou par la section de la tuyauterie. | Cela n'affecte pas le fonctionnement du lave-vaisselle. En cas de doute, contactez un plombier qualifié. |
| La vaisselle n'est pas propre | La vaisselle n'a pas été chargée correctement. | Consultez les remarques de la section « Chargement et déchargement du lave-vaisselle ». |
| | Le programme n'était pas suffisamment efficace. | Sélectionnez un programme plus intensif. |

| Problème | Cause possible | Que faire |
|---|---|---|
| La vaisselle n'est pas propre | Le détergent n'a pas été distribué en quantité suffisante. | Utilisez davantage de détergent ou changez de détergent. |
| | Les articles empêchent la rotation des bras d'aspersion. | Réorganisez les articles afin que les bras d'aspersion puissent tourner librement. |
| | L'ensemble de filtration n'est pas propre ou n'est pas correctement installé au fond de la cuve de lavage. Cela peut entraîner l'obstruction des buses des bras d'aspersion. | Nettoyez et/ou installez correctement le filtre. Nettoyez les buses des bras d'aspersion. |
| Voile sur la verrerie | Combinaison d'une eau douce et d'une quantité excessive de détergent. | Utilisez moins de détergent si votre eau est douce et sélectionnez un cycle plus court pour laver et nettoyer la verrerie. |
| Des taches blanches apparaissent sur les assiettes et les verres | Une eau dure peut provoquer des dépôts de calcaire. | Ajoutez davantage de détergent. |
| Marques noires ou grises sur les assiettes | Des ustensiles en aluminium ont frotté contre les assiettes. | Utilisez un nettoyant abrasif doux pour éliminer ces marques. |
| Le détergent est resté dans le distributeur | Les assiettes bloquent le distributeur de détergent. | Rechargez correctement la vaisselle. |
| La vaisselle n'est pas propre ou ne sèche pas correctement | Chargement incorrect. | Chargez le lave-vaisselle conformément aux instructions. |
| | La vaisselle est retirée trop tôt. | Ne videz pas le lave-vaisselle immédiatement après le lavage. Entrouvrez la porte pour permettre à la vapeur de s'échapper. Retirez la vaisselle uniquement lorsque la température intérieure permet une manipulation sans risque. Déchargez d'abord le panier inférieur afin d'éviter que de l'eau ne tombe du panier supérieur. |

| Problème | Cause possible | Que faire |
|---|---|---|
| La vaisselle n'est pas propre. | Le programme sélectionné est inadapté. | Avec un programme court, la température de lavage est plus basse, ce qui réduit l'efficacité du nettoyage. Choisissez un programme avec une durée de lavage plus longue. |
| | Utilisation de couverts avec un revêtement de mauvaise qualité. | Le séchage est plus difficile avec ce type d'articles. Les couverts ou la vaisselle de ce type ne conviennent pas à un lavage au lave-vaisselle. |

**⚠ AVERTISSEMENT**

Les réparations effectuées par l'utilisateur lui-même ou par du personnel non qualifié peuvent présenter de graves risques pour la sécurité de l'utilisateur et de l'appareil, et peuvent également entraîner l'annulation de la garantie.

## Disponibilité des pièces de rechange*

Pendant dix ans après la commercialisation de la dernière unité du modèle : moteur, pompe de circulation et de vidange, chauffages et éléments chauffants, y compris les pompes à chaleur (séparément ou en ensemble), tuyauteries et équipements associés, y compris tous les tuyaux, vannes, filtres et dispositifs de fermeture automatique, pièces structurelles et internes liées aux ensembles de porte (séparément ou en ensemble), cartes électroniques, afficheurs électroniques, pressostats, thermostats et capteurs. Charnières et joints de porte, autres joints, bras d'aspersion, filtres de vidange, paniers intérieurs et accessoires en plastique, tels que les paniers et les couvercles.
*Selon les conditions de garantie.

# CHARGEMENT DES PANIERS

**Conformément à la norme EN60436**

## 1.Panier supérieur :

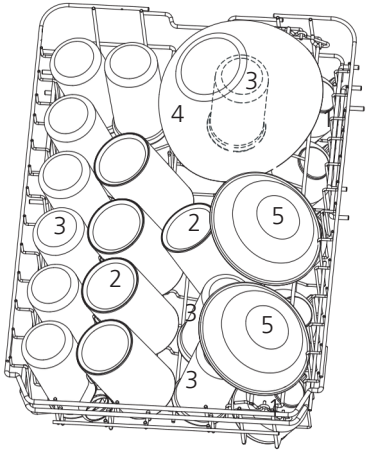


| N° | Article |
|---|---|
| 1 | Tasses |
| 2 | Tasse moyenne |
| 3 | Verres |
| 4 | Bol en verre |
| 5 | Bol à dessert |

## 2.Panier inférieur :

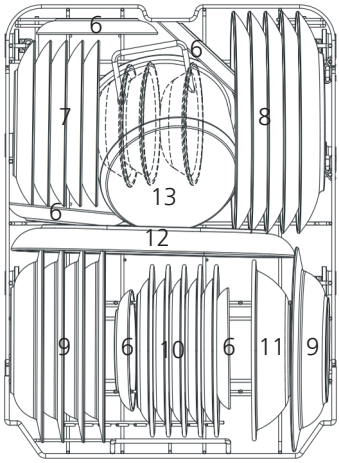


| N° | Article |
|---|---|
| 6 | Soucoupes |
| 7 | Assiettes à dessert |
| 8 | Assiettes plates |
| 9 | Assiettes creuses |
| 10 | Assiettes à dessert en mélamine |
| 11 | Bol en mélamine |
| 12 | Plat ovale |
| 13 | Petite casserole ou petite poêle |

# 3.Troisième panier

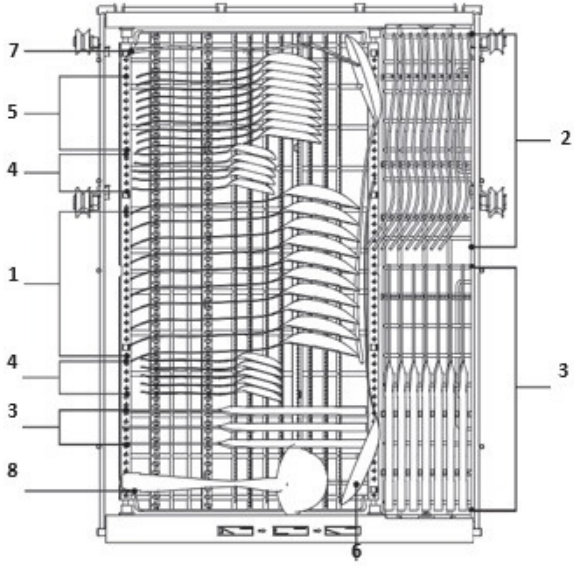


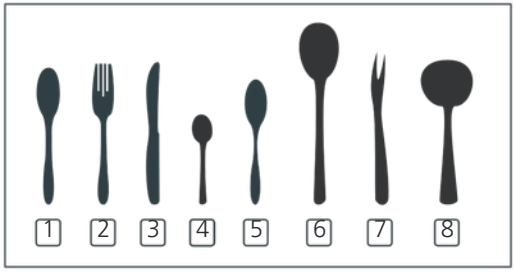


| N° | Article |
|---|---|
| 1 | Cuillère à soupe |
| 2 | Fourchette |
| 3 | Couteau |
| 4 | Cuillères à café |
| 5 | Cuillères à dessert |
| 6 | Cuillère de service |
| 7 | Fourchette de service |
| 8 | Cuillère à sauce |

Les informations relatives à l'essai de conformité sont conformes à la norme EN 60436.
Capacité : **10** couverts
Réglages de chargement :
Position du panier supérieur : **position basse**
Programme : **ECO**
Réglage du liquide de rinçage : **Max**
Réglage du sel : **H3**

FR

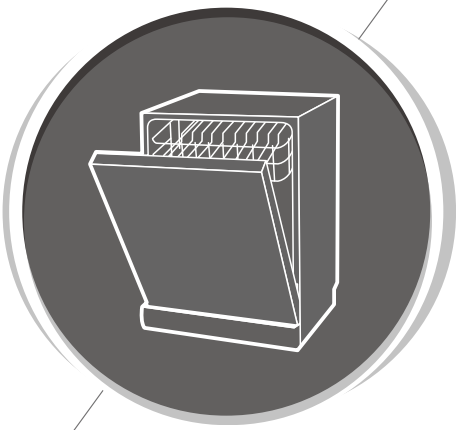

# Lave-vaisselle
## Manuel d'instructions

### PARTIE II : Version spéciale

**AJ104502ED**

**AJ104502EDX**

aspes

Lisez attentivement ce manuel avant d'utiliser le lave-vaisselle et conservez-le pour toute consultation ultérieure.

# SOMMAIRE


01 31 **UTILISATION DU LAVE-VAISSELLE**
31 Panneau de commande
34 Adoucisseur d'eau
36 Préparation et chargement de la vaisselle
39 Fonctionnement du liquide de rinçage et du détergent
40 Remplissage du réservoir de liquide de rinçage
41 Remplissage du distributeur de détergent

02 42 **PROGRAMMATION DU LAVE-VAISSELLE**
42 Tableau des programmes de lavage
43 Démarrage d'un programme de lavage
43 Modification du programme en cours de cycle
44 Avez-vous oublié d'ajouter un article ?

03 45 **CODES D'ERREUR**

04 46 **INFORMATIONS TECHNIQUES**


## REMARQUE :

- Si vous ne parvenez pas à résoudre un problème, demandez l'aide d'un technicien qualifié.
- Dans le cadre de sa politique de développement et d'amélioration continue de ses produits, le fabricant se réserve le droit d'apporter des modifications sans préavis.
- En cas de perte ou d'obsolescence de ce manuel, vous pouvez en demander un nouvel exemplaire auprès du fabricant ou du revendeur.

# COMMENT UTILISER LE LAVE-VAISSELLE
## GUIDE D'UTILISATION RAPIDE

**Lisez les sections correspondantes du manuel d'instructions pour connaître la procédure détaillée.**

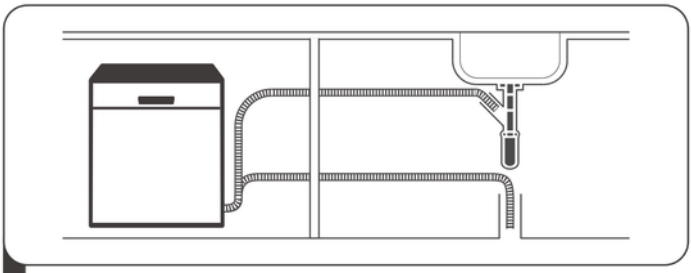

1 **Installez le lave-vaisselle**
**(Veuillez consulter la section 5 « INSTRUCTIONS D'INSTALLATION » de la PARTIE I : Version générique.)**



2 **Éliminez les gros résidus alimentaires des assiettes**

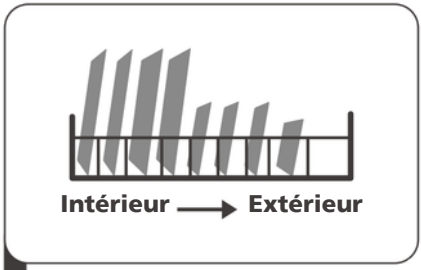


3 **Chargez les paniers**

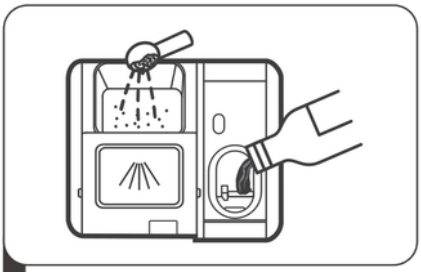

4 **Remplissez le distributeur de détergent**



5 **Sélectionnez un programme et démarrez le lave-vaisselle**

# UTILISATION DU LAVE-VAISSELLE

## Panneau de commande

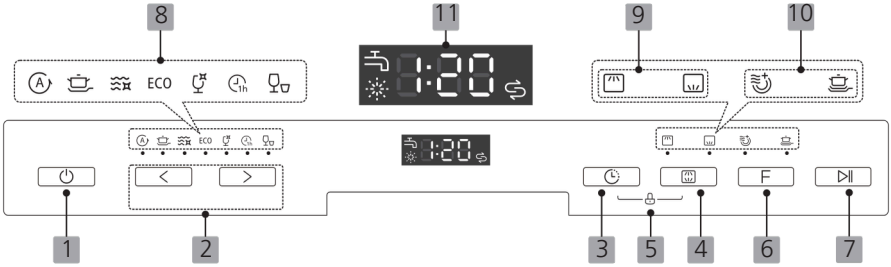


### Fonction (Bouton)

| | |
|---|---|
| **1 Marche/Arrêt** | Appuyez sur ce bouton pour mettre le lave-vaisselle en marche. L'écran s'allume. |
| **2 Programme** | Appuyez sur le bouton « < » ou « > » pour sélectionner le programme de lavage souhaité. Le voyant correspondant s'allume. |
| **3 Départ différé** | Appuyez sur ce bouton pour régler le départ différé du lavage. Vous pouvez retarder le démarrage jusqu'à 24 heures. Chaque pression ajoute une heure de délai. |
| **4 Niveau supérieur** | Appuyez sur ce bouton pour sélectionner si le panier supérieur ou inférieur est chargé. Le voyant correspondant s'allume. |
| **5 Sécurité enfants** | Cette fonction permet de verrouiller les boutons du panneau de commande afin d'éviter que les enfants ne mettent accidentellement le lave-vaisselle en marche. Seul le bouton Marche/Arrêt reste actif. Pour verrouiller ou déverrouiller les boutons du panneau de commande, maintenez simultanément les boutons Départ différé et Niveau supérieur enfoncés pendant 3 secondes. |
| **6 Fonction** | Appuyez sur ce bouton pour sélectionner une fonction. Le voyant correspondant s'allume. |
| **7 Démarrer/ Pause** | Appuyez sur ce bouton pour démarrer le programme de lavage sélectionné ou mettre en pause le programme en cours. |

## Affichage

| | |
|---|---|
| **8** **Voyant de fonction** | **Auto**<br>Lavage avec détection automatique, pour une vaisselle légèrement, normalement ou très sale, avec ou sans résidus alimentaires secs.<br><br>**Intensif**<br>Pour les articles très sales, y compris les casseroles et les poêles, avec des aliments incrustés.<br><br>**Hygiène**<br>À utiliser pour désinfecter la vaisselle et la verrerie. Maintient la température de l'eau à 70 °C.<br><br>**ECO**<br>Programme standard adapté au nettoyage d'une vaisselle normalement sale. Il s'agit du programme le plus efficace en termes de consommation combinée d'énergie et d'eau pour ce type de vaisselle.<br><br>**Verre**<br>Pour la vaisselle et la verrerie légèrement sales.<br><br>**1 heure**<br>Pour les charges normalement sales nécessitant un lavage rapide.<br><br>**Rapide**<br>Programme plus court pour les charges légèrement sales ne nécessitant pas de séchage. |
| **9** **Voyant du niveau supérieur** | **Supérieur**<br>Lorsque l'option Supérieur est sélectionnée, seule la vaisselle du panier supérieur sera lavée. Le système d'aspersion du panier inférieur ne fonctionnera pas.<br><br>**Inférieur**<br>Lorsque l'option Inférieur est sélectionnée, seule la vaisselle du panier inférieur sera lavée. Le système d'aspersion du panier supérieur ne fonctionnera pas. |

## Affichage

| | |
|---|---|
| **10** **Voyant de fonction** | **Nettoyage supplémentaire**<br>Pour laver la vaisselle très sale et difficile à nettoyer. (Disponible uniquement avec les programmes Intensif, Hygiène, ECO, Verre et 1 heure.)<br>**Séchage supplémentaire**<br>Pour améliorer les résultats de séchage. (Disponible uniquement avec les programmes Intensif, Hygiène, ECO, Verre et 1 heure.) |
| **11** **Affichage** | **Liquide de rinçage**<br>Si le voyant « » est allumé, cela signifie que le lave-vaisselle manque de liquide de rinçage et qu'un remplissage est nécessaire.<br>**Sel**<br>Si le voyant « » est allumé, cela signifie que le lave-vaisselle manque de sel régénérant et doit être rempli.<br>**Robinet d'eau**<br>Si le voyant « » est allumé, cela signifie que le robinet d'arrivée d'eau est fermé. |
| | 8:88<br>Pour afficher le temps restant du programme, le délai de départ, les codes d'erreur, etc. |

# Adoucisseur d'eau

Si votre modèle n'est pas équipé d'un adoucisseur d'eau, vous pouvez ignorer cette section.

L'adoucisseur doit être réglé manuellement à l'aide du sélecteur de dureté de l'eau.

L'adoucisseur est conçu pour éliminer de l'eau les minéraux et les sels susceptibles d'affecter négativement le fonctionnement de l'appareil.

Plus l'eau contient de minéraux, plus elle est dure.

L'adoucisseur doit être réglé en fonction de la dureté de l'eau de votre région. Votre compagnie de distribution d'eau peut vous renseigner sur la dureté de l'eau locale.

**Réglage de la consommation de sel**

Le lave-vaisselle est conçu pour permettre le réglage de la quantité de sel consommée en fonction de la dureté de l'eau utilisée. L'objectif est d'optimiser et de personnaliser le niveau de consommation de sel.

Suivez les étapes ci-dessous pour régler la consommation de sel.

1. Fermez la porte et mettez l'appareil sous tension.

2. Dans les 60 secondes suivant la mise sous tension de l'appareil, appuyez sur le bouton « Rapide » pendant plus de 5 secondes pour accéder au mode de réglage de l'adoucisseur d'eau.

3. Appuyez de nouveau sur le bouton « Rapide » pour sélectionner le réglage adapté à votre région ; le réglage changera selon la séquence suivante :
   H3 → H4 → H5 → H6 → H1 → H2 → H3

4. Appuyez sur le bouton Marche/Arrêt pour quitter le mode de réglage.

| DURETÉ DE L'EAU | | | | Niveau de l'adoucisseur d'eau | La régénération a lieu tous les X cycles du programme 1) | Consommation de sel (g/cycle) |
|---|---|---|---|---|---|---|
| Allemand °dH | Français °fH | Britannique °Clarke | Mmol/l | | | |
| 0 - 5 | 0 - 9 | 0 - 6 | 0 - 0.94 | H1 | Sans régénération | 0 |
| 6 - 11 | 10 - 20 | 7 - 14 | 1.0 - 2.0 | H2 | 10 | 9 |
| 12 - 17 | 21 - 30 | 15 - 21 | 2.1 - 3.0 | H3 | 5 | 12 |
| 18 - 22 | 31 - 40 | 22 - 28 | 3.1 - 4.0 | H4 | 3 | 20 |
| 23 - 34 | 41 - 60 | 29 - 42 | 4.1 - 6.0 | H5 | 2 | 30 |
| 35 - 55 | 61 - 98 | 43 - 69 | 6.1 - 9.8 | H6 | 1 | 60 |

1°dH=1.25 °Clarke=1.78 °fH=0.178mmol/l

Ajustement d'usine : H3

1) Chaque cycle comportant une opération de régénération consomme 2,0 litres d'eau supplémentaires, la consommation d'énergie augmente de 0,02 kWh et la durée du programme est prolongée de 4 minutes.

Si votre lave-vaisselle nécessite du sel, consultez la section 3, « Comment remplir l'adoucisseur en sel », de la PARTIE I : Version générique.

## NOTA:

La configuration d'usine est : H3

1 ° dH = 1.25 ° Clarke = 1.78 ° fH = 0.178 mmol / l

1) Chaque cycle avec opération de régénération consomme 2,0 litres d'eau supplémentaires, la consommation d'énergie augmente de 0,02 kWh et la durée du programme est prolongée de 4 minutes.

Contactez votre fournisseur d'eau local pour obtenir des informations sur la dureté de votre eau.

**Adoucisseur d'eau**

La dureté de l'eau varie selon la zone. Si de l'eau dure est utilisée dans le lave-vaisselle, des dépôts se formeront sur la vaisselle et les ustensiles.

L'appareil est équipé d'un adoucisseur spécial utilisant un réservoir de sel spécialement conçu pour éliminer le calcaire et les minéraux de l'eau.

# Préparation et chargement de la vaisselle

- Privilégiez l'achat d'ustensiles identifiés comme compatibles avec le lave-vaisselle.
- Pour les articles délicats, sélectionnez un programme avec la température la plus basse possible.
- Pour éviter tout dommage, ne retirez pas les verres ni les couverts du lave-vaisselle immédiatement après la fin du programme.

## Pour laver les couverts / la vaisselle suivants

Ne conviennent pas

- Couverts avec manches en bois, en corne, en porcelaine ou en nacre
- Articles en plastique non résistants à la chaleur
- Couverts anciens comportant des parties collées non résistantes à la chaleur
- Couverts ou vaisselle étamés
- Articles en argent ou en cuivre
- Verres en cristal délicat
- Articles en acier sujets à l'oxydation
- Assiettes en bois
- Articles fabriqués à partir de fibres synthétiques

Autres causes

- Certains types de cristal peuvent devenir ternes après un grand nombre de lavages
- Les articles en argent et en aluminium ont tendance à se décolorer pendant le lavage
- Les motifs émaillés peuvent s'estomper si la vaisselle est lavée fréquemment au lave-vaisselle.

## Recommandations pour le chargement du lave-vaisselle

Retirez les gros restes de nourriture. Ramollissez les résidus alimentaires brûlés dans les casseroles. Il n'est pas nécessaire de rincer la vaisselle à l'eau courante. Pour obtenir les meilleures performances de votre lave-vaisselle, respectez les recommandations de chargement suivantes.
(Les caractéristiques et l'apparence des paniers et du panier à couverts peuvent varier selon le modèle.) Placez les articles dans le lave-vaisselle de la manière suivante :

- Les articles tels que tasses, verres, casseroles/poêles, etc., doivent être placés ouverture vers le bas.
- Les articles incurvés ou comportant des cavités doivent être inclinés afin que l'eau puisse s'écouler.
- Tous les ustensiles doivent être rangés de manière stable et ne pas pouvoir se renverser.
- Tous les ustensiles doivent être placés de façon à permettre aux bras d'aspersion de tourner librement pendant le lavage.
- Chargez les articles creux tels que tasses, verres, casseroles, etc., ouverture vers le bas afin que l'eau ne s'accumule pas dans le récipient ou dans une base profonde.

- Les assiettes et les couverts ne doivent pas être imbriqués ni se recouvrir.
- Pour éviter tout dommage, les verres ne doivent pas se toucher.
- Le panier supérieur est conçu pour accueillir la vaisselle la plus délicate et légère, comme les verres, les tasses à café et les tasses à thé.
- Les couteaux à longue lame rangés en position verticale présentent un danger potentiel.
- Les couverts longs et/ou tranchants, tels que les couteaux à découper, doivent être placés horizontalement dans le panier supérieur.
- Veuillez ne pas surcharger votre lave-vaisselle. Cela est important pour obtenir de bons résultats et une consommation d'énergie raisonnable.

### REMARQUE :

Les très petits articles ne doivent pas être lavés au lave-vaisselle, car ils pourraient facilement tomber du panier.

### Retrait de la vaisselle

Pour éviter que l'eau ne s'égoutte du panier supérieur vers le panier inférieur, nous vous recommandons de vider d'abord le panier inférieur, puis le panier supérieur.

**⚠ AVERTISSEMENT**



Les articles seront chauds ! Pour éviter tout dommage, ne retirez pas les verres et les couverts du lave-vaisselle pendant environ 15 minutes après la fin du programme.

## Chargement du panier supérieur

Le panier supérieur est conçu pour accueillir la vaisselle la plus délicate et légère, telle que les verres, les tasses à café et à thé ainsi que les soucoupes, mais aussi les assiettes, les petits bols et les poêles peu profondes (à condition qu'ils ne soient pas trop sales). Placez les assiettes et les ustensiles de cuisine de manière à ce qu'ils ne soient pas déplacés par les jets d'eau.



## Chargement du panier inférieur

Nous vous recommandons de placer les articles volumineux et difficiles à nettoyer dans le panier inférieur : casseroles, poêles, couvercles, plats de service et bols, comme illustré ci-dessous. Il est préférable de placer les plats de service et les couvercles sur les côtés du panier afin de ne pas gêner la rotation du bras d'aspersion supérieur.
Le diamètre maximal recommandé pour les assiettes placées devant le distributeur de détergent est de 19 cm, afin de ne pas entraver son ouverture.



## Chargement du panier à couverts

Les couverts doivent être placés séparément dans le panier à couverts, dans les emplacements appropriés. Assurez-vous que les ustensiles ne s'emboîtent pas les uns dans les autres, car cela peut entraîner de mauvaises performances de lavage.

**⚠ AVERTISSEMENT**



Ne laissez aucun article dépasser par le dessous.
Placez toujours les ustensiles tranchants avec la pointe dirigée vers le bas.

Pour obtenir les meilleurs résultats de lavage, remplissez les paniers en suivant les configurations de chargement standard indiquées dans la dernière section de la PARTIE I : Version générique.

# Fonctionnement du liquide de rinçage et du détergent

Le liquide de rinçage est libéré pendant le rinçage final afin d'empêcher la formation de gouttelettes d'eau sur votre vaisselle, ce qui peut laisser des taches et des traces. Il améliore également le séchage en permettant à l'eau de s'écouler plus facilement de la vaisselle. Votre lave-vaisselle est conçu pour utiliser des produits de rinçage liquides.

**⚠AVERTISSEMEN**

Utilisez uniquement un liquide de rinçage de marque pour lave-vaisselle. Ne remplissez jamais le distributeur de liquide de rinçage avec une autre substance (par exemple, un produit de nettoyage pour lave-vaisselle ou un détergent liquide). Cela endommagerait l'appareil.

## Quand remplir le distributeur de liquide de rinçage

La fréquence de remplissage du distributeur dépend de la fréquence de lavage de la vaisselle et du réglage du liquide de rinçage utilisé.

- Le voyant de niveau bas de liquide de rinçage ( ) s'allume lorsqu'il est nécessaire d'ajouter du liquide de rinçage.
- Ne remplissez pas excessivement le distributeur de liquide de rinçage.

## Fonction du détergent

Les composants chimiques du détergent sont nécessaires pour éliminer, dissoudre et évacuer toutes les salissures du lave-vaisselle. La plupart des détergents de qualité commerciale conviennent à cet usage.

**⚠AVERTISSEMENT**

- Utilisation appropriée du détergent
  Utilisez uniquement un détergent spécialement conçu pour les lave-vaisselle.
  Conservez votre détergent dans un endroit frais et sec.
  Ne mettez pas de détergent en poudre dans le distributeur avant d'être prêt à lancer le lavage.
- 
  Le détergent pour lave-vaisselle est corrosif ! Gardez le détergent pour lave-vaisselle hors de portée des enfants.

# Remplissage du réservoir de liquide de rinçage

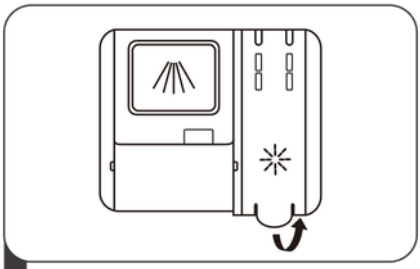

1 Retirez le bouchon du réservoir de liquide de rinçage en tirant sur la poignée.

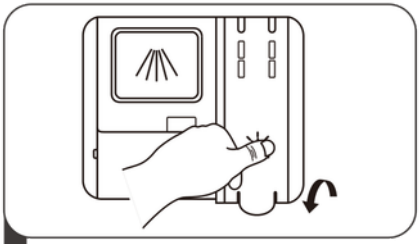

3 Enfin, refermez le bouchon.

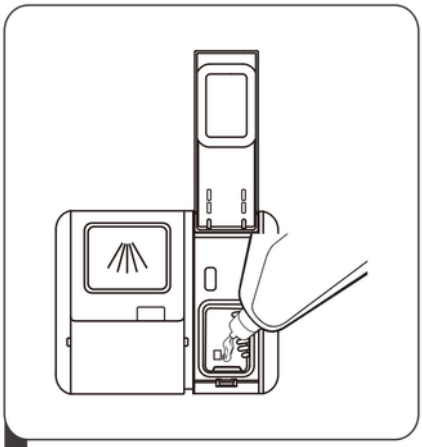

2 Versez le liquide de rinçage dans le distributeur en veillant à ne pas le faire déborder.

## Réglage du distributeur de liquide de rinçage

Pour obtenir de meilleures performances de séchage avec une faible quantité de liquide de rinçage, le lave-vaisselle est conçu pour permettre à l'utilisateur d'ajuster la consommation. Suivez les étapes suivantes :

1. Ouvrez la porte et mettez le lave-vaisselle sous tension.
2. Dans les 60 secondes suivant l'étape 1, maintenez le bouton Programme enfoncé pendant plus de 5 secondes puis appuyez sur le bouton Delay (Départ différé) pour entrer dans le mode de réglage ; le voyant de liquide de rinçage clignotera à une fréquence de 1 Hz.
3. Appuyez sur le bouton Programme pour sélectionner le réglage adapté à vos habitudes d'utilisation ; les réglages défileront dans l'ordre suivant : D1->D2->D3->D4->D5->D1. Plus le chiffre est élevé, plus la quantité de liquide de rinçage utilisée sera importante.
4. Si aucun réglage n'est effectué pendant 5 secondes ou si vous appuyez sur le bouton Marche/Arrêt pour quitter le mode de réglage, les paramètres seront correctement enregistrés.

# Remplissage du distributeur de détergent

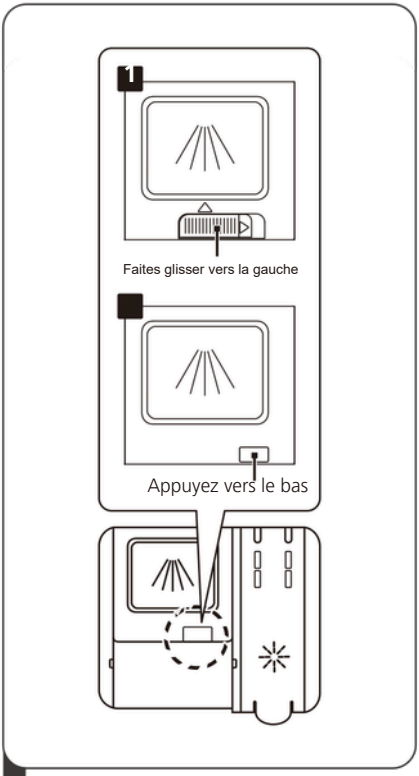


**1** Choisissez la méthode d'ouverture adaptée à la situation.

1- Pour ouvrir le couvercle, faites coulisser le loquet d'ouverture.

2- Pour ouvrir le couvercle, appuyez sur le loquet d'ouverture vers le bas.

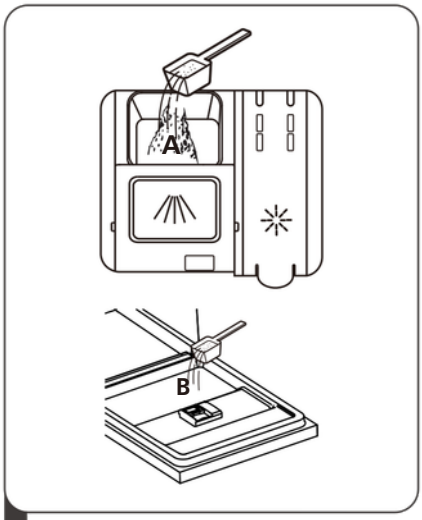


**2** Ajoutez du détergent dans le compartiment le plus grand (A) pour le cycle de lavage principal.
Pour obtenir de meilleurs résultats de lavage, notamment lorsque la vaisselle est très sale, versez une petite quantité de détergent sur la porte.
Le détergent supplémentaire sera libéré pendant la phase de prélavage.

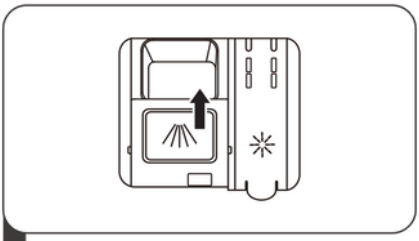

**3** Pour fermer le couvercle, faites-le glisser vers l'avant puis appuyez dessus vers le bas.

## *REMARQUE :*

- Veuillez noter que, selon le degré de salissure de l'eau, le réglage peut être différent.
- Veuillez suivre les recommandations du fabricant figurant sur l'emballage du détergent.

# Programmation du lave-vaisselle
## Tableau des programmes de lavage

Le tableau suivant indique quels programmes sont les plus adaptés selon le niveau de salissure et la quantité de détergent nécessaire. Il fournit également diverses informations sur les programmes. Les valeurs de consommation et les durées des programmes sont données à titre indicatif uniquement, sauf pour le programme ECO. ( ● ) indique que le programme utilise du liquide de rinçage lors du dernier rinçage.

| Programme | Description du cycle | Détergent Prélavage/ Principal | Durée de fonctionnement (min) | Énergie (kWh) | Eau (L) | Liquide de rinçage |
|---|---|---|---|---|---|---|
| **Auto** | Prélavage (45 °C)<br>Auto (45–55 °C)<br>Rinçage<br>Rinçage<br>Rinçage (65 °C)<br>Séchage | 4/14g<br>1ou2 past. | 85-150 | 0.981~1.501 | 9.2~13.9 | ● |
| **Intensif** | Prélavage (50 °C)<br>Lavage (65 °C)<br>Rinçage<br>Rinçage<br>Rinçage (60 °C)<br>Séchage | 4/14g<br>1ou2 past. | 205 | 1.602 | 14.1 | ● |
| **Hygiène** | Prélavage (50 °C)<br>Lavage (70 °C)<br>Rinçage<br>Rinçage<br>Rinçage (70 °C)<br>Séchage | 4/14g<br>1ou2 past. | 200 | 1.712 | 14.1 | ● |
| **ECO**<br>(*EN60436) | Lavage (50 °C)<br>Rinçage<br>Rinçage (45 °C)<br>Séchage | 18g<br>1ou2 past. | 198 | 0.674 | 8.5 | ● |
| **1 heure** | Lavage (55 °C)<br>Rinçage<br>Rinçage (50 °C)<br>Séchage | 18g<br>1 past. | 60 | 0.793 | 10.0 | ● |
| **Verre** | Prélavage (40 °C)<br>Lavage (50 °C)<br>Rinçage<br>Rinçage (50 °C)<br>Séchage | 4/14g<br>1 past. | 120 | 0.853 | 11.3 | ● |

| Programme | Description du cycle | Détergent Prélavage/ Principal | Durée de fonctionnement (min) | Énergie (kWh) | Eau (L) | Liquide de rinçage |
|---|---|---|---|---|---|---|
| Rapide | Lavage (40 °C)<br>Rinçage (40 °C)<br>Rinçage (55 °C) | 15g / 1 past. | 30 | 0.742 | 10.0 | ○ |

## REMARQUE :

ECO (*EN60436) : Le programme ECO est adapté au lavage de la vaisselle normalement sale. Pour cet usage, il s'agit du programme le plus efficace en termes de consommation combinée d'énergie et d'eau, et il est utilisé pour évaluer la conformité à la législation européenne en matière d'écoconception.

# Démarrage d'un programme de lavage

1. Sortez les paniers inférieur et supérieur, chargez la vaisselle puis repoussez-les à l'intérieur. Il est recommandé de charger d'abord le panier inférieur, puis le panier supérieur.
2. Ajoutez le détergent.
3. Branchez l'appareil à la prise de courant. Les caractéristiques de l'alimentation électrique figurent sur la dernière page de la « Fiche produit ». Assurez-vous que l'alimentation en eau est complètement ouverte.
4. Fermez la porte puis appuyez sur le bouton Marche/Arrêt pour mettre l'appareil en marche.
5. Sélectionnez un programme ; le voyant correspondant s'allumera. Appuyez ensuite sur le bouton Départ/Pause ; le lave-vaisselle démarrera son cycle.

# Modification du programme en cours de cycle

Un cycle de lavage ne peut être modifié que s'il a fonctionné pendant une courte période ; sinon, le détergent peut déjà avoir été libéré et le lave-vaisselle peut avoir déjà évacué l'eau de lavage. Dans ce cas, le lave-vaisselle doit être réinitialisé et le distributeur de détergent doit être rempli à nouveau. Pour réinitialiser le lave-vaisselle, suivez les instructions ci-dessous :

1. Appuyez sur le bouton Départ/Pause pour interrompre le lavage.
2. Maintenez le bouton Programme enfoncé pendant plus de 3 secondes ; le programme sera annulé.
3. Appuyez sur le bouton Programme pour sélectionner le programme souhaité.
4. Appuyez sur le bouton Départ/Pause ; après 10 secondes, le lave-vaisselle démarrera.

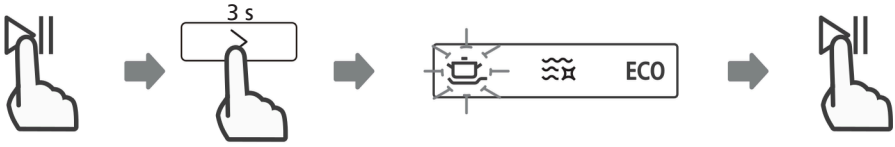

# Avez-vous oublié d'ajouter un article ?

Si vous avez oublié une pièce de vaisselle, vous pouvez l'ajouter à tout moment avant l'ouverture du distributeur de détergent. Dans ce cas, suivez les instructions ci-dessous :

1. Appuyez sur le bouton Départ/Pause pour mettre le lavage en pause.
2. Attendez 5 secondes avant d'ouvrir la porte.
3. Ajoutez la vaisselle oubliée.
4. Fermez la porte.
5. Appuyez sur le bouton Départ/Pause et, après 10 secondes, le lave-vaisselle reprendra son fonctionnement.




**⚠ AVERTISSEMENT**



Il est dangereux d'ouvrir la porte en cours de cycle, car la vapeur pourrait vous brûler.

# Ouverture automatique

Après le lavage, la porte s'ouvrira automatiquement afin d'améliorer le séchage.



AVIS :

La porte du lave-vaisselle ne doit pas être bloquée lorsqu'elle est configurée pour s'ouvrir automatiquement.
Cela pourrait endommager le mécanisme de verrouillage de la porte.

# CODES D'ERREUR

En cas de dysfonctionnement, le lave-vaisselle affichera des codes d'erreur afin de vous aider à identifier le problème :

| Codes | Signification | Causes possibles |
|---|---|---|
| E1 | Temps de remplissage trop long. | Les robinets ne sont pas ouverts, l'arrivée d'eau est restreinte ou la pression d'eau est trop faible. |
| E3 | Température requise non atteinte. | Défaillance de l'élément chauffant. |
| E4 | Débordement. | Certaines pièces du lave-vaisselle présentent des fuites. |
| E8 | Défaillance du positionnement de la vanne de distribution. | Circuit ouvert ou défaillance de la vanne de distribution. |
| Ed | Défaillance de communication entre la carte électronique principale et la carte d'affichage. | Circuit ouvert ou rupture du câblage de communication. |

**⚠ AVERTISSEMENT**

En cas de débordement, coupez l'alimentation principale en eau avant d'appeler le service après-vente.

S'il y a de l'eau dans le bac inférieur en raison d'un remplissage excessif ou d'une petite fuite, l'eau doit être retirée avant de remettre le lave-vaisselle en marche.

# INFORMATIONS TECHNIQUES

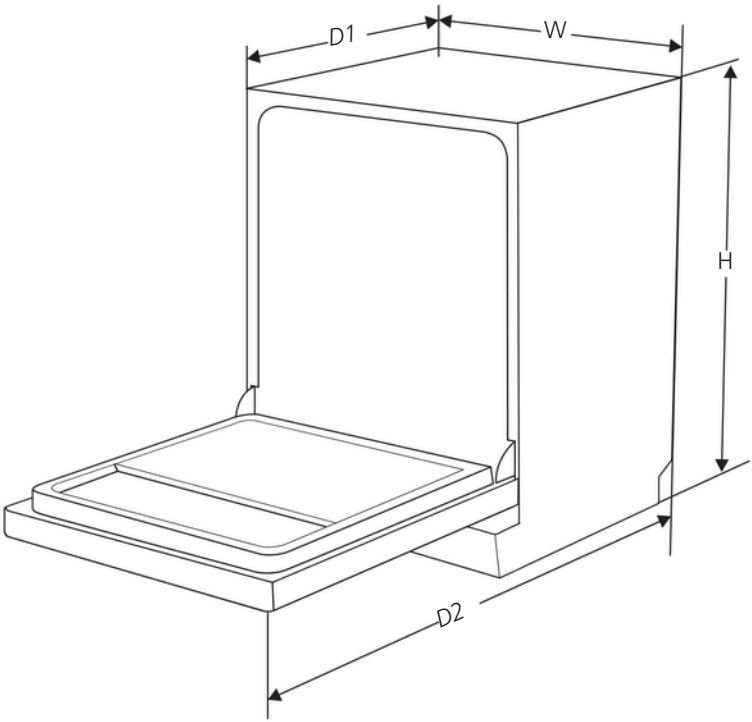


| | |
|---|---|
| **Hauteur (H)** | 845 mm |
| **Largeur (W)** | 448 mm |
| **Profondeur (D1)** | 600 mm (porte fermée) |
| **Profondeur (D2)** | 1175 mm (porte ouverte à 90°) |

# Fiche technique et informations sur le produit

Nom ou marque commerciale du fournisseur : ASPES

Adresse du fournisseur (b) : Av. Altos Hornos S/N. Pto. Sagunto (46520). Valencia, España.

Identifiant du modèle : AJ104502ED AJ104502EDX

Paramètres généraux du produit :

| Paramètre | Valeur | Paramètre | Valeur | |
|---|---|---|---|---|
| Capacité nominale (a) (couverts) | 10 | Dimensions en cm | Hauteur | 85 |
| | | | Largeur | 45 |
| | | | Profondeur | 60 |
| IEE (a) | 49,9 | Classe d'efficacité énergétique (a) | D (c) | |
| Indice de performance de lavage (a) | 1,125 | Indice de performance de séchage (a) | 1,065 | |
| Consommation d'énergie en kWh [par cycle], basée sur le programme écologique avec alimentation en eau froide. La consommation réelle d'énergie dépend de l'utilisation de l'appareil. | 0,674 | Consommation d'eau en litres [par cycle], basée sur le programme écologique. La consommation réelle d'eau dépendra de l'utilisation de l'appareil et de la dureté de l'eau. | 8,5 | |
| Durée du programme (a) (h:min) | 3:18 | Type | Pose libre | |
| Émissions de bruit acoustique dans l'air (a) (dB(A) re 1 pW) | 47 | Classe d'émission de bruit acoustique dans l'air (a) | C (c) | |
| Mode arrêt (W) | N / A | Mode veille (W) | 0,49 | |
| Départ différé (W) (le cas échéant) | 3,99 | Veille avec maintien de la connexion au réseau (W) (le cas échéant) | N / A | |

Durée minimale de la garantie offerte par le fournisseur 36 mois

(b): Informations complémentaires :

Lien vers le site web du fournisseur où figurent les informations visées au point 6 de l'annexe II du règlement (UE) 2019/2022 de la Commission (1) (b) : https://eprel.ec.europa.eu

(a) ) pour le programme écologique.
(b) ) les modifications apportées à ces éléments ne seront pas considérées comme pertinentes aux fins du paragraphe 4 de l'article 4 du règlement (UE) 2017/1369.
(c) si la base de données des produits génère automatiquement le contenu définitif de cette cellule, le fournisseur ne doit pas saisir ces données.

(1) ) Règlement (UE) 2019/2022 de la Commission du 1er octobre 2019 établissant des exigences d'écoconception applicables aux lave-vaisselle ménagers conformément à la directive 2009/125/CE du Parlement européen et du Conseil, modifiant le règlement (CE) n° 1275/2008 de la Commission et abrogeant le règlement (UE) n° 1016/2010 de la Commission (voir page 267 du Journal officiel).

IT

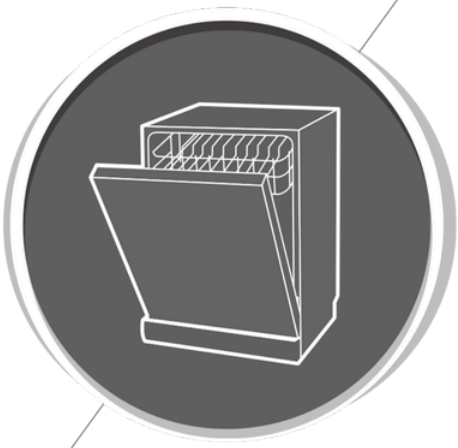

# Lavastoviglie

## PARTE I: Versione generale

**AJ104502ED**

**AJ104502EDX**

aspes

Leggere attentamente questo manuale prima di utilizzare la lavastoviglie e conservarlo per future consultazioni.

# SOMMARIO


01 3 **INFORMAZIONI SULLA SICUREZZA**

02 8 **DESCRIZIONE DEL PRODOTTO**

03
9 **UTILIZZO DELLA LAVASTOVIGLIE**
9 Caricamento del sale nell'addolcitore dell'acqua
11 Consigli per il caricamento dei cestelli

04
13 **MANUTENZIONE E PULIZIA**
13 Pulizia esterna
13 Pulizia interna
16 Manutenzione della lavastoviglie

05
17 **ISTRUZIONI PER L'INSTALLAZIONE**
17 Collegamento dell'acqua e scarico
18 Alimentazione dell'acqua e scarico
19 Collegamento del tubo di scarico
20 Posizionamento dell'apparecchio
20 Installazione a libera installazione

06 22 **RISOLUZIONE DEI PROBLEMI**

07 26 **CARICAMENTO DEI CESTELLI**


## NOTA:

- Consultare la sezione Risoluzione dei problemi per risolvere autonomamente alcuni problemi comuni.
- Se non si riesce a risolvere il problema da soli, rivolgersi a un tecnico qualificato.
- Il produttore, nell'ambito della propria politica di sviluppo e miglioramento continuo del prodotto, si riserva il diritto di apportare modifiche senza preavviso.
- In caso di smarrimento o obsolescenza del manuale, č possibile richiederne una nuova copia al produttore o al rivenditore autorizzato.

# INFORMAZIONI SULLA SICUREZZA

⚠ AVVERTENZA

Quando si utilizza la lavastoviglie, attenersi alle seguenti precauzioni:

- Questo apparecchio è destinato all'uso domestico e ad applicazioni simili.
- Questo apparecchio può essere utilizzato da bambini di età pari o superiore a 8 anni e da persone con capacità fisiche, sensoriali o mentali ridotte, oppure prive di esperienza e conoscenze, purché siano sorvegliate o abbiano ricevuto istruzioni sull'uso sicuro dell'apparecchio e ne comprendano i rischi. I bambini non devono giocare con l'apparecchio. Le operazioni di pulizia e manutenzione a carico dell'utente non devono essere eseguite da bambini senza supervisione. (Secondo la norma EN60335-1).
- Questo apparecchio non deve essere utilizzato da persone (compresi i bambini) con capacità fisiche, sensoriali o mentali ridotte, oppure prive di esperienza e conoscenze, a meno che non siano sorvegliate o istruite sull'uso dell'apparecchio da una persona responsabile della loro sicurezza. (Secondo la norma IEC60335-1).

- I materiali di imballaggio possono essere pericolosi per i bambini.
- Questo apparecchio è destinato esclusivamente all'uso domestico in ambienti interni.
- Per evitare il rischio di scosse elettriche, non immergere l'apparecchio, il cavo di alimentazione o la spina in acqua o in altri liquidi.
- Scollegare l'apparecchio dalla presa di corrente prima di eseguire qualsiasi operazione di pulizia o manutenzione.
- Pulire l'apparecchio con un panno morbido inumidito con un detergente delicato, quindi asciugarlo con un panno morbido e asciutto.

## Istruzioni per la messa a terra

- Questo apparecchio deve essere collegato a terra. In caso di malfunzionamento o guasto, la messa a terra riduce il rischio di scossa elettrica fornendo un percorso a bassa resistenza per la corrente elettrica. L'apparecchio è dotato di una spina con conduttore di messa a terra.
- La spina deve essere collegata a una presa adeguata, correttamente installata e messa a terra in conformità con tutte le normative e i regolamenti locali.
- Un collegamento non corretto del conduttore di messa a terra può comportare il rischio di scossa elettrica.
- In caso di dubbi sul corretto collegamento a terra della lavastoviglie, consultare un elettricista qualificato o il servizio di assistenza autorizzato.

- Non modificare la spina fornita con l'apparecchio se non è compatibile con la presa di corrente.
- Far installare una presa di corrente idonea da un elettricista qualificato.
- Aprire lo sportello con cautela. Se la lavastoviglie è in funzione, esiste il rischio di fuoriuscita di acqua.
- Non appoggiare oggetti pesanti sullo sportello. L'apparecchio potrebbe ribaltarsi in avanti.
- Durante il caricamento delle stoviglie:

1. Posizionare gli oggetti taglienti in modo che non possano danneggiare la guarnizione dello sportello.
2. Avvertenza: coltelli e altri utensili con punte affilate devono essere collocati nel cestello con la punta rivolta verso il basso oppure disposti in posizione orizzontale.

- Alcuni detersivi per lavastoviglie sono fortemente alcalini. Possono essere estremamente pericolosi se ingeriti. Evitare il contatto con la pelle e gli occhi e tenere i bambini lontani dalla lavastoviglie quando lo sportello è aperto.
- Verificare che il vano del detersivo sia vuoto al termine del ciclo di lavaggio.

- Non lavare articoli in plastica, a meno che non siano contrassegnati come "lavabili in lavastoviglie" o con una dicitura equivalente.
- Per gli articoli in plastica non contrassegnati, consultare le raccomandazioni del produttore.
- Utilizzare esclusivamente detersivi e brillantanti raccomandati per l'uso in lavastoviglie.
- Non utilizzare mai sapone, detersivo per bucato o detergenti per il lavaggio a mano nella lavastoviglie.
- Se il cavo di alimentazione è danneggiato, deve essere sostituito dal produttore, dal suo servizio di assistenza o da personale qualificato, al fine di evitare qualsiasi rischio.
- Durante l'installazione, il cavo di alimentazione non deve essere piegato né schiacciato in modo eccessivo o pericoloso.
- Non manomettere i comandi dell'apparecchio.
- L'apparecchio deve essere collegato alla rete idrica utilizzando un nuovo set di tubi.
- I vecchi set di tubi non devono essere riutilizzati.
- Per risparmiare energia, in modalità standby l'apparecchio si spegne automaticamente dopo 30 minuti di inattività.

Il numero massimo di coperti lavabili è 14.
La pressione massima consentita dell'acqua di alimentazione è 1 MPa.
La pressione minima consentita dell'acqua di alimentazione è 0,04 MPa.

# Smaltimento



- Per smaltire l'imballaggio e l'apparecchio, conferirli presso un centro di riciclaggio o un'isola ecologica autorizzata.
- Tagliare il cavo di alimentazione e rendere inutilizzabile il dispositivo di chiusura dello sportello.
- Gli imballaggi in cartone sono realizzati con carta riciclata e devono essere conferiti negli appositi contenitori per la raccolta della carta destinata al riciclo.
- Smaltendo correttamente questo prodotto, si contribuisce a prevenire possibili conseguenze negative per l'ambiente e la salute umana che potrebbero derivare da uno smaltimento improprio.
- Per ulteriori informazioni sul riciclaggio di questo prodotto, contattare il Comune di residenza o il servizio locale di gestione dei rifiuti.

SMALTIMENTO: Non smaltire questo prodotto insieme ai rifiuti urbani indifferenziati. Questo prodotto deve essere raccolto separatamente per consentirne un trattamento specifico e un corretto riciclaggio.

# DESCRIZIONE DEL PRODOTTO

***IMPORTANTE:***

*Per ottenere le migliori prestazioni dalla lavastoviglie, leggere attentamente tutte le istruzioni per l'uso prima di utilizzarla per la prima volta.*

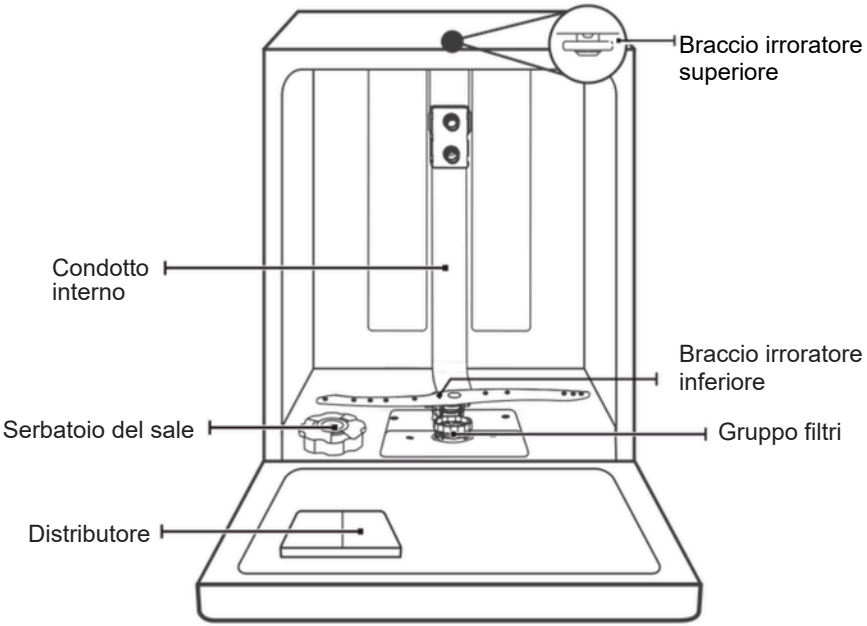


**3° CESTELLO** **CESTELLO SUPERIORE** **CESTELLO INFERIORE**

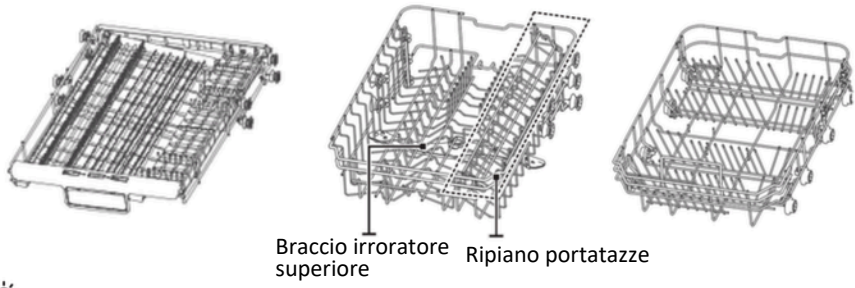


## NOTA:

Le immagini sono fornite esclusivamente a scopo illustrativo e possono variare a seconda del modello.

# UTILIZZO DELLA LAVASTOVIGLIE

Prima di utilizzare la lavastoviglie:

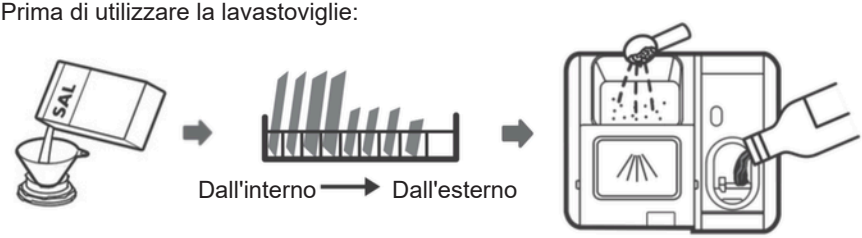


1. Configurare l'addolcitore dell'acqua.
2. Riempire l'addolcitore con il sale.
3. Caricare i cestelli.
4. Riempire il distributore del detersivo

**Consultare la sezione 1 "Addolcitore dell'acqua" della PARTE I. Consultare la sezione 1 "Addolcitore dell'acqua" della PARTE II: Versione speciale, se è necessario configurare l'addolcitore dell'acqua.**

## Caricamento del sale nell'addolcitore dell'acqua

**⚠ AVVERTENZA**

- Utilizzare esclusivamente sale specifico per lavastoviglie. Qualsiasi altro tipo di sale non destinato alle lavastoviglie, in particolare il sale da cucina, può danneggiare l'addolcitore dell'acqua. In caso di danni causati dall'utilizzo di un sale non idoneo, il produttore non riconosce alcuna garanzia e declina ogni responsabilità.
- Riempire il serbatoio del sale esclusivamente prima di avviare un ciclo di lavaggio. Ciò impedirà che eventuali granelli di sale o acqua salata versati rimangano sul fondo della macchina abbastanza a lungo da provocare corrosione.

Seguire i passaggi riportati di seguito per aggiungere il sale per lavastoviglie:

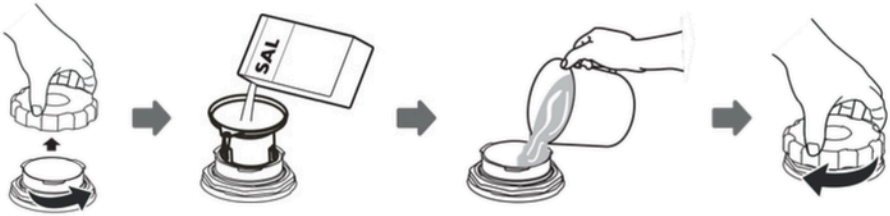


1. Estrarre il cestello inferiore e svitare il tappo del serbatoio del sale.
2. Inserire l'estremità dell'imbuto (in dotazione) nell'apertura e versare circa 1,5 kg di sale per lavastoviglie.
3. Riempire il serbatoio del sale con acqua fino al livello massimo. È normale che una piccola quantità d'acqua fuoriesca dal serbatoio.
4. Dopo aver riempito il serbatoio, riavvitare il tappo.
5. La spia di mancanza del sale si spegnerà dopo il riempimento del serbatoio.
6. Subito dopo aver riempito il serbatoio del sale, avviare un programma di lavaggio (si consiglia un programma breve). In caso contrario, il sistema di filtraggio, la pompa o altri componenti importanti della macchina potrebbero essere danneggiati dall'acqua salata. Tali danni non sono coperti dalla garanzia.

## NOTA

- Riempire il serbatoio del sale solo quando si accende la spia di mancanza del sale sul pannello di controllo.
- A seconda della velocità di dissoluzione del sale, la spia di mancanza del sale potrebbe rimanere accesa anche se il serbatoio è pieno.
- Se il pannello di controllo non è dotato della spia di mancanza del sale (su alcuni modelli), è possibile stimare quando riempire il serbatoio in base al numero di cicli di lavaggio eseguiti.
- Se è stato versato del sale all'interno della lavastoviglie, eseguire un programma di prelavaggio o un programma rapido per rimuoverlo.

# Consigli per il caricamento dei cestelli

Regolazione del cestello superiore

**Tipo 1:**
*L'altezza del cestello superiore può essere regolata facilmente per consentire il posizionamento di piatti più alti nel cestello superiore o in quello inferiore.*
*Per regolare l'altezza del cestello superiore, seguire questi passaggi:*

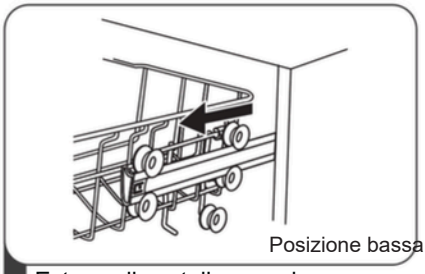


1 Estrarre il cestello superiore verso l'esterno. (Posizione bassa)

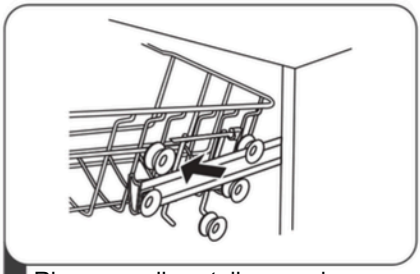

2 Rimuovere il cestello superiore.

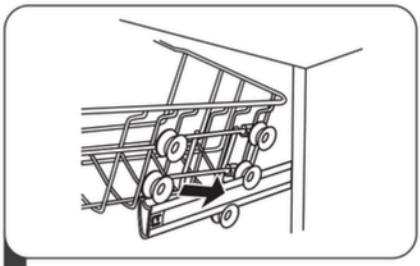

3 Riposizionare il cestello superiore sulle rotelle superiori o inferiori.

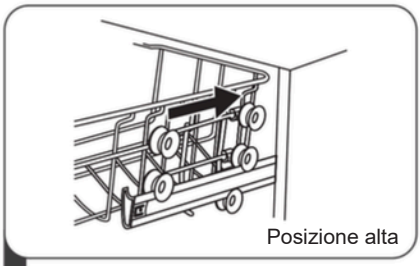


4 Spingere il cestello superiore verso l'interno. (Posizione alta)

***Tipo 2:***

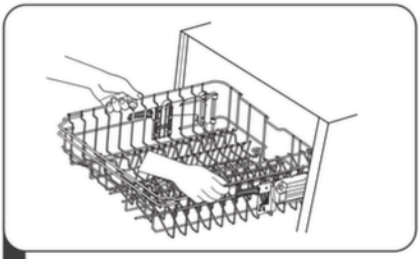

1 Per sollevare il cestello superiore, è sufficiente sollevarlo dal centro di entrambi i lati fino a quando non si blocca nella posizione più alta. Non è necessario azionare le leve di regolazione.

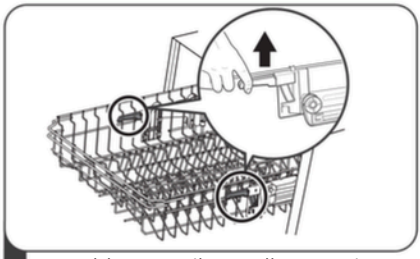

2 Per abbassare il cestello superiore, sollevare le leve di regolazione su entrambi i lati per sbloccare il cestello, quindi abbassarlo nella posizione inferiore.

**Ripiegare i ripiani portatazze**

Per creare più spazio per gli oggetti alti nel cestello superiore, sollevare il ripiano portatazze. In questo modo sarà possibile appoggiarvi bicchieri alti.



## Ripiegare i supporti

I supporti del cestello inferiore servono a mantenere in posizione piatti e vassoi. Possono essere ripiegati per creare più spazio per gli oggetti di grandi dimensioni.

Sollevare verso l'alto

Ripiegare verso il basso

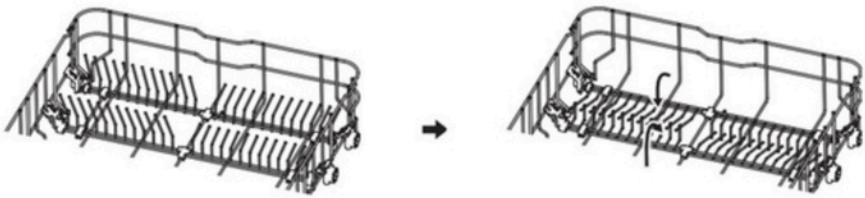

# MANUTENZIONE E PULIZIA

## Pulizia esterna

**Lo sportello e la guarnizione dello sportello**
Pulire regolarmente la guarnizione in gomma dello sportello con un panno morbido e umido per rimuovere i residui di cibo. Durante il caricamento della lavastoviglie, residui di cibo e bevande possono depositarsi sui lati dello sportello. Queste superfici si trovano all'esterno della vasca di lavaggio e non vengono raggiunte dai bracci irroratori. Eventuali residui devono essere rimossi prima di chiudere lo sportello.

**Pannello di controllo**
Il pannello di controllo deve essere pulito ESCLUSIVAMENTE con un panno morbido e umido.

**⚠ AVVERTENZA**

- Per evitare infiltrazioni d'acqua nel meccanismo di chiusura dello sportello e nei componenti elettrici, non utilizzare detergenti spray.
- Non utilizzare mai detergenti abrasivi né spugne abrasive sulle superfici esterne, poiché potrebbero danneggiare la finitura. Anche alcuni tipi di carta assorbente possono graffiare o lasciare segni sulla superficie.

## Pulizia interna

### Sistema di filtraggio

Il sistema di filtraggio, situato sul fondo della vasca di lavaggio, trattiene i residui più grossi prodotti durante il ciclo di lavaggio, inclusi corpi estranei come stuzzicadenti o frammenti. L'accumulo di residui può causare l'ostruzione dei filtri. Controllare regolarmente lo stato dei filtri, rimuovere con attenzione eventuali corpi estranei e, se necessario, pulire gli elementi del sistema di filtraggio con acqua. Per pulire il filtro, seguire le istruzioni riportate di seguito.

**NOTA:**

Le immagini sono fornite esclusivamente a scopo illustrativo. I diversi modelli possono essere dotati di sistemi di filtraggio e bracci irroratori differenti.

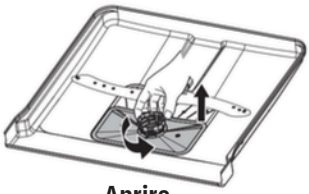

Aprire

1 Afferrare il filtro grossolano e ruotarlo in senso antiorario per sbloccarlo. Quindi sollevare il gruppo filtri ed estrarlo dalla lavastoviglie.

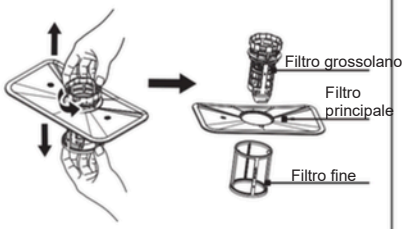


2 Il filtro fine può essere rimosso dalla parte inferiore del gruppo filtri. Il filtro grossolano può essere separato dal filtro principale premendo delicatamente le linguette situate nella parte superiore e tirandolo verso l'alto.



3 I residui di cibo più grandi possono essere rimossi risciacquando il filtro sotto acqua corrente. Per una pulizia più accurata, utilizzare una spazzola morbida.

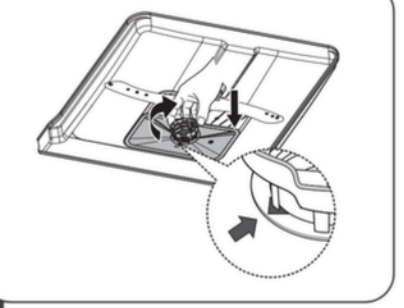

4 Rimontare i filtri seguendo l'ordine inverso dello smontaggio, riposizionare il gruppo filtri e ruotarlo in senso orario fino alla posizione di blocco.

## ⚠ AVVERTENZA

- Non serrare eccessivamente i filtri. Riposizionarli correttamente seguendo l'ordine previsto; in caso contrario, residui di grandi dimensioni potrebbero entrare nel sistema e causare un'ostruzione.
- Non utilizzare mai la lavastoviglie senza i filtri installati. Un montaggio non corretto dei filtri può ridurre le prestazioni dell'apparecchio e danneggiare stoviglie e utensili.

## Bracci irroratori

È necessario pulire regolarmente i bracci irroratori, poiché i depositi di calcare presenti nell'acqua dura possono ostruire gli ugelli e i supporti dei bracci.
Per pulire i bracci irroratori, seguire le istruzioni riportate di seguito:

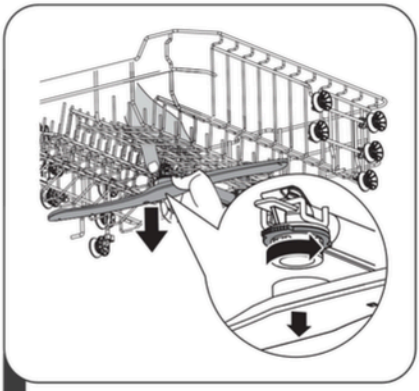

1 Per rimuovere il braccio irroratore superiore, tenere fermo il dado al centro del supporto e ruotare il braccio in senso antiorario per estrarlo.

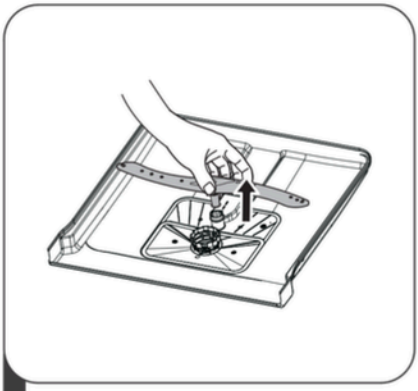

2 Per rimuovere il braccio irroratore inferiore, tirarlo semplicemente verso l'alto.

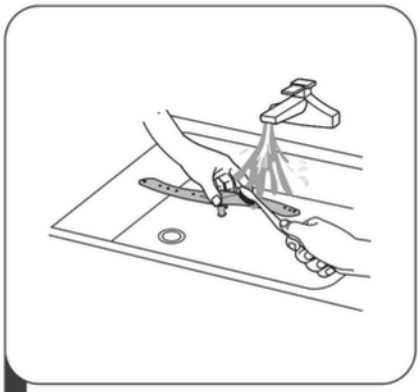

3 Lavare i bracci in acqua calda con un detergente delicato e utilizzare una spazzola morbida per pulire gli ugelli. Dopo averli accuratamente risciacquati, rimontarli in posizione.

# Manutenzione della lavastoviglie

Protezione contro il gelo
Adottare misure di protezione contro il gelo durante l'inverno. Dopo ogni ciclo di lavaggio, procedere come segue:

1. Scollegare l'alimentazione elettrica della lavastoviglie.
2. Chiudere il rubinetto dell'acqua e scollegare il tubo di alimentazione dalla valvola dell'acqua.
3. Svuotare l'acqua presente nel tubo di alimentazione e nella valvola. (Utilizzare un recipiente per raccogliere l'acqua.)
4. Ricollegare il tubo di alimentazione alla valvola dell'acqua.
5. Rimuovere il filtro dal fondo della vasca e utilizzare una spugna per assorbire l'acqua presente nel pozzetto.

**Dopo ogni lavaggio**
Dopo ogni ciclo di lavaggio, chiudere il rubinetto dell'acqua dell'apparecchio e lasciare lo sportello leggermente socchiuso, in modo che l'umidità e gli odori non rimangano all'interno.

**Scollegare la spina**
Prima di eseguire qualsiasi operazione di pulizia o manutenzione, scollegare sempre la spina dalla presa di corrente.

**Non utilizzare solventi o detergenti abrasivi**
Per pulire l'esterno e le parti in gomma della lavastoviglie, non utilizzare solventi né detergenti abrasivi. Utilizzare esclusivamente un panno morbido inumidito con acqua calda e sapone.
Per rimuovere le macchie dalla superficie interna, utilizzare un panno inumidito con acqua e un po' di aceto oppure un detergente specifico per lavastoviglie.

**Quando la lavastoviglie non viene utilizzata per un lungo periodo**
Si consiglia di eseguire un ciclo di lavaggio a vuoto, quindi scollegare la spina, chiudere il rubinetto dell'acqua e lasciare lo sportello leggermente socchiuso. Questo contribuirà a prolungare la durata delle guarnizioni dello sportello e a prevenire la formazione di cattivi odori all'interno della lavastoviglie.

**Spostamento dell'apparecchio**
Se è necessario spostare l'apparecchio, mantenerlo, per quanto possibile, in posizione verticale. Solo se strettamente necessario, può essere trasportato appoggiato sul lato posteriore.

# ISTRUZIONI PER L'INSTALLAZIONE

**⚠ AVVERTENZA**



**Rischio di scossa elettrica**
Scollegare l'alimentazione elettrica prima di installare la lavastoviglie.
La mancata osservanza di questa avvertenza può causare morte o gravi scosse elettriche.

## ⚠ Attenzione

L'installazione dell'impianto idraulico e dei collegamenti elettrici deve essere eseguita da personale qualificato.

## • Collegamento dell'acqua e scarico

**⚠ AVVERTENZA**

Per la vostra sicurezza:

- Non utilizzare prolunghe né adattatori con questo apparecchio.
- Non tagliare né rimuovere in alcun caso il collegamento di messa a terra del cavo di alimentazione.

**Requisiti elettrici**
Consultare la targhetta identificativa per verificare la tensione nominale e collegare la lavastoviglie a un'alimentazione elettrica adeguata.
Utilizzare un fusibile da 10 A / 13 A / 16 A, un fusibile ritardato oppure un interruttore automatico raccomandato e predisporre un circuito dedicato esclusivamente a questo apparecchio.
**Collegamento elettrico**
Verificare che la tensione e la frequenza della rete elettrica corrispondano ai valori indicati sulla targhetta identificativa.
Collegare la spina esclusivamente a una presa correttamente messa a terra.
Se la presa di corrente non è compatibile con la spina dell'apparecchio, sostituire la presa invece di utilizzare un adattatore o un dispositivo simile, poiché questi potrebbero causare surriscaldamento e ustioni.

⚠ Prima di utilizzare l'apparecchio, assicurarsi che sia presente un corretto collegamento di messa a terra.

# Alimentazione dell'acqua e scarico

**Collegamento all'acqua fredda**

Collegare il tubo di alimentazione dell'acqua fredda a un raccordo filettato da 3/4 di pollice e assicurarsi che sia saldamente fissato.
Se le tubazioni dell'acqua sono nuove o non sono state utilizzate per un lungo periodo, lasciare scorrere l'acqua per verificare che sia pulita. Questa precauzione è necessaria per evitare che l'ingresso dell'acqua si ostruisca e danneggi l'apparecchio.

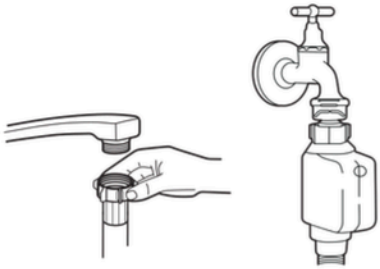

Tubo di alimentazione standard

Tubo di alimentazione di sicurezza

**Informazioni sul tubo di alimentazione di sicurezza**

Il tubo di alimentazione di sicurezza è costituito da una doppia parete. Il sistema garantisce la massima sicurezza bloccando il flusso dell'acqua in caso di rottura del tubo interno e quando l'intercapedine tra il tubo interno e il rivestimento esterno corrugato si riempie d'acqua.

**⚠ AVVERTENZA**

Un tubo collegato a un rubinetto può rompersi se installato sulla stessa linea idrica della lavastoviglie. Se il lavello ne è dotato, si consiglia di scollegare il tubo e chiudere il relativo raccordo.

**Come collegare il tubo di alimentazione di sicurezza**

1. Estrarre completamente il tubo di alimentazione di sicurezza dal vano di alloggiamento posto sul retro della lavastoviglie.
2. Avvitare il raccordo del tubo di alimentazione di sicurezza a un rubinetto con filettatura da 3/4 di pollice.
3. Aprire completamente il rubinetto dell'acqua prima di avviare la lavastoviglie.

**Come scollegare il tubo di alimentazione di sicurezza**

1. Chiudere il rubinetto dell'acqua.
2. Svitare il tubo di alimentazione di sicurezza dal rubinetto.

# Collegamento del tubo di scarico

Inserire il tubo di scarico in una tubazione di scarico con un diametro minimo di 40 mm, oppure collegarlo allo scarico del lavello, assicurandosi che non sia piegato o schiacciato.
L'altezza del tubo di scarico deve essere inferiore a 1 metro.
L'estremità libera del tubo non deve essere immersa nell'acqua per evitare il riflusso.

⚠ Fissare saldamente il tubo di scarico nella posizione A oppure nella posizione B.

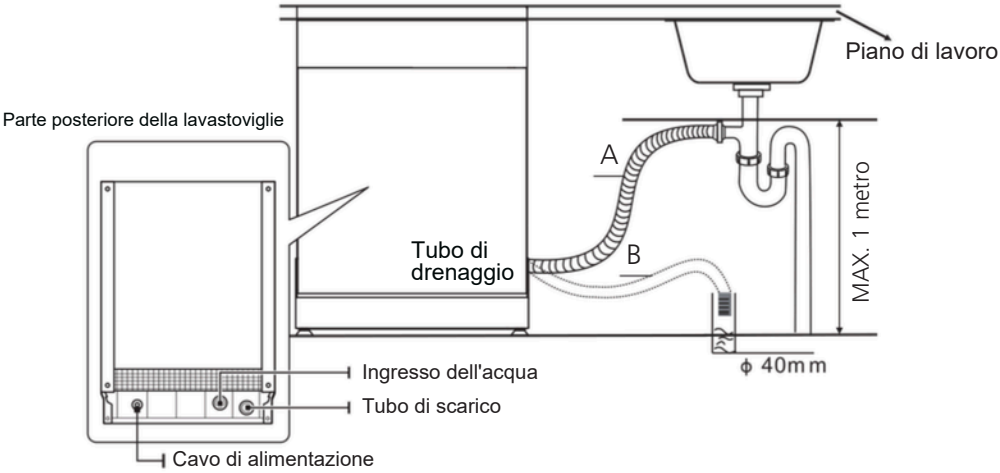


**Come scaricare l'acqua residua dal tubo**

Se il lavello si trova a più di 1 metro dal pavimento, l'acqua residua presente nel tubo non può essere scaricata direttamente nel lavello. In tal caso, sarà necessario raccogliere l'acqua in un recipiente idoneo, posizionato all'esterno e a un livello inferiore rispetto al lavello.

**Scarico dell'acqua**

Collegare il tubo di scarico. Il tubo deve essere installato correttamente per evitare perdite d'acqua. Assicurarsi che non sia piegato né schiacciato.

**Prolunga del tubo di scarico**

Se è necessaria una prolunga del tubo di scarico, utilizzare un tubo dello stesso tipo.
La lunghezza totale del tubo non deve superare 4 metri; in caso contrario, le prestazioni di lavaggio della lavastoviglie potrebbero diminuire.
Collegamento al sifone
Il punto di collegamento allo scarico deve trovarsi a un'altezza massima di 1 metro dal fondo della vasca della lavastoviglie.
Il tubo di scarico deve essere fissato saldamente.

# Posizionamento dell'apparecchio

Posizionare l'apparecchio nel punto desiderato. Il retro dell'apparecchio deve essere collocato contro la parete, lungo i mobili o le pareti adiacenti. La lavastoviglie è dotata di un tubo di alimentazione dell'acqua e di un tubo di scarico che possono essere posizionati sia a destra sia a sinistra per facilitare l'installazione.

**Livellamento dell'apparecchio**

Una volta posizionata la lavastoviglie, è possibile regolarne l'altezza agendo sui piedini di livellamento a vite, fino a ottenere un perfetto livellamento.



# Installazione a libera installazione

**Installazione tra mobili esistenti**

La lavastoviglie, con un'altezza di 845 mm, è progettata per essere installata tra mobili esistenti della stessa altezza nelle cucine moderne.

I piedini possono essere regolati per ottenere l'altezza corretta.

Il piano superiore laminato dell'apparecchio non richiede alcuna manutenzione particolare, poiché è resistente al calore, ai graffi e alle macchie.



**Installazione sotto il piano di lavoro**

(Quando installata sotto un piano di lavoro)

Nella maggior parte delle cucine moderne è presente un unico piano di lavoro sotto il quale vengono installati mobili ed elettrodomestici.

In questo caso, rimuovere il piano superiore della lavastoviglie svitando le viti poste sotto il bordo posteriore del piano (a).

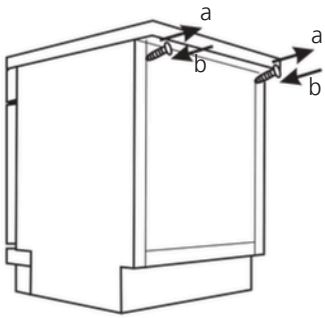


**Attenzione**

Dopo aver rimosso il piano superiore, le viti DEVONO essere riavvitate sotto il bordo posteriore del piano (b).

**Passaggio 1. Scegliere la posizione migliore per la lavastoviglie**

La posizione di installazione della lavastoviglie deve trovarsi in prossimità degli attacchi esistenti per l'alimentazione dell'acqua, lo scarico e della presa di corrente.

Le illustrazioni mostrano le dimensioni del vano d'incasso e la posizione di installazione della lavastoviglie.

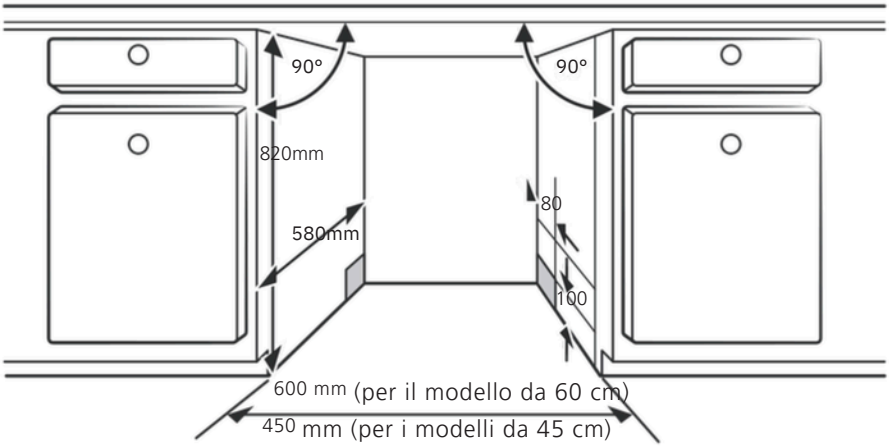


*

Se la lavastoviglie viene installata nell'angolo di un mobile, è necessario lasciare uno spazio sufficiente per consentire l'apertura dello sportello.

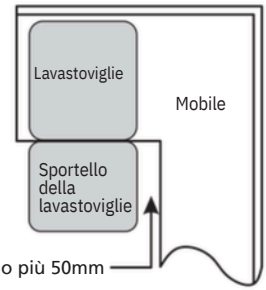


## NOTA:

A seconda della posizione della presa di corrente, potrebbe essere necessario praticare un foro sul lato opposto del mobile.

# RISOLUZIONE DEI PROBLEMI

**Prima di contattare il servizio di assistenza**

Consultare le tabelle riportate nelle pagine seguenti: potrebbero aiutarvi a risolvere il problema senza dover ricorrere al servizio di assistenza.

| Problema | Possibile causa | Cosa fare |
|---|---|---|
| **La lavastoviglie non si avvia** | Fusibile bruciato o interruttore automatico scattato. | Sostituire il fusibile o riarmare l'interruttore automatico. Scollegare eventuali altri apparecchi che condividono lo stesso circuito della lavastoviglie. |
| | L'alimentazione elettrica non è attiva. | Assicurarsi che la lavastoviglie sia alimentata elettricamente e che lo sportello sia chiuso correttamente. Verificare inoltre che la spina sia inserita correttamente nella presa di corrente. |
| | La pressione dell'acqua è insufficiente. | Verificare che l'alimentazione dell'acqua sia collegata correttamente e che il rubinetto dell'acqua sia aperto. |
| | Lo sportello della lavastoviglie non è chiuso correttamente. | Assicurarsi che lo sportello sia chiuso e bloccato correttamente. |
| **L'acqua non viene scaricata dalla lavastoviglie** | Tubo di scarico piegato o schiacciato. | Controllare il tubo di scarico. |
| | Filtro ostruito. | Controllare il filtro. |
| | Lavello della cucina ostruito. | Verificare che l'acqua defluisca correttamente nel lavello della cucina. Se il problema è dovuto a uno scarico del lavello ostruito, potrebbe essere necessario contattare un idraulico anziché un tecnico specializzato in lavastoviglie. |
| **Schiuma nella vasca** | Detersivo non idoneo. | Utilizzare esclusivamente un detersivo specifico per lavastoviglie per evitare la formazione di schiuma. Se ciò accade, aprire la lavastoviglie e lasciare dissipare la schiuma. Versare **3 litri di acqua fredda** sul fondo della lavastoviglie. Chiudere lo sportello e selezionare un qualsiasi programma. All'inizio del ciclo, la lavastoviglie scaricherà l'acqua. Al termine dello scarico, aprire lo sportello e verificare che la schiuma la scomparsa. Ripetere l'operazione se necessario. |

| Problema | Possibile causa | Cosa fare |
|---|---|---|
| **Eccesso di brillantante** | Fuoriuscita di brillantante. | Pulire immediatamente qualsiasi fuoriuscita di brillantante. |
| **Interno macchiato** | Potrebbe essere stato utilizzato un detersivo contenente coloranti. | Assicurarsi che il detersivo utilizzato non contenga coloranti. |
| **Patina bianca sulle superfici interne** | Depositi minerali dovuti all'acqua dura. | Per pulire l'interno, utilizzare un panno morbido inumidito con un detergente specifico per lavastoviglie, indossando guanti di gomma. Non utilizzare mai altri detergenti o prodotti per la pulizia, poiché potrebbero provocare la formazione di schiuma. |
| **Presenza di macchie di ruggine sulle posate** | Le stoviglie interessate non sono resistenti alla corrosione. | Evitare di lavare in lavastoviglie articoli che non siano resistenti alla corrosione. |
| | Dopo aver aggiunto il sale per lavastoviglie, non è stato eseguito alcun programma di lavaggio. Residui di sale sono entrati nel ciclo di lavaggio. | Dopo aver aggiunto il sale, eseguire sempre un programma di lavaggio a vuoto. Se disponibile, non selezionare un programma rapido ("Rapido"). |
| | Il tappo del serbatoio del sale è allentato. | Verificare che il tappo dell'addolcitore dell'acqua sia chiuso correttamente. |
| **Rumore di urti all'interno della lavastoviglie** | Un braccio irroratore urta una stoviglia all'interno di un cestello. | Interrompere il programma e riposizionare gli oggetti che ostacolano il braccio irroratore. |
| **Rumore all'interno della lavastoviglie** | Alcuni articoli non sono posizionati correttamente all'interno della lavastoviglie. | Interrompere il programma e sistemare correttamente le stoviglie. |
| **Rumore nelle tubazioni dell'acqua** | Può essere causato dall'installazione dell'impianto o dalla sezione delle tubazioni. | Ciò non influisce sul funzionamento della lavastoviglie. In caso di dubbi, contattare un idraulico qualificato. |
| **Le stoviglie non sono pulite** | Le stoviglie non sono state caricate correttamente. | Consultare le indicazioni riportate nella sezione **"Caricamento della lavastoviglie"**. |
| | Il programma selezionato non era sufficientemente efficace. | Selezionare un programma di lavaggio più intensivo. |

| Problema | Possibile causa | Cosa fare |
|---|---|---|
| **Le stoviglie non sono pulite** | Il detersivo non è stato erogato in quantità sufficiente. | Utilizzare una maggiore quantità di detersivo oppure cambiarlo. |
| | Le stoviglie impediscono la rotazione dei bracci irroratori. | Riposizionare le stoviglie affinché i bracci irroratori possano ruotare liberamente. |
| | Il gruppo filtri non è pulito oppure non è installato correttamente sul fondo della vasca di lavaggio. Ciò può causare l'ostruzione degli ugelli dei bracci irroratori. | Pulire e/o installare correttamente il gruppo filtri. Pulire gli ugelli dei bracci irroratori. |
| **Patina sulla vetreria** | Combinazione di acqua dolce e quantità eccessiva di detersivo. | Utilizzare una minore quantità di detersivo se l'acqua è dolce e selezionare un ciclo più breve per lavare e pulire la vetreria. |
| **Compaiono macchie bianche su piatti e bicchieri** | L'acqua dura può provocare depositi di calcare. | Utilizzare una maggiore quantità di detersivo. |
| **Segni neri o grigi sui piatti** | Utensili in alluminio hanno sfregato contro i piatti. | Utilizzare un detergente abrasivo delicato per rimuovere questi segni. |
| **Il detersivo rimane nel distributore** | Le stoviglie bloccano il distributore del detersivo. | Caricare correttamente le stoviglie. |
| **Le stoviglie non sono pulite oppure non si asciugano correttamente** | Caricamento non corretto. | Caricare la lavastoviglie seguendo le istruzioni. |
| | Le stoviglie sono state rimosse troppo presto. | Non svuotare la lavastoviglie immediatamente al termine del ciclo. Lasciare lo sportello leggermente aperto per consentire la fuoriuscita del vapore. Estrarre le stoviglie solo quando la temperatura interna consente una manipolazione sicura. Svuotare prima il cestello inferiore per evitare che l'acqua del cestello superiore goccioli su quello inferiore. |

| Problema | Possibile causa | Cosa fare |
|---|---|---|
| **Le stoviglie non sono pulite** | Il programma selezionato non è adatto. | Con un programma breve, la temperatura di lavaggio è più bassa, riducendo l'efficacia della pulizia. Selezionare un programma con una durata di lavaggio maggiore. |
| | Utilizzo di posate con rivestimento di scarsa qualità. | L'asciugatura risulta più difficile con questo tipo di articoli. Posate e stoviglie di questo tipo non sono adatte al lavaggio in lavastoviglie. |

**⚠ AVVERTENZA**

Le riparazioni eseguite dall'utente o da personale non qualificato possono comportare gravi rischi per la sicurezza dell'utilizzatore e dell'apparecchio e possono inoltre causare la decadenza della garanzia.

## Disponibilità dei ricambi*

Per 10 anni dalla commercializzazione dell'ultima unità del modello saranno disponibili i seguenti ricambi:

- motore;
- pompa di circolazione e pompa di scarico;
- riscaldatori ed elementi riscaldanti, comprese le pompe di calore (forniti separatamente o come gruppo completo);
- tubazioni e componenti associati, inclusi tubi, valvole, filtri e dispositivi di sicurezza AquaStop;
- componenti strutturali e interni relativi ai gruppi porta (forniti separatamente o come gruppo completo);
- schede elettroniche;
- display elettronici;
- pressostati, termostati e sensori;
- cerniere e guarnizioni della porta;
- altre guarnizioni;
- bracci irroratori;
- filtri di scarico;
- cestelli interni e accessori in plastica, come i cestelli e i coperchi.

*Secondo i termini e le condizioni della garanzia.

# CARICAMENTO DEI CESTELLI

**Conforme alla norma EN60436**

## 1.Cestello superiore:

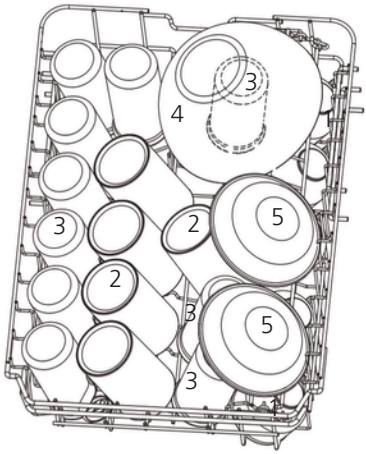


| N° | Articolo |
|---|---|
| 1 | Tazze |
| 2 | Tazza media |
| 3 | Bicchieri |
| 4 | Ciotola in vetro |
| 5 | Ciotola da dessert |

## 2.Cestello inferiore:

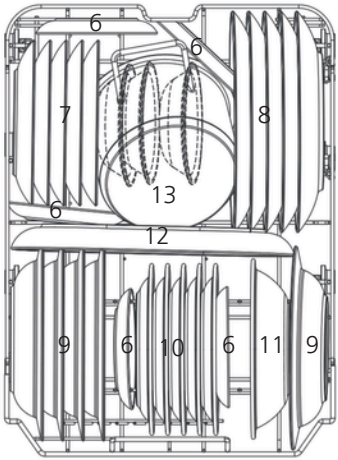


| N° | Articolo |
|---|---|
| 6 | Piattini |
| 7 | Piatti da dessert |
| 8 | Piatti piani |
| 9 | Piatti fondi |
| 10 | Piatti da dessert in melamina |
| 11 | Ciotola in melamina |
| 12 | Piatto ovale |
| 13 | Piccola casseruola o padella |

# 3.Terzo cestello

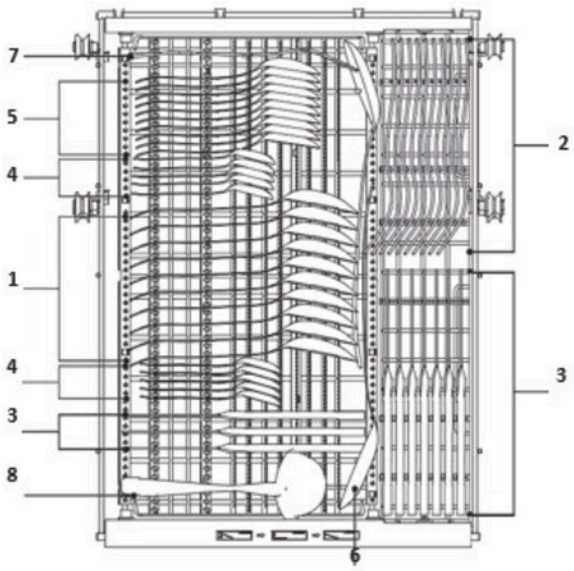


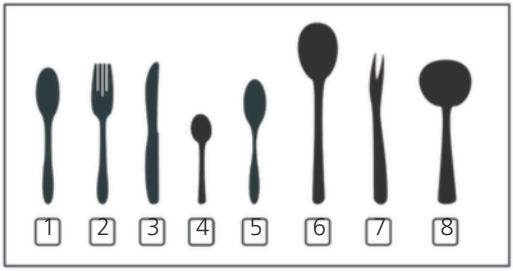


| N° | Articolo |
|---|---|
| 1 | Cucchiaio da minestra |
| 2 | Forchetta |
| 3 | Coltello |
| 4 | Cucchiaino da caffè |
| 5 | Cucchiaino da dessert |
| 6 | Cucchiaio da portata |
| 7 | Forchettone da portata |
| 8 | Cucchiaio da salsa |

Le informazioni relative alla prova di conformità sono conformi alla norma EN 60436.
Capacità: 10 coperti
Impostazioni di carico:

- Posizione del cestello superiore: **posizione bassa**
- Programma: **ECO**
- Impostazione del brillantante: **Massimo**
- Impostazione del sale: **H3**

IT

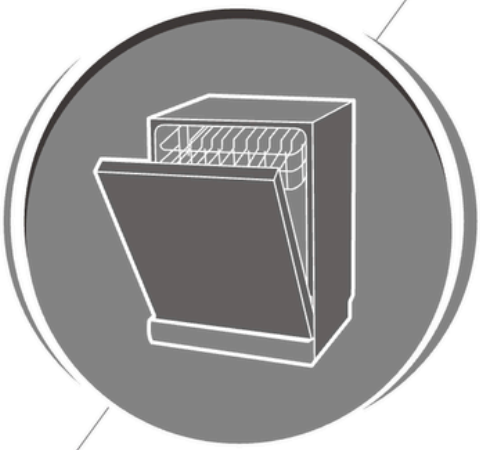

# Lavastoviglie
# Manuale di istruzioni

## PARTE II: Versione speciale

**AJ104502ED**

**AJ104502EDX**

aspes

Leggere attentamente questo manuale prima di utilizzare la lavastoviglie e conservarlo per consultazioni future.

# INDICE


01

31 **UTILIZZO DELLA LAVASTOVIGLIE**
31 Pannello di controllo
34 Addolcitore dell'acqua
36 Preparazione e caricamento delle stoviglie
39 Funzionamento del brillantante e del detersivo
40 Riempimento del serbatoio del brillantante
41 Riempimento del distributore del detersivo

02

42 **PROGRAMMAZIONE DELLA LAVASTOVIGLIE**
42 Tabella dei programmi di lavaggio
43 Avvio di un programma di lavaggio
43 Modifica del programma durante il ciclo
43 Hai dimenticato di aggiungere un articolo?
44 Hai dimenticato qualcosa?
44 Apertura automatica

03

45 **CODICI DI ERRORE**

04

46 **INFORMAZIONI TECNICHE**


## NOTA:

- Se non si riesce a risolvere un problema, rivolgersi a un tecnico qualificato. Nell'ambito della propria politica di sviluppo e miglioramento continuo dei
- prodotti, il produttore si riserva il diritto di apportare modifiche senza preavviso.
- In caso di smarrimento o obsolescenza del presente manuale, č possibile richiederne una nuova copia al produttore o al rivenditore.

# COME UTILIZZARE LA LAVASTOVIGLIE

**GUIDA RAPIDA ALL'USO**

**Leggere le sezioni corrispondenti del manuale di istruzioni per conoscere la procedura dettagliata.**

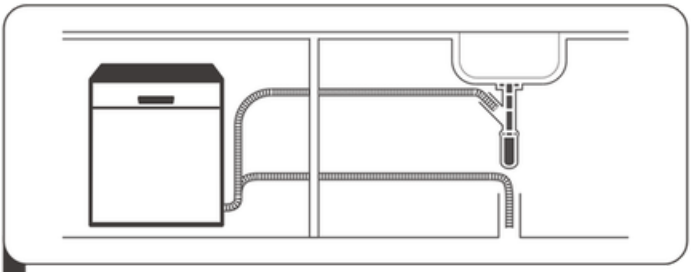

1 **Installare la lavastoviglie**
**(Consultare la sezione 5 «ISTRUZIONI PER L'INSTALLAZIONE» della PARTE I: Versione generale.)**



2. **Eliminare i residui alimentari più grossi dai piatti**

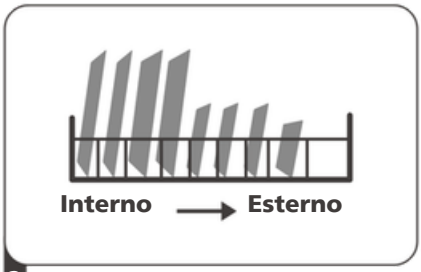


3 **Caricare i cestelli**

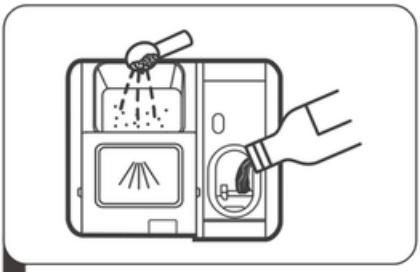

4 **Riempire il distributore del detersivo**



5 **Selezionare un programma e avviare la lavastoviglie**

# UTILIZZO DELLA LAVASTOVIGLIE

## Pannello di controllo

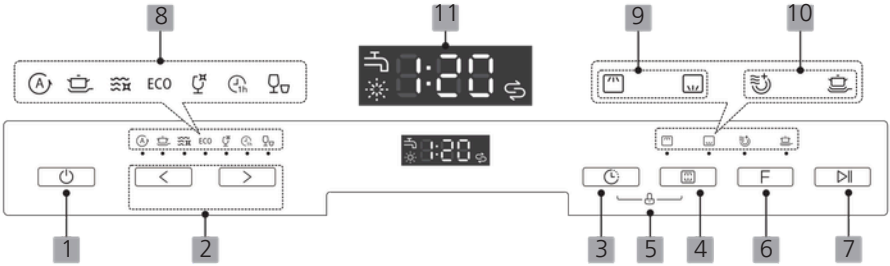


## Funzione (Pulsante)

| | | |
|---|---|---|
| 1 | **Accensione/ Spegnimento** | Premere questo pulsante per accendere la lavastoviglie. Il display si illumina. |
| 2 | **Programma** | Premere il pulsante «<» o «>» per selezionare il programma di lavaggio desiderato. La spia corrispondente si accende. |
| 3 | **Avvio ritardato** | Premere questo pulsante per impostare l'avvio ritardato del lavaggio. È possibile ritardare l'avvio fino a 24 ore. Ogni pressione aggiunge 1 ora di ritardo. |
| 4 | **Cestello superiore** | Premere questo pulsante per selezionare se è carico il cestello superiore o quello inferiore. La spia corrispondente si accende. |
| 5 | **Sicurezza bambini** | Questa funzione consente di bloccare i pulsanti del pannello di controllo per evitare che i bambini mettano accidentalmente in funzione la lavastoviglie. Solo il pulsante Accensione/Spegnimento rimane attivo. Per bloccare o sbloccare i pulsanti del pannello di controllo, tenere premuti contemporaneamente i pulsanti Avvio ritardato e Cestello superiore per 3 secondi. |
| 6 | **Funzione** | Premere questo pulsante per selezionare una funzione. La spia corrispondente si accende. |
| 7 | **Avvio/Pausa** | Premere questo pulsante per avviare il programma di lavaggio selezionato oppure per mettere in pausa il programma in corso. |

## Display

| | |
|---|---|
| **8** **Spia delle funzioni** | **Auto**<br>Lavaggio con rilevamento automatico, per stoviglie leggermente, normalmente o molto sporche, con o senza residui alimentari secchi.<br><br>**Intensivo**<br>Per stoviglie molto sporche, comprese pentole e padelle, con residui di cibo incrostati.<br><br>**Igiene**<br>Da utilizzare per disinfettare stoviglie e bicchieri. Mantiene la temperatura dell'acqua a 70 °C.<br><br>**ECO**<br>Programma standard adatto al lavaggio di stoviglie normalmente sporche. È il programma più efficiente in termini di consumo combinato di energia e acqua per questo tipo di stoviglie.<br><br>**Bicchieri**<br>Per stoviglie e bicchieri leggermente sporchi.<br><br>**1 ora**<br>Per carichi normalmente sporchi che richiedono un lavaggio rapido.<br><br>**Rapido**<br>Programma più breve per carichi leggermente sporchi che non richiedono l'asciugatura. |
| **9** **Spia del livello del cestello** | **Superiore**<br>Quando è selezionata l'opzione Superiore, verranno lavate solo le stoviglie nel cestello superiore. Il sistema di irrorazione del cestello inferiore non funzionerà.<br>**Inferiore**<br>Quando è selezionata l'opzione Inferiore, verranno lavate solo le stoviglie nel cestello inferiore. Il sistema di irrorazione del cestello superiore non funzionerà. |

## Display

| | |
|---|---|
| **10** **Spia delle funzioni** | **Lavaggio supplementare**<br>Per stoviglie molto sporche e difficili da pulire. (Disponibile solo con i programmi Intensivo, Igiene, ECO, Bicchieri e 1 ora.)<br>**Asciugatura supplementare**<br>Per migliorare i risultati di asciugatura. (Disponibile solo con i programmi Intensivo, Igiene, ECO, Bicchieri e 1 ora.) |
| **11** **Display** | **Brillantante**<br>Se la spia del brillantante è accesa, significa che nella lavastoviglie manca il brillantante e che è necessario riempire il serbatoio.<br>**Sale**<br>Se la spia del sale è accesa, significa che nella lavastoviglie manca il sale rigenerante e che deve essere rabboccato.<br>**Rubinetto dell'acqua**<br>Se la spia del rubinetto dell'acqua è accesa, significa che il rubinetto di alimentazione dell'acqua è chiuso. |
| | 8:88<br>Display digitale<br>Visualizza il tempo rimanente del programma, il ritardo di avvio, i codici di errore, ecc. |

# Addolcitore dell'acqua

Se il modello non è dotato di un addolcitore dell'acqua, è possibile ignorare questa sezione.
L'addolcitore dell'acqua deve essere regolato manualmente mediante il selettore della durezza dell'acqua.
L'addolcitore è progettato per rimuovere dall'acqua i minerali e i sali che potrebbero compromettere il corretto funzionamento dell'apparecchio.
Più l'acqua contiene minerali, più è dura.
L'addolcitore deve essere regolato in base alla durezza dell'acqua della propria zona. L'azienda che gestisce la distribuzione dell'acqua può fornire informazioni sulla durezza dell'acqua locale.

**Regolazione del consumo di sale**

La lavastoviglie è progettata per consentire la regolazione della quantità di sale consumata in base alla durezza dell'acqua utilizzata. L'obiettivo è ottimizzare e personalizzare il livello di consumo del sale.
Seguire i passaggi riportati di seguito per regolare il consumo di sale.

1. Chiudere la porta e accendere l'apparecchio.
2. Entro 60 secondi dall'accensione dell'apparecchio, tenere premuto il pulsante «Rapido» per oltre 5 secondi per accedere alla modalità di regolazione dell'addolcitore dell'acqua.
3. Premere nuovamente il pulsante «Rapido» per selezionare l'impostazione adatta alla propria zona; l'impostazione cambierà secondo la seguente sequenza:

H3 → H4 → H5 → H6 → H1 → H2 → H3

4. Premere il pulsante Accensione/Spegnimento per uscire dalla modalità di regolazione.

| DUREZZA DELL'ACQUA | | | | Livello dell'addolcitore dell'acqua | La rigenerazione avviene ogni X cicli del programma | Consumo di sale (g/ciclo) |
|---|---|---|---|---|---|---|
| **Tedesca**°dH | **Francese**° fH | **Britannica**°Clarke | **mmol/l** | | | |
| 0–5 | 0–9 | 0–6 | 0–0.94 | H1 | Senza rigenerazione | 0 |
| 6–11 | 10–20 | 7–14 | 1.0–2.0 | H2 | 10 | 9 |
| 12–17 | 21–30 | 15–21 | 2.1–3.0 | H3 | 5 | 12 |
| 18–22 | 31–40 | 22–28 | 3.1–4.0 | H4 | 3 | 20 |
| 23–34 | 41–60 | 29–42 | 4.1–6.0 | H5 | 2 | 30 |
| 35–55 | 61–98 | 43–69 | 6.1–9.8 | H6 | 1 | 60 |

1) Ogni ciclo che comprende un'operazione di rigenerazione consuma 2,0 litri d'acqua aggiuntivi, aumenta il consumo di energia di 0,02 kWh e prolunga la durata del programma di 4 minuti.

Contattare il proprio fornitore locale di acqua per ottenere informazioni sulla durezza dell'acqua della propria zona.

## NOTA:

L'impostazione di fabbrica è: H3
1 °dH = 1.25 °Clarke = 1.78 °fH = 0.178 mmol/l
1) Ogni ciclo che comprende un'operazione di rigenerazione consuma 2,0 litri di acqua aggiuntivi, aumenta il consumo di energia di 0,02 kWh e prolunga la durata del programma di 4 minuti.
Contattare il proprio fornitore locale di acqua per ottenere informazioni sulla durezza dell'acqua della propria zona.

**Addolcitore dell'acqua**

La durezza dell'acqua varia a seconda della zona. Se nella lavastoviglie viene utilizzata acqua dura, si formeranno depositi sulle stoviglie e sugli utensili. L'apparecchio è dotato di uno speciale addolcitore che utilizza un serbatoio del sale appositamente progettato per rimuovere il calcare e i minerali presenti nell'acqua.

# Preparazione e caricamento delle stoviglie

- Si consiglia di utilizzare utensili contrassegnati come idonei al lavaggio in lavastoviglie.
- Per gli articoli delicati, selezionare un programma con la temperatura più bassa possibile.
- Per evitare danni, non rimuovere bicchieri e posate dalla lavastoviglie subito dopo la fine del programma.

Per il lavaggio delle seguenti posate e stoviglie

Non idonee

- Posate con manici in legno, corno, porcellana o madreperla
- Articoli in plastica non resistenti al calore
- Posate vecchie con parti incollate non resistenti al calore
- Posate o stoviglie saldate
- Articoli in argento o rame
- Bicchieri in cristallo delicato
- Articoli in acciaio soggetti all'ossidazione
- Piatti in legno
- Articoli realizzati con fibre sintetiche

Altre cause

- Alcuni tipi di cristallo possono diventare opachi dopo numerosi lavaggi.
- Gli articoli in argento e alluminio tendono a scolorirsi durante il lavaggio.
- I motivi smaltati possono sbiadire se le stoviglie vengono lavate frequentemente in lavastoviglie.

## Raccomandazioni per il caricamento della lavastoviglie

Rimuovere i residui di cibo più grossi. Ammorbidire i residui di cibo bruciati presenti nelle pentole. Non è necessario risciacquare le stoviglie sotto l'acqua corrente.
Per ottenere le migliori prestazioni dalla lavastoviglie, seguire le raccomandazioni riportate di seguito. (Le caratteristiche e l'aspetto dei cestelli e del cestello portaposate possono variare a seconda del modello.) Disporre le stoviglie nella lavastoviglie nel modo seguente:

- Gli articoli come tazze, bicchieri, pentole/padelle, ecc. devono essere posizionati con l'apertura rivolta verso il basso.
- Gli articoli concavi o con cavità devono essere inclinati affinché l'acqua possa defluire.
- Tutti gli utensili devono essere sistemati in modo stabile e non devono potersi ribaltare.
- Tutti gli utensili devono essere posizionati in modo da consentire ai bracci irroratori di ruotare liberamente durante il lavaggio.
- Caricare gli articoli cavi, come tazze, bicchieri, pentole, ecc., con l'apertura rivolta verso il basso affinché l'acqua non si raccolga all'interno del recipiente o nella base profonda.
- Piatti e posate non devono essere inseriti uno dentro l'altro né sovrapposti.
- Per evitare danni, i bicchieri non devono toccarsi tra loro.
- Il cestello superiore è progettato per accogliere le stoviglie più delicate e leggere, come bicchieri, tazzine da caffè e tazze da tè.
- I coltelli a lama lunga posizionati verticalmente rappresentano un potenziale pericolo.
- Le posate lunghe e/o affilate, come i coltelli da cucina, devono essere collocate orizzontalmente nel cestello superiore.
- Non sovraccaricare la lavastoviglie. Questo è importante per ottenere buoni risultati di lavaggio e un consumo energetico ragionevole.

NOTA:
Gli oggetti molto piccoli non devono essere lavati in lavastoviglie, poiché potrebbero cadere facilmente dal cestello.

Rimozione delle stoviglie

Per evitare che l'acqua sgoccioli dal cestello superiore a quello inferiore, si consiglia di svuotare prima il cestello inferiore e successivamente quello superiore.

⚠ AVVERTENZA

Le stoviglie saranno calde! Per evitare danni, non rimuovere bicchieri e posate dalla lavastoviglie per circa 15 minuti dopo la fine del programma.

**Caricamento del cestello superiore**

Il cestello superiore è progettato per accogliere le stoviglie più delicate e leggere, come bicchieri, tazzine da caffè e da tè, piattini, nonché piatti, piccole ciotole e pentole poco profonde (purché non siano troppo sporche). Disporre piatti e utensili da cucina in modo che non vengano spostati dai getti d'acqua.



**Caricamento del cestello inferiore**

Si consiglia di collocare nel cestello inferiore gli articoli voluminosi e più difficili da pulire, come pentole, padelle, coperchi, piatti da portata e ciotole, come illustrato di seguito.

È preferibile posizionare i piatti da portata e i coperchi ai lati del cestello per non ostacolare la rotazione del braccio irroratore superiore.

Il diametro massimo consigliato per i piatti collocati davanti al distributore del detersivo è di 19 cm, per evitare che ne impediscano l'apertura.

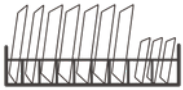

**Caricamento del cestello portaposate**

Le posate devono essere collocate separatamente nel cestello portaposate, negli appositi alloggiamenti. Assicurarsi che gli utensili non si incastrino tra loro, poiché ciò potrebbe compromettere le prestazioni di lavaggio.

⚠ AVVERTENZA



Non lasciare che alcun utensile sporga dal fondo del cestello.
Collocare sempre gli utensili affilati con la punta rivolta verso il basso.

Per ottenere i migliori risultati di lavaggio, caricare i cestelli seguendo le configurazioni standard di caricamento indicate nell'ultima sezione della PARTE I: Versione generale.

# Funzionamento del brillantante e del detersivo

Il brillantante viene rilasciato durante il risciacquo finale per evitare la formazione di gocce d'acqua sulle stoviglie, che potrebbero lasciare macchie e aloni. Inoltre, migliora l'asciugatura permettendo all'acqua di defluire più facilmente dalle stoviglie. La lavastoviglie è progettata per utilizzare brillantanti liquidi.

**⚠AVVERTENZA**

Utilizzare esclusivamente un brillantante di marca per lavastoviglie. Non riempire mai il distributore del brillantante con altre sostanze (ad esempio un detergente per lavastoviglie o un detersivo liquido). Ciò potrebbe danneggiare l'apparecchio.

**Quando riempire il distributore del brillantante**

La frequenza di riempimento del distributore dipende dalla frequenza di utilizzo della lavastoviglie e dall'impostazione del livello del brillantante.

- La spia del livello basso del brillantante (✳) si accende quando è necessario aggiungere il brillantante.
- Non riempire eccessivamente il distributore del brillantante.

**Funzione del detersivo**

I componenti chimici del detersivo sono necessari per rimuovere, sciogliere ed eliminare tutto lo sporco dalle stoviglie. La maggior parte dei detersivi per lavastoviglie di buona qualità disponibili in commercio è adatta a questo scopo.

**⚠AVVERTENZA**

- Uso corretto del detersivo
  Utilizzare esclusivamente un detersivo specifico per lavastoviglie. Conservare il detersivo in un luogo fresco e asciutto. Non versare il detersivo in polvere nel distributore finché non si è pronti ad avviare il programma di lavaggio.
- 
  Il detersivo per lavastoviglie è corrosivo! Tenere il detersivo per lavastoviglie fuori dalla portata dei bambini.

# Riempimento del serbatoio del brillantante

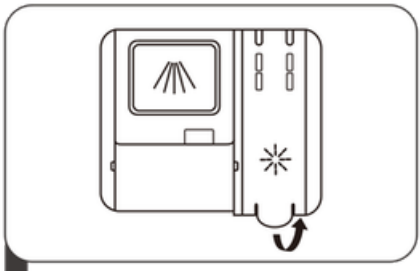

1 Rimuovere il tappo del serbatoio del brillantante tirando l'impugnatura.

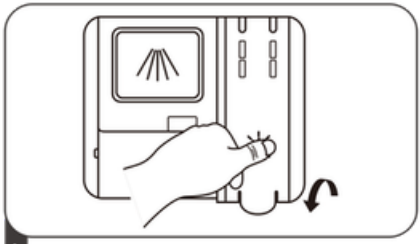

3 Infine, richiudere il tappo.

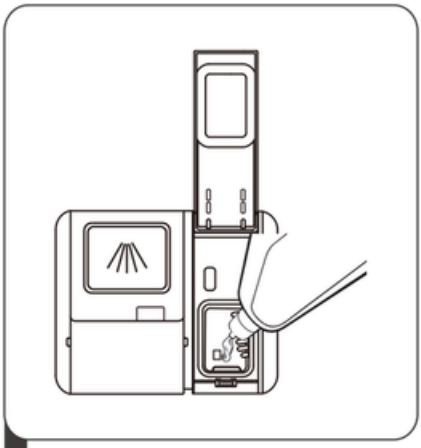

2 Versare il brillantante nel distributore, facendo attenzione a non riempirlo eccessivamente.

## Regolazione del distributore del brillantante

Per ottenere prestazioni di asciugatura ottimali utilizzando la minima quantità di brillantante, la lavastoviglie consente all'utente di regolarne il consumo. Seguire la procedura riportata di seguito:

1. Aprire la porta e accendere la lavastoviglie.
2. Entro 60 secondi dal passaggio 1, tenere premuto il pulsante Programma per oltre 5 secondi, quindi premere il pulsante Delay (Avvio ritardato) per accedere alla modalità di regolazione; la spia del brillantante lampeggerà con una frequenza di 1 Hz.
3. Premere il pulsante Programma per selezionare l'impostazione più adatta alle proprie abitudini di utilizzo; le impostazioni verranno visualizzate nel seguente ordine:

D1 → D2 → D3 → D4 → D5 → D1

Più alto è il livello selezionato, maggiore sarà la quantità di brillantante utilizzata.

1. Se non viene effettuata alcuna regolazione entro 5 secondi, oppure se si preme il pulsante Accensione/Spegnimento per uscire dalla modalità di regolazione, le impostazioni verranno salvate automaticamente.

# Riempimento del distributore del detersivo

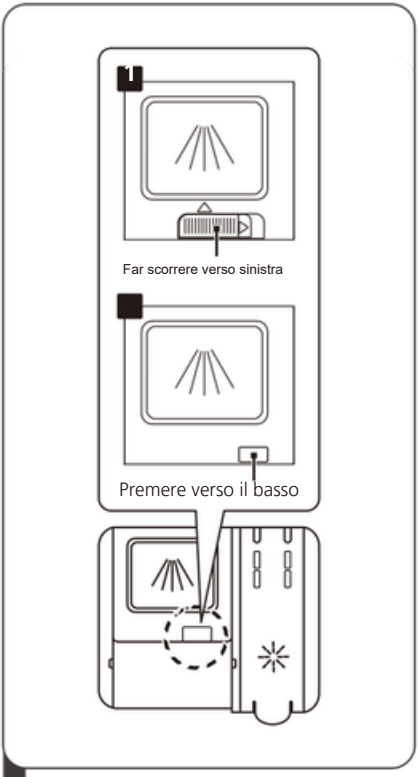


**1** Scegliere il metodo di apertura più adatto.

1 - Per aprire il coperchio, far scorrere il fermo di apertura.
2 - Per aprire il coperchio, premere il fermo di apertura verso il basso.

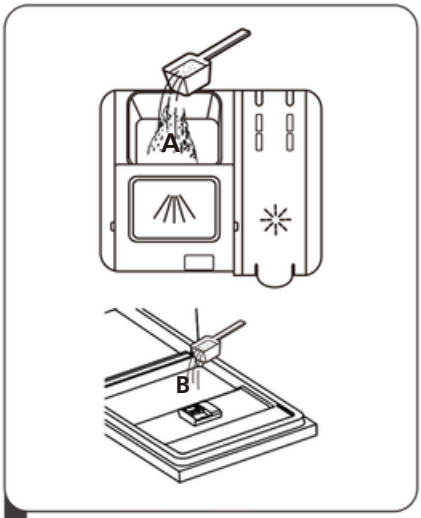


**2** Aggiungere il detersivo nello scomparto più grande (A) per il ciclo di lavaggio principale. Per ottenere risultati di lavaggio migliori, soprattutto quando le stoviglie sono molto sporche, versare una piccola quantità di detersivo sulla porta.
Il detersivo supplementare verrà rilasciato durante la fase di prelavaggio.

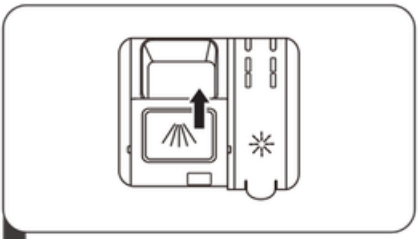

**3** Per chiudere il coperchio, farlo scorrere in avanti e poi premere verso il basso.

## *NOTA:*

- Tenere presente che, a seconda del livello di sporco delle stoviglie, il dosaggio può variare.
- Seguire sempre le raccomandazioni del produttore riportate sulla confezione del detersivo.

# Programmazione della lavastoviglie

## Tabella dei programmi di lavaggio

La tabella seguente indica quali programmi sono più adatti in base al livello di sporco e alla quantità di detersivo necessaria. Fornisce inoltre diverse informazioni sui programmi. I valori relativi ai consumi e alla durata dei programmi sono forniti esclusivamente a titolo indicativo, ad eccezione del programma ECO.

●) indica che il programma utilizza il brillantante durante l'ultimo risciacquo.

| Programma | Descrizione del programma | Detersivo Prelavaggio/ Lavaggio principale | Durata (min) | Energia (kWh) | Acqua (L) | Brillantante |
|---|---|---|---|---|---|---|
| **Auto** | Prelavaggio (45 °C)<br>Auto (45–55 °C)<br>Risciacquo<br>Risciacquo<br>Risciacquo (65 °C)<br>Asciugatura | 4/14g<br>1o2 pastiglie | 85-150 | 0.981~1.501 | 9.2~13.9 | ● |
| **Intensivo** | Prelavaggio (50 °C)<br>Lavaggio (65 °C)<br>Risciacquo<br>Risciacquo<br>Risciacquo (60 °C)<br>Asciugatura | 4/14g<br>1o2 pastiglie | 205 | 1.602 | 14.1 | ● |
| **Igiene** | Prelavaggio (50 °C)<br>Lavaggio (70 °C)<br>Risciacquo<br>Risciacquo<br>Risciacquo (70 °C)<br>Asciugatura | 4/14g<br>1o2 pastiglie | 200 | 1.712 | 14.1 | ● |
| **ECO**<br>(*EN60436) | Lavaggio (50 °C)<br>Risciacquo<br>Risciacquo (45 °C)<br>Asciugatura | 18g<br>1o2 pastiglie | 198 | 0.674 | 8.5 | ● |
| **1 ora** | Lavaggio (55 °C)<br>Risciacquo<br>Risciacquo (50 °C)<br>Asciugatura | 18g<br>1 pastiglia | 60 | 0.793 | 10.0 | ● |
| **Bicchieri** | Prelavaggio (40 °C)<br>Lavaggio (50 °C)<br>Risciacquo<br>Risciacquo (50 °C)<br>Asciugatura | 4/14g<br>1 pastiglia | 120 | 0.853 | 11.3 | ● |

| Programma | Descrizione del programma | Detersivo Prelavaggio/ Lavaggio principale | Durata (min) | Energia (kWh) | Acqua (L) | Brillantante |
|---|---|---|---|---|---|---|
| Rapido | Lavaggio (40 °C)<br>Risciacquo (40 °C)<br>Risciacquo (55 °C) | 15g<br>1 pastiglia | 30 | 0.742 | 10.0 | ○ |

## NOTA:

ECO (*EN60436) : Il programma ECO è adatto al lavaggio di stoviglie normalmente sporche. Per questo tipo di utilizzo, è il programma più efficiente in termini di consumo combinato di energia e acqua ed è utilizzato per valutare la conformità alla normativa europea sulla progettazione ecocompatibile.

# Avvio di un ciclo di lavaggio

1. Estrarre i cestelli superiore e inferiore, caricare le stoviglie e reinserirli. Si consiglia di caricare prima il cestello inferiore e poi quello superiore.
2. Aggiungere il detersivo.
3. Collegare l'apparecchio alla rete elettrica. Le caratteristiche dell'alimentazione elettrica sono riportate nell'ultima pagina della Scheda prodotto. Assicurarsi che il rubinetto dell'acqua sia completamente aperto.
4. Chiudere la porta e premere il pulsante Accensione/Spegnimento per accendere l'apparecchio.
5. Selezionare un programma; la spia corrispondente si accenderà. Premere quindi il pulsante Avvio/Pausa; la lavastoviglie avvierà il ciclo.

# Modifica del programma durante il ciclo

Un ciclo di lavaggio può essere modificato solo se è stato avviato da poco; in caso contrario, il detersivo potrebbe essere già stato rilasciato e la lavastoviglie potrebbe aver già scaricato l'acqua di lavaggio. In tal caso, è necessario reimpostare la lavastoviglie e riempire nuovamente il distributore del detersivo. Per reimpostare la lavastoviglie, seguire le istruzioni riportate di seguito:

1. Premere il pulsante Avvio/Pausa per interrompere il lavaggio.
2. Tenere premuto il pulsante Programma per oltre 3 secondi; il programma verrà annullato.
3. Premere il pulsante Programma per selezionare il programma desiderato.
4. Premere il pulsante Avvio/Pausa; dopo 10 secondi, la lavastoviglie avvierà il programma.

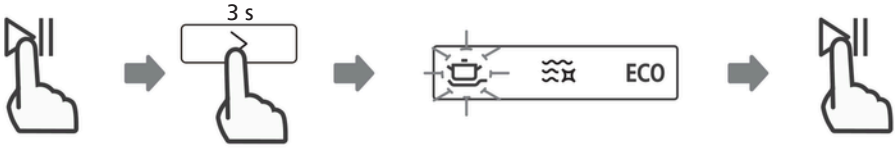

# Hai dimenticato di aggiungere un articolo?

Se hai dimenticato una stoviglia, puoi aggiungerla in qualsiasi momento prima dell'apertura del distributore del detersivo. In tal caso, segui le istruzioni riportate di seguito:

1. Premi il pulsante Avvio/Pausa per mettere in pausa il lavaggio.
2. Attendi 5 secondi prima di aprire la porta.
3. Aggiungi la stoviglia dimenticata.
4. Chiudi la porta.
5. Premi il pulsante Avvio/Pausa; dopo 10 secondi, la lavastoviglie riprenderà il funzionamento.




**⚠ AVVERTENZA**



È pericoloso aprire la porta durante il ciclo, poiché il vapore potrebbe causare ustioni.

# Apertura automatica

Al termine del lavaggio, la porta si aprirà automaticamente per migliorare l'asciugatura.



NOTA:

La porta della lavastoviglie non deve essere bloccata quando è impostata per l'apertura automatica.
Ciò potrebbe danneggiare il meccanismo di chiusura della porta.

# CODICI DI ERRORE

In caso di malfunzionamento, la lavastoviglie visualizzerà dei codici di errore per aiutare a identificare il problema.

| Codice | Significato | Possibili cause |
|---|---|---|
| E1 | Tempo di riempimento troppo lungo. | Il rubinetto dell'acqua non è aperto, l'alimentazione dell'acqua è limitata oppure la pressione dell'acqua è troppo bassa. |
| E3 | Temperatura richiesta non raggiunta. | Guasto dell'elemento riscaldante. |
| E4 | Troppo pieno. | Alcuni componenti della lavastoviglie presentano perdite. |
| E8 | Guasto del posizionamento della valvola di distribuzione. | Circuito aperto o guasto della valvola di distribuzione. |
| Ed | Guasto di comunicazione tra la scheda elettronica principale e la scheda del display. | Circuito aperto o interruzione del cablaggio di comunicazione. |

⚠ AVVERTENZA

In caso di troppo pieno, chiudere l'alimentazione principale dell'acqua prima di contattare il servizio di assistenza.
Se è presente acqua nella vasca inferiore a causa di un riempimento eccessivo o di una piccola perdita, l'acqua deve essere rimossa prima di rimettere in funzione la lavastoviglie.

# INFORMAZIONI TECNICHE

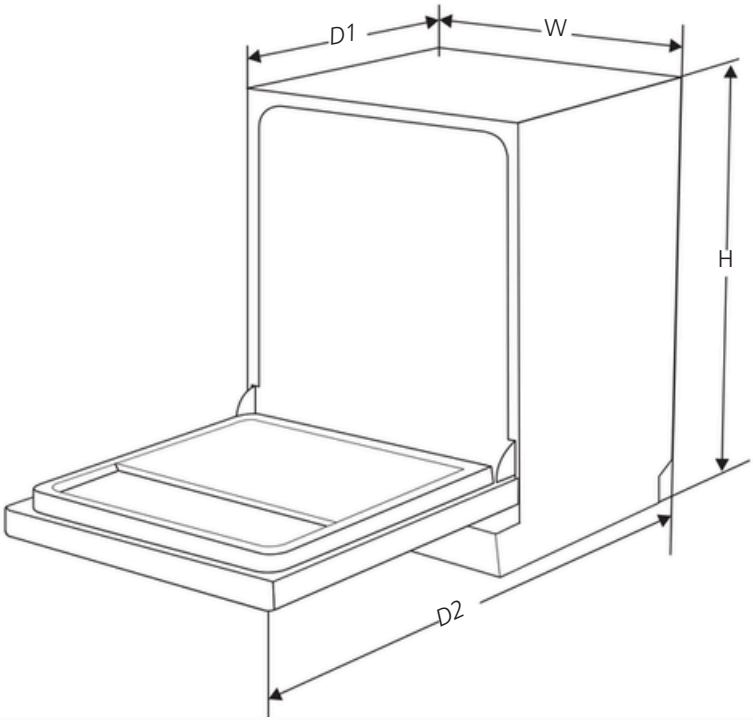


| | |
|---|---|
| Altezza (H) | 845 mm |
| Larghezza (W) | 448 mm |
| Profondità (D1) | 600 mm (porta chiusa) |
| Profondità (D2) | 1175 mm (porta aperta a 90°) |

# Scheda tecnica e informazioni sul prodotto

Nome o marchio commerciale del fornitore: ASPES

Indirizzo del fornitore (b): Av. Altos Hornos S/N, Pto. Sagunto (46520), Valencia, Spagna.

Identificativo del modello: AJ104502ED AJ104502EDX

Parametri generali del prodotto:

| Parametro | Valore | Parametro | Valore |
|---|---|---|---|
| Capacità nominale (a) (coperti) | 10 | Dimensioni in cm | Altezza 85Larghezza 45Profondità 60 |
| IEE (a) | 49,9 | Classe di efficienza energetica (a) | D (c) |
| Indice di prestazione di lavaggio (a) | 1,125 | Indice di prestazione di asciugatura (a) | 1,065 |
| Consumo di energia in kWh [per ciclo], basato sul programma ECO con alimentazione di acqua fredda. Il consumo effettivo di energia dipende dall'utilizzo dell'apparecchio. | 0,674 | Consumo di acqua in litri [per ciclo], basato sul programma ECO. Il consumo effettivo di acqua dipende dall'utilizzo dell'apparecchio e dalla durezza dell'acqua. | 8,5 |
| Durata del programma (a) (h:min) | 3:18 | Tipo | Libera installazione |
| Emissioni di rumore aereo (a) [dB(A) re 1 pW] | 47 | Classe di emissione acustica nell'aria (a) | C (c) |
| Modalità spento (W) | N/A | Modalità standby (W) | 0,49 |
| Avvio ritardato (W) (se applicabile) | 3,99 | Standby con mantenimento della connessione alla rete (W) (se applicabile) | N/A |

Durata minima della garanzia offerta dal fornitore: 36 mesi

(b): Informazioni aggiuntive:

Collegamento al sito web del fornitore dove sono riportate le informazioni di cui al punto 6 dell'Allegato II del Regolamento (UE) 2019/2022 della Commissione (1) (b):
https://eprel.ec.europa.eu

(a) Per il programma ECO.
(b) Le modifiche apportate a tali elementi non saranno considerate rilevanti ai fini del paragrafo 4 dell'articolo 4 del Regolamento (UE) 2017/1369.
(c) Se la banca dati dei prodotti genera automaticamente il contenuto definitivo di questa cella, il fornitore non deve inserire tali dati.

(1) Regolamento (UE) 2019/2022 della Commissione del 1º ottobre 2019 che stabilisce i requisiti di progettazione ecocompatibile applicabili alle lavastoviglie per uso domestico ai sensi della direttiva 2009/125/CE del Parlamento europeo e del Consiglio, che modifica il regolamento (CE) n. 1275/2008 della Commissione e abroga il regolamento (UE) n. 1016/2010 della Commissione (vedere pagina 267 della Gazzetta ufficiale).

EN

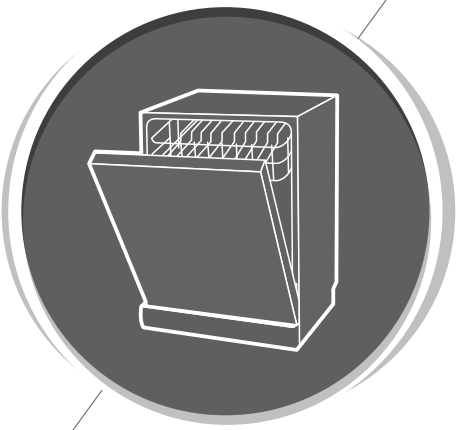

# Dishwasher
## Instruction Manual

### PART I : Generic Version

**AJ104502ED**
**AJ104502EDX**

aspes

Please read this manual carefully before using the dishwasher.
Keep this manual for future reference.

# CONTENTS


01 3 **SAFETY INFORMATION**

02 8 **PRODUCT OVERVIEW**

03
9 **USING YOUR DISHWASHER**
9 Loading The Salt Into The Softener
11 Basket Loading Tips

04
13 **MAINTENANCE AND CLEANING**
13 External Care
13 Internal Care
16 Caring For The Dishwasher

05
17 **INSTALLATION INSTRUCTION**
17 Power Connection
18 Water Supply And Drain
19 Connection Of Drain Hoses
20 Positioning The Appliance
20 Free Standing Installation

06 22 **TROUBLESHOOTING TIPS**
25 Availability Of Spare Parts

07 26 **LOADING THE BASKETS**


## NOTE:

- Reviewing the section on Troubleshooting Tips will help you solve some common problems by yourself.
- If you cannot solve the problems by yourself, please ask for help from a professional technician.
- The manufacturer, following a policy of constant development and updating of the product, may make modifications without giving prior notice.
- If lost or out-of-date, you can receive a new user manual from the manufacturer or responsible vendor.

# SAFETY INFORMATION

**⚠ WARNING**

**When using your dishwasher, follow the precautions listed below:**

- Installation and repair can only be carried out by a qualified technician
- This appliance is intended to be used in household and similar applications.
- This appliance can be used by children aged from 8 years and above and persons with reduced physical, sensory or mental capabilities or lack of experience and knowledge if they have been given supervision or instruction concerning use of the appliance in a safe way and understand the hazards involved.
  Children shall not play with the appliance. Cleaning and user maintenance shall not be done by children without supervision. (For EN60335-1)
- This appliance is not intended for use by persons (including children) with reduced physical, sensory or mental capabilities, or lack of experience and knowledge, unless they have been given supervision or instruction concerning use of the appliance by a person responsible for their safety. (For IEC60335-1)

- Packaging material could be dangerous for children!
- Children should be supervised to ensure that they do not play with the appliance.
- This appliance is for indoor household use only. To protect against the risk of electrical shock, do not immerse the unit, cord or plug in water or other liquid.
- Please unplug before cleaning and maintenance the appliance .Use a soft cloth moisten with mild soap, and then use a dry cloth to wipe it again.
- If the supply cord is damaged, it must be replaced by the manufacturer or its service agent or a similarly qualified person in order to avoid a hazard.

## ⏚ Earthing Instructions

- This appliance must be earthed. In the event of a malfunction or breakdown, earthing will reduce the risk of an electric shock by providing a path of least resistance of electric current. This appliance is equipped with an earthing conductor plug.
- The plug must be plugged into an appropriate outlet that is installed and earthed in accordance with all local codes and ordinances.
- Extension sockets are forbidden.
- Improper connection of the equipment-earthing conductor can result in the risk of an electric shock.
- Check with a qualified electrician or service representative if you are in doubt whether the appliance is properly grounded.

- Do not modify the plug provided with the appliance if it does not fit the outlet.
- Have a proper outlet installed by a qualified electrician.
- Do not abuse, sit on, or stand on the door or dish rack of the dishwasher.
- Do not operate your dishwasher unless all enclosure panels are properly in place.
- Open the door very carefully if the dishwasher is operating, there is a risk of water squirting out.
- Do not place any heavy objects on or stand on the door when it is open. The appliance could tip forward.
- When loading items to be washed:
  1) Locate sharp items so that they are not likely to damage the door seal;
  2) Warning: Knives and other utensils with sharp points must be loaded in the basket with their points facing down or placed in a horizontal position.
- Some dishwasher detergents are strongly alkaline. They can be extremely dangerous if swallowed. Avoid contact with the skin and eyes and keep children away from the dishwasher when the door is open.
- Check that there are no detergent residues after completion of the wash cycle.
- Do not wash plastic items unless they are marked "dishwasher safe" or the equivalent.

- For unmarked plastic items not so marked, check the manufacturer's recommendations.
- Use only detergent and rinse agents recommended for use in an automatic dishwasher.
- Never use soap, laundry detergent, or hand washing detergent in your dishwasher.
- The door should not be left open, since this could increase the risk of tripping.
- During installation, the power supply must not be excessively or dangerously bent or flattened.
- Do not tamper with controls.
- The appliance needs to be connected to the main water valve using new hose sets. Old sets should not be reused.
- To save energy, in stand by mode, the appliance will switch of automatically after 15 minutes without any user interaction.
- The maximum number of place settings to be washed is 10.
- The maximum permissible inlet water pressure is 1MPa.
- The minimum permissible inlet water pressure is 0.04MPa.

# Disposal



- For disposing of package and the appliance please go to a recycling center. Therefore cut off the power supply cable and make the door closing device unusable.
- Cardboard packaging is manufactured from recycled paper and should be disposed in the waste paper collection for recycling.
- By ensuring this product is disposed of correctly, you will help prevent potential negative consequences for the environment and human health, which could otherwise be caused by inappropriate waste handling of this product.
- For more detailed information about recycling of this product, please contact your local city office and your household waste disposal service.
- **DISPOSAL: Do not dispose this product as unsorted municipal waste. Collection of such waste separately for special treatment is necessary.**

# PRODUCT OVERVIEW

**❗ IMPORTANT:**

To get the best performance from your dishwasher, read all operating instructions before using it for the first time.

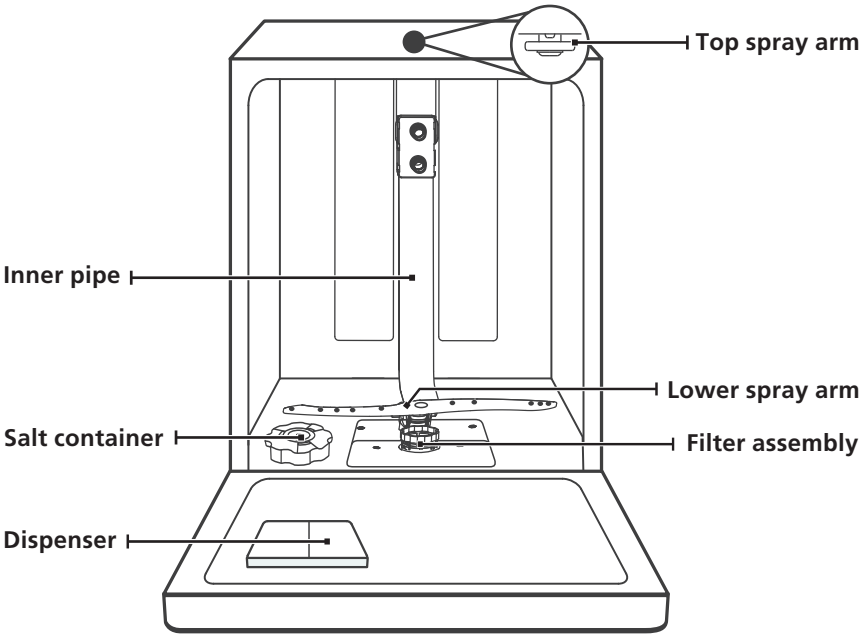


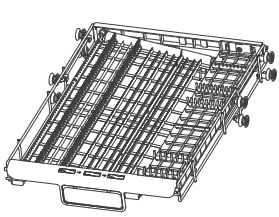

Cutlery rack

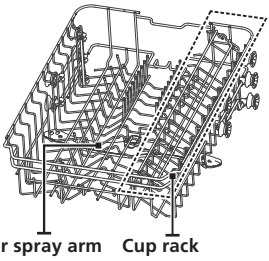


Upper basket



Lower basket

**💡 NOTE:**

Pictures are only for reference, different models may be different.

# USING YOUR DISHWASHER

Before using your dishwasher :

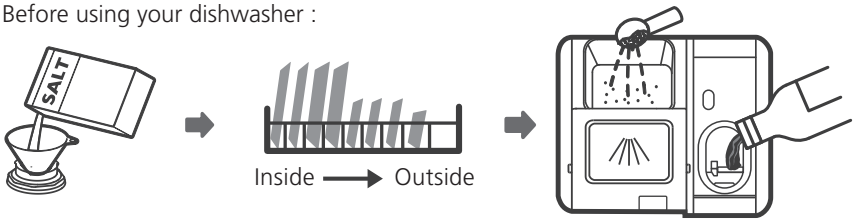


1. Set the water softener
2. Loading the salt Into the softener
3. Loading the basket
4. Fill the detergent dispenser

**Please check the section 1 "Water Softener" of PART II : Special Version, If you need to set the water softener .**

## Loading The Salt Into The Softener

### NOTE:

If your model does not have any water softener, you may skip this section.

Always use salt intended for dishwasher use.

The salt container is located beneath the lower basket and should be filled as explained in the following:

### ⚠ WARNING

- **Only use salt specifically designed for dishwashers use!**
  Every other type of salt not specifically designed for dishwasher use, especially table salt, will damage the water softener. In case of damages caused by the use of unsuitable salt the manufacturer does not give any warranty nor is liable for any damages caused.
- **Only fill with salt before running a cycle.**
  This will prevent any grains of salt or salty water, which may have been spilled, remaining on the bottom of the machine for any period of time, which may cause corrosion.

Please follow the steps below for adding dishwasher salt:

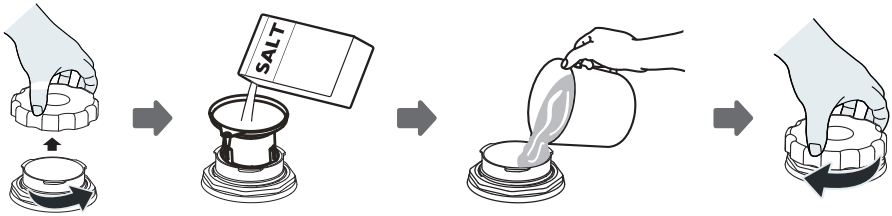


1. Remove the lower basket and unscrew the reservoir cap.
2. Place the end of the funnel (if supplied) into the hole and pour in about 1.5 kg of dishwasher salt.
3. Fill the salt container to its maximum limit with water, It is normal for a small amount of water to come out of the salt container.
4. After filling the container, screw back the cap tightly.
5. The salt warning light will turn off after the salt container has been filled with salt.
6. Immediately after filling the salt into the salt container, a washing program should be started (We suggest to use a short program). Otherwise the filter system, pump or other important parts of the machine may be damaged by salty water. This is out of warranty.

## NOTE:

- The salt container must only be refilled when the salt warning light ( ⟲ ) in the control panel comes on. Depending on how well the salt dissolves, the salt warning light may still be on even though the salt container is filled.
  If there is no salt warning light in the control panel (for some models), you can estimate when to fill the salt into the softener by the cycles that the dishwasher has run.
- If salt has spilled, run a soak or quick program to remove it.

# Basket Loading Tips

## Adjusting the upper basket

### Type 1:

The height of the upper basket can be easily adjusted to accommodate taller dishes in either the upper or lower basket.
To adjust the height of the upper rack, follow these steps:

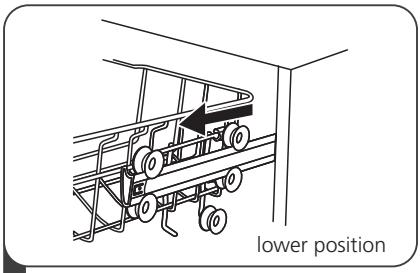


**1** Pull out the upper basket.

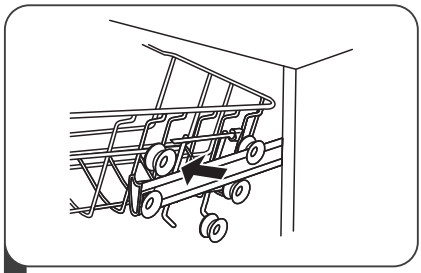

**2** Remove the upper basket.

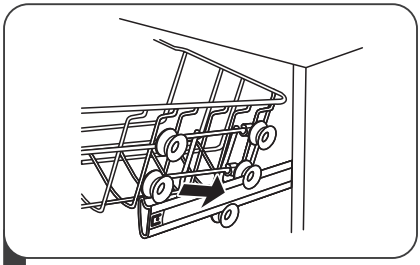

**3** Re-attach the upper basket to upper or lower rollers.

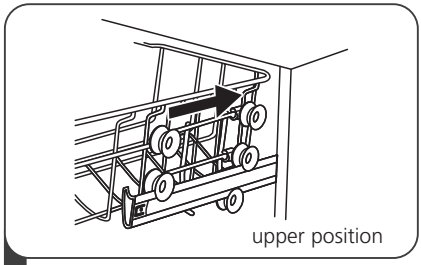


**4** Push in the upper basket.

**Type 2:**

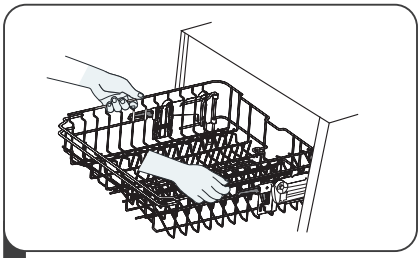

**1** To raise the upper basket, just lift the upper basket at the center of each side until the basket locks into place in the upper position. It is not necessary to lift the adjuster handle.

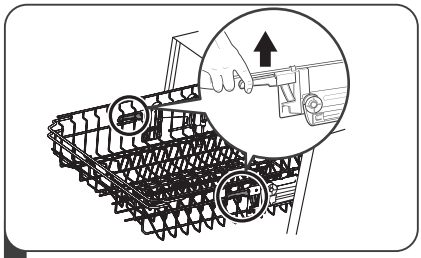

**2** To lower the upper basket, lift the adjust handles on each side to release the basket and lower it to the lower position.

## Folding back the cup shelves

To make room for taller items in the upper basket, raise the cup rack upwards. You can then lean the tall glasses against it. You can also remove it when it is not required for use.



## Folding back the rack shelves

The spikes of the lower basket are used for holding plates and a platter. They can be lowered to make more room for large items.

raise upwards

fold backwards

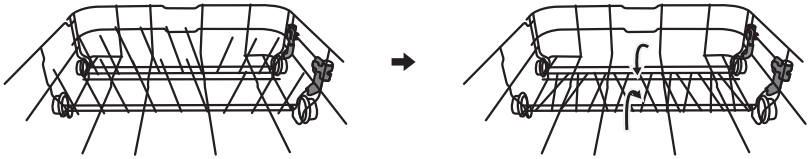

# MAINTENANCE AND CLEANING

## External Care

### The door and the door seal

Clean the door seals regularly with a soft damp cloth to remove food deposits. When the dishwasher is being loaded, food and drink residues may drip onto the sides of the dishwasher door. These surfaces are outside the wash cabinet and are not accessed by water from the spray arms. Any deposits should be wiped off before the door is closed.

### The control panel

If cleaning is required, the control panel should be wiped with a soft damp cloth only.

**⚠WARNING**

- To avoid penetration of water into the door lock and electrical components, do not use a spray cleaner of any kind.
- Never use abrasive cleaners or scouring pads on the outer surfaces because they may scratch the finish. Some paper towels may also scratch or leave marks on the surface.

## Internal Care

### Filtering system

The filtering system in the base of the wash cabinet retains coarse debris from the washing cycle, including foreign objects such as tooth picks or shards. The collected coarse debris may cause the filters to clog. Check the condition of the filters regularly, carefully remove foreign objects and clean the parts of the filtering system if necessary with water. Follow the steps below to clean the filter.

**NOTE:**

Pictures are only for reference, different models of the filtering system and spray arms may be different.

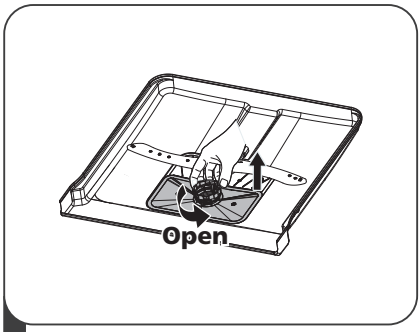


**1** Hold the coarse filter and rotate it anticlockwise to unlock the filter. Lift the filter upwards and out of the dishwasher.

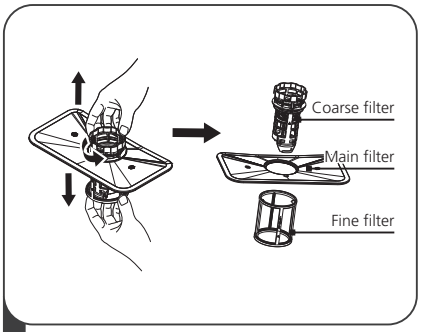


**2** The fine filter can be pulled off the bottom of the filter assembly. The coarse filter can be detached from the main filter by gently squeezing the tabs at the top and pulling it away.

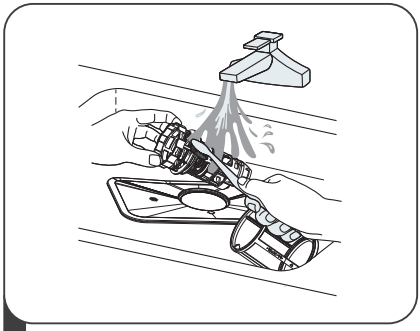

**3** Larger food remnants can be cleaned by rinsing the filter under running water.
For a more thorough clean, use a soft cleaning brush.

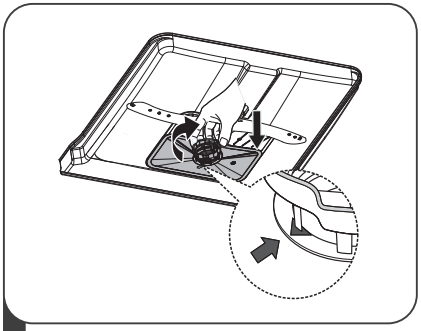

**4** Reassemble the filters in the reverse order of the disassembly, replace the filter insert, and rotate clockwise to the close arrow.

## ⚠ WARNING

- Do not over tighten the filters. Put the filters back in sequence securely, otherwise coarse debris could get into the system and cause a blockage.
- Never use the dishwasher without filters in place. Improper replacement of the filter may reduce the performance level of the appliance and damage dishes and utensils.

## Spray arms

It is necessary to clean the spray arms regularly for hard water chemicals will clog the spray arm jets and bearings.

To clean the spray arms, follow the instructions below:

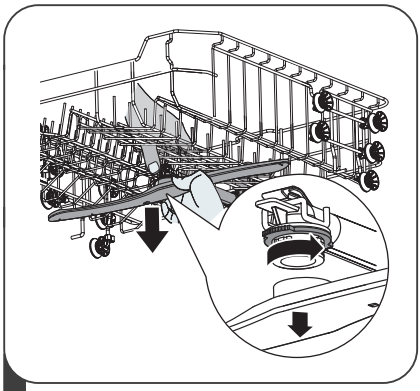

**1** To remove the upper spray arm, hold the nut in the center still and rotate the spray arm counterclockwise to remove it.

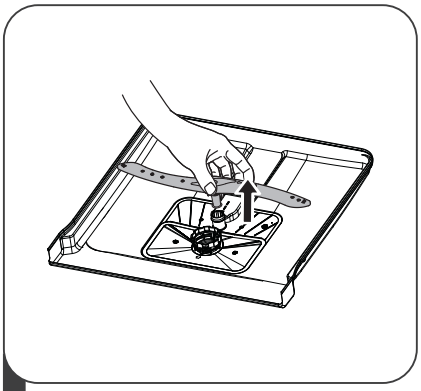

**2** To remove the lower spray arm, pull out the spray arm upward.

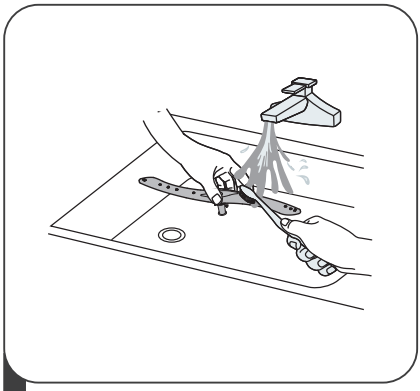

**3** Wash the arms in soapy and warm water and use a soft brush to clean the jets.

# Caring For The Dishwasher

## Frost precaution

Please take frost protection measures on the dishwasher in winter. Every time after washing cycles, please operate as follows:

1. Cut off the electrical power to the dishwasher at the supply source.
2. Turn off the water supply and disconnect the water inlet pipe from the water valve.
3. Drain the water from the inlet pipe and water valve. (Use a pan to gather the water)
4. Reconnect the water inlet pipe to the water valve.
5. Remove the filter at the bottom of the tub and use a sponge to soak up water in the sump.

## After every wash

After every wash, turn off the water supply to the appliance and leave the door slightly open for a while so that moisture and odors are not trapped inside.

## Remove the plug

Before cleaning or performing maintenance, always remove the plug from the socket.

## No solvents or abrasive cleaning

To clean the exterior and rubber parts of the dishwasher, do not use solvents or abrasive cleaning products. Only use a cloth with warm soapy water.
To remove spots or stains from the surface of the interior, use a cloth dampened with water an a little vinegar, or a cleaning product made specifically for dishwashers.

## When not in use for a long time

It is recommend that you run a wash cycle with the dishwasher empty and then remove the plug from the socket, turn off the water supply and leave the door of the appliance slightly open. This will help the door seals to last longer and prevent odors from forming within the appliance.

## Moving the appliance

If the appliance must be moved, try to keep it in the vertical position. If absolutely necessary, it can be positioned on its back.

## Seals

One of the factors that cause odours to form in the dishwasher is food that remains trapped in the seals. Periodic cleaning with a damp sponge will prevent this from occurring.

# INSTALLATION INSTRUCTION

**⚠WARNING**



**Electrical Shock Hazard**
Disconnect electrical power before installing dishwasher.
Failure to do so could result in death or electrical shock.

**⚠ Attention**

The installation of the pipes and electrical equipments should be done by professionals.

## About Power Connection

**⚠WARNING**

For personal safety:

- Do not use an extension cord or an adapter plug with this appliance.
- Do not, under any circumstances, cut or remove the earthing connection from the power cord.

### Electrical requirements

Please look at the rating label to know the rating voltage and connect the dishwasher to the appropriate power supply. Use the required fuse 10A/13A/16A, time delay fuse or circuit breaker recommended and provide separate circuit serving only this appliance.

### Electrical connection

Ensure the voltage and frequency of the power being corresponds to those on the rating plate. Only insert the plug into an electrical socket which is earthed properly. If the electrical socket to which the appliance must be connected is not appropriate for the plug, replace the socket, rather than using a adaptors or the like as they could cause overheating and burns.

**⚠ Ensure that proper earthing exists before use**

# Water Supply And Drain

## Cold water connection

Connect the cold water supply hose to a threaded 3/4(inch) connector and make sure that it is fastened tightly in place.

If the water pipes are new or have not been used for an extended period of time, let the water run to make sure that the water is clear. This precaution is needed to avoid the risk of the water inlet to be blocked and damage the appliance.

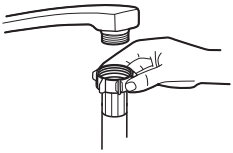

ordinary supply hose



safety supply hose

## About the safety supply hose

The safety supply hose consists of the double walls. The system guarantees its intervention by blocking the flow of water in case of the supply hose breaking and when the air space between the supply hose itself and the outer corrugated hose is full of water.

**⚠WARNING**

A hose that attaches to a tap can burst if it is installed on the same water line as the dishwasher. If your sink has one, it is recommended that the hose be disconnected and the hole plugged.

## How to connect the safety supply hose

1. Pull the safety supply hoses out from storage compartment located at rear of dishwasher.
2. Tighten the screws of the safety supply hose to the faucet with thread 3/4inch.
3. Turn the water fully on before starting the dishwasher.

## How to disconnect the safety supply hose

1. Turn off the water.
2. Unscrew the safety supply hose from the faucet.

# Connection Of Drain Hoses

Insert the drain hose into a drain pipe with a minimum diameter of 4 cm, or let it run into the sink, making sure to avoid bending or crimping it. The height of drain pipe must be less than 1000 mm. The free end of the hose must not be immersed in water to avoid the back flow of it.

⚠ Please securely fix the drain hose in either position A or position B

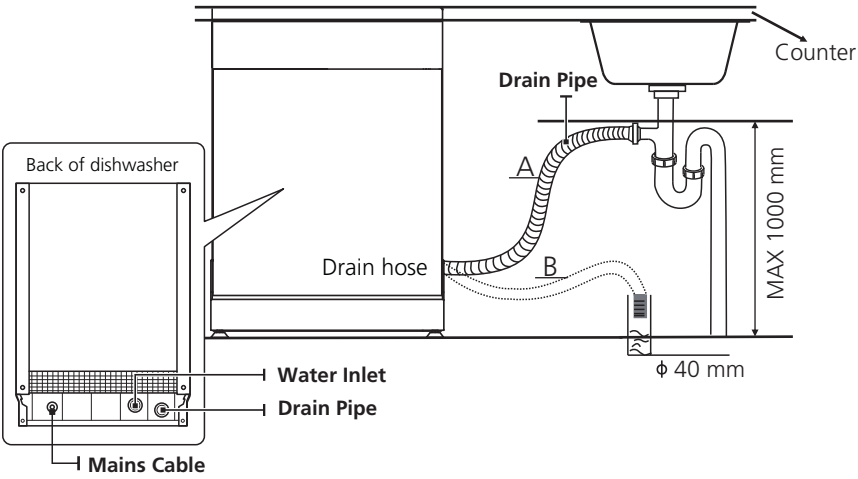


## How to drain excess water from hoses

If the connection to the drain pipe is positioned higher than 1000 mm, excess water may remain in the drain hose. It will be necessary to drain excess water from the hose into a bowl or suitable container that is held outside and lower than the sink.

## Water outlet

Connect the water drain hose. The drain hose must be correctly fitted to avoid water leaks. Ensure that the water drain hose is not kinked or squashed.

## Extension hose

If you need a drain hose extension, make sure to use a similar drain hose.
It must not be longer than 4 meters, otherwise the cleaning effect of the dishwasher could be reduced.

## Syphon connection

The waste connection must be at a height less than 1000 mm (maximum) from the bottom of the dishwasher.

# Positioning The Appliance

Position the appliance in the desired location. The back should rest against the wall behind it, and the sides, along the adjacent cabinets or walls. The dishwasher is equipped with water supply and drain hoses that can be positioned either to the right or the left sides to facilitate proper installation.

### Levelling the appliance

Once the appliance is positioned for levelling, the height of the dishwasher may be altered via adjustment of the screwing level of the feet.
In any case, the appliance should not be inclined more than 2°.

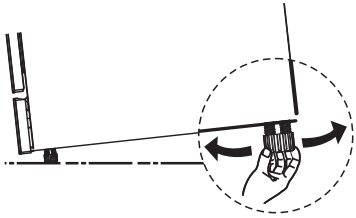

# Free Standing Installation

### Type 1: Fitting between existing carbinets

The height of the dishwasher, 845 mm, has been designed in order to allow the machine to be fitted between existing cabinets of the same height in modern fitted kitchens.
The laminated top of the machine does not require any particular care since it is heatproof, scratchproof and stainproof.

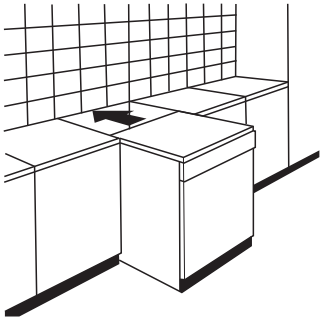

### Type 2: Underneath existing work top

(When fitting beneath a work top)
In most modern fitted kitchens there is only one single work top under which cabinets and electrical appliances are fitted. In this case remove the work top of the dishwasher by unscrewing the screws under the rear edge of the top (**a**).

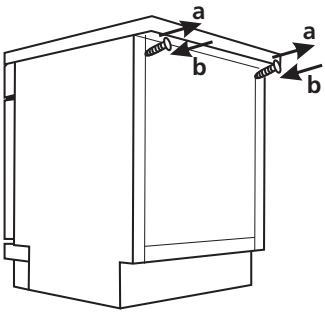


## ⚠ Attention

After removing the work top, the screws must be screwed again under the rear edge of the top (**b**).

## Selecting the best location for the dishwasher

The installation position of the dishwasher should be near the existing inlet and drain hose and power socket.

Illustrations of cabinet dimensions and installation position of the dishwasher.

**1.** Less than 5 mm between the top of dishwasher and cabinet and the outer door aligned to cabinet.

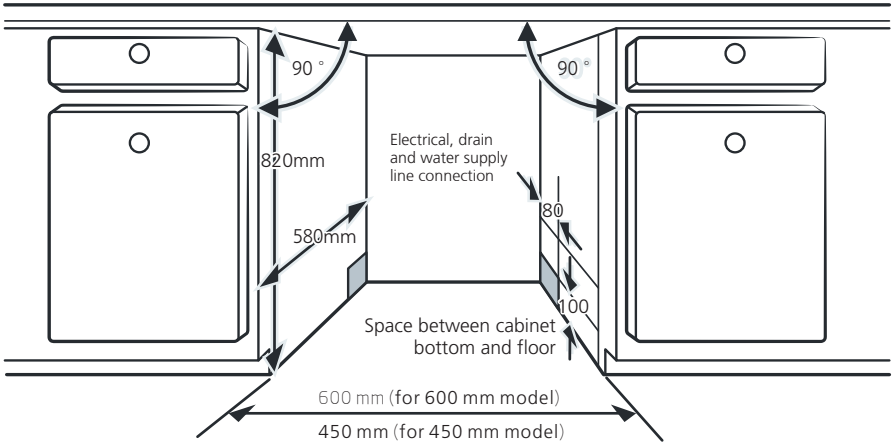


**2.** If dishwasher is installed at the corner of the cabinet, there should be some space when the door is opened.

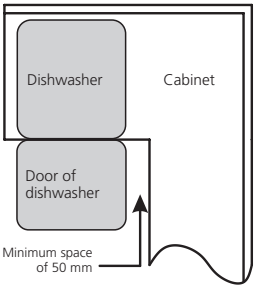


**NOTE:**

Depending on where your electrical outlet is, you may need to cut a hole in the opposite cabinet side.

# TROUBLESHOOTING TIPS

## Before Calling For Service

Reviewing the charts on the following pages may save you from calling for service.

| Problem | Possible Causes | What To Do |
|---|---|---|
| Dishwasher doesn't start | Fuse blown, or the circuit break tripped. | Replace fuse or reset circuit breaker. Remove any other appliances sharing the same circuit with the dishwasher. |
| | Power supply is not turned on. | Make sure the dishwasher is turned on and the door is closed securely. Make sure the power cord is properly plugged into the wall socket. |
| | Water pressure is low | Check that the water supply is connected properly and the water is turned on. |
| | Door of dishwasher not properly closed. | Make sure to close the door properly and latch it. |
| Water not pumped form dishwasher | Twisted or trapped drain hose. | Check the drain hose. |
| | Filter clogged. | Check the filter system. |
| | Kitchen sink clogged. | Check the kitchen sink to make sure it is draining well. If the problem is the kitchen sink that is not draining , you may need a plumber rather than a serviceman for dishwashers. |
| Foam in the tub | Wrong detergent. | Use only the special dishwasher detergent to avoid suds. If this occurs, open the dishwasher and let suds evaporate. Add 1 liter of cold water to the bottom of the dishwasher. Close the dishwasher door, then select any cycle. Initially, the dishwasher will drain out the water. Open the door after draining stage is complete and check if the suds have disappeared. Repeat if necessary. |

| Problem | Possible Causes | What To Do |
|---|---|---|
| | Spilled rinse aid. | Always wipe up rinse aid spills immediately. |
| Stained tub interior | Detergent with colourant may have been used. | Make sure that the detergent has no colourant. |
| White film on inside surface | Hard water minerals. | To clean the interior, use the damp soft cloth with dishwasher detergent and wear rubber gloves. Never use any other cleaner than dishwasher detergent otherwise, it may cause foaming or suds. |
| There are rust stains on cutlery | The affected items are not corrosion resistant. | Avoid washing items that are not corrosion resistant in the dishwasher. |
| | A program was not run after dishwasher salt was added. Traces of salt have gotten into the wash cycle. | Always run a wash program without any crockery after adding salt. Do not select the Turbo function (if present), after adding dishwasher salt. |
| | The lid of the softer is loose. | Check the softener lid is secure. |
| Knocking noise in the dishwasher | A spray arm is knocking against an item in a basket | Interrupt the program and rearrange the items which are obstructing the spray arm. |
| Rattling noise in the dishwasher | Items of crockery are loose in the dishwasher. | Interrupt the program and rearrange the items of crockery. |
| Knocking noise in the water pipes | This may be caused by on-site installation or the cross-section of the piping. | This has no influence on the dishwasher function. If in doubt, contact a qualified plumber. |
| The dishes are not clean | The dishes were not loaded correctly. | See PART II " Preparing And Loading Dishes " . |
| | The program was not powerful enough. | Select a more intensive program. |

| Problem | Possible Causes | What To Do |
|---|---|---|
| The dishes are not clean. | Not enough detergent was dispensed. | Use more detergent, or change your detergent. |
| | Items are blocking the movement of the spray arms. | Rearrange the items so that the spray can rotate freely. |
| | The filter combination is not clean or is not correctly fitted in the base of wash cabinet. This may cause the spray arm jets to get blocked. | Clean and/or fit the filter correctly. Clean the spray arm jets. |
| Cloudiness on glassware. | Combination of soft water and too much detergent. | Use less detergent if you have soft water and select a shorter cycle to wash the glassware and to get them clean. |
| White spots appear on dishes and glasses. | Hard water area can cause limescale deposits. | Check water softener settings or fill status of salt container. |
| Black or grey marks on dishes | Aluminium utensils have rubbed against dishes | Use a mild abrasive cleaner to eliminate those marks. |
| Detergent left in dispenser | Dishes block detergent dispenser | Re-loading the dishes properly. |
| The dishes aren't drying | Improper loading | Use gloves if detergent residue can be found on dishes to avoid skin irritations. |
| | Dishes are removed too soon | Do not empty your dishwasher immediately after washing. Open the door slightly so that the steam can come out. Take out the dishes until the inside temperature is safe to touch. Unload the lower basket first to prevent the dropping water from the upper basket. |

| Problem | Possible Causes | What To Do |
|---|---|---|
| The dishes aren't drying | Wrong program has been selected. | With a short program, the washing temperature is lower, decreasing cleaning performance. Choose a program with a long washing time. |
| | Use of cutlery with a low-quality coating. | Water drainage is more difficult with these items. Cutlery or dishes of this type are not suitable for washing in the dishwasher. |

**⚠WARNING**

Self-repair or non-professional repair may cause serious risks to the safety of the user of the appliance and impact warranty.

# Availability Of Spare Parts*

- **Seven years after placing the last unit of the model on the market:** Motor, circulation and drain pump, heaters and heating elements, including heat pumps (separately or bundled), piping and related equipment including all hoses, valves, filters and aqua stops, structural and interior parts related to door assemblies (separately or bundled), printed circuit boards, electronic displays, pressure switches, thermostats and sensors, software and firmware including reset software.
- **Ten years after placing the last unit of the model on the market:** Door hinge and seals, other seals, spray arms, drain filters, interior racks and plastic peripherals such as baskets and lids.

*Depending on the guarantee

# LOADING THE BASKETS ACCORDING TO EN60436:

Loading the dishwasher to its full capacity will contribute to energy and water savings.

## 1.Upper basket:

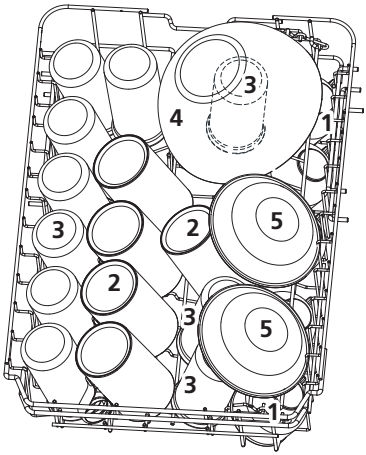


| Number | Item |
|---|---|
| 1 | Cups |
| 2 | Mugs |
| 3 | Glasses |
| 4 | Glass bowl |
| 5 | Dessert bowls |

## 2.Lower basket:

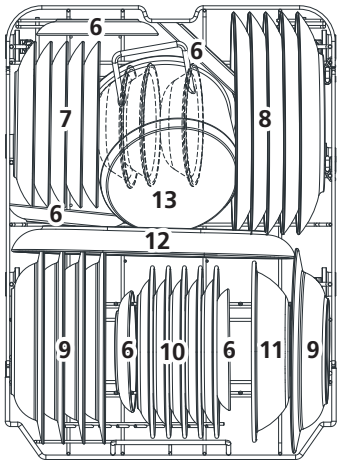


| Number | Item |
|---|---|
| 6 | Saucers |
| 7 | Dessert plates |
| 8 | Dinner plates |
| 9 | Soup plates |
| 10 | Melamine dessert plates |
| 11 | Melamine bowl |
| 12 | Oval platter |
| 13 | Small pot |

## 3.Cutlery rack:

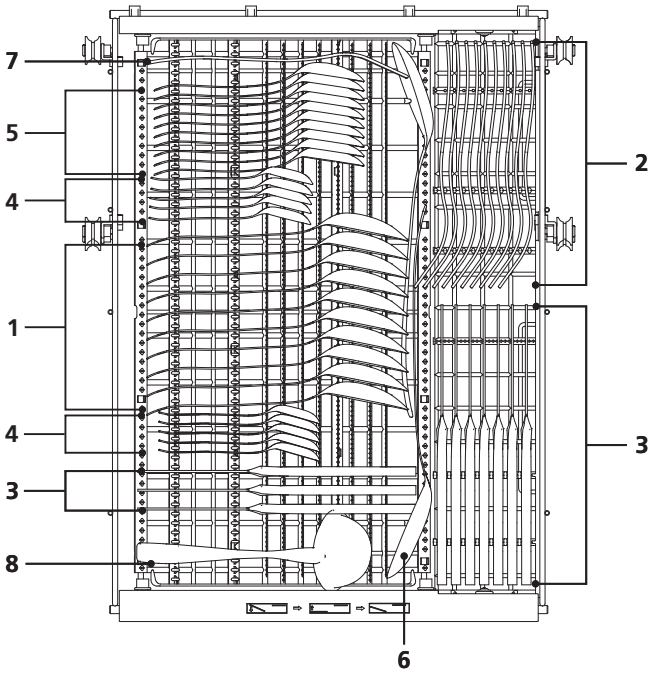


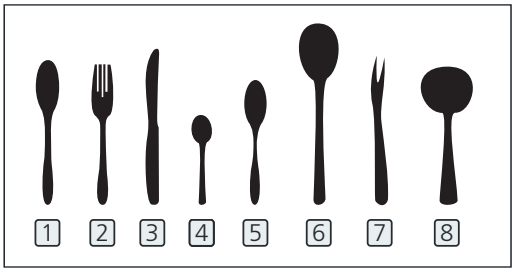


| Number | Item |
|---|---|
| 1 | Soup spoons |
| 2 | Forks |
| 3 | Knives |
| 4 | Tea spoons |
| 5 | Dessert spoons |
| 6 | Serving spoons |
| 7 | Serving fork |
| 8 | Gravy ladle |

Information for comparability
tests in accordance with EN60436
Capacity: 10 place settings
Position of the upper basket: lower position
Program: ECO
Rinse aid setting: Max
Softener setting: H3

EN

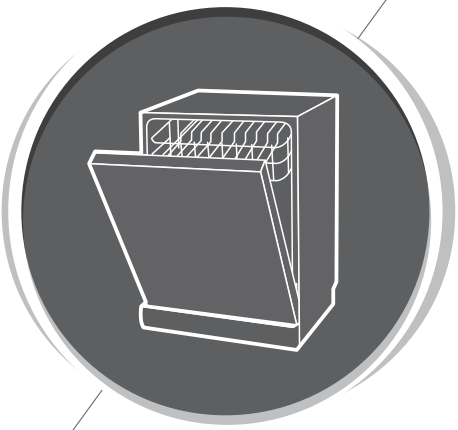

# Dishwasher
## Instruction Manual

### PART II : Special Version
**AJ104502ED**
**AJ104502EDX**

aspes

Please read this manual carefully
before using the dishwasher and
Keep this manual for future reference.

# CONTENTS


01

4 **USING YOUR DISHWASHER**
4 Control Panel
7 Water Softener
8 Preparing And Loading Dishes
11 Function Of The Rinse Aid And Detergent
12 Filling The Rinse Aid Reservoir
13 Filling The Detergent Dispenser

02

14 **PROGRAM SELECTION**
14 Wash Cycle Table
16 Saving Energy
16 Starting A Program
16 Changing The Program Mid-cycle
17 Forget To Add A Dish?
17 Auto Open

03

18 **ERROR CODES**

04

19 **TECHNICAL INFORMATION**


## NOTE:

- If you cannot solve the problems by yourself, please ask for help from a professional technician.
- The manufacturer, following a policy of constant development and updating of the product, may make modifications without giving prior notice.
- If lost or out-of-date, you can receive a new user manual from the manufacturer or responsible vendor.

# QUICK USER GUIDE

Please read the corresponding content on the instruction manual for detailed operating method.

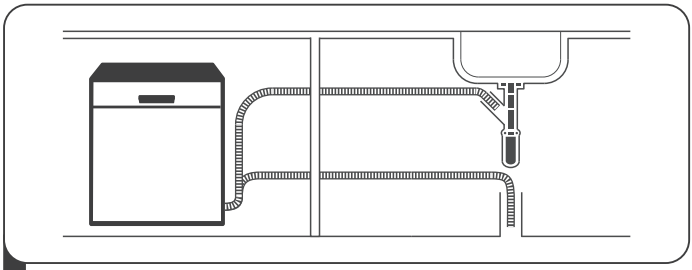

**1** Install the dishwasher
**(Please check the section 5 "INSTALLATION INSTRUCTION " of PART Ⅰ: Generic Version.)**

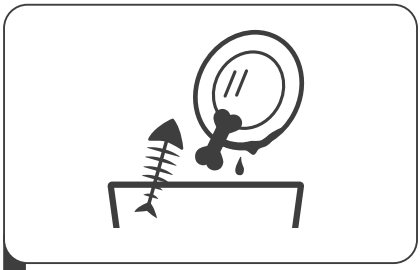

**2** Remove larger residue from dishes. Avoid pre-rinsing.

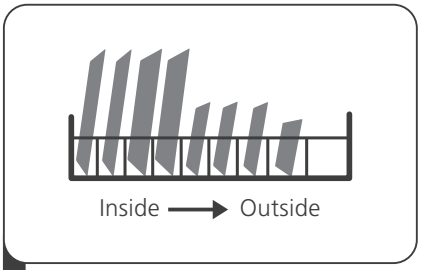


**3** Load the baskets.

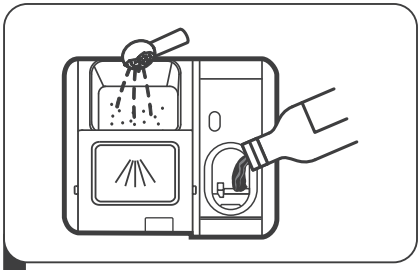

**4** Fill the dispenser with detergent and rinse aid.

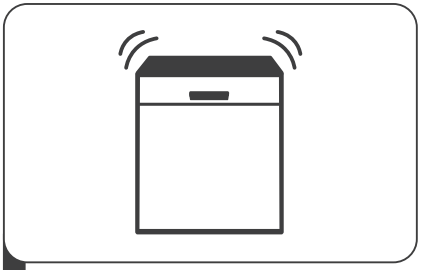

**5** Select a suitable program and start the dishwasher.

# USING YOUR DISHWASHER

## Control Panel

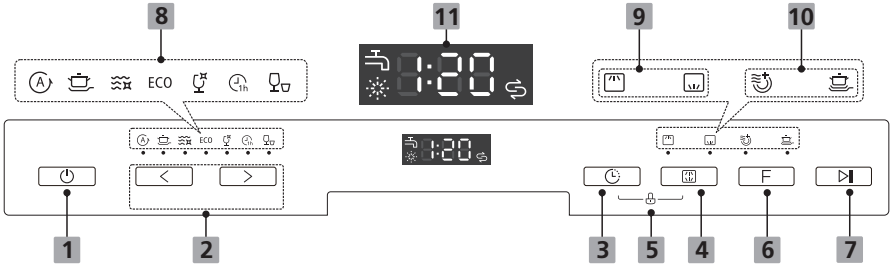


### Operation (Button)

| | |
|---|---|
| **1 Power** | Press this button to turn on your dishwasher. |
| **2 Program** | Press "<" or ">" button to select the appropriate washing program, corresponding indicator will be lit. |
| **3 Delay** | Press this button to set the delayed hours for washing. You can delay the start of washing up to 24 hours. One press on this button delays the start of washing by one hour. |
| **4 Alt** | Press the button to select either upper basket or lower basket loaded, and the corresponding indicator will light up. |
| **5 Child lock** | This option allows you to lock the buttons on the control panel, so children cannot accidently start the dishwasher by pressing the buttons on the panel. Only the Power button remains active. To lock or unlock the buttons on the control panel, press and hold the Delay button+ Alt button for 3 seconds simultaneously. |
| **6 Function** | Press the button to select a function, corresponding indicator will be lit. |
| **7 Start/Pause** | Press the button to start the selected washing program or pause the working program. |

## Display

| | |
|---|---|
| **8 Program indicator** | **Auto**<br>Auto sensing wash, lightly, normally or heavily soiled crockery, with or with out dried-on food.<br><br>**Intensive**<br>Heavily soiled items include pots and pans. With dried on food.<br><br>**Hygiene**<br>Use to sanitize your dishes and glassware. Maintains the water temperature at 70℃.<br><br>**ECO**<br>This is standard program, it is suitable to clean normally soiled tableware and it is the most efficient program in terms of its combined energy and water consumption for that type of tableware.<br><br>**Glass**<br>For lightly soiled crockery and glass.<br><br>**1 hour**<br>For normally soiled loads that need quick wash.<br><br>**Rapid**<br>A shorter wash for lightly soiled loads that do not need drying. |
| **9 Alt indicator** | **Upper**<br>When you select Upper, only the dishes in the upper rack will be washed. The spray system of the lower basket will not operate.<br><br>**Lower**<br>When you select Lower, only the dishes in the lower rack will be washed. The spray system of the upper basket will not operate. |

## Display

| | |
|---|---|
| **10 Function indicator** | **Extra Cleaning**<br>To wash very dirty, hard to clean dishes. (It can only be used with Intensive, Hygiene, ECO, Glass, 1 hour)<br>**Extra Drying**<br>For better drying result. (It can only be used with Intensive, Hygiene, ECO, Glass, 1 hour) |
| **11 Screen** | **Rinse Aid**<br>If the " " indicator is lit, it means the dishwasher is low on dishwasher rinse aid and requires a refill.<br>**Salt**<br>If the " " indicator is lit, it means the dishwasher is low on dishwasher salt and needs to be refilled.<br>**Water Faucet**<br>If the " " indicator is lit, it means the water faucet closed. |
| | 8:88<br>To show the remaining program time and delay time, error code etc. |

# Water Softener

The water softener must be set manually, using the water hardness dial.
The water softener is designed to remove minerals and salts from the water, which would have a detrimental or adverse effect on the operation of the appliance.
The more minerals there are, the harder your water is.
The softener should be adjusted according to the hardness of the water in your area.
Your local Water Authority can advise you on the hardness of the water in your area.

## Adjusting salt consumption

The dishwasher is designed to allow for adjustment in the amount of salt consumed based on the hardness of the water used. This is intended to optimise and customise the level of salt consumption.

Please follow the steps below for adjustment in salt consumption.

1. Close the door, switch on the appliance;
2. Within 60 seconds after the appliance was switched on press the Program ">" button for more than 5 seconds to enter the water softener setting mode.
3. Press the Program ">" button again to select the proper set according to your local environment, the setting will change in the following sequence: H3->H4->H5->H6->H1->H2->H3;
4. Press the Power button to end the setting mode.

| WATER HARDNESS | | | | Water softner level | Regeneration occurs every X program sequence 1) | Salt consumption (gram/cycle) |
|---|---|---|---|---|---|---|
| German °dH | French °fH | British °Clarke | Mmol/l | | | |
| 0 - 5 | 0 - 9 | 0 - 6 | 0 - 0.94 | H1 | No regeneration | 0 |
| 6 - 11 | 10 - 20 | 7 - 14 | 1.0 - 2.0 | H2 | 10 | 9 |
| 12 - 17 | 21 - 30 | 15 - 21 | 2.1 - 3.0 | H3 | 5 | 12 |
| 18 - 22 | 31 - 40 | 22 - 28 | 3.1 - 4.0 | H4 | 3 | 20 |
| 23 - 34 | 41 - 60 | 29 - 42 | 4.1 - 6.0 | H5 | 2 | 30 |
| 35 - 55 | 61 - 98 | 43 - 69 | 6.1 - 9.8 | H6 | 1 | 60 |

1°dH=1.25 °Clarke=1.78 °fH=0.178mmol/l

The factory setting: H3

1) Every cycle with a regeneration operation consumes additional 2.0 litres of water, the energy consumption increases by 0.02 kWh and the program extents by 4 minutes.

**Please check the section 3 "Loading The Salt Into The Softener" of PART Ⅰ: Generic Version, If your dishwasher lacks salt.**

## NOTE:

**If your model does not have any water softener, you may skip this section.**

**Water Softener**

The hardness of the water varies from place to place. If hard water is used in the dishwasher, deposits will form on the dishes and utensils.

The appliance is equipped with a special softener that uses a salt container specifically designed to eliminate lime and minerals from the water.

# Preparing And Loading Dishes

- Consider buying utensils which are identified as dishwasher-proof.
- For particular items, select a program with the lowest possible temperature.
- To prevent damage, do not take glass and cutlery out of the dishwasher immediately after the program has ended.

## For washing the following cutlery/dishes

**Are not suitable**

- Cutlery with wooden, horn china or mother-of-pearl handles
- Plastic items that are not heat resistant
- Older cutlery with glued parts that are not temperature resistant
- Bonded cutlery items or dishes
- Pewter or cooper items
- Crystal glass
- Steel items subject to rusting
- Wooden platters
- Items made from synthetic fibres

**Are of limited suitability**

- Some types of glasses can become dull after a large number of washes
- Silver and aluminum parts have a tendency to discolor during washing
- Glazed patterns may fade if machine washed frequently

## Recommendations for loading the dishwasher

Scrape off any large amounts of leftover food. Soften remnants of burnt food in pans. It is not necessary to rinse the dishes under running water.
For best performance of the dishwasher, follow these loading guidelines.
**(Features and appearance of baskets and cutlery baskets may vary from your model.)**
Place objects in the dishwasher in the following way:

- Items such as cups, glasses, pots, pans, etc. must face downwards.
- Curved items, or ones with recesses, should be loaded aslant so that water can run off.
- All utensils are stacked securely and can not tip over.
- All utensils are placed in the way that the spray arms can rotate freely during washing.
- Load hollow items such as cups, glasses, pans etc. With the opening facing downwards so that water cannot collect in the container or a deep base.
- Dishes and items of cutlery must not lie inside one another, or cover each other.
- To avoid damage, glasses should not touch one another.
- The upper basket is designed to hold more delicate and lighter dishware such as glasses, coffee and tea cups.
- Long bladed knives stored in an upright position are a potential hazard!
- Long and sharp items of cutlery such as carving knives must be positioned horizontally in the upper basket.
- Please do not overload your dishwasher. This is important for good results and for reasonable consumption of energy.

### NOTE:

Very small items should not be washed in the dishwasher as they could easily fall out of the basket.

## Removing the dishes

To prevent water dripping from the upper basket into the lower basket, we recommend that you empty the lower basket first, followed by the upper basket.

**⚠WARNING**



**Items will be hot!** To prevent damage, do not take glass and cutlery out of the dishwasher for around 15 minutes after the program has ended.

## Loading the upper basket

The upper basket is designed to hold more delicate and lighter dishware such as glasses, coffee and tea cups and saucers, as well as plates, small bowls and shallow pans (as long as they are not too dirty). Position the dishes and cookware so that they will not get moved by the spray of water.



## Loading the lower basket

We suggest that you place large and difficult to clean items into the lower basket: such as pots, pans, lids, serving dishes and bowls, as shown in the figure below. It is preferable to place serving dishes and lids on the side of the racks in order to avoid blocking the rotation of the top spray arm.
The maximum diameter advised for plates in front of the detergent dispenser is of 19 cm, this not to hamper the opening of it.

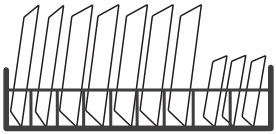

## Loading the cutlery basket

Cutlery should be placed in the cutlery basket separate from each other in the appropriate positions. Avoid nesting of the cutlery to prevent insufficient cleaning performance.

**⚠WARNING**



Do not let any item extend through the bottom.
Always load sharp utensils with the sharp point down!

**For the best washing effect, please load the baskets refer to standard loading options on last section of PART Ⅰ: Generic Version**

# Function Of The Rinse Aid And Detergent

The rinse aid is released during the final rinse to prevent water from forming droplets on your dishes, which can leave spots and streaks. It also improves drying by allowing water to run off the dishes. Your dishwasher is designed to use liquid rinse aids.

**⚠WARNING**

Only use branded rinse aid for dishwasher. Never fill the rinse aid dispenser with any other substances (e.g. Dishwasher cleaning agent, liquid detergent). This would damage the appliance.

## When to refill the rinse aid

The regularity of the dispenser needing to be refilled depends on how often dishes are washed and the rinse aid setting used.

- The Low Rinse Aid indicator ( ) will be lit when more rinse aid is needed.
- Do not overfill the rinse aid dispenser.

## Function of detergent

The chemical ingredients that compose the detergent are necessary to remove, crush and dispense all dirt out of the dishwasher. Most of the commercial quality detergents are suitable for this purpose.

**⚠WARNING**

- Proper Use of Detergent
  Use only detergent specifically made for dishwashers use. Keep your detergent fresh and dry.
  Do not fill detergent into the dispenser until you are ready to start the dishwasher.
-  **Dishwasher detergent is corrosive! Keep dishwasher detergent out of the reach of children.**

# Filling The Rinse Aid Reservoir

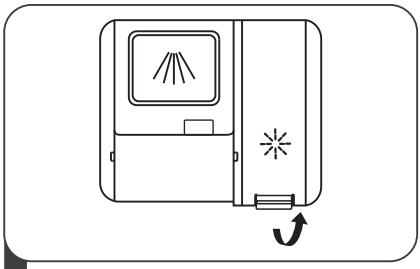

**1** Remove the rinse reservoir cap by lifting up the handle .

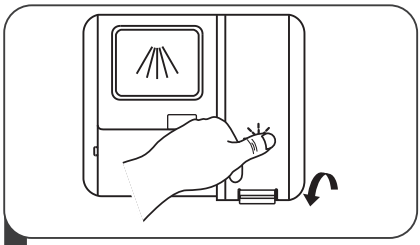

**3** Close the cap after all.

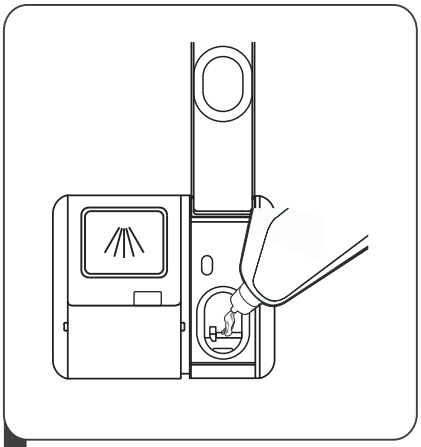

**2** Pour the rinse aid into the dispenser, being careful not to overfill.

## Adjusting the rinse aid reservoir

To achieve a better drying performance with limited rinse aid, the dishwasher is designed to adjust the consumption by user. Follow the below steps.

1. Close the door, switch on the appliance.
2. Within 60 seconds after the appliance was switched on press the Program ">" button for more than 5 seconds, and then press the Delay button to enter the set model, the rinse aid indication blinks as 1Hz frequency.
3. Press the Program ">" button again to select the proper set according to your using habits, the setting will change in the following sequence: d3->d4->d5->d1->d2->d3. The higher the number, the more rinse aid the dishwasher uses.
4. Without operation in 5 seconds or press the Power button to complete the setup and exit the setting mode.

# Filling The Detergent Dispenser

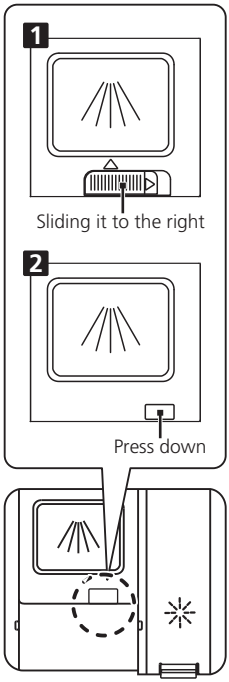


**1** Please choose an open way according to the actual situation.

**1.** Open the cap by sliding the release catch.

**2.** Open the cap by pressing down the release latch.

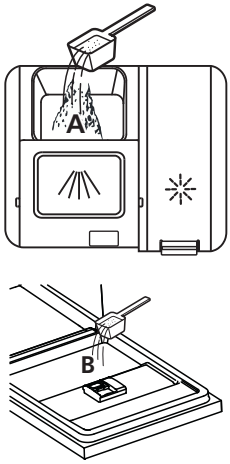


**2** Add detergent into the larger cavity (A) for main wash.

For better cleaning result, especially if you have very dirt items, pour a small amount of detergent onto the door. The additional detergent will activate during the pre-wash phase.

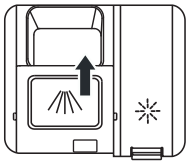

**3** Close the flap by sliding it to the front and then pressing it down.

## NOTE:

Please observe the manufacturer's recommendations on the detergent packaging.

# PROGRAM SELECTION

## Wash Cycle Table

The table below shows which programs are best for the levels of food residue on them and how much detergent is needed. It also show various information about the programs. Consumption values and program duration are only indicative except for ECO program.

( ● ) indicates that the program uses rinse aid in the last rinse.

| Program | Description Of Cycle | Detergent Pre/Main Wash | Running Time(min) | Energy (kWh) | Water (L) | Rinse Aid |
|---|---|---|---|---|---|---|
| **Auto** | Pre-wash (45 ℃)<br>Autowash(45-55 ℃)<br>Rinse<br>Rinse<br>Rinse(65 ℃)<br>Drying | 4/14g<br>1or2 tabs | 85~150 | 0.981~1.501 | 9.2~13.9 | ● |
| **Intensive** | Pre-wash(50℃)<br>Wash(65℃)<br>Rinse<br>Rinse<br>Rinse(60℃)<br>Drying | 4/14g<br>1or2 tabs | 205 | 1.602 | 14.1 | ● |
| **Hygiene** | Pre-wash(50℃)<br>Wash(70℃)<br>Rinse<br>Rinse<br>Rinse(70℃)<br>Drying | 4/14g<br>1or2 tabs | 200 | 1.712 | 14.1 | ● |
| **ECO (*EN60436)** | wash(50℃)<br>Rinse<br>Rinse(45℃)<br>Drying | 18g<br>1or2 tabs | 198 | 0.674 | 8.5 | ● |
| **1 hour** | Wash(55℃)<br>Rinse<br>Rinse(50℃)<br>Drying | 18g<br>1 tabs | 60 | 0.793 | 10.0 | ● |
| **Glass** | Pre-wash(40℃)<br>Wash(50℃)<br>Rinse<br>Rinse(50℃)<br>Drying | 4/14g<br>1 tabs | 120 | 0.853 | 11.3 | ● |

| Program | Description Of Cycle | Detergent Pre/Main Wash | Running Time(min) | Energy (kWh) | Water (L) | Rinse Aid |
|---|---|---|---|---|---|---|
|  **Rapid** | Wash(40℃)<br>Rinse(40℃)<br>Rinse(55℃) | 15g<br>1tab | 30 | 0.742 | 10.0 | ○ |

## NOTE:

**ECO** **(*EN60436)** : The ECO program is suitable to clean normally soiled tableware, that for this use, it is the most efficient program in terms of its combined energy and water consumption, and it is used to assess compliance with the EU ecodesign legislation.

# Saving Energy

1. Pre-rinsing of tableware items leads to increased water and energy consumption and is not recommended.
2. Washing tableware in a household dishwasher usually consumes less energy and water in the use phase than hand dishwashing when the household dishwasher is used according to the instructions.

# Starting A program

1. Draw out the lower and upper basket, load the dishes and push them back. It is commended to load the lower basket first, then the upper one.
2. Pour in the detergent.
3. Insert the plug into the socket. The power supply refer to last page "Product fiche". Make sure that the water supply is turned on to full pressure.
4. Close the door, press the Power button, to switch on the machine.
5. Choose a program, the response light will turn on. Then press the Start/Pause button, the dishwasher will start its cycle.

# Changing The Program Mid-cycle

A program can only be changed if it has been running only for a short period of time, otherwise the detergent may have already been released or the wash water with detergent has already been drained. If this is the case, the dishwasher needs to be reset and the detergent dispenser must be refilled. To reset the dishwasher, follow the instructions below:

1. Press the Start/Pause button to pause the washing.
2. Press Program ">" button more than three seconds the machine will be in program selection mode.
3. You can change the program to the desired cycle setting.

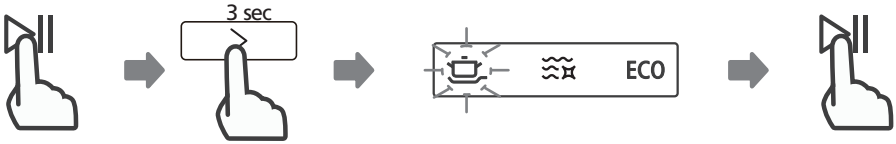

# Forget To Add A Dish?

A forgotten dish can be added any time before the detergent dispenser opens. If this is the case, follow the instructions below:

**1.** Open the door a little to stop the washing.
**2.** After the spray arms stopped working, you can open the door completely.
**3.** Add the forgotten dishes.
**4.** Close the door.
**5.** The dishwasher will start running again.

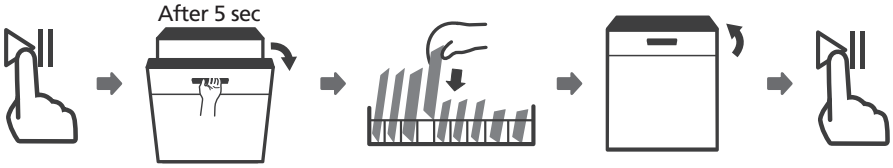


**⚠WARNING**



It is dangerous to open the door mid-cycle, as hot steam may scald you.

# Auto Open

After washing, the door will open automatically to achieve better drying effect.



**NOTE:**

The dishwasher door must not be blocked when set to open automatically.
This can disrupt door lock functionality.

# ERROR CODES

If there is a malfunction the dishwasher will display an error code. The following table shows possible error codes and their causes.

| Codes | Meanings | Possible Causes |
|---|---|---|
| E1 | Longer inlet time. | Faucets is not opened, or water intake is restricted, or water pressure is too low. |
| E3 | Not reaching required temperature. | Malfunction of heating element. |
| E4 | Overflow. | Some element of dishwasher leaks. |
| E8 | Failure of orientation of distributary valve. | Open circuit or break of distributary valve. |
| Ed | Failure of communication between main circuit board with display circuit board. | Open circuit or break wiring for the communication. |

**⚠ WARNING**

- If overflow occurs, turn off the main water supply before calling a service.
- If there is water in the base pan because of an overfill or small leak, the water should be removed before restarting the dishwasher.
- If there is an error code that cannot be solved, please request professional assistance.

# TECHNICAL INFORMATION

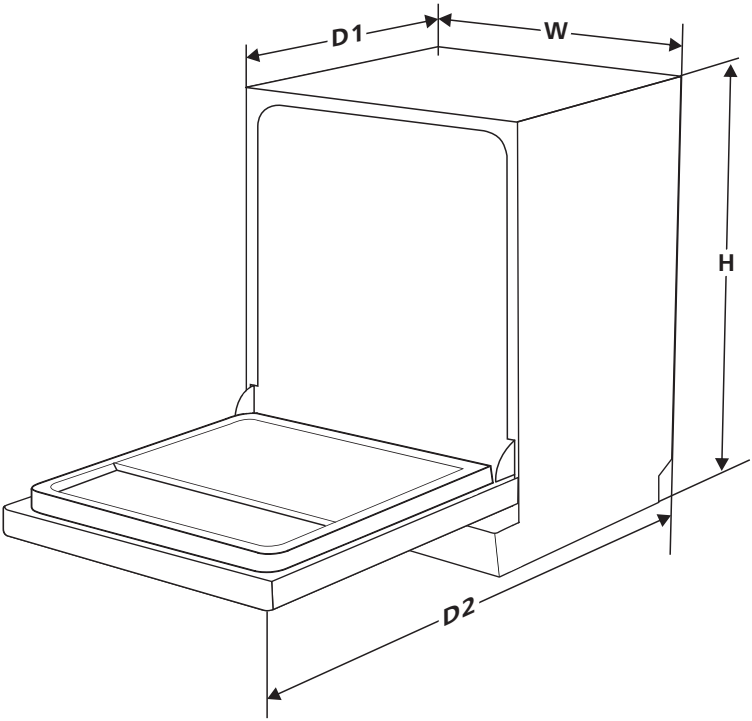


| | |
|---|---|
| **Height (H)** | 845mm |
| **Width (W)** | 448mm |
| **Depth (D1)** | 600mm (with the door closed) |
| **Depth (D2)** | 1175mm (with the door opened 90° ) |

# Product information sheet (EN60436)

**Supplier's name or trade mark:** ASPES

**Supplier's address ([b]):** Av. Altos Hornos S/N. Pto. Sagunto (46520). Valencia, Españ́a.

**Model identifier:** AJ104502EDD AJ104502EDXD

**General product parameters:**

| Parameter | Value | Parameter | Value | |
|---|---|---|---|---|
| Rated capacity ([a]) (ps) | 10 | Dimensions in cm | Height | 85 |
| | | | Width | 45 |
| | | | Depth | 60 |
| EEI ([a]) | 49,9 | Energy efficiency class ([a]) | D ([c]) | |
| Cleaning performance index ([a]) | 1,125 | Drying performance index ([a]) | 1,065 | |
| Energy consumption in kWh [per cycle], based on the eco programme using cold water fill. Actual energy consumption will depend on how the appliance is used. | 0,674 | Water consumption in litres [per cycle], based on the eco program. Actual water consumption will depend on how the appliance is used and on the hardness of the water. | 8,5 | |
| Program duration ([a]) (h:min) | 3:18 | Type | Free standing | |
| Airborne acoustical noise emissions ([a]) (dB(A) re 1 pW) | 47 | Airborne acoustical noise emission class ([a]) | C ([c]) | |
| Off-mode (W) | N/A | Standby mode (W) | 0,49 | |
| Delay start (W) (if applicable) | 3,99 | Networked standby (W) (if applicable) | N/A | |

**Minimum duration of the guarantee offered by the supplier ([b]):** 36 months

**Additional information:**

Weblink to the supplier's website, where the information in point 6 of Annex II to Commission Regulation (EU) 2019/2022 ([1]) ([b]) is found: https://eprel.ec.europa.eu

([a]) for the eco program.
([b]) changes to these items shall not be considered relevant for the purposes of paragraph 4 of Article 4 of Regulation (EU) 2017/1369.
([c]) if the product database automatically generates the definitive content of this cell the supplier shall not enter these data.

([1]) Commission Regulation (EU) 2019/2022 of 1 October 2019 laying down eco design requirements for household dishwashers pursuant to Directive 2009/125/EC of the European Parliament and of the Council amending Commission Regulation (EC) No 1275/2008 and repealing Commission Regulation (EU) No 1016/2010 (see page 267 of this Official Journal).

Imported by B73737553
Av Altos Hornos S/N Pto Sagunto (46520)
Valencia, España
www.aspes.es
aspes@sareteknika.es
España 902 99 69 01 / 944 04 14 08
Portugal 00351300305065
Francia 0033442327700
Italia 003908611835949