MANUAL DE USUARIO
LAVAVAJILLAS

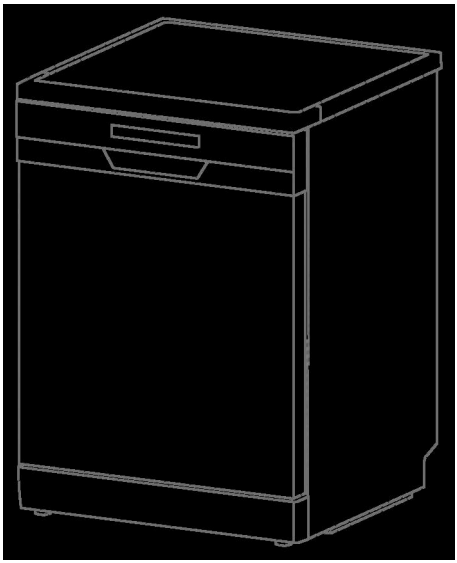

AJ14602DD
AJ14602DDX

Lea este manual cuidadosamente y consérvelo para futuras referencias.

CONTENIDO

SEGURIDAD A

Instrucción importante de seguridad A1

INSTALACIÓN B

Descripción general del producto B1
Dimensiones de instalación B2
Manguera de entrada y manguera de drenaje B3
Instalar en el gabinete B4
Entrada y drenaje de agua B5
Ajuste e inspección B6

CÓMO USAR C

Consumibles C1
Cesta de carga C2
Operación C3
Limpieza y mantenimiento C4

SOPORTE TÉCNICO Y SERVICIO AL CLIENTE D

Código de error D1
Solución de problemas D2
Datos técnicos D3
Declaración D4
Servicio al cliente D5

Advertencia

Hay algunas instrucciones importantes de seguridad en este manual, Por favor lea cuidadosamente antes de instalar y usar.

- Este aparato solo puede utilizarse para lavar utensilios domésticos, y está destinado a ser usado en el hogar y aplicaciones similares.
- El lavavajillas se dañará o el usuario resultará herido cuando la operación sea incorrecta.
- Por favor contacte al departamento de servicio postventa inmediatamente si el aparato se avería. No desmonte ni repare el aparato por usted mismo.
- Por favor contacte al departamento de servicio postventa o al departamento de mantenimiento asignado por el proveedor para la reparación o reemplazo si el cable de alimentación está dañado.
- La fuente de alimentación del lavavajillas debe adoptar línea de tierra para seguridad.
- Para evitar descarga eléctrica, asegúrese de que el aparato esté conectado a una fuente de alimentación con puesta a tierra adecuada.
- Nunca conecte el cable de alimentación en clima tormentoso.
- Después de la instalación, por favor asegúrese de que la conexión de agua y electricidad estén bien conectadas antes de usar.
- La altura permitida para la instalación de la manguera de drenaje (medida desde la parte inferior del aparato) es 40~60 cm.
- Los cuchillos y otros utensilios con puntas afiladas deben cargarse en la cesta con sus puntas hacia abajo o colocarse en posición horizontal.
- Este lavavajillas es un aparato automático, no agregue agua manualmente cuando el aparato esté funcionando. Esto causará desbordamiento y peligroso.

▶No mueva ni limpie el aparato cuando esté en funcionamiento. Podría causar fugas eléctricas o de agua.

▶No abra la puerta durante la operación ya que el vapor puede lastimarlo. Si es necesario cargar o descargar algunos utensilios, por favor presione el botón de pausa y espere 10 segundos, luego abra la puerta ligeramente y espere a que el vapor se disipe completamente, luego abra la puerta y retire sus utensilios.

▶Por favor use detergentes especializados. No use líquido para lavar, detergente en polvo, jabón desinfectante de manos u otros detergentes que no estén especializados para lavavajillas.

▶Hay algunas bridas en la tubería de drenaje y el cable de alimentación, por favor use tijeras planas para cortar las bridas. Tijeras afiladas podrían dañar la tubería y el cable y causar fugas.

▶No intente usar este aparato en un lugar húmedo. La alta humedad hará que el aparato se oxide, incluso fugas.

▶El detergente especializado debe colocarse en un lugar donde los niños no puedan alcanzarlo. porque los detergentes contienen ácido y alcalino, que son realmente peligrosos para los niños.

▶Los utensilios estarán calientes después del lavado, por favor retírelos después de 30 minutos.

▶En invierno, permita que el lavavajillas permanezca a temperatura ambiente durante al menos 8 horas después de la entrega antes del primer uso. Esto evita que se forme condensación en los componentes internos, lo que podría causar daños eléctricos o corrosión.

▶El aparato debe conectarse a la red de agua usando nuevos juegos de mangueras y los juegos de mangueras viejos no deben reutilizarse.

▶Durante la instalación, la fuente de alimentación no debe doblarse ni aplastarse excesiva o peligrosamente.

▶La altura permitida para la instalación de la manguera de drenaje (medida desde la parte inferior del aparato) es 40~60

cm. Por favor use tijeras planas para cortar las bridas de las tuberías de agua y los cables de alimentación al desempaquetar las cajas.

▶ Coloque el aparato en la ubicación deseada. Confirme que la máquina ha sido nivelada.

▶ Por favor no coloque nada más a ninguno de los lados, las aberturas no deben ser obstruidas por una alfombra.

▶ Por favor use agua fría o agua tibia que no exceda los 50℃.

▶ Este aparato no está destinado para ser utilizado por personas (incluidos niños) con capacidades físicas, sensoriales o mentales reducidas, o falta de experiencia y conocimiento, a menos que hayan recibido supervisión o instrucción sobre el uso del aparato por una persona responsable de su seguridad.

▶ Los niños deben ser supervisados para asegurar que no jueguen con el aparato.

▶ Si el cable de alimentación está dañado, debe ser reemplazado por el fabricante, su agente de servicio o personas igualmente calificadas para evitar un peligro.

▶ La puerta no debe dejarse en posición abierta ya que esto podría presentar un riesgo de tropiezo. Por favor mantenga a los niños alejados del lavavajillas, especialmente cuando la puerta esté abierta.

▶ Este aparato puede ser utilizado por niños de 8 años en adelante y personas con capacidades físicas, sensoriales o mentales reducidas o falta de experiencia y conocimiento si han recibido supervisión o instrucción sobre el uso del aparato de manera segura y entienden los peligros involucrados.

▶ El número máximo de servicios que se pueden lavar es 15.

▶ La presión máxima permitida del agua de entrada es 1.00 MPa.

▶ La presión mínima permitida del agua de entrada es 0.04 MPa, para asegurar el correcto funcionamiento del aparato.

▶ Después de usar el aparato, por favor corte la alimentación eléctrica y el agua.

▶ ADVERTENCIA: Los cuchillos y otros utensilios con puntas afiladas deben colocarse en la cesta con sus puntas hacia abajo o colocarse en posición horizontal. Al usar su lavavajillas, siga las precauciones básicas, incluyendo las siguientes:

a) Lea todas las instrucciones antes de usar el lavavajillas.
b) Use el lavavajillas solo para su función prevista.
c) Use únicamente detergentes o agentes humectantes recomendados para uso en lavavajillas y manténgalos fuera del alcance de los niños.
d) Al cargar los artículos a lavar:
1. Coloque los objetos afilados de modo que no sea probable que dañen el sello de la puerta;
2. Cargue los cuchillos afilados con los mangos hacia arriba para reducir el riesgo de lesiones por corte.
e) No lave artículos de plástico a menos que estén marcados como “apto para lavavajillas” o equivalente. Para los artículos de plástico que no estén marcados, verifique las recomendaciones del fabricante.
f) No toque el elemento calefactor durante o inmediatamente después del uso.
g) No opere su lavavajillas a menos que todos los paneles de cierre estén correctamente en su lugar.
h) No manipule los controles.
i) No maltrate, se siente ni se pare sobre la puerta o el estante para platos del lavavajillas.
j) Para reducir el riesgo de lesiones, no permita que los niños jueguen en o sobre el lavavajillas.
k) Bajo ciertas condiciones, puede producirse gas hidrógeno en un sistema de agua caliente que no ha sido utilizado durante dos semanas o más.

EL GAS HIDRÓGENO ES EXPLOSIVO. Si el sistema de agua caliente no ha sido utilizado durante ese período, antes de usar el lavavajillas abra todos los grifos de agua caliente y deje que el agua fluya de cada uno durante varios minutos. Esto liberará cualquier gas hidrógeno acumulado. Como el gas es inflamable, no fume ni use una llama abierta durante este tiempo.

l) Retire la puerta del compartimento de lavado al retirar un lavavajillas viejo de servicio o al desecharlo.

Mantenga un espacio de 5 cm a cada lado entre el aparato y los muebles o paredes para evitar que se calienten.

INSTRUCCIÓN DE PUESTA A TIERRA

▶ Este aparato debe estar conectado a tierra. En caso de un mal funcionamiento o avería, la puesta a tierra reducirá el riesgo de descarga eléctrica al proporcionar una ruta de menor resistencia para la corriente eléctrica. Este aparato está equipado con un cable que tiene un conductor de puesta a tierra del equipo y un enchufe con conexión a tierra.

▶ El enchufe debe conectarse a una toma adecuada que esté instalada y conectada a tierra de acuerdo con todos los códigos y normativas locales.

▶ La conexión incorrecta del conductor de puesta a tierra del equipo puede resultar en un riesgo de descarga eléctrica.

▶ Consulte con un electricista calificado o representante de servicio si tiene dudas sobre si el aparato está correctamente conectado a tierra. No modifique el enchufe proporcionado con el aparato; si no encaja en la toma, haga que un electricista calificado instale una toma adecuada.

▶ Por favor no use regleta eléctrica.

ELIMINACIÓN DEL EMBALAJE Y DEL PRODUCTO



Deseche el embalaje de manera respetuosa con el medio ambiente.Este aparato está etiquetado de acuerdo con la Directiva Europea 2012/19/EU sobre aparatos eléctricos y electrónicos usados (residuos de aparatos eléctricos y electrónicos - RAEE). La directiva determina el marco para la devolución y el reciclaje de aparatos usados según se aplica en toda la UE.

INFORMACIÓN DEL EMBALAJE:

Los materiales de embalaje del producto están fabricados con materiales reciclables de acuerdo con nuestras Regulaciones Nacionales de Medio Ambiente. No deseche los materiales de embalaje junto con los residuos domésticos u otros residuos. Llévelos a los puntos de recogida de materiales de embalaje designados por las autoridades locales.

DESCRIPCIÓN GENERAL DEL PRODUCTO

B1

1.Partes y características

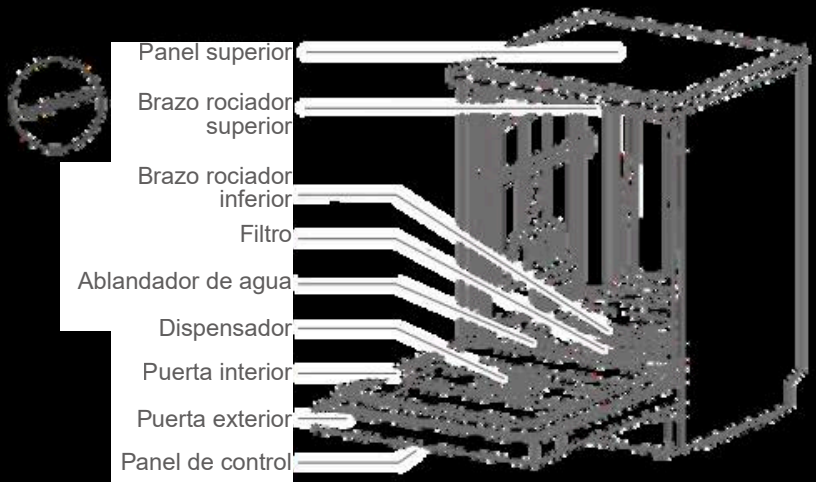



Bandeja superior

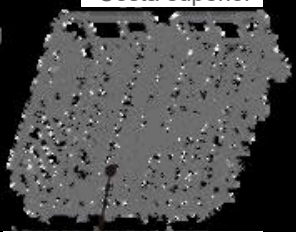

Cesta superior



Cesta inferior

Brazo rociador superior

2.Accesorios



Manguera de entrada X1



Embudo x1

Nota: La ilustración es una imagen de referencia, su dispositivo puede diferir.

DIMENSIONES DE INSTALACIÓN

B2

1.Con panel superior

unidad:mm

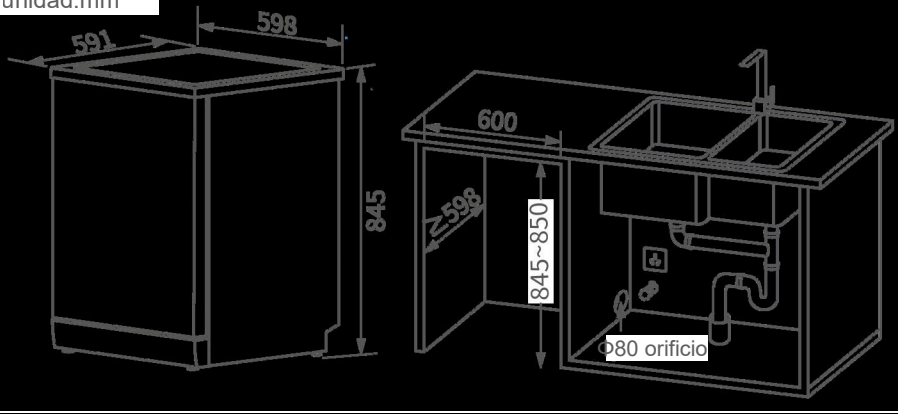

2.Sin panel superior

unidad:mm

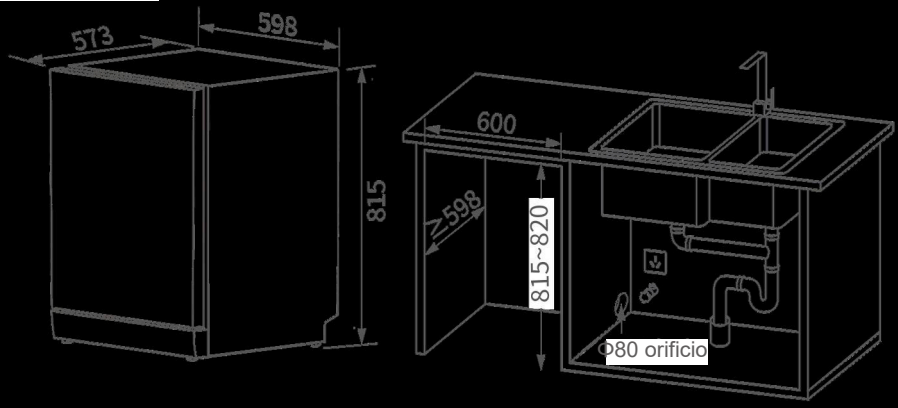

⚠ ADVERTENCIA

- El lavavajillas no debe colocarse sobre una mesa.
- El lavavajillas con panel superior puede utilizarse para instalación independiente o empotrada.
- El lavavajillas sin panel superior solo puede utilizarse para instalación empotrada.
- La altura del hueco del gabinete no debe exceder la altura del lavavajillas por más de 5 mm.
- Asegúrese de que no haya materiales inflamables ni explosivos cerca del lavavajillas.
- No deben pasar mangueras de gas ni mangueras de goma por el lugar de instalación, excepto tubería de hierro.

3.Retire el panel superior

El panel superior puede retirarse si la altura de la abertura del gabinete es insuficiente.

1. Retire los dos tornillos en la parte trasera superior del lavavajillas. Por favor guarde los tornillos retirados y el panel superior adecuadamente para uso futuro.
2.Tire del panel superior hacia atrás y luego levántelo para retirarlo.

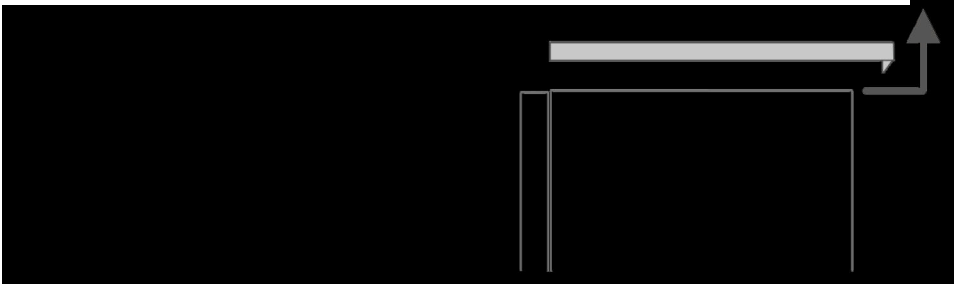

MANGUERA DE ENTRADA Y MANGUERA DE DRENAJE B3

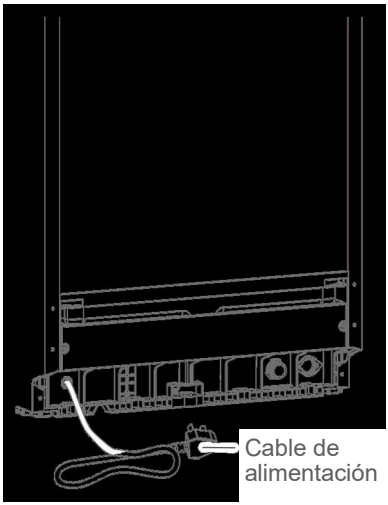

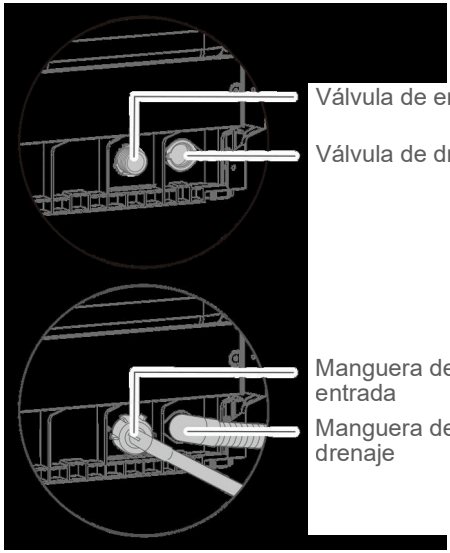

INSTALAR EN EL MUEBLE

Si elige una instalación empotrada, debe proporcionar su propia etiqueta resistente al vapor. Pegue la etiqueta en la parte superior del orificio en el mueble.

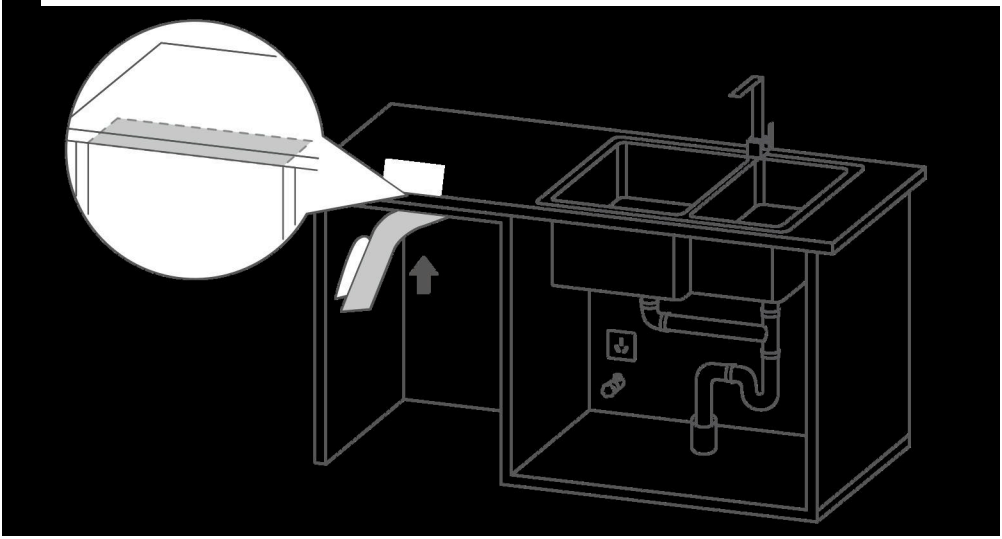

Empuje el lavavajillas dentro del mueble. Al mismo tiempo, el cable de alimentación, la manguera de entrada y la manguera de drenaje deben pasar a través de los orificios designados de entrada y salida. Asegúrese de que no estén doblados.

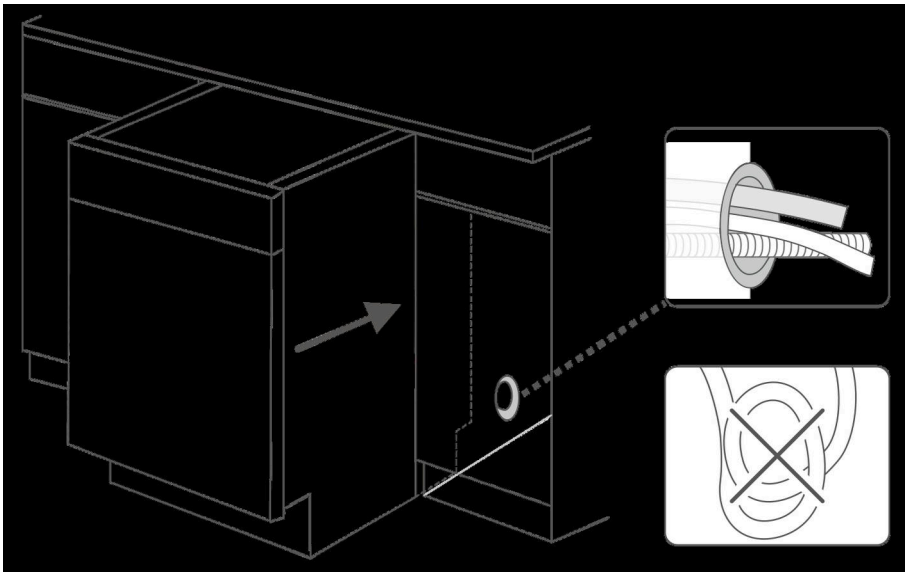

ENTRADA Y DRENAJE DE AGUA

1.Entrada de agua

Asegúrese de que la manguera de entrada esté conectada a la conexión de forma segura.

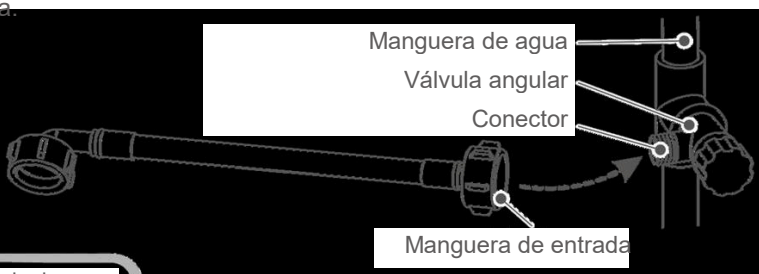

2.Drenaje de agua

- Inserte la manguera de drenaje en el puerto de drenaje al menos 100 mm para evitar que la manguera se salga del puerto al drenar el agua.
- La manguera de drenaje no puede doblarse ni deformarse por compresión para mantener un drenaje de agua fluido.
- Si la manguera es demasiado larga al instalar o reparar el lavavajillas, puede cortarse según la situación real con el consentimiento del usuario.
- La manguera de drenaje no puede doblarse, si se requiere extensión, no exceda los 5 metros, de lo contrario puede afectar el efecto de lavado.
- El puerto de drenaje debe tener un paso de resistencia al desbordamiento.

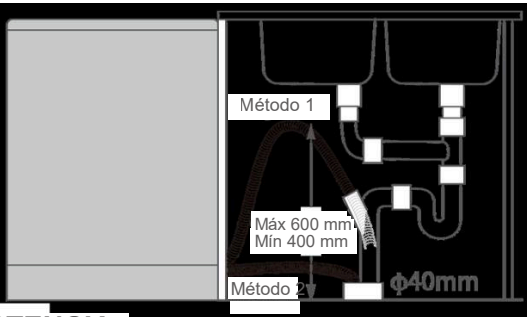

⚠ ADVERTENCIA

- El lavavajillas no debe colocarse sobre una mesa.
- No use una manguera de entrada vieja o dañada.
- La temperatura del agua de entrada no debe exceder los 50℃.
- En el primer uso cuando entra agua, el agua en el aparato puede volverse amarilla, lo cual es normal; se debe a que el ablandador de agua ha estado en agua durante mucho tiempo. Puede usarlo con tranquilidad.
- Cada aparato ha pasado la prueba de agua en fábrica. Es normal si encuentra algo de agua dentro del aparato. Puede usarlo con tranquilidad.

FIJAR EL LAVAVAJILLAS

1.Ajuste

1. Asegúrese de que el aparato esté colocado de forma segura sobre el suelo; de lo contrario causará desbordamiento y fugas eléctricas
2. Si el lavavajillas no puede colocarse verticalmente, puede ajustar las patas ajustables para equilibrarlo

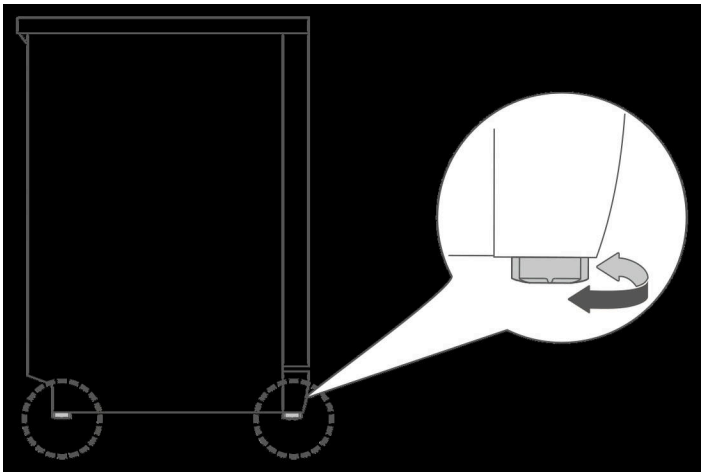

3. Asegúrese de que el lavavajillas esté nivelado después del ajuste.

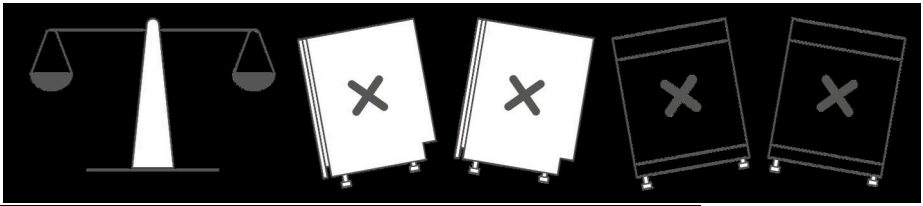

2.Verificación

Después de la instalación, por favor verifique el lavavajillas de la siguiente manera:

- Que el lavavajillas esté nivelado horizontalmente.
- Que esté encendido y que el lavavajillas funcione normalmente.
- Que la manguera de entrada y la manguera de drenaje estén bien conectadas.
- Que todos los materiales de embalaje hayan sido retirados del lavavajillas.

CONSUMIBLES PARA LAVAVAJILLAS

C1

1.Detergente

El detergente especial para lavavajillas eliminará el aceite y los residuos de alimentos. Es necesario cada vez que use el aparato. La cantidad de detergente que debe usar depende de la cantidad y el tipo de suciedad presente en los utensilios.

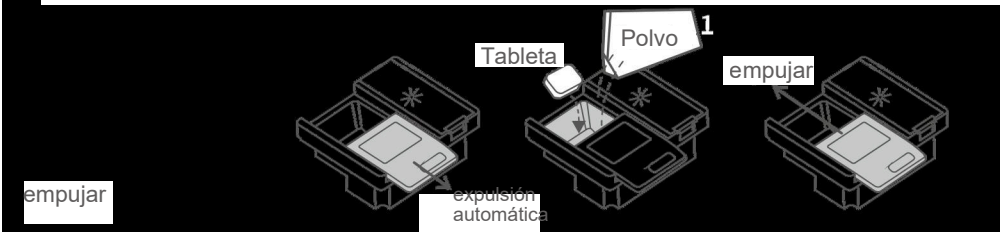

2.Abrillantador

Ayuda a secar y dar brillo a la vajilla, dejándola como nueva.
El abrillantador es necesario cuando usa el lavavajillas por primera vez. Es un consumible reutilizable. Tan pronto como el icono ' ✳ ' se encienda, el abrillantador debe rellenarse.
Pasos:

1. Abra la tapa del dispensador.
2. Vierta lentamente el abrillantador en el compartimento designado.
3. Cierre la tapa de forma segura.
4. Limpie cualquier derrame con un paño.

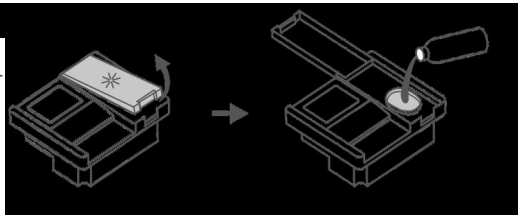

Configuración:

1. Presione el botón de encendido durante 1 segundo.

2. Presione el botón de programa y el botón de encendido durante 5 segundos dentro de los 60 segundos después de encender para entrar en el modo de configuración del dispensador. Y la pantalla muestra el nivel actual.

3. Presione el botón de programa para cambiar niveles. Cuando el panel de control no tenga operación durante más de 5 segundos, el nivel actual se guardará y saldrá del modo de configuración del dispensador.

Ajuste la configuración según el uso. La configuración predeterminada es d4. Para pruebas de eficiencia energética, el nivel debe establecerse en d6. Un valor mayor significa mayor dosificación, y viceversa. Si siente que la superficie está grasosa, por favor baje la configuración y lave nuevamente.

3.Ablandador de agua

Suaviza el agua, reduce la acumulación de sarro y mantiene los utensilios como nuevos. Ideal para zonas con agua dura. Verifique la dureza del agua local con su compañía de servicios.

▶ Si la energía se corta mientras el lavavajillas está en funcionamiento, el ablandador de agua se reiniciará y se volverá a contar.

Dureza del agua (ppm)	0-90	91-200	201-300	301-400	401-500	más de 500
Opciones de configuración de dureza	H2	H3	H4 (Por defecto)	H5	H6	

*H1: El ablandador de agua está apagado. El icono ‘ ’ está apagado.

1.Presione el botón de encendido durante 1 segundo.

2. Dentro de los 60 segundos después de encender, presione el botón Inicio/Pausa durante 5 segundos para entrar en el modo de configuración.

3. Los iconos ‘ ’ y ‘ ’ están encendidos, lo que indica que el aparato está en modo de configuración.

H:1 ⋯ H:2 ⋯ Pantalla cíclica

4. Presione el botón Inicio/Pausa para elegir la configuración. Guardará su selección y entrará en modo de espera después de 5 segundos sin actividad.

4.Sal especial

Para el primer uso, agregue 1000 g de sal específica para lavavajillas.

▶¡El uso de sal ablandadora que no sea para lavavajillas está estrictamente prohibido!

La sal se rellena según sea necesario cuando el icono ‘ ’ se enciende.

▶Nota: La luz puede permanecer encendida hasta que la sal se disuelva completamente.

Pasos:

1. Gire la tapa en sentido antihorario y levántela.
2. Llene el ablandador de agua con sal (aprox. 1000 g). Cuando encienda el aparato por primera vez, agregue también un poco de agua fresca.
3. Gire la tapa en sentido horario para cerrarla firmemente, luego límpiela con un paño limpio.
4. Ejecute el programa “Rápido” para enjuagar la sal derramada o el exceso de solución.

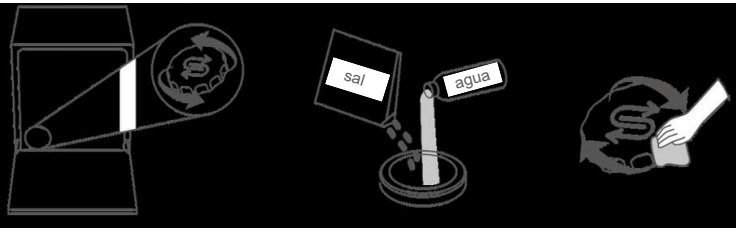

CARGA DE LA CESTA

C2

1.Selección de utensilios

Utensilios aptos para lavavajillas:
Vajilla de cerámica, cristalería y vajilla de acero inoxidable.

ADVERTENCIA

- Los utensilios hechos de metales preciosos, aluminio o con esmalte de color pueden volverse opacos después de ser lavados en un lavavajillas.
- Utensilios de bambú o madera pueden aflojarse o agrietarse a altas temperaturas.
- Para utensilios de plástico o artículos con partes plásticas, consulte las instrucciones del fabricante, ya que pueden deformarse o agrietarse a altas temperaturas.
- Los paños de limpieza pueden causar un mal funcionamiento del lavavajillas.
- Los artículos de hierro fundido pueden oxidarse si se lavan en un lavavajillas.

2.Atención en la colocación





- Retire los restos grandes de comida, como huesos o hojas de verduras, antes de colocarlos.
- Coloque todos los utensilios con las superficies sucias inclinadas hacia abajo. Colocarlos planos o invertidos puede hacer que el agua se acumule encima.
- Asegúrese de que los utensilios no sobresalgan de la cesta, ya que esto puede obstruir la rotación de los brazos rociadores.
- Para evitar que los utensilios pequeños se caigan de la cesta y obstruyan la rotación de los brazos rociadores, evite colocar estos artículos en el lavavajillas.
- Al deslizar la cesta de vuelta, tenga cuidado de no dejar que utensilios afilados corten el sello interior.
- Evite rayar el recubrimiento superior de la cesta, ya que esto puede provocar oxidación.
- Coloque los cubiertos, sin clasificar y con las puntas hacia abajo, en la cesta de cubiertos.
- Coloque cuchillos y otros utensilios con puntas afiladas en la cesta con las puntas hacia abajo, o colóquelos en posición horizontal.

CONSEJOS: Después de empujar la cesta hacia adentro, gire el brazo rociador para asegurarse de que aún pueda girar libremente.

3.Carga

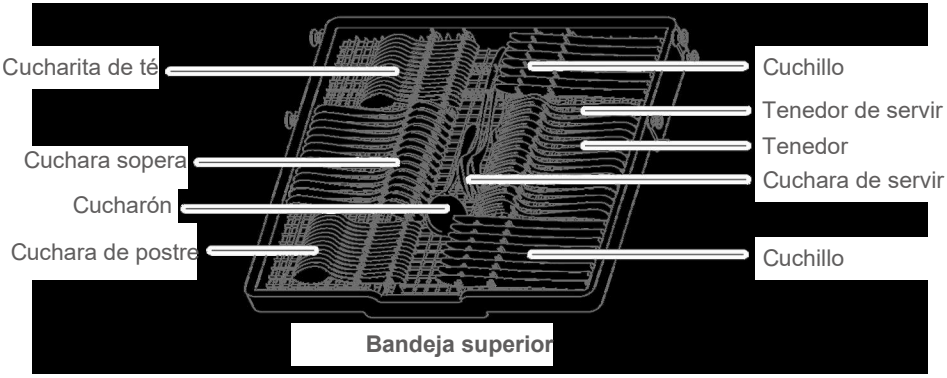
Cucharita de té
Cuchara sopera
Cucharón
Cuchara de postre
Cuchillo
Tenedor de servir
Tenedor
Cuchara de servir
Cuchillo
Bandeja superior

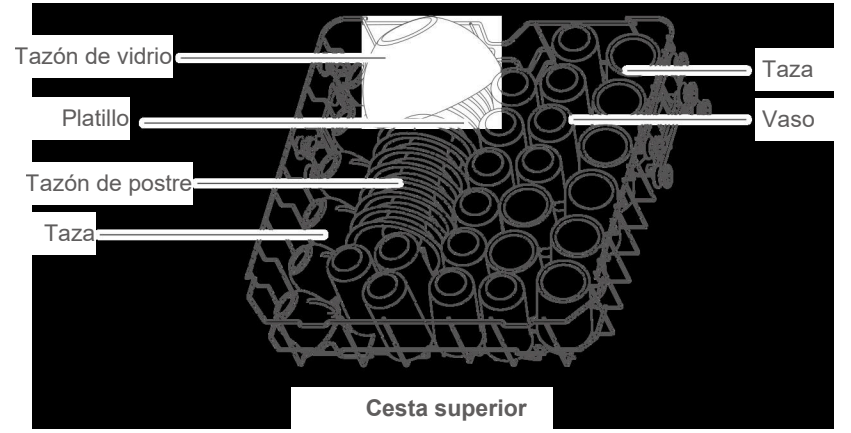
Tazón de vidrio
Platillo
Tazón de postre
Taza
Taza
Vaso
Cesta superior

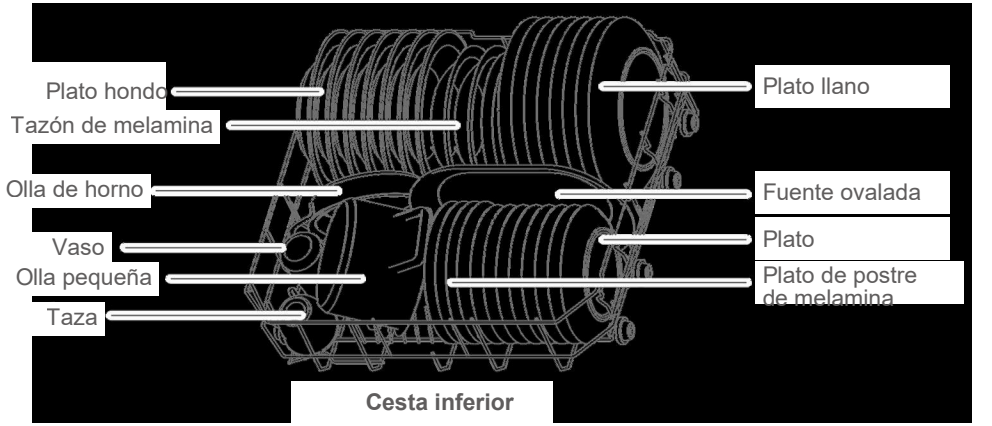
Plato hondo
Tazón de melamina
Olla de horno
Vaso
Olla pequeña
Taza
Plato llano
Fuente ovalada
Plato
Plato de postre de melamina
Cesta inferior

1.Programas

Programa	Tipo de suciedad	Detergente	Ciclo de lavado (h)
		detergente en polvo	
Intensivo	Manchas difíciles de quemado, residuos de alimentos adheridos o secos.	23g	3:20
Universal	Comidas diarias con residuos normales de alimentos.	23g	2:30
ECO	El programa más eficiente para cumplir con el ecodiseño de la UE, basado en el consumo combinado de energía y agua.	5+18g	4:30
Cristal	Cristalería, porcelana fina, cristal.	23g	1:30
Rápido	Manchas ligeras o necesidades de limpieza urgente.	–	0:35
Prelavado	Enjuague rápido para eliminar polvo. Especialmente para vajilla almacenada durante mucho tiempo.	–	0:13
30' Express	Lavado exprés que elimina residuos ligeros de alimentos en poco más de una hora.	23g	1:20

⚠ ATENCIÓN

- Para lograr un mejor efecto de limpieza, por favor no use en exceso el detergente. El exceso de detergente no solo producirá muchas burbujas, sino que también afectará la eficacia de la limpieza.
- El tiempo real de funcionamiento de cada programa puede variar respecto al tiempo preestablecido del ciclo debido a factores como la temperatura del agua, la cantidad de utensilios, el tipo de suciedad y la regeneración del ablandador de agua. Esta variación es normal; utilice el lavavajillas con confianza.

2.Panel de control

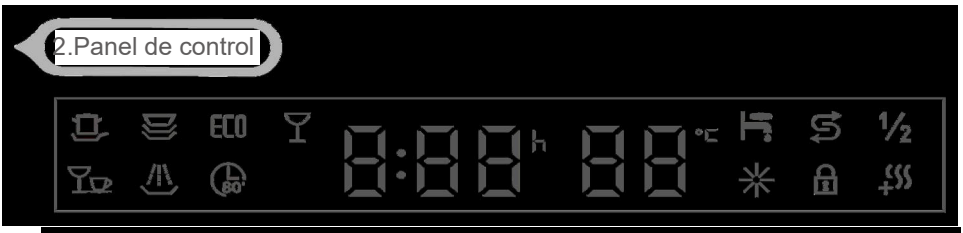

Botón de control en el lado izquierdo :



Botón de control en el lado derecho :



● Verificar suministro de agua ● Rellenar sal ½ ● Media carga

● Rellenar abrillantador ● Bloqueo para niños ● Secado extra

3.Operación

1. Inicie el lavavajillas presionando el botón de encendido durante 1 segundo.

2. Elija un programa de lavado con el botón de programa.
Por favor seleccione un programa adecuado.

3. Inicie el programa de lavado presionando el botón Inicio/Pausa.

⚠ ATENCIÓN

▶ Para cambiar de programa durante la operación:
Mantenga presionado el botón de encendido para apagar, reinicie el lavavajillas y luego seleccione el programa deseado.

▶ Al seleccionar el modo ECO se desactivan funciones adicionales debido a su programa preestablecido.

▶ Todos los brazos rociadores se reinician después de reiniciar el lavavajillas.

INICIO DIFERIDO

Puede retrasar el inicio del programa hasta 24 horas.

1. Inicie el lavavajillas presionando el botón de encendido durante 1 segundo.

2. Presione el botón de programa para seleccionar un programa adecuado.

H:00··H:01··H:02·· Visualización cíclica

3. Presione el botón de inicio diferido y la pantalla mostrará repetidamente tiempos de H:00 a H:24. Seleccione el tiempo de inicio diferido deseado. Si mantiene presionado el botón durante 3 segundos, la pantalla se restablecerá a H:00, lo que indica que no se ha preseleccionado ningún tiempo.

4. Presione el botón Inicio/Pausa para retrasar el inicio del programa.

BLOQUEO PARA NIÑOS

Mantener presionado durante 3 segundos permite activar o desactivar la función de bloqueo para niños.
El icono ‘ ’ se enciende para indicar que la función está activada y se apaga cuando la función está desactivada.

SECADO EXTRA (Esta función está disponible solo para algunos programas.)

Al presionar el botón cuando el equipo está encendido, el icono ‘ ’ aparecerá en la pantalla. Activar esta función aumentará la temperatura del agua durante el ciclo de lavado, lo que elevará la temperatura de la vajilla y ayudará a que se seque más rápido.

MEDIA CARGA

Esta función se utiliza para reducir el tiempo de lavado y el consumo de agua durante el funcionamiento del lavavajillas. El nivel de reducción del tiempo y del consumo de agua depende de cada programa. Cuando desee seleccionar esta función, siga los pasos a continuación.
Después de elegir el programa de lavado, presione el botón una vez; el indicador “1/2” en la pantalla se iluminará, indicando que la función ha sido seleccionada.

LIMPIEZA Y MANTENIMIENTO

Después del uso, pueden acumularse residuos en el aparato. Límpielo inmediatamente cuando sean visibles y mantenga una limpieza regular.

1. Limpieza del filtro

1. Gire el filtro cilíndrico en sentido antihorario y tire de él hacia arriba.
2. Enjuague el conjunto del filtro con agua corriente. Evite usar lana de acero o cepillos metálicos, ya que los abrasivos metálicos pueden provocar corrosión en los componentes del filtro.

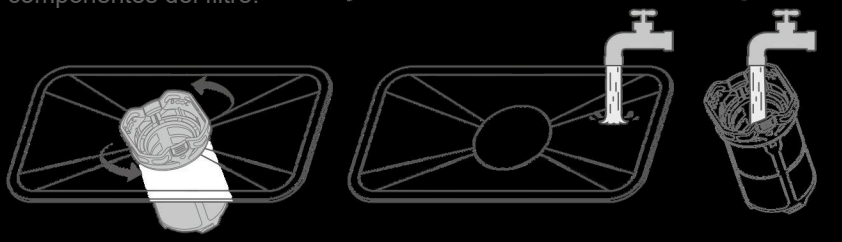

3. Después de la limpieza, vuelva a instalar el filtro girando el filtro cilíndrico en sentido horario, hasta que las marcas triangulares del filtro, la malla y el filtro plano queden alineadas.

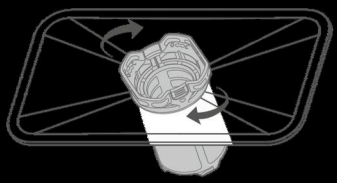

2. Limpieza de los brazos rociadores

1. Sujete el clip con una mano y, con la otra, gire el brazo rociador superior en sentido antihorario y tire de él hacia abajo.
2. Retire la cesta principal y luego tire del brazo rociador inferior hacia arriba para sacarlo del clip.
3. Si los orificios del brazo rociador están obstruidos, límpielos cuidadosamente con un alambre fino y enjuáguelos con agua.

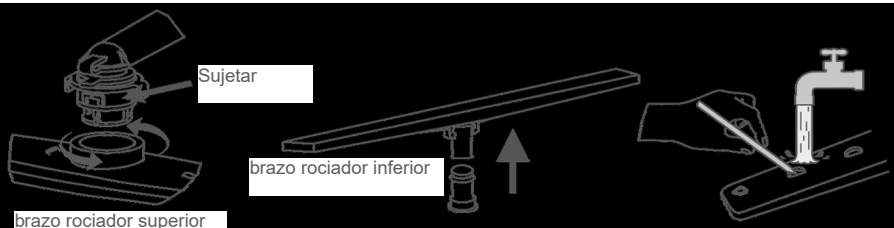

3. Limpieza interior

Limpie las juntas y las áreas de difícil acceso con una solución de ácido cítrico y un paño húmedo. Utilice únicamente limpiador para lavavajillas para el interior y los componentes internos. Siga las instrucciones del limpiador.
NUNCA utilice detergente para platos, detergente para ropa, etc., en lugar de limpiador para lavavajillas.

CÓDIGOS DE ERROR

D1

Código de error	Causa	Solución
E01	Cortocircuito del termistor	Póngase en contacto con el servicio posventa
E02	Circuito abierto del termistor	Póngase en contacto con el servicio posventa
E03	La máquina no calienta	1. Asegúrese de que los utensilios estén colocados correctamente para evitar que el agua se acumule en la vajilla 2. Póngase en contacto con el servicio posventa
E04	Fallo de la válvula de entrada	Póngase en contacto con el servicio posventa
E05	Desbordamiento	1. Incline el aparato unos 30° a 45° para drenar el agua de la base 2. Verifique si la manguera de desagüe está colocada demasiado alta 3. Verifique si la manguera está doblada, bloqueada o pinzada 4. Verifique si el aparato está colocado correctamente 5. Si se descartan las causas anteriores, intente reiniciar el aparato 6. Póngase en contacto con el servicio posventa
E06	Función de calentamiento anormal	Póngase en contacto con el servicio posventa
E10	Entrada de agua anormal	1. Verifique que el grifo de agua esté completamente abierto 2. Verifique si la presión del agua es demasiado baja 3. Evite reinicios múltiples durante la falta de agua 4. Póngase en contacto con el servicio posventa
E11	Valor del distribuidor de agua anormal	1. Desconecte el cable de alimentación y vuelva a conectarlo 2. Póngase en contacto con el servicio posventa

SOLUCIÓN DE PROBLEMAS

D2

Problema	Causa	Solución
Los utensilios están húmedos	Falta de abrillantador o nivel insuficiente	Añada abrillantador y ajuste el dosificador al máximo
	Los utensilios están apilados sin espacio	Vuelva a cargar el lavavajillas siguiendo las reglas de colocación
	El ciclo de lavado aún está en curso	Espere hasta que el ciclo finalice
	El programa seleccionado no incluye secado	Este modo no tiene función de secado
El detergente en polvo/tableta no se disuelve	Los orificios de los brazos rociadores están obstruidos	Limpie los orificios de los brazos rociadores y ejecute un ciclo de lavado rápido
	Uso excesivo de detergente	Vuelva a ejecutar un ciclo de lavado rápido; la próxima vez use la cantidad de detergente adecuada
	Uso de detergente de baja calidad	Use detergente especializado en la dosis recomendada y vuelva a ejecutar un ciclo de lavado rápido
Exceso de gotas en el interior	El depósito de abrillantador está vacío	Rellene el abrillantador
Pequeñas gotas en el interior	Residuo normal (sin impacto)	/
Espuma en el interior	1. Uso de detergente no especializado 2. Exceso de detergente	Espuma ligera: Abra la puerta y deje que se disipe naturalmente Espuma abundante: - Retire la espuma con un paño - Ejecute cualquier programa durante 3 minutos - Repita hasta que no quede espuma

Problema	Causa	Solución
El aparato hace ruido de ventilación al enchufarse, la pantalla muestra "FAN"	Sistema de renovación de aire en funcionamiento	Funcionamiento normal (no requiere acción)
Dificultad para abrir la puerta	Suciedad en la ranura de la puerta que causa obstrucción	Limpie bien la ranura de la puerta
El botón de encendido no responde	Cable de alimentación desconectado o corte de energía	Conecte el cable de alimentación y verifique el suministro eléctrico
	Grasa/agua en el panel de control o en las manos	Limpie el panel de control y seque las manos
	Duración de pulsación del botón demasiado corta	Presione el botón de encendido durante 1 segundo
Otros botones no responden excepto el botón de encendido	Grasa/agua en el panel de control o en las manos	Limpie el panel de control y seque las manos
	Fallo del bloqueo de la puerta (PCB)	Póngase en contacto con el servicio posventa
El icono de falta de agua se enciende cuando se está llenando	Problema en el suministro de agua	Verifique la posición de la válvula de agua y las conexiones de las mangueras
	Fallo del caudalímetro	Póngase en contacto con el servicio posventa
	Fallo de la válvula de entrada	Póngase en contacto con el servicio posventa
Ruido anormal durante el funcionamiento	1. Colocación incorrecta de los utensilios que obstruye los brazos rociadores 2. Choque entre utensilios	Vuelva a cargar el lavavajillas siguiendo las reglas de colocación
Los utensilios no quedan limpios	Los utensilios están apilados sin espacio	Vuelva a cargar el lavavajillas siguiendo las reglas de colocación
	Programa incorrecto seleccionado	Seleccione un programa adecuado
	1. Uso de detergente no especializado 2. Cantidad insuficiente de detergente	Use detergente especializado en la dosis recomendada
	Filtro mal instalado	Vuelva a instalar el filtro en la posición correcta
	Brazos rociadores bloqueados	Limpie los brazos rociadores
	Brazos rociadores atascados	Vuelva a cargar el lavavajillas siguiendo las reglas de colocación
	Residuos de alimentos adheridos a los utensilios	Deje los utensilios en remojo durante un tiempo
	Interrupción de energía	Reinicie el programa después de restablecer la alimentación
	Residuos adheridos difíciles de eliminar	Frote los residuos adheridos con un cepillo de nailon antes de cargar
Acumulación de agua en el interior cuando el aparato no está en uso	Manguera de desagüe colocada demasiado alta	Ajuste la altura de la manguera de desagüe según el manual
	Fallo de la bomba de desagüe	Póngase en contacto con el servicio posventa
	Fallo de la válvula de entrada	Póngase en contacto con el servicio posventa

Si las soluciones anteriores no resuelven el problema, detenga el aparato inmediatamente y corte el suministro de agua y electricidad. Póngase en contacto con el servicio posventa.

DATOS TÉCNICOS

D3

Dimensiones	W598xH845xD591 mm
Capacidad	15 servicios
Potencia nominal	1890 W
Voltaje	220-240 V~
Frecuencia	50 Hz
Grado de protección	IPX1
Presión del agua	0.04-1.0 MPa
Modo de control	Automático
Normas de ejecución	EN 60335-1 EN 60335-2-5

Debido a mejoras continuas del producto, los parámetros técnicos de este manual pueden modificarse sin previo aviso.

DECLARACIÓN

D4

A medida que la tecnología de nuestro producto innova y mejora, las especificaciones de este modelo pueden cambiar sin previo aviso. Las imágenes del manual de instrucciones son ilustrativas y no deben considerarse representaciones definitivas del producto adquirido.

Podemos actualizar nuestros estándares de fabricación para reflejar mejoras del producto.

Tenga en cuenta que dichas actualizaciones no modifican de forma retroactiva las especificaciones o estándares de los productos ya vendidos.

*Proporcione comprobantes válidos para la compra del producto durante el período de garantía: factura o código SN del producto.

*Garantía gratuita dentro de 12 meses según la fecha del código SN del producto al salir de fábrica.

*Las siguientes condiciones no están cubiertas por el mantenimiento gratuito durante el período de garantía:

1. Daños causados por uso o mantenimiento inadecuado por parte del usuario.
2. Falta de comprobantes válidos (ni factura ni código SN del producto), comprobantes poco claros, no verificables o alterados.
3. Daños causados por desastres naturales inevitables (tifones, nevadas, granizo, terremotos, flujos de escombros, etc.).
4. Reparación realizada por un tercero no autorizado.

Tarjeta de registro de mantenimiento

Frecuencia de mantenimiento	Falla detectada	Registro de mantenimiento	Fecha de mantenimiento	Firma de mantenimiento
1				
2				
3				
4				
5				

Después del mantenimiento, el personal debe registrar el estado del servicio para ofrecerle una mejor atención en el futuro.

Importado por B73737553
Av. Altos Hornos S/N Pto. Sagunto (46520), Valencia, España
www.aspes.es
aspes@sareteknika.es
902 99 69 01 / 944 04 14 08

aspes

USER MANUAL
DISHWASHER

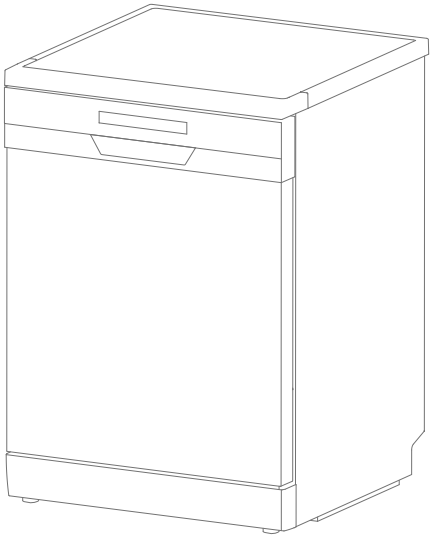

AJ14602DD
AJ14602DDX

Read this manual carefully and keep it for future reference.

CONTENTS

SAFETY A

Important safety instruction A1

INSTALLATION B

Product overview B1
Installation dimensions B2
Inlet hose & drain hose B3
Install into the cabinet B4
Inlet & drain water B5
Adjustment & inspection B6

HOW TO USE C

Consumables C1
Loading basket C2
Operation C3
Cleaning and maintenance C4

TECHNICAL SUPPORT AND CUSTOMER SERVICE D

Error code D1
Trobleshooting D2
Technical data D3
Statement D4
Customer service D5

⚠ Warning

There are some important safety instructions in this manual, Please read carefully before installing and using.

▶ This appliance can only be used to wash household utensils, and is intended to be used in household and similar applications.

▶ The dishwasher will be damaged or the user will be injured when the operation is wrong.

▶ Please contact the after-sales service department immediately if the appliance breaks down. Do not reassembly or fix the appliance by yourself.

▶ Please contact the after-sales service department or the maintenance department that vendor assigned for fixing or displacing if the power cord is damaged.

▶ The power source of dishwasher has to adopt earth line for safe.

▶ To avoid electric shock, ensure the appliance is connected to a properly earthed power supply.

▶ Never connect the power cord in stormy weather.

▶ After installation, please make sure the connection of water and power well connected before using.

▶ The allowable height for the drain hose installation (measured from the bottom of the appliance) is 40~60 cm.

▶ Knives and other utensils with sharp points must be loaded in the basket with their points down or placed in a horizontal position.

▶ This dishwasher is an automatic appliance, do not add water manually when the appliance is working. It will cause overflow and dangerous.

▶ Do not move or clean appliance when it is working. It might cause electrical or water leakage.
▶ Do not open the door during operation as the steam will hurt you. If it is necessary to load or unload some utensils, please push pause button and wait 10 seconds, then open the door slightly and wait for the steam dissipate completely, then open the door and move your utensils.
▶ Please use specialized detergents. Do not use washing-up liquid, washing powder, hand sensitizer soup or others detergents that not specialized for dishwasher.
▶ There are some cable ties on the drainage pipe and power cord, please use flat scissor to cut the ties. Sharp scissor might burst the pipe and cord and cause leakage.
▶ Do not try to use this appliance in damp place. High humidity will make the appliance rust, even leakage.
▶ The specialized detergent should be put on the place where kids can not reach. because the detergents are contains acidoid and alkaline, which are really dangerous to kids.
▶ Utensils will be hot after washing, please take it out after 30 minutes.
▶ In winter, allow the dishwasher to sit at room temperature for at least 8 hours after delivery before first use. This prevents condensation from forming on internal components, which could cause electrical damage or corrosion.
▶ The appliance is to be connected to the water mains using new hose-sets and that old hose-sets should not be reused.
▶ During installation, the power supply must not be excessively or dangerously bent or flattened.
▶ The allowable height for the drain hose installation (measured from the bottom of the appliance) is 40~60

cm.Please use flat scissors to cut the tie of water pipes and power lines when unpacking boxes.

▶ Position the appliance in the desired location. Confirm that the machine has been leveled.

▶ Please don't put anything else on either side, The openings must not be obstructed by a carpet.

▶ Please use cold water or warm water not exceeding 50°C.

▶ This appliance is not intended for use by persons (including children) with reduced physical, sensory or mental capabilities, or lack of experience and knowledge, unless they have been given supervision or instruction concerning use of the appliance by a person responsible for their safety.

▶ Children should be supervised to ensure that they do not play with the appliance.

▶ If the supply cord is damaged, it must be replaced by the manufacturer, its service agent or similarly qualified persons in order to avoid a hazard.

▶ The door should not be left in the open position since this could present a tripping hazard. Please keep kids stay away from the dishwasher, especially when the door open.

▶ This appliance can be used by children aged from 8 years and above and persons with reduced physical, sensory or mental capabilities or lack of experience and knowledge if they have been given supervision or instruction concerning use of the appliance in a safe way and understand the hazards involved.

▶ The maximum number of place settings to be washed is 15.

▶ The maximum permissible inlet water pressure is 1.00 MPa.

▶ The minimum permissible inlet water pressure is 0.04 MPa, to ensure the proper functioning of the appliance.

▶ After using the appliance, please cut off the power and water.

▶ WARNING: Knives and other utensils with sharp points must be loaded in the basket with their points down or placed in a horizontal position. When using your dishwasher, follow basic precautions, including the following:

a) Read all instructions before using the dishwasher.

b) Use the dishwasher only for its intended function.

c) Use only detergents or wetting agents recommended for use in a dishwasher and keep them out of the reach of children.

d) When loading items to be washed:

1. Locate sharp items so that they are not likely to damage the door seal;
2. Load sharp knives with the handles up to reduce the risk of cut-type injuries.

e) Do not wash plastic items unless they are marked "dishwasher safe" or the equivalent. For plastic items not so marked, check the manufacturer's recommendations.

f) Do not touch the heating element during or immediately after use.

g) Do not operate your dishwasher unless all enclosure panels are properly in place.

h) Do not tamper with controls.

i) Do not abuse, sit on, or stand on the door or dish rack of the dishwasher.

j) To reduce the risk of injury, do not allow children to play in or on a dishwasher.

k) Under certain conditions, hydrogen gas might be produced in a hot-water system that has not been used for two weeks or more.

HYDROGEN GAS IS EXPLOSIVE. If the hot-water system has not been used for such a period, before using the dishwasher turn on all hot-water faucets and let the water flow from each for several minutes. This will release any accumulated hydrogen gas. As the gas is flammable, do not smoke or use an open flame during this time.

l) Remove the door to the washing compartment when removing an old dishwasher from service or discarding it.

Keep a gap of 5 cm on each side between the appliance and furniture or walls to prevent them from heating up.

GROUNDING INSTRUCTION

▶ This appliance must be grounded. In the event of a malfunction or breakdown, grounding will reduce the risk of an electric shock by providing a path of least resistance of electric current. This appliance is equipped with a cord having an equipment-grounding conductor and a grounding plug.

▶ The plug must be plugged into an appropriate outlet that is installed and grounded in accordance with all local codes and ordinances.

▶ Improper connection of the equipment-grounding conductor can result in a risk of electric shock.

▶ Check with a qualified electrician or service representative if you are in doubt whether the appliance is properly grounded. Do not modify the plug provided with the appliance; If it will not fit the outlet, have a proper outlet installed by a qualified electrician.

▶ Please do not use power strip.

DISPOSAL OF PACKAGING AND PRODUCT



Dispose of packaging in an environmentally-friendly manner.This appliance is labelled in accordance with European Directive 2012/19/EU concerning used electrical and electronic appliances (waste electrical and electronic equipment - WEEE). The guideline determines the frame work for the return and recycling of used appliances as applicable throughout to the EU.

PACKAGE INFORMATION:

Packaging materials of the product are manufactured from recyclable materials in accordance with our National Environment Regulations. Do not dispose of the packaging materials together with the domestic or other wastes. Take them to the packaging material collection points designated by the local authorities.

1.Parts and features

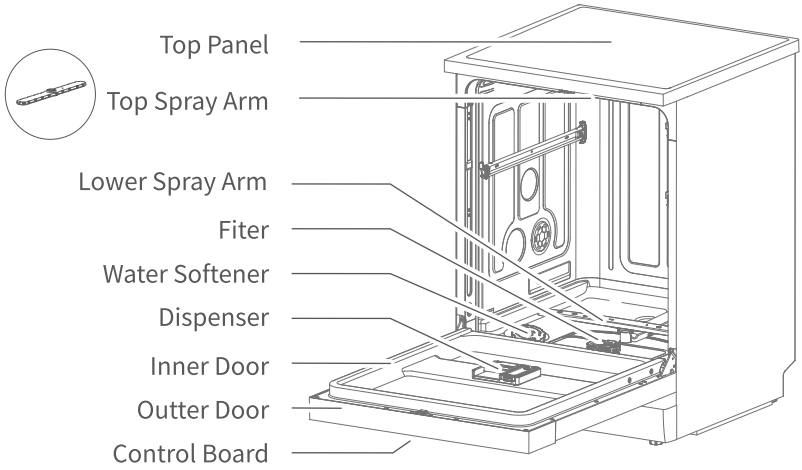

Top Rack

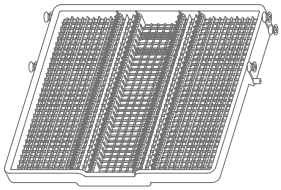

Upper Rack

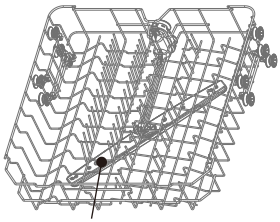

Upper Spray Arm

Lower Rack

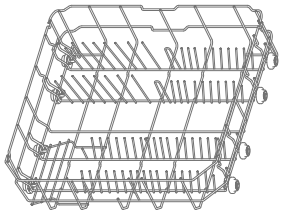

2.Accessories



Inlet Hose X1



Funnel x1

Note: The illustration is a reference image, your device may differ.

1.With top panel

unit:mm

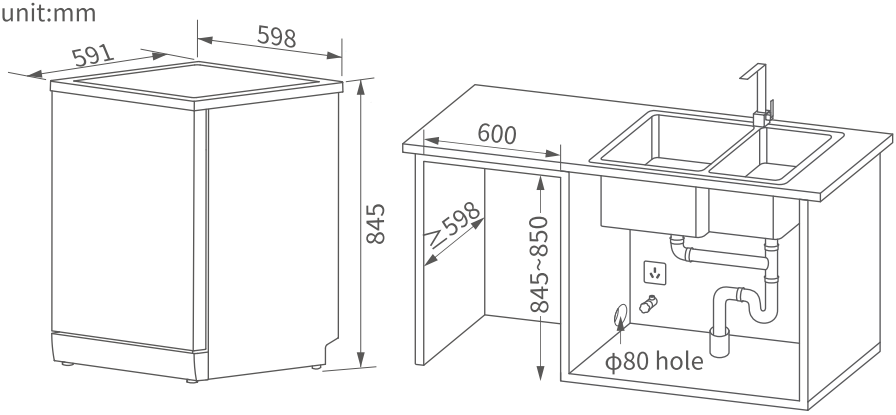

2.Without top panel

unit:mm

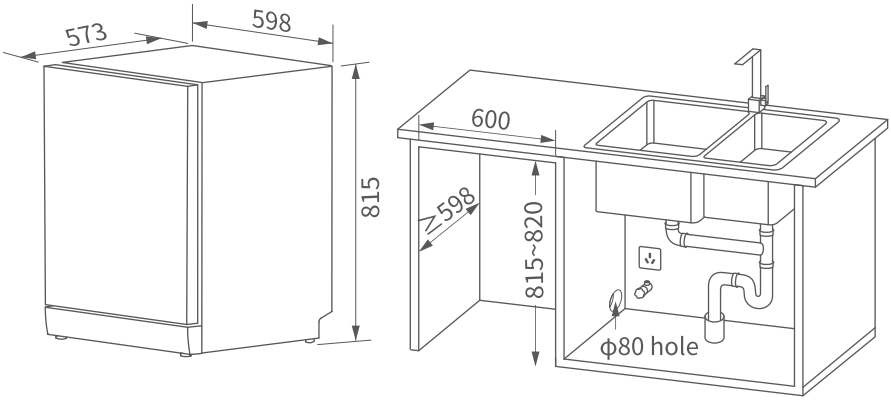

WARNING

▶ The dishwasher must not be placed on a table.
▶ The dishwasher with a top panel can be used for freestanding or built-in installation.
▶ The dishwasher without a top panel can only be used for built-in installation.
▶ The height of the cabinet hole should not exceed the height of the dishwasher by more than 5mm.
▶ Make sure there is no flammable and explosive material near dishwasher.
▶ No gas hose, rubber hose go through the installation place except iron pipe.

3.Remove the top panel

The top panel can be removed if the cabinet opening height is insufficient.
1. Remove the two screws at the top rear of the dishwasher. Please store the removed screws and top panel properly for future use.
2. Pull the top panel backward and then lift it to remove.

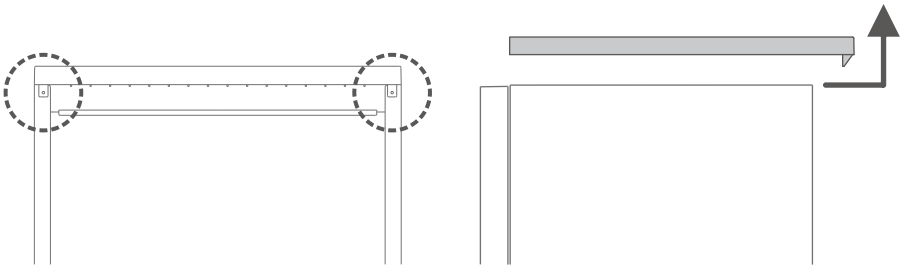

INLET HOSE & DRAIN HOSE

B3

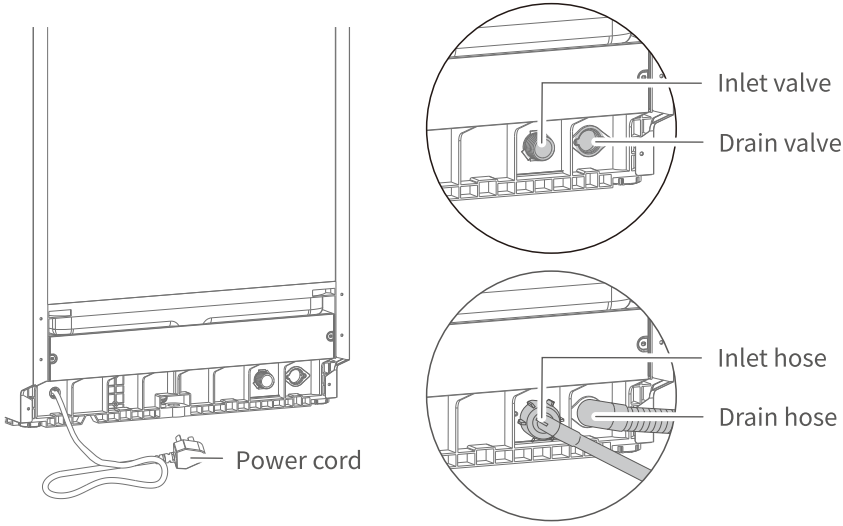

INSTALL INTO THE CABINET

If you choose a built-in installation, you must provide your own steam-resistant sticker. Stick the sticker on the top of the hole in cabinet.

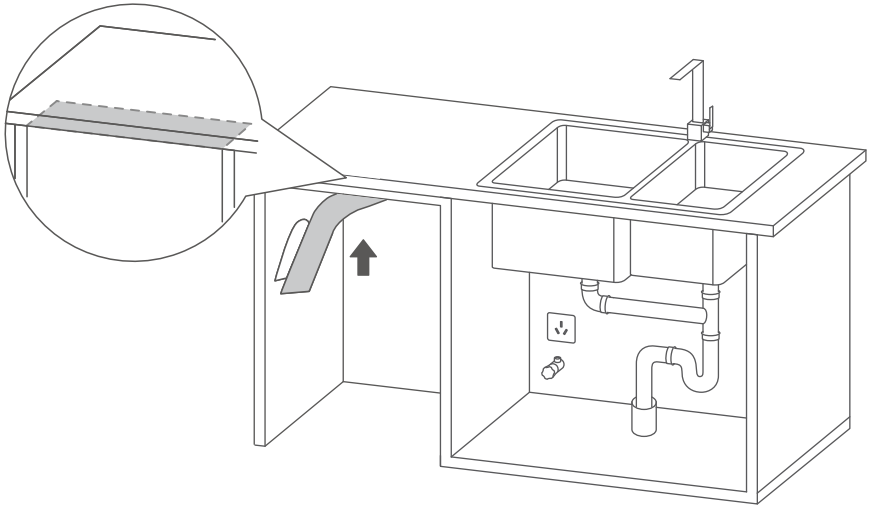

Push the dishwasher into the cabinet. At the same time the power cord, inlet hose, and the drain hose should pass through the designated entrance and exit holes. Make sure they are not folded.

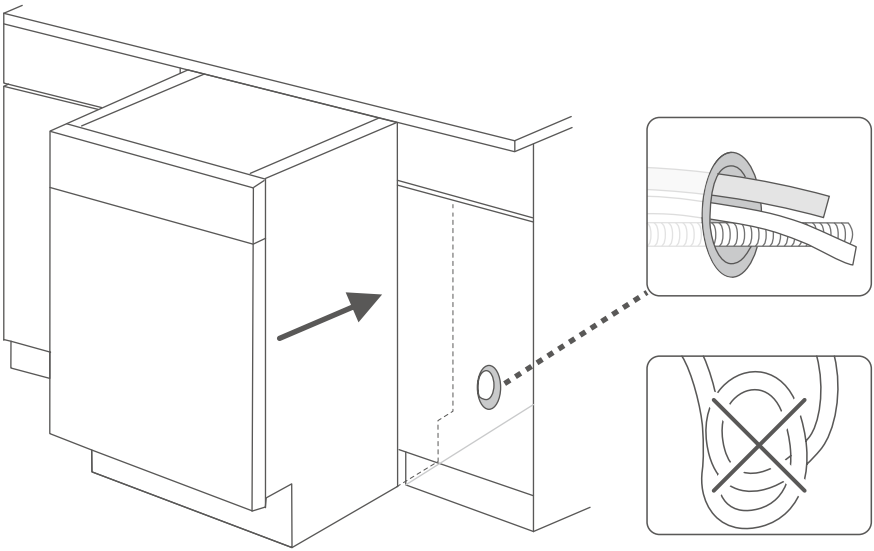

1.Inlet water

Ensure that the inlet hose is connected to the connection properly secured.

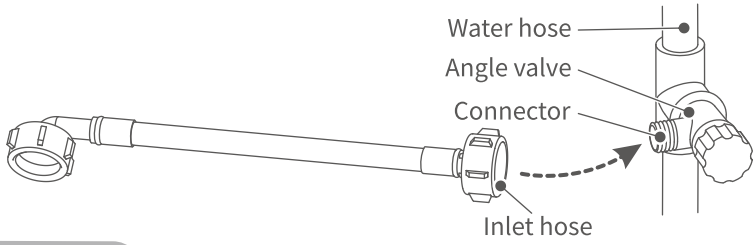

2.Drain water

▶ Insert the drain hose into the drain port at least 100mm in case of the hose out of the port when draining the water.
▶ The drain hose can not be folded and compression deformation to keep draining water smoothly.
▶ If the drain is too long when install or repair the dishwasher, the hose can be cut according to the real state with the agreement from user.
▶ The drain hose can not be folded, if extension is needed, do not exceed 5 meters, otherwise may affect the washing effect.
▶ The drain port need to have the overflow resisted step.

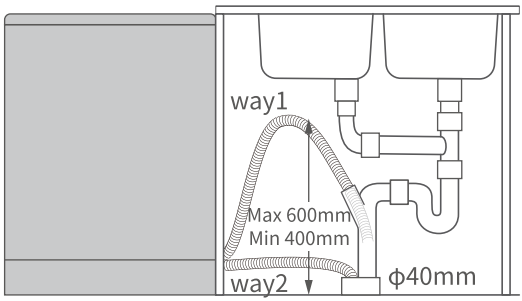

WARNING

▶ The inlet hose can not be recycled.
▶ Do not use the old or broken inlet hose.
▶ The inlet water temperature should not exceed 50°C.
▶ When the first time that water in, the water in appliance turns yellow which is normal; It is because the water softener in water for a long time. Please feel free to use.
▶ Every appliance have passed the water test in factory. It is normal if you found some water leave in appliance. Please feel free to use it.

1.Adjustment

1. Ensure that the appliance is situated securely on the floor; otherwise it will cause overflow and electric leakage
2. If the dishwasher can not be placed vertically, you can adjust the adjustable foot to make it balance.

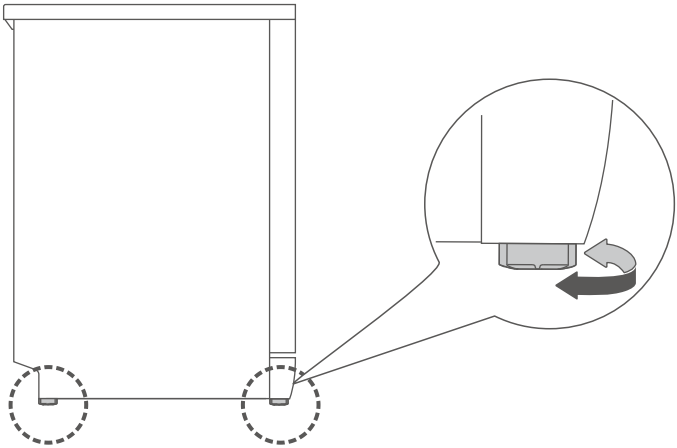

3. Ensure that the dishwasher is balanced after adjustment.

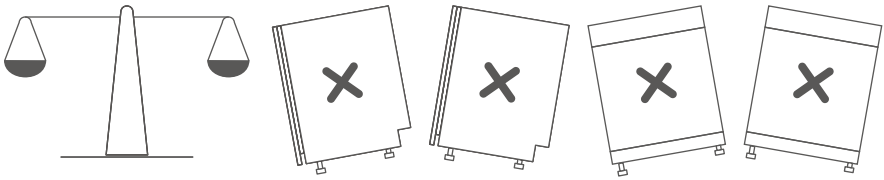

2.Check

After the installation, please check dishwasher as follows:

- ▶ Whether the dishwasher is settled horizontally.
- ▶ Whether the power is on, the dishwasher runs normally.
- ▶ Whether the inlet hose and drain hose are connected well.
- ▶ Whether all the packages are taken out of dishwasher.

1.Detergent

Special dishwasher detergent will remove oil and food residues. It is necessary every time you use the appliance. The amount of detergent you should use depends on the quantity and type of soiling present on the utensils.

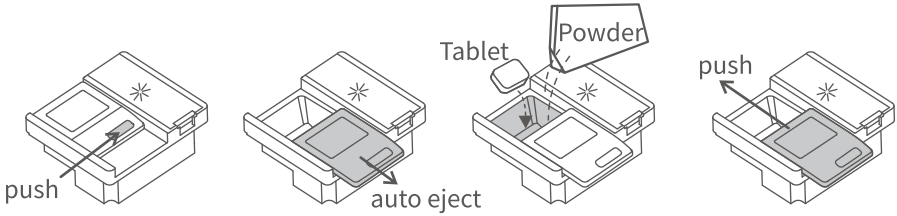

2.Rinse aid

Help to dry and shine crockery, make it as good as new.
Rinse aid is necessary when you use dishwasher for the first time. It is a reusable consumable. As soon as ‘ ’ icon is lit, rinse aid should be topped up.

Steps:
1. Open the lid of the dispenser.
2. Slowly pour the rinse aid into the designated compartment.
3. Close the lid securely.
4. Wipe up any spills with a cloth.

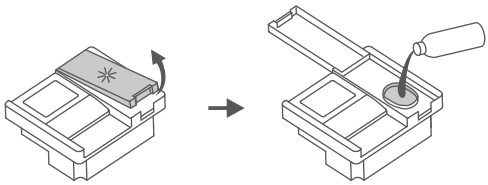

Setting:

1. Pressing the Power button for 1 second.

2. Press the Program button and Power button for 5 seconds in 60 seconds after power on to enter the dispenser setting mode. And the display shows the current gear.

3. Press the Program button to switch gears. when the control panel has no operation for more than 5 seconds. The current gear will be saved and exit the dispenser setting mode.

Adjust setting based on use. Default setting is d4. For energy efficiency testing, the level should be set to d6. Large value means increasing dosage, and viceversa. If you feel surface is greasy, please lower setting and wash again.

3.Water softener

Softens water, reduces scale buildup, and keeps utensils like new. Ideal for hard water areas. Check local water hardness with your utility company.

▶ If the power goes off while the dishwasher is operating, the water softener will reset and recounted.

Water hardness (ppm)	0-90	91-200	201-300	301-400	401-500	more than 500
Hardness setting options	H1*	H2	H3	H4(Default)	H5	H6

*H1: The water softener is off. The ‘ ’ icon is off.

1. Pressing the Power button for 1 second.

2. With in 60 seconds after starting up, press the Start/Pause button for 5 seconds to enter setting mode.

3. The ‘ ’ and ‘ ’ icons are lit, indicating that the appliance is in setup mode.

H:1 ··· H:2 ··· Cyclic display

4. Press the Start/Pause button to choose settings. It’s will save your selection and enter standby mode after 5 seconds of no input.

4.Special salt

For the first use, add 1000g of dishwasher-specific salt.

▶ The use of non-dishwasher softening salt is strictly prohibited!

Salt is refilled as needed when the ‘ ’ icon is lit.

▶ Note: The light may remain on until the salt fully dissolves.

Steps:

1. Turn the lid anticlockwise and lift it up.
2. Fill the water softener with salt (approx. 1000g). When you first switch on the appliance, also add some fresh water.
3. Turn the lid clockwise to close it tightly, then clean it with a clean cloth.
4. Run the “ Rapid ” program to rinse away spilled salt or excess solution.

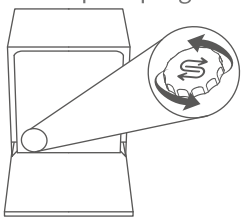

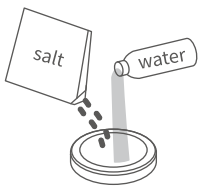



1.Utensils selection

Dishwasher-proof utensils:
Ceramic tableware, Glassware and Stainless steel tableware.

ATTENTION

▶ Utensils made of precious metal, aluminum, or with colored glaze may become cloudy after being washed in a dishwasher.
▶ Bamboo or wooden cutlery may come loose or crack at high temperatures.
▶ For plastic cutlery or items with plastic parts, please refer to the manufacturer's instructions, as they may deform or crack at high temperatures.
▶ Cleaning cloths may cause the dishwasher to malfunction.
▶ Cast iron items may rust if washed in a dishwasher.

2.Placement attentions



▶ Remove large food remnants, such as bones or vegetable leaves, before placing in.
▶ Position all utensils with dirty surfaces angled downward. Laying them flat or inverting them may cause water to collect on top.
▶ Ensure utensils do not protrude from the basket, as this may obstruct the rotation of the spray arms.
▶ Ensure utensils do not protrude from the basket, as this may obstruct the rotation of the spray arms.
▶ To prevent small utensils from falling out of the basket and obstructing the spray arms' rotation, refrain from placing these items in the dishwasher.
▶ When sliding the basket back in, be careful not to let sharp utensils cut the inner seal.
▶ Avoid scratching the basket's top coat, as this may lead to rusting.
▶ Place cutlery, unsorted and with tips facing down, into the cutlery basket.
▶ Load knives and other utensils with sharp points in the basket with points facing down, or place them in a horizontal position.

TIPS: After pushing the basket in, flip the spray arm to ensure it can still rotate freely.

3.Loading

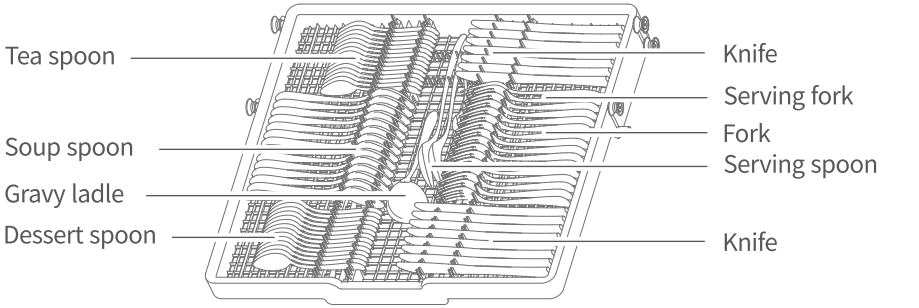

Top basket

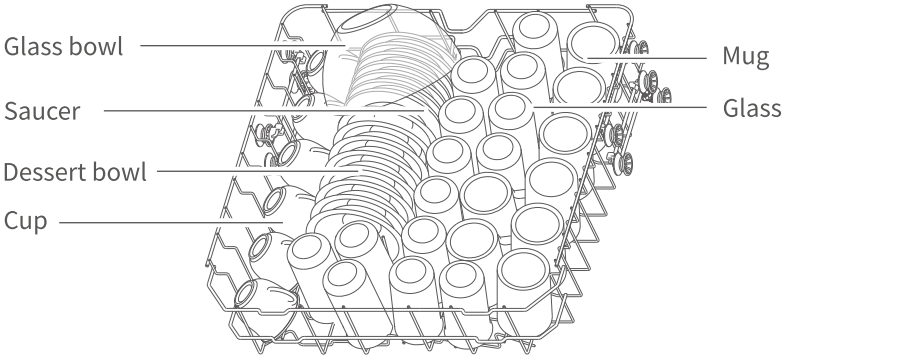

Upper basket

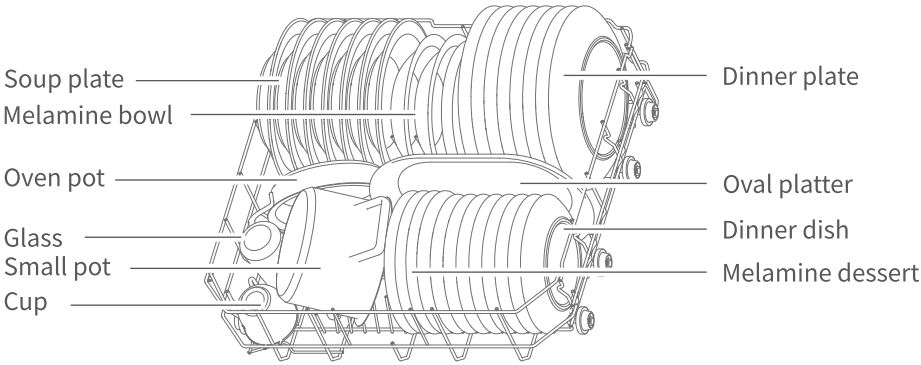

Lower basket

1.Programs

Program	Type of soiling	Detergent	Wash cycle (h)
		washing powder	
Intensive	Stubborn burnt stains, baked-on or dried-on food residues.	23g	3:20
Universal	Daily meals with normal food residues.	23g	2:30
ECO	The most efficient program for EU eco-design compliance, based on combined energy and water consumption.	5+18g	4:30
Glass	Glassware, fine china, crystal	23g	1:30
Rapid	Light stains or urgent cleaning needs.	–	0:35
Prewash	Quick rinse to remove dust. Especially for long-time-stored dishes.	–	0:13
Express	Express wash removing light food residues in just over an hour.	23g	1:20

ATTENTION

▶ To achieve a better cleaning effect, please do not overuse detergent. Excessive detergent will not only produce a lot of bubbles but also affect the cleaning effectiveness.

▶ The actual runtime of each program may vary from the preset cycle time due to factors such as water temperature, the quantity of utensils, the type of soiling, and the regeneration of water softening. This variation is normal; please use the dishwasher with confidence.

2.Control panel



Control button on left side：

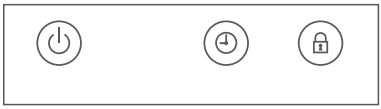

Control button on right side：

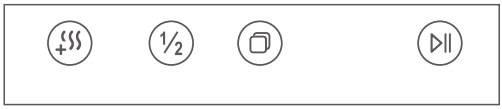

- Check water supply
- Refill salt
- ½ Half load
- Refill rinse aid
- Child lock
- Extra drying

3.Operation

1. Start the dishwasher by pressing the Power button for 1 second.

2. Choose a wash program with the Program button.
   Please select a suitable program.

3. Start wash program by pressing Star/Pause button.

ATTENTION

▶ To change programs during operation:
Long-press the power button to shut down, restart the dishwasher, then select your desired program.
▶ Selecting ECO mode disables additional functions due to its preset program.
▶ All spray arms reset after dishwasher restart.

4.Functions

DELAY START

You can delay the start of the program by up to 24 hours.

1. Start the dishwasher by pressing the Power button for 1 second.

2. Press the Program button to select a suitable program.

H:00→H:01→H:02→ Cyclic display

3. Press the Delay start button, and the display will repeatedly show times from H:00 to H:24. Select your desired delay start time. If you press the button for 3 seconds, the screen will reset to H:00, indicating that no time has been preselected.

4. Press Start/Pause button to delay the start of the program.

CHILD LOCK

Holding down for 3 seconds can turn the child lock function on or off. The ‘ ’ icon lights up to indicate that the function is on, and it goes off when the function is off.

EXTRA DRY (This feature is available for some programs only.)

Pressing the button when the power is on, and the icon ‘ ’ will appear on the display. Activating this function will increase the water temperature during the wash cycle, which will raise the temperature of the dishes and help them dry faster.

HALF LOAD

This function is used to reduce the washing time and the water using during the dishwasher is running. The reducing rang of washing time and water using are according to each program. When you want to choose this function, please follow the step below.
After choosing the washing program, press the button once, then the indicator '1/2' on display will be bright, the function has been chosen.

CLEANING AND MAINTENANCE

After use, residue may accumulate in the appliance. Clean immediately when visible and maintain regular cleaning.

1. Filter cleaning

1. Turn the cylinder filter counterclockwise and pulling them upwards.
2.Rinse the filter assembly with running water. Avoid using steel wool or wire brushes, as metallic abrasives may induce corrosion on the filter components.

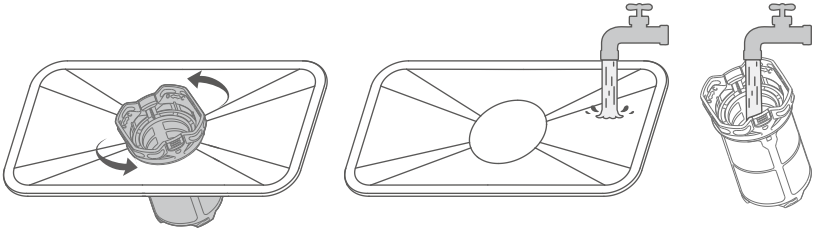

3. After cleaning, reinstall the filter by rotating the cylinder filter clockwise, until the triangle marks on the filter, mesh, and flat filter align.

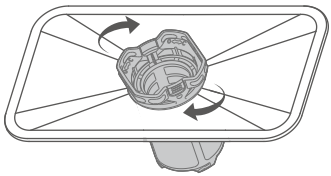

2. Spray arms cleaning

1. Hold the clip with one hand, and with the other hand, turn the upper spray arm counterclockwise and pull it down.
2. Remove the main basket then pull the lower spray arm straight off the clip.
3. If the spray arm holes are blocked, carefully clear them using a thin wire and rinse with water.

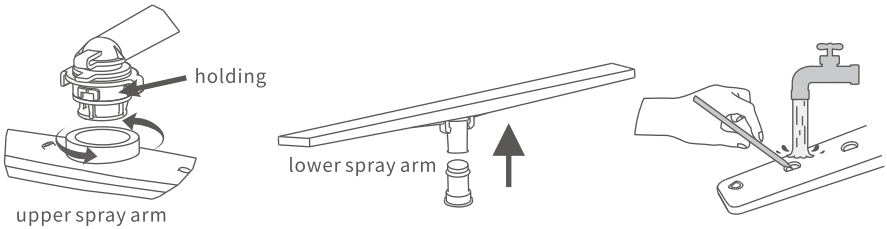

3. Interior Cleaning

Clean seals and hard-to-reach areas with a citric acid solution and a damp cloth.
Use only dishwasher cleaner for the interior tub and internals. Follow the cleaner's instructions.
NEVER use dish soap, laundry detergent, etc. instead of dishwasher cleaner.

ERROR CODE

D1

Error code	Cause	Remedy
E01	Thermistor short circuit	Please contact the after-sales service department
E02	Thermistor open circuit	Please contact the after-sales service department
E03	The machine is not heated	1. Ensure utensils are placed correctly to prevent water from pooling on dishes 2. Please contact the after-sales service department
E04	Inlet valve failure	Please contact the after-sales service department
E05	Overflow	1. Please tilt the appliance about 30° to 45° to drain out the water from the bottom plate 2. Check if the drain hose is placed too high 3. Check if the hose is tied in a knot, blocked, or pinched 4. Check if the appliance is placed correctly 5. If the above causes are excluded, try restarting the appliance 6. Please contact the after-sales service department
E06	Heating function abnormal	Please contact the after-sales service department
E10	Water inflow abnormal	1. Check if the water tap is fully open 2. Check if the water pressure is too low 3. Avoid multiple restarts during water shortage 4. Please contact the after-sales service department
E11	Water divider value abnormal	1. Unplug the power cord and plug it back in again 2. Please contact the after-sales service department

TROUBLESHOOTING

D2

Problem	Cause	Remedy
Utensils are wet	Rinse aid is out or insufficient	Add rinse aid and set the dispenser to maximum
	Utensils are piled up without spacing	Reload dishwasher following placement rules
	The washing cycle is still running	Wait until the cycle completes
	Selected program excludes drying	This mode has no drying function
The washing powder/tablet is not dissolved	Spray arm holes are blocked	Clean spray arm holes and run a quick wash cycle
	Excessive detergent used	Rerun a quick wash cycle; next time use measured detergent
	Low-quality detergent used	Use specialized detergent in recommended dosage and rerun quick wash cycle
Excessive droplets in tub interior	Rinse aid container is empty	Refill rinse aid
Minor droplets in tub interior	Normal residue (non-impactful)	/
Foam in tub interior	1. Non-specialized detergent used 2. Detergent overdose	Slight foam: Open the door and let it dissipate naturally Heavy foam: - Remove foam with a cloth - Run any program for 3 minutes - Repeat until no foam remains

Problem	Cause	Remedy
Appliance makes blowing noise when plugged in, display shows "FAN"	Air renewal system operating	Normal operation (no action required)
Hard to open door	There is dirt in door groove causing obstruction	Clean door groove thoroughly
Power button unresponsive	Power cord unplugged or power outage	Plug in power cord, verify power supply
	Grease/water on control panel or hands	Clean control panel and dry hands
	Button press duration too short	Press power button for 1 second
Other buttons unresponsive except the power button	Grease/water on control panel or hands	Clean control panel and dry hands
	PCB door lock failure	Please contact the after sales service department
The water shortage icon lights up when water is filling	Water supply issue	Check water valve position and hose connections
	Flowmeter failure	Please contact the after sales service department
	Inlet valve failure	Please contact the after sales service department
Crashing noise during operation	1. Improper utensil placement obstructing spray arms 2. Utensils colliding	Reload dishwasher following placement rules
Utensils not cleaned	Utensils are piled up without spacing	Reload dishwasher following placement rules
	Incorrect program selected	Select an appropriate program
	1. Non-specialized detergent used 2. Detergent insufficient	Use specialized detergent in recommended dosage
	Filter improperly installed	Reinstall filter in correct position
	Spray arms blocked	Clean the spray arms
	Spray arms stucked	Reload dishwasher following placement rules
	Food residue adhering to utensils	Pre-soak utensils for a while
	Power interruption	Restart program after power restoration
	Stubborn adherent residue	Hand-scrub adhered residue with nylon brush before loading
Water pooling in tub interior when appliance not in use	Drain hose positioned too high	Adjust drain hose height per manual
	Drain pump failure	Please contact the after-sales service department
	Inlet valve failure	Please contact the after-sales service department

If the solutions above can not fix the problems, please stop the appliance immediately and cut off the power and water supply. Please contact the after-sales department.

TECHNICAL DATA

Outline size	W598xH845xD591 mm
Capacity	15 place settings
Rated power	1890 W
Voltage	220-240 V~
Frequency	50 Hz
Waterproof	IPX1
Water pressure	0.04-1.0 MPa
Control mode	Automatic
Execution standards	EN 60335-1 EN 60335-2-5

Due to continuous product improvements, technical parameters in this manual may be modified without prior notice.

STATEMENT

As our product technology innovates and improves, the specifications of this model may evolve without advance notice. The images within the instruction manual are illustrative and should not be considered definitive representations of the purchased product.

We may update our manufacturing standards to reflect product enhancements.

Please note that such updates do not retroactively alter the specifications or standards of products already sold.

*Provide valid vouchers for purchasing products during the warranty period: Invoice or product SN code.
*Free warranty within 12 months based on the date of SN code of the product leaving the factory.
*The following conditions do not fall within the scope of free maintenance during the warranty period:
1. Damage caused by improper use and maintenance of users.
2. Failure to produce valid vouchers (neither invoices nor product SN codes), unclear valid vouchers, unable to confirm or altered.
3. Damage caused by irresistible natural disasters (typhoons, snow disasters, hail, earthquakes, debris flows, etc.).
4. Repair by an unqualified third party.

Maintenance record card

Maintenance frequency	Fault phenomenon	Maintenance record	Maintenance date	Maintenance signature
1				
2				
3				
4				
5				

After maintenance, the maintenance staff need to make a record of the maintenance status, for offer you a better service in the future.

Importado por B73737553
Av Altos Hornos S/N Pto Sagunto (46520) Valencia, España
www.aspes.es
aspes@sareteknika.es
902 99 69 01 / 944 04 14 08

MANUAL DO UTILIZADOR
LAVA-LOUÇAS

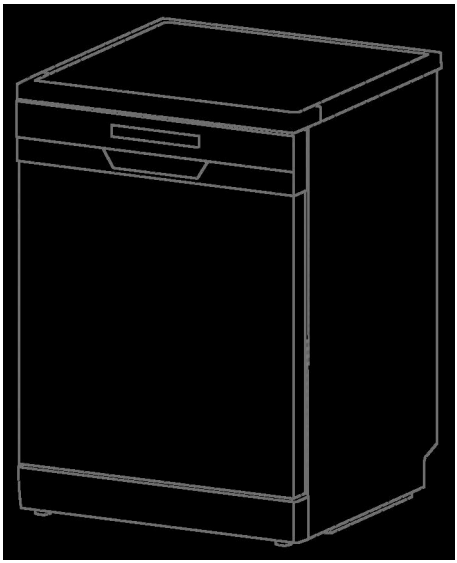

AJ14602DD
AJ14602DDX

Leia este manual cuidadosamente e guarde-o para futuras referências.

CONTEÚDO

SEGURANÇA A

Instrução importante de segurança A1

INSTALAÇÃO B

Descrição geral do produto B1
Dimensões de instalação B2
Mangueira de entrada e mangueira de drenagem B3
Instalar no armário B4
Entrada e drenagem de água B5
Ajuste e inspeção B6

COMO UTILIZAR C

Consumíveis C1
Cesto de carga C2
Operação C3
Limpeza e manutenção C4

SUPORTE TÉCNICO E SERVIÇO AO CLIENTE D

Código de erro D1
Solução de problemas D2
Dados técnicos D3
Declaração D4
Serviço ao cliente D5

Advertência

Existem algumas instruções importantes de segurança neste manual. Por favor, leia cuidadosamente antes de instalar e utilizar.

- Este aparelho só pode ser utilizado para lavar utensílios domésticos e destina-se a uso doméstico e aplicações semelhantes.
- O lava-loiças pode ser danificado ou o utilizador pode sofrer ferimentos se a operação for incorreta.
- Por favor, contacte imediatamente o serviço pós-venda se o aparelho apresentar avaria. Não desmonte nem repare o aparelho por conta própria.
- Por favor, contacte o serviço pós-venda ou o departamento de manutenção designado pelo fornecedor para reparação ou substituição se o cabo de alimentação estiver danificado.
- A fonte de alimentação do lava-loiças deve ter ligação à terra para segurança.
- Para evitar choques elétricos, certifique-se de que o aparelho está ligado a uma fonte de alimentação com ligação à terra adequada.
- Nunca ligue o cabo de alimentação durante tempestades.
- Após a instalação, certifique-se de que as ligações de água e eletricidade estão bem conectadas antes de utilizar.
- A altura permitida para a instalação da mangueira de drenagem (medida a partir da parte inferior do aparelho) é de 40–60 cm.
- Facas e outros utensílios com pontas afiadas devem ser colocados no cesto com as pontas voltadas para baixo ou posicionados horizontalmente.
- Este lava-loiças é um aparelho automático; não adicione água manualmente enquanto estiver em funcionamento. Isso pode causar transbordamento e perigo.

▶ Não mova nem limpe o aparelho enquanto estiver em funcionamento. Pode causar fugas elétricas ou de água.

▶ Não abra a porta durante a operação, pois o vapor pode causar ferimentos. Se for necessário adicionar ou retirar utensílios, pressione o botão de pausa e aguarde 10 segundos; depois abra a porta ligeiramente e espere que o vapor se dissipe completamente, em seguida abra a porta e retire os utensílios.

▶ Utilize detergentes específicos. Não utilize líquido de lavar, detergente em pó, sabão desinfetante para as mãos ou outros detergentes que não sejam próprios para lava-loiças.

▶ Existem algumas abraçadeiras na tubagem de drenagem e no cabo de alimentação; utilize tesouras de ponta plana para cortá-las. Tesouras afiadas podem danificar a tubagem e o cabo e causar fugas.

▶ Não utilize este aparelho em locais húmidos. A elevada humidade pode provocar oxidação do aparelho e até fugas.

▶ O detergente específico deve ser guardado fora do alcance das crianças, pois contém substâncias ácidas e alcalinas que são perigosas.

▶ Os utensílios estarão quentes após a lavagem; retire-os após 30 minutos.

▶ No inverno, deixe o lava-loiças à temperatura ambiente durante pelo menos 8 horas após a entrega antes da primeira utilização. Isto evita a formação de condensação nos componentes internos, o que pode causar danos elétricos ou corrosão.

▶ O aparelho deve ser ligado à rede de água utilizando conjuntos de mangueiras novos; mangueiras antigas não devem ser reutilizadas.

▶ Durante a instalação, o cabo de alimentação não deve ser dobrado nem comprimido excessivamente.

▶ A altura permitida para a instalação da mangueira de drenagem (medida a partir da parte inferior do aparelho) é de 40–60

cm. Utilize tesouras de ponta plana para cortar as abraçadeiras das tubagens de água e dos cabos de alimentação ao desembalar.

▶ Coloque o aparelho no local desejado. Certifique-se de que está nivelado.

▶ Não coloque objetos adicionais nos lados do aparelho; as aberturas não devem ser obstruídas por tapetes.

▶ Utilize água fria ou morna que não exceda 50°C.

▶ Este aparelho não se destina a ser utilizado por pessoas (incluindo crianças) com capacidades físicas, sensoriais ou mentais reduzidas, ou com falta de experiência e conhecimento, a menos que tenham recebido supervisão ou instruções sobre a utilização do aparelho por uma pessoa responsável pela sua segurança.

▶ As crianças devem ser supervisionadas para garantir que não brincam com o aparelho.

▶ Se o cabo de alimentação estiver danificado, deve ser substituído pelo fabricante, pelo seu agente de serviço ou por pessoas igualmente qualificadas, para evitar perigos.

▶ A porta não deve ser deixada aberta, pois pode representar risco de tropeço. Mantenha as crianças afastadas do lava-loiças, especialmente quando a porta estiver aberta.

▶ Este aparelho pode ser utilizado por crianças com 8 anos ou mais e por pessoas com capacidades físicas, sensoriais ou mentais reduzidas, ou com falta de experiência e conhecimento, desde que tenham recebido supervisão ou instruções sobre a utilização segura do aparelho e compreendam os perigos envolvidos.

▶ O número máximo de serviços que podem ser lavados é 15.

▶ A pressão máxima permitida da água de entrada é 1,00 MPa.

▶ A pressão mínima permitida da água de entrada é 0,04 MPa, para garantir o funcionamento adequado do aparelho.

▶ Após utilizar o aparelho, desligue a alimentação elétrica e a água.

▶ ADVERTÊNCIA: Facas e outros utensílios com pontas afiadas devem ser colocados no cesto com as pontas voltadas para baixo ou em posição horizontal. Ao utilizar o seu lava-loiças, siga as precauções básicas, incluindo as seguintes:

a) Leia todas as instruções antes de utilizar o lava-loiças.
b) Utilize o lava-loiças apenas para a sua função prevista.
c) Utilize apenas detergentes ou agentes de enxaguamento recomendados para lava-loiças e mantenha-os fora do alcance das crianças.
d) Ao carregar os artigos a lavar:
1. Coloque os objetos afiados de forma a que não seja provável que danifiquem a vedação da porta;
2. Coloque as facas afiadas com os cabos voltados para cima para reduzir o risco de cortes.
e) Não lave artigos de plástico, a menos que estejam marcados como “adequado para lava-loiças” ou equivalente. Para artigos de plástico não marcados, verifique as recomendações do fabricante.
f) Não toque no elemento de aquecimento durante ou imediatamente após a utilização.
g) Não utilize o lava-loiças a menos que todos os painéis de fecho estejam corretamente no lugar.
h) Não manipule indevidamente os controlos.
i) Não maltrate, não se sente nem se coloque de pé sobre a porta ou o cesto do lava-loiças.
j) Para reduzir o risco de lesões, não permita que as crianças brinquem dentro ou sobre o lava-loiças.
k) Em determinadas condições, pode formar-se gás hidrogénio num sistema de água quente que não tenha sido utilizado durante duas semanas ou mais.

O GÁS HIDROGÉNIO É EXPLOSIVO. Se o sistema de água quente não tiver sido utilizado durante esse período, antes de usar o lava-loiças abra todas as torneiras de água quente e deixe a água correr durante vários minutos. Isto libertará qualquer gás hidrogénio acumulado. Como o gás é inflamável, não fume nem utilize chamas abertas durante este tempo.
l) Retire a porta do compartimento de lavagem ao retirar um lava-loiças antigo de serviço ou ao descartá-lo.
Mantenha um espaço de 5 cm em cada lado entre o aparelho e os móveis ou paredes para evitar sobreaquecimento.

INSTRUÇÃO DE LIGAÇÃO À TERRA

▶ Este aparelho deve estar ligado à terra. Em caso de mau funcionamento ou avaria, a ligação à terra reduz o risco de choque elétrico ao fornecer um caminho de menor resistência para a corrente elétrica. Este aparelho está equipado com um cabo com condutor de ligação à terra e uma ficha com ligação à terra.

▶ A ficha deve ser ligada a uma tomada adequada, instalada e ligada à terra de acordo com todos os códigos e regulamentos locais.

▶ A ligação incorreta do condutor de ligação à terra pode resultar em risco de choque elétrico.

▶ Consulte um eletricista qualificado ou um técnico de assistência se tiver dúvidas sobre se o aparelho está corretamente ligado à terra. Não modifique a ficha fornecida com o aparelho; se não encaixar na tomada, peça a um eletricista qualificado que instale uma tomada adequada.

▶ Não utilize extensões elétricas.

ELIMINAÇÃO DA EMBALAGEM E DO PRODUTO



Descarte a embalagem de forma ambientalmente responsável. Este aparelho está etiquetado de acordo com a Diretiva Europeia 2012/19/UE relativa a resíduos de equipamentos elétricos e eletrónicos (REEE). A diretiva estabelece o quadro para a devolução e reciclagem de aparelhos usados, conforme aplicável em toda a UE.

INFORMAÇÃO DA EMBALAGEM:

Os materiais de embalagem do produto são fabricados com materiais recicláveis, de acordo com os regulamentos ambientais nacionais. Não descarte os materiais de embalagem juntamente com resíduos domésticos ou outros resíduos. Entregue-os nos pontos de recolha designados pelas autoridades locais.

DESCRIÇÃO GERAL DO PRODUTO

B1

1.Partes e características

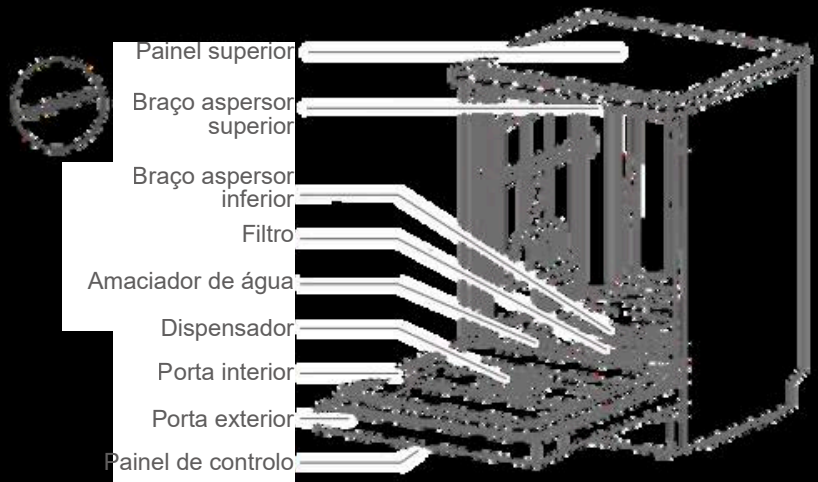


Bandeja superior

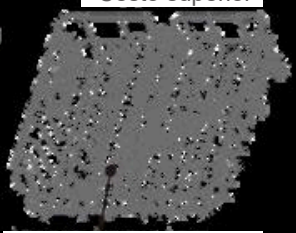
Cesto superior


Cesto inferior

Braço aspersor superior

2.Acessórios


Mangueira de entrada x1


Funil x1

Nota: A ilustração é apenas uma imagem de referência; o seu dispositivo pode diferir.

DIMENSÕES DE INSTALAÇÃO

B2

1. Com painel superior

unidade: mm

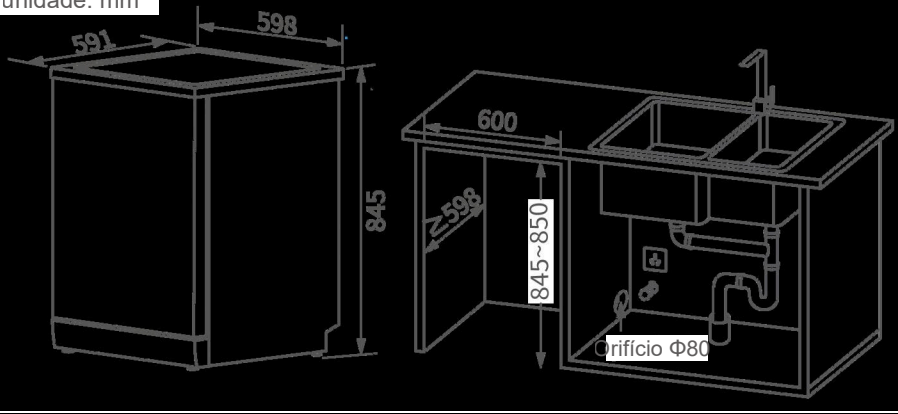

2.Sem painel superior

unidade: mm

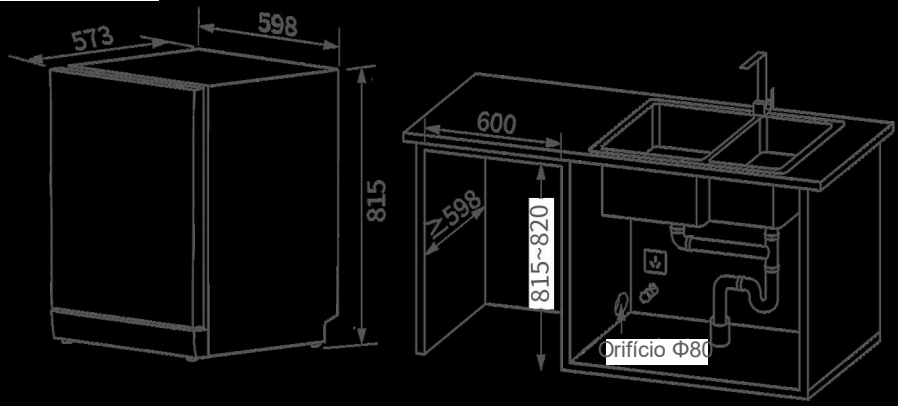

⚠ ADVERTÊNCIA

- O lava-loiças não deve ser colocado sobre uma mesa.
- O lava-loiças com painel superior pode ser utilizado para instalação independente ou encastrada.
- O lava-loiças sem painel superior só pode ser utilizado para instalação encastrada.
- A altura do espaço do armário não deve exceder a altura do lava-loiças em mais de 5 mm.
- Certifique-se de que não há materiais inflamáveis ou explosivos perto do lava-loiças.
- Não devem passar mangueiras de gás nem mangueiras de borracha pelo local de instalação, exceto tubagens metálicas.

3.Retirar o painel superior

O painel superior pode ser removido se a altura da abertura do armário for insuficiente.

1. Retire os dois parafusos na parte traseira superior do lava-loiças. Guarde os parafusos e o painel superior adequadamente para uso futuro.
2.Puxe o painel superior para trás e depois levante-o para o retirar.

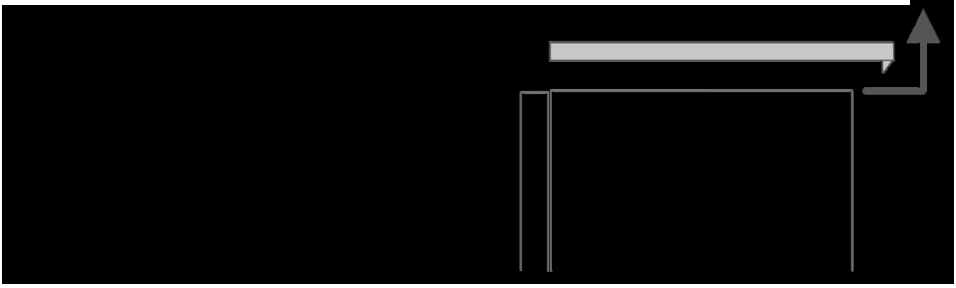

MANGUEIRA DE ENTRADA E MANGUEIRA DE DRENAGEM B3

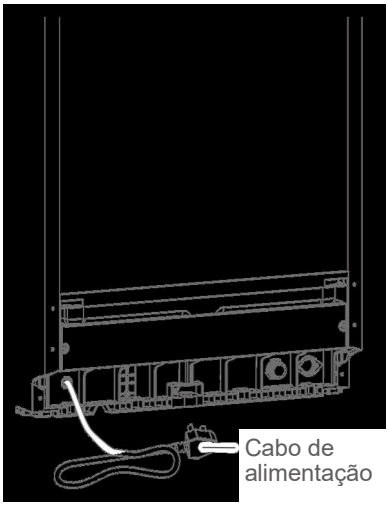

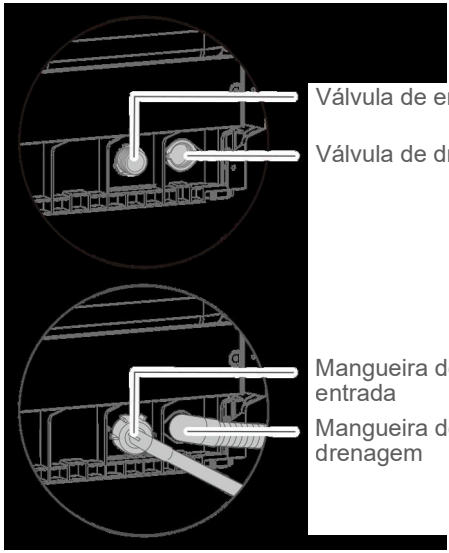

INSTALAR NO ARMÁRIO

Se optar por uma instalação encastrada, deve fornecer a sua própria etiqueta resistente ao vapor. Cole a etiqueta na parte superior da abertura no armário.

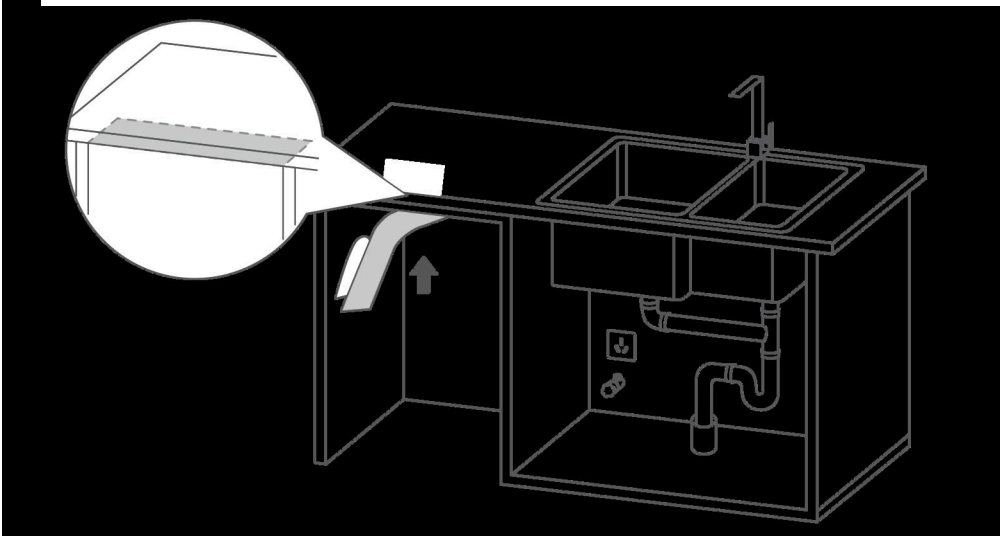

Empurre o lava-loiças para dentro do armário. Ao mesmo tempo, o cabo de alimentação, a mangueira de entrada e a mangueira de drenagem devem passar pelos orifícios designados de entrada e saída. Certifique-se de que não ficam dobrados.

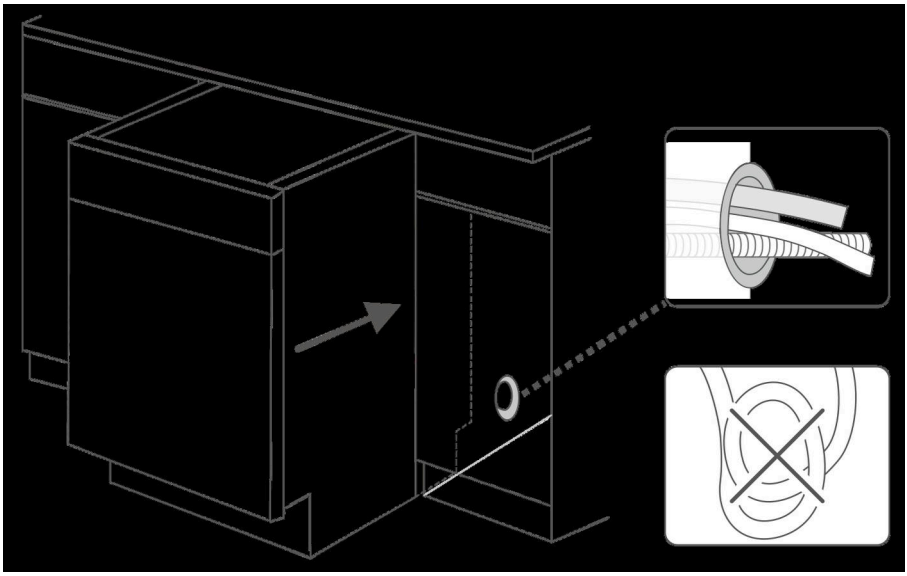

ENTRADA E DRENAGEM DE ÁGUA

1.Entrada de água

Certifique-se de que a mangueira de entrada está ligada de forma segura à conexão.

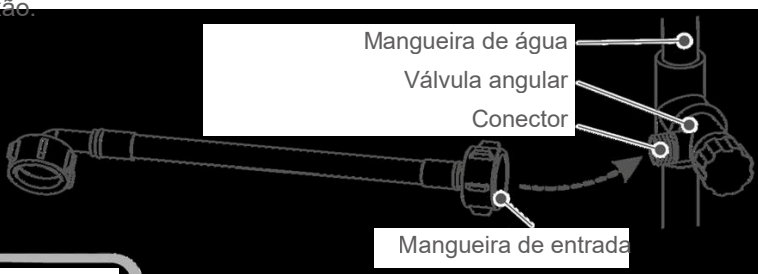

2.Drenagem de água

- Insira a mangueira de drenagem na saída de drenagem pelo menos 100 mm para evitar que a mangueira se solte durante a drenagem.
- A mangueira de drenagem não deve ser dobrada nem comprimida para garantir um escoamento de água adequado.
- Se a mangueira for demasiado longa durante a instalação ou reparação, pode ser cortada conforme necessário com o consentimento do utilizador.
- A mangueira de drenagem não deve ser dobrada; se for necessária extensão, não exceda 5 metros, caso contrário pode afetar o desempenho de lavagem.
- A saída de drenagem deve possuir proteção contra refluxo.

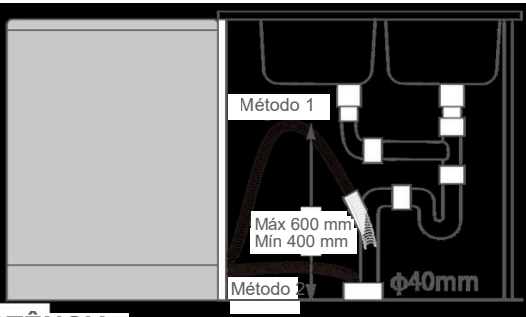

⚠ ADVERTÊNCIA

- O lava-loiças não deve ser colocado sobre uma mesa.
- Não utilize uma mangueira de entrada antiga ou danificada.
- A temperatura da água de entrada não deve exceder 50°C.
- Na primeira utilização, quando a água entra, a água no aparelho pode tornar-se amarelada, o que é normal; deve-se ao facto de o amaciador de água ter permanecido na água durante muito tempo. Pode utilizá-lo com tranquilidade.
- Cada aparelho foi testado com água na fábrica. É normal encontrar alguma água no interior do aparelho. Pode utilizá-lo com tranquilidade.

FIXAR O LAVA-LOIÇAS

1.Ajuste

1. Certifique-se de que o aparelho está colocado de forma segura sobre o chão; caso contrário, poderá causar transbordamento e fugas elétricas.
2. Se o lava-loiças não puder ser colocado na vertical, pode ajustar os pés reguláveis para o nivelar.

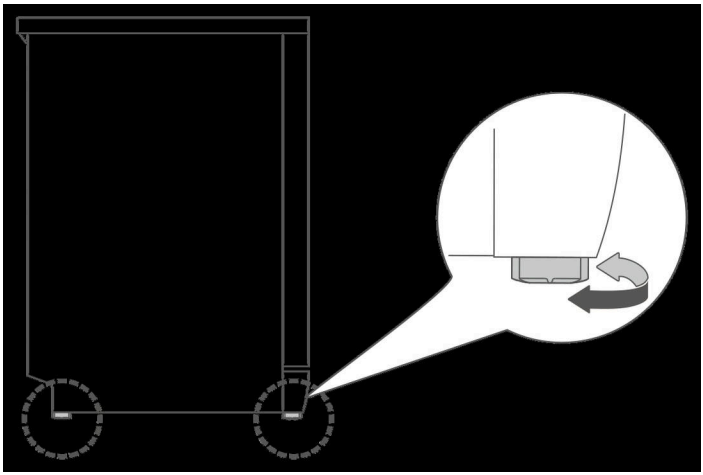

3. Certifique-se de que o lava-loiças está nivelado após o ajuste.

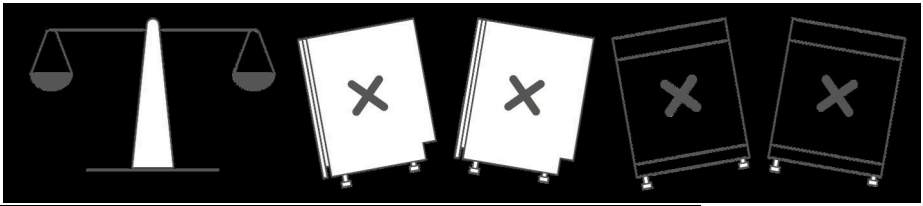

2.Verificação

Após a instalação, verifique o lava-loiças da seguinte forma:

- Se está nivelado horizontalmente.
- Se está ligado e a funcionar normalmente.
- Se a mangueira de entrada e a mangueira de drenagem estão corretamente ligadas.
- Se todos os materiais de embalagem foram removidos do lava-loiças.

CONSUMÍVEIS PARA LAVA-LOIÇAS

C1

1.Detergente

O detergente específico para lava-loiças elimina gordura e resíduos de alimentos. Deve ser utilizado sempre que o aparelho for usado. A quantidade de detergente a utilizar depende da quantidade e do grau de sujidade dos utensílios.

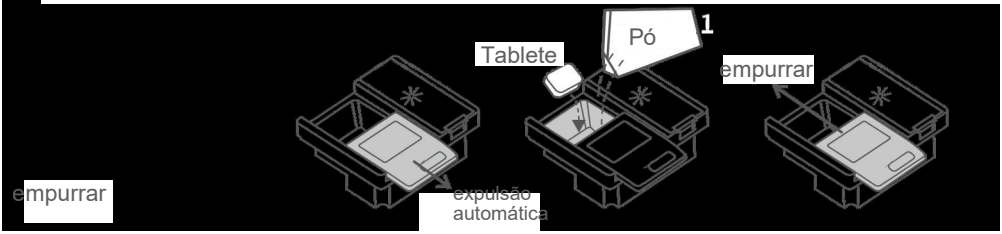

2.Abrilhantador

Ajuda a secar e a dar brilho à loiça, deixando-a como nova.
O abrilhantador é necessário quando utiliza o lava-loiças pela primeira vez. É um consumível reutilizável. Assim que o ícone ' ✳ ' acender, o abrilhantador deve ser reabastecido.
Passos:

1. Abra a tampa do dispensador.
2. Deite lentamente o abrilhantador no compartimento designado.
3. Feche a tampa de forma segura.
4. Limpe qualquer derrame com um pano.

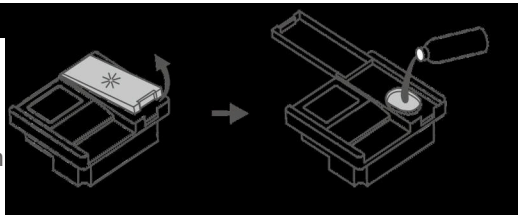

Configuração:

1. Prima o botão de ligar durante 1 segundo.

2. Prima o botão de programa e o botão de ligar durante 5 segundos, dentro de 60 segundos após ligar, para entrar no modo de configuração do dispensador. O visor mostra o nível atual.

3. Prima o botão de programa para alterar os níveis. Se o painel de controlo não for utilizado durante mais de 5 segundos, o nível atual será guardado e o modo de configuração será encerrado.

Ajuste a configuração de acordo com o uso. A configuração predefinida é d4. Para testes de eficiência energética, o nível deve ser definido para d6. Um valor mais alto significa maior dosagem, e vice-versa. Se a superfície ficar gordurosa, reduza a configuração e lave novamente.

3.Amaciador de água

Suaviza a água, reduz a acumulação de calcário e mantém os utensílios como novos. Ideal para zonas com água dura. Verifique a dureza da água local com a sua companhia de abastecimento.

▶ Se a energia for interrompida enquanto o lava-loiças estiver em funcionamento, o amaciador de água será reiniciado e voltará a contar.

Dureza da água (ppm)	0-90	91-200	201-300	301-400	401-500	mais de 500
Opções de configuração de dureza	H2	H3	H4 (predefinido)	H5	H6	

*H1: O amaciador de água está desligado. O ícone ‘ ’ está apagado.

1.Prima o botão de ligar durante 1 segundo.

2. Dentro de 60 segundos após ligar, prima o botão Iniciar/Pausa durante 5 segundos para entrar no modo de configuração.

3. Os ícones ‘ ’ e ‘ ’ estão acesos, indicando que o aparelho está em modo de configuração.

H:1 ⋯ H:2 ⋯ Ecrã cíclico

4. Prima o botão Iniciar/Pausa para selecionar a configuração. A sua seleção será guardada e o aparelho entrará em modo de espera após 5 segundos de inatividade.

4.Sal especial

Para a primeira utilização, adicione 1000 g de sal específico para lava-loiças.

▶É estritamente proibido utilizar sal amaciador que não seja próprio para lava-loiças.

O sal deve ser reabastecido conforme necessário quando o ícone ‘ ’ acender.

▶Nota: A luz pode permanecer acesa até que o sal se dissolva completamente.

Passos:

1. Rode a tampa no sentido anti-horário e levante-a.
2. Encha o amaciador de água com sal (aprox. 1000 g). Na primeira utilização, adicione também um pouco de água fresca.
3. Rode a tampa no sentido horário para a fechar firmemente e limpe-a com um pano limpo.
4. Execute o programa “Rápido” para enxaguar o sal derramado ou o excesso de solução.

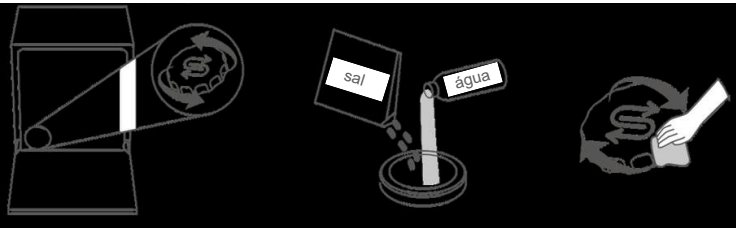

CARGA DO CESTO

C2

1.Seleção de utensílios

Utensílios adequados para lava-loiças:
Loiça de cerâmica, cristalaria e utensílios de aço inoxidável.

ADVERTÊNCIA

- Utensílios feitos de metais preciosos, alumínio ou com esmalte colorido podem ficar opacos após a lavagem no lava-loiças.
- Utensílios de bambu ou madeira podem deformar-se ou rachar a altas temperaturas.
- Para utensílios de plástico ou artigos com partes plásticas, consulte as instruções do fabricante, pois podem deformar-se ou rachar a altas temperaturas.
- Panos de limpeza podem causar mau funcionamento do lava-loiças.
- Artigos de ferro fundido podem oxidar se forem lavados no lava-loiças.

2.Atenção na colocação







- Remova os restos grandes de comida, como ossos ou folhas de legumes, antes de os colocar.
- Coloque todos os utensílios com as superfícies sujas inclinadas para baixo. Colocá-los planos ou invertidos pode fazer com que a água se acumule em cima.
- Certifique-se de que os utensílios não sobressaem do cesto, pois isso pode impedir a rotação dos braços aspersores.
- Para evitar que utensílios pequenos caiam do cesto e bloqueiem a rotação dos braços aspersores, evite colocar esses artigos no lava-loiças.
- Ao deslizar o cesto de volta, tenha cuidado para não deixar que utensílios afiados cortem o vedante interior.
- Evite riscar o revestimento superior do cesto, pois isso pode causar oxidação.

- Coloque os talheres sem separar e com as pontas voltadas para baixo no cesto de talheres.
- Coloque facas e outros utensílios com pontas afiadas no cesto com as pontas para baixo ou coloque-os na horizontal.

CONSELHOS: Após empurrar o cesto para dentro, rode o braço aspersor para garantir que ainda pode girar livremente.

3.Carga

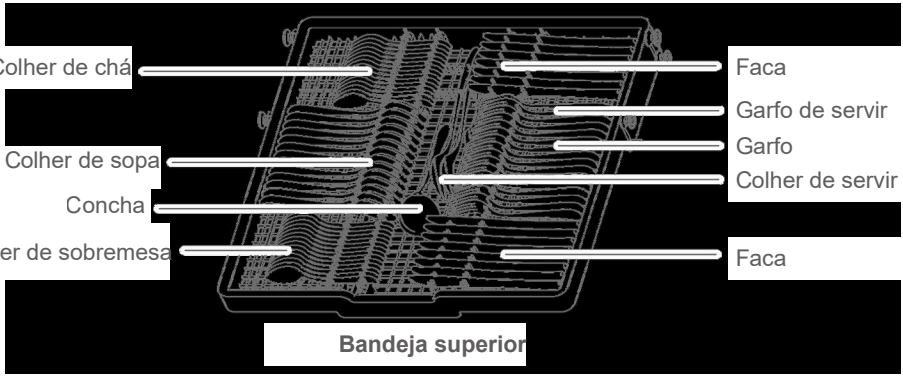
Colher de chá
Colher de sopa
Concha
Colher de sobremesa
Faca
Garfo de servir
Garfo
Colher de servir
Faca
Bandeja superior

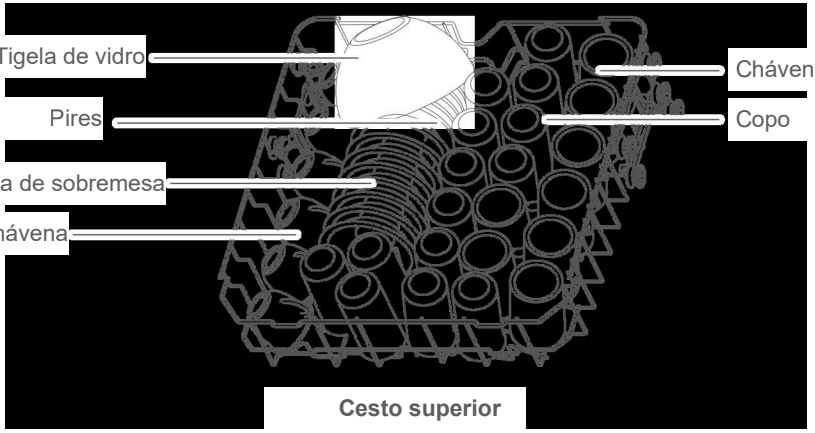
Tigela de vidro
Pires
Tigela de sobremesa
Chávena
Chávena
Copo
Cesto superior

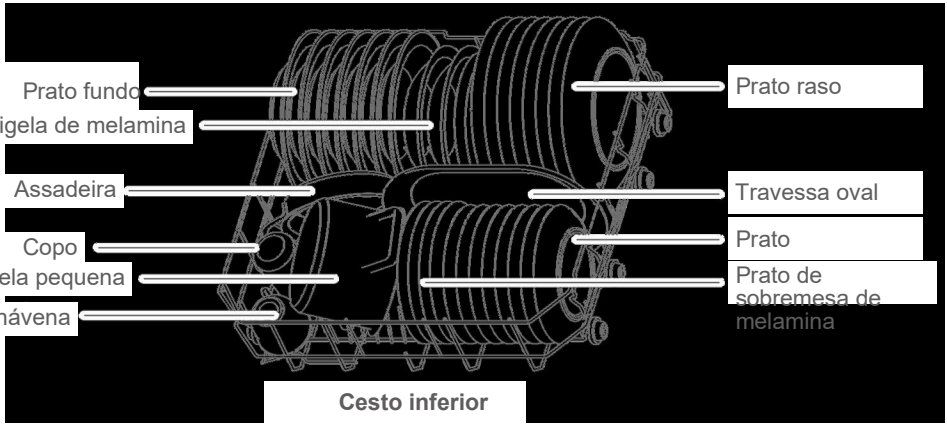
Prato fundo
Tigela de melamina
Assadeira
Copo
Panela pequena
Chávena
Prato raso
Travessa oval
Prato
Prato de sobremesa de melamina
Cesto inferior

1.Programas

Programa	Tipo de sujidade	Detergente	Ciclo de lavagem (h)
		detergente em pó	
Intensivo	Manchas difíceis de queimado, resíduos de alimentos aderidos ou secos.	23g	3:20
Universal	Refeições diárias com resíduos normais de alimentos.	23g	2:30
ECO	O programa mais eficiente para cumprir o ecodesign da UE, com base no consumo combinado de energia e água.	5+18g	4:30
Cristal	Cristalaria, porcelana fina, cristal.	23g	1:30
Rápido	Manchas leves ou necessidades de limpeza urgente.	–	0:35
Pré-lavagem	Enxaguamento rápido para remover pó. Especialmente para loiça armazenada durante muito tempo.	–	0:13
80' Express	Lavagem expressa que remove resíduos leves de alimentos em pouco mais de uma hora.	23g	1:20

ATENÇÃO

- Para obter um melhor efeito de limpeza, não utilize detergente em excesso. O excesso de detergente não só produzirá muitas bolhas, como também afetará a eficácia da limpeza.
- O tempo real de funcionamento de cada programa pode variar em relação ao tempo predefinido do ciclo devido a fatores como a temperatura da água, a quantidade de utensílios, o tipo de sujidade e a regeneração do amaciador de água. Esta variação é normal; utilize o lava-loiças com confiança.

2.Painel de controlo

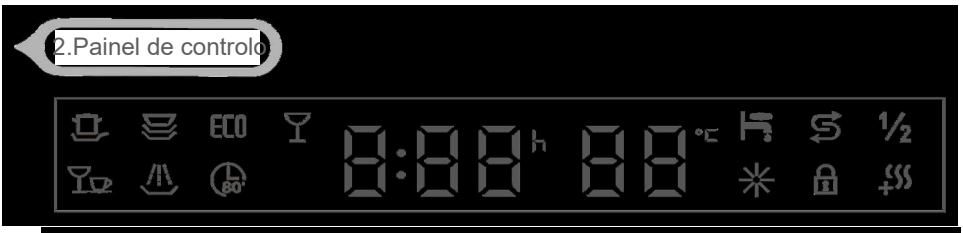

Botão de controlo no lado esquerdo :



Botão de controlo no lado direito :



- Verificar o fornecimento de água
- Reabastecer sal
- ½ • Meia carga
- Reabastecer abrilhantador
- Bloqueio para crianças
- Secagem extra

3.Operação

1. Ligue o lava-loiças pressionando o botão de ligar durante 1 segundo.

2. Selecione um programa de lavagem com o botão de programa.
Por favor, escolha um programa adequado.

3. Inicie o programa de lavagem pressionando o botão Iniciar/Pausa.

ATENÇÃO

▶ Para alterar o programa durante a operação:
Mantenha pressionado o botão de ligar para desligar, reinicie o lava-loiças e depois selecione o programa desejado.

▶ Ao selecionar o modo ECO, as funções adicionais são desativadas devido ao programa predefinido.

▶ Todos os braços aspersores são reiniciados após reiniciar o lava-loiças.

INÍCIO DIFERIDO

Pode atrasar o início do programa até 24 horas.

1. Ligue o lava-loiças pressionando o botão de ligar durante 1 segundo.

2. Prima o botão de programa para selecionar um programa adequado.

H:00 H:01 H:02 Visualização cíclica

3. Prima o botão de início diferido e o visor mostrará repetidamente tempos de H:00 a H:24. Selecione o tempo de início diferido desejado. Se mantiver o botão pressionado durante 3 segundos, o visor será reposto para H:00, indicando que nenhum tempo foi pré-selecionado.

4. Prima o botão Iniciar/Pausa para atrasar o início do programa.

BLOQUEIO PARA CRIANÇAS

Manter pressionado durante 3 segundos permite ativar ou desativar a função de bloqueio para crianças.
O ícone ‘ ’ acende para indicar que a função está ativada e apaga quando a função está desativada.

SECAGEM EXTRA (Esta função está disponível apenas para alguns programas.)

Ao premir o botão com o aparelho ligado, o ícone ‘ ’ aparecerá no visor. Ativar esta função aumentará a temperatura da água durante o ciclo de lavagem, elevando a temperatura da loiça e ajudando-a a secar mais rapidamente.

MEIA CARGA

Esta função é utilizada para reduzir o tempo de lavagem e o consumo de água durante o funcionamento do lava-loiças. O nível de redução do tempo e do consumo de água depende de cada programa. Quando desejar selecionar esta função, siga os passos abaixo.
Após escolher o programa de lavagem, prima o botão uma vez; o indicador “1/2” no visor acender-se-á, indicando que a função foi selecionada.

LIMPEZA E MANUTENÇÃO

C4

Após a utilização, podem acumular-se resíduos no aparelho. Limpe-o imediatamente quando forem visíveis e mantenha uma limpeza regular.

1.Limpeza do filtro

1. Rode o filtro cilíndrico no sentido anti-horário e puxe-o para cima.
2. Enxague o conjunto do filtro com água corrente. Evite usar palha de aço ou escovas metálicas, pois os abrasivos metálicos podem causar corrosão nos componentes do filtro.

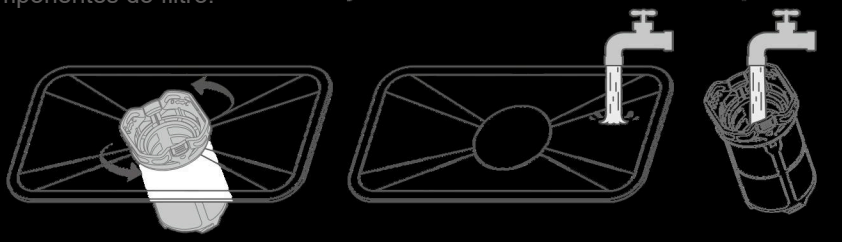

3. Após a limpeza, volte a instalar o filtro rodando o filtro cilíndrico no sentido horário até que as marcas triangulares do filtro, da malha e do filtro plano fiquem alinhadas.

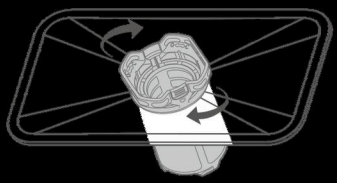

2.Limpeza dos braços aspersores

1. Segure o clip com uma mão e, com a outra, rode o braço aspersor superior no sentido anti-horário e puxe-o para baixo.
2. Retire o cesto principal e depois puxe o braço aspersor inferior para cima para o remover do clip.
3. Se os orifícios dos braços aspersores estiverem obstruídos, limpe-os cuidadosamente com um fio fino e enxague-os com água.

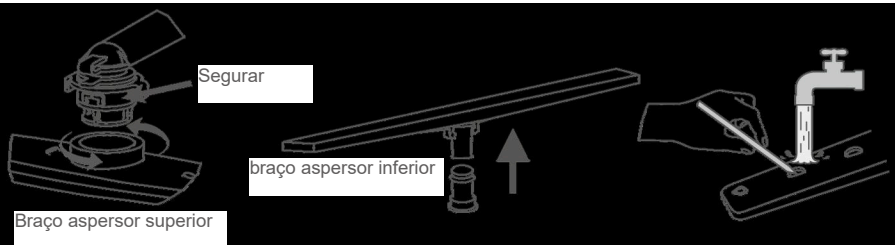

3.Limpeza interior

Limpe as juntas e as áreas de difícil acesso com uma solução de ácido cítrico e um pano húmido. Utilize apenas produto de limpeza para lava-loiças no interior e nos componentes internos. Siga as instruções do produto de limpeza.
NUNCA utilize detergente para loiça, detergente para roupa, etc., em vez de produto de limpeza para lava-loiças.

CÓDIGOS DE ERRO

D1

Código de erro	Causa	Solução
E01	Curto-circuito do termistor	Contacte o serviço pós-venda
E02	Circuito aberto do termistor	Contacte o serviço pós-venda
E03	A máquina não aquece	1. Certifique-se de que os utensílios estão colocados corretamente para evitar que a água se acumule na loiça 2. Contacte o serviço pós-venda
E04	Falha da válvula de entrada	Contacte o serviço pós-venda
E05	Transbordo	1. Incline o aparelho cerca de 30° a 45° para drenar a água da base 2. Verifique se a mangueira de drenagem está colocada demasiado alta 3. Verifique se a mangueira está dobrada, bloqueada ou comprimida 4. Verifique se o aparelho está corretamente instalado 5. Se as causas anteriores forem descartadas, tente reiniciar o aparelho 6. Contacte o serviço pós-venda
E06	Função de aquecimento anormal	Contacte o serviço pós-venda
E10	Entrada de água anormal	1. Verifique se a torneira de água está completamente aberta 2. Verifique se a pressão da água é demasiado baixa 3. Evite reinícios múltiplos durante a falta de água 4. Contacte o serviço pós-venda
E11	Valor do distribuidor de água anormal	1. Desligue o cabo de alimentação e volte a ligá-lo 2. Contacte o serviço pós-venda

RESOLUÇÃO DE PROBLEMAS

D2

Problema	Causa	Solução
Os utensílios estão húmidos	Falta de abrilhantador ou nível insuficiente	Adicione abrilhantador e ajuste o dosador para o máximo
	Os utensílios estão empilhados sem espaço	Volte a carregar o lava-loiças seguindo as regras de colocação
	O ciclo de lavagem ainda está em curso	Aguarde até que o ciclo termine
	O programa selecionado não inclui secagem	Este modo não possui função de secagem
O detergente em pó/tablete não se dissolve	Os orifícios dos braços aspersores estão obstruídos	Limpe os orifícios dos braços aspersores e execute um ciclo de lavagem rápido
	Uso excessivo de detergente	Execute novamente um ciclo de lavagem rápido; da próxima vez utilize a quantidade adequada de detergente
	Uso de detergente de baixa qualidade	Utilize detergente específico na dose recomendada e execute novamente um ciclo de lavagem rápido
Excesso de gotas no interior	O depósito de abrilhantador está vazio	Reabasteça o abrilhantador
Pequenas gotas no interior	Resíduo normal (sem impacto)	/
Espuma no interior	1. Uso de detergente não especializado 2. Excesso de detergente	Espuma leve: Abra a porta e deixe que se dissipe naturalmente Espuma abundante: - Remova a espuma com um pano - Execute qualquer programa durante 3 minutos - Repita até não restar espuma

Problema	Causa	Solução
O aparelho faz ruído de ventilação ao ligar-se, o visor mostra “FAN”	Sistema de renovação de ar em funcionamento	Funcionamento normal (não requer ação)
Dificuldade para abrir a porta	Sujidade na ranhura da porta que causa obstrução	Limpe bem a ranhura da porta
O botão de ligar não responde	Cabo de alimentação desligado ou corte de energia	Ligue o cabo de alimentação e verifique o fornecimento elétrico
	Gordura/água no painel de controlo ou nas mãos	Limpe o painel de controlo e seque as mãos
	Duração de pressão do botão demasiado curta	Prima o botão de ligar durante 1 segundo
Outros botões não respondem exceto o botão de ligar	Gordura/água no painel de controlo ou nas mãos	Limpe o painel de controlo e seque as mãos
	Falha do bloqueio da porta (PCB)	Contacte o serviço pós-venda
O ícone de falta de água acende quando está a encher	Problema no fornecimento de água	Verifique a posição da válvula de água e as ligações das mangueiras
	Falha do caudalímetro	Contacte o serviço pós-venda
	Falha da válvula de entrada	Contacte o serviço pós-venda
Ruído anormal durante o funcionamento	1. Colocação incorreta dos utensílios que obstrui os braços aspersores 2. Choque entre utensílios	Volte a carregar o lava-loiças seguindo as regras de colocação
Os utensílios não ficam limpos	Os utensílios estão empilhados sem espaço	Volte a carregar o lava-loiças seguindo as regras de colocação
	Programa incorreto selecionado	Selecione um programa adequado
	1. Uso de detergente não especializado 2. Quantidade insuficiente de detergente	Utilize detergente específico na dose recomendada
	Filtro mal instalado	Volte a instalar o filtro na posição correta
	Braços aspersores bloqueados	Limpe os braços aspersores
	Braços aspersores presos	Volte a carregar o lava-loiças seguindo as regras de colocação
	Resíduos de alimentos aderidos aos utensílios	Deixe os utensílios de molho durante algum tempo
	Interrupção de energia	Reinicie o programa após restabelecer a alimentação
	Resíduos aderidos difíceis de remover	Esfregue os resíduos aderidos com uma escova de nylon antes de carregar
Acumulação de água no interior quando o aparelho não está em uso	Mangueira de drenagem colocada demasiado alta	Ajuste a altura da mangueira de drenagem de acordo com o manual
	Falha da bomba de drenagem	Contacte o serviço pós-venda
	Falha da válvula de entrada	Contacte o serviço pós-venda

Se as soluções anteriores não resolverem o problema, pare o aparelho imediatamente e corte o fornecimento de água e eletricidade. Contacte o serviço pós-venda.

DADOS TÉCNICOS

D3

Dimensões	W598xH845xD591 mm
Capacidade	15 serviços
Potência nominal	1890 W
Tensão	220-240 V~
Frequência	50 Hz
Grau de proteção	IPX1
Pressão da água	0.04-1.0 MPa
Modo de controlo	Automático
Normas de execução	EN 60335-1 EN 60335-2-5

Devido a melhorias contínuas do produto, os parâmetros técnicos deste manual podem ser alterados sem aviso prévio.

DECLARAÇÃO

D4

À medida que a tecnologia do nosso produto evolui e melhora, as especificações deste modelo podem mudar sem aviso prévio. As imagens no manual de instruções são ilustrativas e não devem ser consideradas representações definitivas do produto adquirido.

Podemos atualizar os nossos padrões de fabrico para refletir melhorias do produto.

Tenha em conta que tais atualizações não alteram retroativamente as especificações ou normas dos produtos já vendidos.

*Apresente comprovativos válidos da compra do produto durante o período de garantia: fatura ou código SN do produto.

*Garantia gratuita dentro de 12 meses com base na data do código SN do produto à saída da fábrica.

*As seguintes condições não estão cobertas pela manutenção gratuita durante o período de garantia:

1. Danos causados por uso ou manutenção inadequados por parte do utilizador.
2. Falta de comprovativos válidos (nem fatura nem código SN do produto), comprovativos pouco claros, não verificáveis ou alterados.
3. Danos causados por desastres naturais inevitáveis (tufões, nevões, granizo, terramotos, deslizamentos de detritos, etc.).
4. Reparação realizada por terceiros não autorizados.

Cartão de registo de manutenção

Frequência de manutenção	Falha detetada	Registo de manutenção	Data de manutenção	Assinatura de manutenção
1				
2				
3				
4				
5				

Após a manutenção, o pessoal deve registar o estado do serviço para lhe oferecer um melhor atendimento no futuro.

Importado por B73737553
Av. Altos Hornos S/N Pto. Sagunto (46520), Valencia, Espanha
www.aspes.es
aspes@sareteknika.es
902 99 69 01 / 944 04 14 08

MANUEL D'UTILISATION
LAVE-VAISSELLE

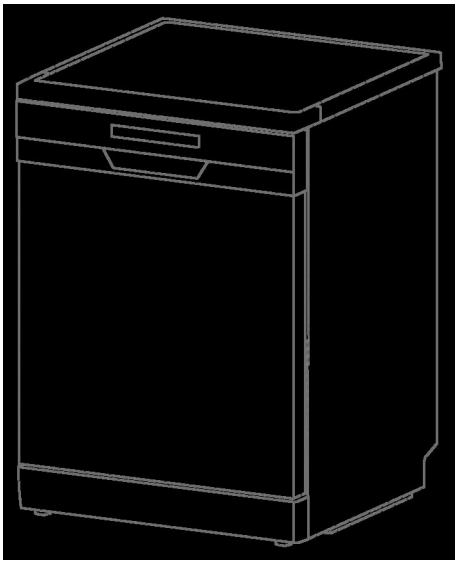

AJ14602DD
AJ14602DDX

Lisez attentivement ce manuel et conservez-le pour référence future.

CONTENU

SÉCURITÉ A

Instruction importante de sécurité A1

INSTALLATION B

Description générale du produit B1
Dimensions d'installation B2
Tuyau d'arrivée et tuyau de vidange B3
Installer dans le meuble B4
Entrée et vidange de l'eau B5
Réglage et inspection B6

UTILISATION C

Consommables C1
Panier de chargement C2
Fonctionnement C3
Nettoyage et entretien C4

SUPPORT TECHNIQUE ET SERVICE CLIENT D

Code d'erreur D1
Dépannage D2
Données techniques D3
Déclaration D4
Service client D5

A1

Avertissement

Il y a certaines instructions importantes de sécurité dans ce manuel, veuillez les lire attentivement avant l'installation et l'utilisation.

- Cet appareil ne peut être utilisé que pour laver des ustensiles domestiques et est destiné à un usage domestique ou à des applications similaires.
- Le lave-vaisselle peut être endommagé ou l'utilisateur peut être blessé en cas d'utilisation incorrecte.
- Veuillez contacter immédiatement le service après-vente en cas de panne. Ne démontez ni ne réparez l'appareil vous-même.
- Veuillez contacter le service après-vente ou le service de maintenance désigné par le fournisseur pour la réparation ou le remplacement si le câble d'alimentation est endommagé.
- L'alimentation électrique du lave-vaisselle doit être reliée à la terre pour des raisons de sécurité.
- Pour éviter tout choc électrique, assurez-vous que l'appareil est connecté à une alimentation avec mise à la terre appropriée.
- Ne branchez jamais le câble d'alimentation par temps orageux.
- Après l'installation, assurez-vous que les connexions d'eau et d'électricité sont correctement effectuées avant utilisation.
- La hauteur autorisée pour l'installation du tuyau de vidange (mesurée depuis la partie inférieure de l'appareil) est de 40 à 60 cm.
- Les couteaux et autres ustensiles à pointe doivent être placés dans le panier avec les pointes vers le bas ou en position horizontale.
- Ce lave-vaisselle est un appareil automatique, n'ajoutez pas d'eau manuellement pendant son fonctionnement. Cela pourrait provoquer un débordement et un danger.

▶Ne déplacez ni ne nettoyez l'appareil lorsqu'il est en fonctionnement. Cela pourrait provoquer des fuites électriques ou d'eau

▶N'ouvrez pas la porte pendant le fonctionnement, car la vapeur peut vous blesser. Si vous devez charger ou décharger des ustensiles, appuyez sur le bouton pause et attendez 10 secondes, puis ouvrez légèrement la porte et attendez que la vapeur se dissipe complètement avant d'ouvrir la porte et de retirer les ustensiles.

▶Veuillez utiliser des détergents spécialisés. N'utilisez pas de liquide vaisselle, de détergent en poudre, de savon désinfectant pour les mains ou d'autres détergents non adaptés aux lave-vaisselle.

▶Il y a des colliers de serrage sur le tuyau de vidange et le câble d'alimentation ; veuillez utiliser des ciseaux plats pour les couper. Des ciseaux tranchants pourraient endommager le tuyau et le câble et provoquer des fuites.

▶N'utilisez pas cet appareil dans un endroit humide. Une humidité élevée peut provoquer l'oxydation de l'appareil, voire des fuites.

▶Le détergent spécialisé doit être placé hors de portée des enfants, car il contient des substances acides et alcalines dangereuses pour eux.

▶Les ustensiles seront chauds après le lavage ; veuillez les retirer après 30 minutes.

▶En hiver, laissez le lave-vaisselle à température ambiante pendant au moins 8 heures après la livraison avant la première utilisation. Cela évite la formation de condensation dans les composants internes, ce qui pourrait provoquer des dommages électriques ou de la corrosion.

▶L'appareil doit être raccordé au réseau d'eau avec des ensembles de tuyaux neufs ; les anciens ensembles ne doivent pas être réutilisés.

▶Pendant l'installation, le câble d'alimentation ne doit pas être plié ni écrasé excessivement ou dangereusement.

▶La hauteur autorisée pour l'installation du tuyau de vidange (mesurée depuis la partie inférieure de l'appareil) est de 40 à 60

cm. Veuillez utiliser des ciseaux plats pour couper les colliers des tuyaux d'eau et les câbles d'alimentation lors du déballage.

▶ Placez l'appareil à l'emplacement souhaité. Assurez-vous qu'il est bien nivelé.

▶ Ne placez rien sur les côtés ; les ouvertures ne doivent pas être obstruées par un tapis.

▶ Veuillez utiliser de l'eau froide ou tiède ne dépassant pas 50 °C.

▶ Cet appareil n'est pas destiné à être utilisé par des personnes (y compris des enfants) ayant des capacités physiques, sensorielles ou mentales réduites, ou manquant d'expérience et de connaissances, sauf si elles ont reçu une supervision ou des instructions concernant l'utilisation de l'appareil par une personne responsable de leur sécurité.

▶ Les enfants doivent être surveillés afin de s'assurer qu'ils ne jouent pas avec l'appareil.

▶ Si le câble d'alimentation est endommagé, il doit être remplacé par le fabricant, son agent de service ou des personnes qualifiées afin d'éviter tout danger.

▶ La porte ne doit pas être laissée ouverte car cela peut présenter un risque de trébuchement. Veuillez maintenir les enfants à l'écart du lave-vaisselle, en particulier lorsque la porte est ouverte.

▶ Cet appareil peut être utilisé par des enfants de 8 ans et plus et par des personnes ayant des capacités physiques, sensorielles ou mentales réduites ou un manque d'expérience et de connaissances, s'ils ont reçu une supervision ou des instructions concernant l'utilisation de l'appareil en toute sécurité et s'ils comprennent les dangers encourus.

▶ Le nombre maximal de couverts pouvant être lavés est de 15.

▶ La pression maximale autorisée de l'eau d'entrée est de 1,00 MPa.

▶ La pression minimale autorisée de l'eau d'entrée est de 0,04 MPa afin d'assurer le bon fonctionnement de l'appareil.

▶ Après utilisation de l'appareil, veuillez couper l'alimentation électrique et l'eau.

▶ AVERTISSEMENT : Les couteaux et autres ustensiles à pointes doivent être placés dans le panier avec les pointes vers le bas ou en position horizontale. Lors de l'utilisation de votre lave-vaisselle, respectez les précautions de base suivantes :

a) Lisez toutes les instructions avant d'utiliser le lave-vaisselle.
b) Utilisez le lave-vaisselle uniquement pour sa fonction prévue.
c) Utilisez uniquement des détergents ou agents de rinçage recommandés pour les lave-vaisselle et conservez-les hors de portée des enfants.
d) Lors du chargement des articles à laver :
1. Placez les objets tranchants de manière à ce qu'ils n'endommagent pas le joint de la porte ;
2. Chargez les couteaux tranchants avec les manches vers le haut afin de réduire le risque de blessures par coupure.
e) Ne lavez pas les articles en plastique à moins qu'ils ne soient marqués « adapté au lave-vaisselle » ou équivalent. Pour les articles en plastique non marqués, vérifiez les recommandations du fabricant.
f) Ne touchez pas l'élément chauffant pendant ou immédiatement après l'utilisation.
g) N'utilisez pas le lave-vaisselle à moins que tous les panneaux de fermeture soient correctement en place.
h) Ne manipulez pas les commandes.
i) Ne maltraitez pas, ne vous asseyez pas et ne vous tenez pas debout sur la porte ou les paniers du lave-vaisselle.
j) Pour réduire le risque de blessure, ne laissez pas les enfants jouer dans ou sur le lave-vaisselle.
k) Dans certaines conditions, de l'hydrogène peut se former dans un système d'eau chaude qui n'a pas été utilisé pendant deux semaines ou plus.

LE GAZ HYDROGÈNE EST EXPLOSIF. Si le système d'eau chaude n'a pas été utilisé pendant cette période, avant d'utiliser le lave-vaisselle, ouvrez tous les robinets d'eau chaude et laissez l'eau s'écouler de chacun pendant plusieurs minutes. Cela libérera tout gaz hydrogène accumulé. Comme ce gaz est inflammable, ne fumez pas et n'utilisez pas de flamme nue pendant ce temps.
l) Retirez la porte du compartiment de lavage lors du retrait d'un ancien lave-vaisselle ou lors de sa mise au rebut.
Maintenez un espace de 5 cm de chaque côté entre l'appareil et les meubles ou murs afin d'éviter la surchauffe.

INSTRUCTION DE MISE À LA TERRE

▶ Cet appareil doit être relié à la terre. En cas de dysfonctionnement ou de panne, la mise à la terre réduit le risque de choc électrique en fournissant un chemin de moindre résistance pour le courant électrique. Cet appareil est équipé d'un câble comportant un conducteur de mise à la terre et d'une fiche avec mise à la terre.

▶ La fiche doit être branchée sur une prise appropriée, installée et mise à la terre conformément à tous les codes et réglementations locaux.

▶Une connexion incorrecte du conducteur de mise à la terre peut entraîner un risque de choc électrique.

▶ Consultez un électricien qualifié ou un représentant du service si vous avez des doutes quant à la bonne mise à la terre de l'appareil. Ne modifiez pas la fiche fournie avec l'appareil ; si elle ne correspond pas à la prise, faites installer une prise appropriée par un électricien qualifié.

▶ Veuillez ne pas utiliser de multiprise.

ÉLIMINATION DE L'EMBALLAGE ET DU PRODUIT



Éliminez l'emballage de manière respectueuse de l'environnement. Cet appareil est marqué conformément à la directive européenne 2012/19/UE relative aux déchets d'équipements électriques et électroniques (DEEE). Cette directive définit le cadre pour la reprise et le recyclage des appareils usagés applicable dans toute l'UE.

INFORMATIONS SUR L'EMBALLAGE :

Les matériaux d'emballage du produit sont fabriqués à partir de matériaux recyclables conformément à nos réglementations nationales en matière d'environnement. Ne jetez pas les matériaux d'emballage avec les déchets ménagers ou autres déchets. Déposez-les dans les points de collecte des matériaux d'emballage désignés par les autorités locales.

DESCRIPTION GÉNÉRALE DU PRODUIT

B1

1.Pièces et caractéristiques

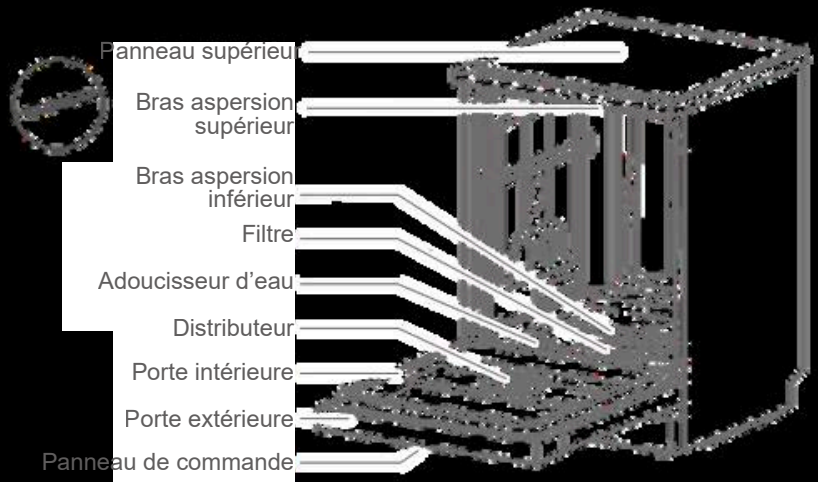


Panier supérieur

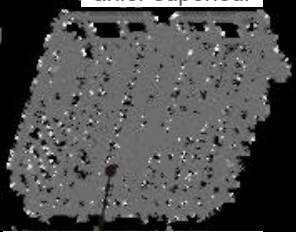
Panier supérieur


Panier inférieur

Bras aspersion supérieur

2.Accessoires


Tuyau d'arrivée x1


Entonnoir x1

Remarque : L'illustration est fournie à titre de référence, votre appareil peut différer.

DIMENSIONS D'INSTALLATION

B2

1.Avec panneau supérieur

unité : mm

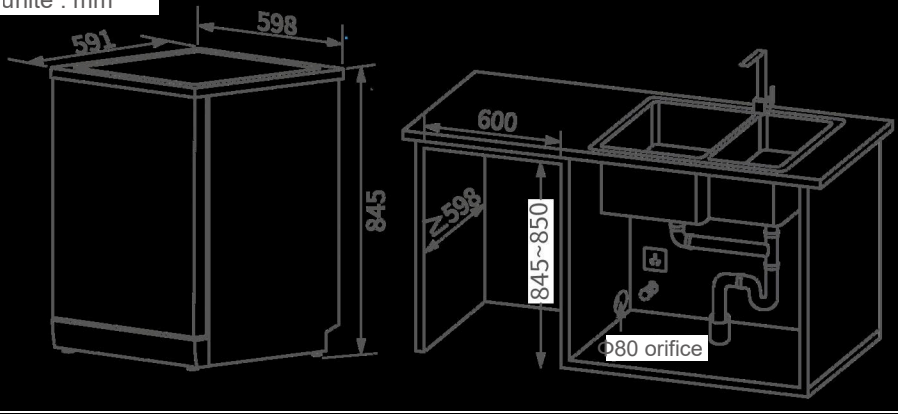

2.Sans panneau supérieur

unité : mm

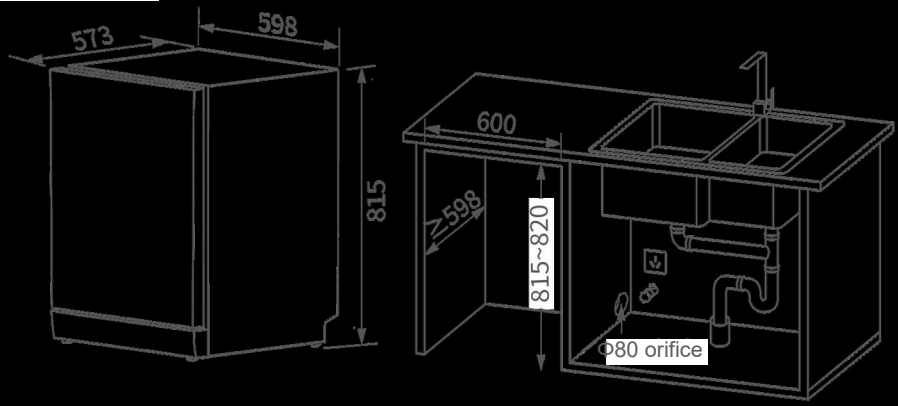

⚠ AVERTISSEMENT

- Le lave-vaisselle ne doit pas être placé sur une table.
- Le lave-vaisselle avec panneau supérieur peut être utilisé en installation indépendante ou encastrée.
- Le lave-vaisselle sans panneau supérieur ne peut être utilisé qu'en installation encastrée.
- La hauteur de la niche du meuble ne doit pas dépasser celle du lave-vaisselle de plus de 5 mm.
- Assurez-vous qu'il n'y a pas de matériaux inflammables ou explosifs à proximité du lave-vaisselle.
- Les tuyaux de gaz ou tuyaux en caoutchouc ne doivent pas passer par l'emplacement d'installation, sauf les conduites en fer.

3.Retirer le panneau supérieur

Le panneau supérieur peut être retiré si la hauteur de l'ouverture du meuble est insuffisante.

1. Retirez les deux vis à l'arrière supérieur du lave-vaisselle. Veuillez conserver les vis retirées et le panneau supérieur pour une utilisation future.
2. Tirez le panneau supérieur vers l'arrière puis soulevez-le pour le retirer.

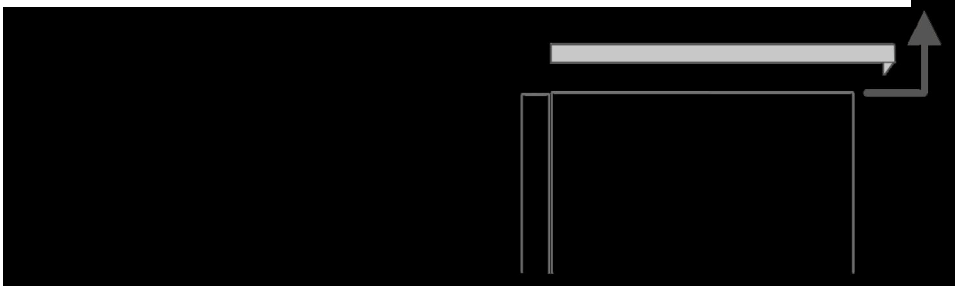

TUYAU D'ARRIVÉE ET TUYAU DE VIDANGE

B3

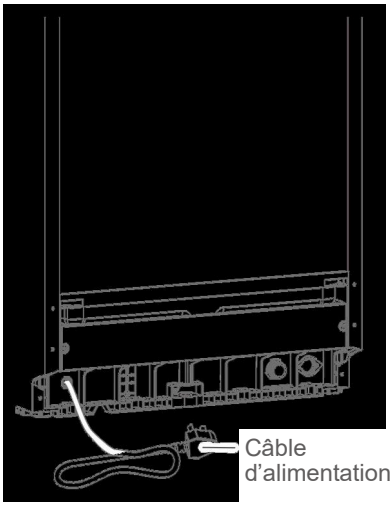

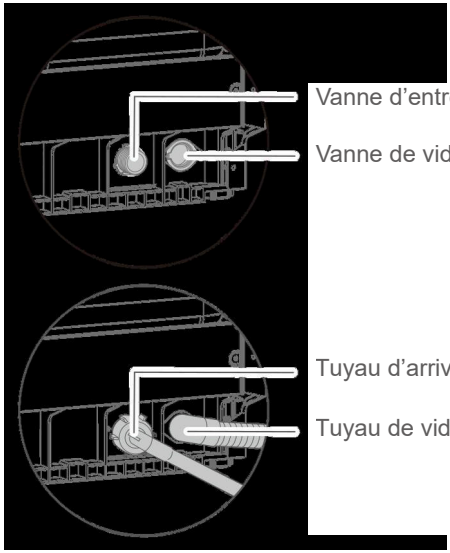

INSTALLER DANS LE MEUBLE

Si vous choisissez une installation encastrée, vous devez fournir votre propre étiquette résistante à la vapeur. Collez l'étiquette sur la partie supérieure de l'ouverture du meuble.

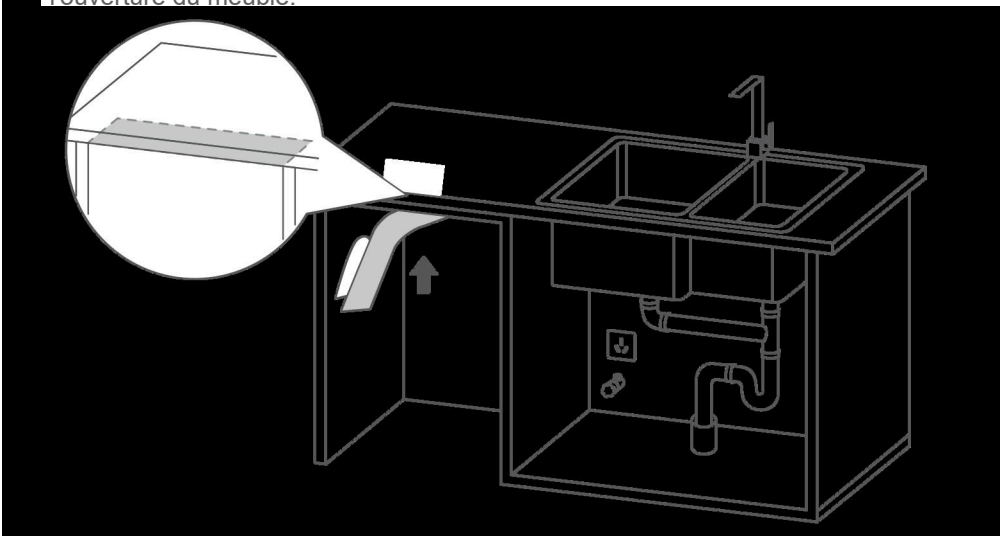

Poussez le lave-vaisselle dans le meuble. En même temps, le câble d'alimentation, le tuyau d'arrivée et le tuyau de vidange doivent passer à travers les orifices d'entrée et de sortie prévus. Assurez-vous qu'ils ne sont pas pliés.

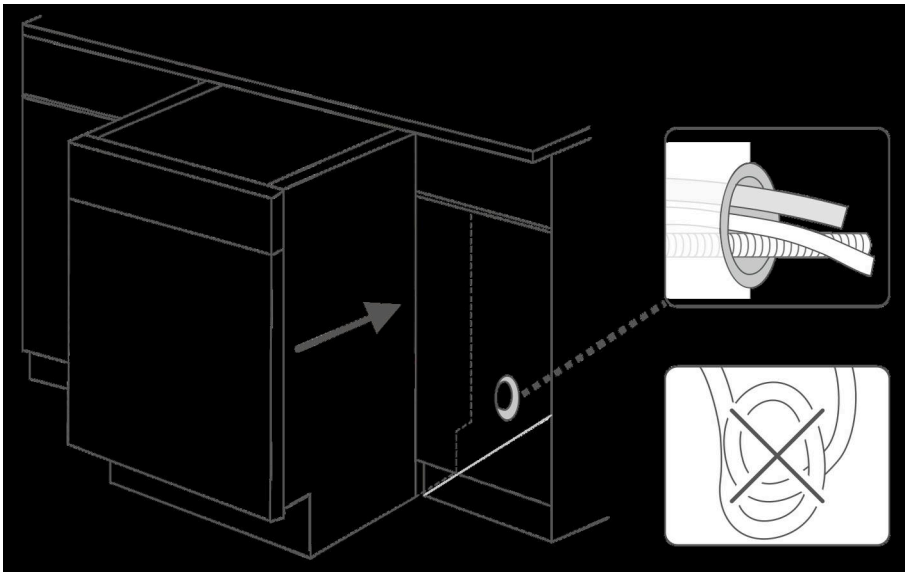

ENTRÉE ET VIDANGE DE L'EAU

1.Entrée d'eau

Assurez-vous que le tuyau d'arrivée est solidement connecté au raccord.

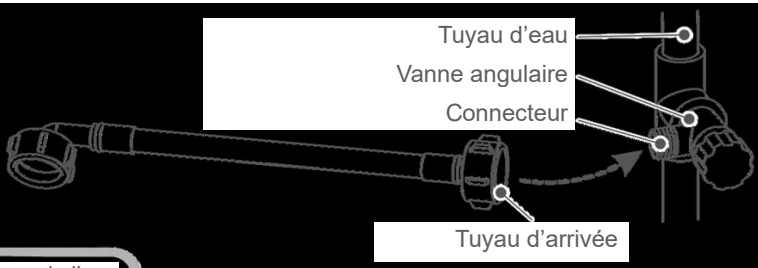

2.Vidange de l'eau

- Insérez le tuyau de vidange dans l'orifice de vidange sur au moins 100 mm afin d'éviter qu'il ne se détache lors de l'évacuation de l'eau.
- Le tuyau de vidange ne doit pas être plié ni déformé par compression afin de garantir un écoulement fluide de l'eau.
- Si le tuyau est trop long lors de l'installation ou de la réparation du lave-vaisselle, il peut être coupé selon la situation réelle avec le consentement de l'utilisateur.
- Le tuyau de vidange ne doit pas être plié ; si une rallonge est nécessaire, elle ne doit pas dépasser 5 mètres, sinon cela peut affecter les performances de lavage.
- L'orifice de vidange doit disposer d'un dispositif anti-débordement.

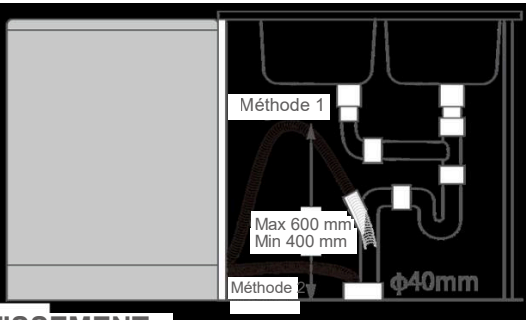

⚠ AVERTISSEMENT

- Le lave-vaisselle ne doit pas être placé sur une table.
- N'utilisez pas un tuyau d'arrivée ancien ou endommagé.
- La température de l'eau d'entrée ne doit pas dépasser 50 °C.
- Lors de la première utilisation, lorsque l'eau arrive, l'eau dans l'appareil peut devenir jaune, ce qui est normal ; cela est dû au fait que l'adoucisseur d'eau est resté immergé pendant longtemps. Vous pouvez l'utiliser en toute tranquillité.
- Chaque appareil a subi un test d'eau en usine. Il est normal de trouver un peu d'eau à l'intérieur de l'appareil. Vous pouvez l'utiliser en toute tranquillité.

FIXER LE LAVE-VAISSELLE

1.Réglage

1. Assurez-vous que l'appareil est placé de manière stable sur le sol ; sinon, cela peut provoquer des débordements et des fuites électriques.
2. Si le lave-vaisselle ne peut pas être positionné verticalement, ajustez les pieds réglables pour l'équilibrer.

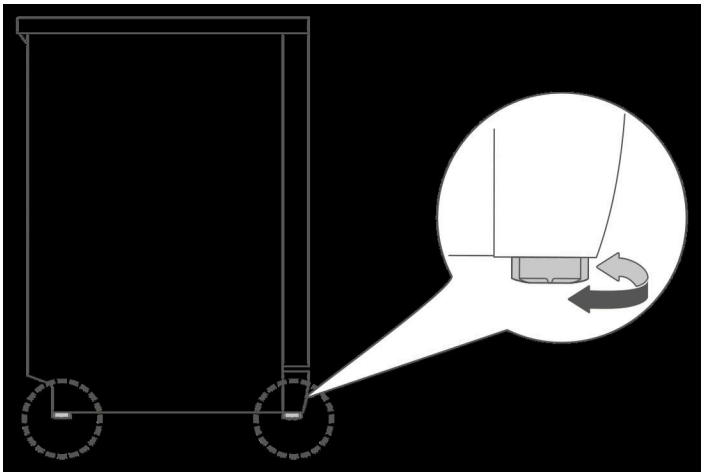

3. Assurez-vous que le lave-vaisselle est de niveau après le réglage.

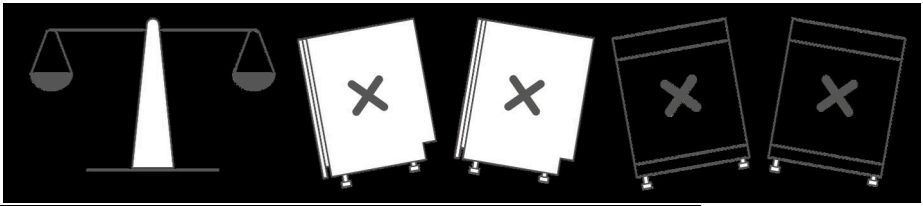

2.Vérification

Après l'installation, veuillez vérifier le lave-vaisselle de la manière suivante :

- Qu'il est bien nivelé horizontalement.
- Qu'il est allumé et fonctionne normalement.
- Que le tuyau d'arrivée et le tuyau de vidange sont correctement raccordés.
- Que tous les matériaux d'emballage ont été retirés du lave-vaisselle.

CONSOMMABLES POUR LAVE-VAISSELLE

C1

1.Détergent

Le détergent spécial pour lave-vaisselle élimine l'huile et les résidus alimentaires. Il est nécessaire à chaque utilisation de l'appareil. La quantité de détergent à utiliser dépend de la quantité et du type de saleté présents sur les ustensiles.

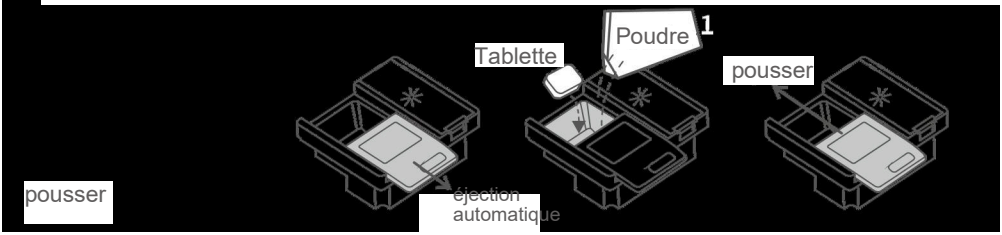

2.Liquide de rinçage

Aide à sécher et à faire briller la vaisselle, la laissant comme neuve. Le liquide de rinçage est nécessaire lors de la première utilisation du lave-vaisselle. C'est un consommable réutilisable. Dès que l'icône ' ✳ ' s'allume, le liquide de rinçage doit être rempli.

Étapes :

1. Ouvrez le couvercle du distributeur.
2. Versez lentement le liquide de rinçage dans le compartiment prévu.
3. Refermez le couvercle en toute sécurité.
4. Nettoyez tout déversement avec un chiffon.

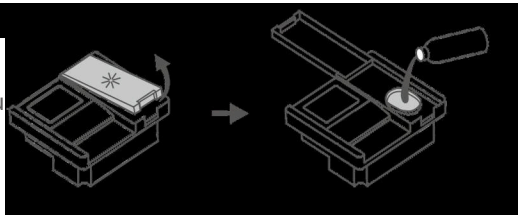

Configuration :

1. Appuyez sur le bouton d'alimentation pendant 1 seconde.

2. Appuyez sur le bouton de programme et le bouton d'alimentation pendant 5 secondes dans les 60 secondes suivant la mise en marche pour entrer en mode de configuration du distributeur. L'écran affiche le niveau actuel.

3. Appuyez sur le bouton de programme pour changer de niveau. Si aucune opération n'est effectuée sur le panneau de commande pendant plus de 5 secondes, le niveau actuel sera enregistré et le mode de configuration du distributeur sera quitté.

Ajustez la configuration selon l'utilisation. Le réglage par défaut est d4. Pour les tests d'efficacité énergétique, le niveau doit être réglé sur d6. Une valeur plus élevée signifie un dosage plus important, et inversement. Si vous constatez que la surface est grasse, veuillez diminuer le réglage et relancer un lavage.

3.Adoucisseur d'eau

Adoucit l'eau, réduit l'accumulation de calcaire et maintient les ustensiles comme neufs. Idéal pour les zones où l'eau est dure. Vérifiez la dureté de l'eau locale auprès de votre fournisseur.

▶ Si l'alimentation est coupée pendant le fonctionnement du lave-vaisselle, l'adoucisseur d'eau se réinitialisera et recommencera le comptage.

Dureté de l'eau (ppm)	0-90	91-200	201-300	301-400	401-500	plus de 500
Options de réglage de la dureté	H2	H3	H4 (par défaut)	H5	H6	

*H1 : L'adoucisseur d'eau est désactivé. L'icône « » est éteinte.

1.Appuyez sur le bouton d'alimentation pendant 1 seconde.

2. Dans les 60 secondes après la mise sous tension, appuyez sur le bouton Marche/Pause pendant 5 secondes pour entrer en mode de configuration.

3. Les icônes « » et « » sont allumées, ce qui indique que l'appareil est en mode de configuration.

H:1 ⋯ H:2 ⋯ Affichage cyclique

4. Appuyez sur le bouton Marche/Pause pour choisir le réglage. La sélection sera enregistrée et l'appareil passera en mode veille après 5 secondes d'inactivité.

4.Sel spécial

Pour la première utilisation, ajoutez 1000 g de sel spécial pour lave-vaisselle.

▶L'utilisation de sel adoucissant non destiné aux lave-vaisselle est strictement interdite !

Le sel doit être rempli lorsque l'icône « » s'allume.

▶Remarque : Le voyant peut rester allumé jusqu'à ce que le sel soit complètement dissous.

Étapes :

1. Tournez le bouchon dans le sens antihoraire et retirez-le.
2. Remplissez l'adoucisseur d'eau avec du sel (env. 1000 g). Lors de la première utilisation, ajoutez également un peu d'eau fraîche.
3. Tournez le bouchon dans le sens horaire pour le fermer fermement, puis nettoyez-le avec un chiffon propre.
4. Lancez le programme « Rapide » pour rincer le sel renversé ou l'excès de solution.

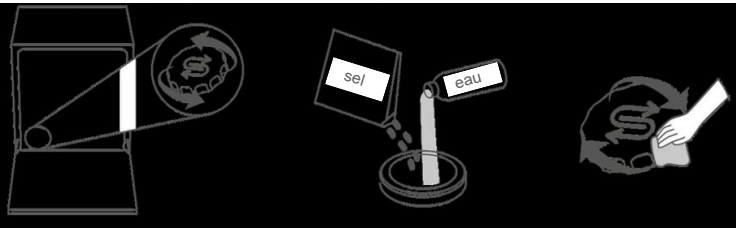

CHARGEMENT DU PANIER

C2

1.Sélection des ustensiles

Ustensiles compatibles lave-vaisselle :
Vaisselle en céramique, verrerie et vaisselle en acier inoxydable.

AVERTISSEMENT

- Les ustensiles en métaux précieux, en aluminium ou avec un émail coloré peuvent devenir ternes après un lavage au lave-vaisselle.
- Les ustensiles en bambou ou en bois peuvent se desserrer ou se fissurer à haute température.
- Pour les ustensiles en plastique ou les articles comportant des parties en plastique, consultez les instructions du fabricant, car ils peuvent se déformer ou se fissurer à haute température.
- Les chiffons de nettoyage peuvent provoquer un mauvais fonctionnement du lave-vaisselle.
- Les articles en fonte peuvent rouiller s'ils sont lavés au lave-vaisselle.

2.Attention au chargement





- Retirez les gros restes de nourriture, tels que les os ou les feuilles de légumes, avant de placer les ustensiles.
- Placez tous les ustensiles avec les surfaces sales inclinées vers le bas. Les placer à plat ou à l'envers peut entraîner une accumulation d'eau dessus.
- Assurez-vous que les ustensiles ne dépassent pas du panier, car cela pourrait bloquer la rotation des bras d'aspersion.
- Pour éviter que les petits ustensiles ne tombent du panier et n'obstruent la rotation des bras d'aspersion, évitez de les placer dans le lave-vaisselle.
- Lorsque vous faites glisser le panier, veillez à ce que les ustensiles tranchants n'endommagent pas le joint intérieur.
- Évitez de rayer le revêtement supérieur du panier, car cela peut provoquer de la corrosion.
- Placez les couverts sans les trier, avec les pointes vers le bas, dans le panier à couverts.
- Placez les couteaux et autres ustensiles pointus dans le panier avec les pointes vers le bas ou en position horizontale.

CONSEILS : Après avoir poussé le panier vers l'intérieur, faites tourner le bras d'aspersion pour vous assurer qu'il peut encore tourner librement.

3.Chargement

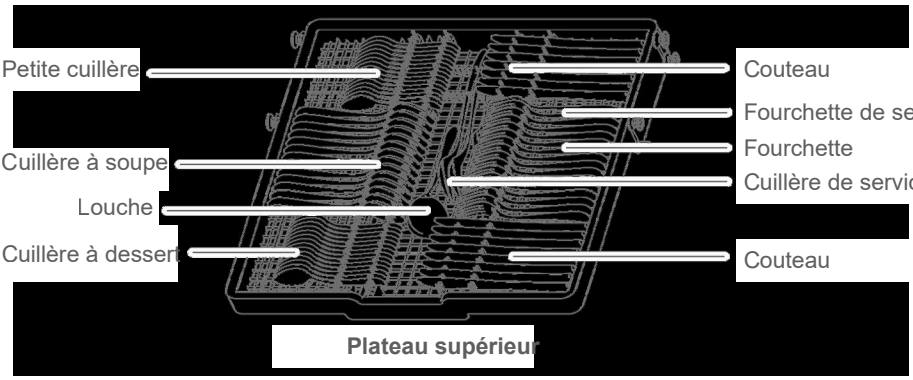

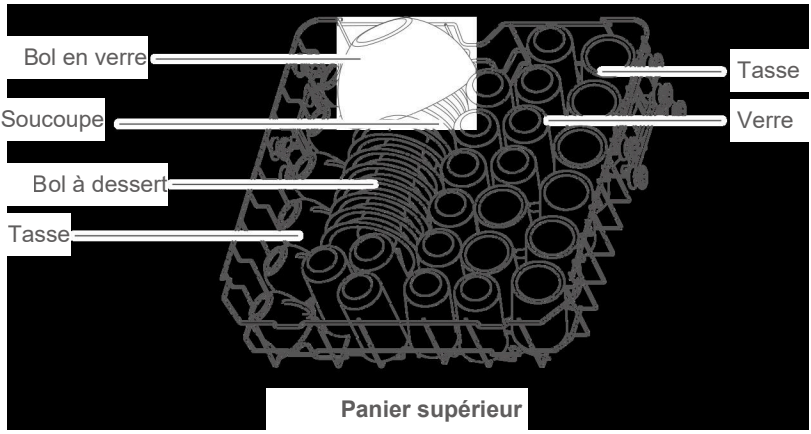

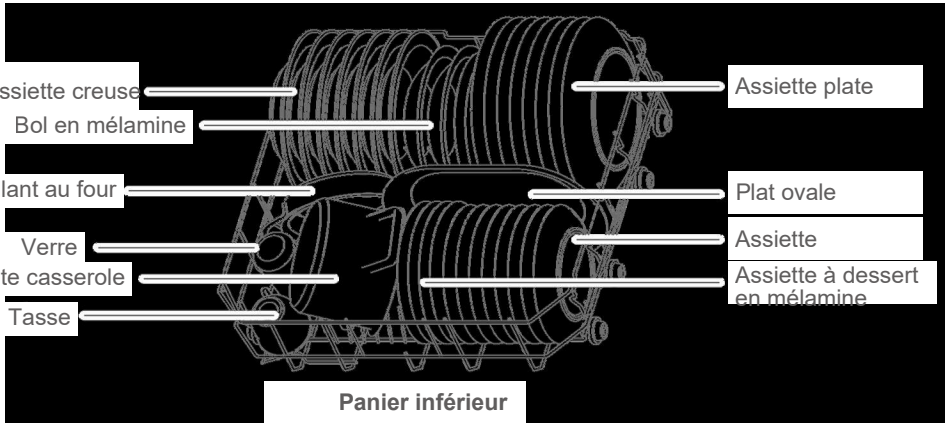

1.Programmes

Programme	Type de salissure	Détergent	Cycle de lavage (h)
		détergent en poudre	
Intensif	Taches difficiles de brûlé, résidus alimentaires collés ou secs.	23g	3:20
Universel	Repas quotidiens avec des résidus alimentaires normaux.	23g	2:30
ECO	Le programme le plus efficace pour répondre à l'écoconception de l'UE, basé sur la consommation combinée d'énergie et d'eau.	5+18g	4:30
Verre	Verrerie, porcelaine fine, cristal.	23g	1:30
Rapide	Taches légères ou besoins de nettoyage urgent.	–	0:35
Prélavage	Rinçage rapide pour éliminer la poussière. Particulièrement pour la vaisselle stockée pendant longtemps.	–	0:13
30' Express	Lavage express qui élimine les résidus alimentaires légers en un peu plus d'une heure.	23g	1:20

ATTENTION

- Pour obtenir un meilleur résultat de nettoyage, veuillez ne pas utiliser une quantité excessive de détergent. Un excès de détergent produira non seulement beaucoup de mousse, mais affectera également l'efficacité du nettoyage.
- Le temps réel de fonctionnement de chaque programme peut varier par rapport au temps prédéfini du cycle en raison de facteurs tels que la température de l'eau, la quantité d'ustensiles, le type de salissure et la régénération de l'adoucisseur d'eau. Cette variation est normale ; utilisez le lave-vaisselle en toute confiance.

2.Panneau de commande

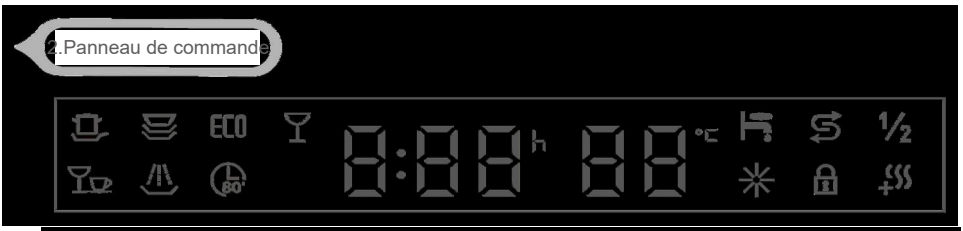

Bouton de commande côté gauche :



Bouton de commande côté droit :



- Vérifier l'alimentation en eau
- Remplir le sel
- ½ • Demi-charge
- Remplir le liquide de rinçage
- Verrouillage enfant
- Séchage extra

3.Fonctionnement

1. Démarrez le lave-vaisselle en appuyant sur le bouton d'alimentation pendant 1 seconde.
2. Choisissez un programme de lavage avec le bouton de programme. Veuillez sélectionner un programme approprié.
3. Lancez le programme de lavage en appuyant sur le bouton Marche/Pause.

ATTENTION

▶ Pour changer de programme pendant le fonctionnement : maintenez le bouton d'alimentation enfoncé pour éteindre, redémarrez le lave-vaisselle puis sélectionnez le programme souhaité.

▶ Lors de la sélection du mode ECO, les fonctions supplémentaires sont désactivées en raison de son programme prédéfini.

▶ Tous les bras d'aspersion se réinitialisent après le redémarrage du lave-vaisselle.

DÉPART DIFFÉRÉ

Vous pouvez retarder le démarrage du programme jusqu'à 24 heures.

1. Démarrez le lave-vaisselle en appuyant sur le bouton d'alimentation pendant 1 seconde.

2. Appuyez sur le bouton de programme pour sélectionner un programme approprié.

H:00··H:0 1··H:02·· Affichage cyclique

3. Appuyez sur le bouton de départ différé et l'écran affichera en boucle des durées de H:00 à H:24. Sélectionnez le temps de départ différé souhaité. Si vous maintenez le bouton enfoncé pendant 3 secondes, l'écran reviendra à H:00, ce qui indique qu'aucun temps n'a été présélectionné.

4. Appuyez sur le bouton Marche/Pause pour retarder le démarrage du programme.

VERROUILLAGE ENFANT

Maintenir le bouton enfoncé pendant 3 secondes permet d'activer ou de désactiver la fonction de verrouillage enfant.
L'icône « » s'allume pour indiquer que la fonction est activée et s'éteint lorsqu'elle est désactivée.

SÉCHAGE EXTRA (Cette fonction est disponible uniquement pour certains programmes.)

En appuyant sur le bouton lorsque l'appareil est allumé, l'icône « » apparaîtra à l'écran. Activer cette fonction augmentera la température de l'eau pendant le cycle de lavage, ce qui élèvera la température de la vaisselle et aidera à un séchage plus rapide.

DEMI-CHARGE

Cette fonction permet de réduire le temps de lavage et la consommation d'eau pendant le fonctionnement du lave-vaisselle. Le niveau de réduction du temps et de la consommation d'eau dépend de chaque programme. Pour sélectionner cette fonction, suivez les étapes ci-dessous.
Après avoir choisi le programme de lavage, appuyez une fois sur le bouton ; l'indicateur « 1/2 » s'allumera à l'écran, indiquant que la fonction a été sélectionnée.

NETTOYAGE ET ENTRETIEN

Après utilisation, des résidus peuvent s'accumuler dans l'appareil. Nettoyez-le immédiatement lorsqu'ils sont visibles et maintenez un nettoyage régulier.

1.Nettoyage du filtre

1. Tournez le filtre cylindrique dans le sens antihoraire et tirez-le vers le haut.
2. Rincez le joint du filtre à l'eau courante. Évitez d'utiliser de la laine d'acier ou des brosses métalliques, car les abrasifs métalliques peuvent provoquer la corrosion des composants du filtre.

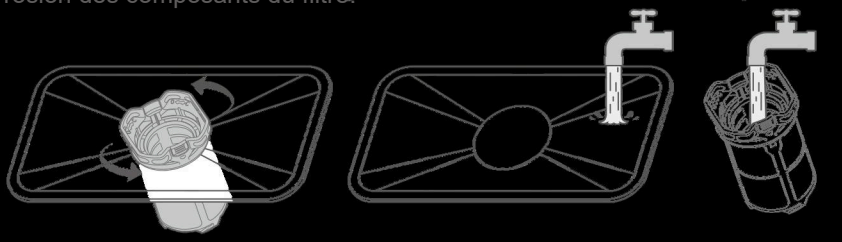

3. Après le nettoyage, réinstallez le filtre en tournant le filtre cylindrique dans le sens horaire, jusqu'à ce que les marques triangulaires du filtre, du maillage et du filtre plat soient alignées.

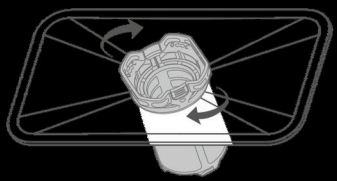

2.Nettoyage des bras d'aspersion

1. Tenez le clip d'une main et, de l'autre, tournez le bras d'aspersion supérieur dans le sens antihoraire puis tirez-le vers le bas.
2. Retirez le panier principal puis tirez le bras d'aspersion inférieur vers le haut pour le sortir du clip.
3. Si les orifices du bras d'aspersion sont obstrués, nettoyez-les soigneusement avec un fil fin et rincez-les à l'eau.

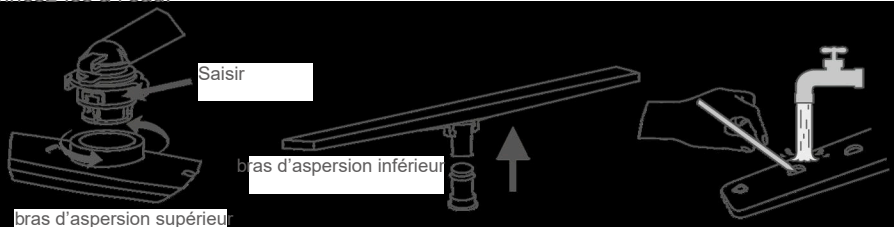

3.Nettoyage intérieur

Nettoyez les joints et les zones difficiles d'accès avec une solution d'acide citrique et un chiffon humide.
Utilisez uniquement un nettoyant pour lave-vaisselle pour l'intérieur et les composants internes. Suivez les instructions du nettoyant.
N'utilisez JAMAIS de liquide vaisselle, de lessive ou autres à la place d'un nettoyant pour lave-vaisselle.

CODES D'ERREUR

D1

Code d'erreur	Cause	Solution
E01	Court-circuit du thermistor	Contactez le service après-vente
E02	Circuit ouvert du thermistor	Contactez le service après-vente
E03	La machine ne chauffe pas	1. Assurez-vous que les ustensiles sont correctement placés afin d'éviter que l'eau ne s'accumule sur la vaisselle 2. Contactez le service après-vente
E04	Défaillance de la vanne d'entrée	Contactez le service après-vente
E05	Débordement	1. Inclinez l'appareil de 30° à 45° pour évacuer l'eau de la base 2. Vérifiez si le tuyau de vidange est placé trop haut 3. Vérifiez si le tuyau est plié, bloqué ou pincé 4. Vérifiez si l'appareil est correctement installé 5. Si les causes ci-dessus sont écartées, essayez de redémarrer l'appareil 6. Contactez le service après-vente
E06	Fonction de chauffage anormale	Contactez le service après-vente
E10	Entrée d'eau anormale	1. Vérifiez que le robinet d'eau est complètement ouvert 2. Vérifiez si la pression de l'eau est trop faible 3. Évitez les redémarrages multiples en cas de manque d'eau 4. Contactez le service après-vente
E11	Valeur du distributeur d'eau anormale	1. Débranchez le câble d'alimentation et rebranchez-le 2. Contactez le service après-vente

DÉPANNAGE

D2

Problème	Cause	Solution
Les ustensiles sont humides	Manque de liquide de rinçage ou niveau insuffisant	Ajoutez du liquide de rinçage et réglez le doseur au maximum
	Les ustensiles sont empilés sans espace	Rechargez le lave-vaisselle en suivant les règles de chargement
	Le cycle de lavage est encore en cours	Attendez que le cycle se termine
	Le programme sélectionné n'inclut pas de séchage	Ce mode ne dispose pas de fonction de séchage
Le détergent en poudre/tablette ne se dissout pas	Les orifices des bras d'aspersion sont obstrués	Nettoyez les orifices des bras d'aspersion et lancez un cycle de lavage rapide
	Utilisation excessive de détergent	Relancez un cycle de lavage rapide ; la prochaine fois, utilisez la quantité de détergent appropriée
	Utilisation de détergent de mauvaise qualité	Utilisez un détergent spécialisé à la dose recommandée et relancez un cycle de lavage rapide
Excès de gouttes à l'intérieur	Le réservoir de liquide de rinçage est vide	Remplissez le liquide de rinçage
Petites gouttes à l'intérieur	Résidu normal (sans impact)	/
Mousse à l'intérieur	1. Utilisation de détergent non spécialisé 2. Excès de détergent	Mousse légère : Ouvrez la porte et laissez-la se dissiper naturellement Mousse abondante : - Retirez la mousse avec un chiffon - Lancez n'importe quel programme pendant 3 minutes - Répétez jusqu'à disparition de la mousse

Problème	Cause	Solution
L'appareil émet un bruit de ventilation lors du branchement, l'écran affiche « FAN »	Système de renouvellement d'air en fonctionnement	Fonctionnement normal (aucune action requise)
Difficulté à ouvrir la porte	Saleté dans la rainure de la porte provoquant un blocage	Nettoyez soigneusement la rainure de la porte
Le bouton d'alimentation ne répond pas	Câble d'alimentation débranché ou coupure de courant	Branchez le câble d'alimentation et vérifiez l'alimentation électrique
	Graisse/eau sur le panneau de commande ou sur les mains	Nettoyez le panneau de commande et séchez vos mains
	Durée d'appui sur le bouton trop courte	Appuyez sur le bouton d'alimentation pendant 1 seconde
Les autres boutons ne répondent pas sauf le bouton d'alimentation	Graisse/eau sur le panneau de commande ou sur les mains	Nettoyez le panneau de commande et séchez vos mains
	Défaillance du verrouillage de la porte (PCB)	Contactez le service après-vente
L'icône de manque d'eau s'allume pendant le remplissage	Problème d'alimentation en eau	Vérifiez la position de la vanne d'eau et les raccordements des tuyaux
	Défaillance du débitmètre	Contactez le service après-vente
	Défaillance de la vanne d'entrée	Contactez le service après-vente
Bruit anormal pendant le fonctionnement	1. Mauvaise disposition des ustensiles bloquant les bras d'aspersion 2. Choc entre ustensiles	Rechargez le lave-vaisselle en suivant les règles de chargement
Les ustensiles ne sont pas propres	Les ustensiles sont empilés sans espace	Rechargez le lave-vaisselle en suivant les règles de chargement
	Programme incorrect sélectionné	Sélectionnez un programme approprié
	1. Utilisation de détergent non spécialisé 2. Quantité de détergent insuffisante	Utilisez un détergent spécialisé à la dose recommandée
	Filtre mal installé	Réinstallez le filtre dans la bonne position
	Bras d'aspersion bloqués	Nettoyez les bras d'aspersion
	Bras d'aspersion coincés	Rechargez le lave-vaisselle en suivant les règles de chargement
	Résidus alimentaires collés sur les ustensiles	Laissez tremper les ustensiles pendant un certain temps
	Interruption de courant	Redémarrez le programme après rétablissement de l'alimentation
	Résidus difficiles à éliminer	Frottez les résidus adhérents avec une brosse en nylon avant le chargement
Accumulation d'eau à l'intérieur lorsque l'appareil n'est pas utilisé	Tuyau de vidange placé trop haut	Ajustez la hauteur du tuyau de vidange conformément au manuel
	Défaillance de la pompe de vidange	Contactez le service après-vente
	Défaillance de la vanne d'entrée	Contactez le service après-vente

Si les solutions précédentes ne résolvent pas le problème, arrêtez immédiatement l'appareil et coupez l'alimentation en eau et en électricité. Contactez le service après-vente.

DONNÉES TECHNIQUES

D3

Dimensions	W598xH845xD591 mm
Capacité	15 couverts
Puissance nominale	1890 W
Tension	220-240 V~
Fréquence	50 Hz
Indice de protection	IPX1
Pression de l'eau	0.04-1.0 MPa
Mode de contrôle	Automatique
Normes d'exécution	EN 60335-1 EN 60335-2-5

En raison des améliorations continues du produit, les paramètres techniques de ce manuel peuvent être modifiés sans préavis.

DÉCLARATION

D4

À mesure que la technologie de notre produit évolue et s'améliore, les spécifications de ce modèle peuvent être modifiées sans préavis. Les images du manuel d'instructions sont illustratives et ne doivent pas être considérées comme des représentations définitives du produit acquis.

Nous pouvons mettre à jour nos normes de fabrication afin de refléter les améliorations du produit.

Veuillez noter que ces mises à jour ne modifient pas rétroactivement les spécifications ou les normes des produits déjà vendus.

*Veuillez fournir des justificatifs valides pour l'achat du produit pendant la période de garantie : facture ou code SN du produit.

*Garantie gratuite de 12 mois à compter de la date du code SN du produit à sa sortie d'usine.

*Les conditions suivantes ne sont pas couvertes par la maintenance gratuite pendant la période de garantie :

1. Dommages causés par une utilisation ou un entretien inapproprié par l'utilisateur.
2. Absence de justificatifs valides (ni facture ni code SN du produit), justificatifs peu clairs, non vérifiables ou altérés.
3. Dommages causés par des catastrophes naturelles inévitables (typhons, chutes de neige, grêle, tremblements de terre, coulées de débris, etc.).
4. Réparation effectuée par un tiers non autorisé.

Fiche de suivi de maintenance

Fréquence de maintenance	Défaillance détectée	Enregistrement de maintenance	Date de maintenance	Signature de maintenance
1				
2				
3				
4				
5				

Après la maintenance, le personnel doit enregistrer l'état du service afin de vous offrir une meilleure assistance à l'avenir.

Importé par B73737553
Av. Altos Hornos S/N Pto. Sagunto (46520), Valencia, Espagne
www.aspes.es
aspes@sareteknika.es
902 99 69 01 / 944 04 14 08

MANUALE UTENTE
LAVASTOVIGLIE

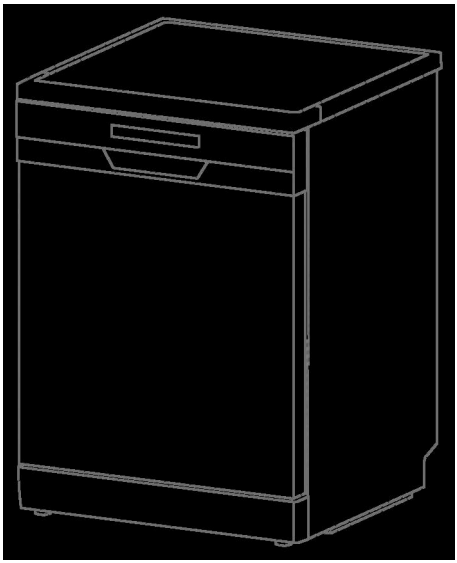

AJ14602DD
AJ14602DDX

Leggere attentamente questo manuale e conservarlo per riferimenti futuri.

CONTENUTO

SICUREZZA A

Istruzioni importanti di sicurezza A1

INSTALLAZIONE B

Descrizione generale del prodotto B1
Dimensioni di installazione B2
Tubo di ingresso e tubo di scarico B3
Installazione nel mobile B4
Ingresso e scarico dell'acqua B5
Regolazione e ispezione B6

COME UTILIZZARE C

Consumabili C1
Cestello di carico C2
Funzionamento C3
Pulizia e manutenzione C4

SUPPORTO TECNICO E SERVIZIO CLIENTI D

Codici di errore D1
Risoluzione dei problemi D2
Dati tecnici D3
Dichiarazione D4
Servizio clienti D5

Avvertenza

Sono presenti alcune importanti istruzioni di sicurezza in questo manuale. Si prega di leggerle attentamente prima dell'installazione e dell'uso.

- Questo apparecchio può essere utilizzato solo per lavare utensili domestici ed è destinato a uso domestico e applicazioni simili.
- La lavastoviglie può essere danneggiata o l'utente può subire lesioni se l'operazione non è corretta.
- Si prega di contattare immediatamente il servizio post-vendita se l'apparecchio presenta un guasto. Non smontare né riparare l'apparecchio autonomamente.
- Si prega di contattare il servizio post-vendita o il reparto di manutenzione designato dal fornitore per la riparazione o la sostituzione se il cavo di alimentazione è danneggiato.
- L'alimentazione della lavastoviglie deve essere collegata a terra per sicurezza.
- Per evitare scosse elettriche, assicurarsi che l'apparecchio sia collegato a una fonte di alimentazione con messa a terra adeguata.
- Non collegare il cavo di alimentazione durante i temporali.
- Dopo l'installazione, assicurarsi che i collegamenti dell'acqua e dell'elettricità siano ben connessi prima dell'uso.
- L'altezza consentita per l'installazione del tubo di scarico (misurata dalla parte inferiore dell'apparecchio) è di 40–60 cm.
- Coltelli e altri utensili con punte affilate devono essere posizionati nel cestello con le punte rivolte verso il basso o disposti orizzontalmente.
- Questa lavastoviglie è un apparecchio automatico; non aggiungere acqua manualmente mentre è in funzione. Ciò può causare traboccamento e pericolo.

▶ Non spostare né pulire l’apparecchio mentre è in funzione. Ciò può causare perdite elettriche o d’acqua.

▶ Non aprire la porta durante il funzionamento, poiché il vapore può causare ustioni. Se è necessario aggiungere o rimuovere utensili, premere il pulsante Pausa e attendere 10 secondi; quindi aprire leggermente la porta e attendere che il vapore si disperda completamente, poi aprire la porta e rimuovere gli utensili.

▶ Utilizzare detergenti specifici. Non usare detersivo per piatti, detersivo in polvere, sapone disinfettante per le mani o altri detergenti non adatti alla lavastoviglie.

▶ Sono presenti alcune fascette sul tubo di scarico e sul cavo di alimentazione; utilizzare forbici a punta piatta per tagliarle. Forbici affilate possono danneggiare il tubo e il cavo causando perdite.

▶ Non utilizzare questo apparecchio in ambienti umidi. L’elevata umidità può provocare ossidazione dell’apparecchio e persino perdite.

▶ Il detergente specifico deve essere tenuto fuori dalla portata dei bambini, poiché contiene sostanze acide e alcaline pericolose.

▶ Gli utensili saranno caldi dopo il lavaggio; rimuoverli dopo 30 minuti.

▶ In inverno, lasciare la lavastoviglie a temperatura ambiente per almeno 8 ore dopo la consegna prima del primo utilizzo. Ciò evita la formazione di condensa nei componenti interni, che può causare danni elettrici o corrosione.

▶ L’apparecchio deve essere collegato alla rete idrica utilizzando set di tubi nuovi; i tubi vecchi non devono essere riutilizzati.

▶ Durante l’installazione, il cavo di alimentazione non deve essere piegato né compresso eccessivamente.

▶ L’altezza consentita per l’installazione del tubo di scarico (misurata dalla parte inferiore dell’apparecchio) è di 40–60 cm.

Utilizzare forbici a punta piatta per tagliare le fascette dei tubi dell'acqua e dei cavi di alimentazione durante il disimballaggio.

▶ Posizionare l'apparecchio nel luogo desiderato. Assicurarsi che sia livellato.

▶ Non collocare oggetti aggiuntivi ai lati dell'apparecchio; le aperture non devono essere ostruite da tappeti.

▶ Utilizzare acqua fredda o tiepida che non superi i 50°C.

▶ Questo apparecchio non è destinato all'uso da parte di persone (inclusi i bambini) con capacità fisiche, sensoriali o mentali ridotte, o con mancanza di esperienza e conoscenza, a meno che non siano state supervisionate o istruite sull'uso dell'apparecchio da una persona responsabile della loro sicurezza.

▶ I bambini devono essere sorvegliati per assicurarsi che non giochino con l'apparecchio.

▶ Se il cavo di alimentazione è danneggiato, deve essere sostituito dal produttore, dal suo agente di assistenza o da persone ugualmente qualificate, per evitare pericoli.

▶ La porta non deve essere lasciata aperta, poiché può rappresentare un rischio di inciampo. Tenere i bambini lontani dalla lavastoviglie, soprattutto quando la porta è aperta.

▶ Questo apparecchio può essere utilizzato da bambini di età pari o superiore a 8 anni e da persone con capacità fisiche, sensoriali o mentali ridotte, o con mancanza di esperienza e conoscenza, purché siano state supervisionate o istruite sull'uso sicuro dell'apparecchio e comprendano i pericoli coinvolti.

▶ Il numero massimo di coperti che possono essere lavati è 15.

▶ La pressione massima consentita dell'acqua in ingresso è 1,00 MPa.

▶ La pressione minima consentita dell'acqua in ingresso è 0,04 MPa, per garantire il corretto funzionamento dell'apparecchio.

▶ Dopo aver utilizzato l'apparecchio, scollegare l'alimentazione elettrica e l'acqua.

▶ AVVERTENZA: Coltelli e altri utensili con punte affilate devono essere collocati nel cestello con le punte rivolte verso il basso o in posizione orizzontale. Durante l'uso della lavastoviglie, seguire le precauzioni di base, tra cui le seguenti:

a) Leggere tutte le istruzioni prima di utilizzare la lavastoviglie.
b) Utilizzare la lavastoviglie solo per la funzione prevista.
c) Utilizzare solo detergenti o brillantanti raccomandati per lavastoviglie e tenerli fuori dalla portata dei bambini.
d) Durante il carico degli articoli da lavare:
1. Posizionare gli oggetti affilati in modo che non sia probabile danneggiare la guarnizione della porta;
2. Posizionare i coltelli affilati con i manici rivolti verso l'alto per ridurre il rischio di tagli.
e) Non lavare articoli in plastica a meno che non siano contrassegnati come "adatti alla lavastoviglie" o equivalenti. Per articoli in plastica non contrassegnati, verificare le raccomandazioni del produttore.
f) Non toccare l'elemento riscaldante durante o immediatamente dopo l'uso.
g) Non utilizzare la lavastoviglie a meno che tutti i pannelli di chiusura siano correttamente in posizione.
h) Non manomettere i comandi.
i) Non abusare, sedersi o stare in piedi sulla porta o sul cestello della lavastoviglie.
j) Per ridurre il rischio di lesioni, non permettere ai bambini di giocare dentro o sopra la lavastoviglie.
k) In determinate condizioni, può formarsi gas idrogeno in un sistema di acqua calda che non è stato utilizzato per due settimane o più.

IL GAS IDROGENO È ESPLOSIVO. Se il sistema di acqua calda non è stato utilizzato per tale periodo, prima di usare la lavastoviglie aprire tutti i rubinetti dell'acqua calda e lasciare scorrere l'acqua per alcuni minuti. Questo libererà eventuali accumuli di gas idrogeno. Poiché il gas è infiammabile, non fumare né utilizzare fiamme libere durante questo tempo.
I) Rimuovere la porta del compartimento di lavaggio quando si ritira o si smaltisce una vecchia lavastoviglie.
Mantenere uno spazio di 5 cm su ciascun lato tra l'apparecchio e i mobili o le pareti per evitare il surriscaldamento.

ISTRUZIONI DI MESSA A TERRA

▶ Questo apparecchio deve essere collegato a terra. In caso di malfunzionamento o guasto, la messa a terra riduce il rischio di scossa elettrica fornendo un percorso di minore resistenza per la corrente elettrica. Questo apparecchio è dotato di un cavo con conduttore di messa a terra e di una spina con messa a terra.

▶ La spina deve essere collegata a una presa adeguata, installata e collegata a terra in conformità a tutte le normative e regolamenti locali.

▶ Un collegamento errato del conduttore di messa a terra può comportare un rischio di scossa elettrica.

▶ Consultare un elettricista qualificato o un tecnico di assistenza se si hanno dubbi sul corretto collegamento a terra dell'apparecchio. Non modificare la spina fornita con l'apparecchio; se non è adatta alla presa, far installare una presa adeguata da un elettricista qualificato.

▶ Non utilizzare prolunghe elettriche.

SMALTIMENTO DELL'IMBALLAGGIO E DEL PRODOTTO



Smaltire l'imballaggio in modo ecologicamente responsabile. Questo apparecchio è etichettato in conformità alla Direttiva Europea 2012/19/UE relativa ai rifiuti di apparecchiature elettriche ed elettroniche (RAEE). La direttiva stabilisce il quadro per la restituzione e il riciclaggio delle apparecchiature usate, applicabile in tutta l'UE.

INFORMAZIONI SULL'IMBALLAGGIO:

I materiali di imballaggio del prodotto sono realizzati con materiali riciclabili, in conformità alle normative ambientali nazionali. Non smaltire i materiali di imballaggio insieme ai rifiuti domestici o ad altri rifiuti. Consegnarli ai punti di raccolta designati dalle autorità locali.

DESCRIZIONE GENERALE DEL PRODOTTO

B1

1.Parti e caratteristiche

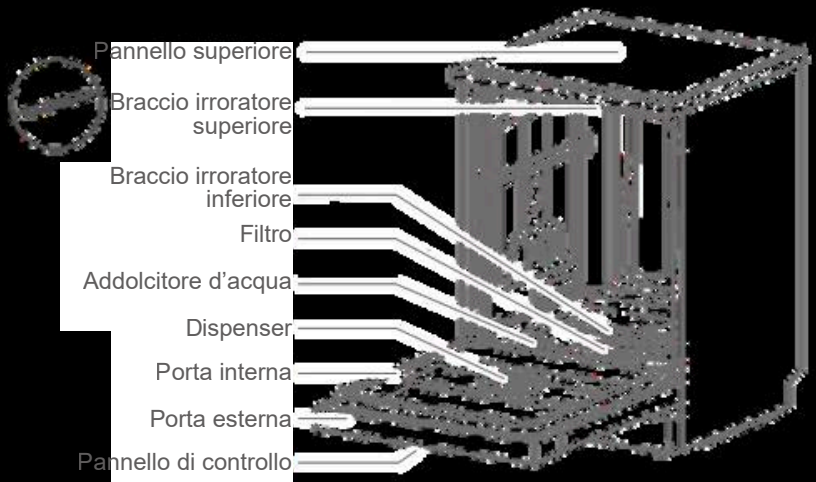


Vassoio superiore

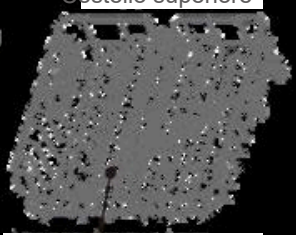
Cestello superiore


Cestello inferiore

Braccio irroratore superiore

2. Accessori


Tubo di ingresso x1


Imbuto x1

Nota: L'illustrazione è solo a scopo di riferimento; il dispositivo può differire.

DIMENSIONI DI INSTALLAZIONE

B2

1.Con pannello superiore

unità: mm

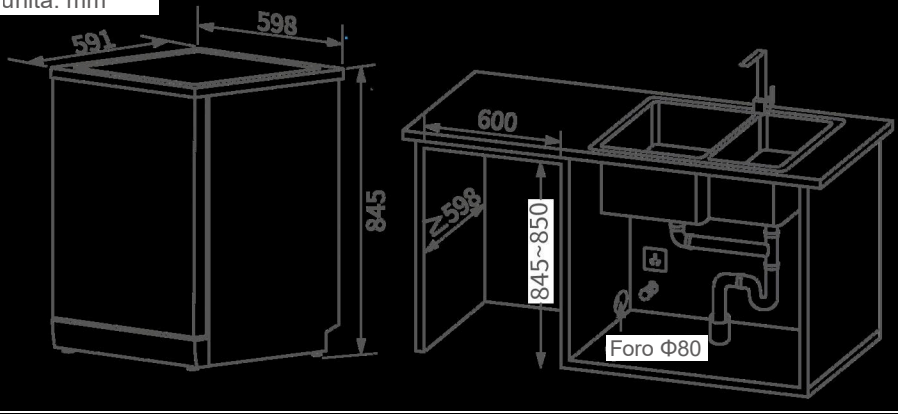

2.Senza pannello superiore

unità: mm

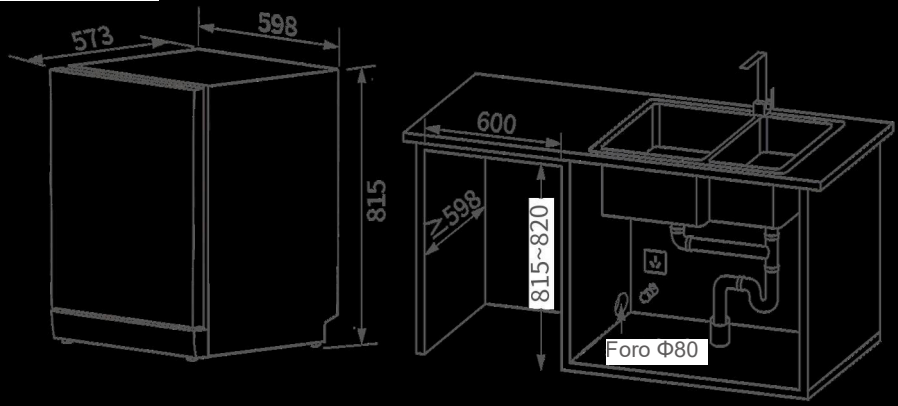

⚠ AVVERTENZA

- La lavastoviglie non deve essere collocata su un tavolo.
- La lavastoviglie con pannello superiore può essere utilizzata per installazione indipendente o da incasso.
- La lavastoviglie senza pannello superiore può essere utilizzata solo per installazione da incasso.
- L'altezza dello spazio del mobile non deve superare quella della lavastoviglie di oltre 5 mm.
- Assicurarsi che non vi siano materiali infiammabili o esplosivi vicino alla lavastoviglie.
- Non devono passare tubi del gas né tubi in gomma nel luogo di installazione, ad eccezione di tubazioni metalliche.

3.Rimozione del pannello superiore

Il pannello superiore può essere rimosso se l'altezza dell'apertura del mobile è insufficiente.

1. Rimuovere le due viti nella parte posteriore superiore della lavastoviglie. Conservare le viti e il pannello superiore in modo adeguato per un uso futuro.
2. Tirare il pannello superiore verso il retro e poi sollevarlo per rimuoverlo.

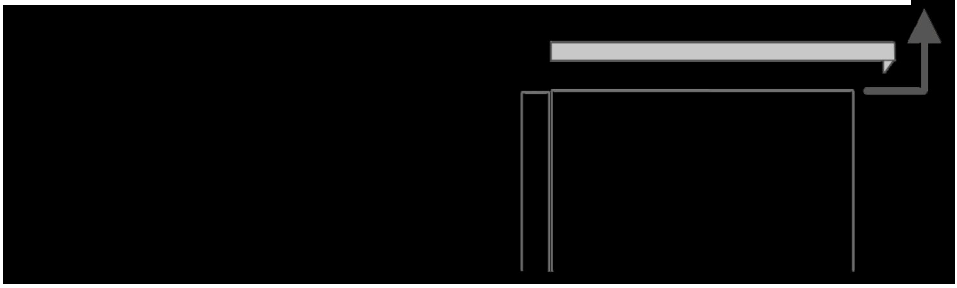

TUBO DI INGRESSO E TUBO DI SCARICO

B3

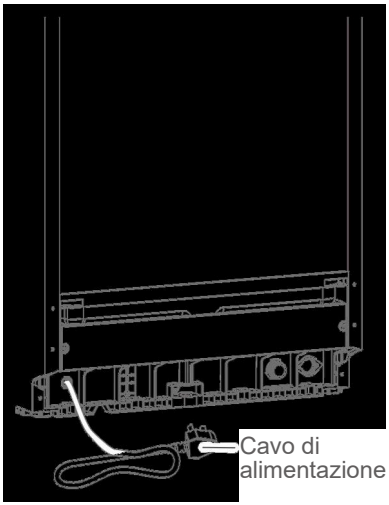

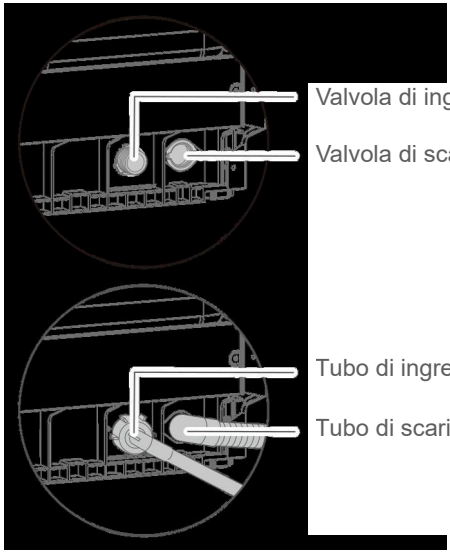

INSTALLAZIONE NEL MOBILE

Se si sceglie un'installazione da incasso, è necessario fornire una propria etichetta resistente al vapore. Applicare l'etichetta nella parte superiore dell'apertura del mobile.

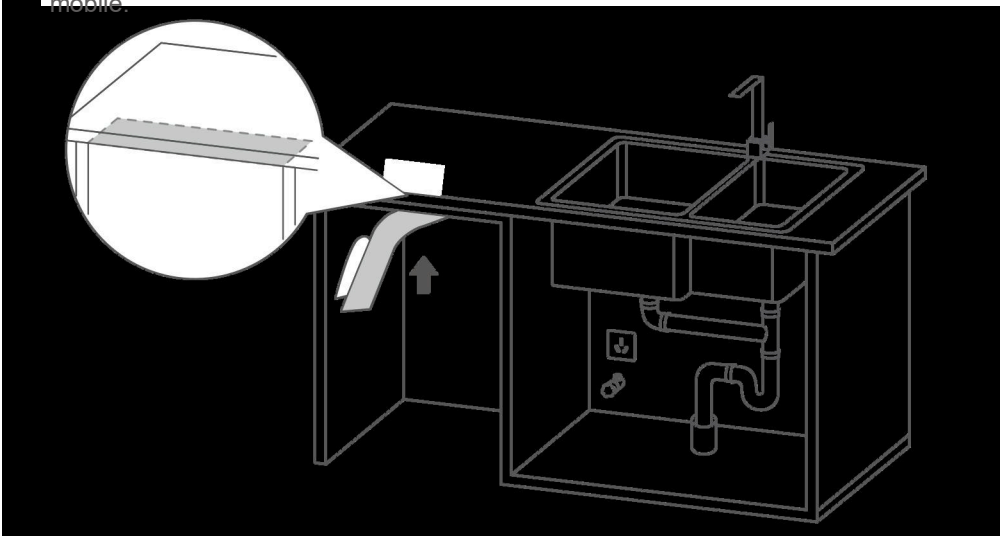

Spingere la lavastoviglie all'interno del mobile. Allo stesso tempo, il cavo di alimentazione, il tubo di ingresso e il tubo di scarico devono passare attraverso le aperture designate di entrata e uscita. Assicurarsi che non siano piegati.

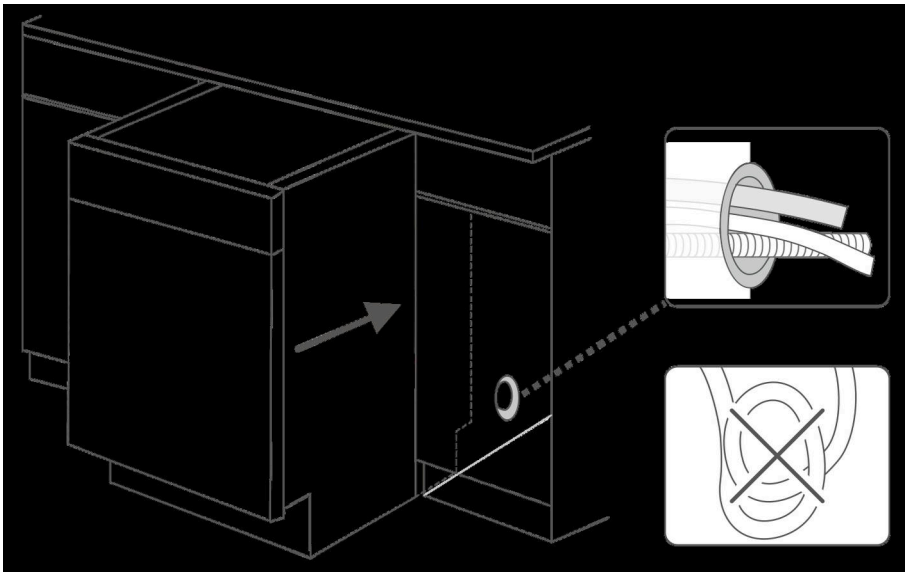

INGRESSO E SCARICO DELL'ACQUA

1.Ingresso dell'acqua

Assicurarsi che il tubo di ingresso sia collegato saldamente alla connessione.

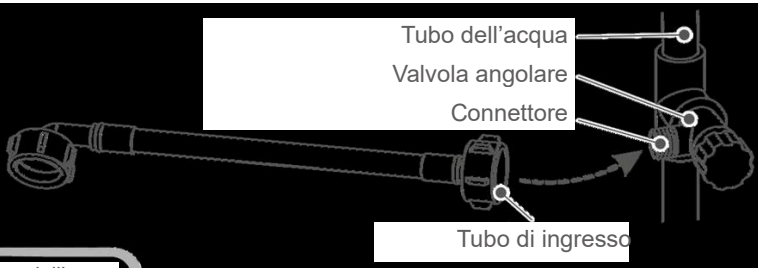

2.Scarico dell'acqua

- Inserire il tubo di scarico nell'uscita di scarico per almeno 100 mm per evitare che si stacchi durante lo scarico.
- Il tubo di scarico non deve essere piegato né compresso per garantire un corretto deflusso dell'acqua.
- Se il tubo è troppo lungo durante l'installazione o la riparazione, può essere tagliato secondo necessità con il consenso dell'utente.
- Il tubo di scarico non deve essere piegato; se è necessaria un'estensione, non superare i 5 metri, altrimenti potrebbe influire sulle prestazioni di lavaggio.
- L'uscita di scarico deve essere dotata di protezione contro il riflusso.

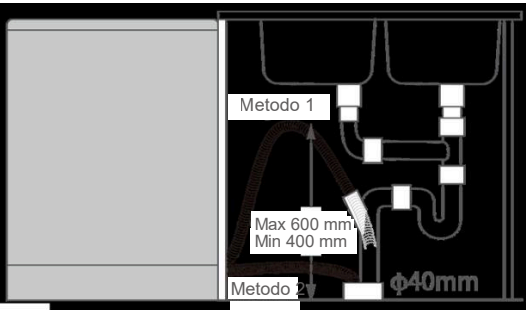

⚠ AVVERTENZA

- La lavastoviglie non deve essere collocata su un tavolo.
- Non utilizzare un tubo di ingresso vecchio o danneggiato.
- La temperatura dell'acqua in ingresso non deve superare i 50°C.
- Al primo utilizzo, quando l'acqua entra, l'acqua all'interno dell'apparecchio può diventare giallastra, il che è normale; è dovuto al fatto che l'addolcitore d'acqua è rimasto nell'acqua per molto tempo. È possibile utilizzarlo con tranquillità.
- Ogni apparecchio è stato testato con acqua in fabbrica. È normale trovare un po' d'acqua all'interno dell'apparecchio. È possibile utilizzarlo con tranquillità.

FISSAGGIO DELLA LAVASTOVIGLIE

1.Regolazione

1. Assicurarsi che l'apparecchio sia posizionato in modo stabile sul pavimento; in caso contrario, potrebbe causare traboccamenti e perdite elettriche.
2. Se la lavastoviglie non può essere posizionata in verticale, è possibile regolare i piedini regolabili per livellarla.

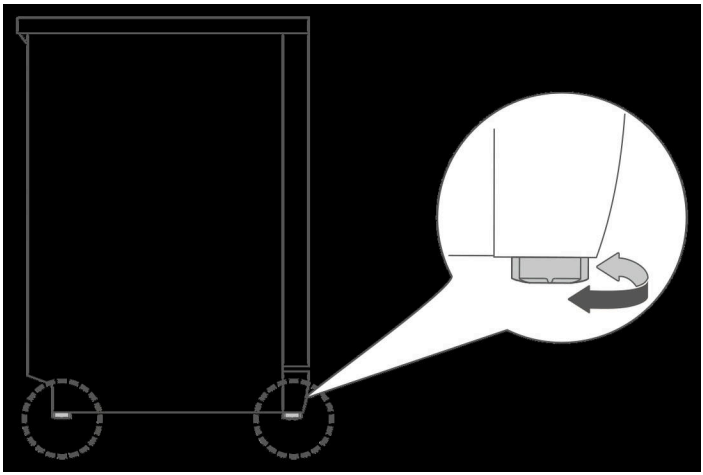

3. Assicurarsi che la lavastoviglie sia livellata dopo la regolazione.

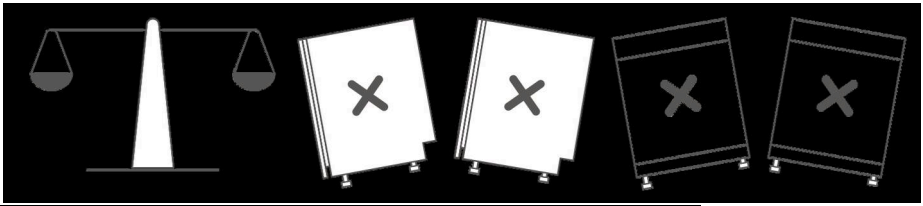

2. Verifica

Dopo l'installazione, verificare la lavastoviglie come segue:

- Che sia livellata orizzontalmente.
- Che sia collegata e funzioni normalmente.
- Che il tubo di ingresso e il tubo di scarico siano collegati correttamente.
- Che tutti i materiali di imballaggio siano stati rimossi dalla lavastoviglie.

CONSUMABILI PER LAVASTOVIGLIE

C1

1.Detergente

Il detergente specifico per lavastoviglie rimuove grasso e residui di cibo. Deve essere utilizzato ogni volta che si usa l'apparecchio. La quantità di detergente da utilizzare dipende dalla quantità e dal grado di sporco delle stoviglie.

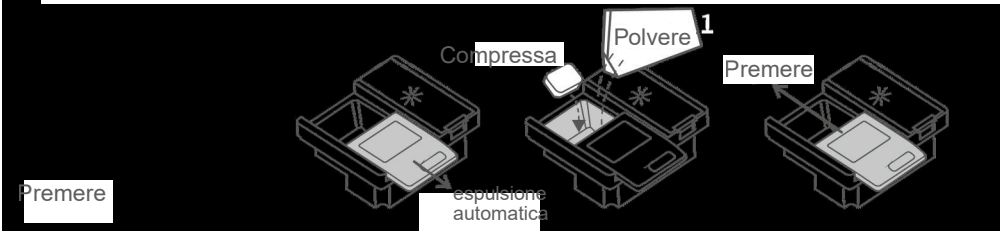

2.Brillantante

Aiuta ad asciugare e a dare brillantezza alle stoviglie, lasciandole come nuove. Il brillantante è necessario quando si utilizza la lavastoviglie per la prima volta. È un consumabile riutilizzabile. Quando l'icona "✳" si accende, il brillantante deve essere ricaricato.

Passaggi:

1. Aprire il coperchio del dispenser.
2. Versare lentamente il brillantante nel comparto designato.
3. Chiudere il coperchio in modo sicuro.
4. Pulire eventuali fuoriuscite con un panno.

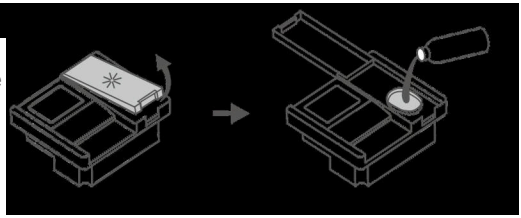

Configurazione:

1. Premere il pulsante di accensione per 1 secondo.

2. Premere il pulsante programma e il pulsante di accensione per 5 secondi, entro 60 secondi dall'accensione, per entrare nella modalità di configurazione del dispenser. Il display mostra il livello attuale.

3. Premere il pulsante programma per modificare i livelli. Se il pannello di controllo non viene utilizzato per più di 5 secondi, il livello attuale verrà salvato e la modalità di configurazione verrà chiusa.

Regolare la configurazione in base all'uso. L'impostazione predefinita è d4. Per i test di efficienza energetica, il livello deve essere impostato su d6. Un valore più alto indica una maggiore dosatura e viceversa. Se la superficie risulta grassa, ridurre l'impostazione e lavare nuovamente.

3.Addolcitore d'acqua

Ammorbidisce l'acqua, riduce l'accumulo di calcare e mantiene le stoviglie come nuove. Ideale per zone con acqua dura. Verificare la durezza dell'acqua locale con la propria compagnia di fornitura.

▶ Se l'alimentazione viene interrotta mentre la lavastoviglie è in funzione, l'addolcitore d'acqua verrà reimpostato e riprenderà il conteggio.

Durezza dell'acqua (ppm)	0-90	91-200	201-300	301-400	401-500	più di 500
Opzioni di configurazione della durezza	H2	H3	H4 (predefinito)	H5	H6	

*H1: L'addolcitore d'acqua è disattivato. L'icona " " è spenta.

1.Premere il pulsante di accensione per 1 secondo.

2.Entro 60 secondi dall'accensione, premere il pulsante Avvio/Pausa per 5 secondi per entrare nella modalità di configurazione.

3. Le icone " " e " " sono accese, indicando che l'apparecchio è in modalità di configurazione.

H:1 ⋯ H:2 ⋯ Display ciclico

4. Premere il pulsante Avvio/Pausa per selezionare la configurazione. La selezione verrà salvata e l'apparecchio entrerà in modalità standby dopo 5 secondi di inattività.

4.Sale speciale

Per il primo utilizzo, aggiungere 1000 g di sale specifico per lavastoviglie.

▶È severamente vietato utilizzare sale addolcitore non specifico per lavastoviglie. Il sale deve essere rabboccato secondo necessità quando l'icona " " si accende.

▶Nota: la spia può rimanere accesa finché il sale non si dissolve completamente.

Passaggi:

1. Ruotare il tappo in senso antiorario e sollevarlo.
2. Riempire l'addolcitore con sale (circa 1000 g). Al primo utilizzo, aggiungere anche un po' d'acqua fresca.
3. Ruotare il tappo in senso orario per chiuderlo saldamente e pulirlo con un panno pulito.
4. Eseguire il programma "Rapido" per risciacquare il sale versato o l'eccesso di soluzione.

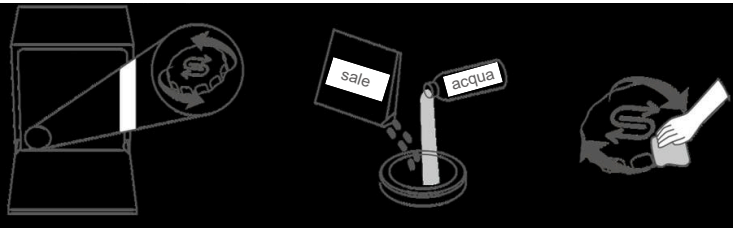

CARICO DEL CESTELLO

C2

1.Selezione degli utensili

Utensili adatti alla lavastoviglie:
Stoviglie in ceramica, cristalleria e utensili in acciaio inox.

⚠ AVVERTENZA

- Gli utensili realizzati in metalli preziosi, alluminio o con smalto colorato possono diventare opachi dopo il lavaggio in lavastoviglie.
- Gli utensili in bambù o legno possono deformarsi o creparsi ad alte temperature.
- Per utensili in plastica o articoli con parti in plastica, consultare le istruzioni del produttore, poiché possono deformarsi o creparsi ad alte temperature.
- I panni di pulizia possono causare un malfunzionamento della lavastoviglie.
- Gli articoli in ghisa possono ossidarsi se lavati in lavastoviglie.

2.Attenzione nel posizionamento





- Rimuovere i residui di cibo più grandi, come ossa o foglie di verdure, prima di inserire gli utensili.
- Posizionare tutti gli utensili con le superfici sporche inclinate verso il basso. Posizionarli piatti o capovolti può causare l'accumulo di acqua sopra.
- Assicurarsi che gli utensili non sporgano dal cestello, poiché ciò potrebbe impedire la rotazione dei bracci irroratori.
- Per evitare che utensili piccoli cadano dal cestello e blocchino la rotazione dei bracci irroratori, evitare di inserire tali oggetti nella lavastoviglie.
- Quando si reinserisce il cestello, fare attenzione a non lasciare che utensili affilati taglino la guarnizione interna.
- Evitare di graffiare il rivestimento superiore del cestello, poiché ciò può causare ossidazione.
- Posizionare le posate senza separarle e con le punte rivolte verso il basso nel cestello delle posate.
- Posizionare coltelli e altri utensili con punte affilate nel cestello con le punte rivolte verso il basso oppure disporli orizzontalmente.

CONSIGLI: Dopo aver inserito il cestello, ruotare il braccio irroratore per assicurarsi che possa ancora girare liberamente.

3. Carico

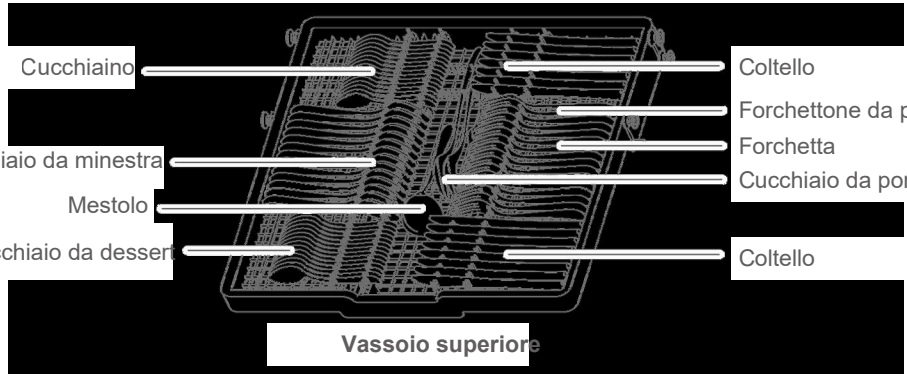

Vassoio superiore

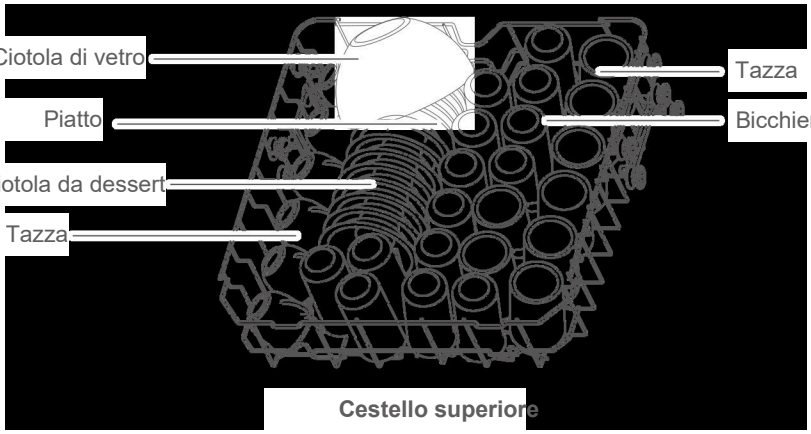

Cestello superiore

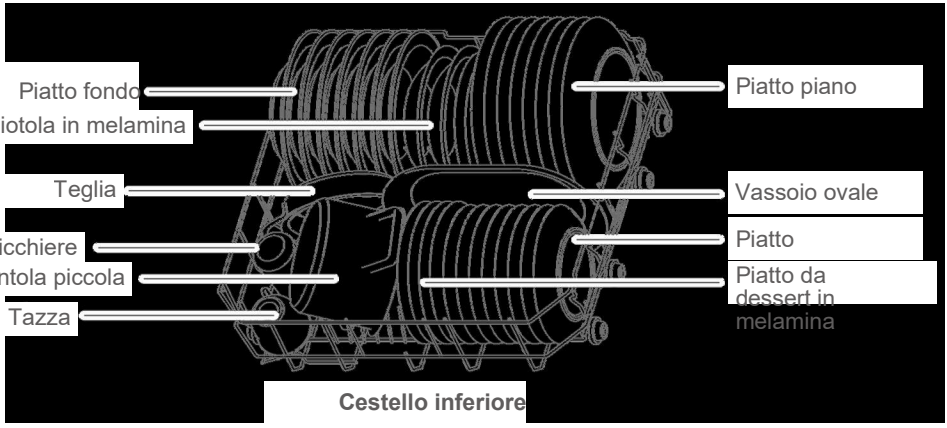

Cestello inferiore

1.Programmi

Programma	Tipo di sporco	Detergente	Ciclo di lavaggio (h)
		detergente in polvere	
Intensivo	Macchie difficili di bruciato, residui di cibo incrostati o secchi.	23g	3:20
Universale	Pasti quotidiani con residui normali di cibo.	23g	2:30
ECO	Il programma più efficiente per soddisfare l'ecodesign dell'UE, basato sul consumo combinato di energia e acqua.	5+18g	4:30
Cristallo	Cristalleria, porcellana fine, vetro.	23g	1:30
Rapido	Macchie leggere o necessità di pulizia urgente.	–	0:35
Prelavaggio	Risciacquo rapido per rimuovere la polvere. Soprattutto per stoviglie conservate per lungo tempo.	–	0:13
80' Express	Lavaggio rapido che rimuove residui leggeri di cibo in poco più di un'ora.	23g	1:20

ATTENZIONE

- Per ottenere un miglior risultato di lavaggio, non utilizzare una quantità eccessiva di detergente. Un eccesso di detergente non solo produrrà molta schiuma, ma influirà anche sull'efficacia del lavaggio.
- Il tempo reale di funzionamento di ciascun programma può variare rispetto al tempo predefinito del ciclo a causa di fattori quali la temperatura dell'acqua, la quantità di stoviglie, il tipo di sporco e la rigenerazione dell'addolcitore d'acqua. Questa variazione è normale; utilizzare la lavastoviglie con tranquillità.

2.Pannello di controllo

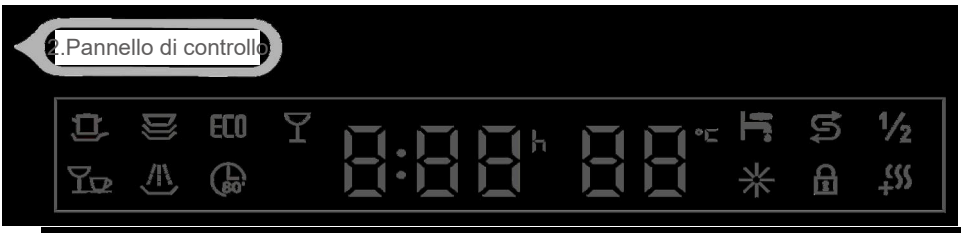

Pulsante di controllo sul lato sinistro :

Pulsante di controllo sul lato destro :



- Verificare l'alimentazione dell'acqua
- Rabboccare il sale
- ½ • Mezzo carico
- Rabboccare il brillantante
- Blocco bambini
- Asciugatura extra

3.Funzionamento

1. Accendere la lavastoviglie premendo il pulsante di accensione per 1 secondo.

2. Selezionare un programma di lavaggio con il pulsante programma. Si prega di scegliere un programma adeguato.

3. Avviare il programma di lavaggio premendo il pulsante Avvio/Pausa.

⚠ ATTENZIONE

▶ Per cambiare programma durante il funzionamento:
Tenere premuto il pulsante di accensione per spegnere, riavviare la lavastoviglie e quindi selezionare il programma desiderato.

▶ Se si seleziona la modalità ECO, le funzioni aggiuntive vengono disattivate a causa del programma preimpostato.

▶ Tutti i bracci irroratori vengono reimpostati dopo il riavvio della lavastoviglie.

4.Funzioni

AVVIO RITARDATO

È possibile ritardare l'avvio del programma fino a 24 ore.

1. Accendere la lavastoviglie premendo il pulsante di accensione per 1 secondo.

2. Premere il pulsante programma per selezionare un programma adeguato.

H:00 H:01 H:02 Visualizzazione ciclica

3. Premere il pulsante di avvio ritardato e il display mostrerà ciclicamente i tempi da H:00 a H:24. Selezionare il tempo di avvio ritardato desiderato. Se si tiene premuto il pulsante per 3 secondi, il display verrà reimpostato su H:00, indicando che non è stato preselezionato alcun tempo.

4. Premere il pulsante Avvio/Pausa per ritardare l'avvio del programma.

BLOCCO BAMBINI

Tenere premuto per 3 secondi per attivare o disattivare la funzione di blocco bambini.
L'icona " " si accende per indicare che la funzione è attiva e si spegne quando è disattivata.

ASCIUGATURA EXTRA (Questa funzione è disponibile solo per alcuni programmi.)

Premendo il pulsante quando l'apparecchio è acceso, l'icona " " apparirà sul display. Attivare questa funzione aumenterà la temperatura dell'acqua durante il ciclo di lavaggio, elevando la temperatura delle stoviglie e aiutando ad asciugarle più rapidamente.

MEZZO CARICO

Questa funzione viene utilizzata per ridurre il tempo di lavaggio e il consumo di acqua durante il funzionamento della lavastoviglie. Il livello di riduzione del tempo e del consumo d'acqua dipende da ciascun programma. Quando si desidera selezionare questa funzione, seguire i passaggi seguenti.
Dopo aver selezionato il programma di lavaggio, premere il pulsante una volta; l'indicatore "1/2" sul display si accenderà, indicando che la funzione è stata selezionata.

PULIZIA E MANUTENZIONE

Dopo l'uso, possono accumularsi residui nell'apparecchio. Pulirlo immediatamente quando sono visibili e mantenere una pulizia regolare.

1.Pulizia del filtro

1. Ruotare il filtro cilindrico in senso antiorario e tirarlo verso l'alto.
2. Sciacquare il gruppo filtro con acqua corrente. Evitare di usare lana d'acciaio o spazzole metalliche, poiché gli abrasivi metallici possono causare corrosione nei componenti del filtro.

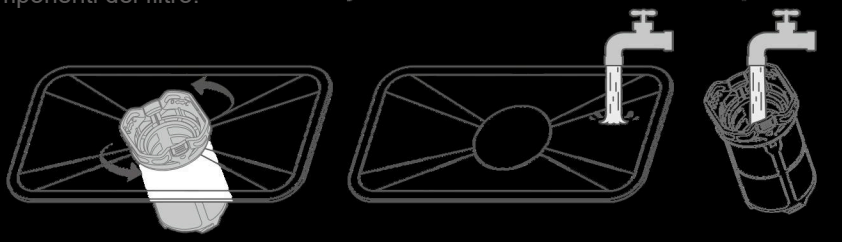

3. Dopo la pulizia, reinstallare il filtro ruotando il filtro cilindrico in senso orario finché i segni triangolari del filtro, della rete e del filtro piatto non risultano allineati.

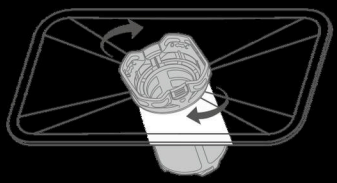

2.Pulizia dei bracci irroratori

1. Tenere fermo il clip con una mano e, con l'altra, ruotare il braccio irroratore superiore in senso antiorario e tirarlo verso il basso.
2. Rimuovere il cestello principale e quindi tirare il braccio irroratore inferiore verso l'alto per estrarlo dal clip.
3. Se gli ugelli dei bracci irroratori sono ostruiti, pulirli accuratamente con un filo sottile e risciacquarli con acqua.

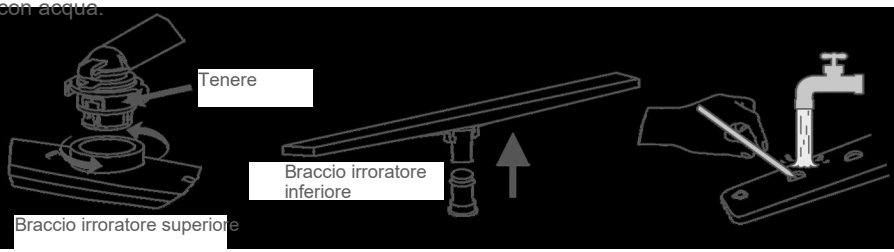

3.Pulizia interna

Pulire le guarnizioni e le aree difficili da raggiungere con una soluzione di acido citrico e un panno umido. Utilizzare solo detergenti specifici per lavastoviglie per l'interno e i componenti interni. Seguire le istruzioni del prodotto detergente.
NON utilizzare mai detersivo per piatti, detersivo per bucato, ecc. al posto del detergente per lavastoviglie.

CODICI DI ERRORE

D1

Codice di errore	Causa	Soluzione
E01	Cortocircuito del termistore	Contattare il servizio post-vendita
E02	Circuito aperto del termistore	Contattare il servizio post-vendita
E03	La macchina non riscalda	1. Assicurarsi che gli utensili siano posizionati correttamente per evitare che l'acqua si accumuli sulle stoviglie 2. Contattare il servizio post-vendita
E04	Guasto della valvola di ingresso	Contattare il servizio post-vendita
E05	Troppo pieno	1. Inclinare l'apparecchio di circa 30°–45° per scaricare l'acqua dalla base 2. Verificare se il tubo di scarico è posizionato troppo in alto 3. Verificare se il tubo è piegato, bloccato o schiacciato 4. Verificare che l'apparecchio sia installato correttamente 5. Se le cause precedenti sono escluse, provare a riavviare l'apparecchio 6. Contattare il servizio post-vendita
E06	Funzione di riscaldamento anomala	Contattare il servizio post-vendita
E10	Ingresso acqua anomalo	1. Verificare che il rubinetto dell'acqua sia completamente aperto 2. Verificare se la pressione dell'acqua è troppo bassa 3. Evitare riavvii multipli durante la mancanza d'acqua 4. Contattare il servizio post-vendita
E11	Valore anomalo del distributore d'acqua	1. Scollegare il cavo di alimentazione e ricollegarlo 2. Contattare il servizio post-vendita

RISOLUZIONE DEI PROBLEMI

D2

Problema	Causa	Soluzione
Gli utensili sono umidi	Mancanza di brillantante o livello insufficiente	Aggiungere brillantante e impostare il dosatore al massimo
	Gli utensili sono impilati senza spazio	Ricaricare la lavastoviglie seguendo le regole di posizionamento
	Il ciclo di lavaggio è ancora in corso	Attendere fino al termine del ciclo
	Il programma selezionato non include l'asciugatura	Questa modalità non dispone della funzione di asciugatura
Il detergente in polvere/tabletta non si dissolve	Gli ugelli dei bracci irroratori sono ostruiti	Pulire gli ugelli dei bracci irroratori ed eseguire un ciclo di lavaggio rapido
	Uso eccessivo di detergente	Eseguire nuovamente un ciclo di lavaggio rapido; la prossima volta utilizzare la quantità corretta di detergente
	Uso di detergente di bassa qualità	Utilizzare detergente specifico nella dose raccomandata ed eseguire nuovamente un ciclo di lavaggio rapido
Eccesso di gocce all'interno	Il serbatoio del brillantante è vuoto	Rabboccare il brillantante
Piccole gocce all'interno	Residuo normale (senza impatto)	/
Schiuma all'interno	1. Uso di detergente non specifico 2. Uso eccessivo di detergente	Schiuma leggera: aprire la porta e lasciare che si disperda naturalmente Schiuma abbondante: - Rimuovere la schiuma con un panno - Eseguire un qualsiasi programma per 3 minuti - Ripetere finché non rimane più schiuma

Problema	Causa	Soluzione
L'apparecchio emette rumore di ventilazione durante l'asciugatura, il display mostra "FAN"	Sistema di ventilazione in funzione	Funzionamento normale (non richiede intervento)
Difficoltà ad aprire la porta	Sporco nella scanalatura della porta che causa ostruzione	Pulire bene la scanalatura della porta
Il pulsante di accensione non risponde	Cavo di alimentazione scollegato o interruzione di corrente	Collegare il cavo di alimentazione e verificare l'alimentazione elettrica
	Grasso/acqua sul pannello di controllo o sulle mani	Pulire il pannello di controllo e asciugare le mani
	Tempo di pressione del pulsante troppo breve	Premere il pulsante di accensione per 1 secondo
Gli altri pulsanti non rispondono tranne il pulsante di accensione	Grasso/acqua sul pannello di controllo o sulle mani	Pulire il pannello di controllo e asciugare le mani
	Guasto del blocco porta (PCB)	Contattare il servizio post-vendita
L'icona di mancanza d'acqua si accende durante il riempimento	Problema nell'alimentazione dell'acqua	Verificare la posizione della valvola dell'acqua e i collegamenti dei tubi
	Guasto del misuratore di flusso	Contattare il servizio post-vendita
	Guasto della valvola di ingresso	Contattare il servizio post-vendita
Rumore anomalo durante il funzionamento	1. Posizionamento errato degli utensili che ostruisce i bracci irroratori 2. Urto tra utensili	Ricaricare la lavastoviglie seguendo le regole di posizionamento
Le stoviglie non risultano pulite	Gli utensili sono impilati senza spazio	Ricaricare la lavastoviglie seguendo le regole di posizionamento
	Programma errato selezionato	Selezionare un programma adeguato
	1. Uso di detergente non specifico 2. Quantità insufficiente di detergente	Utilizzare detergente specifico nella dose raccomandata
	Filtro installato male	Reinstallare il filtro nella posizione corretta
	Bracci irroratori bloccati	Pulire i bracci irroratori
	Bracci irroratori incastrati	Ricaricare la lavastoviglie seguendo le regole di posizionamento
	Residui di cibo aderiti agli utensili	Lasciare gli utensili in ammollo per un po'
	Interruzione di corrente	Riavviare il programma dopo aver ripristinato l'alimentazione
	Residui aderenti difficili da rimuovere	Strofinare i residui aderenti con una spazzola in nylon prima del carico
Accumulo di acqua all'interno quando l'apparecchio non è in uso	Tubo di scarico posizionato troppo in alto	Regolare l'altezza del tubo di scarico secondo il manuale
	Guasto della pompa di scarico	Contattare il servizio post-vendita
	Guasto della valvola di ingresso	Contattare il servizio post-vendita

Se le soluzioni precedenti non risolvono il problema, arrestare immediatamente l'apparecchio e interrompere l'alimentazione dell'acqua e dell'elettricità. Contattare il servizio post-vendita.

DATI TECNICI

D3

Dimensioni	W598xH845xD591 mm
Capacità	15 coperti
Potenza nominale	1890 W
Tensione	220-240 V~
Frequenza	50 Hz
Grado di protezione	IPX1
Pressione dell'acqua	0.04-1.0 MPa
Modalità di controllo	Automatico
Norme di esecuzione	EN 60335-1 EN 60335-2-5

A causa dei continui miglioramenti del prodotto, i parametri tecnici di questo manuale possono essere modificati senza preavviso.

DICHIARAZIONE

D4

Con l'evoluzione e il miglioramento della tecnologia del nostro prodotto, le specifiche di questo modello possono cambiare senza preavviso. Le immagini nel manuale di istruzioni sono illustrative e non devono essere considerate rappresentazioni definitive del prodotto acquistato.

Possiamo aggiornare i nostri standard di fabbrica per riflettere i miglioramenti del prodotto.

Si tenga presente che tali aggiornamenti non modificano retroattivamente le specifiche o le norme dei prodotti già venduti.

*Fornire prove d'acquisto valide del prodotto durante il periodo di garanzia: fattura o codice SN del prodotto.

*Garanzia gratuita entro 12 mesi in base alla data del codice SN del prodotto all'uscita dalla fabbrica.

*Le seguenti condizioni non sono coperte dalla manutenzione gratuita durante il periodo di garanzia:

1. Danni causati da uso o manutenzione impropri da parte dell'utente.
2. Mancanza di prove valide (né fattura né codice SN del prodotto), prove poco chiare, non verificabili o alterate.
3. Danni causati da disastri naturali inevitabili (tifoni, nevicate, grandine, terremoti, frane, ecc.).
4. Riparazione effettuata da terzi non autorizzati.

Scheda di registrazione della manutenzione

Frequenza di manutenzione	Guasto rilevato	Registro di manutenzione	Data di manutenzione	Firma della manutenzione
1				
2				
3				
4				
5				

Dopo la manutenzione, il personale deve registrare lo stato del servizio per offrirle un'assistenza migliore in futuro.

Importato da B73737553
Av. Altos Hornos S/N Pto. Sagunto (46520), Valencia, Spagna
www.aspes.es
aspes@sareteknika.es
902 99 69 01 / 944 04 14 08