MANUALE UTENTE
LAVASTOVIGLIE

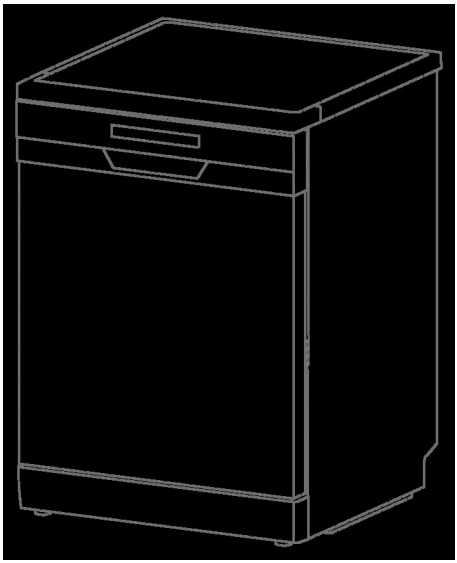

AJ14602DD
AJ14602DDX

Leggere attentamente questo manuale e conservarlo per riferimenti futuri.

CONTENUTO

SICUREZZA A

Istruzioni importanti di sicurezza A1

INSTALLAZIONE B

Descrizione generale del prodotto B1
Dimensioni di installazione B2
Tubo di ingresso e tubo di scarico B3
Installazione nel mobile B4
Ingresso e scarico dell'acqua B5
Regolazione e ispezione B6

COME UTILIZZARE C

Consumabili C1
Cestello di carico C2
Funzionamento C3
Pulizia e manutenzione C4

SUPPORTO TECNICO E SERVIZIO CLIENTI D

Codici di errore D1
Risoluzione dei problemi D2
Dati tecnici D3
Dichiarazione D4
Servizio clienti D5

Avvertenza

Sono presenti alcune importanti istruzioni di sicurezza in questo manuale. Si prega di leggerle attentamente prima dell'installazione e dell'uso.

- Questo apparecchio può essere utilizzato solo per lavare utensili domestici ed è destinato a uso domestico e applicazioni simili.
- La lavastoviglie può essere danneggiata o l'utente può subire lesioni se l'operazione non è corretta.
- Si prega di contattare immediatamente il servizio post-vendita se l'apparecchio presenta un guasto. Non smontare né riparare l'apparecchio autonomamente.
- Si prega di contattare il servizio post-vendita o il reparto di manutenzione designato dal fornitore per la riparazione o la sostituzione se il cavo di alimentazione è danneggiato.
- L'alimentazione della lavastoviglie deve essere collegata a terra per sicurezza.
- Per evitare scosse elettriche, assicurarsi che l'apparecchio sia collegato a una fonte di alimentazione con messa a terra adeguata.
- Non collegare il cavo di alimentazione durante i temporali.
- Dopo l'installazione, assicurarsi che i collegamenti dell'acqua e dell'elettricità siano ben connessi prima dell'uso.
- L'altezza consentita per l'installazione del tubo di scarico (misurata dalla parte inferiore dell'apparecchio) è di 40–60 cm.
- Coltelli e altri utensili con punte affilate devono essere posizionati nel cestello con le punte rivolte verso il basso o disposti orizzontalmente.
- Questa lavastoviglie è un apparecchio automatico; non aggiungere acqua manualmente mentre è in funzione. Ciò può causare traboccamento e pericolo.

▶ Non spostare né pulire l’apparecchio mentre è in funzione. Ciò può causare perdite elettriche o d’acqua.

▶ Non aprire la porta durante il funzionamento, poiché il vapore può causare ustioni. Se è necessario aggiungere o rimuovere utensili, premere il pulsante Pausa e attendere 10 secondi; quindi aprire leggermente la porta e attendere che il vapore si disperda completamente, poi aprire la porta e rimuovere gli utensili.

▶ Utilizzare detergenti specifici. Non usare detersivo per piatti, detersivo in polvere, sapone disinfettante per le mani o altri detergenti non adatti alla lavastoviglie.

▶ Sono presenti alcune fascette sul tubo di scarico e sul cavo di alimentazione; utilizzare forbici a punta piatta per tagliarle. Forbici affilate possono danneggiare il tubo e il cavo causando perdite.

▶ Non utilizzare questo apparecchio in ambienti umidi. L’elevata umidità può provocare ossidazione dell’apparecchio e persino perdite.

▶ Il detergente specifico deve essere tenuto fuori dalla portata dei bambini, poiché contiene sostanze acide e alcaline pericolose.

▶ Gli utensili saranno caldi dopo il lavaggio; rimuoverli dopo 30 minuti.

▶ In inverno, lasciare la lavastoviglie a temperatura ambiente per almeno 8 ore dopo la consegna prima del primo utilizzo. Ciò evita la formazione di condensa nei componenti interni, che può causare danni elettrici o corrosione.

▶ L’apparecchio deve essere collegato alla rete idrica utilizzando set di tubi nuovi; i tubi vecchi non devono essere riutilizzati.

▶ Durante l’installazione, il cavo di alimentazione non deve essere piegato né compresso eccessivamente.

▶ L’altezza consentita per l’installazione del tubo di scarico (misurata dalla parte inferiore dell’apparecchio) è di 40–60 cm.

Utilizzare forbici a punta piatta per tagliare le fascette dei tubi dell'acqua e dei cavi di alimentazione durante il disimballaggio.

▶ Posizionare l'apparecchio nel luogo desiderato. Assicurarsi che sia livellato.

▶ Non collocare oggetti aggiuntivi ai lati dell'apparecchio; le aperture non devono essere ostruite da tappeti.

▶ Utilizzare acqua fredda o tiepida che non superi i 50°C.

▶ Questo apparecchio non è destinato all'uso da parte di persone (inclusi i bambini) con capacità fisiche, sensoriali o mentali ridotte, o con mancanza di esperienza e conoscenza, a meno che non siano state supervisionate o istruite sull'uso dell'apparecchio da una persona responsabile della loro sicurezza.

▶ I bambini devono essere sorvegliati per assicurarsi che non giochino con l'apparecchio.

▶ Se il cavo di alimentazione è danneggiato, deve essere sostituito dal produttore, dal suo agente di assistenza o da persone ugualmente qualificate, per evitare pericoli.

▶ La porta non deve essere lasciata aperta, poiché può rappresentare un rischio di inciampo. Tenere i bambini lontani dalla lavastoviglie, soprattutto quando la porta è aperta.

▶ Questo apparecchio può essere utilizzato da bambini di età pari o superiore a 8 anni e da persone con capacità fisiche, sensoriali o mentali ridotte, o con mancanza di esperienza e conoscenza, purché siano state supervisionate o istruite sull'uso sicuro dell'apparecchio e comprendano i pericoli coinvolti.

▶ Il numero massimo di coperti che possono essere lavati è 15.

▶ La pressione massima consentita dell'acqua in ingresso è 1,00 MPa.

▶ La pressione minima consentita dell'acqua in ingresso è 0,04 MPa, per garantire il corretto funzionamento dell'apparecchio.

▶ Dopo aver utilizzato l'apparecchio, scollegare l'alimentazione elettrica e l'acqua.

▶ AVVERTENZA: Coltelli e altri utensili con punte affilate devono essere collocati nel cestello con le punte rivolte verso il basso o in posizione orizzontale. Durante l'uso della lavastoviglie, seguire le precauzioni di base, tra cui le seguenti:

a) Leggere tutte le istruzioni prima di utilizzare la lavastoviglie.
b) Utilizzare la lavastoviglie solo per la funzione prevista.
c) Utilizzare solo detergenti o brillantanti raccomandati per lavastoviglie e tenerli fuori dalla portata dei bambini.
d) Durante il carico degli articoli da lavare:
1. Posizionare gli oggetti affilati in modo che non sia probabile danneggiare la guarnizione della porta;
2. Posizionare i coltelli affilati con i manici rivolti verso l'alto per ridurre il rischio di tagli.
e) Non lavare articoli in plastica a meno che non siano contrassegnati come "adatti alla lavastoviglie" o equivalenti. Per articoli in plastica non contrassegnati, verificare le raccomandazioni del produttore.
f) Non toccare l'elemento riscaldante durante o immediatamente dopo l'uso.
g) Non utilizzare la lavastoviglie a meno che tutti i pannelli di chiusura siano correttamente in posizione.
h) Non manomettere i comandi.
i) Non abusare, sedersi o stare in piedi sulla porta o sul cestello della lavastoviglie.
j) Per ridurre il rischio di lesioni, non permettere ai bambini di giocare dentro o sopra la lavastoviglie.
k) In determinate condizioni, può formarsi gas idrogeno in un sistema di acqua calda che non è stato utilizzato per due settimane o più.

IL GAS IDROGENO È ESPLOSIVO. Se il sistema di acqua calda non è stato utilizzato per tale periodo, prima di usare la lavastoviglie aprire tutti i rubinetti dell'acqua calda e lasciare scorrere l'acqua per alcuni minuti. Questo libererà eventuali accumuli di gas idrogeno. Poiché il gas è infiammabile, non fumare né utilizzare fiamme libere durante questo tempo.
I) Rimuovere la porta del compartimento di lavaggio quando si ritira o si smaltisce una vecchia lavastoviglie.
Mantenere uno spazio di 5 cm su ciascun lato tra l'apparecchio e i mobili o le pareti per evitare il surriscaldamento.

ISTRUZIONI DI MESSA A TERRA

▶ Questo apparecchio deve essere collegato a terra. In caso di malfunzionamento o guasto, la messa a terra riduce il rischio di scossa elettrica fornendo un percorso di minore resistenza per la corrente elettrica. Questo apparecchio è dotato di un cavo con conduttore di messa a terra e di una spina con messa a terra.

▶ La spina deve essere collegata a una presa adeguata, installata e collegata a terra in conformità a tutte le normative e regolamenti locali.

▶ Un collegamento errato del conduttore di messa a terra può comportare un rischio di scossa elettrica.

▶ Consultare un elettricista qualificato o un tecnico di assistenza se si hanno dubbi sul corretto collegamento a terra dell'apparecchio. Non modificare la spina fornita con l'apparecchio; se non è adatta alla presa, far installare una presa adeguata da un elettricista qualificato.

▶ Non utilizzare prolunghe elettriche.

SMALTIMENTO DELL'IMBALLAGGIO E DEL PRODOTTO



Smaltire l'imballaggio in modo ecologicamente responsabile. Questo apparecchio è etichettato in conformità alla Direttiva Europea 2012/19/UE relativa ai rifiuti di apparecchiature elettriche ed elettroniche (RAEE). La direttiva stabilisce il quadro per la restituzione e il riciclaggio delle apparecchiature usate, applicabile in tutta l'UE.

INFORMAZIONI SULL'IMBALLAGGIO:

I materiali di imballaggio del prodotto sono realizzati con materiali riciclabili, in conformità alle normative ambientali nazionali. Non smaltire i materiali di imballaggio insieme ai rifiuti domestici o ad altri rifiuti. Consegnarli ai punti di raccolta designati dalle autorità locali.

DESCRIZIONE GENERALE DEL PRODOTTO

B1

1.Parti e caratteristiche

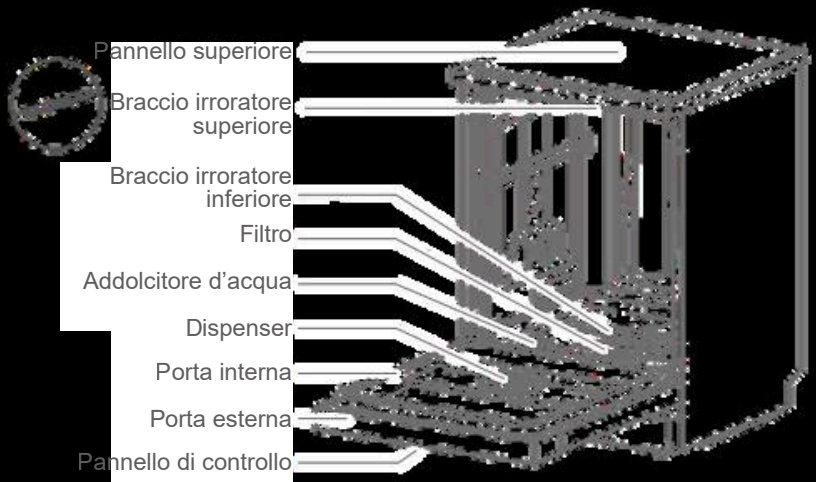


Vassoio superiore

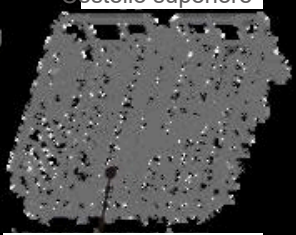
Cestello superiore


Cestello inferiore

Braccio irroratore superiore

2. Accessori


Tubo di ingresso x1


Imbuto x1

Nota: L'illustrazione è solo a scopo di riferimento; il dispositivo può differire.

DIMENSIONI DI INSTALLAZIONE

B2

1.Con pannello superiore

unità: mm

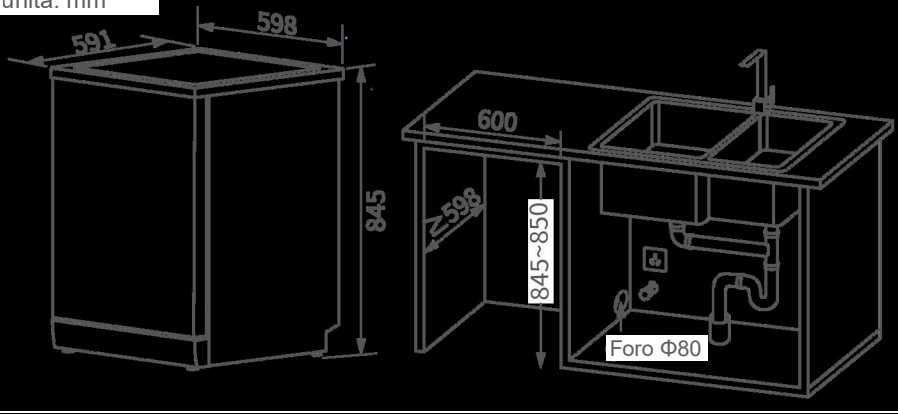

2.Senza pannello superiore

unità: mm

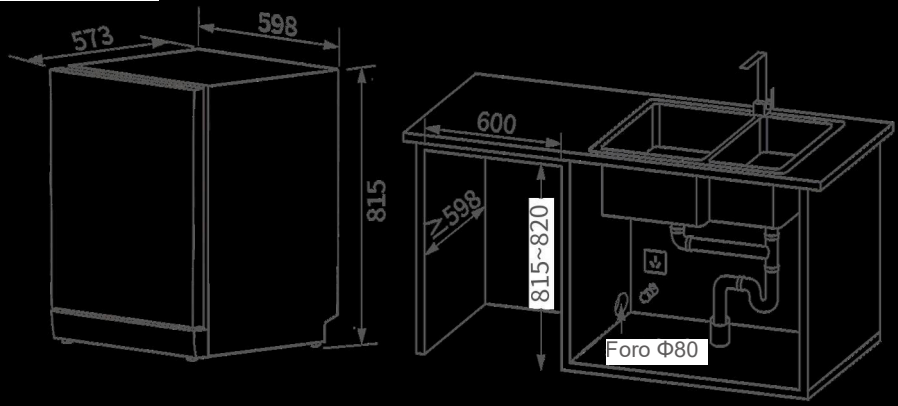

⚠ AVVERTENZA

- La lavastoviglie non deve essere collocata su un tavolo.
- La lavastoviglie con pannello superiore può essere utilizzata per installazione indipendente o da incasso.
- La lavastoviglie senza pannello superiore può essere utilizzata solo per installazione da incasso.
- L'altezza dello spazio del mobile non deve superare quella della lavastoviglie di oltre 5 mm.
- Assicurarsi che non vi siano materiali infiammabili o esplosivi vicino alla lavastoviglie.
- Non devono passare tubi del gas né tubi in gomma nel luogo di installazione, ad eccezione di tubazioni metalliche.

3.Rimozione del pannello superiore

Il pannello superiore può essere rimosso se l'altezza dell'apertura del mobile è insufficiente.

1. Rimuovere le due viti nella parte posteriore superiore della lavastoviglie. Conservare le viti e il pannello superiore in modo adeguato per un uso futuro.
2. Tirare il pannello superiore verso il retro e poi sollevarlo per rimuoverlo.

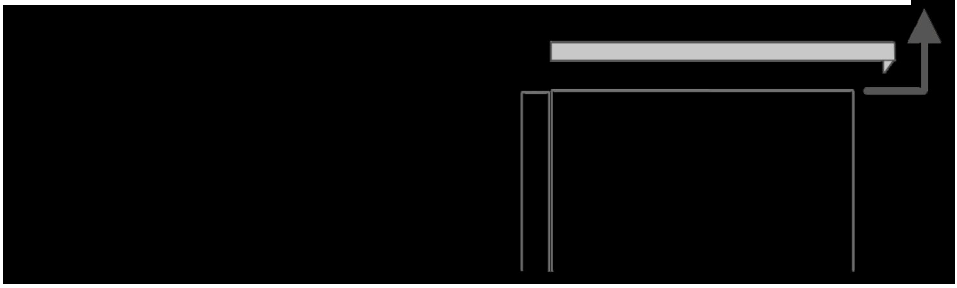

TUBO DI INGRESSO E TUBO DI SCARICO

B3

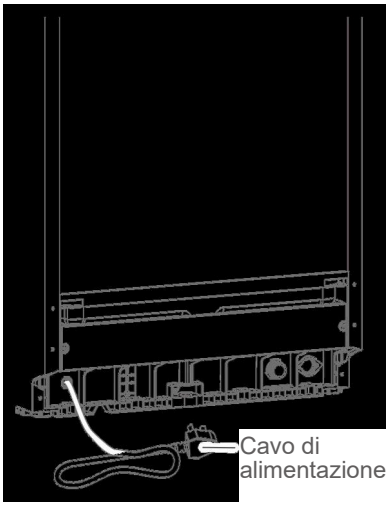

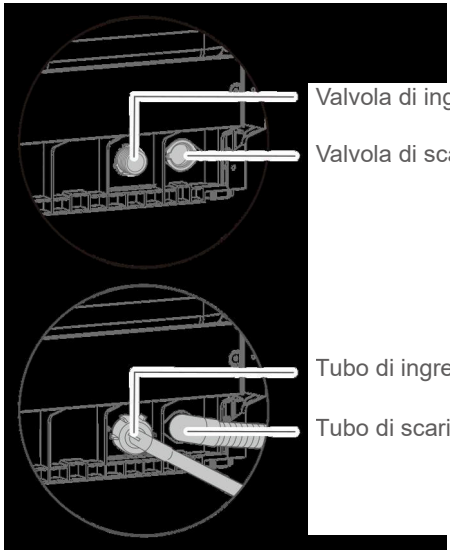

INSTALLAZIONE NEL MOBILE

Se si sceglie un'installazione da incasso, è necessario fornire una propria etichetta resistente al vapore. Applicare l'etichetta nella parte superiore dell'apertura del mobile.

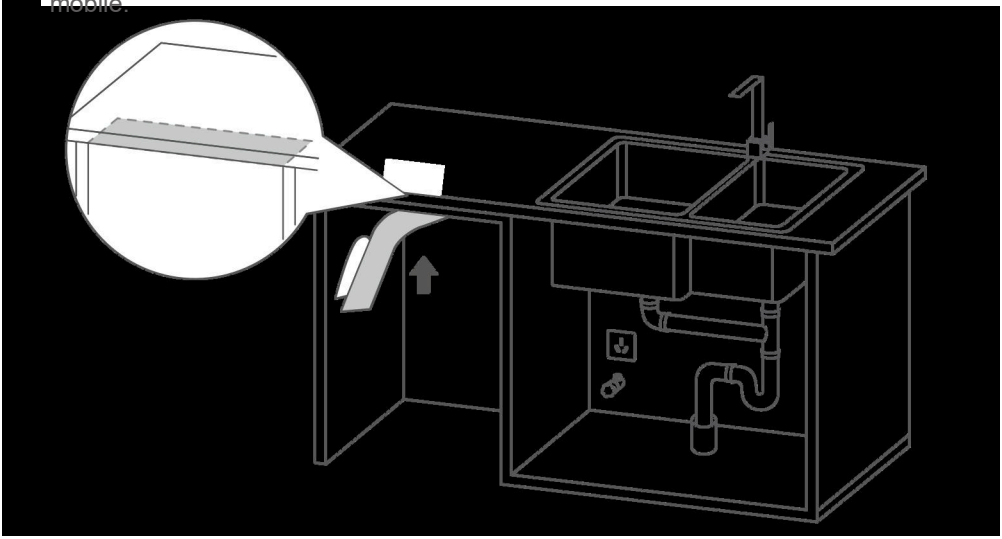

Spingere la lavastoviglie all'interno del mobile. Allo stesso tempo, il cavo di alimentazione, il tubo di ingresso e il tubo di scarico devono passare attraverso le aperture designate di entrata e uscita. Assicurarsi che non siano piegati.

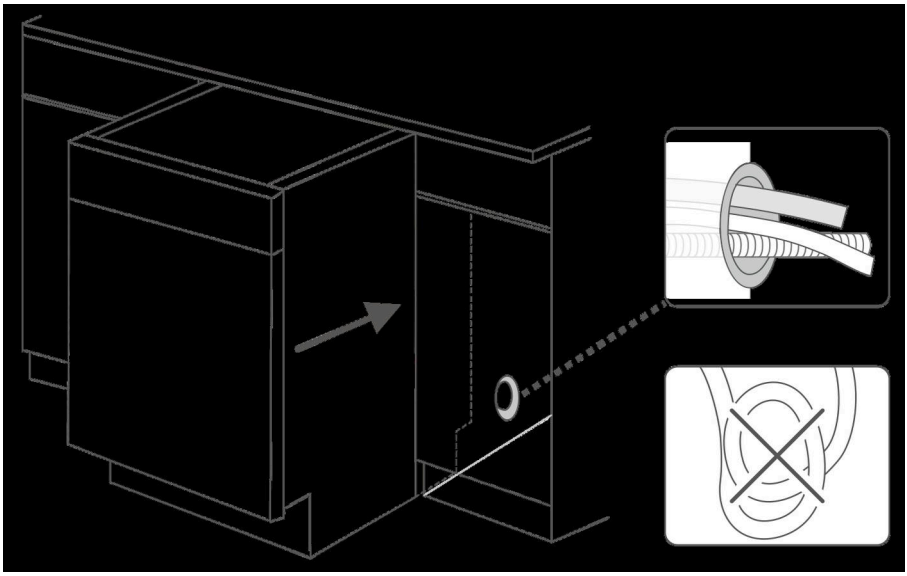

INGRESSO E SCARICO DELL'ACQUA

1.Ingresso dell'acqua

Assicurarsi che il tubo di ingresso sia collegato saldamente alla connessione.

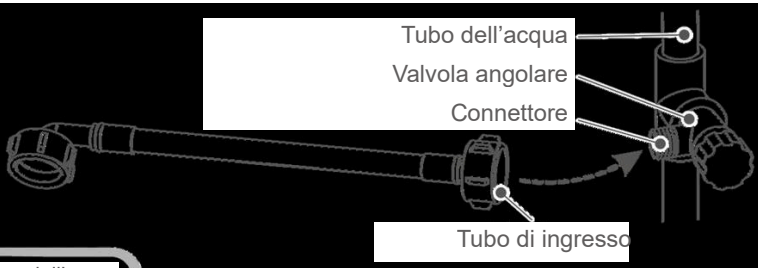

2.Scarico dell'acqua

- Inserire il tubo di scarico nell'uscita di scarico per almeno 100 mm per evitare che si stacchi durante lo scarico.
- Il tubo di scarico non deve essere piegato né compresso per garantire un corretto deflusso dell'acqua.
- Se il tubo è troppo lungo durante l'installazione o la riparazione, può essere tagliato secondo necessità con il consenso dell'utente.
- Il tubo di scarico non deve essere piegato; se è necessaria un'estensione, non superare i 5 metri, altrimenti potrebbe influire sulle prestazioni di lavaggio.
- L'uscita di scarico deve essere dotata di protezione contro il riflusso.

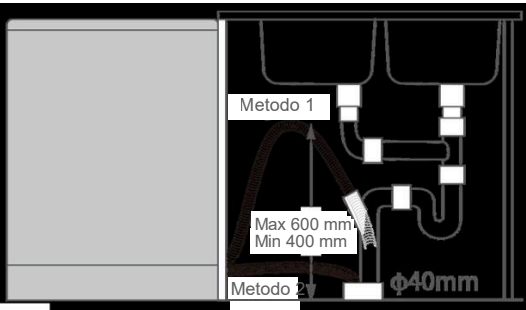

⚠ AVVERTENZA

- La lavastoviglie non deve essere collocata su un tavolo.
- Non utilizzare un tubo di ingresso vecchio o danneggiato.
- La temperatura dell'acqua in ingresso non deve superare i 50°C.
- Al primo utilizzo, quando l'acqua entra, l'acqua all'interno dell'apparecchio può diventare giallastra, il che è normale; è dovuto al fatto che l'addolcitore d'acqua è rimasto nell'acqua per molto tempo. È possibile utilizzarlo con tranquillità.
- Ogni apparecchio è stato testato con acqua in fabbrica. È normale trovare un po' d'acqua all'interno dell'apparecchio. È possibile utilizzarlo con tranquillità.

FISSAGGIO DELLA LAVASTOVIGLIE

1.Regolazione

1. Assicurarsi che l'apparecchio sia posizionato in modo stabile sul pavimento; in caso contrario, potrebbe causare traboccamenti e perdite elettriche.
2. Se la lavastoviglie non può essere posizionata in verticale, è possibile regolare i piedini regolabili per livellarla.

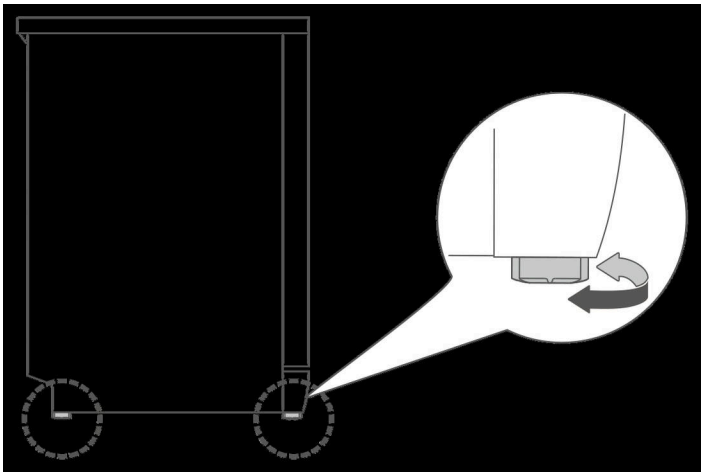

3. Assicurarsi che la lavastoviglie sia livellata dopo la regolazione.

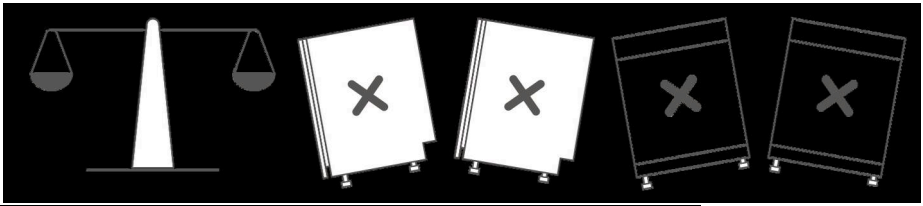

2. Verifica

Dopo l'installazione, verificare la lavastoviglie come segue:

- Che sia livellata orizzontalmente.
- Che sia collegata e funzioni normalmente.
- Che il tubo di ingresso e il tubo di scarico siano collegati correttamente.
- Che tutti i materiali di imballaggio siano stati rimossi dalla lavastoviglie.

CONSUMABILI PER LAVASTOVIGLIE

C1

1.Detergente

Il detergente specifico per lavastoviglie rimuove grasso e residui di cibo. Deve essere utilizzato ogni volta che si usa l'apparecchio. La quantità di detergente da utilizzare dipende dalla quantità e dal grado di sporco delle stoviglie.

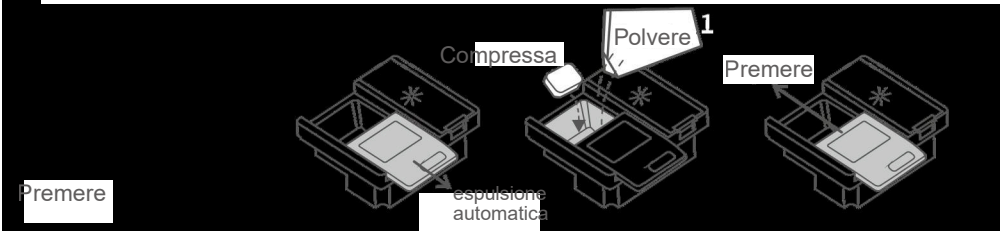

2.Brillantante

Aiuta ad asciugare e a dare brillantezza alle stoviglie, lasciandole come nuove. Il brillantante è necessario quando si utilizza la lavastoviglie per la prima volta. È un consumabile riutilizzabile. Quando l'icona "✳" si accende, il brillantante deve essere ricaricato.

Passaggi:

1. Aprire il coperchio del dispenser.
2. Versare lentamente il brillantante nel comparto designato.
3. Chiudere il coperchio in modo sicuro.
4. Pulire eventuali fuoriuscite con un panno.

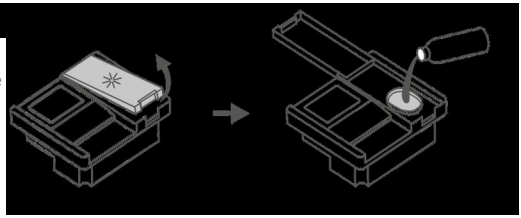

Configurazione:

1. Premere il pulsante di accensione per 1 secondo.

2. Premere il pulsante programma e il pulsante di accensione per 5 secondi, entro 60 secondi dall'accensione, per entrare nella modalità di configurazione del dispenser. Il display mostra il livello attuale.

3. Premere il pulsante programma per modificare i livelli. Se il pannello di controllo non viene utilizzato per più di 5 secondi, il livello attuale verrà salvato e la modalità di configurazione verrà chiusa.

Regolare la configurazione in base all'uso. L'impostazione predefinita è d4. Per i test di efficienza energetica, il livello deve essere impostato su d6. Un valore più alto indica una maggiore dosatura e viceversa. Se la superficie risulta grassa, ridurre l'impostazione e lavare nuovamente.

3.Addolcitore d'acqua

Ammorbidisce l'acqua, riduce l'accumulo di calcare e mantiene le stoviglie come nuove. Ideale per zone con acqua dura. Verificare la durezza dell'acqua locale con la propria compagnia di fornitura.

▶ Se l'alimentazione viene interrotta mentre la lavastoviglie è in funzione, l'addolcitore d'acqua verrà reimpostato e riprenderà il conteggio.

Durezza dell'acqua (ppm)	0-90	91-200	201-300	301-400	401-500	più di 500
Opzioni di configurazione della durezza	H2	H3	H4 (predefinito)	H5	H6	

*H1: L'addolcitore d'acqua è disattivato. L'icona " " è spenta.

1.Premere il pulsante di accensione per 1 secondo.

2.Entro 60 secondi dall'accensione, premere il pulsante Avvio/Pausa per 5 secondi per entrare nella modalità di configurazione.

3. Le icone " " e " " sono accese, indicando che l'apparecchio è in modalità di configurazione.

H:1 ⋯ H:2 ⋯ Display ciclico

4. Premere il pulsante Avvio/Pausa per selezionare la configurazione. La selezione verrà salvata e l'apparecchio entrerà in modalità standby dopo 5 secondi di inattività.

4.Sale speciale

Per il primo utilizzo, aggiungere 1000 g di sale specifico per lavastoviglie.

▶È severamente vietato utilizzare sale addolcitore non specifico per lavastoviglie. Il sale deve essere rabboccato secondo necessità quando l'icona " " si accende.

▶Nota: la spia può rimanere accesa finché il sale non si dissolve completamente.

Passaggi:

1. Ruotare il tappo in senso antiorario e sollevarlo.
2. Riempire l'addolcitore con sale (circa 1000 g). Al primo utilizzo, aggiungere anche un po' d'acqua fresca.
3. Ruotare il tappo in senso orario per chiuderlo saldamente e pulirlo con un panno pulito.
4. Eseguire il programma "Rapido" per risciacquare il sale versato o l'eccesso di soluzione.

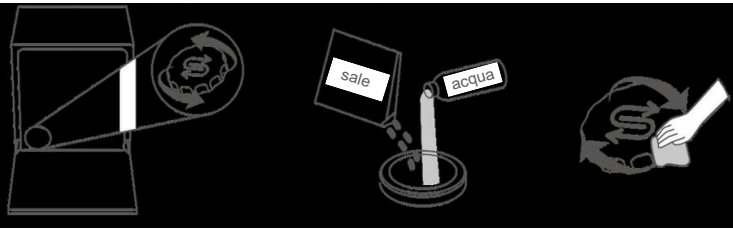

CARICO DEL CESTELLO

C2

1.Selezione degli utensili

Utensili adatti alla lavastoviglie:
Stoviglie in ceramica, cristalleria e utensili in acciaio inox.

⚠ AVVERTENZA

- Gli utensili realizzati in metalli preziosi, alluminio o con smalto colorato possono diventare opachi dopo il lavaggio in lavastoviglie.
- Gli utensili in bambù o legno possono deformarsi o creparsi ad alte temperature.
- Per utensili in plastica o articoli con parti in plastica, consultare le istruzioni del produttore, poiché possono deformarsi o creparsi ad alte temperature.
- I panni di pulizia possono causare un malfunzionamento della lavastoviglie.
- Gli articoli in ghisa possono ossidarsi se lavati in lavastoviglie.

2.Attenzione nel posizionamento





- Rimuovere i residui di cibo più grandi, come ossa o foglie di verdure, prima di inserire gli utensili.
- Posizionare tutti gli utensili con le superfici sporche inclinate verso il basso. Posizionarli piatti o capovolti può causare l'accumulo di acqua sopra.
- Assicurarsi che gli utensili non sporgano dal cestello, poiché ciò potrebbe impedire la rotazione dei bracci irroratori.
- Per evitare che utensili piccoli cadano dal cestello e blocchino la rotazione dei bracci irroratori, evitare di inserire tali oggetti nella lavastoviglie.
- Quando si reinserisce il cestello, fare attenzione a non lasciare che utensili affilati taglino la guarnizione interna.
- Evitare di graffiare il rivestimento superiore del cestello, poiché ciò può causare ossidazione.
- Posizionare le posate senza separarle e con le punte rivolte verso il basso nel cestello delle posate.
- Posizionare coltelli e altri utensili con punte affilate nel cestello con le punte rivolte verso il basso oppure disporli orizzontalmente.

CONSIGLI: Dopo aver inserito il cestello, ruotare il braccio irroratore per assicurarsi che possa ancora girare liberamente.

3. Carico

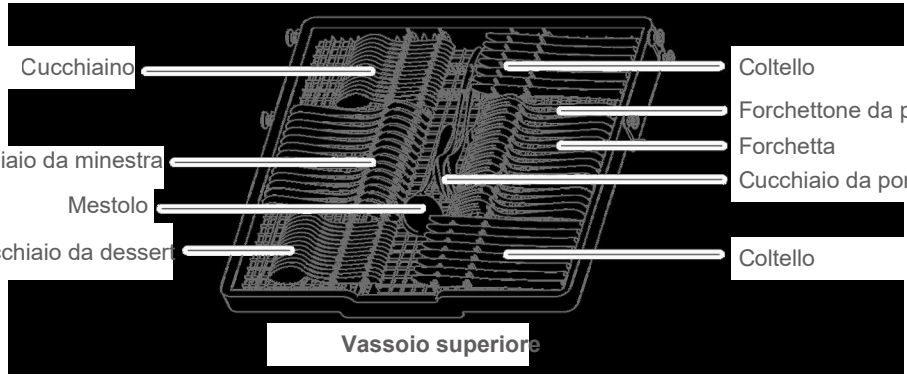

Vassoio superiore

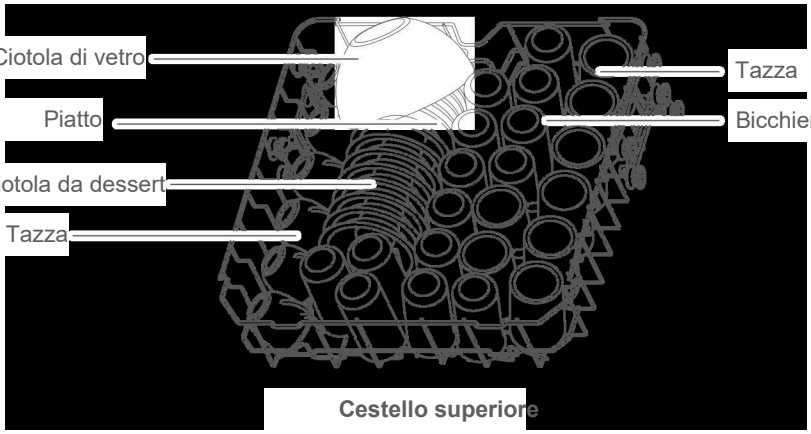

Cestello superiore

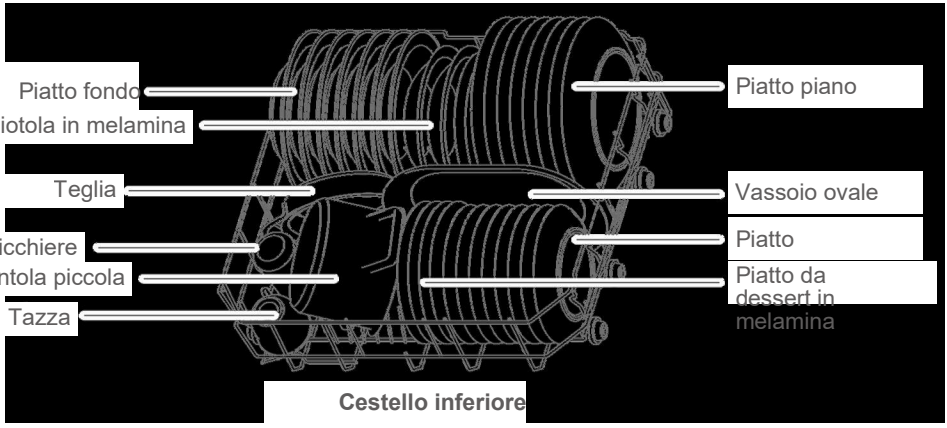

Cestello inferiore

1.Programmi

Programma	Tipo di sporco	Detergente	Ciclo di lavaggio (h)
		detergente in polvere	
Intensivo	Macchie difficili di bruciato, residui di cibo incrostati o secchi.	23g	3:20
Universale	Pasti quotidiani con residui normali di cibo.	23g	2:30
ECO	Il programma più efficiente per soddisfare l'ecodesign dell'UE, basato sul consumo combinato di energia e acqua.	5+18g	4:30
Cristallo	Cristalleria, porcellana fine, vetro.	23g	1:30
Rapido	Macchie leggere o necessità di pulizia urgente.	–	0:35
Prelavaggio	Risciacquo rapido per rimuovere la polvere. Soprattutto per stoviglie conservate per lungo tempo.	–	0:13
80' Express	Lavaggio rapido che rimuove residui leggeri di cibo in poco più di un'ora.	23g	1:20

ATTENZIONE

- Per ottenere un miglior risultato di lavaggio, non utilizzare una quantità eccessiva di detergente. Un eccesso di detergente non solo produrrà molta schiuma, ma influirà anche sull'efficacia del lavaggio.
- Il tempo reale di funzionamento di ciascun programma può variare rispetto al tempo predefinito del ciclo a causa di fattori quali la temperatura dell'acqua, la quantità di stoviglie, il tipo di sporco e la rigenerazione dell'addolcitore d'acqua. Questa variazione è normale; utilizzare la lavastoviglie con tranquillità.

2.Pannello di controllo

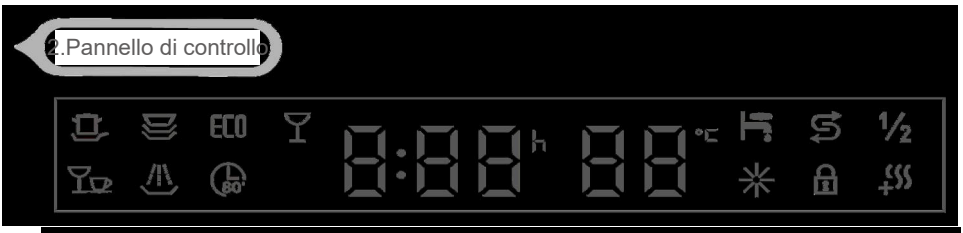

Pulsante di controllo sul lato sinistro :

Pulsante di controllo sul lato destro :



- Verificare l'alimentazione dell'acqua
- Rabboccare il sale
- ½ • Mezzo carico
- Rabboccare il brillantante
- Blocco bambini
- Asciugatura extra

3.Funzionamento

1. Accendere la lavastoviglie premendo il pulsante di accensione per 1 secondo.

2. Selezionare un programma di lavaggio con il pulsante programma. Si prega di scegliere un programma adeguato.

3. Avviare il programma di lavaggio premendo il pulsante Avvio/Pausa.

⚠ ATTENZIONE

▶ Per cambiare programma durante il funzionamento:
Tenere premuto il pulsante di accensione per spegnere, riavviare la lavastoviglie e quindi selezionare il programma desiderato.

▶ Se si seleziona la modalità ECO, le funzioni aggiuntive vengono disattivate a causa del programma preimpostato.

▶ Tutti i bracci irroratori vengono reimpostati dopo il riavvio della lavastoviglie.

4.Funzioni

AVVIO RITARDATO

È possibile ritardare l'avvio del programma fino a 24 ore.

1. Accendere la lavastoviglie premendo il pulsante di accensione per 1 secondo.

2. Premere il pulsante programma per selezionare un programma adeguato.

H:00 H:01 H:02 Visualizzazione ciclica

3. Premere il pulsante di avvio ritardato e il display mostrerà ciclicamente i tempi da H:00 a H:24. Selezionare il tempo di avvio ritardato desiderato. Se si tiene premuto il pulsante per 3 secondi, il display verrà reimpostato su H:00, indicando che non è stato preselezionato alcun tempo.

4. Premere il pulsante Avvio/Pausa per ritardare l'avvio del programma.

BLOCCO BAMBINI

Tenere premuto per 3 secondi per attivare o disattivare la funzione di blocco bambini.
L'icona " " si accende per indicare che la funzione è attiva e si spegne quando è disattivata.

ASCIUGATURA EXTRA (Questa funzione è disponibile solo per alcuni programmi.)

Premendo il pulsante quando l'apparecchio è acceso, l'icona " " apparirà sul display. Attivare questa funzione aumenterà la temperatura dell'acqua durante il ciclo di lavaggio, elevando la temperatura delle stoviglie e aiutando ad asciugarle più rapidamente.

MEZZO CARICO

Questa funzione viene utilizzata per ridurre il tempo di lavaggio e il consumo di acqua durante il funzionamento della lavastoviglie. Il livello di riduzione del tempo e del consumo d'acqua dipende da ciascun programma. Quando si desidera selezionare questa funzione, seguire i passaggi seguenti.
Dopo aver selezionato il programma di lavaggio, premere il pulsante una volta; l'indicatore "1/2" sul display si accenderà, indicando che la funzione è stata selezionata.

PULIZIA E MANUTENZIONE

Dopo l'uso, possono accumularsi residui nell'apparecchio. Pulirlo immediatamente quando sono visibili e mantenere una pulizia regolare.

1.Pulizia del filtro

1. Ruotare il filtro cilindrico in senso antiorario e tirarlo verso l'alto.
2. Sciacquare il gruppo filtro con acqua corrente. Evitare di usare lana d'acciaio o spazzole metalliche, poiché gli abrasivi metallici possono causare corrosione nei componenti del filtro.

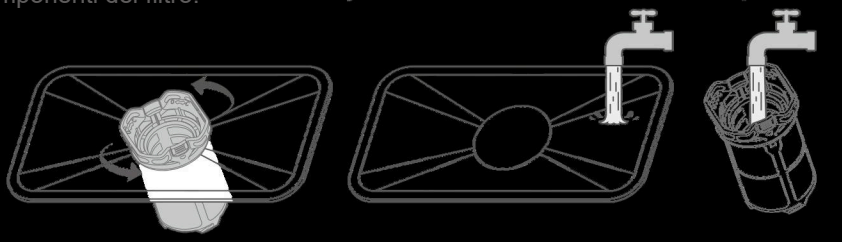

3. Dopo la pulizia, reinstallare il filtro ruotando il filtro cilindrico in senso orario finché i segni triangolari del filtro, della rete e del filtro piatto non risultano allineati.

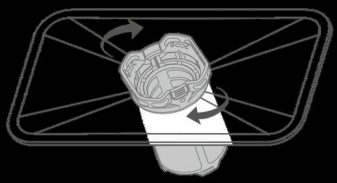

2.Pulizia dei bracci irroratori

1. Tenere fermo il clip con una mano e, con l'altra, ruotare il braccio irroratore superiore in senso antiorario e tirarlo verso il basso.
2. Rimuovere il cestello principale e quindi tirare il braccio irroratore inferiore verso l'alto per estrarlo dal clip.
3. Se gli ugelli dei bracci irroratori sono ostruiti, pulirli accuratamente con un filo sottile e risciacquarli con acqua.

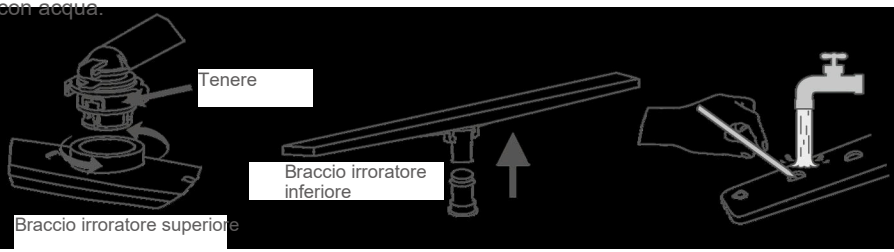

3.Pulizia interna

Pulire le guarnizioni e le aree difficili da raggiungere con una soluzione di acido citrico e un panno umido. Utilizzare solo detergenti specifici per lavastoviglie per l'interno e i componenti interni. Seguire le istruzioni del prodotto detergente.
NON utilizzare mai detersivo per piatti, detersivo per bucato, ecc. al posto del detergente per lavastoviglie.

CODICI DI ERRORE

D1

Codice di errore	Causa	Soluzione
E01	Cortocircuito del termistore	Contattare il servizio post-vendita
E02	Circuito aperto del termistore	Contattare il servizio post-vendita
E03	La macchina non riscalda	1. Assicurarsi che gli utensili siano posizionati correttamente per evitare che l'acqua si accumuli sulle stoviglie 2. Contattare il servizio post-vendita
E04	Guasto della valvola di ingresso	Contattare il servizio post-vendita
E05	Troppo pieno	1. Inclinare l'apparecchio di circa 30°–45° per scaricare l'acqua dalla base 2. Verificare se il tubo di scarico è posizionato troppo in alto 3. Verificare se il tubo è piegato, bloccato o schiacciato 4. Verificare che l'apparecchio sia installato correttamente 5. Se le cause precedenti sono escluse, provare a riavviare l'apparecchio 6. Contattare il servizio post-vendita
E06	Funzione di riscaldamento anomala	Contattare il servizio post-vendita
E10	Ingresso acqua anomalo	1. Verificare che il rubinetto dell'acqua sia completamente aperto 2. Verificare se la pressione dell'acqua è troppo bassa 3. Evitare riavvii multipli durante la mancanza d'acqua 4. Contattare il servizio post-vendita
E11	Valore anomalo del distributore d'acqua	1. Scollegare il cavo di alimentazione e ricollegarlo 2. Contattare il servizio post-vendita

RISOLUZIONE DEI PROBLEMI

D2

Problema	Causa	Soluzione
Gli utensili sono umidi	Mancanza di brillantante o livello insufficiente	Aggiungere brillantante e impostare il dosatore al massimo
	Gli utensili sono impilati senza spazio	Ricaricare la lavastoviglie seguendo le regole di posizionamento
	Il ciclo di lavaggio è ancora in corso	Attendere fino al termine del ciclo
	Il programma selezionato non include l'asciugatura	Questa modalità non dispone della funzione di asciugatura
Il detergente in polvere/tabletta non si dissolve	Gli ugelli dei bracci irroratori sono ostruiti	Pulire gli ugelli dei bracci irroratori ed eseguire un ciclo di lavaggio rapido
	Uso eccessivo di detergente	Eseguire nuovamente un ciclo di lavaggio rapido; la prossima volta utilizzare la quantità corretta di detergente
	Uso di detergente di bassa qualità	Utilizzare detergente specifico nella dose raccomandata ed eseguire nuovamente un ciclo di lavaggio rapido
Eccesso di gocce all'interno	Il serbatoio del brillantante è vuoto	Rabboccare il brillantante
Piccole gocce all'interno	Residuo normale (senza impatto)	/
Schiuma all'interno	1. Uso di detergente non specifico 2. Uso eccessivo di detergente	Schiuma leggera: aprire la porta e lasciare che si disperda naturalmente Schiuma abbondante: - Rimuovere la schiuma con un panno - Eseguire un qualsiasi programma per 3 minuti - Ripetere finché non rimane più schiuma

Problema	Causa	Soluzione
L'apparecchio emette rumore di ventilazione durante l'asciugatura, il display mostra "FAN"	Sistema di ventilazione in funzione	Funzionamento normale (non richiede intervento)
Difficoltà ad aprire la porta	Sporco nella scanalatura della porta che causa ostruzione	Pulire bene la scanalatura della porta
Il pulsante di accensione non risponde	Cavo di alimentazione scollegato o interruzione di corrente	Collegare il cavo di alimentazione e verificare l'alimentazione elettrica
	Grasso/acqua sul pannello di controllo o sulle mani	Pulire il pannello di controllo e asciugare le mani
	Tempo di pressione del pulsante troppo breve	Premere il pulsante di accensione per 1 secondo
Gli altri pulsanti non rispondono tranne il pulsante di accensione	Grasso/acqua sul pannello di controllo o sulle mani	Pulire il pannello di controllo e asciugare le mani
	Guasto del blocco porta (PCB)	Contattare il servizio post-vendita
L'icona di mancanza d'acqua si accende durante il riempimento	Problema nell'alimentazione dell'acqua	Verificare la posizione della valvola dell'acqua e i collegamenti dei tubi
	Guasto del misuratore di flusso	Contattare il servizio post-vendita
	Guasto della valvola di ingresso	Contattare il servizio post-vendita
Rumore anomalo durante il funzionamento	1. Posizionamento errato degli utensili che ostruisce i bracci irroratori 2. Urto tra utensili	Ricaricare la lavastoviglie seguendo le regole di posizionamento
Le stoviglie non risultano pulite	Gli utensili sono impilati senza spazio	Ricaricare la lavastoviglie seguendo le regole di posizionamento
	Programma errato selezionato	Selezionare un programma adeguato
	1. Uso di detergente non specifico 2. Quantità insufficiente di detergente	Utilizzare detergente specifico nella dose raccomandata
	Filtro installato male	Reinstallare il filtro nella posizione corretta
	Bracci irroratori bloccati	Pulire i bracci irroratori
	Bracci irroratori incastrati	Ricaricare la lavastoviglie seguendo le regole di posizionamento
	Residui di cibo aderiti agli utensili	Lasciare gli utensili in ammollo per un po'
	Interruzione di corrente	Riavviare il programma dopo aver ripristinato l'alimentazione
	Residui aderenti difficili da rimuovere	Strofinare i residui aderenti con una spazzola in nylon prima del carico
Accumulo di acqua all'interno quando l'apparecchio non è in uso	Tubo di scarico posizionato troppo in alto	Regolare l'altezza del tubo di scarico secondo il manuale
	Guasto della pompa di scarico	Contattare il servizio post-vendita
	Guasto della valvola di ingresso	Contattare il servizio post-vendita

Se le soluzioni precedenti non risolvono il problema, arrestare immediatamente l'apparecchio e interrompere l'alimentazione dell'acqua e dell'elettricità. Contattare il servizio post-vendita.

DATI TECNICI

D3

Dimensioni	W598xH845xD591 mm
Capacità	15 coperti
Potenza nominale	1890 W
Tensione	220-240 V~
Frequenza	50 Hz
Grado di protezione	IPX1
Pressione dell'acqua	0.04-1.0 MPa
Modalità di controllo	Automatico
Norme di esecuzione	EN 60335-1 EN 60335-2-5

A causa dei continui miglioramenti del prodotto, i parametri tecnici di questo manuale possono essere modificati senza preavviso.

DICHIARAZIONE

D4

Con l'evoluzione e il miglioramento della tecnologia del nostro prodotto, le specifiche di questo modello possono cambiare senza preavviso. Le immagini nel manuale di istruzioni sono illustrative e non devono essere considerate rappresentazioni definitive del prodotto acquistato.

Possiamo aggiornare i nostri standard di fabbrica per riflettere i miglioramenti del prodotto.

Si tenga presente che tali aggiornamenti non modificano retroattivamente le specifiche o le norme dei prodotti già venduti.

*Fornire prove d'acquisto valide del prodotto durante il periodo di garanzia: fattura o codice SN del prodotto.

*Garanzia gratuita entro 12 mesi in base alla data del codice SN del prodotto all'uscita dalla fabbrica.

*Le seguenti condizioni non sono coperte dalla manutenzione gratuita durante il periodo di garanzia:

1. Danni causati da uso o manutenzione impropri da parte dell'utente.
2. Mancanza di prove valide (né fattura né codice SN del prodotto), prove poco chiare, non verificabili o alterate.
3. Danni causati da disastri naturali inevitabili (tifoni, nevicate, grandine, terremoti, frane, ecc.).
4. Riparazione effettuata da terzi non autorizzati.

Scheda di registrazione della manutenzione

Frequenza di manutenzione	Guasto rilevato	Registro di manutenzione	Data di manutenzione	Firma della manutenzione
1				
2				
3				
4				
5				

Dopo la manutenzione, il personale deve registrare lo stato del servizio per offrirle un'assistenza migliore in futuro.

Importato da B73737553
Av. Altos Hornos S/N Pto. Sagunto (46520), Valencia, Spagna
www.aspes.es
aspes@sareteknika.es
902 99 69 01 / 944 04 14 08