MANUEL D'UTILISATION
LAVE-VAISSELLE

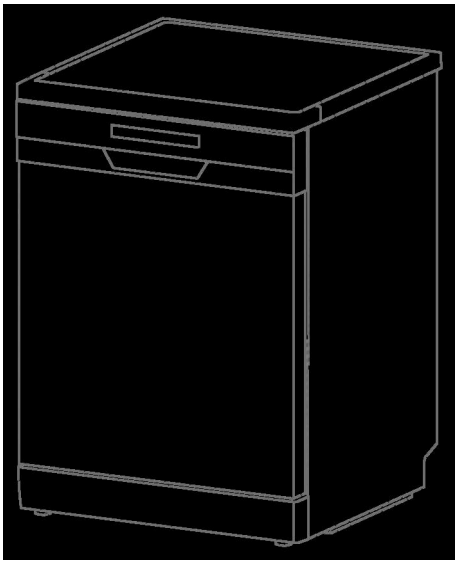

AJ14602DD
AJ14602DDX

Lisez attentivement ce manuel et conservez-le pour référence future.

CONTENU

SÉCURITÉ A

Instruction importante de sécurité A1

INSTALLATION B

Description générale du produit B1
Dimensions d'installation B2
Tuyau d'arrivée et tuyau de vidange B3
Installer dans le meuble B4
Entrée et vidange de l'eau B5
Réglage et inspection B6

UTILISATION C

Consommables C1
Panier de chargement C2
Fonctionnement C3
Nettoyage et entretien C4

SUPPORT TECHNIQUE ET SERVICE CLIENT D

Code d'erreur D1
Dépannage D2
Données techniques D3
Déclaration D4
Service client D5

A1

Avertissement

Il y a certaines instructions importantes de sécurité dans ce manuel, veuillez les lire attentivement avant l'installation et l'utilisation.

- Cet appareil ne peut être utilisé que pour laver des ustensiles domestiques et est destiné à un usage domestique ou à des applications similaires.
- Le lave-vaisselle peut être endommagé ou l'utilisateur peut être blessé en cas d'utilisation incorrecte.
- Veuillez contacter immédiatement le service après-vente en cas de panne. Ne démontez ni ne réparez l'appareil vous-même.
- Veuillez contacter le service après-vente ou le service de maintenance désigné par le fournisseur pour la réparation ou le remplacement si le câble d'alimentation est endommagé.
- L'alimentation électrique du lave-vaisselle doit être reliée à la terre pour des raisons de sécurité.
- Pour éviter tout choc électrique, assurez-vous que l'appareil est connecté à une alimentation avec mise à la terre appropriée.
- Ne branchez jamais le câble d'alimentation par temps orageux.
- Après l'installation, assurez-vous que les connexions d'eau et d'électricité sont correctement effectuées avant utilisation.
- La hauteur autorisée pour l'installation du tuyau de vidange (mesurée depuis la partie inférieure de l'appareil) est de 40 à 60 cm.
- Les couteaux et autres ustensiles à pointe doivent être placés dans le panier avec les pointes vers le bas ou en position horizontale.
- Ce lave-vaisselle est un appareil automatique, n'ajoutez pas d'eau manuellement pendant son fonctionnement. Cela pourrait provoquer un débordement et un danger.

▶Ne déplacez ni ne nettoyez l'appareil lorsqu'il est en fonctionnement. Cela pourrait provoquer des fuites électriques ou d'eau

▶N'ouvrez pas la porte pendant le fonctionnement, car la vapeur peut vous blesser. Si vous devez charger ou décharger des ustensiles, appuyez sur le bouton pause et attendez 10 secondes, puis ouvrez légèrement la porte et attendez que la vapeur se dissipe complètement avant d'ouvrir la porte et de retirer les ustensiles.

▶Veuillez utiliser des détergents spécialisés. N'utilisez pas de liquide vaisselle, de détergent en poudre, de savon désinfectant pour les mains ou d'autres détergents non adaptés aux lave-vaisselle.

▶Il y a des colliers de serrage sur le tuyau de vidange et le câble d'alimentation ; veuillez utiliser des ciseaux plats pour les couper. Des ciseaux tranchants pourraient endommager le tuyau et le câble et provoquer des fuites.

▶N'utilisez pas cet appareil dans un endroit humide. Une humidité élevée peut provoquer l'oxydation de l'appareil, voire des fuites.

▶Le détergent spécialisé doit être placé hors de portée des enfants, car il contient des substances acides et alcalines dangereuses pour eux.

▶Les ustensiles seront chauds après le lavage ; veuillez les retirer après 30 minutes.

▶En hiver, laissez le lave-vaisselle à température ambiante pendant au moins 8 heures après la livraison avant la première utilisation. Cela évite la formation de condensation dans les composants internes, ce qui pourrait provoquer des dommages électriques ou de la corrosion.

▶L'appareil doit être raccordé au réseau d'eau avec des ensembles de tuyaux neufs ; les anciens ensembles ne doivent pas être réutilisés.

▶Pendant l'installation, le câble d'alimentation ne doit pas être plié ni écrasé excessivement ou dangereusement.

▶La hauteur autorisée pour l'installation du tuyau de vidange (mesurée depuis la partie inférieure de l'appareil) est de 40 à 60

cm. Veuillez utiliser des ciseaux plats pour couper les colliers des tuyaux d'eau et les câbles d'alimentation lors du déballage.

▶ Placez l'appareil à l'emplacement souhaité. Assurez-vous qu'il est bien nivelé.

▶ Ne placez rien sur les côtés ; les ouvertures ne doivent pas être obstruées par un tapis.

▶ Veuillez utiliser de l'eau froide ou tiède ne dépassant pas 50 °C.

▶ Cet appareil n'est pas destiné à être utilisé par des personnes (y compris des enfants) ayant des capacités physiques, sensorielles ou mentales réduites, ou manquant d'expérience et de connaissances, sauf si elles ont reçu une supervision ou des instructions concernant l'utilisation de l'appareil par une personne responsable de leur sécurité.

▶ Les enfants doivent être surveillés afin de s'assurer qu'ils ne jouent pas avec l'appareil.

▶ Si le câble d'alimentation est endommagé, il doit être remplacé par le fabricant, son agent de service ou des personnes qualifiées afin d'éviter tout danger.

▶ La porte ne doit pas être laissée ouverte car cela peut présenter un risque de trébuchement. Veuillez maintenir les enfants à l'écart du lave-vaisselle, en particulier lorsque la porte est ouverte.

▶ Cet appareil peut être utilisé par des enfants de 8 ans et plus et par des personnes ayant des capacités physiques, sensorielles ou mentales réduites ou un manque d'expérience et de connaissances, s'ils ont reçu une supervision ou des instructions concernant l'utilisation de l'appareil en toute sécurité et s'ils comprennent les dangers encourus.

▶ Le nombre maximal de couverts pouvant être lavés est de 15.

▶ La pression maximale autorisée de l'eau d'entrée est de 1,00 MPa.

▶ La pression minimale autorisée de l'eau d'entrée est de 0,04 MPa afin d'assurer le bon fonctionnement de l'appareil.

▶ Après utilisation de l'appareil, veuillez couper l'alimentation électrique et l'eau.

▶ AVERTISSEMENT : Les couteaux et autres ustensiles à pointes doivent être placés dans le panier avec les pointes vers le bas ou en position horizontale. Lors de l'utilisation de votre lave-vaisselle, respectez les précautions de base suivantes :

a) Lisez toutes les instructions avant d'utiliser le lave-vaisselle.
b) Utilisez le lave-vaisselle uniquement pour sa fonction prévue.
c) Utilisez uniquement des détergents ou agents de rinçage recommandés pour les lave-vaisselle et conservez-les hors de portée des enfants.
d) Lors du chargement des articles à laver :
1. Placez les objets tranchants de manière à ce qu'ils n'endommagent pas le joint de la porte ;
2. Chargez les couteaux tranchants avec les manches vers le haut afin de réduire le risque de blessures par coupure.
e) Ne lavez pas les articles en plastique à moins qu'ils ne soient marqués « adapté au lave-vaisselle » ou équivalent. Pour les articles en plastique non marqués, vérifiez les recommandations du fabricant.
f) Ne touchez pas l'élément chauffant pendant ou immédiatement après l'utilisation.
g) N'utilisez pas le lave-vaisselle à moins que tous les panneaux de fermeture soient correctement en place.
h) Ne manipulez pas les commandes.
i) Ne maltraitez pas, ne vous asseyez pas et ne vous tenez pas debout sur la porte ou les paniers du lave-vaisselle.
j) Pour réduire le risque de blessure, ne laissez pas les enfants jouer dans ou sur le lave-vaisselle.
k) Dans certaines conditions, de l'hydrogène peut se former dans un système d'eau chaude qui n'a pas été utilisé pendant deux semaines ou plus.

LE GAZ HYDROGÈNE EST EXPLOSIF. Si le système d'eau chaude n'a pas été utilisé pendant cette période, avant d'utiliser le lave-vaisselle, ouvrez tous les robinets d'eau chaude et laissez l'eau s'écouler de chacun pendant plusieurs minutes. Cela libérera tout gaz hydrogène accumulé. Comme ce gaz est inflammable, ne fumez pas et n'utilisez pas de flamme nue pendant ce temps.
l) Retirez la porte du compartiment de lavage lors du retrait d'un ancien lave-vaisselle ou lors de sa mise au rebut.
Maintenez un espace de 5 cm de chaque côté entre l'appareil et les meubles ou murs afin d'éviter la surchauffe.

INSTRUCTION DE MISE À LA TERRE

▶ Cet appareil doit être relié à la terre. En cas de dysfonctionnement ou de panne, la mise à la terre réduit le risque de choc électrique en fournissant un chemin de moindre résistance pour le courant électrique. Cet appareil est équipé d'un câble comportant un conducteur de mise à la terre et d'une fiche avec mise à la terre.

▶ La fiche doit être branchée sur une prise appropriée, installée et mise à la terre conformément à tous les codes et réglementations locaux.

▶Une connexion incorrecte du conducteur de mise à la terre peut entraîner un risque de choc électrique.

▶ Consultez un électricien qualifié ou un représentant du service si vous avez des doutes quant à la bonne mise à la terre de l'appareil. Ne modifiez pas la fiche fournie avec l'appareil ; si elle ne correspond pas à la prise, faites installer une prise appropriée par un électricien qualifié.

▶ Veuillez ne pas utiliser de multiprise.

ÉLIMINATION DE L'EMBALLAGE ET DU PRODUIT



Éliminez l'emballage de manière respectueuse de l'environnement. Cet appareil est marqué conformément à la directive européenne 2012/19/UE relative aux déchets d'équipements électriques et électroniques (DEEE). Cette directive définit le cadre pour la reprise et le recyclage des appareils usagés applicable dans toute l'UE.

INFORMATIONS SUR L'EMBALLAGE :

Les matériaux d'emballage du produit sont fabriqués à partir de matériaux recyclables conformément à nos réglementations nationales en matière d'environnement. Ne jetez pas les matériaux d'emballage avec les déchets ménagers ou autres déchets. Déposez-les dans les points de collecte des matériaux d'emballage désignés par les autorités locales.

DESCRIPTION GÉNÉRALE DU PRODUIT

B1

1.Pièces et caractéristiques

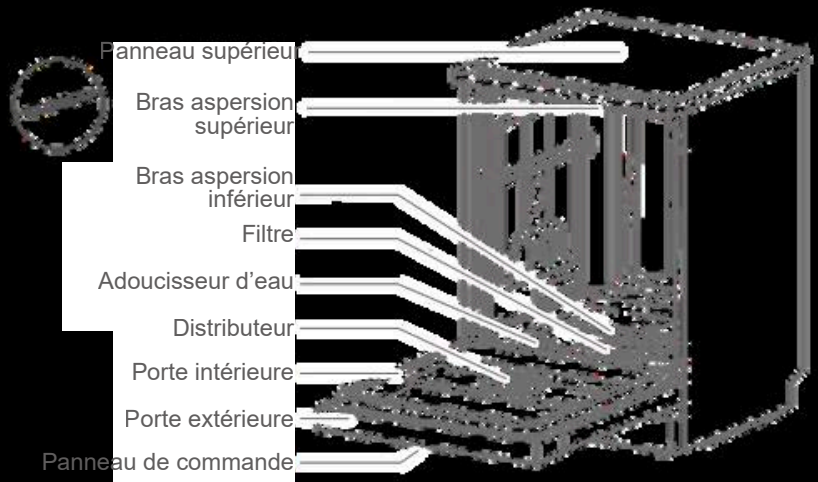


Panier supérieur

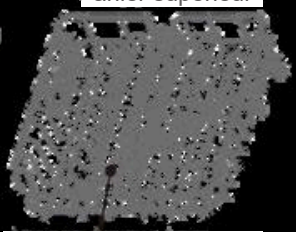
Panier supérieur


Panier inférieur

Bras aspersion supérieur

2.Accessoires


Tuyau d'arrivée x1


Entonnoir x1

Remarque : L'illustration est fournie à titre de référence, votre appareil peut différer.

DIMENSIONS D'INSTALLATION

B2

1.Avec panneau supérieur

unité : mm

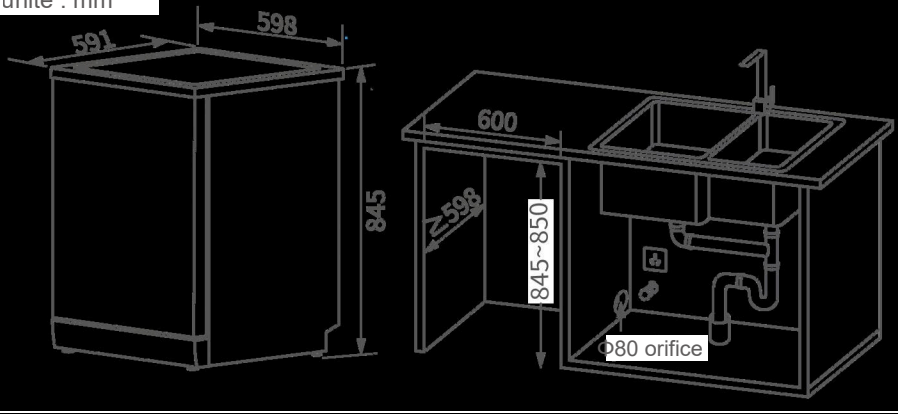

2.Sans panneau supérieur

unité : mm

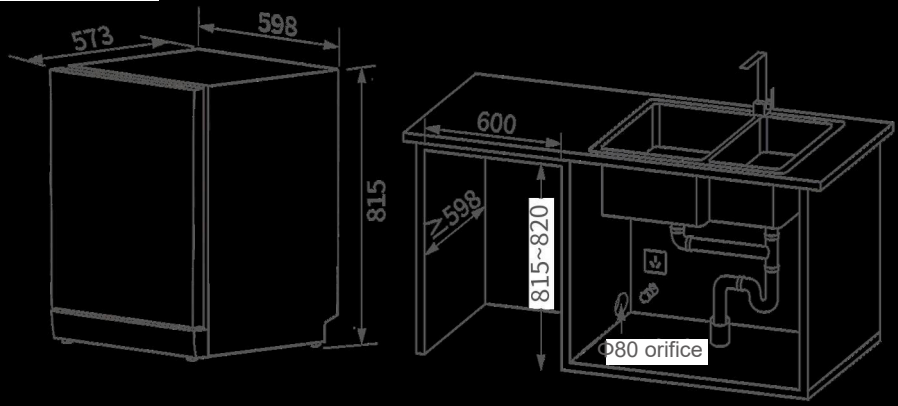

⚠ AVERTISSEMENT

- Le lave-vaisselle ne doit pas être placé sur une table.
- Le lave-vaisselle avec panneau supérieur peut être utilisé en installation indépendante ou encastrée.
- Le lave-vaisselle sans panneau supérieur ne peut être utilisé qu'en installation encastrée.
- La hauteur de la niche du meuble ne doit pas dépasser celle du lave-vaisselle de plus de 5 mm.
- Assurez-vous qu'il n'y a pas de matériaux inflammables ou explosifs à proximité du lave-vaisselle.
- Les tuyaux de gaz ou tuyaux en caoutchouc ne doivent pas passer par l'emplacement d'installation, sauf les conduites en fer.

3.Retirer le panneau supérieur

Le panneau supérieur peut être retiré si la hauteur de l'ouverture du meuble est insuffisante.

1. Retirez les deux vis à l'arrière supérieur du lave-vaisselle. Veuillez conserver les vis retirées et le panneau supérieur pour une utilisation future.
2. Tirez le panneau supérieur vers l'arrière puis soulevez-le pour le retirer.

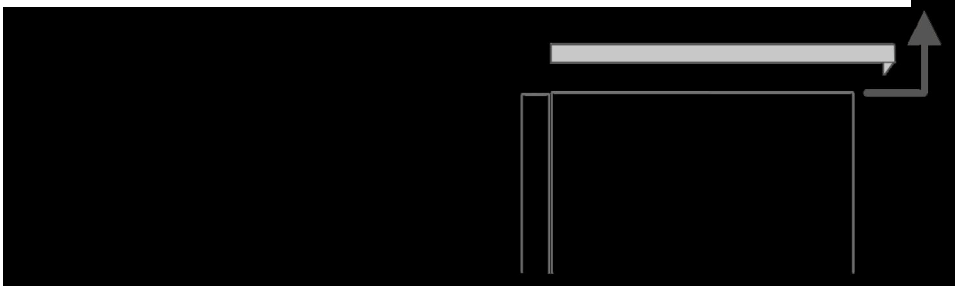

TUYAU D'ARRIVÉE ET TUYAU DE VIDANGE

B3

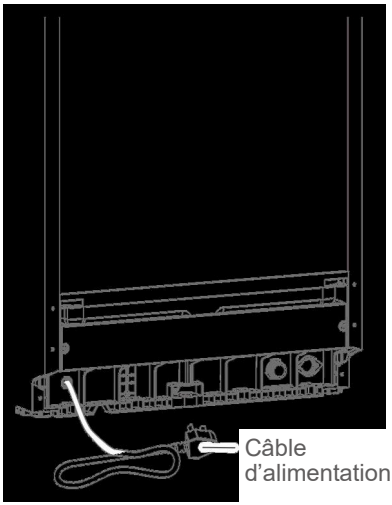

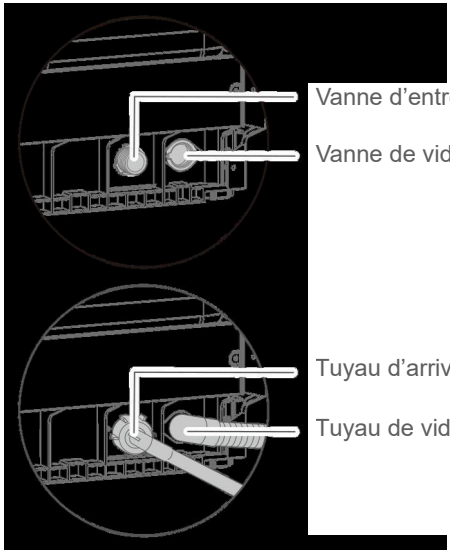

INSTALLER DANS LE MEUBLE

Si vous choisissez une installation encastrée, vous devez fournir votre propre étiquette résistante à la vapeur. Collez l'étiquette sur la partie supérieure de l'ouverture du meuble.

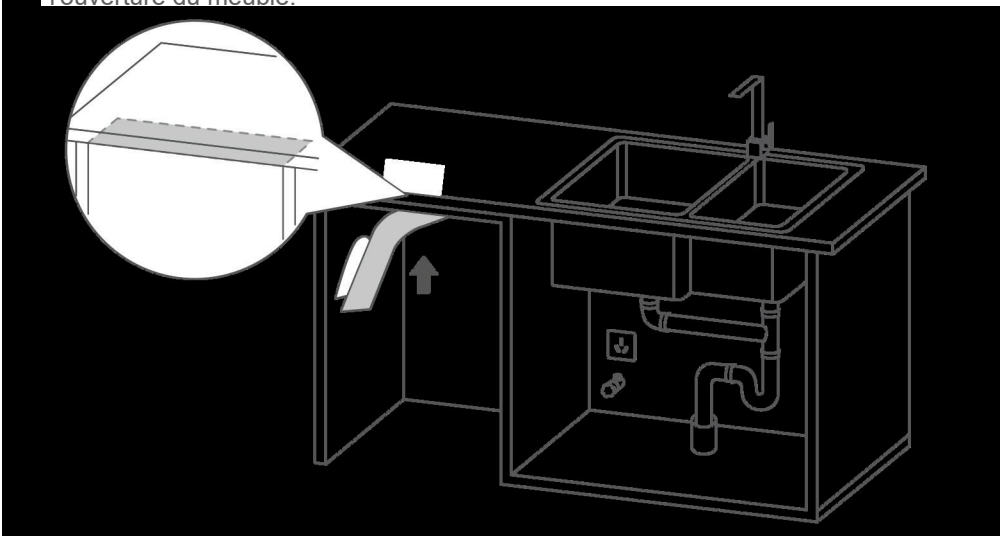

Poussez le lave-vaisselle dans le meuble. En même temps, le câble d'alimentation, le tuyau d'arrivée et le tuyau de vidange doivent passer à travers les orifices d'entrée et de sortie prévus. Assurez-vous qu'ils ne sont pas pliés.

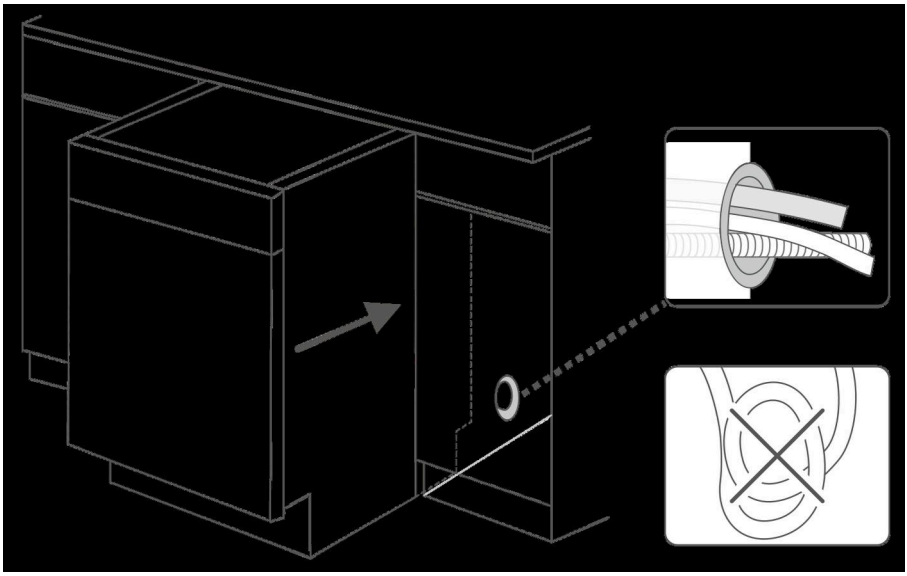

ENTRÉE ET VIDANGE DE L'EAU

1.Entrée d'eau

Assurez-vous que le tuyau d'arrivée est solidement connecté au raccord.

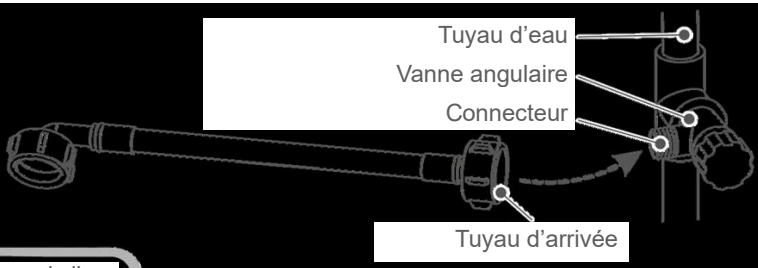

2.Vidange de l'eau

- Insérez le tuyau de vidange dans l'orifice de vidange sur au moins 100 mm afin d'éviter qu'il ne se détache lors de l'évacuation de l'eau.
- Le tuyau de vidange ne doit pas être plié ni déformé par compression afin de garantir un écoulement fluide de l'eau.
- Si le tuyau est trop long lors de l'installation ou de la réparation du lave-vaisselle, il peut être coupé selon la situation réelle avec le consentement de l'utilisateur.
- Le tuyau de vidange ne doit pas être plié ; si une rallonge est nécessaire, elle ne doit pas dépasser 5 mètres, sinon cela peut affecter les performances de lavage.
- L'orifice de vidange doit disposer d'un dispositif anti-débordement.

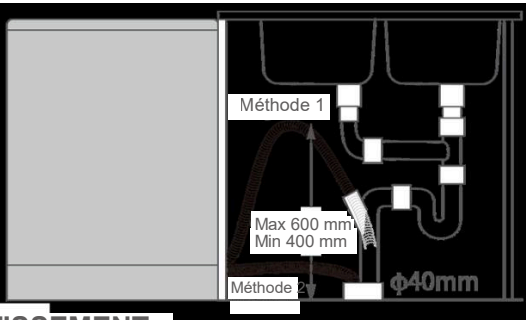

⚠ AVERTISSEMENT

- Le lave-vaisselle ne doit pas être placé sur une table.
- N'utilisez pas un tuyau d'arrivée ancien ou endommagé.
- La température de l'eau d'entrée ne doit pas dépasser 50 °C.
- Lors de la première utilisation, lorsque l'eau arrive, l'eau dans l'appareil peut devenir jaune, ce qui est normal ; cela est dû au fait que l'adoucisseur d'eau est resté immergé pendant longtemps. Vous pouvez l'utiliser en toute tranquillité.
- Chaque appareil a subi un test d'eau en usine. Il est normal de trouver un peu d'eau à l'intérieur de l'appareil. Vous pouvez l'utiliser en toute tranquillité.

FIXER LE LAVE-VAISSELLE

1.Réglage

1. Assurez-vous que l'appareil est placé de manière stable sur le sol ; sinon, cela peut provoquer des débordements et des fuites électriques.
2. Si le lave-vaisselle ne peut pas être positionné verticalement, ajustez les pieds réglables pour l'équilibrer.

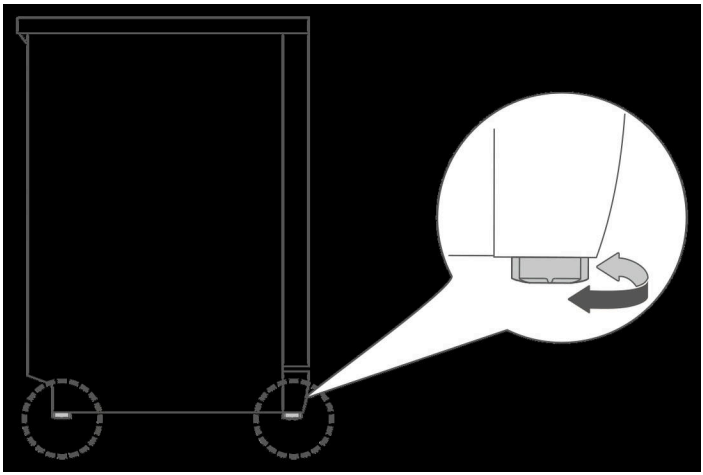

3. Assurez-vous que le lave-vaisselle est de niveau après le réglage.

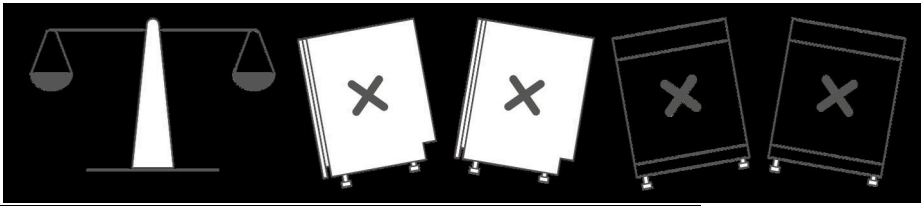

2.Vérification

Après l'installation, veuillez vérifier le lave-vaisselle de la manière suivante :

- Qu'il est bien nivelé horizontalement.
- Qu'il est allumé et fonctionne normalement.
- Que le tuyau d'arrivée et le tuyau de vidange sont correctement raccordés.
- Que tous les matériaux d'emballage ont été retirés du lave-vaisselle.

CONSOMMABLES POUR LAVE-VAISSELLE

C1

1.Détergent

Le détergent spécial pour lave-vaisselle élimine l'huile et les résidus alimentaires. Il est nécessaire à chaque utilisation de l'appareil. La quantité de détergent à utiliser dépend de la quantité et du type de saleté présents sur les ustensiles.

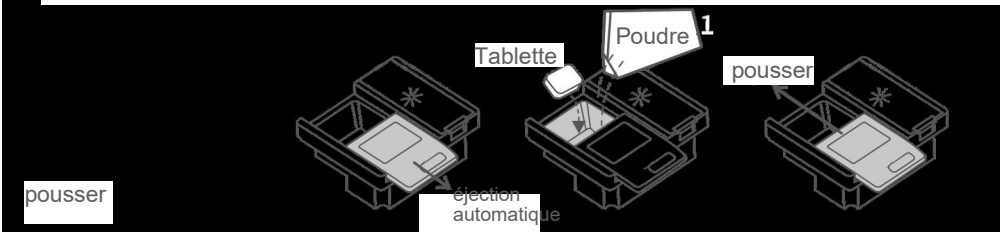

2.Liquide de rinçage

Aide à sécher et à faire briller la vaisselle, la laissant comme neuve. Le liquide de rinçage est nécessaire lors de la première utilisation du lave-vaisselle. C'est un consommable réutilisable. Dès que l'icône ' ✳ ' s'allume, le liquide de rinçage doit être rempli.

Étapes :

1. Ouvrez le couvercle du distributeur.
2. Versez lentement le liquide de rinçage dans le compartiment prévu.
3. Refermez le couvercle en toute sécurité.
4. Nettoyez tout déversement avec un chiffon.

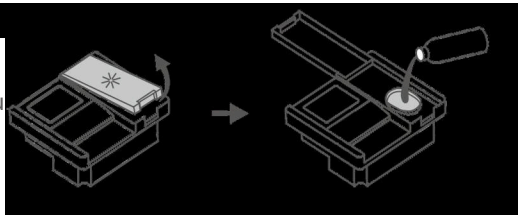

Configuration :

1. Appuyez sur le bouton d'alimentation pendant 1 seconde.

2. Appuyez sur le bouton de programme et le bouton d'alimentation pendant 5 secondes dans les 60 secondes suivant la mise en marche pour entrer en mode de configuration du distributeur. L'écran affiche le niveau actuel.

3. Appuyez sur le bouton de programme pour changer de niveau. Si aucune opération n'est effectuée sur le panneau de commande pendant plus de 5 secondes, le niveau actuel sera enregistré et le mode de configuration du distributeur sera quitté.

Ajustez la configuration selon l'utilisation. Le réglage par défaut est d4. Pour les tests d'efficacité énergétique, le niveau doit être réglé sur d6. Une valeur plus élevée signifie un dosage plus important, et inversement. Si vous constatez que la surface est grasse, veuillez diminuer le réglage et relancer un lavage.

3.Adoucisseur d'eau

Adoucit l'eau, réduit l'accumulation de calcaire et maintient les ustensiles comme neufs. Idéal pour les zones où l'eau est dure. Vérifiez la dureté de l'eau locale auprès de votre fournisseur.

▶ Si l'alimentation est coupée pendant le fonctionnement du lave-vaisselle, l'adoucisseur d'eau se réinitialisera et recommencera le comptage.

Dureté de l'eau (ppm)	0-90	91-200	201-300	301-400	401-500	plus de 500
Options de réglage de la dureté	H2	H3	H4 (par défaut)	H5	H6	

*H1 : L'adoucisseur d'eau est désactivé. L'icône « » est éteinte.

1.Appuyez sur le bouton d'alimentation pendant 1 seconde.

2. Dans les 60 secondes après la mise sous tension, appuyez sur le bouton Marche/Pause pendant 5 secondes pour entrer en mode de configuration.

3. Les icônes « » et « » sont allumées, ce qui indique que l'appareil est en mode de configuration.

H:1 ⋯ H:2 ⋯ Affichage cyclique

4. Appuyez sur le bouton Marche/Pause pour choisir le réglage. La sélection sera enregistrée et l'appareil passera en mode veille après 5 secondes d'inactivité.

4.Sel spécial

Pour la première utilisation, ajoutez 1000 g de sel spécial pour lave-vaisselle.

▶L'utilisation de sel adoucissant non destiné aux lave-vaisselle est strictement interdite !

Le sel doit être rempli lorsque l'icône « » s'allume.

▶Remarque : Le voyant peut rester allumé jusqu'à ce que le sel soit complètement dissous.

Étapes :

1. Tournez le bouchon dans le sens antihoraire et retirez-le.
2. Remplissez l'adoucisseur d'eau avec du sel (env. 1000 g). Lors de la première utilisation, ajoutez également un peu d'eau fraîche.
3. Tournez le bouchon dans le sens horaire pour le fermer fermement, puis nettoyez-le avec un chiffon propre.
4. Lancez le programme « Rapide » pour rincer le sel renversé ou l'excès de solution.

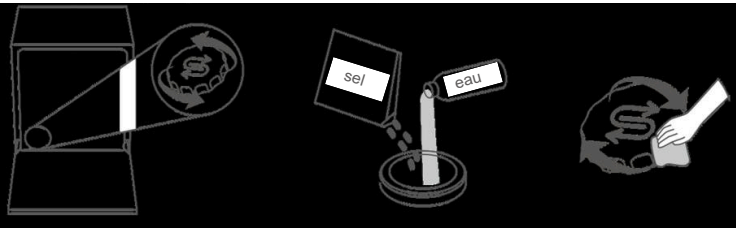

CHARGEMENT DU PANIER

C2

1.Sélection des ustensiles

Ustensiles compatibles lave-vaisselle :
Vaisselle en céramique, verrerie et vaisselle en acier inoxydable.

AVERTISSEMENT

- Les ustensiles en métaux précieux, en aluminium ou avec un émail coloré peuvent devenir ternes après un lavage au lave-vaisselle.
- Les ustensiles en bambou ou en bois peuvent se desserrer ou se fissurer à haute température.
- Pour les ustensiles en plastique ou les articles comportant des parties en plastique, consultez les instructions du fabricant, car ils peuvent se déformer ou se fissurer à haute température.
- Les chiffons de nettoyage peuvent provoquer un mauvais fonctionnement du lave-vaisselle.
- Les articles en fonte peuvent rouiller s'ils sont lavés au lave-vaisselle.

2.Attention au chargement





- Retirez les gros restes de nourriture, tels que les os ou les feuilles de légumes, avant de placer les ustensiles.
- Placez tous les ustensiles avec les surfaces sales inclinées vers le bas. Les placer à plat ou à l'envers peut entraîner une accumulation d'eau dessus.
- Assurez-vous que les ustensiles ne dépassent pas du panier, car cela pourrait bloquer la rotation des bras d'aspersion.
- Pour éviter que les petits ustensiles ne tombent du panier et n'obstruent la rotation des bras d'aspersion, évitez de les placer dans le lave-vaisselle.
- Lorsque vous faites glisser le panier, veillez à ce que les ustensiles tranchants n'endommagent pas le joint intérieur.
- Évitez de rayer le revêtement supérieur du panier, car cela peut provoquer de la corrosion.
- Placez les couverts sans les trier, avec les pointes vers le bas, dans le panier à couverts.
- Placez les couteaux et autres ustensiles pointus dans le panier avec les pointes vers le bas ou en position horizontale.

CONSEILS : Après avoir poussé le panier vers l'intérieur, faites tourner le bras d'aspersion pour vous assurer qu'il peut encore tourner librement.

3.Chargement

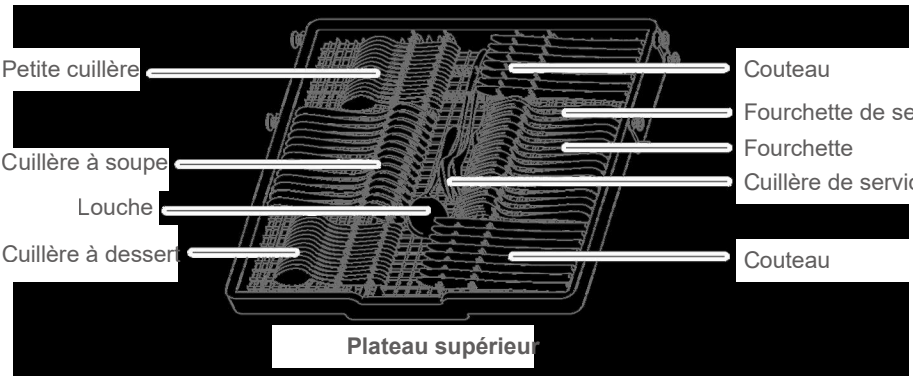

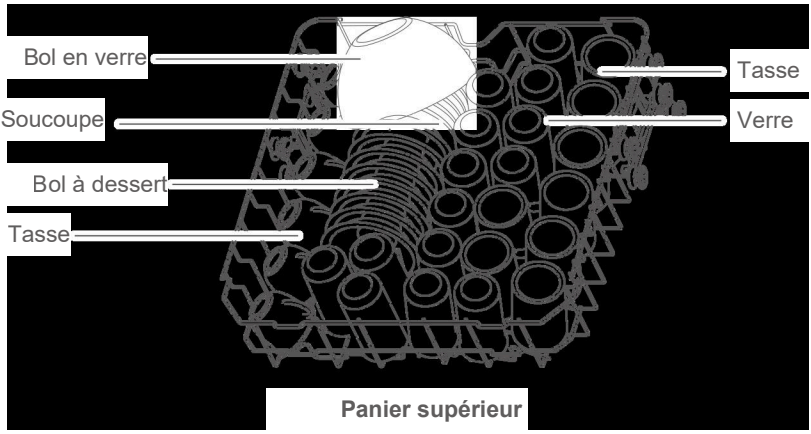

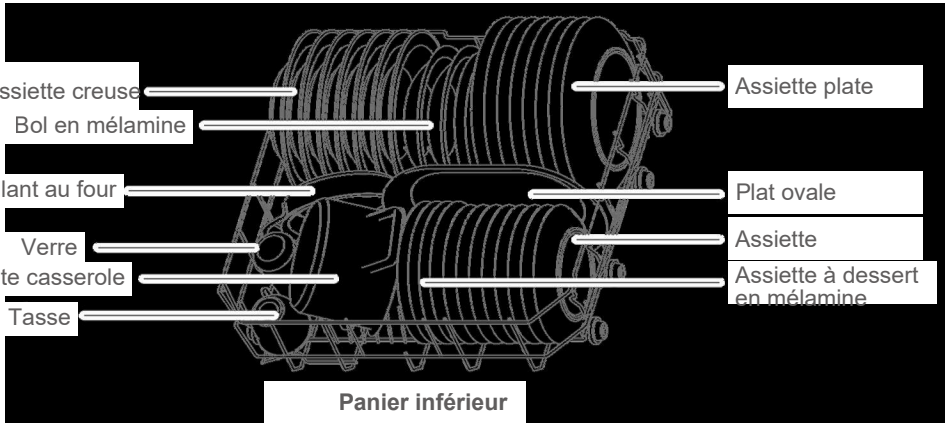

1.Programmes

Programme	Type de salissure	Détergent	Cycle de lavage (h)
		détergent en poudre	
Intensif	Taches difficiles de brûlé, résidus alimentaires collés ou secs.	23g	3:20
Universel	Repas quotidiens avec des résidus alimentaires normaux.	23g	2:30
ECO	Le programme le plus efficace pour répondre à l'écoconception de l'UE, basé sur la consommation combinée d'énergie et d'eau.	5+18g	4:30
Verre	Verrerie, porcelaine fine, cristal.	23g	1:30
Rapide	Taches légères ou besoins de nettoyage urgent.	–	0:35
Prélavage	Rinçage rapide pour éliminer la poussière. Particulièrement pour la vaisselle stockée pendant longtemps.	–	0:13
30' Express	Lavage express qui élimine les résidus alimentaires légers en un peu plus d'une heure.	23g	1:20

ATTENTION

- Pour obtenir un meilleur résultat de nettoyage, veuillez ne pas utiliser une quantité excessive de détergent. Un excès de détergent produira non seulement beaucoup de mousse, mais affectera également l'efficacité du nettoyage.
- Le temps réel de fonctionnement de chaque programme peut varier par rapport au temps prédéfini du cycle en raison de facteurs tels que la température de l'eau, la quantité d'ustensiles, le type de salissure et la régénération de l'adoucisseur d'eau. Cette variation est normale ; utilisez le lave-vaisselle en toute confiance.

2.Panneau de commande

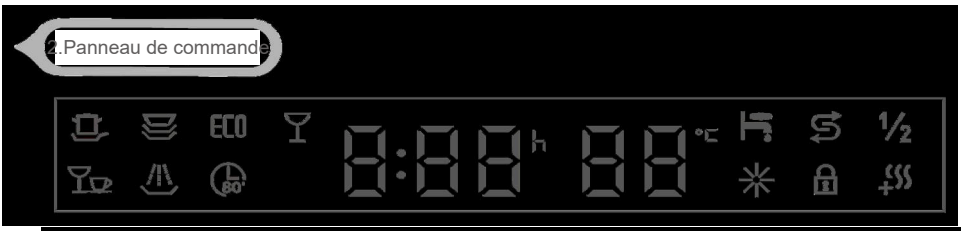

Bouton de commande côté gauche :



Bouton de commande côté droit :



- Vérifier l'alimentation en eau
- Remplir le sel
- ½ • Demi-charge
- Remplir le liquide de rinçage
- Verrouillage enfant
- Séchage extra

3.Fonctionnement

1. Démarrez le lave-vaisselle en appuyant sur le bouton d'alimentation pendant 1 seconde.
2. Choisissez un programme de lavage avec le bouton de programme. Veuillez sélectionner un programme approprié.
3. Lancez le programme de lavage en appuyant sur le bouton Marche/Pause.

ATTENTION

▶ Pour changer de programme pendant le fonctionnement : maintenez le bouton d'alimentation enfoncé pour éteindre, redémarrez le lave-vaisselle puis sélectionnez le programme souhaité.

▶ Lors de la sélection du mode ECO, les fonctions supplémentaires sont désactivées en raison de son programme prédéfini.

▶ Tous les bras d'aspersion se réinitialisent après le redémarrage du lave-vaisselle.

DÉPART DIFFÉRÉ

Vous pouvez retarder le démarrage du programme jusqu'à 24 heures.

1. Démarrez le lave-vaisselle en appuyant sur le bouton d'alimentation pendant 1 seconde.

2. Appuyez sur le bouton de programme pour sélectionner un programme approprié.

H:00··H:0 1··H:02·· Affichage cyclique

3. Appuyez sur le bouton de départ différé et l'écran affichera en boucle des durées de H:00 à H:24. Sélectionnez le temps de départ différé souhaité. Si vous maintenez le bouton enfoncé pendant 3 secondes, l'écran reviendra à H:00, ce qui indique qu'aucun temps n'a été présélectionné.

4. Appuyez sur le bouton Marche/Pause pour retarder le démarrage du programme.

VERROUILLAGE ENFANT

Maintenir le bouton enfoncé pendant 3 secondes permet d'activer ou de désactiver la fonction de verrouillage enfant.
L'icône « » s'allume pour indiquer que la fonction est activée et s'éteint lorsqu'elle est désactivée.

SÉCHAGE EXTRA (Cette fonction est disponible uniquement pour certains programmes.)

En appuyant sur le bouton lorsque l'appareil est allumé, l'icône « » apparaîtra à l'écran. Activer cette fonction augmentera la température de l'eau pendant le cycle de lavage, ce qui élèvera la température de la vaisselle et aidera à un séchage plus rapide.

DEMI-CHARGE

Cette fonction permet de réduire le temps de lavage et la consommation d'eau pendant le fonctionnement du lave-vaisselle. Le niveau de réduction du temps et de la consommation d'eau dépend de chaque programme. Pour sélectionner cette fonction, suivez les étapes ci-dessous.
Après avoir choisi le programme de lavage, appuyez une fois sur le bouton ; l'indicateur « 1/2 » s'allumera à l'écran, indiquant que la fonction a été sélectionnée.

NETTOYAGE ET ENTRETIEN

Après utilisation, des résidus peuvent s'accumuler dans l'appareil. Nettoyez-le immédiatement lorsqu'ils sont visibles et maintenez un nettoyage régulier.

1.Nettoyage du filtre

1. Tournez le filtre cylindrique dans le sens antihoraire et tirez-le vers le haut.
2. Rincez le joint du filtre à l'eau courante. Évitez d'utiliser de la laine d'acier ou des brosses métalliques, car les abrasifs métalliques peuvent provoquer la corrosion des composants du filtre.

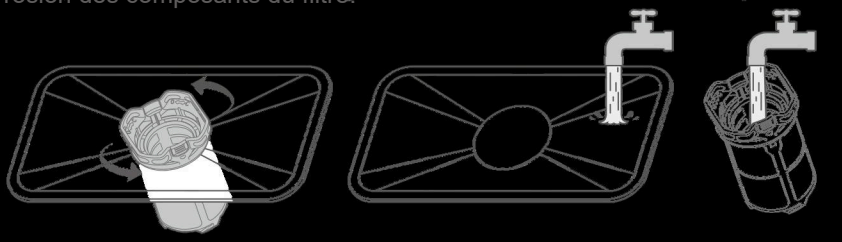

3. Après le nettoyage, réinstallez le filtre en tournant le filtre cylindrique dans le sens horaire, jusqu'à ce que les marques triangulaires du filtre, du maillage et du filtre plat soient alignées.

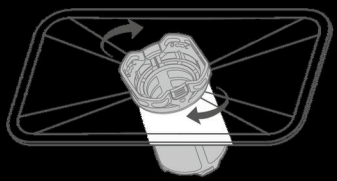

2.Nettoyage des bras d'aspersion

1. Tenez le clip d'une main et, de l'autre, tournez le bras d'aspersion supérieur dans le sens antihoraire puis tirez-le vers le bas.
2. Retirez le panier principal puis tirez le bras d'aspersion inférieur vers le haut pour le sortir du clip.
3. Si les orifices du bras d'aspersion sont obstrués, nettoyez-les soigneusement avec un fil fin et rincez-les à l'eau.

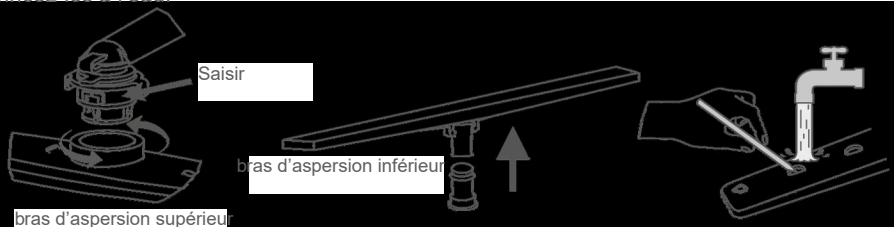

3.Nettoyage intérieur

Nettoyez les joints et les zones difficiles d'accès avec une solution d'acide citrique et un chiffon humide.
Utilisez uniquement un nettoyant pour lave-vaisselle pour l'intérieur et les composants internes. Suivez les instructions du nettoyant.
N'utilisez JAMAIS de liquide vaisselle, de lessive ou autres à la place d'un nettoyant pour lave-vaisselle.

CODES D'ERREUR

D1

Code d'erreur	Cause	Solution
E01	Court-circuit du thermistor	Contactez le service après-vente
E02	Circuit ouvert du thermistor	Contactez le service après-vente
E03	La machine ne chauffe pas	1. Assurez-vous que les ustensiles sont correctement placés afin d'éviter que l'eau ne s'accumule sur la vaisselle 2. Contactez le service après-vente
E04	Défaillance de la vanne d'entrée	Contactez le service après-vente
E05	Débordement	1. Inclinez l'appareil de 30° à 45° pour évacuer l'eau de la base 2. Vérifiez si le tuyau de vidange est placé trop haut 3. Vérifiez si le tuyau est plié, bloqué ou pincé 4. Vérifiez si l'appareil est correctement installé 5. Si les causes ci-dessus sont écartées, essayez de redémarrer l'appareil 6. Contactez le service après-vente
E06	Fonction de chauffage anormale	Contactez le service après-vente
E10	Entrée d'eau anormale	1. Vérifiez que le robinet d'eau est complètement ouvert 2. Vérifiez si la pression de l'eau est trop faible 3. Évitez les redémarrages multiples en cas de manque d'eau 4. Contactez le service après-vente
E11	Valeur du distributeur d'eau anormale	1. Débranchez le câble d'alimentation et rebranchez-le 2. Contactez le service après-vente

DÉPANNAGE

D2

Problème	Cause	Solution
Les ustensiles sont humides	Manque de liquide de rinçage ou niveau insuffisant	Ajoutez du liquide de rinçage et réglez le doseur au maximum
	Les ustensiles sont empilés sans espace	Rechargez le lave-vaisselle en suivant les règles de chargement
	Le cycle de lavage est encore en cours	Attendez que le cycle se termine
	Le programme sélectionné n'inclut pas de séchage	Ce mode ne dispose pas de fonction de séchage
Le détergent en poudre/tablette ne se dissout pas	Les orifices des bras d'aspersion sont obstrués	Nettoyez les orifices des bras d'aspersion et lancez un cycle de lavage rapide
	Utilisation excessive de détergent	Relancez un cycle de lavage rapide ; la prochaine fois, utilisez la quantité de détergent appropriée
	Utilisation de détergent de mauvaise qualité	Utilisez un détergent spécialisé à la dose recommandée et relancez un cycle de lavage rapide
Excès de gouttes à l'intérieur	Le réservoir de liquide de rinçage est vide	Remplissez le liquide de rinçage
Petites gouttes à l'intérieur	Résidu normal (sans impact)	/
Mousse à l'intérieur	1. Utilisation de détergent non spécialisé 2. Excès de détergent	Mousse légère : Ouvrez la porte et laissez-la se dissiper naturellement Mousse abondante : - Retirez la mousse avec un chiffon - Lancez n'importe quel programme pendant 3 minutes - Répétez jusqu'à disparition de la mousse

Problème	Cause	Solution
L'appareil émet un bruit de ventilation lors du branchement, l'écran affiche « FAN »	Système de renouvellement d'air en fonctionnement	Fonctionnement normal (aucune action requise)
Difficulté à ouvrir la porte	Saleté dans la rainure de la porte provoquant un blocage	Nettoyez soigneusement la rainure de la porte
Le bouton d'alimentation ne répond pas	Câble d'alimentation débranché ou coupure de courant	Branchez le câble d'alimentation et vérifiez l'alimentation électrique
	Graisse/eau sur le panneau de commande ou sur les mains	Nettoyez le panneau de commande et séchez vos mains
	Durée d'appui sur le bouton trop courte	Appuyez sur le bouton d'alimentation pendant 1 seconde
Les autres boutons ne répondent pas sauf le bouton d'alimentation	Graisse/eau sur le panneau de commande ou sur les mains	Nettoyez le panneau de commande et séchez vos mains
	Défaillance du verrouillage de la porte (PCB)	Contactez le service après-vente
L'icône de manque d'eau s'allume pendant le remplissage	Problème d'alimentation en eau	Vérifiez la position de la vanne d'eau et les raccordements des tuyaux
	Défaillance du débitmètre	Contactez le service après-vente
	Défaillance de la vanne d'entrée	Contactez le service après-vente
Bruit anormal pendant le fonctionnement	1. Mauvaise disposition des ustensiles bloquant les bras d'aspersion 2. Choc entre ustensiles	Rechargez le lave-vaisselle en suivant les règles de chargement
Les ustensiles ne sont pas propres	Les ustensiles sont empilés sans espace	Rechargez le lave-vaisselle en suivant les règles de chargement
	Programme incorrect sélectionné	Sélectionnez un programme approprié
	1. Utilisation de détergent non spécialisé 2. Quantité de détergent insuffisante	Utilisez un détergent spécialisé à la dose recommandée
	Filtre mal installé	Réinstallez le filtre dans la bonne position
	Bras d'aspersion bloqués	Nettoyez les bras d'aspersion
	Bras d'aspersion coincés	Rechargez le lave-vaisselle en suivant les règles de chargement
	Résidus alimentaires collés sur les ustensiles	Laissez tremper les ustensiles pendant un certain temps
	Interruption de courant	Redémarrez le programme après rétablissement de l'alimentation
	Résidus difficiles à éliminer	Frottez les résidus adhérents avec une brosse en nylon avant le chargement
Accumulation d'eau à l'intérieur lorsque l'appareil n'est pas utilisé	Tuyau de vidange placé trop haut	Ajustez la hauteur du tuyau de vidange conformément au manuel
	Défaillance de la pompe de vidange	Contactez le service après-vente
	Défaillance de la vanne d'entrée	Contactez le service après-vente

Si les solutions précédentes ne résolvent pas le problème, arrêtez immédiatement l'appareil et coupez l'alimentation en eau et en électricité. Contactez le service après-vente.

DONNÉES TECHNIQUES

D3

Dimensions	W598xH845xD591 mm
Capacité	15 couverts
Puissance nominale	1890 W
Tension	220-240 V~
Fréquence	50 Hz
Indice de protection	IPX1
Pression de l'eau	0.04-1.0 MPa
Mode de contrôle	Automatique
Normes d'exécution	EN 60335-1 EN 60335-2-5

En raison des améliorations continues du produit, les paramètres techniques de ce manuel peuvent être modifiés sans préavis.

DÉCLARATION

D4

À mesure que la technologie de notre produit évolue et s'améliore, les spécifications de ce modèle peuvent être modifiées sans préavis. Les images du manuel d'instructions sont illustratives et ne doivent pas être considérées comme des représentations définitives du produit acquis.

Nous pouvons mettre à jour nos normes de fabrication afin de refléter les améliorations du produit.

Veuillez noter que ces mises à jour ne modifient pas rétroactivement les spécifications ou les normes des produits déjà vendus.

*Veuillez fournir des justificatifs valides pour l'achat du produit pendant la période de garantie : facture ou code SN du produit.

*Garantie gratuite de 12 mois à compter de la date du code SN du produit à sa sortie d'usine.

*Les conditions suivantes ne sont pas couvertes par la maintenance gratuite pendant la période de garantie :

1. Dommages causés par une utilisation ou un entretien inapproprié par l'utilisateur.
2. Absence de justificatifs valides (ni facture ni code SN du produit), justificatifs peu clairs, non vérifiables ou altérés.
3. Dommages causés par des catastrophes naturelles inévitables (typhons, chutes de neige, grêle, tremblements de terre, coulées de débris, etc.).
4. Réparation effectuée par un tiers non autorisé.

Fiche de suivi de maintenance

Fréquence de maintenance	Défaillance détectée	Enregistrement de maintenance	Date de maintenance	Signature de maintenance
1				
2				
3				
4				
5				

Après la maintenance, le personnel doit enregistrer l'état du service afin de vous offrir une meilleure assistance à l'avenir.

Importé par B73737553
Av. Altos Hornos S/N Pto. Sagunto (46520), Valencia, Espagne
www.aspes.es
aspes@sareteknika.es
902 99 69 01 / 944 04 14 08