HYUNDAI

EN

USER'S OPERATION MANUAL

HCH100EDW01
HCH150EDW01
HCH300EDW01

GENUINE PRODUCT OF
HYUNDAI CORPORATION

Before operating this unit, please read this manual thoroughly, and retain for future reference.

Contents

Thank you for choosing the appliance. We are sure you will find your new refrigerator a pleasure to use. However, before you use the appliance, we recommend that you carefully read the instructions, which provide details about installing and using the product. Please keep this manual for future reference.

Safety and warning information 01
Installing your new appliance..... 12
Description of the appliance..... 14
Display controls..... 15
How to install the handle and hook..... 19
Cleaning and care..... 20
Helpful hints and tips..... 22
Troubleshooting..... 23
Disposal of the appliance..... 27

Safety and warning information

For your safety and correct usage before installing and first using the appliance, read this user manual carefully, including its hints and warnings. To avoid unnecessary mistakes and accidents, it is important to make sure that all people using the appliance are thoroughly familiar with it operation and safety features. Save these instructions and be sure that they remain with the appliance if it is moved or sold, so that anyone using it throughout its life, will be properly informed on its usage and safety notices. For the safety of life and property, keep the precautions of these user's instructions as the manufacturer is not responsible for damages caused by omission.



Safety for children and others who are vulnerable people

According to EN standard

This appliance can be used by children aged from 8 years and above and persons with reduced physical, sensory or mental capabilities or lack of experience and knowledge if they have been given supervision or instruction concerning use of the appliance in a safe way and understand the hazards involved. Children shall not play with the appliance. Cleaning and user maintenance shall not be made by children without supervision.

Safety and warning information

Safety for children and others who are vulnerable people

According to IEC standard

This appliance is not intended for use by persons (including children) with reduced physical, sensory or mental capabilities, or lack of experience and knowledge, unless they have been given supervision or instruction concerning use of the appliance by a person responsible for their safety.

Children should be supervised to ensure that they do not play with the appliance.

Keep all packaging away from children as there is risk of suffocation.

If you are discarding the appliance, pull the plug out of the socket, cut the connection cable (as close to the appliance as you can) and remove the door to prevent children playing from suffering an electric shock or from closing themselves inside it.

If this appliance, featuring a magnetic door seals, is to replace an older appliance having a spring lock (latch) on the door or lid, be sure to make the spring lock unusable before you discard the old appliance. This will prevent it from becoming a death trap for a child.

Safety and warning information

General safety

- **WARNING**
  This appliance is intended to be used in household and similar applications.

- **WARNING**
  Do not store explosive substances such as aerosol cans with a flammable propellant in this appliance.

- **WARNING**
  If the supply cord is damaged, it must be replaced by the manufacturer, its service agent or similarly qualified persons in order to avoid a hazard.

- **WARNING**
  Keep ventilation openings, in the appliance enclosure or in the built-in structure, clear of obstruction.

Safety and warning information

General safety

- **WARNING**
  Do not use mechanical devices or other means to accelerate the defrosting process, other than those recommended by the manufacturer.
- **WARNING**
  Do not damage the refrigerant circuit.
- **WARNING**
  Do not use electrical appliances inside the food storage compartments of the appliance, unless they are of the type recommended by the manufacturer.
- **WARNING**
  The refrigerant and insulation blowing gas are flammable. When disposing of the appliance, do so only at an authorized waste disposal center. Do not expose to flame.
- **WARNING**
  When positioning the appliance, ensure the supply cord is not trapped or damaged.
- **WARNING**
  Do not locate multiple portable socket-outlets or portable power supplies at the rear of the appliance.

Safety and warning information

Replacing the illuminating lamps

- **WARNING**
  The illuminating lamps must not be replaced by the user! If the illuminating lamps is damaged, contact the customer helpline for assistance. This warning is only for freezer that contain illuminating lamps.

Refrigerant

The refrigerant isobutane (R600a) or R290 or R134a is contained within the refrigerant circuit of the appliance, a natural gas with a high level of environmental compatibility, which R600a and R290 is nevertheless flammable. During transportation and installation of the appliance, ensure that none of the components of the refrigerant circuit becomes damaged. The refrigerant R600a and R290 is flammable.

Safety and warning information

Refrigerant

- **WARNING**
  Refrigerators contain refrigerant and gases in the insulation. Refrigerant and gases must be disposed of professionally as they may cause eye injuries or ignition. Ensure that tubing of the refrigerant circuit is not damage prior to proper disposal.

- **WARNING**



  Risk of fire / flammable materials If the refrigerant circuit should be damaged:
  1. Avoid opening flames and sources of ignition.
  2. Thoroughly ventilate the room in which the appliance is situated.
  It is dangerous to alter the specifications or modify this product in any way. Any damage to the cord may cause a short circuit, fire, and/or electric shock.

Safety and warning information

Electrical safety

1. The power cord must not be lengthened.
2. Make sure that the power plug is not crushed or damaged. A crushed or damaged power plug may overheat and cause a fire.
3. Make sure that you can access the main plug of the appliance.
4. Do not pull the main cable.
5. If the power plug socket is loose, do not insert the power plug. There is a risk of electric shock or fire.
6. You must not operate the appliance without the interior lighting lamp cover.
7. The freezer is only applied with power supply of single phase alternating current of 220-240V/50Hz. If fluctuation of voltage in the district of user is so large that the voltage exceeds the above scope, for safety sake, be sure to apply A.C. Automatic voltage regulator of more than 350W to the fridge. The fridge must employ a special power socket instead of common one with other electric appliances. Its plug must match the socket with ground wire.

Safety and warning information

Daily use

- Do not store flammable gas or liquids in the appliance, There is a risk of an explosion.
- Do not operate any electrical appliances in the appliance (e.g. electric ice cream makers, mixers etc.).
- When unplugging always pull the plug from the mains socket, do not pull on the cable.
- Do not place hot items near the plastic components of this appliance.
- This refrigerating appliance is not intended to be used as a built-in appliance.
- Do not place food products directly against the air outlet on the rear wall.
- Store pre-packed frozen food in accordance with the frozen food manufacture's instructions.
- The appliances manufactures storage recommendations should be strictly adhered to. Refer to relevant instructions for storage.
- Do not place carbonated or fizzy drinks in the freezer compartment as it creates pressure on the container, which may cause it to explode, resulting in damage to the appliance.
- Frozen food can cause frost burns if consumed straight from the freezer compartment.
- Do not place the appliance in direct sunlight.
- Keep burning candles, lamps and other items with naked flames away from the appliance so that do not set the appliance on fire.

Safety and warning information

- The appliance is intended for keeping food stuff and/or beverages in normal household as explained in this instruction booklet. The appliance is heavy. Care should be taken when moving it.
- Do not remove nor touch items from the freezer compartment if your hands are damp/wet,as this could cause skin abrasions or frost/freezer burns.
- Never use the base, drawers, doors etc. to stand on or as supports.
- Frozen food must not be refrozen once it has been thawed out.
- Do not consume ice popsicles or ice cubes straight from the freezer as this can cause freezer burn to the mouth and lips.
- To avoid items falling and causing injury or damage to the appliance, do not overload the door racks or put too much food in the crisper drawers.

Caution! Care and cleaning

- Before maintenance, switch off the appliance and disconnect the mains plug from the mains socket.
- Do not clean the appliance with metal objects, steam cleaner, ethereal oils, organic solvents or abrasive cleansers.
- Do not use sharp objects to remove frost from the appliance. Use a plastic scraper.

Safety and warning information

Installation Important

- For electrical connection carefully, follow the instructions given in this manual. Unpack the appliance and check if there are damages on it.
- Do not connect the appliance if it is damaged. Report possible damages immediately to the place you bought it. In this case retain packing.
- It is advisable to wait at least four hours before connecting the appliance to allow the oil to flow back in the compressor.
- Adequate air circulation should be around the appliance, lacking this leads to overheating. To achieve sufficient ventilation, follow the instructions relevant to installation.
- Wherever possible the back of the product should not be too close to a wall to avoid touching or catching warm parts (compressor, condenser) to prevent the risk of fire, follow the instructions relevant to installation.
- The appliance must not be locate close to radiators or cookers.
- Make sure that the mains plug is accessible after the installation of the appliance.

Safety and warning information

Service

- Any electrical work required to do the servicing of the appliance should be carried out by qualified electrician or competent person.
- This product must be serviced by an authorized Service Center, and only genuine spare parts must be used.
  1. If the appliance is Frost Free.
  2. If the appliance contains freezer compartment.
- Relevant information for ordering spare parts, directly or through other channels provided by the manufacturer, importer or authorised representative.
- If your refrigerator is damaged, our after-sales service team will provide you with relevant spare parts for repair within a few days.
- Instruction on how to find the model information in the product database, as defined in Regulation (EU) 2019/2016 by means of a weblink that links to the model information as stored in the product database or a link.

Note

Children aged from 3 to 8 years are allowed to load and unload refrigerating appliances. (This clause applies only to the EU region.)

Installing your new appliance

Before using the appliance for the first time, you should be aware of the following tips.

Ventilation of appliance

In order to improve efficiency of the cooling system and save energy, it is necessary to maintain good ventilation around the appliance for the dissipation of heat. For this reason, sufficient clear space should be available around the freezer.

Suggest:
It is advisable for there to be 75mm of space from the back to the wall, at least 100mm from its side to the wall .

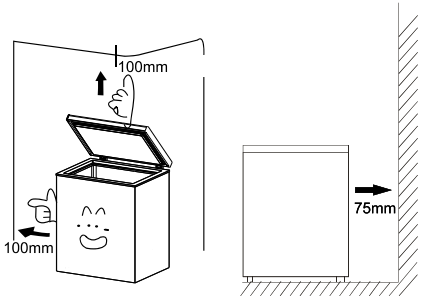

Note

This appliance performs well in the climate class from SN to T or ST(Please refer to the climate type marked on the parameter nameplate on the appliance). It may not work properly if being left at a temperature above or below the indicated range for a long period.

Climate class	Ambient temperature
SN	+10°C to +32°C
N	+16°C to +32°C
ST	+16°C to +38°C
T	+16°C to +43°C

Lay your appliance in a dry place to avoid high moisture damage. Keep the appliance out of direct sunlight, rain or frost. Stand the appliance away from heat sources such as stoves, fires or heaters.

Leveling of appliance

- For sufficient leveling and air circulating in the lower rear section of the appliance, the bottom feet may need to be adjusted. Please use a suitable spanner.

Installing your new appliance

This section tells you how to use most of the useful features. We recommend that you read through them carefully before using the appliance.

Warning

- For proper installation, this refrigerator must be placed on a level surface of hard material that is the same height as the rest of the flooring, This surface should be strong enough to support a fully loaded.

Using your freezer compartment

- Compartment is suitable for storage of foods required to be frozen, such as meat, fish, ice cream and other perishable items.
- Caution! Ensure that bottles are not left in the freezer for longer than needed as freezing may cause the bottle break. Bottled or canned liquid are at risk of exploding caused by volume expansion and so should not be stored in the freezer compartment.

Before use

- Remove shipping package, tape, etc, and leave doors open for a while in order to ventilate the appliance. The unit is cleaned before shipment.
- However, it is recommended to clean the compartment interior once after delivery.
- Please insert power supply plug into the wall outlet, type “grounded single-phase 220-240 V”.
- Allow the unit to operate for about 1 hour to cool the compartment before placing items in the appliance.

Wait 5 minutes or more before re-starting

- Restarting the unit immediately after it has been turned off may cause fuses to blow and activate the circuit-breaker, the compressor may become overloaded, and/or other damage may occur.

Warning

- Do not use the unit to store water or food that requires water as a storage medium.
- Never place fresh seafood containing water into the unit directly.

Description of the appliance

View of the appliance

Model no. : HCH100EDW01

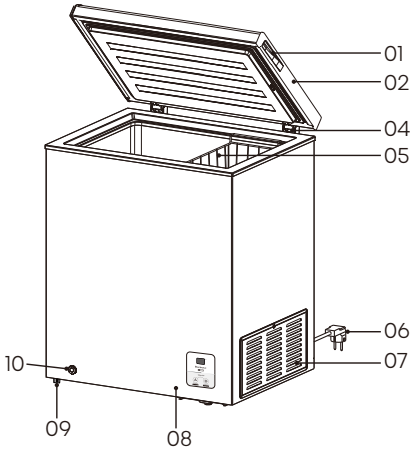

Model no. : HCH150EDW01

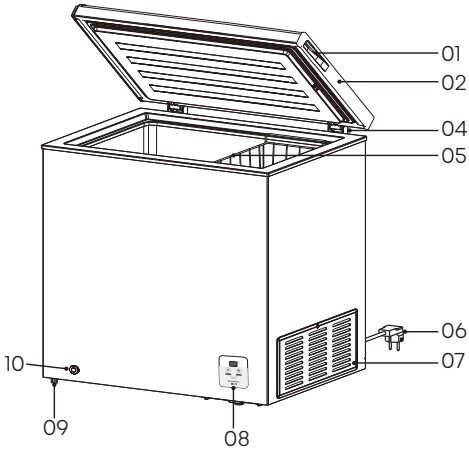

Model no. : HCH300EDW01

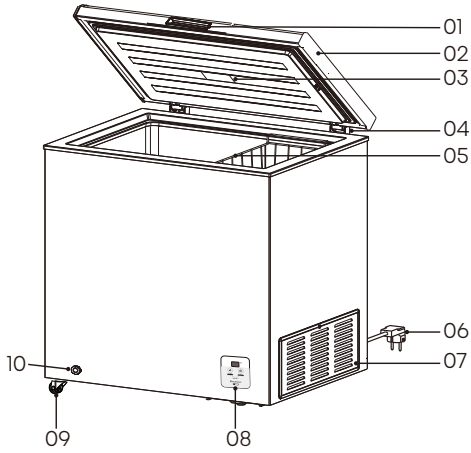

01. Door knob
02. Door
03. LED
04. Hinge
05. Basket
06. Power supply cord with plug
07. Side cover
08. Electric control
09. Wheel/Foot
10. Drain

Specification and information (mm)

Product Name	Chest freezer		
Product No.	HCH100EDW01	HCH150EDW01	HCH300EDW01
Outer Dimensions (mm)	W×D×H	W×D×H	W×D×H
	578×444×858	606×559×858	1114×632×847

Description of the appliance

Note

- Due to constant development of our products, your refrigerator may be slightly different from this instruction manual, but its functions and usage remain the same.
- To get the best energy efficiency of this product, please place all shelves, drawers on their original position as the illustration above.
- Never touch the interior of the freezer chamber or frozen foods in the compartment with wet hands as this could result in frostbite.
- If the appliance has key, keep the key out of reach of children and not in the vicintity of the freezer.
- The specifications may change, please refer to the circuit name plate on the freezer.

Display controls

Note

- This figure is only a schematic diagram, so please refer to the physical object for details.
- In order to quickly freeze fresh food in the freezer, it is recommended to run at the maximum range for 24 hours before returning to the middle range.
- High temperature setting will accelerate food waste.

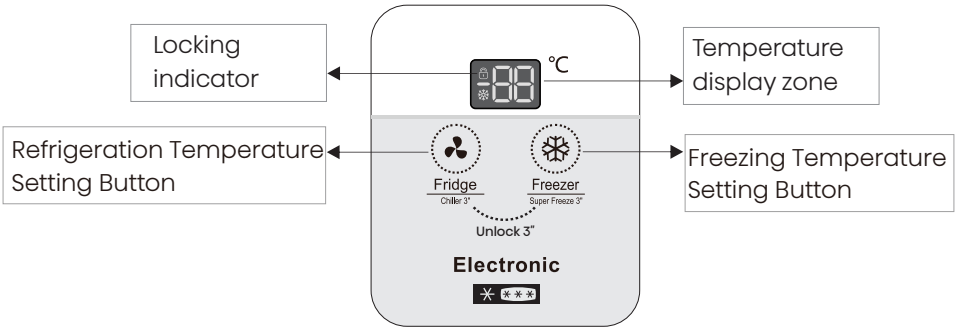

Display controls

Note

- This figure is only a schematic diagram, so please refer to the physical object for details.
- In order to quickly freeze fresh food in the freezer, it is recommended to run at the maximum range for 24 hours before returning to the middle range.
- High temperature setting will accelerate food waste.

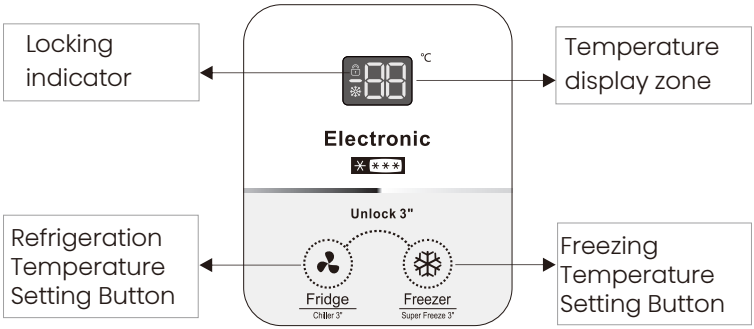

Control panel

1. It is used to control operation mode of the refrigerator and is located in the front of the refrigerator.
2. Hint: Since the displayed setting temperature is not the actual temperature but the target temperature, the temperature inside the freezer will vary depending on the stored foods.
3. Unlocking:

3.1 When key locking icon of the refrigerator turns on, it means that keys of the refrigerator are locked, and adjustment of temperature and modes is unavailable. If the Refrigeration temperature setting button and freezing temperature setting button is pressed and held for about 3s at this moment ,the locking indicator will turn off , keys will be unlocked, and the temperature and modes can be adjusted.

3.2 If no key is pressed within approximately 20s after 5 minutes of power on, the keys will be locked automatically. If no key is pressed within approximately 60s, the indicator will turn off. When any key is touched slightly at this time, the indicator will turn on again. The keys are not locked and the indicator turns on within 5 minutes after power on.

Display controls

4. Mode switching and temperature adjustment

4.1 Mode switching:

4.1.1 After the refrigeration temperature setting button is pressed and held for about 3s in chiller mode when the keys are unlocked, the refrigerating mode will be enabled; and, refrigerating mode will be enabled when the refrigeration temperature setting button is pressed briefly in freezing mode;

4.1.2 After the refrigeration temperature setting button is pressed and held for about 3s in a mode other than chiller mode when the keys are unlocked, the chiller mode will be enabled; and after the refrigeration temperature setting button is pressed and held for about 3s in chiller mode, the chiller mode will be exited, and the refrigerating or freezing mode will be enabled;

4.1.3 After Freezing temperature setting is pressed briefly in a mode other than freezing mode when the keys are unlocked, the freezing mode will be enabled;

4.2 Temperature adjustment

4.2.1 Refrigerating temperature adjustment:

When the keys are unlocked, each time the refrigeration temperature setting button is pressed in refrigerating mode, the temperature display zone will change from current setting temperature in the following order:

"5→4→3→2→...→8→7→6→5".

4.2.2 Interchangeable temperature adjustment:

When the keys are unlocked, each time the refrigeration temperature setting button is pressed in chiller mode, the temperature display zone will change from current setting temperature in the following order:

"0→-1→-2→...→-12→-13→1→0".

4.2.3 Freezing temperature adjustment:

1. When the keys are unlocked, each time the freezing temperature setting button is pressed in chiller mode, the temperature display zone will change from current setting temperature in the following order:
"-14->-15->-16...-22->-23->-24->-14".

2. About 2s after the temperature setting is completed, the setting temperature flashes 5 times and the setting takes effect.

Display controls

5. **Quick-freezing mode switching**

5.1 After the freezing temperature setting button is pressed and held for about 3s in a mode other than quick-freezing mode when the keys are unlocked, the quick-freezing mode will be enabled, “-25” will be displayed in temperature display zone and the quick-freezing icon turns on. If no key is pressed then, the “-25” in temperature display zone will flash 5 times and setting of quick-freezing mode takes effect; the temperature cannot be adjusted in quick-freezing mode. When the refrigeration temperature setting button and freezing temperature setting button is pressed briefly, the quick-freezing icon will flash 5 times to remind the user that the refrigerator is currently in quick-freezing mode;

5.2 After the freezing temperature setting button is pressed and held for about 3s in quick-freezing mode when the keys are unlocked, the quick-freezing mode will be exited, and the mode and setting temperature before entering into quick-freezing mode will be resumed.

5.3 After a period of continuous forced freezing in quick-freezing mode, the mode will be exited automatically and the original setting temperature will be followed during operation.

Note

- The Super Freeze mode allows for rapid refrigeration, but also increases power consumption.
- The refrigerator can automatically remember the state before power off in case of any power failure, and run according to the state before power off after resumption of power, in which the Super Freeze mode will not be remembered.

6. Alarm and handling

When "E1" is displayed in the temperature display zone, it means that temperature sensor of the refrigerator is out of order. Although the computer board will automatically control the operation, you shall contact the maintenance point for repair in time.

How to install the handle and hook

If the appliance has handle and hook, Perform the following steps to install.

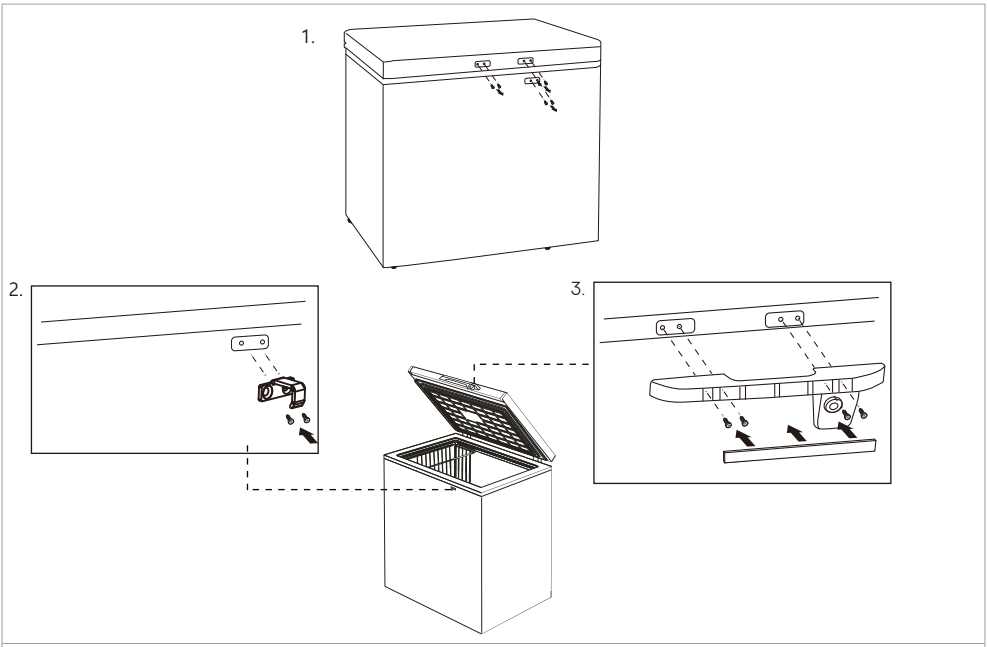

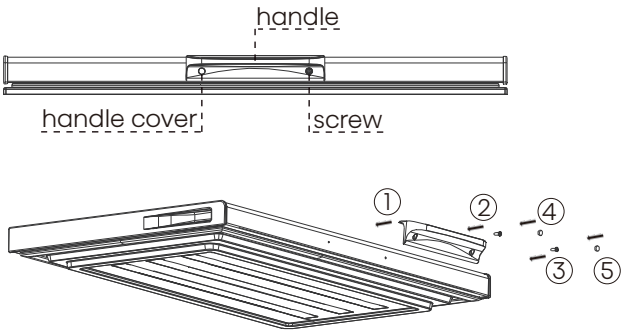

Note

- Make sure the door is always kept locked when not in use to prevent children from playing with the unit.
- The door keys should be kept out of reach of children.

Cleaning and care

- For hygienic reasons the appliance (including exterior and interior accessories) should be cleaned regularly (at least every two months).

Warning

- The appliance must not be connected to the mains during cleaning. Danger of electrical shock!
- Before cleaning switch the appliance off and remove the plug from the mains socket.

Exterior cleaning

- To maintain good appearance of your appliance, you should clean it regularly.
- Wipe the digital panel and display panel with a clean, soft cloth.
- Spray water onto the cleaning cloth instead of spraying directly on the surface of the appliance. This helps ensure an even distribution of moisture to the surface.
- Clean the doors, handles and cabinet surfaces with a mild detergent and then wiped dry with a soft cloth.

Warning

- Do not use sharp objects as they are likely to scratch the surface. Do not use Thinner, Car detergent
- Clorox, ethereal oil, abrasive cleansers or organic solvent such as Benzene for cleaning. They may damage the surface of the appliance and may cause fire.

Interior cleaning

- You should clean the appliance interior regularly. It will be easier to clean when food stocks are low. You can remove the basket or shelves for a more thorough clean.
- Wipe the inside of the freezer with a weak solution of bicarbonate of soda, and then rinse with warm water using a wrung-out sponge or cloth. Wipe completely dry before replacing the basket or shelves.
- Thoroughly dry all surfaces and removable parts before putting them back into place.

Cleaning and care

Cleaning before use

- Before using the appliance for the first time, wash the interior and all internal accessories with lukewarm water and some neutral soap so as to remove the typical smell of a brand new product, then dry thoroughly.

Defrosting

- You should defrost the freezer compartment two or three times a year when the ice is about 4 mm thick. To defrost, follow these steps:

- Set the thermostat to Maximum gear at least 12 hours before defrosting.
- After this period has elapsed, switch of the freezer compartment by removing the plug from the mains supply.
- Remove all food from the freezer and wrap them in newspaper and store in a cold place and leave the door open.
- When the defrosting is finished must the compartment be cleaned and wiped dry.
- Switch the appliance back on using the thermostat set to Maximum gear, wait at least one hour before replacing the foodstuff.
- After some hours the thermostat can be set back to original position.

Warning

- Do not use mechanical devices or other artificial means to accelerate the defrosting process, other than those recommended by the manufacturer.
- Do not use electrical appliance inside de food storage of the appliances, unless they are of the type recommended by the manufacturer.

Checks

- To ensure the safety, perform the following checks after cleaning the unit:
- Is the power cord plug firmly inserted into a dedicated wall outlet? Confirm that the plug is not abnormally hot.
- Check the power cord for cracks and damage. Should the slightest irregularity be observed, contact the dealer from whom you purchased this unit or our customer's service department.

Door seals cleaning

- Take care to keep door seals clean. Sticky food and drinks can cause seals to stick to the cabinet and tear when you open the door. Wash the seals with a mild detergent and warm water. Rinse and dry them thoroughly after cleaning.

Helpful hints and tips

Energy saving tips

- We recommend that you follow the tips to save energy.
- Try to avoid keeping the door open for long periods in order to conserve energy.
- Ensure the appliance is away from any sources of heat (Direct sunlight, electric oven or cooker etc.)
- Don't set the temperature colder than necessary.
- Don't store warm food or evaporating liquid in the appliance.
- Place the appliance in a well ventilated, humidity free room. Please refer to the installing your new appliance chapter.
- The description of appliance diagram shows the correct combination for the drawers, crisper basket and shelves, do not adjust the combination as this is designed to be the most energy efficient configuration.

Hints for fresh food refrigeration

- Do not place hot food directly into the refrigerator or freezer, the internal temperature will increase resulting in the compressor having to work harder and will consume more energy.
- Do cover or wrap the food, particularly if it has a strong flavor.
- Place food properly so that air can circulate freely around it.

Hints for fresh food refrigeration

- Ensure that frozen food has been stored correctly by the food retailer .
- Once defrosted, food will deteriorate rapidly and should not be re-frozen.
- Do not exceed the storage period indicated by the food manufacturer.

Moving the Chest Freezer

- Unplug the power plug and cut off the power.
- Remove all food from the freezer.
- Use tape to fix moving parts such as refrigerator shelves, fruit and vegetable boxes and drawers.
- Close the freezer door tightly and secure it with tape to prevent it from being opened when moving.
- When handling, the maximum inclination angle should not exceed 45°, so as to avoid the failure of the refrigeration system.
- In order to avoid scratching the floor, the feet or wheel of the freezer should be wrapped in advance, and it is forbidden to forcibly move the freezer.
- Do not hold the freezer door, top cover and various pipes when moving. the freezer upside down.



Do not put the freezer upside down.

Helpful hints and tips

the recommended setting of temperatures in each compartment for optimum food preservation. These settings shall not contradict the storage conditions set out in Annex III, Table 3.

Switching off your appliance

- If the appliance needs to be switched off for an extended period, the following steps should be taken to prevent mould on the appliance.
  1. Remove all food.
  2. Remove the power plug from the mains socket.
  3. Clean and dry the interior thoroughly.
  4. Ensure that all the doors are wedged open slightly to allow air to circulate.

Troubleshooting

If you experience a problem with your appliance or are concerned that ine appliance is not functioning correctly, you can carry out some easy checks before calling for service, please see below. You can carry out some easy checks according to this section before calling for service.

Warning

Don't try to repair the appliance yourself. If the problem persists after you have made the checks mentioned below, contact a qualified electrician, authorized service engineer or the shop where you purchased the product.

Troubleshooting

Problem	Possible cause & Solution
Appliance is not working correctly	Check whether the power cord is plugged into the power outlet properly, or the temperature control turn to OFF、Off or 0.
	Check the fuse or circuit of your power supply, replace if necessary.
Odours from the compartments	The ambient temperature is too low. Try setting the chamber temperature to a colder level to solve this problem. The interior may need to be cleaned.
	Some food, containers or wrapping cause odours.
Noise from the appliance	The sounds below are quite normal: • Compressor running noises. • Air movement noise from the small fan motor in the freezer compartment or other compartments. • Gurgling sound similar to water boiling. • Clicking noise before the compressor starts.
	Other unusual noises are due to the reasons below and may need you to check and take action: • The cabinet is not level. • The back of appliance touches the wall. • Bottles or containers knocking against each other.
Inadequate refrigeration	• Is the place of installation ventilated? • Is the freezer exposed to direct sunlight, placed near a heater or stove? • Are the lids opened and closed frequently? • Are items stocked beyond the load line? • Is a lot of frost forms in the freezer?

Troubleshooting

Problem	Possible cause & Solution
Condensation on cooler exterior	• Condensation may condense on the exterior and door during hot and humid days or depending on the place of installation. This occurs when the humidity is high and water particles in the cold surfaces. This is normal. Wipe away condensation with a dry cloth.
The circumference of freezer feels hot	• Especially in summer or in starting running, the circumference of freezer feels hot. Because freezer inside has a pipe for radiating and preventing condensation. • The heat do not affect inside goods. 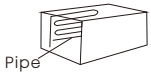
Power failure	Keep the opening and closing of the door for a minimum to prevent cold air from escaping.
	Avoid placing new items in the cooler as this will raise the temperature inside the compartment.
	In case of a long power suspension, place dry ice in the freezer.
Power cord problems	If the supply cord is damaged. It must be replace by a special cord or assembly available from the manufacturer or the service agent.
	The freezer must be positioned so that the plug is accessible.
When not used for along period	Remove all items from the compartment and disconnect the power cord plug from the wall outlet.
	Clean the compartment interior and wipe away all water.
	To prevent mold formation and foul odors, leave the door open to dry the compartment completely.
Transportation	Disconnect the power cord plug from the wall outlet.
	When moving the appliance, make sure that the feet do not damage the power cord.
	Do not let the feet hit against floor steps, thresholds, etc.

Troubleshooting

Problem	Possible cause & Solution
Temporary storage	Put piece of wood or other similar item between the door and main unit to prevent complete closing of the door.
	Be sure not to store the unused freezer in a location where children play.
	Should a child enter the compartment and the door is closed, the child may not be able to open the door from the inside.
The light is not working	• The LED light may be damaged. Refer to replace LED lights in cleaning and care chapter. • The control system has disabled the lights due to the door being kept open too long, close and reopen the door to reactivate the lights.
You can hear water bubbling in the freezer	• This is normal. The bubbling comes from the refrigerant coolant liquid circulating through the freezer.

Disposal of the appliance

It is prohibited to dispose of this appliance as household waste.

Packaging materials

Packaging materials with the recycle symbol are recyclable. Dispose of the packaging into a suitable waste collection container to recycle it.

Before disposal of the appliance

1. Pull out the mains plug from the mains socket.
2. Cut off the power cord and discard with the mains plug.

Warning

Freezer contains refrigerant and gases in the insulation.
Refrigerant and gases must be disposed of professionally as they may cause eye injuries or ignition. Ensure that tubing of the refrigerant circuit is not damage prior to proper disposal.

	Correct Disposal of this product
	This marking indicates that this product should no be disposed with other household wastes throughout the EU. To prevent possible harm to the environment or human health from uncontrolled waste disposal, recycle it responsibly to promote the sustainable reuse of material resources. To return your used device, please use the return and collection systems or contact the retailer where the product was purchased. They can take this product for environmental safe recycling.

Disposal of the appliance

To avoid contamination of food, please respect the following instructions

- When refrigerating food, please be careful not to contact the surface of the inner box directly.
- When frozen food, in order to prevent moisture loss, prevent the odor, should separate the different food sealed storage, and can only use non-toxic, tasteless, impermeable, waterproof sealing material.
- Hot food should be cooled to room temperature first, then put into the freezer, otherwise it will affect the storage status of other foods and increase the power consumption.
- Opening the door for long periods can cause a significant increase of the temperature in the compartments of the appliance.
- Clean regularly surfaces that can come in contact with food and accessible drainage systems.
- Store raw meat and fish in suitable containers in the refrigerator, so that it is not in contact with or drip onto other food.
- Two-star frozen-food compartments are suitable for storing pre-frozen food, storing or making ice cream and making ice cubes.
- One-, two- and three-star compartments are not suitable for the freezing of fresh food.

Disposal of the appliance

Order	Compartments type	Target storage temp.[°C]	Appropriate food
1	Fridge	+2~+6	Eggs, cooked food, packaged food, fruits and vegetables, dairy products, cakes, drinks and other foods which are not suitable for freezing.
2	(***)*-Freezer	≤-18	Seafood (fish, shrimp, shellfish), freshwater aquatic products and meat products (recommended for 3 months ,the longer the storage time, the worse the taste and nutrition), suitable for frozen fresh food.
3	***-Freezer	≤-18	Seafood (fish, shrimp, shellfish), freshwater aquatic products and meat products (recommended for 3 months, the longer the storage time, the worse the taste and nutrition),are not suitable for frozen fresh food.
4	**-Freezer	≤-12	Seafood (fish, shrimp, shellfish), freshwater aquatic products and meat products (recommended for 2 months, the longer the storage time, the worse the taste and nutrition), are not suitable for frozen fresh food.
5	*-Freezer	≤-6	Seafood (fish, shrimp, shellfish), freshwater aquatic products and meat products (recommended for 1 month, the longer the storage time, the worse the taste and nutrition), are not suitable for frozen fresh food.

Disposal of the appliance

Note

please store different foods according to the compartments or target storage temperature of your purchased products.

- If the refrigerating appliance is left empty for long periods, switch off, defrost, clean, dry, and leave the door open to prevent mould developing within the appliance.

Water dispenser cleaning (special for water dispenser products):

- Clean water tanks if they have not been used for 48 h; flush the water system connected to a water supply if water has not been drawn for 5 days.

Warning

Food needs to be packed in bags before putting into the freezer, and liquids need to be packed in bottles or capped containers to avoid the problem that the product design structure is not easy to clean.

Note

- The Super Freeze is used to perform pre-freezing and fast freezing in sequence of Freezer compartment.This function accelerates the freezing of fresh food and, at the same time, protects foodstuffs already stored from undesirable warming.
- To freeze fresh food activate the Super Freeze function at least 24 hours before placing the food to complete pre-freezing.
- Super Freeze mode will automatically return to the regular mode after 48h. (**Dedicated to electronic temperature control products**)

HYUNDAI

ES

MANUAL DE OPERACIÓN DE USUARIO

HCH100EDW01
HCH150EDW01
HCH300EDW01

GENUINE PRODUCT OF
HYUNDAI CORPORATION

Antes de utilizar este aparato, lea detenidamente este manual y consérvelo para consultas futuras.

Contenidos

Gracias por elegir aparato. Estamos seguros de que disfrutará utilizar el nuevo refrigerador. Sin embargo, antes de utilizar el aparato, le recomendamos que lea detenidamente las instrucciones, las cuales le proporcionan detalles sobre la instalación y el uso del producto. Por favor, guarde este manual para referencias futuras.

Información de seguridad y advertencias....01
Instalación del nuevo aparato....12
Descripción del aparato....14
Controles de la pantalla....15
Cómo instalar el mango y el gancho....19
Limpieza y cuidado....20
Sugerencias y consejos útiles....22
Resolución de problemas....23
Eliminación del aparato....27

Información de seguridad y advertencias

Para su seguridad y un uso correcto, lea cuidadosamente este manual de usuario, incluyendo los consejos y advertencias antes de instalar y utilizar el aparato por primera vez. Es importante asegurarse de que todas las personas que utilizan el aparato estén familiarizadas con su funcionamiento y características de seguridad para evitar errores y accidentes innecesarios. Guarde estas instrucciones y asegúrese de que permanezcan junto con el aparato en caso de una mudanza o venta para que los usuarios estén informados sobre el uso y los avisos de seguridad. Por la seguridad de usted y de su propiedad, siga estas instrucciones para el usuario, ya que el fabricante no se responsabiliza por los daños causados por la omisión de las mismas.



Seguridad para niños y personas vulnerables

En conformidad con las normas EN

Este aparato puede ser utilizado por niños mayores de 8 años y por personas con capacidades físicas, sensoriales o mentales reducidas o falta de experiencia y conocimientos, siempre que hayan sido supervisados o instruidos sobre el uso seguro y sean conscientes de los peligros asociados. Los niños no deben jugar con el aparato. La limpieza y el mantenimiento no deben realizarlos niños sin supervisión.

Información de seguridad y advertencias



Seguridad para niños y personas vulnerables

En conformidad con las normas IEC

Este aparato no se diseña para usarse por personas (incluso niños) con capacidades físicas, sensoriales y mentales reducidas o con falta de experiencia y conocimiento a menos que hayan sido supervisados o instruidos sobre el uso del aparato por una persona responsable de su seguridad.

Se debe supervisar a los niños para asegurarse de que no jueguen con el aparato.

Mantenga el material de empaque lejos del alcance de los niños, ya que existe riesgo de sofocación.
Si va a descartar el aparato, quite el conector del tomacorriente, corte el cable de conexión (lo más cerca posible del aparato) y quite la puerta para evitar que hayan descargas eléctricas o que los niños queden encerrados dentro del aparato.
Si este aparato, con sellos magnéticos en la puerta, es para reemplazar un aparato viejo con cerradura de resorte (pestillo) en la puerta o en la tapa, asegúrese de que la cerradura no se pueda utilizar antes de descartar el aparato viejo. Así evitará que sea una trampa mortal para los niños.

Información de seguridad y advertencias

Seguridad general

- **ADVERTENCIA**
  Este aparato está diseñado para ser utilizado en el hogar y las aplicaciones similares.

- **ADVERTENCIA**
  No almacene las sustancias explosivas tales como latas de aerosol con un propulsor inflamable en este aparato.

- **ADVERTENCIA**
  Si el cable de alimentación está dañado, debe ser reemplazado por el fabricante, su agente de servicio o personas debidamente calificadas a fin de evitar peligro.

- **ADVERTENCIA**
  Mantenga las aperturas de ventilación de la carcasa del aparato o de las estructuras integradas libres de obstrucciones.

Información de seguridad y advertencias

⚠ Seguridad general

- **ADVERTENCIA**
  No utilice los dispositivos mecánicos u otros medios, con excepción de los recomendados por el fabricante, para acelerar el proceso de descongelación.

- **ADVERTENCIA**
  No dañe el circuito de refrigerante.

- **ADVERTENCIA**
  No utilice aparatos eléctricos dentro de los compartimentos de almacenamiento de alimentos del aparato, a menos que sean del tipo recomendado por el fabricante.

- **ADVERTENCIA**
  El refrigerante y el gas del aislante son inflamables. Al desechar el aparato, hágalo únicamente en el centro autorizado de eliminación de residuos. No lo exponga al fuego.

- **ADVERTENCIA**
  Al momento de colocar el aparato, asegúrese de que el cable de alimentación no esté atrapado ni dañado.

Información de seguridad y advertencias

Seguridad general

- **ADVERTENCIA**
  No coloque múltiples conectores portátiles ni fuentes de alimentación portátiles en la parte trasera del aparato.

Reemplazo de las lámparas

- **ADVERTENCIA**
  ¡Las lámparas no puede reemplazarse por el usuario! Si la lámpara se daña, contacte a la línea de atención al cliente para asistencia. Esta advertencia es solo para los aparatos que contengan lámparas.

Refrigerante

El refrigerante isobutano (R600a) or R290 or R134a se encuentra dentro del circuito refrigerante del aparato; es un gas natural con un nivel alto de compatibilidad ambiental, que R600a R290 es, no obstante es inflamable. Asegúrese de que ningún componente del circuito refrigerante se dañe durante el traslado y la instalación del aparato.

Información de seguridad y advertencias

Refrigerante

- **ADVERTENCIA**
  Los refrigeradores contienen refrigerante y gases en el aislamiento. Se debe desechar el refrigerante y los gases de forma profesional, ya que podrían provocar lesiones oculares o ignición. Asegúrese de que la tubería del circuito de refrigerante no esté dañada antes de desecharla correctamente.

- **ADVERTENCIA**



  Riesgo de incendio/materiales inflamables
  Si se daña el circuito refrigerante:
  1. Evite las llamas vivas y las fuentes de ignición.
  2. Ventile bien la sala en la que esté situado el aparato.

  Es peligroso alterar las especificaciones o modificar el producto de cualquier modo. Cualquier daño en el cable puede causar cortocircuitos, incendios y/o descargas eléctricas.

Información de seguridad y advertencias

⚠ Seguridad eléctrica

1. No se debe alargar el cable de alimentación.
2. Asegúrese de que el conector no esté aplastado ni dañado. Un conector aplastado o dañado puede calentarse y causar un incendio.
3. Asegúrese de que pueda acceder al conector principal del aparato.
4. No tire del cable principal.
5. Si el tomacorriente está flojo, no coloque el conector. Existe riesgo de descargas eléctricas o incendios.
6. No debe operar el aparato sin la cubierta de la lámpara interior.
7. El aparato solo es apto para fuentes de alimentación de fase simple de 220-240V/50Hz. Por razones de seguridad, si la fluctuación del voltaje en el distrito del usuario es tan grande que el voltaje excede el alcance anterior, asegúrese de aplicar CA. Regulador de voltaje automático de más de 350W al refrigerador. El refrigerador debe utilizar un tomacorriente especial en lugar de uno común con otros aparatos. El conector debe coincidir con el tomacorriente con conexión a tierra.

Información de seguridad y advertencias

Uso diario

- No almacene gases ni líquidos inflamables en el aparato, ya que hay riesgo de explosión.
- No opere ningún aparato eléctrico dentro del aparato (p. ej.: máquina eléctrica para hacer helados, mezcladoras, etc.).
- Siempre realice la desconexión tirando del tomacorriente, no tire del cable.
- No coloque artículos calientes cerca de los componentes de plástico del aparato.
- Este aparato refrigerante no está diseñado para usar como aparato empotrado.
- No coloque alimentos directamente contra la salida de aire en la pared trasera.
- Guarde los alimentos precongelados siguiendo las instrucciones del fabricante de los alimentos.
- Se debe seguir estrictamente las recomendaciones de almacenamiento del fabricante del aparato. Consulte las instrucciones relevantes sobre el almacenamiento.
- No coloque bebidas gasificadas o efervescentes en el compartimento congelador, ya que se crea una presión en el contenedor y podría explotar y dañar el aparato.

Información de seguridad y advertencias

- Guarde los alimentos precongelados siguiendo las instrucciones del fabricante de los alimentos.
- Se debe seguir estrictamente las recomendaciones de almacenamiento del fabricante del aparato. Consulte las instrucciones relevantes sobre el almacenamiento.
- No coloque bebidas gasificadas o efervescentes en el compartimento congelador, ya que se crea una presión en el contenedor y podría explotar y dañar el aparato.
- Los alimentos congelados pueden causar quemaduras de frío si se consumen inmediatamente después de retirarlos del compartimento congelador.
- No coloque el aparato bajo la luz solar.
- Mantenga las velas, lámparas y otros artículos con llamas lejos del aparato para que no cause un incendio.
- El aparato está destinado para almacenar alimentos y/o bebidas en un hogar normal como se explica en este manual de instrucciones. El aparato es pesado. Se debe tener cuidado al momento de moverlo.
- No quite ni toque los artículos del congelador con las manos mojadas/húmedas, ya que podrían causar abrasiones en la piel o quemaduras de frío.
- Nunca utilice la base, los cajones, las puertas, etc. para subirse o como apoyo.
- Los alimentos congelados no deben ser recongelados una vez que hayan sido descongelados.

- No consuma las paletas heladas o los cubitos de hielo directamente del congelador, ya que pueden causar quemaduras de frío en la boca y en los labios.

¡Precaución! Limpieza y cuidado

- Antes de realizar el mantenimiento, apague el aparato y desconecte el conector del tomacorriente principal.
- No limpie el aparato con objetos de metal, limpiadores de vapor, aceites etéreos, solventes orgánicos o limpiadores abrasivos.
- No utilice objetos filosos para quitar la escarcha del aparato. Utilice una espátula de plástico.

Instalación - Importante

- Siga cuidadosamente las instrucciones brindadas en este manual para realizar la conexión eléctrica. Desempaque el aparato y compruebe si hay daños.
- No conecte el aparato si está dañado. Informe inmediatamente sobre los posibles daños al lugar donde lo compró. En este caso, guarde el material de empaque.
- Se aconseja esperar al menos cuatro horas antes de conectar el aparato para permitir que el aceite fluya hacia el compresor.
- Debe circular aire alrededor del aparato; la falta de aire produce sobrecalentamiento. Para lograr una buena ventilación, siga las instrucciones relevantes para la instalación.
- Siempre que sea posible, la parte trasera del producto no debe estar muy cerca de la pared para evitar que toque o alcance las partes calientes (compresor, condensador). Para evitar el riesgo de incendio, siga las instrucciones relevantes para la instalación.

- No se debe colocar el aparato cerca de radiadores o cocinas.
- Asegúrese de que el conector principal esté accesible después de realizar la instalación del aparato.

Mantenimiento

- Todo el trabajo eléctrico requerido para realizar el mantenimiento del aparato debe ser realizado por un electricista calificado o una persona competente.
- Solo un Centro de Servicio autorizado puede realizar el mantenimiento de este producto y solo se pueden usar piezas de recambio originales.
  1. Si el aparato es Libre de Escarcha.
  2. Si el aparato contiene un compartimento congelador.
- Información relevante para pedir repuestos, ya sea directamente o a través de otros canales proporcionados por el fabricante, importador o representante autorizado.
- Si su refrigerador sufre algún daño, nuestro equipo de servicio postventa le proporcionará los repuestos necesarios para su reparación en pocos días.
- Instrucciones sobre cómo encontrar la información del modelo en la base de datos de productos, según lo establecido en el Reglamento (UE) 2019/2016, mediante un enlace web que dirija a la información del modelo almacenada en dicha base de datos.

⚠ Nota

Los niños de 3 a 8 años tienen permitido usar aparatos de refrigeración. (Esta cláusula aplica solo en la región UE.)

Instalación del nuevo aparato

Antes de utilizar el aparato por primera vez, debe tener en cuenta los siguientes consejos.

Ventilación del aparato

Para mejorar la eficacia del sistema refrigerante y ahorrar energía, es necesario mantener una buena ventilación alrededor del aparato para disipar el calor. Por esta razón, debe haber suficiente espacio libre alrededor del aparato.

Sugerencia:

Se recomienda dejar un espacio de 75mm desde la parte posterior hasta la pared y de al menos 100mm desde el lateral hasta la pared.

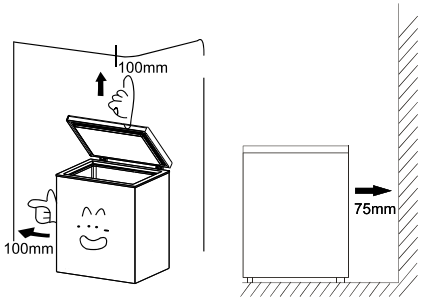

Nota

El aparato funciona bien en clasificaciones climáticas de SN a ST o T (consulte el tipo de clima marcado en la placa de parámetros de la parte posterior del producto). Es posible que no funcione correctamente si se deja a una temperatura superior o inferior al rango indicado durante mucho tiempo.

Clase climática	Temperatura ambiente
SN	+10°C a +32°C
N	+16°C a +32°C
ST	+16°C a +38°C
T	+16°C a +43°C

Coloque el aparato en un lugar seco para evitar la alta humedad. Mantenga el aparato apartado de la luz directa del sol, de la lluvia o de la escarcha. Coloque el aparato alejado de fuentes de calor, como estufas, fuegos o calentadores.

Estabilización del aparato

- Para la estabilización y la circulación de aire suficientes en la sección trasera inferior del aparato, es posible que sea necesario ajustar las patas inferiores. Use una llave adecuada.

Instalación del nuevo aparato

Esta sección explica cómo utilizar la mayoría de funciones útiles. Se recomienda leerla detenidamente antes de utilizar el aparato.

Advertencia

- Para realizar una instalación adecuada, se debe colocar el aparato sobre una superficie nivelada de material duro que esté a la misma altura que el resto del suelo. Esta superficie debe ser lo suficientemente fuerte para soportar un aparato completamente cargado.

Uso del compartimento congelador

• El compartimento congelador es ideal para alimentos que necesitan congelarse, como carne, pescado, helados y otros artículos perecederos.
• ¡Precaución! Asegúrese de no dejar botellas en el congelador durante más tiempo del necesario, ya que podría provocar que la botella se rompa. Los líquidos embotellados y enlatados puede explotar debido al aumento del volumen, por lo que no deben almacenarse en el compartimento congelador.

ANTES DEL USO

- Retire el embalaje de envío, cinta adhesiva, etc., y deje la puerta abierta durante un tiempo para ventilar el aparato. El aparato se ha limpiado antes del envío.
- No obstante, se recomienda limpiar el interior del compartimento una vez después de la entrega.
- Inserte el enchufe de alimentación en la toma de corriente, tipo "monofásico con toma de tierra 220-240V".
- Deje que el aparato funcione durante aprox. 1 hora para enfriar el compartimento antes de colocar objetos en el aparato.

Espere al menos 5 minutos antes de volver a poner en marcha el aparato

- Si vuelve a encender el aparato inmediatamente después de apagarlo, el fusible puede fundirse y se activa el disyuntor, el compresor puede sobrecargarse y/o pueden producirse otros daños.

Advertencia

- No utilice la unidad para almacenar agua o alimentos que requieran agua como medio de almacenamiento.
- Nunca coloque mariscos frescos que contengan agua directamente en la unidad.

Descripción del aparato

Vista del aparato

Nº de modelo : HCH100EDW01

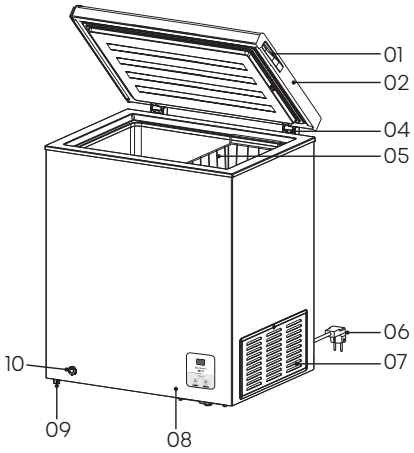

Nº de modelo : HCH150EDW01

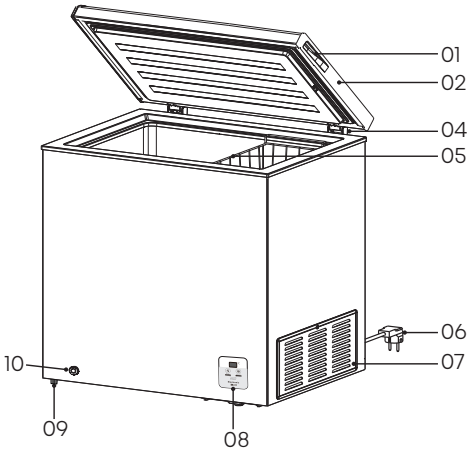

Nº de modelo : HCH300EDW01

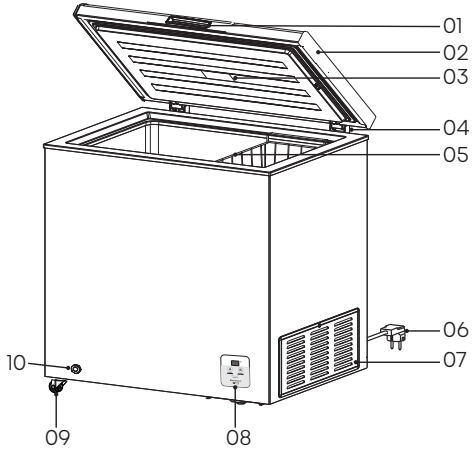

01. Pomo de la puerta
02. Puerta
03. LED
04. Bisagra
05. Cesta
06. Cable de alimentación con enchufe
07. Cubierta lateral
08. Control eléctrico
09. Rueda/Pies
10. Desagüe

Especificaciones e información (mm)

Nombre del Producto	Arcón Congelador		
Nº del Producto	HCH100EDW01	HCH150EDW01	HCH300EDW01
Dimensiones Exteriores (mm)	W×D×H	W×D×H	W×D×H
	578×444×858	606×559×858	1114×632×847

Descripción del aparato

Nota

- Debido al desarrollo constante de nuestros productos, su refrigerador puede ser diferente al de este manual de instrucciones, pero las funciones y el uso son las mismas.
- Para conseguir la mejor eficiencia energética de este producto, coloque todos los estantes y cajones en la posición original según se muestra en la ilustración anterior.
- Nunca toque el interior del congelador o los alimentos congelados en el congelador con las manos mojadas, ya que podría sufrir congelaciones.
- Si el aparato tiene llave, manténgala fuera del alcance de los niños y no en las inmediaciones del congelador.
- Las especificaciones pueden cambiar, consulte la placa de identificación del circuito en el congelador.

Controles de la pantalla

Nota

- Para congelar rápidamente los alimentos frescos en el congelador, se recomienda funcionar en el rango máximo durante 24 horas antes de volver al rango medio.
- Esta figura es solo un diagrama esquemático, así que por favor consulte al objeto físico para más detalles.
- Un ajuste de temperatura elevado acelerará los residuos de comida.

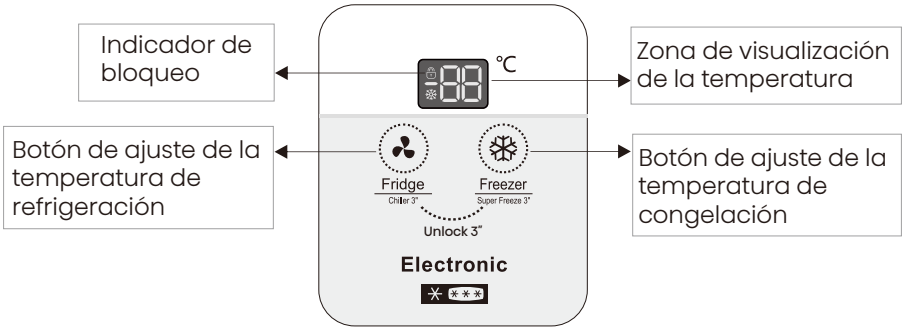

Controles de la pantalla

Nota

- Para congelar rápidamente los alimentos frescos en el congelador, se recomienda funcionar en el rango máximo durante 24 horas antes de volver al rango medio.
- Esta figura es solo un diagrama esquemático, así que por favor consulte al objeto físico para más detalles.
- Un ajuste de temperatura elevado acelerará los residuos de comida.

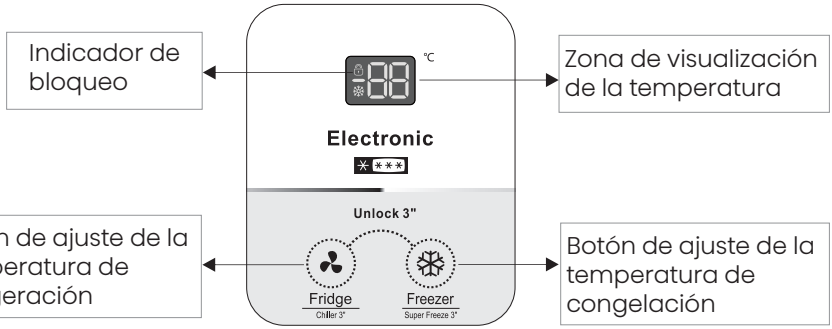

Panel de control

1. Se utiliza para controlar el modo de funcionamiento del refrigerador y está situado en la parte frontal del refrigerador.
2. Sugerencia: La temperatura en el interior del congelador variará en función de los alimentos almacenados, ya que la temperatura de ajuste mostrada no es la temperatura real, sino la temperatura objetivo.
3. Desbloqueo:

3.1 Cuando el icono de bloqueo de teclas del refrigerador se enciende, significa que las teclas del refrigerador están bloqueadas, y el ajuste de la temperatura y los modos no está disponible. Si en este momento mantiene presionado el botón de ajuste de temperatura de refrigeración y el botón de ajuste de temperatura de congelación durante aproximadamente 3s, el icono de bloqueo se apagará, las teclas se desbloquearán y se podrán ajustar la temperatura y los modos.

3.2 Si no se presiona ninguna tecla en aproximadamente 20s después de 5 minutos de encendido, las teclas se bloquearán automáticamente. Si no se presiona ninguna tecla en aproximadamente 60s, el indicador se apagará. Si se toca suavemente alguna tecla en ese momento, el indicador se encenderá de nuevo. Las teclas no se bloquean y el indicador se enciende 5 minutos después del encendido.

Controles de la pantalla

4. Cambio de modo y ajuste de la temperatura

4.1 Cambio de modo:

4.1.1 Después de mantener presionado el botón de ajuste de temperatura de refrigeración durante aproximadamente 3 segundos en modo de enfriador cuando las teclas están desbloqueadas, se habilitará el modo de refrigeración; y, se habilitará este modo cuando se presione brevemente el botón de ajuste de la temperatura de refrigeración en el modo de congelación.

4.1.2 Después de mantener presionado el botón de ajuste de temperatura de refrigeración durante aproximadamente 3 segundos en un modo diferente al de enfriador cuando las teclas están desbloqueadas, se habilitará el modo de enfriador; y después de mantener presionado el botón de ajuste de temperatura de refrigeración durante aproximadamente 3 segundos en modo de enfriador, se saldrá del modo de enfriador y se habilitará el modo de refrigeración o congelación.

4.1.3 Después de presionar brevemente el ajuste de temperatura de Congelación en un modo diferente al modo de congelación cuando las teclas están desbloqueadas, se habilitará el modo de congelación;

4.2 Ajuste de temperatura

4.2.1 Ajuste de la temperatura de refrigeración:

Cuando las teclas están desbloqueadas, cada vez que se presiona el botón de ajuste de temperatura de refrigeración en el modo de refrigeración, la zona de visualización de la temperatura cambiará de la temperatura de ajuste actual en el siguiente orden:

"5→4→3→2→...→8→7→6→5".

4.2.2 Ajuste de temperatura intercambiable:

Cuando las teclas están desbloqueadas, cada vez que se presiona el botón de ajuste de temperatura de refrigeración en el modo de enfriador, la zona de visualización de la temperatura cambiará de la temperatura de ajuste actual en el siguiente orden:

"0→-1→-2→...→-12→-13→1→0".

4.2.3 Ajuste de la temperatura de congelación:

1. Cuando las teclas están desbloqueadas, cada vez que se presiona el botón de ajuste de temperatura de congelación en el modo de enfriador, la zona de visualización de temperatura cambiará de la temperatura de ajuste actual en el siguiente orden: "-14->-15->-16...-22->-23->-24->-14".

2. Aproximadamente 2 segundos después de que se completa el ajuste de temperatura, la temperatura ajustada parpadea 5 veces y el ajuste tendrá efecto.

Controles de la pantalla

5. Cambio del modo de congelación rápida

5.1 Después de mantener presionado el botón de ajuste de temperatura de congelación durante aproximadamente 3 segundos en un modo diferente al de congelación rápida cuando las teclas están desbloqueadas, se habilitará el modo de congelación rápida, aparecerá "-25" en la zona de visualización de la temperatura y se encenderá el icono de congelación rápida. Si no se presiona ninguna tecla, "-25" en la zona de visualización de temperatura parpadeará 5 veces y el modo de congelación rápida tendrá efecto; la temperatura no se puede ajustar en el modo de congelación rápida. Cuando se presiona brevemente el botón de ajuste de temperatura de refrigeración y el botón de ajuste de temperatura de congelación, el icono de congelación rápida parpadeará 5 veces para recordar al usuario que el reffrigerador está actualmente en modo de congelación rápida;

5.2 Después de mantener presionado el botón de ajuste de temperatura de congelación durante aproximadamente 3 segundos en el modo de congelación rápida cuando las teclas están desbloqueadas, se saldrá del modo de congelación rápida, y se reanudará el modo y la temperatura de ajuste antes de entrar en el modo de congelación rápida.

5.3 Después de un período de congelación forzada continua en el modo de congelación rápida, se saldrá automáticamente del modo y se seguirá la temperatura de ajuste original durante el funcionamiento.

Nota

- El modo Súper Congelación permite una refrigeración rápida, pero también aumenta el consumo de energía.
- El refrigerador recuerda automáticamente el estado antes de la desconexión de energía en caso de cualquier falla de energía, y funcionar de acuerdo con el estado antes de la desconexión de energía después de la reanudación de la energía, en el cual el modo Súper Congelación no será recordado.

6. Alarma y manejo

Cuando se muestra "E1" en la zona de visualización de temperatura, significa que el sensor de temperatura del refrigerador está fuera de servicio. Aunque la placa de computadora controlará la operación automáticamente, debe ponerse en contacto con el punto de mantenimiento para repararlo en el menor tiempo posible.

Cómo instalar el mango y el gancho

Si el dispositivo tiene asa y gancho, realice los siguientes pasos para instalarlo.

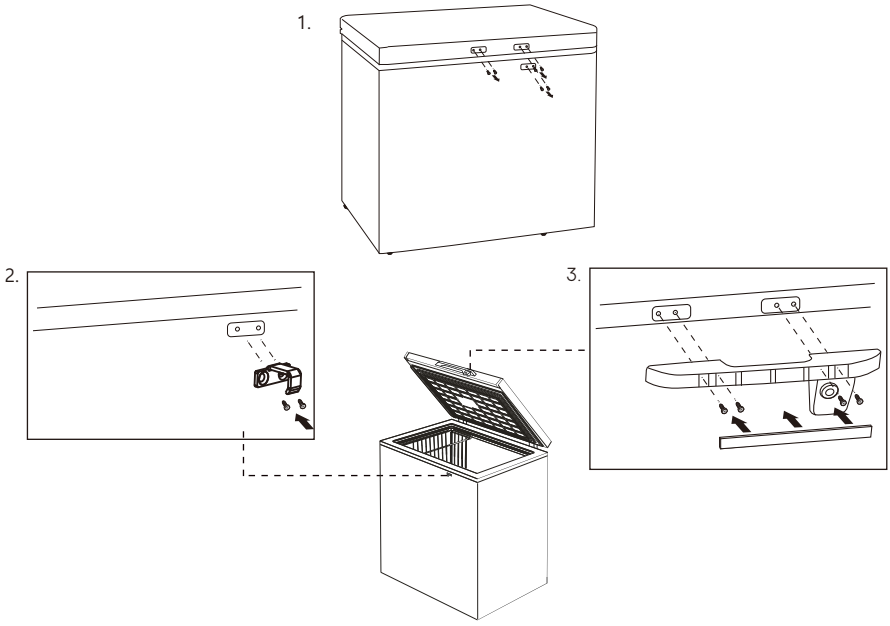

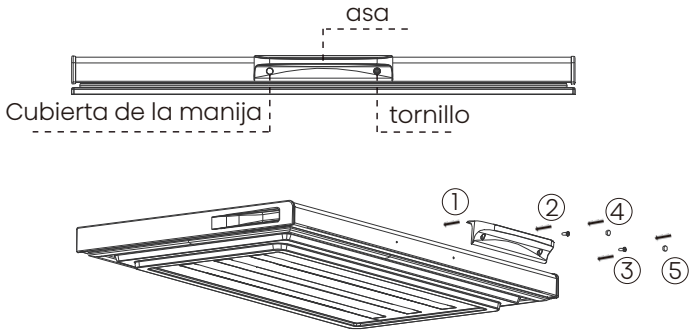

Nota

- Asegúrese de que la puerta siempre esté cerrada con llave cuando no esté en uso para evitar que los niños jueguen con la unidad.
- Las llaves de las puertas deben mantenerse fuera del alcance de los niños.

Limpieza y cuidado

- Por motivos de higiene, se debe limpiar periódicamente (al menos cada dos meses) el aparato (así como los accesorios exteriores e interiores).

Advertencia

- El aparato no debe estar conectado a la corriente durante la limpieza. ¡Peligro de descarga eléctrica!
- Antes de limpiarlo, apague el aparato y desconecte el enchufe de la toma eléctrica.

Limpieza exterior

Debe limpiar periódicamente el aparato para mantener su buen estado.

- Limpie el panel digital y la pantalla con un paño limpio y suave.
- Rocíe agua en el trapo de limpieza en lugar de rociarla directamente en la superficie del aparato. Esto ayudará a distribuir la humedad de manera uniforme por la superficie.
- Limpie las puertas, asas y superficies del armario con un detergente suave y, a continuación, séquelas con un trapo suave.

Advertencia

- No utilice objetos afilados, ya que podrían rayar la superficie.
- No utilice Diluyente, Detergente para autos, Clorox, aceite etéreo, limpiadores abrasivos o solventes orgánicos, como Benceno, para realizar la limpieza. Podrían dañar la superficie del aparato y provocar un incendio.

Limpieza interior

- Limpie regularmente el interior del aparato. Le resultará más fácil limpiarlo cuando tenga poca cantidad de comida. Extraiga los estantes o cestas para una limpieza más profunda.
- Limpie el interior del congelador con una solución débil de bicarbonato de sodio y, a continuación, aclárelo con agua tibia usando una esponja o paño rígido. Seque por completo antes de volver a colocar los estantes o cestas.
- Seque bien todas las superficies y las partes desmontables antes de volver a colocarlas en su lugar.

Limpieza y cuidado

Limpieza antes del uso

- Antes de usar el aparato por primera vez, lave el interior y todos los accesorios internos con agua tibia y jabón neutro para eliminar el olor típico de un producto nuevo y luego séquelos bien.

Descongelación

Debe descongelar el compartimento congelador dos o tres veces al año, cuando el hielo tenga unos 4mm de espesor. Para descongelar, siga los siguientes pasos:

- Ajuste el termostato a Posición máxima al menos 12 horas antes de la descongelación.
- Una vez transcurrido este tiempo, apague el congelador desenchufándolo de la red eléctrica.
- Saque todos los alimentos del congelador, envuélvalos en papel de periódico y guárdelos en un lugar frío dejando la puerta abierta.
- Cuando termine la descongelación, limpie y seque el compartimento.
- Vuelva a encender el aparato con el termostato en Posición máxima y espere al menos una hora antes de volver a introducir los alimentos.
- Transcurridas unas horas, el termostato puede volver a la posición original.

Advertencia

- No utilice los dispositivos mecánicos u otros métodos artificiales para acelerar el proceso de descongelación, a menos que sean recomendados por el fabricante.
- No utilice aparatos eléctricos dentro de los compartimentos de almacenamiento de alimentos del aparato, a menos que sean del tipo recomendado por el fabricante.

Comprobaciones

Para garantizar la seguridad, realice las siguientes comprobaciones después de limpiar el aparato:

- ¿El enchufe del cable de alimentación está bien conectado a la toma de pared correspondiente? Confirme que el enchufe no esté anormalmente caliente.
- Compruebe si el cable de alimentación presenta grietas o daños. Si detecta la más mínima anomalía, póngase en contacto con el distribuidor donde adquirió el aparato o con nuestro servicio de atención al cliente.

Limpieza del sello de las puertas

- Mantenga limpios los sellos de la puerta. Los alimentos y bebidas pegajosos pueden hacer que los sellos se enganchen en el armario y se rompan al abrir la puerta. Lave el sello con detergente suave y agua tibia. Aclárelo y séquelo detenidamente después de limpiarlo.

Sugerencias y consejos útiles

Consejos de ahorro de energía

- Le recomendamos que siga los consejos de ahorro de energía.
- Intente evitar mantener la puerta abierta durante mucho rato para ahorrar energía.
- Asegúrese de que el aparato esté alejado de fuentes de calor (luz del sol directa, hornos o fogones eléctricos).
- No configure la temperatura más baja de lo necesario.
- No almacene alimentos calientes o líquidos que se evaporan en la unidad.
- Coloque el aparato en una sala bien ventilada y libre de humedad. Consulte el capítulo Instalación del nuevo aparato.
- La descripción del diagrama del aparato muestra la combinación correcta de los cajones, cesta crisper y los estantes. No modifique la combinación, ya que está diseñada para ser más eficiente energéticamente.

Sugerencias para refrigerar alimentos frescos

- No coloque alimentos calientes directamente en el refrigerador o el congelador, ya que la temperatura interna aumentará, haciendo que el compresor necesite más potencia y consuma más energía.
- Cubra o envuelva los alimentos, sobre todo si tienen un sabor fuerte.
- Coloque los alimentos cuidadosamente para que el aire pueda circular libremente en torno a ellos.
- Asegúrese de que el vendedor de los alimentos haya almacenado correctamente los alimentos congelados.

Sugerencias para refrigerar alimentos frescos

- Una vez descongelados, los alimentos se deteriorarán rápidamente y no deben volverse a congelar.
- No supere el tiempo de almacenamiento indicado por el fabricante de los alimentos.

Moviendo el congelador de pecho

- Desenchufe el congelador y corte el suministro eléctrico.
- Retira todos los alimentos del congelador.
- Utilice cinta para fijar partes móviles como estantes de refrigerador, fruta y cajas de verduras y cajones.
- Cierre la puerta del congelador firmemente y asegúrelo con cinta para evitar queSe abre cuando se mueve.
- Al manejar, el máximo ángulo de inclinación no debe exceeder 45º, para evitar el fallo de la sistema de refrigeración.
- Para evitar rascarse el suelo, los pies o la rueda del congelador deben se envuelve con antelación, y es prohibido mover por la fuerza el congelador.
- No sostenga la puerta del congelador, tapa superior y varias tuberías al moverse el congelador al revés



Menos de 45º

No pongas el congelador al revés

Sugerencias y consejos útiles

Configuración recomendada de temperaturas en cada compartimento para la preservación óptima de alimentos. Estos ajustes no deberán contradecir las condiciones de almacenamiento establecidas en el Anexo III, Tabla 3.

Apagado del aparato

- Si tiene que apagar el aparato durante un largo periodo de tiempo, debe seguir los siguientes pasos para evitar que le salga moho.
  1. Retire todos los alimentos.
  2. Desconecte el enchufe de la toma eléctrica.
  3. Limpie y seque completamente el interior.
  4. Asegúrese de que todas las puertas queden abiertas ligeramente para permitir que circule el aire.

Resolución de problemas

Si experimenta algún problema con el aparato o le preocupa que no funcione correctamente, puede realizar estas sencillas comprobaciones antes de llamar al servicio técnico. Puede realizar verificaciones simples siguiendo esta sección antes de llamar al servicio.

Advertencia

No intente reparar el aparato usted mismo. Si el problema persiste después de haber realizado las comprobaciones descritas a continuación, póngase en contacto con un electricista cualificado, un ingeniero de mantenimiento autorizado o la tienda donde compró el producto.

Resolución de problemas

Problema	Causa posible y Solución
El aparato no funciona correctamente	Compruebe si el cable de alimentación está bien enchufado a la toma de corriente o si el control de temperatura está en OFF, Off o 0.
	Compruebe el fusible o el circuito de su fuente de alimentación y reemplácelos si es necesario.
	La temperatura ambiental es demasiado baja. Intente establecer la temperatura de la cámara en un nivel más frío para solucionar este problema.
Olores dentro de los compartimientos	Es posible que sea necesario limpiar el interior.
	Algunos alimentos, recipientes o envoltorios causan olores.
Sale ruido del aparato	Los sonidos descritos a continuación son normales: • Ruido de funcionamiento del compresor. • Ruido de movimiento de aire del motor del ventilador pequeño en el compartimento congelador o los otros compartimentos. • Ruido de gorgoteo similar al de agua hirviendo. • Ruido de chasquido antes de que arranque el compresor.
	Otros ruidos inusuales pueden ser debidos a los motivos descritos a continuación y es posible que deba comprobarlos y tomar medidas: • El armario no está nivelado. • La parte trasera del aparato toca la pared. • Las botellas o recipientes se golpean unos contra otros.
Refrigeración inadecuada	• ¿Está ventilado el lugar de instalación? • ¿Está el congelador expuesto a la luz solar directa, colocado cerca de un calefactor o estufa? • ¿Se abren y cierran las tapas con frecuencia? • ¿Se almacenan artículos más allá de la línea de carga? • ¿Se forma mucha escarcha en el arcón congelador?

Resolución de problemas

Problema	Causa posible y Solución
Condensación en el exterior del refrigerador	• Puede producirse condensación en el exterior y en la puerta durante los días calurosos y húmedos o dependiendo del lugar de instalación. Esto ocurre cuando la humedad es alta y hay partículas de agua en las superficies frías. Esto es normal. Limpie la condensación con un paño seco.
El área alrededor del arcón congelador se siente caliente	• Especialmente en verano o durante el arranque, la circunferencia del arcón congelador se siente caliente. Esto se debe a que hay una tubería en el interior del arcón congelador para disipar el calor y evitar la condensación. • El calor no afecta a los productos del interior. 
Fallo de alimentación	Mantenga la apertura y cierre de la puerta durante un tiempo mínimo para evitar la salida de aire frío.
	Evite colocar artículos nuevos en el aparato, ya que aumentará la temperatura del interior del compartimento.
	Si se produce un corte de corriente prolongado, coloque hielo seco en el congelador.
Problemas del cable de alimentación	Si el cable de alimentación está dañado. Debe ser reemplazado por un cable especial o un conjunto disponible del fabricante o por su agente de servicio.
	El congelador debe colocarse para que el enchufe sea accesible.
Cuando no se utiliza durante un largo periodo	Retire todos los objetos del compartimento y desconecte el enchufe del cable de alimentación de la toma de pared.
	Limpie el interior del compartimento y elimine toda el agua.
	Para evitar la formación de moho y malos olores, deje la puerta abierta para que el compartimento se seque completamente.

Resolución de problemas

Problema	Causa posible y Solución
Transporte	Desconecte el enchufe del cable de alimentación de la toma de corriente.
	Al mover el aparato, asegúrese de que sus pies no dañen el cable de alimentación.
	No deje que los pies golpeen contra escalones del suelo, umbrales, etc.
Almacenamiento temporal	Coloque un trozo de madera u otro objeto similar entre la puerta y la unidad principal para evitar que la puerta se cierre completamente.
	Asegúrese de no almacenar arcón congelador no utilizado en zonas donde jueguen niños.
	Si un niño entra en el compartimento y la puerta está cerrada, es posible que no pueda abrir la puerta desde dentro.
La luz no funciona	• La luz LED podría estar dañada. Para reemplazar la luz LED, consulte el capítulo Limpieza y cuidado. • El sistema de control ha desactivado las luces porque la puerta ha estado abierta demasiado rato. Cierre y vuelva a abrir la puerta para reactivar las luces.
Se escucha el agua moviéndose dentro del congelador	• Esto es normal. El burbujeo viene del líquido refrigerante que circula por el congelador.

Eliminación del aparato

Está prohibido eliminar este aparato con los residuos domésticos.

Materiales de embalaje

Los materiales de embalaje con el símbolo de reciclaje son reciclables. Deseche el embalaje a un contenedor de recogida de residuos adecuado para reciclarlo.

Antes de desechar el aparato

1. Desconecte el cable de alimentación del tomacorriente.
2. Corte el cable eléctrico y deséchelo con el enchufe.

Advertencia

El congelador contienen refrigerante y gases en el aislamiento.
Se debe desechar el refrigerante y los gases de forma profesional, ya que podrían provocar lesiones oculares o ignición. Asegúrese de que la tubería del circuito de refrigerante no esté dañada antes de desecharla correctamente.

	Eliminación Correcta del producto
	Esta marca indica que este producto no debe eliminarse con otros desechos domésticos en UE. Para evitar posibles daños al medio ambiente o la salud humana por la eliminación incontrolada de residuos, recíclelo de manera responsable para promover la reutilización sostenible de los recursos materiales. Para devolver su dispositivo usado, utilice los sistemas de devolución y recogida o póngase en contacto con el distribuidor donde compró el producto. Ellos pueden retirar este producto para un reciclaje seguro para el medio ambiente.

Eliminación del aparato

Para evitar contaminar los alimentos, siga las siguientes instrucciones

- Al refrigerar alimentos, tenga cuidado de no tocar directamente la superficie de la caja interior.
- Al congelar alimentos, para evitar la pérdida de agua y olores, los distintos alimentos deben almacenarse por separado y sellarse, y solo deben utilizarse materiales de sellado no tóxicos, inodoros, impermeables y estancos.
- Los alimentos calientes deben enfriarse primero a temperatura ambiente y luego introducirse en el refrigerador, de lo contrario afectará al estado de conservación de otros alimentos y aumentará el consumo de energía.
- Si abre la puerta por largos periodos, puede aumentar significativamente la temperatura de los compartimientos del aparato.
- Limpie regularmente las superficies que puedan estar en contacto con alimentos y sistemas de desagües accesibles.
- Almacene la carne y el pescado crudo en los recipientes adecuados del refrigerador para que no estén en contacto ni goteen sobre otros alimentos.
- Los compartimientos de dos estrellas para alimentos congelados son ideales para almacenar alimentos precongelados o cremas heladas y hacer cubitos de hielo.
- Los compartimientos de uno, dos y tres estrellas no son aptos para congelar alimentos frescos.

Eliminación del aparato

Orden	Tipo de compartimentos	Temperatura de almacenamiento meta [°C]	Alimentos apropiados
1	Frigorífico	+2~+6	Los huevos, los alimentos cocidos, los alimentos envasados, las frutas y verduras, los productos lácteos, las tortas, las bebidas y otros alimentos no aptos para congelar.
2	(***)*-Congelador	⩽-18	Marisco (pescado, langostinos, moluscos), productos acuáticos de agua dulce y productos cárnicos (tiempo recomendado de 3 meses, los valores nutricionales y el sabor disminuyen con el tiempo), apto para alimentos frescos congelados.
3	***-Congelador	⩽-18	Marisco (pescado, langostinos, moluscos), productos acuáticos de agua dulce y productos cárnicos (tiempo recomendado de 3 meses, los valores nutricionales y el sabor disminuyen con el tiempo) no es apto para alimentos frescos congelados.
5	**-Congelador	⩽-12	Marisco (pescado, langostinos, moluscos), productos acuáticos de agua dulce y productos cárnicos (tiempo recomendado de 2 meses, los valores nutricionales y el sabor disminuyen con el tiempo), no es apto para alimentos frescos congelados.
6	*-Congelador	⩽-6	Marisco (pescado, langostinos, moluscos), productos acuáticos de agua dulce y productos cárnicos (tiempo recomendado de 1 mes, los valores nutricionales y el sabor disminuyen con el tiempo), no es apto para alimentos frescos congelados.

Eliminación del aparato

Nota

Almacene los distintos alimentos según los compartimentos o temperatura meta del alimento comprado.

- Si el aparato está vacío por largos periodos, desconéctelo, descongélelo, límpielo, séquelo y deje la puerta abierta para evitar la formación de moho dentro del aparato.

Limpieza del dispensador de agua (especial para productos con dispensador de agua):

- Limpie el tanque de agua si no se ha utilizado por 48 horas; purgue el sistema de agua conectado al suministro de agua en caso de no haber extraído agua por 5 días.

Advertencia

Se debe envasar los alimentos antes de introducirlos en el congelador y embotellar los líquidos o introducirlos en contenedores con tapa para evitar que se derramen, ya que la estructura de diseño del producto no es fácil de limpiar.

Nota

- El Super Freeze se utiliza para realizar la precongelación y la congelación rápida en secuencia del compartimento del congelador. Esta función acelera la congelación de alimentos frescos y, al mismo tiempo, protege los alimentos ya almacenados de un calentamiento indeseable.
- Para congelar alimentos frescos, active la función Super Freeze al menos 24 horas antes de colocar los alimentos para completar la precongelación.
- El modo Super Freeze volverá automáticamente al modo normal después de 48 horas.

(Dedicado a productos electrónicos de control de temperatura)

HYUNDAI

PT

MANUAL DE OPERAÇÃO DO USUÁRIO

HCH100EDW01
HCH150EDW01
HCH300EDW01

GENUINE PRODUCT OF
HYUNDAI CORPORATION

Antes de operar esta unidade, leia atentamente este manual e guarde para consultas futuras.

Conteúdo

Obrigado por escolher a o aparelho. Temos certeza de que você achará um prazer usar sua nova geladeira. Porém, antes de usar o aparelho, recomendamos que você leia atentamente as instruções, que fornecem detalhes sobre a instalação e o uso do produto. Guarde este manual para referência futura.

Informações de segurança e aviso..... 01
Instalar o seu novo aparelho..... 13
Descrição do aparelho..... 15
Controles de exibição 16
Como instalar o puxador e o gancho..... 20
Limpeza e cuidado 21
Sugestões e dicas úteis..... 23
Resolução de problemas..... 24
Eliminação do aparelho..... 28

Informações de segurança e aviso

Para sua segurança e uso correcto, antes de instalar e usar o aparelho, leia este manual de utilizador cuidadosamente, incluindo as suas sugestões e avisos. Para evitar erros e acidentes desnecessários, é importante assegurar-se que todas as pessoas a usar o aparelho estão completamente familiares com a sua operação e funcionalidades de segurança. Guarde estas instruções e certifique-se de que elas permanecem com o aparelho se for movido ou vendido, de modo que qualquer pessoa que o utilize ao longo de sua vida, será devidamente informada sobre o uso e os avisos de segurança. Para a segurança de vidas e propriedades, mantenhas as precauções destas instruções do usuário como o fabricante não é responsável por danos causados por omissão.



Segurança para crianças e outras pessoas vulneráveis

De acordo com o padrão EN

Este aparelho pode ser utilizado por crianças com idade igual ou superior a 8 anos e pessoas com capacidades físicas, sensoriais ou mentais reduzidas ou falta de experiência e conhecimento, se tiverem recebido supervisão ou instruções relativas ao uso do aparelho de forma segura e que tenham compreensão dos riscos envolvidos. As crianças não devem brincar com o aparelho. A limpeza e a manutenção do utilizador não devem ser feitas por crianças sem supervisão.

Informações de segurança e aviso

Segurança para crianças e outras pessoas vulneráveis

De acordo com o padrão IEC

O uso deste aparelho não é destinado a pessoas (incluindo crianças) com capacidades físicas, sensoriais ou mentais reduzidas, ou com falta de experiência e conhecimento, a menos que elas tenham recebido supervisão ou instruções relativas ao uso do aparelho por uma pessoa responsável pela sua segurança.

Crianças devem ser supervisionadas para garantir que não brinquem com o aparelho.

Mantenha todas as embalagens fora do alcance das crianças porque há o risco de asfixia.

Se for eliminar o aparelho, puxe a ficha para fora da tomada, corte o cabo de conexão (tão perto do aparelho quanto possível) e remova a porta para prevenir que crianças a brincar sofram de choques eléctricos ou se fechem dentro.

Se este aparelho, com selos de porta magnética, é para substituir um aparelho antigo com fechos de mola (trava) na porta ou tampa, assegure-se que os fechos de mola são inutilizáveis antes de eliminar o aparelho antigo. Isto irá prevenir que o aparelho se torne uma armadilha fatal para uma criança.

Informações de segurança e aviso

Segurança geral

- **AVISO**
  Este aparelho destina-se a ser utilizado em aplicações domésticas e similares.

- **AVISO**
  Não armazene substâncias explosivas, como latas de aerossol com um propelente inflamável neste aparelho.
- **AVISO**
  Se o cabo de alimentação estiver danificado, ele deve ser substituído pelo fabricante, seu agente de serviço ou pessoas qualificadas para evitar um perigo.
- **AVISO**
  Mantenha as aberturas de ventilação, na caixa do aparelho ou na estrutura embutida, sem obstruções.

Informações de segurança e aviso

Segurança geral

- **AVISO**
  Não use dispositivos mecânicos ou outros meios para acelerar o processo de descongelamento, exceto os recomendados pelo fabricante.
- **AVISO**
  Não danifique o circuito refrigerante.
- **AVISO**
  Não utilize aparelhos eléctricos no interior dos compartimentos de armazenamento de alimentos do aparelho, a menos que sejam do tipo recomendado pelo fabricante.
- **AVISO**
  O refrigerante e o gás de sopro de isolamento são inflamáveis. Ao descartar o aparelho, faça a eliminação apenas num centro de eliminação de resíduos autorizada. Não exponha-o ao fogo.
- **AVISO**
  Ao posicionar o aparelho, assegure-se que o cabo de alimentação não está preso ou danificado.
- **AVISO**
  Não coloque várias saídas de tomada portátil ou fontes de energia portáteis atrás do aparelho.

Informações de segurança e aviso

⚠ Substituir as lâmpadas de iluminação

- **AVISO**
  As lâmpadas não devem ser substituídas pelo utilizador! Se as lâmpadas estiverem danificadas, contacte a linha de apoio ao cliente para assistência. Este aviso é apenas para o congelador que contém lâmpadas de iluminação.

⚠ Refrigerante

O refrigerante isobutano (R600a) ou R290 ou R134a está contino no circuito refrigerante do eletrodoméstico, um gás natural com um alto nível de compatibilidade ambiental, não obstante, o R600a e R290 é inflamável. Durante o transporte e a instalação do aparelho, certifique-se de que nenhum dos componentes do circuito refrigerante seja danificado. Os refrigerantes R600a e R290 são inflamáveis.

Informações de segurança e aviso

Refrigerante

- **AVISO**
  Refrigeradores contêm refrigerante e gases na isolação. Refrigerante e gases devem ser eliminados profissionalmente pois podem causar danos oculares ou ignições. Assegure-se que a tubagem do circuito de refrigerante não está danificada antes da eliminação apropriada.
- **AVISO**



  Risco de incêndio/materiais inflamáveis Se o circuito refrigerante deve ser danificado:
  1. Evite chamas nuas e fontes de ignição.
  2. Ventile completamente a sala em que o aparelho está situado.
  É perigoso alterar as especificações ou modificar este produto de qualquer forma. Quaisquer danos ao cabo podem causar um curto circuito, fogo e/ou choque eléctrico.

Informações de segurança e aviso

Segurança elétrica

1. O cabo de alimentação não deve ser esticado.
2. Assegure-se que a tomada não está esmagada ou danificada. Uma tomada esmagada ou danificada podem sobreaquecer e causar um fogo.
3. Certifique-se que você pode acessar a ficha principal do aparelho.
4. Não puxe o cabo principal.
5. Se o soquete do plugue de energia estiver solto, não insira o plugue de energia. Existe o risco de choque elétrico ou incêndio.
6. Você não deve operar o aparelho sem a tampa da lâmpada de iluminação interior.
7. O frigorífico só se aplica com a fonte de alimentação monofásica de corrente alternada de 220-240V/50Hz. Se a flutuação de voltagem no distrito do utilizador for tão grande que a voltagem excede a gama acima, por segurança, assegure-se que usa A.C. Regulador de voltagem automático de mais de 350W no geladeira. O geladeira deve utilizar uma tomada de energia especial em vez de uma comum com outros aparelhos eléctricos. A sua ficha deve corresponder à tomada com fio terra.

Informações de segurança e aviso

Uso diário

- Não armazene gases ou líquidos inflamáveis neste aparelho, há risco de explosão.
- Não opere nenhum aparelho eléctrico no aparelho (por exemplo, máquinas eléctricas de fazer gelado, batedeiras, etc.).
- Ao desligar o aparelho, sempre puxe o plugue da tomada, não arraste o cabo.
- Não coloque itens quentes perto dos componentes de plástico deste aparelho.
- Este aparelho de refrigeração não se destina a ser usado como um aparelho embutido.
- Não coloque produtos alimentares directamente contra a saída de ar na parede traseira.
- Guarde alimentos congelados pré-embalados de acordo com as instruções do fabricante de alimentos congelados.
- As recomendações de armazenagem dos manufactores de aparelhos devem ser seguidas rigorosamente. Consulte instruções relevantes para armazenagem.
- Não coloque bebidas gaseificadas no compartimento de congelamento porque cria pressão no recipiente, o que pode causar explosões, resultando em danos no aparelho.

Informações de segurança e aviso

- Armazene alimentos congelados pré-embalados de acordo com as instruções do manufactor dos alimentos congelados.
- As recomendações de armazenagem dos manufactores de aparelhos devem ser seguidas rigorosamente. Consulte instruções relevantes para armazenagem.
- Não coloque bebidas gaseificadas no compartimento de congelamento porque cria pressão no recipiente, o que pode causar explosões, resultando em danos no aparelho.
- Alimentos congelados podem causar quemadura por geada se forem consumidos diretamente do congelador.
- Não coloque o aparelho sob a luz solar direta.
- Mantenha as velas, lâmpadas e outros itens com chamas nuas longe do aparelho, para não incendiar o aparelho.
- Este aparelho está destinado ao armazenamento de alimentos e/ou bebidas numa casa normal como explicado neste livro de instruções. O aparelho é pesado. Deve tomar cuidado ao movê-lo.
- Não remova nem toque nos objectos do compartimento do congelador se as suas mãos estiverem húmidas/molhadas, pois pode causar feridas na pele ou queimaduras de gelo/congelador.
- Nunca utilize a base, as gavetas, as portas etc. para se sustentar ou como suportes.

- Os alimentos congelados não devem ser congelados de novo uma vez que foram descongelados.
- Não consome picadinhos de gelo ou cubos de gelo diretamente do congelador, pois isso pode causar queima de congelação na boca e nos lábios.
- Para evitar que os itens caírem e causem ferimentos ou danos ao aparelho, não sobrecarregue as prateleiras da porta ou coloque muita comida nas gavetas.

Cuidado! Cuidados e limpeza

- Antes da manutenção, desligue o aparelho e desconecte a ficha da tomada.
- Não limpe o aparelho com objetos de metal, dispositivo de limpeza de vapor, óleos etéreos, solventes orgânicos ou produtos de limpeza abrasivos.
- Não use objetos pontiagudos para remover o gelo do aparelho. Use uma espátula de plástico.

Informações de segurança e aviso

Instalação Importante

- Para a ligação eléctrica com cuidado, siga as instruções dadas neste manual. Desembale o produto e verifique se há algum dano no mesmo.
- Não ligue o aparelho se estiver danificado. Informe possíveis danos imediatamente ao local onde você comprou o aparelho. Neste caso, mantenha a embalagem.
- É aconselhável esperar pelo menos quatro horas antes de conectar o aparelho para permitir que o óleo flua de volta no compressor.
- Deve ter circulação de ar adequada em volta do aparelho, a falta disto pode levar ao sobreaquecimento. Para conseguir uma ventilação suficiente, siga as instruções relevantes para a instalação.
- Sempre que possível, a parte traseira do produto não deve estar muito perto duma parede para evitar tocar ou pegar partes quentes (compressor, condensador) para evitar o risco de incêndio, siga as instruções relevantes para a instalação.
- O aparelho não deve ser localizado perto de radiadores ou fogões.
- Certifique-se de que a ficha de rede está acessível após a instalação do aparelho.

Informações de segurança e aviso

Serviço

- Qualquer trabalho elétrico necessário para fazer a manutenção do aparelho deve ser realizado por um eletricista qualificado ou pessoa competente.
- Este produto deve ser atendido por um Centro de Assistência autorizado, e apenas peças de reposição genuínas devem ser usadas.
  1. Se o aparelho estiver Livre de Gelo.
  2. Se o aparelho contiver o compartimento congelador.
- Informação relativa à encomenda de peças suplentes, diretamente ou através de outros canais fornecidos pelo fabricante, importador ou representante autorizado.
- Caso o seu frigorífico esteja danificado, a nossa equipa do serviço pós-venda fornecer-lhe-á as pelas suplentes relevantes para a reparação no prazo de alguns dias.
- Instrução sobre como encontrar a informação sobre o modelo na base de dados do produto, conforme definido no Regulamento (UE) 2019/2016 através de um link web que liga a informação do modelo conforme armazenada na base de dados do produto ou num link.

Nota

Crianças com idade entre 3 e 8 anos podem carregar e descarregar aparelhos de refrigeração. (Esta cláusula aplica-se apenas à região da UE.)

Instalar o seu novo aparelho

Antes de utilizar o aparelho pela primeira vez, deve considerar as seguintes dicas.

Ventilação do aparelho

Para melhorar a eficiência do sistema de refrigeração e economizar energia, é necessário manter uma boa ventilação em torno do aparelho para a dissipação do calor. Por este motivo, deve ser disponibilizado espaço de distância suficiente em torno do congelador.

Sugestão:
Aconselha-se que haja 75mm de espaço da parte posterior até à parede, pelo menos 100mm do seu lado até à parede.

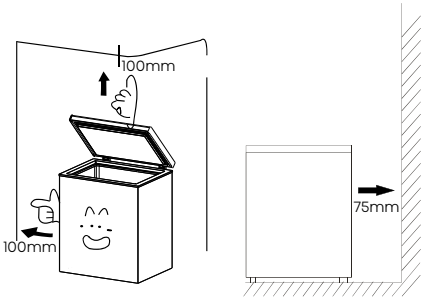

Nota

Este eletrodoméstico sai-se bem na classe climática de SN a T ou ST (consulte o tipo de clima assinalado na placa de identificação do parâmetro no eletrodoméstico). Poderá não funcionar bem se estiver numa temperatura acima ou abaixo da indicada por um longo período.

Classe climática	Temperatura ambiente
SN	+10°C até +32°C
N	+16°C até +32°C
ST	+16°C até +38°C
T	+16°C até +43°C

Disponha o seu eletrodoméstico num local seco para evitar danos provocados por humidade elevada. Manter o aparelho fora de luz directa do sol, chuva e gelo. Coloque o aparelho fora de fontes de aquecimento como fornos, fogos e aquecedores.

Nivelamento do aparelho

- Para um nivelamento suficiente e circulação de ar na parte inferior traseira do aparelho, os pés precisam de ser ajustados. Utilize uma chave inglesa adequado.

Instalar o seu novo aparelho

Esta seção informa como usar a maioria dos recursos úteis. Recomendamos que as leia cuidadosamente antes de utilizar o eletrodoméstico.

Aviso

- Para a instalação adequada, este frigorífico tem de ser colocado numa superfície nivelada de material sólida que esteja à mesma altura do resto do piso. Esta superfície deve ser suficientemente forte para suportar um frigorífico cheio.

Usando o seu compartimento do congelador

- O compartimento é adequado para armazenar os alimentos que precisam de ser congelados, tais como carne, peixe, gelado e outros artigos perecíveis.
- Cuidado! Certifique-se de que não sejam deixadas garrafas no congelador por mais tempo do que o necessário, pois o congelamento pode causar a quebra das garrafas. Os líquidos engarrafados ou enlatados estão em risco de explodir devido à expansão do volume e não devem ser guardados no compartimento do congelador.

Antes de utilizar

- Remova a embalagem de envio, a fita etc. e deixe as portas abertas durante algum tempo para ventilar o eletrodoméstico. A unidade é limpa antes de ser enviada.
- No entanto, recomenda-se que limpe o compartimento interior após a entrega.
- Insira a ficha de alimentação na tomada de parede, tipo "monofásica com ligação à terra de 220-240V".
- Permita que a unidade funcione por cerca de 1 hora para arrefecer o compartimento antes de colocar artigos no eletrodoméstico.

Aguarde 5 minutos ou mais antes de reiniciar

- O reinício da unidade imediatamente após ter sido desligada por fazer com que os fusíveis fundam e ativa o disjuntor, o compressor pode sobrecarregar-se, e/ou podem ocorrer outros danos.

Aviso

- Não utilize a unidade para guardar água ou comida que requeira água como meio de armazenamento.
- Nunca coloque marisco fresco que contenha água diretamente na unidade.

Descrição do aparelho

Vista do aparelho

Modelo n.º : HCH100EDW01

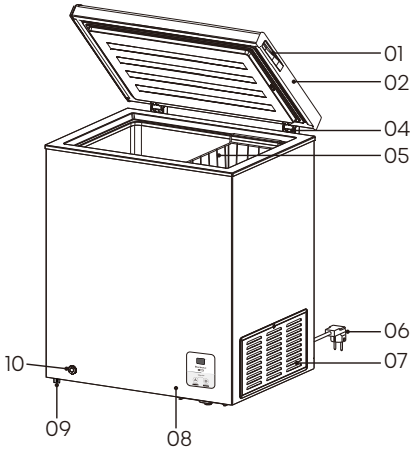

Modelo n.º : HCH150EDW01

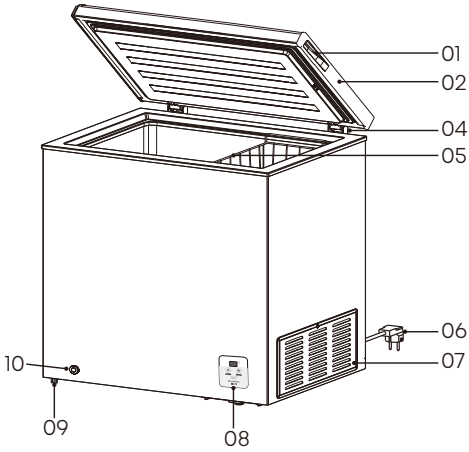

Modelo n.º : HCH300EDW01

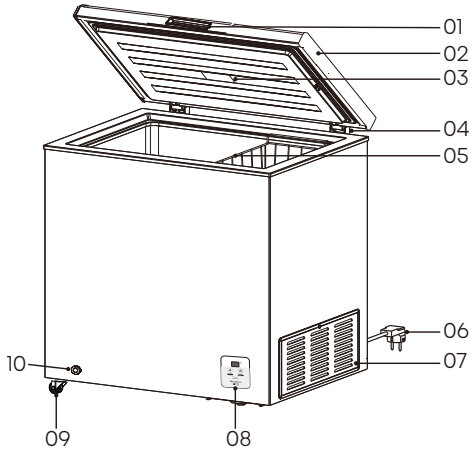

01. Maçaneta
02. Porta
03. Conduzido
04. Dobradiça
05. Carrinho
06. Cabo da fonte de alimentação com ficha
07. Tampa lateral
08. Controle elétrico
09. Roda/pés
10. Escorra

Especificação e informação (mm)

Nome do produto	Arca congeladora		
N.º do produto	HCH100EDW01	HCH150EDW01	HCH300EDW01
Dimensões exteriores (mm)	C×L×A	C×L×A	C×L×A
	578×444×858	606×559×858	1114×632×847

Descrição do aparelho

Nota

- Devido ao desenvolvimento constante dos nossos produtos, o seu frigorífico pode ser ligeiramente diferente do deste Manual de Instruções, mas as suas funções e utilização permanecem iguais.
- Para obter a melhor eficiência energética deste produto, coloque todas as prateleiras e gavetas na posição original, conforme a ilustração acima.
- Nunca toque no interior da câmara do congelador ou nos alimentos congelados no compartimento com as mãos molhadas dado que isto poderá resultar em úlceras provocadas pelo frio.
- Se o eletrodoméstico tiver uma chave, mantenha a chave fora do alcance das crianças e não nas proximidades do congelador.
- As especificações podem mudar, consulte a placa de identificação do circuito no congelador.

Controles de exibição

Nota

- Para congelar rapidamente os alimentos frescos no congelador, recomenda-se que deixe funcionar no intervalo máximo por 24 horas antes de regressar ao intervalo médio.
- Esta figura é apenas um diagrama esquemático, por conseguinte, consulte o objeto físico quanto a detalhes.
- A configuração de alta temperatura acelera o desperdício de alimentos.

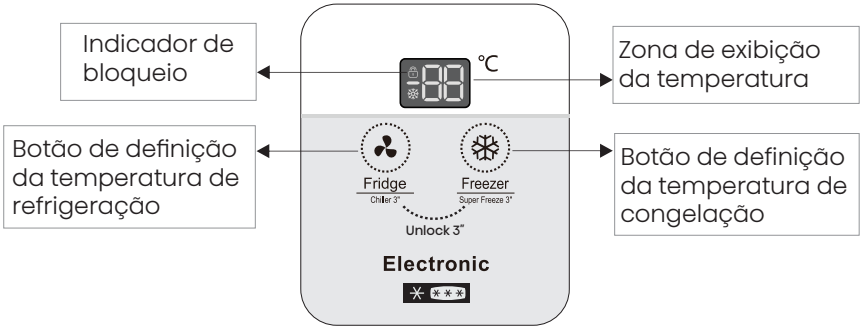

Controles de exibição

Nota

- Para congelar rapidamente os alimentos frescos no congelador, recomenda-se que deixe funcionar no intervalo máximo por 24 horas antes de regressar ao intervalo médio.
- Esta figura é apenas um diagrama esquemático, por conseguinte, consulte o objeto físico quanto a detalhes.
- A configuração de alta temperatura acelera o desperdício de alimentos.

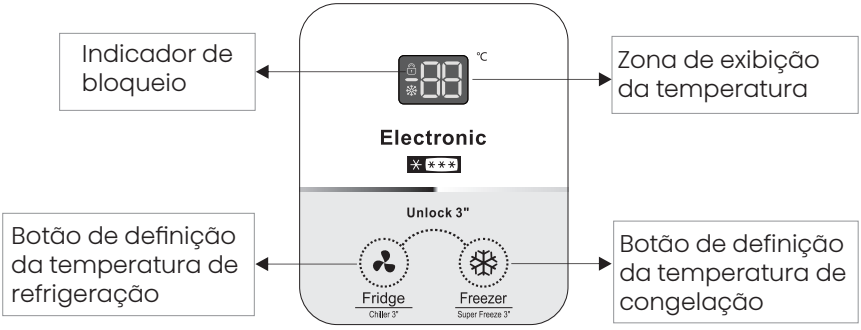

Painel de controlo

1. É utilizado para controlar o modo de operação do frigorífico e está localizado na parte da frente do frigorífico.
2. Dica: Dado que a temperatura definida apresentada não é a temperatura real, mas a temperatura alvo, a temperatura no congelador variará consoante os alimentos armazenados.
3. Desbloquear:

3.1 Quando o ícone de bloqueio da tecla do frigorífico se liga, isto significa que as teclas do frigorífico estão bloqueadas e o ajuste da temperatura e dos modos está indisponível. Se o botão para definir a temperatura de refrigeração e o botão para definir a temperatura de congelação for premido e mantido por 3s nesta altura, o indicador de bloqueio desligar-se-á, as teclas serão desbloqueadas e a temperatura e os modos podem ser ajustados.

3.2 Caso não prima nenhuma tecla em aproximadamente 20s decorridos 5 minutos após ligar, as teclas bloquear-se-ão automaticamente. Se nenhuma tecla for premida decorridos aproximadamente 60s, o indicador desligar-se-á. Quando qualquer tecla é tocada ligeiramente nesta altura, o indicador ligar-se-á novamente. As teclas não estão bloqueadas e o indicador liga-se passados 5 minutos após ligar.

Controles de exibição

4. Troca de moda e ajuste da temperatura

4.1 Troca de moda:

4.1.1 Após premir o botão de definição da temperatura de refrigeração e o manter premido por cerca de 3 s no modo mais fresco quando as teclas são desbloqueadas, o modo de refrigeração será ativado; e, o modo de refrigeração será ativado quando o botão de definição da temperatura de refrigeração for premido brevemente no modo de congelação;

4.1.2 Após o botão de definição da temperatura de refrigeração ser premido e mantido premido por cerca de 3 s num modo além do modo mais fresco quando as teclas são desbloqueadas, o modo mais fresco será ativado; e após premir o botão de definição da temperatura de refrigeração e mantido por cerca de 3 s no modo mais fresco, o modo mais fresco manter-se-á ligado e o modo de refrigeração ou de congelação será ativado;

4.1.3 Após premir brevemente a definição da temperatura de congelação num modo além do modo de congelação quando as teclas estão desbloqueadas, o modo de congelação será ativado;

4.2 Ajuste da temperatura

4.2.1 Ajuste da temperatura de refrigeração:

Quando as teclas são desbloqueadas, de cada vez que premir o botão de definição da temperatura de refrigeração no modo refrigeração, a zona de apresentação da temperatura mudará da temperatura atualmente definida pela seguinte ordem:

"5→4→3→2→...→8→7→6→5".

4.2.2 Ajuste da temperatura intercambiável:

Quando as teclas são desbloqueadas, de cada vez que é premido o botão de definição da temperatura de refrigeração no modo mais fresco, a zona de apresentação da temperatura mudará da temperatura atualmente definida pela seguinte ordem:

"0→-1→-2→...→-12→-13→1→0".

4.2.3 Ajuste da temperatura de congelação:

1. Quando as teclas são desbloqueadas, de cada vez que é premido o botão de definição da temperatura de congelação no modo mais fresco, a zona de apresentação da temperatura mudará da temperatura atualmente definida pela seguinte ordem: "-14->-15->-16...-22->-23->-24->-14".

2. Cerca de 2 s após a definição da temperatura ser concluída, a definição da temperatura pisca 5 vezes e a definição entra em vigor.

Controles de exibição

5. Trocar para o modo congelação rápida

5.1 Após premir o botão de definição da temperatura de congelação e de o manter premido por cerca de 3 s num modo além do modo de congelação rápida quando as teclas são desbloqueadas, o modo congelação rápida será ativado, "-25" será exibido na zona de apresentação da temperatura e o ícone de congelação rápida acende-se. Se nenhuma tecla for premida, o "-25" na zona de apresentação da temperatura piscará 5 vezes e a definição do modo de congelação rápida entra em vigor; a temperatura não pode ser ajustada no modo de congelação rápida. Quando o botão de definição da temperatura de refrigeração e o botão de definição da temperatura de congelação é premido brevemente, o ícone de congelação rápida piscará 5 vezes para lembrar o utilizador de que o frigorífico está atualmente no modo de congelação rápida;

5.2 Após premir e manter premido o botão de definição da temperatura de congelação por cerca de 3 s no modo de congelação rápida quando as teclas são desbloqueadas, o modo de congelação rápida será descartado e o modo e a temperatura definida antes do modo de congelação rápida serão retomados.

5.3 Após um período de congelamento contínuo forçado no modo de congelação rápida, o modo será descartado automaticamente e a definição original será seguida durante a operação.

Nota

- O modo Super Freeze permite a refrigeração rápida, mas também aumenta o consumo de energia.
- O frigorífico pode lembrar automaticamente o estado antes de ser desligado na eventualidade de qualquer falha de energia e funcionar segundo o estado antes de desligar após retomar a energia, no qual o modo Super Freeze não será recordado.

6. Alarme e manuseamento

Quando o "E1" é exibido na zona de apresentação da temperatura, isso significa que o sensor da temperatura do frigorífico não está a funcionar. Embora a placa do computador controle automaticamente a operação, deve contactar o ponto de manutenção para reparar a tempo.

Como instalar o puxador e o gancho

Se o eletrodoméstico tiver puxador e gancho, realize os seguintes passos para instalar.

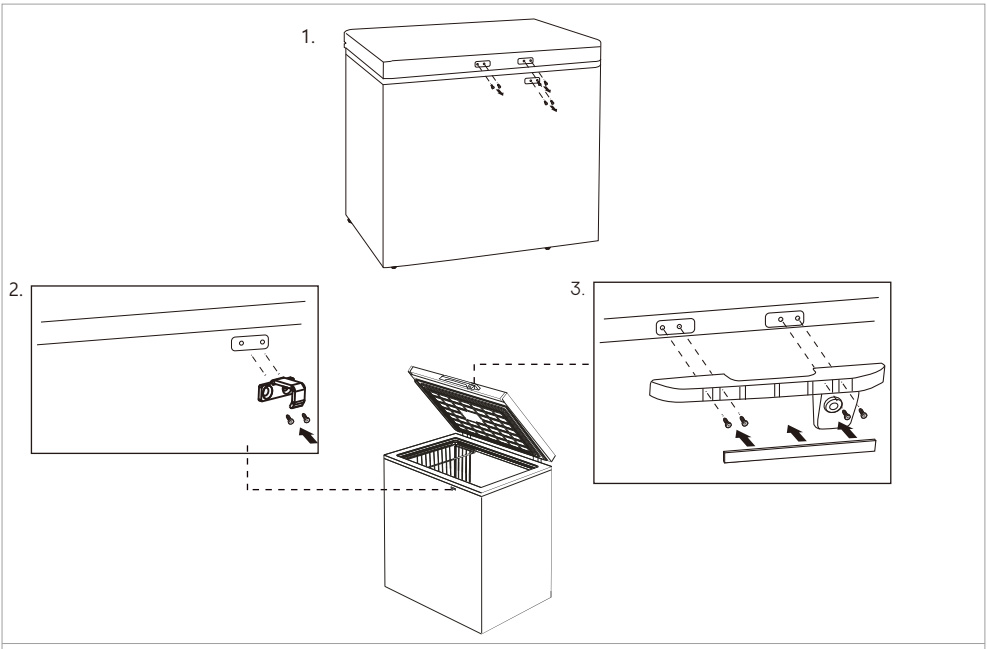

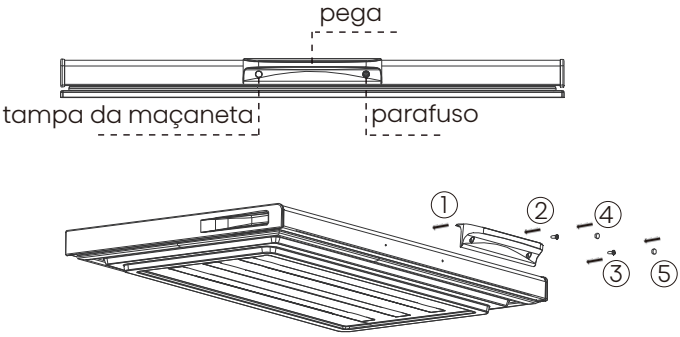

Nota

- Certifique-se de que a porta se mantém sempre fechada quando não a utiliza para impedir que as crianças brinquem com a unidade.
- As chaves da porta devem ser mantidas fora do alcance das crianças.

Limpeza e cuidado

- Por razões higiénicas do aparelho (incluindo acessórios interiores e exteriores) devem ser limpas regularmente (pelo menos, a cada dois meses).

Aviso

- O eletrodoméstico não deve estar ligado à fonte de alimentação durante a limpeza. Perigo de choque elétrico!
- Antes de limpar, desligue o aparelho e retire a ficha da tomada.

Limpeza exterior

- Para manter a boa aparência do seu aparelho, você deve limpá-lo regularmente.
- Limpe o painel digital e o painel de exibição com um pano limpo e macio.
- Pulverize água no pano de limpeza em vez de pulverizar directamente na superfície do aparelho. Isto ajuda a assegurar que há uma distribuição homogénea na superfície.
- Limpe as portas, pegas e superfícies do recipiente com um detergente suave e depois seque com um pano suave.

Aviso

- Não use objectos afiados pois irão raspar a superfície.
- Não use Diluente, Detergente de carro, Clorox, óleo etéreo, produtos de limpeza abrasivos ou solvente orgânico, como benzeno para limpeza. Podem danificar a superfície do aparelho e causar fogo.

Limpeza interior

- Você deve limpar o interior do aparelho regularmente. Será mais fácil de limpar quando os estoques de alimentos estiverem baixos. Pode remover o cesto ou as prateleiras para uma limpeza mais profunda.
- Limpe o interior do congelador com uma solução fraca de bicarbonato de soda e, de seguida, enxague com água quente utilizando uma esponja ou pano. Limpe até ficar totalmente seco antes de voltar a colocar o cesto ou as prateleiras.
- Seque bem todas as superfícies e partes removíveis antes de recolocá-las no lugar.

Limpeza e cuidado

Limpeza antes de usar

- Antes de utilizar o eletrodoméstico pela primeira vez, lave o interior e todos os acessórios interiores com água morna e um pouco de sabonete neutro para remover o odor típico de um produto totalmente novo, de seguida, seque minuciosamente.

Descongelamento

- Tem de descongelar o compartimento do congelador duas ou três vezes por ano quando o gelo tiver cerca de 4mm de espessura. Para descongelar, siga estes passos:
- Defina o termostato para Velocidade máxima pelo menos 12 horas antes de descongelar.
- Após se ter expirado este período, desligue o compartimento do congelador removendo a ficha da fonte de alimentação.
- Retire todos os alimentos do congelador, envolva-os em jornal e armazene-os num local fresco e deixe a porta aberta.
- Quando termina de descongelar, o compartimento deve ser limpo e seco com um pano.
- Volte a ligar o eletrodoméstico utilizando a definição do termostato para Velocidade máxima, aguarde pelo menos uma hora antes de voltar a colocar os alimentos.
- Decorridas algumas horas, o termostato pode voltar à posição original.

Aviso

- Não utilize aparelhos mecânicos ou outros meios artificiais para acelerar o processo de descongelação, além dos recomendados pelo fabricante.
- Não utilize aparelhos elétricos no interior do armazenamento dos alimentos dos eletrodomésticos, a não ser que sejam do tipo recomendado pelo fabricante.

Verificações

- Para garantir a segurança, realize as seguintes verificações após limpar a unidade:
- O cabo de alimentação está firmemente inserido numa tomada de parede dedicada? Confirme que a ficha não está anormalmente quente.
- Verifique o cabo de alimentação quanto a fissuras e danos. Caso detete a mínima irregularidade, contacte o revendedor onde adquiriu esta unidade ou o nosso departamento do serviço de apoio ao cliente.

Limpeza de vedações de porta

- Tome cuidado para manter os selos da porta limpos. Alimentos pegajosos e bebidas podem levar os selos a ficarem pegajosos ao recipiente e partirem-se quando abre a porta. Lave os selos com detergente suave e água morna. Enxagúe e seque profundamente depois da limpeza.

Sugestões e dicas úteis

Dicas de economia de energia

- Recomendamos que siga as dicas para poupar energia.
- Tente evitar manter a porta aberta por longos períodos para economizar energia.
- Assegure-se que o aparelho está longe de fontes de calor (Luz solar directa, forno ou fogão eléctricos, entre outros)
- Não coloque uma temperatura mais fria do que o necessário.
- Não armazene alimentos quentes ou líquidos a evaporar no aparelho.
- Coloque o aparelho numa sala bem ventilada e sem humidade. Por favor, consulte o capítulo Instalando o seu novo aparelho.
- A descrição do diagrama do eletrodoméstico demonstra a combinação correta para as gavetas, cesto dos legumes e prateleiras, não ajuste a combinação dado que esta está projetada para ser a configuração mais eficiente em termos energéticos.

Dicas para refrigeração de alimentos frescos

- Não coloque alimentos quentes directamente no refrigerador ou congelador, a temperatura interna irá aumentar resultando no compressor ter de se esforçar e consumir mais energia.
- Cubra ou envolva os alimentos, particularmente se tiverem aromas fortes.
- Coloque os alimentos corretamente para que o ar possa circular livremente em torno dele.

Dicas para refrigeração de alimentos frescos

- Certifique-se de que os alimentos congelados tenham sido armazenados corretamente pelo retalhista de alimentos.
- Uma vez descongelada, a comida deteriora-se rapidamente e não deve ser congelada novamente.
- Não exceda o período de armazenamento indicado pelo fabricante de alimentos.

Deslocar a arca congeladora

- Desligue a ficha de alimentação e corte a energia.
- Remova todos os alimentos do frigorífico.
- Utilize a fita para fixar as partes em movimento tais como prateleiras de frigorífico, caixas e gavetas de fruta e de legumes.
- Feche a porta do frigorífico firmemente e fixe-a com fita para impedi-la de ser aberta quando deslocado.
- Quando manuseia, o ângulo de inclinação máximo não deve exceder os 45º, de forma a evitar avarias do sistema de refrigeração.
- Para evitar arranhar o piso, os pés ou rodas do frigorífico devem ser envoltos de antemão, e é proibido deslocar forçadamente o frigorífico.
- Não segure na porta do frigorífico, na tampa superior e nos diversos tubos quando desloca, nem coloque o frigorífico de pernas para o ar.



menos de 45º

Não coloque o frigorífico de pernas para o ar.

Sugestões e dicas úteis

A definição recomendada das temperaturas em cada compartimento para preservação ideal dos alimentos. Estas definições não devem contradizer as condições de armazenamento definidas no Anexo III, Tabela 3.

Desligar o seu aparelho

- Se o aparelho precisar de ser desligado por um longo período de tempo, os seguintes passos devem ser seguidos para prevenir mofo no aparelho.
  1. Remova todos os alimentos.
  2. Remova a ficha das principais tomadas antes.
  3. Limpe e seque completamente o interior.
  4. Assegure que todas as portas são forçosamente abertas para permitir que ar circule.

Resolução de problemas

Se você tiver algum problema com o seu aparelho ou estiver preocupado que o aparelho não esteja funcionando corretamente, você pode realizar algumas verificações fáceis antes de solicitar o serviço, veja abaixo. Você poderá realizar algumas verificações fáceis de acordo com esta seção antes de solicitar a assistência técnica.

Aviso

Não tente reparar o aparelho por si mesmo. Se o problema continuar depois de fazer as examinações abaixo, contacte um electricista qualificado, engenheiro de serviço autorizado ou loja onde comprou o produto.

Problema	Causa possível & solução
O aparelho não está funcionando corretamente	Verifique se o cabo de alimentação está devidamente ligado à fonte de alimentação, ou se o controlo de temperatura está colocado em OFF, Off ou 0.
	Verifique o fusível ou circuito da fonte de alimentação, substitua-o se necessário.
	A temperatura ambiente está muito baixa. Tente definir a temperatura do compartimento para um nível mais frio para resolver este problema.

Resolução de problemas

Problema	Causa possível & solução
Odores dos compartimentos	O interior pode precisar de ser limpo.
	Alguns alimentos, recipientes ou embalagens causam odores.
Ruído do aparelho	Os sons abaixo são normais: • Ruído de funcionamento do compressor. • Ruído do movimento do ar do pequeno motor do ventilador no compartimento do congelador ou outros compartimentos. • Som borbulhante semelhante ao de ebulição da água. • Ruído de clique antes que o compressor funcione.
	Outros ruídos anormais são causados devido às razões abaixo e você pode verificar e tomar medidas: • O gabinete não está horizontal. • A parte traseira do aparelho encosta na parede. • Garrafas e recipientes que embatem uns nos outros.
Refrigeração inadequada	• O local de instalação está ventilado? • O frigorífico está exposto à luz solar direta, colocado perto de um aquecedor ou fogão? • As são abertas e fechadas frequentemente? • Os artigos são armazenados além da linha de carga? • Forma-se imenso gelo no congelador?
Condensação no exterior mais frio	• A condensação pode condensar no exterior a porta durante dias quentes e húmidos ou consoante o local da instalação. Isto ocorre quando a humidade é elevada e a há partículas de água em superfícies frias. Isto é normal. Limpe a condensação com um pano seco.
A circunferência do frigorífico parecer estar quente	• Particularmente no verão ou quando começar a funcionar, a circunferência do frigorífico aparenta estar quente. Como o interior do frigorífico tem um tubo para radiar e prevenir a condensação. • O calor não afeta os produtos no interior. 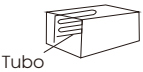 Tubo

Resolução de problemas

Problema	Causa possível & solução
Falha de energia	Mantenha a abertura e o fecho da porta no mínimo para prevenir que o ar frio escape.
	Evite colocar novos artigos no congelador dado que isto aumentará a temperatura no interior do compartimento.
	Na eventualidade de uma suspensão mais prolongada da alimentação, seque o gelo seco no congelador.
Problemas com o cabo de alimentação	Se o cabo de alimentação estiver danificado. Este tem de ser substituído por um cabo especial disponibilizado pelo fabricante ou pelo agente de serviço.
	O frigorífico deve ser posicionado de forma que a ficha se encontre acessível.
Quando não utilizado por um período prolongado	Remova todos os artigos do compartimento e desligue o cabo de alimentação da tomada de parede.
	Limpe o interior do compartimento e remova toda a água.
	Para prevenir a formação de bolor e odores desagradáveis, deixe a porta aberta para secar totalmente o compartimento.
Transporte	Desligue a ficha do cabo de alimentação da tomada de parede.
	Quando desloca o eletrodoméstico, certifique-se de que os pés não danificam o cabo de alimentação.
	Não deixe os pés bater nos degraus, soleiras etc.
Armazenamento temporário	Coloque um pedaço de madeira ou outro artigo similar entre a porta e a unidade principal para prevenir o fecho integral da porta.
	Certifique-se de que não armazena o frigorífico não utilizado num local onde as crianças brincam.
	Caso uma criança entre no compartimento e a porta se feche, a criança pode não conseguir abrir a porta a partir do interior.

Resolução de problemas

Problema	Causa possível & solução
A luz não está funcionando	• A luz LED pode estar danificada. Consulte a substituição das luzes LED no capítulo de Limpeza e cuidado. • O sistema de controle desativou as luzes devido à porta ser mantida aberta por muito tempo, fechar e reabrir a porta para reativar as luzes.
Pode ouvir água a borbulhar no congelador	• Isto é normal. O borbulhar advém do líquido refrigerante que circula no congelador.

Eliminação do aparelho

É proibido remover o aparelho como resíduos de casa.

Materiais de embalagem

Os materiais de embalamento com símbolo de reciclagem são recicláveis. Remova o embalamento num recipiente de recolha de resíduos apropriados para reciclar.

Antes da eliminação do aparelho

1. Puxe a ficha principal das principais tomadas antes.
2. Desligue o cabo de alimentação e deite fora a ficha principal.

Aviso

O congelador contém refrigerante e gases no isolamento. Refrigerante e gases devem ser eliminados profissionalmente pois podem causar danos oculares ou ignições. Assegure-se que a tubagem do circuito de refrigerante não está danificada antes da eliminação apropriada.

	Eliminação correta deste produto
	Esta marca indica que este produto não deve ser descartado com outros resíduos domésticos em toda a UE. Para evitar possíveis danos ao meio ambiente ou à saúde humana causados pelo descarte não controlado de resíduos, recicle-os de forma responsável para promover a reutilização sustentável de recursos materiais. Para devolver o dispositivo que utilizou, use os sistemas de devolução e recolha ou entre em contacto com o revendedor onde o produto foi comprado. Eles podem levar este produto para reciclagem ambientalmente segura.

Eliminação do aparelho

Para evitar a contaminação dos alimentos, respeite as seguintes instruções

- Quando refrigera alimentos, tenha cuidado para não contactar diretamente a superfície da caixa interior.
- Quando congela alimentos, para prevenir a perda de humidade, prevenir a formação de odor, deve separar os diferentes alimentos selados e só pode utilizar material de selagem não tóxico, insípido, impermeável e isolante da água.
- Os alimentos quentes devem ser arrefecidos à temperatura ambiente primeiro, de seguida, colocado no frigorífico, caso contrário afetará o estado de armazenamento dos outros alimentos e aumentará o consumo de energia.
- Abrir a porta durante longos períodos pode causar um aumento significativo da temperatura nos compartimentos do aparelho.
- Limpe regularmente as superfícies que possam entrar em contacto com alimentos e sistemas de drenagem acessíveis.
- Guarde carne e peixe crus em recipientes adequados no refrigerador, para que não fiquem em contacto ou pinguem sobre outros alimentos.
- Os compartimentos de comida congelada de duas estrelas são adequados para guardar alimentos pré-congelados, guardar ou fazer gelados e fazer cubos de gelo.
- Compartimentos de uma, duas e três estrelas não são adequados para o congelamento de alimentos frescos.

Eliminação do aparelho

Ordem	Tipo de compartimentos	Temp. de armazenamento alvo [°C]	Alimentos apropriados
1	Frigorífico	+2~+6	Ovos, alimentos cozinhados, alimentos embalados, frutas e legumes, laticínios, bolos, bebidas e outros alimentos não são adequados para serem congelados.
2	(***)*- Congelador	≤-18	Mariscos e peixe (peixe, camarão, moluscos), produtos aquáticos de água doce e produtos à base de carne (recomendados durante 3 meses, quanto maior o tempo de armazenamento, pior o sabor e nutrição), adequados para alimentos frescos congelados.
3	***-Congelador	≤-18	Mariscos e peixe (peixe, camarão, moluscos), produtos aquáticos de água doce e produtos à base de carne (recomendados durante 3 meses, quanto maior o tempo de armazenamento, pior o sabor e nutrição), não são adequados para alimentos frescos congelados.
4	**-Congelador	≤-12	Mariscos e peixe (peixe, camarão, moluscos), produtos aquáticos de água doce e produtos à base de carne (recomendados durante 2 meses, quanto maior o tempo de armazenamento, pior o sabor e nutrição), não são adequados para alimentos frescos congelados.
5	*-Congelador	≤-6	Mariscos e peixe (peixe, camarão, moluscos), produtos aquáticos de água doce e produtos à base de carne (recomendados durante 1 mes, quanto maior o tempo de armazenamento, pior o sabor e nutrição), não são adequados para alimentos frescos congelados.

Eliminação do aparelho

Nota

Guarde alimentos diferentes de acordo com os compartimentos ou temperatura de armazenamento alvo dos produtos comprados.

- Se o aparelho de refrigeração ficar vazio durante longos períodos, desligue, descongele, limpe, seque e deixe a porta aberta para evitar o desenvolvimento de bolor dentro do aparelho.

Limpeza do dispensador de água (especial para produtos com dispensadores de água):

- Limpe os reservatórios de água se não tiverem sido usados durante 48 h; lave o sistema de água conectado a um fornecimento de água, se não foi retirada água durante 5 dias.

Aviso

Os alimentos têm de ser embalados em sacos antes de colocar no congelador, e os líquidos têm de ser colocados em garrafas ou em recipientes com tampa para evitar o problema do design da estrutura do produto não ser fácil de limpar.

Nota

- O Super Freeze é utilizado para realizar o pré-congelamento e o congelamento rápido em sequência do compartimento congelador. Esta função acelera o congelamento de alimentos frescos e, ao mesmo tempo, protege os alimentos já armazenados do aquecimento indesejável.
- Para congelar alimentos frescos, ative a função Super Freeze pelo menos 24 horas antes
  colocar o alimento para completar a pré-congelação.
- O modo Super Freeze retornará automaticamente ao modo regular após 48h. **(Dedicado a produtos de controle eletrônico de temperatura)**

HYUNDAI

FR

MANUEL D'UTILISATION DE L'UTILISATEUR

HCH100EDW01
HCH150EDW01
HCH300EDW01

GENUINE PRODUCT OF
HYUNDAI CORPORATION

Avant de faire fonctionner cet appareil, veuillez lire attentivement ce manuel et le conserver pour référence ultérieure.

Contenu

Merci d'avoir choisi L' appareil .Nous sommes sûrs que vous trouvez votre nouveau réfrigérateur agréable à utiliser. Cependant, avant d'utiliser l'appareil, nous vous recommandons de lire attentivement les instructions, qui fournissent des détails sur l'installation et l'utilisation du produit. Veuillez conserver ce manuel pour référence ultérieure.

Informations relatives à la sécurité et l'avertissement....01
Installation de votre nouvel appareil....13
Description de l'appareil....15
Commandes d'affichage....16
Comment installer la poignée et le crochet....20
Nettoyage et entretien....21
Conseils et astuces utiles....23
Dépannage....24
Mise au rebut de l'appareil....28

Informations relatives à la sécurité et l'avertissement

Pour votre sécurité et une utilisation correcte, avant d'installer et d'utiliser l'appareil pour la première fois, lisez attentivement ce manuel de l'utilisateur, y compris les conseils et avertissements. Afin d'éviter les accidents et les erreurs inutiles, il est important de vous assurer que toutes les personnes utilisant l'appareil sont complètement familiarisées avec ses caractéristiques de fonctionnement et de sécurité. Conservez ces instructions et assurez-vous qu'elles restent avec l'appareil si ce dernier est déplacé ou vendu, de sorte que toute personne l'utilisant tout au long de sa durée de vie soit informée de ses consignes d'utilisation et de sécurité. Pour assurer la sécurité de la vie et des biens, gardez les précautions de ces instructions de l'utilisateur, car le fabriquant n'est pas responsable des dommages dus aux omissions.



Sécurité des enfants et des autres personnes vulnérables

Conforme à la norme EN

Cet appareil peut être utilisé par des enfants âgés de 8 ans ou plus, ainsi que par des personnes ayant des capacités physiques, sensorielles ou mentales réduites, ou un manque d'expérience et de connaissances, à condition qu'ils soient surveillés ou qu'ils reçoivent des instructions concernant l'utilisation de l'appareil de manière sûre et comprennent les risques impliqués. Les enfants ne doivent pas jouer avec l'appareil. Le nettoyage et l'entretien par l'utilisateur ne doivent pas être effectués par des enfants sans surveillance.

Informations relatives à la sécurité et l'avertissement

Sécurité des enfants et des autres personnes vulnérables

Conforme à la norme IEC

Cet appareil n'est pas prévu pour être utilisé par des personnes (y compris des enfants) avec des capacités physiques, sensorielles ou mentales réduites, ou un manque d'expérience et de connaissance, à moins qu'elles n'aient reçu une surveillance ou des instructions concernant l'utilisation de l'appareil d'une personne responsable de leur sécurité.

Les enfants doivent être surveillés pour s'assurer qu'ils ne jouent pas avec l'appareil.

Conservez tous les emballages hors de portée des enfants, car il existe un risque de suffocation.

Si vous voulez jeter de cet appareil, débranchez la fiche de la prise, coupez le câble de connexion (aussi proche que possible de l'appareil) et retirez la porte pour éviter les enfants de subir un choc électrique ou de se fermer à l'intérieur lorsqu'ils jouent avec l'appareil.

Si cet appareil, comportant des joints de porte magnétiques, est utilisé pour remplacer un appareil plus ancien ayant un verrou à ressort (loquet) sur la porte ou le couvercle, assurez-vous de rendre le verrou à ressort inutilisable avant de jeter l'ancien appareil. Cela l'empêchera de devenir un piège mortel pour des enfants.

Informations relatives à la sécurité et l'avertissement

Sécurité générale

- **AVERTISSEMENT**
  Cet appareil est destiné à être utilisé dans des applications domestiques et similaires.

- **AVERTISSEMENT**
  Ne conservez pas de substances explosives comme les canettes d'aérosol contenant un propergol inflammable à l'intérieur de l'appareil.
- **AVERTISSEMENT**
  Si le cordon d'alimentation est endommagé, il doit être remplacé par le fabricant, son agent ou une personne qualifiée similaire, afin d'éviter tout danger.
- **AVERTISSEMENT**
  Gardez les ouvertures de ventilation, dans le boîtier de l'appareil ou la structure intégrée, à l'écart de toute obstruction.

Informations relatives à la sécurité et l'avertissement

Sécurité générale

- **AVERTISSEMENT**
  N'utilisez pas de dispositifs mécaniques ou d'autres moyens pour accélérer le processus de dégivrage, autres que ceux recommandés par le fabricant.
- **AVERTISSEMENT**
  N'endommagez pas le circuit de réfrigérant.
- **AVERTISSEMENT**
  N'utilisez pas d'appareils électriques à l'intérieur des compartiments de stockage des aliments de l'appareil sauf s'ils sont recommandés par le fabricant.
- **AVERTISSEMENT**
  Le réfrigérant et le gaz de soufflage de l'isolation sont inflammables. Si vous voulez mettre cet appareil en rebut, ne le confiez qu'à un centre de traitement des déchets le plus proche. N'explosez pas l'appareil à la flamme.
- **AVERTISSEMENT**
  Lors du positionnement de l'appareil, assurez-vous que le cordon d'alimentation n'est pas coincé ni endommagé.
- **AVERTISSEMENT**
  Ne placez pas plusieurs prises portables ou alimentations électriques portables à l'arrière de l'appareil.

Informations relatives à la sécurité et l'avertissement

Remplacement des lampes d'éclairage

- **AVERTISSEMENT**
  Les lampes d'éclairage ne doivent pas être remplacées par l'utilisateur ! Si les lampes d'éclairage sont endommagées, appelez le service à la clientèle pour assistance. Cet avertissement est uniquement pour les congélateurs qui contiennent des lampes d'éclairage.

Réfrigérant

Le réfrigérant isobutane (R600a) ou R290 ou R134a, un gaz naturel à haut niveau de compatibilité environnementale, dont le R600a et le R290 sont néanmoins inflammables, est contenu dans le circuit de réfrigérant de l'appareil. Pendant le transport et l'installation de l'appareil, veillez à ce qu'aucun des composants du circuit de réfrigérant ne soit abîmé. Les réfrigérants R600a et R290 sont inflammables.

Informations relatives à la sécurité et l'avertissement

Réfrigérant

- **AVERTISSEMENT**
  Les réfrigérateurs contiennent des réfrigérants et des gaz dans l'isolation. Le réfrigérant et les gaz doivent être éliminés de manière professionnelle, car ils peuvent provoquer des lésions oculaires ou l'ignition. Assurez-vous que le tuyau de réfrigérant n'est pas endommagé avant de l'éliminer correctement.
- **AVERTISSEMENT**



  Risque d'incendie/matériaux inflammables. Si le circuit de réfrigérant devait être endommagé :
  1. Évitez d'activer les flammes et les sources d'inflammation.
  2. Ventilez complètement la salle dans laquelle se trouve l'appareil.
  Il est dangereux de modifier les spécifications ou ce produit de quelque manière que ce soit. Tout dommage au cordon d'alimentation peut provoquer un court-circuit, un incendie et/ou un choc électrique.

Informations relatives à la sécurité et l'avertissement

Sécurité électrique

1. Le cordon d'alimentation ne doit pas être rallongé.
2. Assurez-vous que la fiche d'alimentation n'est pas écrasée ni endommagée. Une fiche d'alimentation écrasée ou endommagée peut surchauffer et provoquer un incendie.
3. Assurez-vous de pouvoir accéder à la fiche d'alimentation de l'appareil.
4. Ne tirez pas sur le câble d'alimentation.
5. Si la prise de courant est desserrée, n'y insérez pas la fiche. Il y a un risque de choc électrique ou d'incendie.
6. Vous ne devez pas faire fonctionner l'appareil sans le couvercle de la lampe d'éclairage intérieur.
7. Le congélateur ne peut être utilisé qu'avec une alimentation en courant alternatif monophasé de 220-240V/50Hz. Si la fluctuation de tension dans le district de l'utilisateur est si grande que la tension dépasse la plage ci-dessus, par souci de sécurité, assurez-vous d'appliquer un régulateur automatique CA plus de 350 W pour le réfrigérateur. Le réfrigérateur doit utiliser une prise de courant spéciale au lieu d'une prise commune avec d'autres appareils électriques. Sa fiche doit correspondre à la prise avec un fil de mise à la terre.

Informations relatives à la sécurité et l'avertissement

Utilisation quotidienne

- Ne stockez pas de gaz ni de liquides inflammables dans l'appareil. Il existe un risque d'explosion.
- Ne faites pas fonctionner un appareil électrique quelconque dans l'appareil (par ex. les machines à glaces, les mélangeurs, etc.).
- Lors du débranchement, retirez toujours la fiche de la prise de courant, ne tirez pas sur le câble.
- Ne placez pas d'éléments chauds près des composants en plastique de l'appareil.
- Cet appareil de réfrigération n'est pas destiné à être utilisé comme un appareil intégré.
- Ne placez pas de produits d'alimentation directement contre la sortie d'air sur le mur arrière.
- Stockez les aliments congelés pré-emballés en respectant les consignes du fabricant d'aliments congelés.
- Les recommandations de conservation du fabricant de l'appareil doivent être strictement respectées. Référez-vous aux instructions de conservation correspondantes.
- Ne placez pas de boissons gazeuses dans le compartiment congélateur, car cela crée une pression sur le conteneur, ce qui pourrait entraîner son explosion et endommager l'appareil.

Informations relatives à la sécurité et l'avertissement

- Stockez les aliments congelés pré-emballés en respectant les consignes du fabricant d'aliments congelés.
- Les recommandations de conservation du fabricant de l'appareil doivent être strictement respectées. Référez-vous aux instructions de conservation correspondantes.
- Ne placez pas de boissons gazeuses dans le compartiment congélateur, car cela crée une pression sur le conteneur, ce qui pourrait entraîner son explosion et endommager l'appareil.
- Les aliments congelés peuvent causer des gelures s'ils sont consommés directement lorsqu'ils sont sortis du compartiment congélateur.
- Ne laissez pas l'appareil exposé directement à la lumière du soleil.
- Gardez les bougies, lampes et autres objets avec des flammes nues éloignés de l'appareil pour ne pas mettre l'appareil en feu.
- L'appareil est destiné à conserver des aliments/des boissons dans le cadre d'une consommation domestique, comme expliqué dans le manuel d'instructions. L'appareil est lourd. Faites attention lorsque vous le déplacez.
- Ne retirez pas ni ne touchez les éléments du compartiment congélateur si vos mains sont mouillées/humides, car cela pourrait provoquer des abrasions cutanées ou des gelures dues au givre/congélateur.
- N'utilisez jamais la base, les tiroirs, les portes, etc. pour vous tenir debout ou comme supports.

- Les aliments congelés ne doivent pas être recongelés une fois qu'ils ont été décongelés.
- Ne consommez pas de bâtons de glace ou de glaçons directement lorsqu'ils sont sortis du congélateur, car cela peut causer des gelures à la bouche et aux lèvres.
- Pour éviter que des objets ne tombent ni ne causent des blessures ou des dommages à l'appareil, ne surchargez pas les balconnets ni ne mettez trop d'aliments dans les tiroirs du bac à légumes.

Attention ! Entretien et nettoyage

- Avant d'effectuer l'entretien, éteignez l'appareil et débranchez la fiche d'alimentation de la prise de courant.
- Ne nettoyez pas l'appareil avec des objets métalliques, un nettoyeur à vapeur, des huiles essentielles, des solvants organiques ou des nettoyants abrasifs.
- N'utilisez pas d'objets tranchants pour enlever le givre de l'appareil. Utilisez un grattoir en plastique.

Informations relatives à la sécurité et l'avertissement

Installation importante

- Pour une connexion électrique avec précaution, suivez les instructions données dans le manuel. Déballez l'appareil et vérifiez s'il est endommagé.
- Ne branchez pas l'appareil s'il est endommagé. Rapportez les dommages éventuels immédiatement au magasin où vous avez acheté l'appareil. Dans ce cas, conservez l'emballage.
- Il est conseillé d'attendre au moins quatre heures avant de brancher l'appareil pour permettre à l'huile de refluer dans le compresseur.
- Une circulation d'air adéquate doit être assurée autour de l'appareil, sans quoi cela conduit à une surchauffe. Pour une ventilation adéquate, veuillez suivre les instructions relatives à l'installation.
- Dans la mesure du possible, l'arrière du produit ne doit pas être trop près d'un mur pour éviter de toucher ou de coincer des pièces chaudes (compresseur, condensateur) afin d'empêcher les risques d'incendie, suivez les instructions relatives à l'installation.
- L'appareil ne doit pas être placé près de radiateurs ou de cuisinières.
- Assurez-vous que la fiche d'alimentation est accessible après l'installation de l'appareil.

Maintenance

- Tous les travaux électriques nécessaires à la maintenance de l'appareil doivent être effectués par un électricien qualifié ou une personne compétente.
- Ce produit doit être maintenu par un centre de service agréé, et seules des pièces de rechange authentiques doivent être utilisées.
  1. Si l'appareil est Sans Givre.
  2. Si l'appareil contient un compartiment congélateur.
- Informations pertinentes pour commander des pièces de rechange, directement ou via d'autres canaux, fournis par le fabricant, l'importateur ou le mandataire autorisé.
- Si votre réfrigérateur est endommagé, notre équipe de service après-vente vous fournira les pièces de rechange appropriées pour la réparation dans quelques jours.
- Instructions sur la manière de trouver les informations relatives au modèle dans la base de données des produits, telle que définie dans le Règlement (UE) 2019/2016, par un lien Web qui renvoie aux informations relatives au modèle telles que stockées dans la base de données des produits ou un lien.

Remarque

Les enfants âgés de 3 à 8 ans sont autorisés à charger et décharger les appareils de réfrigération. (Cette clause ne s'applique qu'à la région de l'UE).

Installation de votre nouvel appareil

Avant d'utiliser cet appareil pour la première fois, vous devez tenir compte les conseils suivants.

Ventilation de l'appareil

Afin d'améliorer l'efficacité du système de refroidissement et d'économiser de l'énergie, il est nécessaire de maintenir une bonne ventilation autour de l'appareil pour la dissipation de la chaleur. Pour cette raison, un espace libre suffisant doit être disponible autour du congélateur.

Suggestion :
Il est conseillé de réserver un espace de 75 mm de l'arrière au mur, et d'au moins 100 mm de son côté au mur.

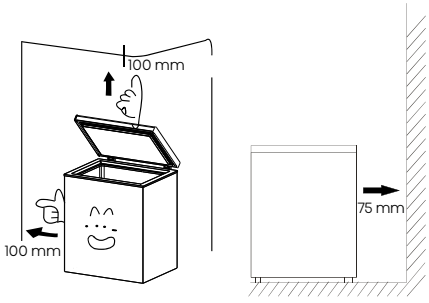

Remarque

Cet appareil fonctionne bien dans la classe climatique de SN à T ou ST (veuillez vous référer au type de climat indiqué sur la plaque signalétique des paramètres de l'appareil). Il pourrait ne pas fonctionner correctement s'il est exposé à une température en dehors de la plage indiquée ci-dessous pendant une longue période.

Classe climatique	Température ambiante
SN	+10 °C à + 32 °C
N	+16 °C à + 32 °C
ST	+16 °C à + 38 °C
T	+16 °C à + 43 °C

Placez votre appareil dans un endroit sec pour éviter les dommages dus à une humidité élevée. Gardez l'appareil à l'abri de la lumière directe du soleil, de la pluie et du gel. Placez l'appareil éloigné des sources de chaleur telle que les pôles, les feux ou les chauffages.

Mise à niveau de l'appareil

- Pour assurer une mise à niveau et une circulation d'air suffisantes dans la partie arrière inférieure de l'appareil, les pieds inférieurs peuvent nécessiter d'être ajustés. Veuillez utiliser une clé appropriée.

Installation de votre nouvel appareil

Cette section vous explique comment utiliser la plupart des fonctionnalités utiles. Nous vous recommandons de les lire attentivement avant d'utiliser l'appareil.

Avertissement

- Pour une installation appropriée, ce réfrigérateur doit être placé sur une surface plane en matériau dur, à la même hauteur que le reste du plancher. Cette surface doit être assez solide pour supporter le poids d'un réfrigérateur complètement chargé.

Utilisation de votre compartiment congélateur

- Le compartiment est adapté au stockage des aliments qui doivent être congelés, tels que la viande, le poisson, la crème glacée et d'autres denrées périssables.
- Attention ! Veuillez vous assurer que les bouteilles ne sont pas laissées dans le congélateur plus longtemps que nécessaire, car la congélation peut entraîner la bouteille de se casser. Les liquides en conserve ou en bouteille risquent d'exploser en raison de l'expansion du volume et donc ne doivent pas être conservés dans le compartiment congélateur.

Avant utilisation

- Retirez l'emballage d'expédition, le ruban adhésif, etc. et laissez les portes ouvertes pendant un certain temps afin de ventiler l'appareil. L'appareil est nettoyé avant l'expédition.
- Cependant, il est recommandé de nettoyer l'intérieur du compartiment une fois après la livraison.
- Veuillez insérer la fiche d'alimentation dans la prise murale, de type « monophasé mis à la terre 220-240 V ».
- Faites fonctionner l'appareil pendant environ 1 heures pour refroidir le compartiment avant de placer des objets dans l'appareil.

Attendez 5 minutes ou plus avant le redémarrage

- Le redémarrage de l'appareil immédiatement après l'avoir éteint peut entraîner le saut des fusibles et le déclenchement du disjoncteur, la surcharge du compresseur et/ou des dommages.

Avertissement

- N'utilisez pas l'appareil pour stocker de l'eau ou des aliments qui nécessitent de l'eau comme milieu de stockage.
- Ne placez jamais de fruits de mer frais contenant de l'eau directement dans l'appareil.

Description de l'appareil

Vue de l'appareil

Modèle N° : HCH100EDW01

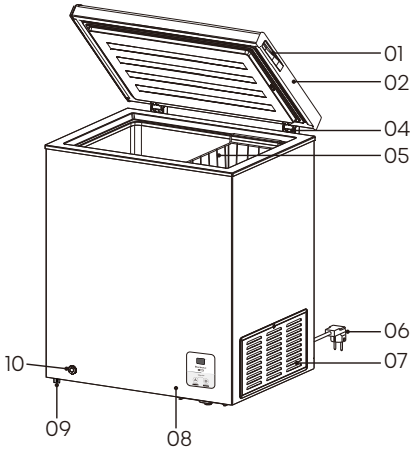

Modèle N° : HCH150EDW01

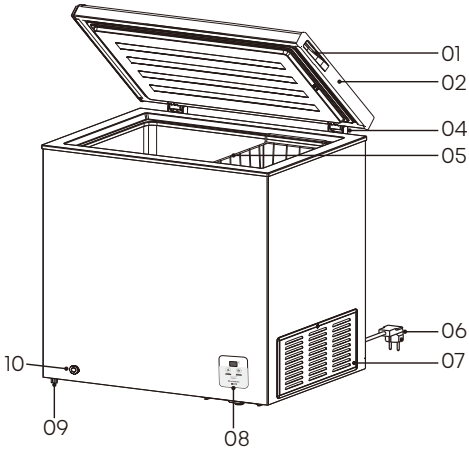

Modèle N° : HCH300EDW01

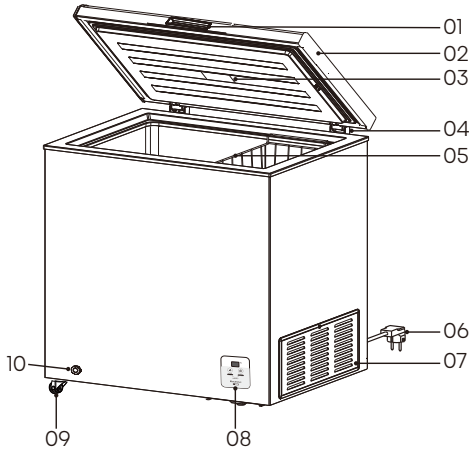

01. Poignée de porte
02. Porte
03. Mené
04. Charnière
05. Panier
06. Cordon d'alimentation avec fiche
07. Capot latéral
08. Contrôle électrique
09. Roue/Pieds
10. Égoutter

Spécifications et informations (mm)

Nom du produit	Congélateur coffre		
Produit N°	HCH100EDW01	HCH150EDW01	HCH300EDW01
Dimensions extérieures (mm)	LxPxH	LxPxH	LxPxH
	578×444×858	606×559×858	1114×632×847

Description de l'appareil

Remarque

- En raison du développement constant de nos produits, votre réfrigérateur peut être légèrement différent de ce manuel d'instructions, mais les fonctions et les usages restent les mêmes.
- Pour obtenir le meilleur rendement énergétique de ce produit, veuillez placer toutes les étagères, paniers à leur position d'origine comme indiqué sur l'illustration ci-dessus.
- Ne touchez jamais l'intérieur du compartiment congélateur ou les aliments congelés dans le compartiment avec les mains mouillées, car cela pourrait provoquer des engelures.
- Si l'appareil est équipé d'une clé, gardez-la hors de portée des enfants et non à proximité du congélateur.
- Les spécifications peuvent changer, veuillez vous référer à la plaque signalétique du circuit sur le congélateur.

Commandes d'affichage

Remarque

- Afin de congeler rapidement les aliments frais dans le congélateur, il est recommandé de le faire fonctionner à la plage maximale pendant 24 heures avant de revenir à.
- Cette figure n'est qu'un diagramme schématique, veuillez donc vous référer à l'objet physique pour plus de détails.
- Un réglage de température élevé accélérera le gaspillage d'aliments.

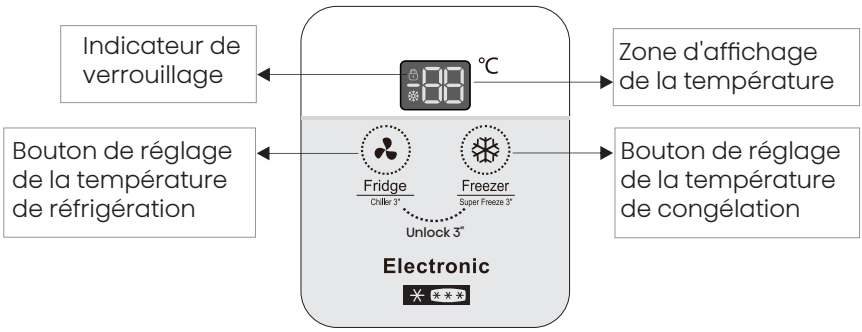

Commandes d'affichage

Remarque

- Afin de congeler rapidement les aliments frais dans le congélateur, il est recommandé de le faire fonctionner à la plage maximale pendant 24 heures avant de revenir à.
- Cette figure n'est qu'un diagramme schématique, veuillez donc vous référer à l'objet physique pour plus de détails.
- Un réglage de température élevé accélérera le gaspillage d'aliments.

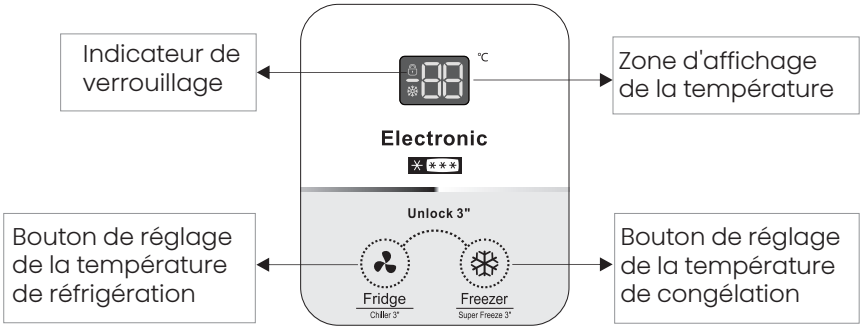

Panneau de commande

1. Il est utilisé pour contrôler le mode de fonctionnement du réfrigérateur et est situé à l'avant du réfrigérateur.

2. Conseil : Comme la température de réglage affichée n'est pas la température réelle mais la température cible, la température à l'intérieur du congélateur variera en fonction des aliments stockés.

3. Déverrouillage :

3.1 Lorsque l'icône de verrouillage des touches du réfrigérateur s'allume, cela signifie que les touches du réfrigérateur sont verrouillées et que le réglage de la température et des modes n'est pas possible. Si vous appuyez sur le bouton de réglage de la température de réfrigération et le bouton de réglage de la température de congélation et les maintenez enfoncés pendant environ 3 s à ce moment, l'indicateur de verrouillage s'éteindra, les touches seront déverrouillées, et la température et les modes pourront être réglés.

3.2 Si aucune touche n'est enfoncée dans les 20 s environ après 5 minutes de mise sous tension, les touches seront automatiquement verrouillées. Si aucune touche n'est enfoncée dans les 60 s environ, l'indicateur s'éteindra. Si vous appuyez légèrement n'importe quelle touche à ce moment, l'indicateur se rallumera. Les

touches ne sont pas verrouillées et l'indicateur s'allume dans les 5 minutes après la mise sous tension.

4. Commutation de mode et réglage de la température

4.1 Commutation de mode :

4.1.1 Après avoir appuyé sur le bouton de réglage de la température de réfrigération et l'avoir maintenu enfoncé pendant environ 3 s en mode refroidisseur (chiller) lorsque les touches sont déverrouillées, le mode réfrigération sera activé ; et le mode réfrigération sera activé lorsque le bouton de réglage de la température de réfrigération est enfoncé brièvement en mode congélation ;

4.1.2 Après avoir appuyé sur le bouton de réglage de la température de réfrigération et l'avoir maintenu enfoncé pendant environ 3 s en mode autre que le mode refroidisseur lorsque les touches sont déverrouillées, le mode refroidisseur sera activé ; et après avoir appuyé sur le bouton de réglage de la température de réfrigération et l'avoir maintenu enfoncé pendant environ 3 s en mode refroidisseur, le mode refroidisseur sera désactivé et le mode réfrigération ou congélation sera activé ;

4.1.3 Après avoir appuyé brièvement sur le bouton de réglage de la température de congélation en mode autre que le mode congélation lorsque les touches sont déverrouillées, le mode congélation sera activé ;

4.2 Réglage de la température

4.2.1 Réglage de la température de réfrigération :

Lorsque les touches sont déverrouillées, chaque fois que vous appuyez sur le bouton de réglage de la température de réfrigération en mode réfrigération, la zone d'affichage de la température changera à partir de la température de réglage actuelle dans l'ordre suivant :

« 5→4→3→2→...→8→7→6→5 ».

4.2.2 Réglage de la température interchangeable :

Lorsque les touches sont déverrouillées, chaque fois que vous appuyez sur le bouton de réglage de la température de réfrigération en mode refroidisseur, la zone d'affichage de la température changera à partir de la température de réglage actuelle dans l'ordre suivant :

« 0→-1→-2→...→-12→-13→1→0 ».

4.2.3 Réglage de la température de congélation :

1. Lorsque les touches sont déverrouillées, chaque fois que vous appuyez sur le bouton de réglage de la température de congélation en mode refroidisseur, la zone d'affichage de la température changera à partir de la température de réglage actuelle dans l'ordre suivant :

« -14->-15->-16...-22->-23->-24->-14 ».

2. Environ 2 s après la fin du réglage de la température, la température de réglage clignote 5 fois et le réglage prend effet.

5. Commutation de mode congélation rapide

5.1 Après avoir appuyé sur le bouton de réglage de la température de congélation et l'avoir maintenu enfoncé pendant environ 3 s en mode autre que le mode congélation rapide lorsque les touches sont déverrouillées, le mode congélation rapide sera activé, « -25 » s'affichera dans la zone d'affichage de la température et l'icône de congélation rapide s'allume. Si aucune touche n'est enfoncée, le « -25 » dans la zone d'affichage de la température clignotera 5 fois et le réglage du mode congélation rapide prendra effet ; la température ne peut pas être réglée en mode congélation rapide. Lorsque le bouton de réglage de la température de réfrigération et le bouton de réglage de la température de congélation sont brièvement enfoncés, l'icône de congélation rapide clignotera 5 fois pour rappeler à l'utilisateur que le réfrigérateur est actuellement en mode congélation rapide ;

5.2 Après avoir appuyé sur le bouton de réglage de la température de congélation et l'avoir maintenu enfoncé pendant environ 3 s en mode congélation rapide lorsque les touches sont déverrouillées, le mode congélation rapide sera désactivé, et le mode et la température de réglage avant de passer en mode congélation rapide seront repris.

5.3 Après une période de congélation forcée continue en mode congélation rapide, le mode sera automatiquement désactivé et la température de réglage d'origine sera reprise pendant le fonctionnement.

Remarque

- Le mode Super Freeze (Super congélation) permet une réfrigération rapide, mais augmente également la consommation d'énergie.
- Le réfrigérateur peut automatiquement mémoriser l'état avant la mise hors tension en cas de panne de courant et fonctionner selon l'état avant la mise hors tension après le rétablissement de l'alimentation, pendant lequel le mode Super Freeze ne sera pas mémorisé.

6. Alarme et traitement

Lorsque « E1 » s'affiche dans la zone d'affichage de la température, cela signifie que le capteur de température du réfrigérateur est en panne. Bien que la carte informatique contrôle automatiquement le fonctionnement, vous devez contacter le point de maintenance pour réparation à temps.

Comment installer la poignée et le crochet

Si l'appareil est doté d'une poignée et d'un crochet, procédez comme suit pour les installer.

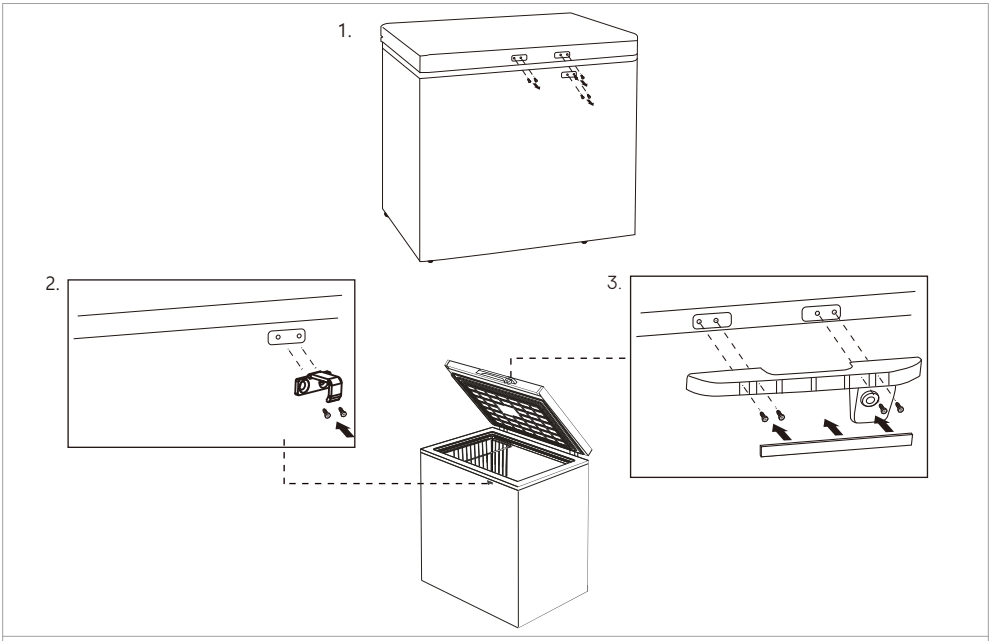

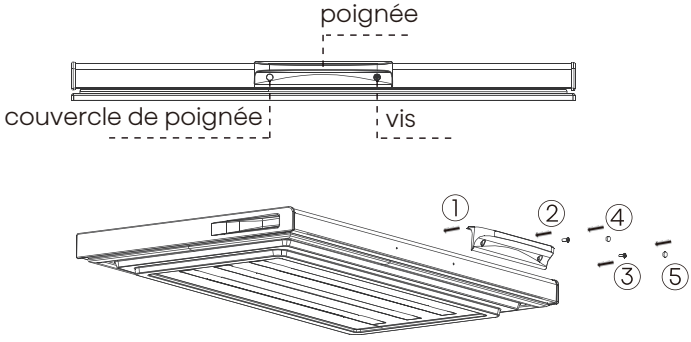

Remarque

- Assurez-vous que la porte est toujours verrouillée lorsque l'appareil n'est pas utilisé pour empêcher les enfants de jouer avec l'appareil.
- Les clés de la porte doivent être conservées hors de portée des enfants.

Nettoyage et entretien

- Pour des raisons d'hygiène, l'appareil (y compris les accessoires intérieurs et extérieurs) doit être nettoyé une fois (au moins tous les deux mois).

Avertissement

- L'appareil ne doit pas être branché à la prise de courant pendant le nettoyage. Risque de choc électrique !
- Avant de procéder au nettoyage éteignez l'appareil et retirez la fiche d'alimentation de la prise de courant.

Nettoyage extérieur

- Pour maintenir un bel aspect de votre appareil, vous devez le nettoyer régulièrement.
- Essuyez le panneau numérique et le panneau d'affichage avec un chiffon propre et doux.
- Vaporisez de l'eau sur le chiffon de nettoyage au lieu de la vaporiser directement sur la surface de l'appareil. Cela permet d'assurer une répartition uniforme de l'humidité sur la surface.
- Nettoyez les portes, les poignées et les surfaces de l'armoire avec un détergent doux et puis essuyez-les avec un chiffon doux.

Avertissement

- N'utilisez pas d'objets tranchants, car ils risquent de rayer la surface.
- N'utilisez pas de diluant, de détergent pour voiture, d'eau de javel, d'huile éthérée, de nettoyants abrasifs ou de solvant organique tel que le benzène pour le nettoyage. Ils peuvent endommager la surface de l'appareil et provoquer un incendie.

Nettoyage intérieur

- Vous devez nettoyer l'intérieur de l'appareil régulièrement. Il sera plus facile de le nettoyer lorsque la quantité de stocks alimentaires à l'intérieur est petite. Vous pouvez retirer le panier ou les étagères pour un nettoyage plus approfondi.
- Essuyez l'intérieur du réfrigérateur avec une solution à base de bicarbonate de soude, puis rincez-le à l'eau chaude avec une éponge ou un chiffon essoré. Essuyez complètement le panier ou les étagères avant de les remettre en place.
- Essuyez soigneusement toutes les surfaces et les pièces amovibles avant de les remettre en place.

Nettoyage et entretien

Nettoyage avant utilisation

- Avant d'utiliser l'appareil pour la première fois, lavez l'intérieur et tous les accessoires internes avec de l'eau tiède et du savon neutre afin d'éliminer l'odeur typique d'un produit neuf, puis séchez-les soigneusement.

Dégivrage

- Vous devez dégivrer le compartiment congélateur deux ou trois fois par an lorsque la glace atteint une épaisseur d'environ 4 mm. Pour le dégivrage, procédez comme suit :
- Réglez le thermostat sur la position Maximum au moins 12 heures avant le dégivrage.
- Une fois ce délai écoulé, mettez le compartiment congélateur hors tension en débranchant la fiche de l'alimentation secteur.
- Sortez tous les aliments du congélateur, enveloppez-les dans du papier journal, conservez-les dans un endroit froid et laissez la porte ouverte.
- Une fois le dégivrage terminé, le compartiment doit être nettoyé et essuyé.
- Remettez l'appareil sous tension à l'aide du thermostat réglé sur la position Maximum, attendez au moins une heure avant de replacer les aliments.
- Après quelques heures, le thermostat peut être remis à sa position d'origine.

Avertissement

- N'utilisez pas de dispositifs mécaniques ou d'autres moyens artificiels autres que ceux recommandés par le fabricant pour accélérer le dégivrage.
- N'utilisez pas d'appareils électriques à l'intérieur du compartiment de stockage des aliments de l'appareil sauf s'ils sont recommandés par le fabricant.

Contrôles

- Pour assurer la sécurité, effectuez les contrôles suivants après avoir nettoyé l'appareil :
- La fiche du cordon d'alimentation est-elle fermement insérée dans une prise murale dédiée ? Vérifiez que la fiche est anormalement chaude.
- Vérifiez que le cordon d'alimentation est fissuré ou endommagé. Si la moindre irrégularité est constatée, contactez le revendeur auprès duquel vous avez acheté cet appareil ou notre service client.

Nettoyage des joints de porte

- Veillez à ce que les joints de porte restent propres. Les aliments et les boissons collants peuvent faire coller les joints à l'armoire et les déchirer lorsque vous ouvrez la porte. Lavez les joints avec un détergent doux et de l'eau chaude. Rincez-les et séchez-les soigneusement après le nettoyage.

Conseils et astuces utiles

Conseils pour économiser de l'énergie

- Nous vous recommandons de suivre les conseils pour économiser de l'énergie.
- Essayez de ne pas laisser la porte ouverte pendant de longues périodes afin d'économiser de l'énergie.
- Assurez-vous de maintenir l'appareil à l'écart de toute source de chaleur (Lumière directe du soleil, four électrique ou cuisinière, etc.)
- Ne réglez pas la température plus basse que nécessaire.
- Ne conservez pas d'aliments chauds ou de liquide qui s'évapore dans l'appareil.
- Placez l'appareil dans une pièce bien ventilée et exempte d'humidité. Référez-vous au chapitre - Installation de votre nouvel appareil.
- Le schéma de l'appareil montre la combinaison correcte des tiroirs, du panier à légumes et des étagères. N'ajustez pas la combinaison car elle est conçue pour être la configuration la plus économe en énergie.

Conseils pour la réfrigération des aliments frais

- Ne placez pas d'aliments chauds directement dans le réfrigérateur ou le congélateur, car l'augmentation de la température interne obligera le compresseur à fonctionner plus intensivement et à consommer plus d'énergie.
- Couvrez ou enrobent les aliments, en particulier s'ils ont une forte odeur.
- Placez les aliments correctement pour que l'air circule librement autour d'eux.

Conseils pour la réfrigération des aliments frais

- Assurez-vous que les aliments congelés ont été stockés correctement par le détaillant d'aliments.
- Une fois décongelés, les aliments se détérioreront rapidement et ne doivent pas être recongelés.
- Ne dépassez pas la durée de stockage indiquée par le producteur d'aliments.

Déplacement du congélateur coffre

- Débranchez la fiche d'alimentation et coupez l'alimentation.
- Sortez tous les aliments du congélateur.
- Utilisez du ruban adhésif pour fixer les parties mobiles telles que les étagères du réfrigérateur, les bacs à fruits et légumes et les tiroirs.
- Fermez hermétiquement la porte du congélateur et fixez-la avec du ruban adhésif pour éviter qu'elle ne s'ouvre lors du déplacement.
- Lors de la manipulation, l'angle d'inclinaison maximal ne doit pas dépasser 45°, afin d'éviter toute défaillance du système de réfrigération.
- Afin d'éviter de rayer le sol, les pieds ou les roues du congélateur doivent être enveloppés à l'avance, et il est interdit de déplacer le congélateur de force.
- Ne tenez pas la porte du congélateur, le couvercle supérieur et les divers tuyaux lorsque vous déplacez le congélateur à l'envers.

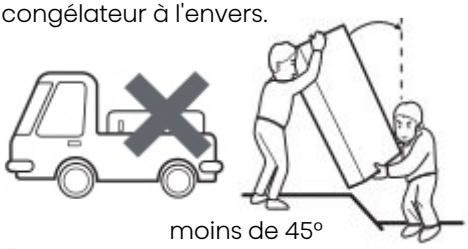

moins de 45°

Ne mettez pas le congélateur à l'envers.

Conseils et astuces utiles

Le réglage recommandé des températures dans chaque compartiment pour une conservation optimale des aliments. Ces réglages ne doivent pas être en contradiction avec les conditions de stockage indiquées à l'Annexe III, Tableau 3.

Mise hors tension de votre appareil

- Si l'appareil doit être éteint pendant une période prolongée, les mesures suivantes doivent être prises pour éviter les moisissures sur l'appareil.
  1. Retirez tous les aliments.
  2. Débranchez la fiche d'alimentation de la prise de courant.
  3. Nettoyez et séchez l'intérieur soigneusement.
  4. Veillez à ce que toutes les portes soient légèrement coincées pour permettre à l'air de circuler.

Dépannage

Si vous rencontrez un problème avec votre appareil ou que vous pensez que l'appareil ne fonctionne pas correctement, vous pouvez effectuer des contrôles simples avant d'appeler pour une maintenance, voyez ci-dessous. Vous pouvez effectuer quelques contrôles simples conformément à cette section avant d'appeler le service.

Avertissement

N'essayez pas de réparer l'appareil vous-même. Si le problème persiste après avoir effectué les contrôles mentionnés ci-dessus, contactez un électricien qualifié, un technicien de maintenance autorisé ou le magasin où vous avez acheté le produit.

Problème	Cause possible et solution
L'appareil ne fonctionne pas correctement	Vérifiez si le cordon d'alimentation est correctement branché sur la prise de courant ou que le régulateur de température est réglé sur OFF, Off ou 0.
	Vérifiez le fusible ou le circuit de votre alimentation électrique, remplacez-le si nécessaire.
	La température ambiante est trop basse. Essayez de régler la température de la chambre à un niveau plus bas pour résoudre ce problème.

Dépannage

Problème	Cause possible et solution
Odeurs provenant du compartiment	L'intérieur peut avoir besoin d'être nettoyé.
	Certains aliments, récipients ou emballages engendrent des odeurs.
Bruit généré par l'appareil	Les sons ci-dessous sont tout à fait normaux : • Bruits de fonctionnement du compresseur. • Bruit de mouvement de l'air du petit moteur du ventilateur dans le compartiment congélateur ou dans d'autres compartiments. • Son de gargouillement similaire au bouillonnement de l'eau. • Bruit de cliquetis avant le démarrage du compresseur.
	D'autres bruits inhabituels sont dus aux raisons ci-dessous et peuvent nécessiter que vous effectuiez une vérification et preniez des mesures : • L'appareil n'est pas à niveau. • L'arrière de l'appareil touche le mur. • Les bouteilles ou récipients se cognent les uns contre les autres.
Réfrigération insuffisante	• Le lieu d'installation est-il ventilé ? • Le congélateur est-il exposé à la lumière directe du soleil, placé à proximité d'un réchauffeur ou d'un fourneau ? • Les couvercles sont-ils ouverts et fermés fréquemment ? • Les articles sont-ils stockés au-delà de la ligne de charge ? • Beaucoup de givre se forme-t-il dans le congélateur ?
Condensation sur l'extérieur du refroidisseur	• De la condensation peut se former à l'extérieur et sur la porte pendant les journées chaudes et humides ou selon le lieu d'installation. Cela se produit lorsque l'humidité est élevée et que les particules d'eau dans l'air entrent en contact avec les surfaces froides. C'est normal. Essuyez la condensation avec un chiffon sec.
La circonférence du congélateur est chaude	• En particulier en été ou au début du démarrage, la circonférence du congélateur est chaude. Parce que l'intérieur du congélateur contient un tuyau permettant de dissiper la chaleur et d'éviter la condensation. • La chaleur n'affecte pas les produits à l'intérieur. 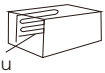 Tuyau

Dépannage

Problème	Cause possible et solution
Panne de courant	Minimisez l'ouverture et la fermeture de la porte pour éviter l'air froid de s'échapper.
	Évitez de placer de nouveaux objets dans le refroidisseur, car cela augmenterait la température à l'intérieur du compartiment.
	En cas de coupure de courant prolongée, placez de la glace sèche dans le congélateur.
Problèmes du cordon d'alimentation	Si le cordon d'alimentation est endommagé. Il doit être remplacé par un cordon ou un ensemble spécial disponible auprès le fabricant ou son agent de service.
	Le congélateur doit être positionné de manière à ce que la prise soit accessible.
Lorsque l'appareil n'est pas utilisé pendant une longue période	Retirez tous les objets du compartiment et débranchez la fiche du cordon d'alimentation de la prise murale.
	Nettoyez l'intérieur du compartiment et essuyez toute l'eau.
	Pour éviter la formation de moisissures et de mauvaises odeurs, laissez la porte ouverte pour sécher complètement le compartiment.
Transport	Débranchez la fiche du cordon d'alimentation de la prise murale.
	Lorsque vous déplacez l'appareil, assurez-vous que les pieds n'endommagent pas le cordon d'alimentation.
	Ne laissez pas les pieds heurter les marches du sol, les seuils, etc.
Stockage temporaire	Placez un morceau de bois ou un autre objet similaire entre la porte et l'unité principale pour empêcher la fermeture complète de la porte.
	Veillez à ne pas stocker le congélateur non utilisé dans un endroit où les enfants jouent.
	Si un enfant entre dans le compartiment et ferme la porte, il risque de ne pas pouvoir ouvrir la porte de l'intérieur.

Dépannage

Problème	Cause possible et solution
La lumière ne fonctionne pas	• La lumière DEL peut être endommagée. Reportez-vous au remplacement des lumières DEL dans le chapitre Nettoyage et entretien. • Le système de commande a désactivé les lampes du fait que la porte est maintenue ouverte pendant trop longtemps. Fermez et rouvrez la porte pour réactiver les lumières.
Vous pouvez entendre de l'eau bouillonner dans le congélateur	• C'est normal. Le bouillonnement provient du fluide réfrigérant circulant dans le congélateur.

Mise au rebut de l'appareil

Il est interdit d'éliminer cet appareil comme des déchets ménagers.

Matériaux d'emballage

Les matériaux d'emballage avec le symbole de recyclage sont recyclables. Jetez l'emballage dans un contenant de collecte de déchets approprié pour le recycler.

Avant la mise au rebut de l'appareil

1. Retirez la fiche d'alimentation de la prise de courant.
2. Coupez le cordon d'alimentation et jetez-le avec la fiche d'alimentation.

Avertissement

Le congélateur contient du réfrigérant et des gaz dans l'isolation.
Le réfrigérant et les gaz doivent être éliminés de manière professionnelle, car ils peuvent provoquer des lésions oculaires ou l'ignition. Assurez-vous que le tuyau de réfrigérant n'est pas endommagé avant de l'éliminer correctement.

	Mise au rebut correcte de ce produit
	Ce marquage indique que cet appareil ne doit pas être jeté avec les déchets ménagers dans toute l'UE. Afin d'éviter tout dommage éventuel de la mise au rebut des déchets incontrôlée à l'environnement ou à la santé humaine, recyclez-le de manière responsable afin de promouvoir la réutilisation des ressources matérielles. Pour retourner votre dispositif utilisé, veuillez utiliser les systèmes de retour et de collecte ou contacter le revendeur chez qui le produit a été acheté. Ils peuvent prendre ce produit pour un recyclage respectueux de l'environnement.

Mise au rebut de l'appareil

Pour éviter la contamination des aliments, veuillez respecter les instructions suivantes

- Lors de la réfrigération des aliments, assurez-vous de ne pas les laisser toucher directement la surface de la boîte intérieure.
- Lors de la congélation des aliments, afin d'éviter la perte d'humidité et la formation des odeurs, il convient de séparer les différents aliments pour le stockage hermétique et d'utiliser uniquement un matériau d'étanchéité non toxique, insipide, imperméable et résistant à l'eau.
- Les aliments chauds doivent d'abord être refroidis à température ambiante, puis placés dans le congélateur, sinon cela affectera l'état de stockage des autres aliments et augmentera la consommation d'énergie.
- L'ouverture de la porte pendant de longues périodes peut provoquer une augmentation significative de la température dans les compartiments de l'appareil.
- Nettoyez régulièrement les surfaces qui peuvent entrer en contact avec les aliments et les systèmes de drainage accessibles.
- Conservez la viande et le poisson crus dans des contenants appropriés au réfrigérateur, de sorte qu'ils ne soient pas en contact avec d'autres aliments ou qu'ils ne s'égouttent pas sur d'autres aliments.
- Les compartiments d'aliments congelés deux étoiles sont adaptés pour conserver des aliments pré-congelés, conserver ou fabriquer de la crème glacée et des glaçons.
- Les compartiments d'une, deux et trois étoiles ne sont pas adaptés pour congeler les aliments frais.

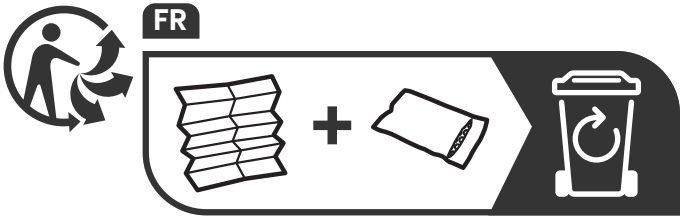

Mise au rebut de l'appareil

No.	Type de compartiments	Température de conservation cible [°C]	Aliments appropriés
1	Réfrigérateur	+2~+6	Œufs, aliments cuits, aliments emballés, fruits et légumes, produits laitiers, gâteaux, boissons et autres aliments qui ne conviennent pas à la congélation.
2	(***)*-Congélateur	≤-18	Fruits de mer (poissons, crevettes, crustacés), produits aquatiques d'eau douce et produits carnés (recommandés pour 3 mois, plus la durée de conservation est longue, moins le goût et la nutrition sont bons), adaptés aux aliments frais surgelés.
3	***-Congélateur	≤-18	Fruits de mer (poissons, crevettes, crustacés), produits aquatiques d'eau douce et produits carnés (recommandés pour 3 mois, plus la durée de conservation est longue, moins le goût et la nutrition sont bons), ne pas adaptés aux aliments frais congelés.
4	**-Congélateur	≤-12	Fruits de mer (poissons, crevettes, crustacés), produits aquatiques d'eau douce et produits carnés (recommandés pour 2 mois, plus la durée de conservation est longue, moins le goût et la nutrition sont bons), ne pas adaptés aux aliments frais congelés.
5	*-Congélateur	≤-6	Fruits de mer (poissons, crevettes, crustacés), produits aquatiques d'eau douce et produits carnés (recommandés pour 1 mois, plus la durée de conservation est longue, moins le goût et la nutrition sont bons), ne pas adaptés aux aliments frais congelés.

Mise au rebut de l'appareil

Remarque

Veuillez conserver différents aliments en fonction des compartiments ou de la température de stockage cible de vos produits achetés.

- Si l'appareil de réfrigération est laissé vide pendant de longues périodes, éteignez-le, dégivrez-le, nettoyez-le, séchez-le et laissez la porte ouverte pour éviter le développement de moisissures dans l'appareil.

Nettoyage du distributeur d'eau (spécial pour les produits avec distributeur d'eau) :

- Nettoyez les réservoirs d'eau s'ils n'ont pas été utilisés pendant 48 h ; rincez le système d'eau raccordé à une alimentation en eau si l'eau n'a pas été prise pendant 5 jours.

Avertissement

Les aliments doivent être emballés dans des sacs avant d'être placés dans le congélateur, et les liquides doivent être emballés dans des bouteilles ou des récipients avec capsule pour éviter le problème, car la structure de conception du produit n'est pas facile à nettoyer.

Remarque

- Le Super Freeze est utilisé pour effectuer une pré-congélation et une congélation rapide dans l'ordre du compartiment congélateur. Cette fonction accélère la congélation des aliments frais et, en même temps, protège les denrées alimentaires déjà stockées d'un réchauffement indésirable.
- Pour congeler des aliments frais, activez la fonction Super Freeze au moins 24 heures avant placer les aliments pour terminer la précongélation.
- Le mode Super Freeze reviendra automatiquement au mode normal après 48h. **(Dédié aux produits électroniques de contrôle de la température)**

HYUNDAI

IT

MANUALE OPERATIVO PER L'UTENTE

HCH100EDW01
HCH150EDW01
HCH300EDW01

GENUINE PRODUCT OF
HYUNDAI CORPORATION

Prima della messa in funzione di questo apparecchio, leggere attentamente il presente manuale e conservarlo per riferimento futuro.

Contenuti

Grazie per aver scelto L' apparecchio. Siamo certi che sarà un piacere per te utilizzare il tuo nuovo frigorifero. In ogni caso, prima di usare l'elettrodomestico, ti consigliamo di leggere attentamente le istruzioni, che forniscono dettagli sull'installazione e sull'utilizzo del prodotto. Ti preghiamo di conservare il manuale per riferimento in futuro.

Informazioni di avvertenza e sicurezza..... 01
Installazione del nuovo apparecchio..... 13
Descrizione dell'apparecchio..... 15
Contrlli del display..... 16
Come installare la maniglia e il gancio..... 20
Pulizia e manutenzione..... 21
Consigli e suggerimenti utili..... 23
Risoluzione dei problemi..... 24
Smaltimento dell'apparecchio..... 28

Informazioni di avvertenza e sicurezza

Per sicurezza e per un uso corretto, prima di installare e usare l'apparecchio per la prima volta, si consiglia di leggere attentamente il presente manuale, compresi i consigli e le avvertenze. Per evitare errori e incidenti è importante assicurarsi che tutte le persone che utilizzano l'apparecchio abbiano piena familiarità con il suo funzionamento e funzioni di sicurezza. Salvare queste istruzioni e assicurarsi che accompagnino l'apparecchio se viene trasferito o venduto, in modo che chiunque lo stia utilizzando, durante tutto il ciclo di vita, sia sufficientemente informato sul suo uso e consapevole degli avvisi di sicurezza. Per garantire la propria incolumità e la sicurezza della proprietà, custodire le presenti avvertenze del manuale di istruzioni, dal momento che il produttore non è responsabile di danni causati da negligenza.

Sicurezza per i bambini e altri soggetti vulnerabili

Secondo la norma EN

Questo apparecchio può essere utilizzato da bambini di età superiore agli 8 anni e persone con ridotte capacità fisiche, sensoriali o mentali o mancanza di esperienza e conoscenza, qualora siano controllati o istruiti all'uso dell'apparecchio in modo sicuro e comprendano i rischi derivanti. I bambini non devono giocare con l'apparecchio. La pulizia e la manutenzione da parte dell'utente non devono essere effettuate da bambini non sorvegliati.

Informazioni di avvertenza e sicurezza

Sicurezza per i bambini e altri soggetti vulnerabili

Secondo la norma IEC

Quest'apparecchio non deve essere utilizzato da persone (bambini inclusi) con capacità fisiche, sensoriali o mentali ridotte, o in mancanza di esperienza e conoscenza, a meno che non siano controllati o istruiti all'uso dell'apparecchio in modo sicuro e comprendano i rischi derivanti.

I bambini dovrebbero essere supervisionati per assicurarsi che non giochino con l'apparecchio.

Mantenere la confezione lontano dai bambini, dal momento che esiste un rischio di soffocamento.

Se si vuole rottamare l'apparecchio, staccare la spina dalla presa, tagliare il cavo di collegamento (il più vicino possibile all'apparecchio) e rimuovere la porta per evitare che i bambini che giocano subiscano scosse elettriche o vi rimangano chiusi al suo interno.

Se questo apparecchio, con una chiusura magnetica, sostituisce un elettrodomestico vecchio con un blocco a molla (fermo) sulla porta o coperchio, assicurarsi di rendere il blocco inservibile, prima di smaltire il vecchio apparecchio. Questo consentirà di evitare che diventi una trappola mortale per un bambino.

Informazioni di avvertenza e sicurezza

Sicurezza generale

- **AVVERTENZA**
  Questo elettrodomestico deve essere utilizzato in applicazioni domestiche e simili.

- **AVVERTENZA**
  Non conservare sostanze esplosive, come bombolette spray con propellente infiammabile, in quest'apparecchio.
- **AVVERTENZA**
  Se il cavo di alimentazione è danneggiato, deve essere sostituito dal produttore, dal suo servizio di assistenza o da personale qualificato al fine di evitare situazioni pericolose.
- **AVVERTENZA**
  Mantenere le aperture per la ventilazione libere da ostruzioni, sia dell'intera struttura sia dei componenti integrati.

Informazioni di avvertenza e sicurezza

Sicurezza generale

- **AVVERTENZA**
  Non utilizzare dispositivi meccanici o altri mezzi per accelerare il processo di sbrinamento, diversi da quelli consigliati dal produttore.
- **AVVERTENZA**
  Non danneggiare il circuito del refrigerante.
- **AVVERTENZA**
  Non utilizzare apparecchi elettrici all'interno degli scomparti per la conservazione degli alimenti, a meno che non siano del tipo consigliato dal produttore.
- **AVVERTENZA**
  Il refrigerante e il gas di isolamento esplosivo sono infiammabili. Per lo smaltimento dell'apparecchio, farlo solo in un centro di smaltimento autorizzato. Non esporre a fonti di combustione.
- **AVVERTENZA**
  Quando si posiziona l'apparecchio, assicurarsi che il cavo di alimentazione non sia intrappolato o danneggiato.
- **AVVERTENZA**
  Non individuare più prese portatili o alimentatori portatili sul retro dell'apparecchio.

Informazioni di avvertenza e sicurezza

Sostituzione delle lampade di illuminazione

- **AVVERTENZA**
  Le lampade illuminanti non devono essere sostituite dall'utente! Se le lampade illumminanti sono danneggiate, contattare l'assistenza tecnica. Questa avvertenza si applica solo ai congelatori che contengono lampade illuminanti.

Refrigerante

Nel circuito frigorifero del dispositivo è contenuto il refrigerante isobutano (R600a) o R290 o R134a, un gas naturale ad elevata compatibilità ambientale, che R600a e R290 sono infiammabili. Durante il trasporto e l'installazione dell'apparecchio, assicurarsi che nessuno dei componenti del circuito di refrigerazione sia danneggiato. Il refrigerante R600a e R290 è infiammabile.

Informazioni di avvertenza e sicurezza

Refrigerante

- **AVVERTENZA**
  I frigoriferi contengono refrigerante e gas nell'isolamento. Il refrigerante e i gas devono essere smaltiti professionalmente in quanto possono causare lesioni agli occhi o combustione. Assicurarsi che la tubatura del circuito del refrigerante non sia danneggiata prima del corretto smaltimento.

- **AVVERTENZA**



  Rischio di incendio / materiali infiammabili. Qualora il circuito refrigerante risulti danneggiato:
  1. Non esporre a fiamme libere o fonti di combustione.
  2. Areare abbondantemente il locale in cui si trova l'apparecchio.
  È pericoloso alterare le specifiche o modificare il prodotto in alcun modo. Eventuali danni al cavo potrebbero causare un corto circuito, incendio e scosse elettriche.

Informazioni di avvertenza e sicurezza

Sicurezza elettrica

1. Il cavo di alimentazione non deve essere prolungato.
2. Assicurarsi che la spina non venga schiacciata o danneggiata. Una spina schiacciata o danneggiata può surriscaldarsi e causare un incendio.
3. Assicurarsi che sia possibile accedere alla spina dell'apparecchio.
4. Non tirare il cavo principale.
5. Se la presa di corrente è allentata, non inserire il cavo di alimentazione. Esiste un rischio di scossa elettrica o incendio.
6. Non bisogna utilizzare l'apparecchio senza il coperchio della lampadina interna.
7. Il congelatore è adatto solo per l'alimentazione CA monofase da 220-240V/50Hz. Se la fluttuazione della tensione nel distretto dell'utente è così grande che la tensione supera il valore di cui sopra, per motivi di sicurezza, assicurarsi di applicare un regolatore di tensione automatico a corrente alternata di oltre 350W al frigorifero. Il frigorifero deve utilizzare una presa di corrente specifica, invece di una in comune con altri apparecchi elettrici. La sua spina deve corrispondere alla presa con filo di terra.

Informazioni di avvertenza e sicurezza

Uso quotidiano

- Non conservare gas o liquidi infiammabili all'interno dell'apparecchio, esiste il rischio di esplosione.
- Non utilizzare apparecchi elettrici all'interno dell'apparecchio (ad es. macchine elettriche per gelati, frullatori, ecc).
- Quando si scollega la spina, scollegare sempre la spina dalla presa di corrente, non tirare il cavo.
- Non posizionare oggetti caldi in prossimità dei componenti in plastica di questo apparecchio.
- Questo apparecchio di refrigerazione non è destinato per un utilizzo da incasso.
- Non posizionare prodotti alimentari contro l'uscita dell'aria sulla parete posteriore.
- Conservare alimenti congelati preconfezionati in conformità alle istruzioni del produttore di alimenti surgelati.
- Le raccomandazioni di conservazione del produttore degli apparecchi devono essere rigorosamente rispettate. Fare riferimento alle relative istruzioni per la conservazione.
- Non collocare bevande gassate o frizzanti nello scomparto congelatore perché creano pressione sul recipiente causandone l'esplosione e conseguenti danni all'apparecchio.

Informazioni di avvertenza e sicurezza

- Conservare alimenti congelati preconfezionati in conformità alle istruzioni del produttore di alimenti surgelati.
- Le raccomandazioni di conservazione del produttore degli apparecchi devono essere rigorosamente rispettate. Fare riferimento alle relative istruzioni per la conservazione.
- Non collocare bevande gassate o frizzanti nello scomparto congelatore perché creano pressione sul recipiente causandone l'esplosione e conseguenti danni all'apparecchio.
- I surgelati possono causare bruciature da gelo se consumati direttamente dal congelatore.
- Non posizionare l'apparecchio in contatto con la luce solare diretta.
- Mantenere candele, lampade e altri oggetti con fiamme libere lontani dall'apparecchio in modo che non vi sia rischio di combustione.
- L'apparecchio è destinato solo alla conservazione di alimenti e/o bevande in ambito domestico, come illustrato in questo libretto di istruzioni. L'apparecchio è pesante. Si deve prestare attenzione durante lo spostamento.
- Non rimuovere né toccare oggetti dal congelatore con le mani umide/bagnate, in quanto ciò potrebbe causare abrasioni cutanee o ustioni da gelo/congelatore.
- Non salire mai sulla base, sui cassetti, sulle porte, ecc. né usarli come supporti.

- Gli alimenti surgelati non devono essere ricongelati una volta scongelati.
- Non consumare ghiaccioli o cubetti di ghiaccio direttamente dal congelatore in quanto ciò può causare bruciature alla bocca e alle labbra.
- Per evitare che cadano elementi o provocare lesioni personali o danni all'apparecchio, non sovraccaricare i cestelli della porta o evitare di sovraccaricare i ripiani.

Attenzione! Manutenzione e pulizia

- Prima della manutenzione, spegnere l'apparecchio e staccare la spina dalla presa di corrente.
- Non pulire l'apparecchio con oggetti metallici, pulitori a vapore, oli essenziali, solventi organici o detergenti abrasivi.
- Non utilizzare oggetti appuntiti per sbrinare l'apparecchio. Utilizzare un raschietto di plastica.

Informazioni di avvertenza e sicurezza

Installazione Importante

- Per il collegamento elettrico seguire attentamente le istruzioni riportate in questo manuale. Disimballare l'apparecchio e verificare la presenza di danni.
- Non collegare l'apparecchio se è danneggiato. Segnalare immediatamente gli eventuali danni al proprio rivenditore. In questo caso conservare il materiale di imballaggio.
- Si consiglia di attendere almeno quattro ore prima di collegare l'apparecchio affinché il liquido fluisca nuovamente nel compressore.
- È necessaria un'adeguata ventilazione intorno all'apparecchio, senza la quale vi è un rischio di surriscaldamento. Per ottenere una ventilazione sufficiente, seguire le istruzioni di installazione.
- Se possibile il retro del prodotto non dovrebbe essere troppo vicino ad una parete per evitare che le parti calde vi entrino in contatto (compressore, condensatore) e prevenire il rischio di incendio, in conformità alle relative istruzioni per l'installazione.
- L'apparecchio deve essere mantenuto a distanza da termosifoni o fornelli.
- Assicurarsi che la spina sia accessibile dopo l'installazione dell'apparecchio.

Manutenzione

- Tutti gli interventi elettrici necessari per la manutenzione devono essere effettuati da un elettricista qualificato o da una persona competente.
- Questo prodotto deve essere riparato da un centro di assistenza autorizzato e bisogna utilizzare solo ricambi originali.
  1. Se l'apparecchio è Frost Free.
  2. Se l'apparecchio contiene uno scomparto congelatore.
- Informazioni relative all'ordinazione di pezzi di ricambio fornite dal produttore, importatore o rappresentante autorizzato direttamente o tramite altri canali.
- Se il tuo frigorifero è danneggiato, il nostro team di assistenza post-vendita ti fornirà i pezzi di ricambio necessari per la riparazione entro pochi giorni.
- Istruzioni su come cercare le informazioni sul modello nel database dei prodotti (come definito nel regolamento (UE) 2019/2016) tramite un collegamento web che si collega alle informazioni sul modello archiviate nel database dei prodotti o un collegamento

Nota

I bambini di età compresa tra 3 e 8 anni sono autorizzati a caricare e scaricare apparecchi di refrigerazione. (Questa clausola si applica solo alla regione UE)

Installazione del nuovo apparecchio

Prima di utilizzare l'apparecchio per la prima volta, è necessario tenere presenti i seguenti suggerimenti.

Ventilazione dell'apparecchio

Per migliorare l'efficienza del sistema di raffreddamento e risparmiare energia, è necessario mantenere una buona ventilazione intorno all'apparecchio per favorire la dispersione del calore. Per questo motivo, deve essere disponibile uno spazio libero sufficiente intorno al congelatore.

Suggerimento:
È consigliabile che ci siano 75mm di spazio dal retro al muro, almeno 100mm dal suo lato al muro.

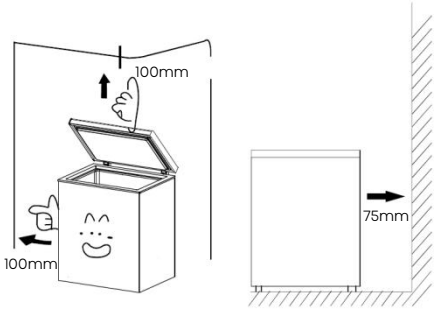

Nota

Il dispositivo funziona bene nelle classi climatiche da SN a T o ST (fare riferimento al tipo di clima riportato sulla targhetta dei parametri sul dispositivo). Potrebbe non funzionare correttamente se lasciato per un lungo periodo esposto ad una temperatura superiore o inferiore a quella indicata.

Classe climatica	Temperatura ambiente
SN	+10°C a +32°C
N	+16°C a +32°C
ST	+16°C a +38°C
T	+16°C a +43°C

Conserva il dispositivo in un luogo asciutto per evitare danni dovuti all'elevata umidità. Non esporlo direttamente alla luce solare, pioggia o ghiaccio. Tenerlo lontano da fonti di calore quali stufe, fuochi o termosifoni.

Livellamento dell'apparecchio

- Per livellare e arieggiare sufficientemente la parte inferiore posteriore dell'apparecchio, potrebbe essere necessario regolare i piedi in basso. Si prega di utilizzare una chiave adeguata.

Installazione del nuovo apparecchio

Questa sezione illustra come utilizzare le funzioni più utili. Si raccomanda di leggerla attentamente prima di utilizzare l'apparecchio.

Avvertenza

- Per un'installazione idonea, questo frigorifero deve essere posizionato su un piano rigido che sia alla stessa altezza del resto del pavimento. La superficie dovrebbe essere sufficientemente resistente da sostenere un carico completo.

Utilizzo dello scomparto congelatore

- Lo scomparto è adatto per conservare alimenti che devono essere congelati, come carne, pesce, gelati e altri alimenti deperibili.
- Attenzione! Assicurarsi che le bottiglie non siano lasciate nel congelatore per più del necessario dato che il congelamento potrebbe causare la rottura della bottiglia. I liquidi in bottiglia o in lattina rischiano di esplodere a causa dell'espansione del volume e quindi non devono essere conservati nello scomparto congelatore.

Prima dell'uso

- Rimuovere l'imballaggio di spedizione, il nastro, ecc. e lasciare le porte aperte per un po' per ventilare il dispositivo. L'unità viene pulita prima della spedizione.
- Tuttavia, si consiglia di pulire l'interno dello scomparto una volta dopo la consegna.
- Si prega di inserire la spina nella presa a muro, tipo "monofase con messa a terra 220-240V".
- Lasciare funzionare l'unità per circa 1 ora per raffreddare lo scomparto prima di posizionare gli oggetti nell'unità.

Attendere 5 minuti o più prima di riavviare

- Il riavvio immediato del dispositivo dopo lo spegnimento potrebbe causare la bruciatura di un fusibile e l'attivazione di un interruttore automatico, il compressore potrebbe essere sovraccaricato e/o potrebbero verificarsi altri danni.

Avvertenza

- Non utilizzare questo dispositivo per conservare acqua o alimenti che richiedono acqua come mezzo di conservazione.
- Non inserire mai frutti di mare freschi contenenti acqua direttamente nell'unità.

Descrizione dell'apparecchio

Visione dell'apparecchio

Modello n. : HCH100EDW01

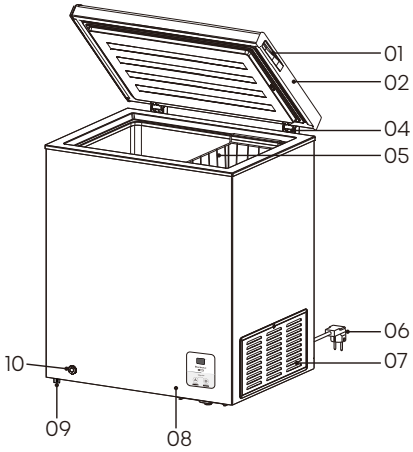

Modello n. : HCH150EDW01

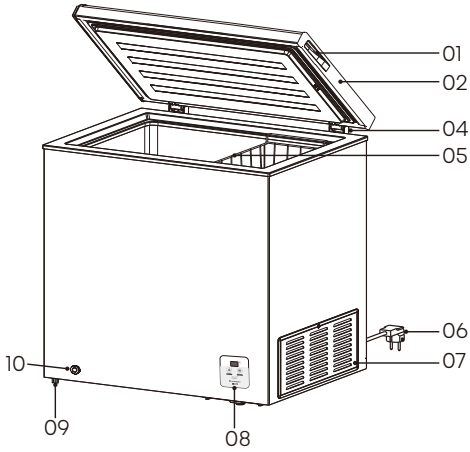

Modello n. : HCH300EDW01

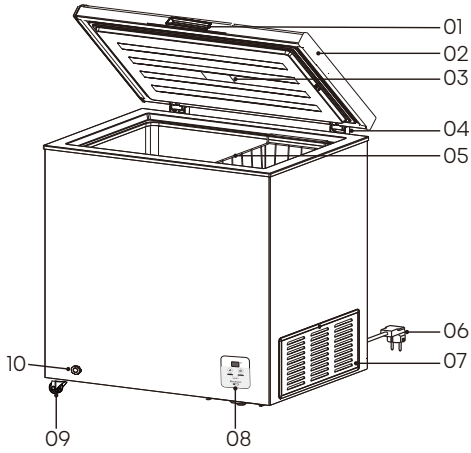

01. Pomello della porta
02. Porta
03. Condotto
04. Cerniera
05. Carrello
06. Cavo di alimentazione con spina
07. Coperchio laterale
08. Controllo elettrico
09. Ruota/Piedi
10. Scarico

Specifiche e informazioni (mm)

Nome del prodotto	Congelatore a pozzetto		
Prodotto n.	HCH100EDW01	HCH150EDW01	HCH300EDW01
Dimensioni esterne (mm)	L×P×A	L×P×A	L×P×A
	578×444×858	606×559×858	1114×632×847

Descrizione dell'apparecchio

Nota

- A causa del costante sviluppo dei nostri prodotti, il vostro frigorifero può essere leggermente diverso da questo manuale di istruzioni, ma le sue funzioni e il suo utilizzo rimangono invariati.
- Per avere il migliore rendimento energetico da questo prodotto, mettere tutti i ripiani, i cassetti nella posizione originale come illustrato sopra.
- Non toccare mai l'interno del vano congelatore o gli alimenti congelati nello scomparto con le mani bagnate poiché ciò potrebbe causare congelamento.
- Se il dispositivo è dotato di chiave, tenere la chiave fuori dalla portata dei bambini e non vicino al congelatore.
- Le specifiche potrebbero variare, fare riferimento alla targhetta del circuito sul congelatore.

Controlli del display

Nota

- Per congelare rapidamente gli alimenti freschi nel congelatore, si consiglia di funzionare alla portata massima per 24 ore prima di tornare alla portata media.
- Questa figura è solo un diagramma schematico, fare riferimento al prodotto reale per i dettagli.
- L'impostazione alta temperatura accelererà lo spreco di cibo.

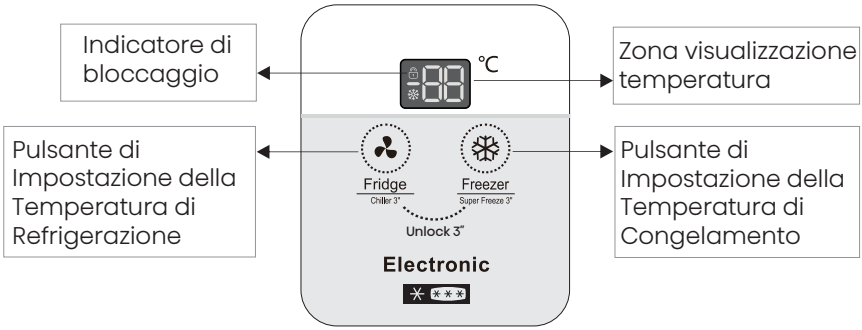

Controlli del display

Nota

- Per congelare rapidamente gli alimenti freschi nel congelatore, si consiglia di funzionare alla portata massima per 24 ore prima di tornare alla portata media.
- Questa figura è solo un diagramma schematico, fare riferimento al prodotto reale per i dettagli.
- L'impostazione alta temperatura accelererà lo spreco di cibo.

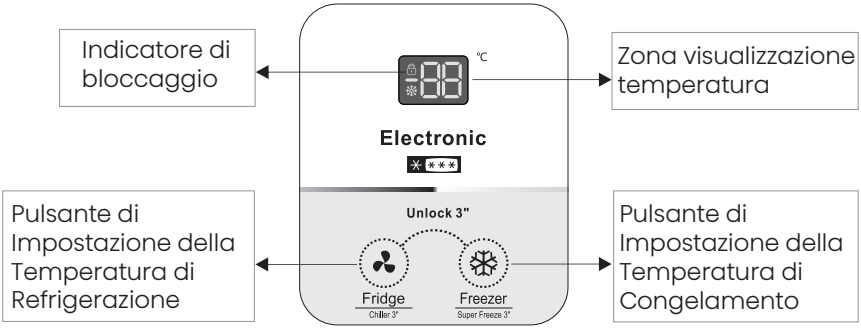

Pannello di controllo

1. Utilizzato per controllare la modalità operativa del frigorifero, situato nella parte anteriore del frigorifero.
2. Suggerimento: Poiché la temperatura impostata visualizzata non è la temperatura effettiva ma la temperatura target, la temperatura all'interno del congelatore cambierà a seconda del cibo conservato.
3. Sblocco:

3.1 Quando l'icona di blocco dei tasti del frigorifero si accende, significa che i tasti del frigorifero sono bloccati e non è possibile regolare la temperatura e la modalità. Se il pulsante di impostazione della temperatura di refrigerazione e il pulsante di impostazione della temperatura di congelamento vengono premuti e tenuti premuti per circa 3 secondi in questo momento, l'indicatore di blocco si spegnerà, i pulsanti verranno sbloccati e sarà possibile regolare la temperatura e le modalità.

3.2 Se non viene premuto alcun pulsante per circa 20 secondi dopo 5 minuti dall'accensione, i pulsanti verranno bloccati automaticamente. Se non viene premuto alcun pulsante entro circa 60 secondi, l'indicatore si spegne. Quando si tocca leggermente un pulsante qualsiasi in questo momento, l'indicatore si accenderà di nuovo. I pulsanti non sono bloccati e l'indicatore si accende entro 5

minuti dall'accensione.

4. Cambio di modalità e regolazione della temperatura

4.1 Cambio di modalità:

4.1.1 Dopo aver tenuto premuto il pulsante di impostazione della temperatura di refrigerazione per circa 3 secondi in modalità refrigeratore quando i pulsanti sono sbloccati, la modalità di refrigerazione verrà abilitata; la modalità di refrigerazione verrà attivata quando il pulsante di impostazione della temperatura di refrigerazione viene premuto brevemente in modalità congelamento;

4.1.2 Dopo aver tenuto premuto il pulsante di impostazione della temperatura di refrigerazione per circa 3 secondi in una modalità diversa dalla modalità refrigeratore quando i pulsanti sono sbloccati, la modalità refrigeratore verrà abilitata; e dopo aver tenuto premuto il pulsante di impostazione della temperatura di refrigerazione per circa 3 secondi in modalità refrigeratore, si uscirà dalla modalità refrigeratore e verrà abilitata la modalità di refrigerazione o congelamento;

4.1.3 Dopo aver premuto brevemente l'impostazione della temperatura di congelamento in una modalità diversa dalla modalità di congelamento quando i pulsanti sono sbloccati, la modalità di congelamento verrà abilitata;

4.2 Regolazione della temperatura

4.2.1 Regolazione della temperatura di refrigerazione:

Quando i pulsanti sono sbloccati, ogni volta che si preme il pulsante di impostazione della temperatura di refrigerazione in modalità refrigerazione, la zona visualizzazione temperatura cambierà dalla temperatura di impostazione corrente nel seguente ordine:

"5→4→3→2→...→8→7→6→5".

4.2.2 Regolazione della temperatura intercambiabile:

Quando i pulsanti sono sbloccati, ogni volta che si preme il pulsante di impostazione della temperatura di refrigerazione in modalità refrigeratore, la zona visualizzazione temperatura cambierà dalla temperatura di impostazione corrente nel seguente ordine:

"0→-1→-2→...→-12→-13→1→0".

4.2.3 Regolazione della temperatura di congelamento:

1. Quando i pulsanti sono sbloccati, ogni volta che si preme il pulsante di impostazione della temperatura di congelamento in modalità refrigeratore, la zona visualizzazione temperatura cambierà dalla temperatura di impostazione corrente nel seguente ordine:

"-14->-15->-16...-22->-23->-24->-14".

2. Circa 2 secondi dopo il completamento dell'impostazione della

temperatura, la temperatura impostata lampeggia 5 volte e l'impostazione diventa effettiva.

5. Combio della modalità congelamento rapido

5.1 Dopo aver tenuto premuto il pulsante di impostazione della temperatura di congelamento per circa 3 secondi in una modalità diversa dalla modalità di congelamento rapido quando i pulsanti sono sbloccati, la modalità di congelamento rapido verrà attivata, verrà visualizzato "-25" nella zona visualizzazione temperatura e l'icona del congelamento rapido si accenderà. Se non viene premuto alcun pulsante, il "-25" nella zona visualizzazione temperatura lampeggerà 5 volte e l'impostazione della modalità congelamento rapido avrà effetto; non è possibile regolare la temperatura nella modalità congelamento rapido. Quando si preme brevemente il pulsante di impostazione della temperatura di refrigerazione e il pulsante di impostazione della temperatura di congelamento, l'icona del congelamento rapido lampeggerà 5 volte per ricordare all'utente che il frigorifero è attualmente in modalità congelamento rapido;

5.2 Dopo aver tenuto premuto il pulsante di impostazione della temperatura di congelamento per circa 3 secondi in modalità congelamento rapido quando i pulsanti sono sbloccati, si uscirà dalla modalità congelamento rapido e verranno ripristinate la modalità e l'impostazione della temperatura prima di entrare nella modalità congelamento rapido.

5.3 Dopo un periodo di congelamento forzato continuo in modalità congelamento rapido, uscirà automaticamente da questa modalità e continuerà a funzionare alla temperatura impostata originariamente.

Nota

- La modalità Super Freeze consente una refrigerazione rapida, ma aumenta anche il consumo energetico.
- In caso di interruzione di corrente, il frigorifero ricorderà automaticamente lo stato prima dello spegnimento. Dopo la ripresa dell'alimentazione, il frigorifero funzionerà in base allo stato prima dello spegnimento, ma la modalità Super Freeze non verrà memorizzata.

6. Allarme e gestione

Quando la zona visualizzazione temperatura visualizza "E1", indica che il sensore di temperatura del frigorifero è difettoso. Anche se il computer controllerà automaticamente il funzionamento, è necessario contattare tempestivamente il punto di manutenzione per la riparazione.

Come installare la maniglia e il gancio

Se il dispositivo è dotato di maniglia e gancio, eseguire i seguenti passaggi per installarlo.

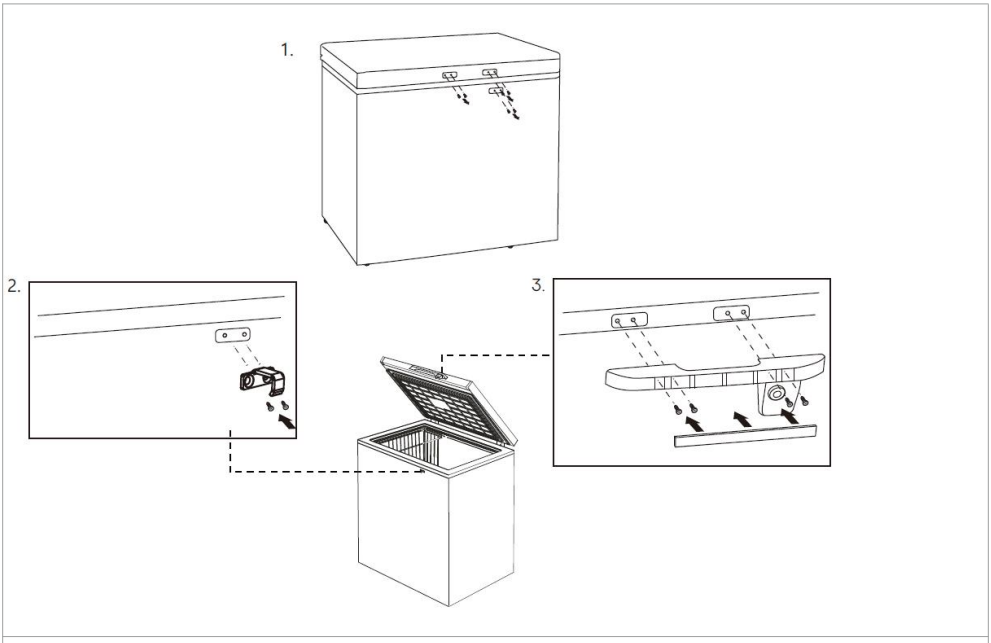

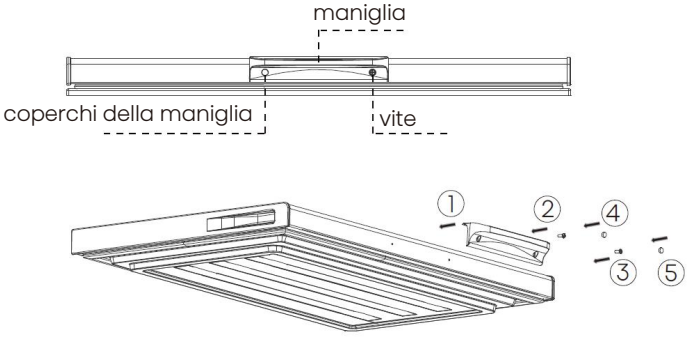

Nota

- Assicurarsi che la porta sia sempre chiusa a chiave quando non viene utilizzata per evitare che i bambini giochino con il dispositivo.
- Le chiavi della porta devono essere tenute fuori dalla portata dei bambini.

Pulizia e manutenzione

- Per motivi igienici l'apparecchio (compresi gli accessori esterni e interni) deve essere pulito regolarmente (almeno ogni due mesi).

Avvertenza

- L'apparecchio non deve essere collegato alla rete elettrica durante la pulizia. Pericolo di scossa elettrica!
- Prima della pulizia spegnere l'apparecchio e staccare la spina dalla presa di corrente.

Pulizia esterna

- Per mantenere un buon aspetto del vostro apparecchio, è necessario pulirlo regolarmente.
- Pulire il pannello digitale e il pannello del display con un panno pulito e morbido.
- Spruzzare l'acqua sul panno invece di farlo direttamente sulla superficie dell'apparecchio. Questo aiuta ad assicurare una distribuzione uniforme di umidità sulla superficie.
- Pulire le porte, le maniglie e le superfici degli armadi con un detergente delicato e poi asciugate con un panno morbido.

Avvertenza

- Non usare oggetti taglienti, che potrebbero graffiare la superficie.
- Non usare diluente, detergente per auto, cloro, olio essenziale, detergenti abrasivi o solventi organici come il benzene per la pulizia. Essi possono danneggiare la superficie dell'apparecchio e possono causare incendi.

Pulizia interna

- Si consiglia di pulire l'interno dell'apparecchio regolarmente. Sarà più facile da pulire quando le scorte alimentari sono poche. È possibile rimuovere il cestello o i ripiani per una pulizia più approfondita.
- Pulire l'interno del congelatore con una soluzione delicata di bicarbonato di sodio, quindi risciacquare con acqua calda usando una spugna o un panno strizzato. Asciugare completamente prima di riposizionare il cestello o i ripiani.
- Asciugare accuratamente tutte le superfici e le parti removibili prima di metterli in posizione.

Pulizia e manutenzione

Pulire prima dell'uso

- Prima di utilizzare questo prodotto per la prima volta, lavare l'interno e tutti gli accessori interni con acqua tiepida e un po' di sapone neutro per eliminare l'odore tipico di un prodotto nuovo, quindi asciugare accuratamente.

Sbrinamento

- Quando il ghiaccio ha uno spessore di circa 4mm, il congelatore deve essere sbrinato 2-3 volte l'anno. Seguire i passaggi seguenti per scongelare:
- Impostare il termostato sulla Marcia Massima almeno 12 ore prima dello sbrinamento.
- Trascorso questo tempo, spegnere il vano congelatore staccando la spina dalla rete elettrica.
- Togliere tutti gli alimenti dal congelatore, avvolgerli in un giornale e conservarli in un luogo freddo con la porta aperta.
- Una volta completato lo sbrinamento, lo scomparto deve essere pulito e asciugato.
- Riaccendere il dispositivo con il termostato impostato sulla Marcia Massima e attendere almeno un'ora prima di sostituire il cibo.
- Dopo alcune ore il termostato può essere riportato alla posizione originale.

Avvertenza

- Non utilizzare dispositivi meccanici o altri mezzi artificiali per accelerare il processo di sbrinamento diversi da quelli consigliati dal produttore.
- Non utilizzare apparecchi elettrici all'interno della conservazione degli alimenti degli apparecchi, a meno che non siano del tipo consigliato dal produttore.

Controlli

- Per garantire la sicurezza, eseguire i seguenti controlli dopo aver pulito il dispositivo:
- La spina del cavo di alimentazione sia inserita saldamente nella presa a muro dedicata? Assicurarsi che la spina non sia eccessivamente calda.
- Controllare il cavo di alimentazione per eventuali crepe e danni. Se si osserva la minima anomalia, contatta il rivenditore presso il quale hai acquistato questa unità o il nostro servizio clienti.

Pulizia delle guarnizioni della porta

- Fare attenzione a mantenere pulite le guarnizioni delle porte. Cibi o bevande appiccicose possono causare l'aderenza delle guarnizioni alla struttura provocandone il danneggiamento quando si apre la porta. Lavare le guarnizioni con un detergente delicato e acqua calda. Risciacquare e asciugare con cura dopo la pulizia.

Consigli e suggerimenti utili

Consigli sul risparmio di energia

- Vi raccomandiamo di seguire i consigli per risparmiare energia.
- Cercate di evitare di tenere la porta aperta per lunghi periodi al fine di risparmiare energia.
- Assicurarsi che l'apparecchio sia lontano da fonti di calore (luce solare diretta, forno elettrico o fornello, ecc.).
- Non impostare la temperatura più fredda del necessario.
- Non conservare cibi caldi o liquidi in evaporazione nell'apparecchio.
- Collocare l'apparecchio in un luogo ben ventilato, non umido. Consultare la sezione Installazione del nuovo apparecchio.
- La descrizione dello schema dell'apparecchio mostra la corretta combinazione di cassetti, cestello frutta e ripiani, non modificare la combinazione poiché questa è la configurazione più efficiente dal punto di vista energetico.

Suggerimenti per la refrigerazione di alimenti freschi

- Non introdurre alimenti caldi nel frigorifero o freezer, la temperatura interna aumenterà e il compressore dovrà lavorare di più e consumerà più energia.
- Coprire o avvolgere il cibo soprattutto se ha un aroma forte.
- Conservare il cibo correttamente in modo che l'aria possa circolare liberamente attorno ad esso.

Suggerimenti per la refrigerazione di alimenti freschi

- Assicurarsi che il cibo congelato sia stato conservato correttamente dal rivenditore alimentare.
- Una volta scongelato, il cibo si deteriorerà rapidamente e non deve essere nuovamente congelato.
- Non superare il periodo di conservazione indicato dal produttore di alimenti.

Spostamento del Congelatore a Pozzetto

- Scollegare la spina di alimentazione e interrompere l'alimentazione.
- Rimuovere tutti gli alimenti dal congelatore.
- Utilizzare il nastro per fissare le parti mobili come i ripiani del frigorifero, i contenitori per frutta e verdura e i cassetti.
- Chiudere bene la porta del congelatore e fissarla con nastro adesivo per evitare che si apra durante lo spostamento.
- L'angolo di inclinazione massimo durante il trasporto non deve superare i 45° per evitare guasti al sistema di refrigerazione.
- Per evitare di graffiare il pavimento, i piedini o le ruote del congelatore devono essere avvolti in anticipo ed è severamente vietato spostare il congelatore con la forza.
- Non afferrare la porta del congelatore, il coperchio superiore e i vari tubi durante lo spostamento. il congelatore capovolto.



inferiore a 45°

Non capovolgere il congelatore.

Consigli e suggerimenti utili

Impostazioni di temperatura consigliate in ogni scomparto per una conservazione ottimale degli alimenti. Tali impostazioni non devono contraddire le condizioni di conservazione specificate nell'allegato IIII, tabella 3.

Spegnimento dell'apparecchio

- Se l'apparecchio deve essere spento per un periodo prolungato, devono essere adottate le seguenti precauzioni per evitare la formazione di muffa nell'apparecchio.
  1. Rimuovere tutti gli alimenti.
  2. Togliere la spina dalla presa di corrente.
  3. Pulire e asciugare l'interno completamente.
  4. Assicurarsi che tutte le porte siano leggermente aperte, per far circolare l'aria.

Risoluzione dei problemi

Se si verifica un problema con l'apparecchio o si presume che quest'ultimo non funzioni correttamente, è possibile effettuare alcuni controlli semplici prima di chiamare l'assistenza, di seguito elencati. È possibile effettuare dei semplici controlli illustrati in questa sezione prima di rivolgersi all'assistenza.

Avvertenza

Non tentare di riparare l'apparecchio da soli. Se il problema persiste dopo aver effettuato i controlli di seguito elencati, contattare un elettricista qualificato, un tecnico autorizzato o il proprio rivenditore.

Problema	Possibile causa e soluzione
L'apparecchio non funziona correttamente	Verificare che il cavo di alimentazione sia collegato correttamente alla presa di corrente o che il termostato sia impostato su OFF, Off o 0.
	Controllare il fusibile o il circuito della rete elettrica, se necessario sostituirli.
	La temperatura ambiente è troppo bassa. Prova a impostare la temperatura ambiente ad un livello più freddo per risolvere questo problema.

Risoluzione dei problemi

Problema	Possibile causa e soluzione
Odori dagli scomparti	Può essere necessario pulire l'interno.
	Alcuni alimenti, contenitori o confezioni causano odori.
Rumore dall'apparecchio	I suoni che seguono sono del tutto normali: • Il compressore emette rumori. • Il rumore del movimento dell'aria dal piccolo motore del ventilatore nel vano congelatore o altri compartimenti. • Gorgoglio simile all'acqua che bolle. • Ticchettio prima che il compressore si avvia.
	Altri rumori insoliti sono dovuti alle ragioni sottostanti e possono avere bisogno di una verifica ed eventuali azioni: • La struttura non è livellata. • Il retro dell'apparecchio tocca la parete. • Bottiglie o contenitori che sbattono l'uno contro l'altro.
Refrigerazione inadeguata	• Il luogo di installazione sia ventilato? • Il congelatore sia esposto alla luce solare diretta, posizionato vicino a un calorifero o a un fornello? • I coperchi vengono aperti e chiusi frequentemente? • Gli articoli vengono stoccati oltre la linea di caricamento? • C'è molta brina nel congelatore?
Condensa all'esterno del frigorifero	• La condensa potrebbe formarsi sulla parte esterna e sulla porta durante le giornate calde e umide o a seconda del luogo di installazione. Ciò si verifica quando l'umidità è elevata e le particelle d'acqua si trovano sulle superfici fredde. Ciò è normale. Eliminare la condensa con un panno asciutto.
La circonferenza del congelatore è calda	• Soprattutto in estate o quando inizia a funzionare, la circonferenza del congelatore è calda. Perché all'interno del congelatore è presente un tubo per dissipare il calore ed evitare la formazione di condensa. • Il calore non influirà sul cibo all'interno. 

Risoluzione dei problemi

Problema	Possibile causa e soluzione
Mancanza di corrente	Mantenere l'apertura e la chiusura della porta al minimo per evitare la fuoriuscita di aria fredda.
	Evitare di mettere nuovi alimenti nel congelatore poiché ciò aumenterà la temperatura all'interno dello scomparto.
	Se si verifica una lunga interruzione di corrente, mettere il ghiaccio secco nel congelatore.
Problemi al cavo di alimentazione	Se il cavo di alimentazione è danneggiato. Deve essere sostituito con un cavo o un componente speciale disponibile presso il produttore o l'agente di assistenza.
	Il congelatore deve essere posizionato in modo che la spina sia accessibile.
Quando non utilizzato per un lungo periodo	Rimuovere tutti gli oggetti dallo scomparto e scollegare il cavo di alimentazione dalla presa a muro.
	Pulire l'interno dello scomparto e asciugare l'acqua.
	Per evitare la formazione di muffe e cattivi odori, lasciare la porta aperta per asciugare completamente il vano.
Trasporto	Scollegare la spina del cavo di alimentazione dalla presa a muro.
	Quando si sposta il dispositivo, assicurarsi che i piedini non danneggino il cavo di alimentazione.
	Non lasciare che i piedini colpiscano gradini o soglie del pavimento, ecc.
Conservazione temporanea	Mettere un pezzo di legno o altro oggetto simile tra la porta e l'unità principale per evitare che la porta si chiuda completamente.
	Non conservare mai il congelatore inutilizzato in un luogo in cui giocano i bambini.
	Se un bambino entra nello scompartimento e la porta è chiusa, potrebbe non essere in grado di aprire la porta dall'interno.

Risoluzione dei problemi

Problema	Possibile causa e soluzione
La luce non funziona	• L'illuminazione LED potrebbe essere danneggiata. Fare riferimento alla sostituzione delle luci a LED nel capitolo Pulizia e manutenzione. • Il sistema di controllo ha disattivato le luci a causa della porta tenuta aperta troppo a lungo, chiudere e riaprire la porta per riattivare le luci.
Si sente il gorgoglio dell'acqua nel congelatore	• Ciò è normale. Il gorgoglio proviene dal liquido refrigerante che circola nel congelatore.

Smaltimento dell'apparecchio

È vietato smaltire questo apparecchio come rifiuto domestico.

Materiali di imballaggio

I materiali di imballaggio con il simbolo di riciclaggio sono riciclabili. Smaltire l'imballaggio in un contenitore di raccolta dei rifiuti idoneo.

Prima dello smaltimento dell'apparecchio

1. Estrarre la spina dalla presa di corrente.
2. Staccare il cavo di alimentazione e smaltirlo con la spina.

Avvertenza

Il congelatore contiene refrigerante e gas nell'isolamento.
Il refrigerante e i gas devono essere smaltiti professionalmente in quanto possono causare lesioni agli occhi o combustione. Assicurarsi che la tubatura del circuito del refrigerante non sia danneggiata prima del corretto smaltimento.

	Corretto smaltimento del prodotto
	Questo simbolo indica che questo prodotto non deve essere smaltito con gli altri rifiuti domestici nel territorio dell'UE. Per prevenire danni all'ambiente o alla salute umana a causa di uno smaltimento non conforme, riciclarlo in modo responsabile per promuovere il sostenibile riutilizzo delle risorse rinnovabili. Per restituire il dispositivo usato, utilizzare i sistemi di restituzione e raccolta o contattare il rivenditore presso il quale è stato acquistato il prodotto. Essi possono ritirare questo prodotto per un riciclaggio ambientale sicuro.

Smaltimento dell'apparecchio

Per evitare la contaminazione del cibo, si prega di rispettare le seguenti istruzioni

- Quando si refrigera il cibo, fare attenzione a non toccare direttamente la superficie della scatola interna.
- Quando si congelano gli alimenti, per prevenire la perdita di umidità e prevenire l'odore, i diversi alimenti devono essere conservati separatamente e sigillati, utilizzare solo materiali sigillanti non tossici, inodori, impermeabili.
- Gli alimenti caldi devono essere prima raffreddati a temperatura ambiente e poi messi nel congelatore, altrimenti ciò influenzerà lo stato di conservazione degli altri alimenti e aumenterà il consumo energetico.
- L'apertura della porta per lunghi periodi può causare un notevole aumento della temperatura negli scomparti dell'apparecchio.
- Pulire regolarmente le superfici che possono venire a contatto con cibo e sistemi di drenaggio accessibili.
- Conservare la carne e il pesce crudi in contenitori adatti in frigorifero, in modo che non vengano a contatto con altri alimenti o vi gocciolino sopra.
- Gli scomparti per alimenti surgelati a due stelle sono adatti per conservare cibi surgelati, conservare o preparare gelati e produrre cubetti di ghiaccio.
- Gli scomparti a una, due e tre stelle non sono adatti per il congelamento di alimenti freschi.

Smaltimento dell'apparecchio

Ordine	Tipo Scomparti	Temperatura di conservazione ideale [°C]	Cibo appropriato
1	Frigorifero	+2~+6	Uova, cibo cotto, cibo confezionato, frutta e verdura, latticini, torte, bevande e altri alimenti non sono adatti al congelamento.
2	(***)*-Congelatore	≤-18	Frutti di mare (pesce, gamberetti, molluschi), prodotti ittici e prodotti a base di carne (raccomandati per 3 mesi, maggiore è il tempo di conservazione, peggiore è il gusto e la nutrizione), adatti per prodotti freschi surgelati.
3	***-Congelatore	≤-18	Frutti di mare (pesce, gamberetti, molluschi), prodotti ittici e prodotti a base di carne (raccomandati per 3 mesi, maggiore è il tempo di conservazione, peggiore è il gusto e la nutrizione), non adatti per prodotti freschi surgelati.
4	**-Congelatore	≤-12	Frutti di mare (pesce, gamberetti, molluschi), prodotti ittici e prodotti a base di carne (raccomandati per 2 mesi, maggiore è il tempo di conservazione, peggiore è il gusto e la nutrizione), non adatti per prodotti freschi surgelati.
5	*-Congelatore	≤-6	Frutti di mare (pesce, gamberetti, molluschi), prodotti ittici e prodotti a base di carne (raccomandati per 1 mese, maggiore è il tempo di conservazione, peggiore è il gusto e la nutrizione), non adatti per prodotti freschi surgelati.

Smaltimento dell'apparecchio

Nota

Conservare i vari alimenti in base agli scomparti o alla temperatura di conservazione ideale dei prodotti acquistati.

- Se il frigorifero viene lasciato vuoto per lunghi periodi, spegnere, scongelare, pulire, asciugare e lasciare lo sportello aperto per evitare lo sviluppo di muffa all'interno dell'apparecchio.

Pulizia dell'erogatore d'acqua (specifico per i prodotti con erogatore):

- Pulire i serbatoi dell'acqua se non sono stati utilizzati per 48 ore; lavare l'impianto idrico collegato a una rete idrica se l'acqua non è stata aspirata per 5 giorni.

Avvertenza

Gli alimenti devono essere confezionati in sacchetti prima di essere messi nel congelatore e i liquidi devono essere in bottiglie o contenitori con coperchio per evitare problemi che la struttura del prodotto non sia facile da pulire.

Nota

- Il Super Freeze è utilizzato per eseguire un pre-congelamento e un congelamento rapido in seguenza del compartimento congelatore. Questa funzione accelera il congelamento del cibo fresco e allo stesso tempo, protegge alimenti già conservati da un caldo indesiderato.
- Per congelare gli alimenti freschi attivare la funzione Super Freeze almeno 24 ore prima di posizionare gli alimenti per completare il pre-congelamento.
- La modalità Super Freeze tornerà automaticamente alla modalità normale dopo 48 ore.

(**Dedicato ai prodotti elettronici per il controllo della temperatura**)

HYUNDAI

CT

MANUAL D'OPERACIONS DE L'USUARI

HCH100EDW01
HCH150EDW01
HCH300EDW01

GENUINE PRODUCT OF
HYUNDAI CORPORATION

Abans d'utilitzar aquest aparell, llegiu atentament aquest manual i conserveu-lo per a futures consultes.

Contingut

Gràcies per escollir aquest aparell. Estem segurs que trobareu el vostre nou refrigerador molt agradable d'utilitzar. Tanmateix, abans d'utilitzar l'aparell, us recomanem que llegiu atentament les instruccions, que proporcionen informació detallada sobre la instal·lació i l'ús del producte. Conserveu aquest manual per a futures consultes.

Informació de seguretat i advertències.....01

Instal·lació del vostre nou aparell.....12

Descripció de l'aparell.....14

Controls de la pantalla.....15

Com instal·lar la nansa i el ganxo 19

Neteja i manteniment.....20

Consells i suggeriments útils.....22

Resolució de problemes.....23

Eliminació de l'aparell.....27

Informació de seguretat i advertències

Per a la vostra seguretat i un ús correcte abans d'instal·lar i utilitzar l'aparell per primera vegada, llegiu atentament aquest manual d'usuari, inclosos els consells i les advertències. Per evitar errors i accidents innecessaris, és important assegurar-se que totes les persones que utilitzin l'aparell estiguin plenament familiaritzades amb el seu funcionament i les seves característiques de seguretat. Conserveu aquestes instruccions i assegureu-vos que romanguin amb l'aparell si es trasllada o es ven, de manera que qualsevol persona que l'utilitzi al llarg de la seva vida útil estigui degudament informada sobre el seu ús i les advertències de seguretat. Per a la seguretat de les persones i dels béns, seguiu les precaucions d'aquestes instruccions d'ús, ja que el fabricant no es fa responsable dels danys causats per omissions.



Seguretat per als infants i altres persones vulnerables

D'acord amb la norma EN

Aquest aparell pot ser utilitzat per infants a partir de 8 anys i per persones amb capacitats físiques, sensorials o mentals reduïdes, o amb manca d'experiència i coneixements, sempre que estiguin sota supervisió o hagin rebut instruccions sobre l'ús segur de l'aparell i entenguin els riscos que comporta. Els infants no han de jugar amb l'aparell. La neteja i el manteniment per part de l'usuari no han de ser realitzats per infants sense supervisió.

Informació de seguretat i advertències

Seguretat per als infants i altres persones vulnerables

D'acord amb la norma IEC

Aquest aparell no està destinat a ser utilitzat per persones (inclosos els infants) amb capacitats físiques, sensorials o mentals reduïdes, o amb manca d'experiència i coneixements, llevat que estiguin sota supervisió o hagin rebut instruccions sobre l'ús de l'aparell per part d'una persona responsable de la seva seguretat.

Mantingueu tots els materials d'embalatge fora de l'abast dels infants, ja que hi ha risc d'asfíxia.

Si heu de desfer-vos de l'aparell, desendolleu-lo de la presa de corrent, talleu el cable d'alimentació (tan a prop de l'aparell com sigui possible) i retireu la porta per evitar que els infants que hi juguin pateixin una descàrrega elèctrica o quedin tancats a l'interior.

Si aquest aparell, que disposa de juntes magnètiques a la porta, substitueix un aparell antic amb tancament de molla (pestell) a la porta o a la tapa, assegureu-vos de deixar el tancament de molla inutilitzable abans de llençar l'aparell antic. Això evitarà que es converteixi en una trampa mortal per a un infant.

Informació de seguretat i advertències

Seguretat general

- ADVERTIMENT
  Aquest aparell està destinat a l'ús domèstic i a aplicacions similars.

- ADVERTIMENT
  No emmagatzemeu substàncies explosives, com ara llaunes d'aerosol amb propel·lent inflamable, dins d'aquest aparell.

- ADVERTIMENT
  Si el cable d'alimentació està danyat, ha de ser substituït pel fabricant, pel seu servei tècnic o per personal qualificat de manera similar, per tal d'evitar qualsevol risc.

- ADVERTIMENT
  Manteniu les obertures de ventilació, tant de l'armari de l'aparell com de l'estructura d'encastament, lliures d'obstruccions.

Informació de seguretat i advertències

⚠ Seguretat general

- ADVERTIMENT
  No utilitzeu dispositius mecànics ni altres mitjans per accelerar el procés de descongelació, excepte els recomanats pel fabricant.
- ADVERTIMENT
  No danyeu el circuit del refrigerant.
- ADVERTIMENT
  No utilitzeu aparells elèctrics dins dels compartiments d'emmagatzematge d'aliments de l'aparell, llevat que siguin del tipus recomanat pel fabricant.
- ADVERTIMENT
  El refrigerant i el gas d'insuflació de l'aïllament són inflamables. Quan es desfaci de l'aparell, feu-ho únicament en un centre autoritzat de gestió de residus. No l'exposeu a flames.
- ADVERTIMENT
  Quan col·loqueu l'aparell, assegureu-vos que el cable d'alimentació no quedi atrapat ni danyat.
- ADVERTIMENT
  No col·loqueu múltiples preses portàtils ni fonts d'alimentació portàtils a la part posterior de l'aparell.

Informació de seguretat i advertències

Substitució de les làmpades d'il·luminació

- ADVERTIMENT
  Les làmpades d'il·luminació no han de ser substituïdes per l'usuari. Si les làmpades d'il·luminació estan danyades, poseu-vos en contacte amb el servei d'atenció al client per obtenir assistència. Aquest advertiment només s'aplica als congeladors que disposen de làmpades d'il·luminació.

Refrigerant

El refrigerant isobutà (R600a), R290 o R134a es troba contingut dins del circuit refrigerant de l'aparell. Es tracta d'un gas natural amb un alt nivell de compatibilitat ambiental; no obstant això, l'R600a i l'R290 són inflamables. Durant el transport i la instal·lació de l'aparell, assegureu-vos que cap dels components del circuit refrigerant resulti danyat. L'R600a i l'R290 són inflamables.

Informació de seguretat i advertències

Refrigerant

- ADVERTIMENT
  Els refrigeradors contenen refrigerant i gasos a l'aïllament. El refrigerant i els gasos han de ser eliminats per professionals, ja que poden causar lesions oculars o ignició. Assegureu-vos que la canonada del circuit refrigerant no estigui danyada abans de procedir a una eliminació adequada.

- ADVERTIMENT



  Risc d'incendi / materials inflamables si el circuit refrigerant resulta danyat:
  - Eviteu les flames obertes i les fonts d'ignició.
  - Ventileu a fons l'estança on es troba situat l'aparell.

  És perillós alterar les especificacions o modificar aquest producte de qualsevol manera. Qualsevol dany al cable pot provocar un curtcircuit, un incendi i/o una descàrrega elèctrica.

Informació de seguretat i advertències

Seguretat elèctrica

1. El cable d'alimentació no s'ha d'allargar.
2. Assegureu-vos que l'endoll no estigui aixafat ni danyat. Un endoll aixafat o danyat pot sobreescalfar-se i provocar un incendi.
3. Assegureu-vos que podeu accedir a l'endoll principal de l'aparell.
4. No estireu del cable d'alimentació.
5. Si la presa de corrent està fluixa, no hi inseriu l'endoll. Hi ha risc de descàrrega elèctrica o d'incendi.
6. No heu d'utilitzar l'aparell sense la coberta de la làmpada d'il·luminació interior.
7. El congelador només funciona amb una alimentació elèctrica monofàsica de corrent altern de 220–240 V / 50 Hz. Si les fluctuacions de tensió a la zona d'ús són tan grans que superen aquest rang, per motius de seguretat assegureu-vos d'utilitzar un regulador automàtic de tensió de corrent altern de més de 350 W per a la nevera. La nevera ha d'utilitzar una presa de corrent exclusiva, diferent de la compartida amb altres aparells elèctrics. L'endoll ha de coincidir amb una presa amb connexió a terra.

Ús diari

• No emmagatzemeu gasos ni líquids inflamables dins de l'aparell. Hi ha risc d'explosió.

• No utilitzeu cap aparell elèctric dins de l'aparell (p. ex., geladores elèctriques, batedores, etc.).

• Quan desendolleu l'aparell, estireu sempre de l'endoll de la presa de corrent, no del cable.

• No col·loqueu objectes calents a prop dels components de plàstic d'aquest aparell.

• Aquest aparell de refrigeració no està dissenyat per ser utilitzat com a aparell encastable.

• No col·loqueu aliments directament contra la sortida d'aire de la paret posterior.

• Emmagatzemeu els aliments congelats preenvasats d'acord amb les instruccions del fabricant dels aliments congelats.

• Cal seguir estrictament les recomanacions d'emmagatzematge del fabricant de l'aparell. Consulteu les instruccions corresponents.

• No col·loqueu begudes carbonatades o amb gas al compartiment del congelador, ja que es genera pressió a l'envàs i pot explotar, causant danys a l'aparell.

• Els aliments congelats poden causar cremades per fred si es consumeixen directament del congelador.

• No col·loqueu l'aparell a la llum solar directa.

• Manteniu espelmes enceses, llums i altres elements amb flama oberta lluny de l'aparell per evitar que s'incendiï.

Informació de seguretat i advertències

• Aquest aparell està destinat a conservar aliments i/o begudes en un ús domèstic normal, tal com s'explica en aquest manual d'instruccions. L'aparell és pesant; cal tenir cura en moure'l.

• No retireu ni toqueu objectes del compartiment del congelador si teniu les mans humides o mullades, ja que això podria causar abrasions a la pell o cremades per fred/congelació.

• No utilitzeu mai la base, els calaixos, les portes, etc. per pujar-hi a sobre ni com a suport.

• Els aliments congelats no s'han de tornar a congelar un cop s'han descongelat.

• No consumiu polos ni glaçons directament del congelador, ja que poden provocar cremades per fred a la boca i als llavis.

• Per evitar que els objectes caiguin i causin lesions o danys a l'aparell, no sobrecarregueu els prestatges de la porta ni poseu massa aliments als calaixos del compartiment de fruites i verdures.

Atenció! Cura i neteja

• Abans de fer qualsevol tasca de manteniment, apagueu l'aparell i desconnecteu l'endoll de la presa de corrent.

• No netegeu l'aparell amb objectes metàl·lics, netejadors de vapor, olis eteris, dissolvents orgànics ni productes abrasius.

• No utilitzeu objectes punxants per retirar el gebre de l'aparell. Utilitzeu una espàtula de plàstic.

Informació de seguretat i advertències

Instal·lació important

• Per a la connexió elèctrica, seguiu atentament les instruccions indicades en aquest manual. Desembaleu l'aparell i comproveu que no presenti danys.

• No connecteu l'aparell si està danyat. Informeu immediatament de qualsevol possible dany al lloc on l'heu adquirit. En aquest cas, conserveu l'embalatge.

• Es recomana esperar almenys quatre hores abans de connectar l'aparell, per permetre que l'oli torni a fluir correctament dins del compressor.

• Cal garantir una circulació d'aire adequada al voltant de l'aparell; la manca de ventilació pot provocar sobreescalfament. Per aconseguir una ventilació suficient, seguiu les instruccions d'instal·lació corresponents.

• Sempre que sigui possible, la part posterior del producte no ha d'estar massa a prop d'una paret, per evitar el contacte o l'escalfament de les parts calentes (compressor, condensador) i reduir el risc d'incendi. Seguiu les instruccions d'instal·lació.

• L'aparell no s'ha de col·locar a prop de radiadors ni de cuines.

• Assegureu-vos que l'endoll de la xarxa sigui accessible després de la instal·lació de l'aparell.

Servei

• Qualsevol treball elèctric necessari per al manteniment de l'aparell ha de ser realitzat per un electricista qualificat o una persona competent.

• Aquest producte ha de ser revisat per un Servei Tècnic Autoritzat i només s'han d'utilitzar peces de recanvi originals.

Si l'aparell és Frost Free.

Si l'aparell conté un compartiment congelador.

• La informació rellevant per a la comanda de peces de recanvi, ja sigui directament o a través d'altres canals facilitats pel fabricant, l'importador o un representant autoritzat.

• Si el vostre frigorífic està danyat, el nostre servei postvenda us proporcionarà les peces de recanvi necessàries per a la reparació en pocs dies.

• Instruccions sobre com trobar la informació del model a la base de dades de productes, tal com es defineix al Reglament (UE) 2019/2016, mitjançant un enllaç web que dirigeix a la informació del model emmagatzemada a la base de dades del producte o mitjançant un enllaç.

⚠ Nota

Els infants d'entre 3 i 8 anys poden carregar i descarregar aparells de refrigeració. (Aquesta clàusula només s'aplica a la regió de la UE.)

Instal·lació del vostre nou aparell

Abans d'utilitzar l'aparell per primera vegada, heu de tenir en compte els consells següents.

Ventilació de l'aparell

Per millorar l'eficiència del sistema de refrigeració i estalviar energia, és necessari mantenir una bona ventilació al voltant de l'aparell per a la dissipació de la calor. Per aquest motiu, ha d'haver-hi prou espai lliure al voltant del congelador.

Suggeriment:
Es recomana deixar 75 mm d'espai entre la part posterior i la paret, i almenys 100 mm entre el lateral i la paret.

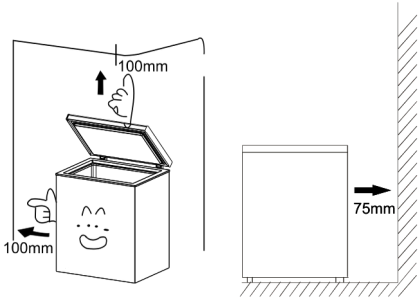

Nota

Aquest aparell funciona correctament en les classes climàtiques de SN a T o ST (consulteu el tipus de clima indicat a la placa de característiques de l'aparell). Pot no funcionar correctament si es deixa durant un període prolongat a una temperatura superior o inferior al rang indicat.

Classe climàtica	Temperatura ambient
SN	+10°C a +32°C
N	+16°C a +32°C
ST	+16°C a +38°C
T	+16°C a +43°C

Col·loqueu l'aparell en un lloc sec per evitar danys per excés d'humitat. Mantingueu l'aparell fora de la llum solar directa, la pluja o el gebre. Situeu l'aparell lluny de fonts de calor com ara cuines, focs o calefactors.

Anivellament de l'aparell
• Per garantir un anivellament adequat i una correcta circulació de l'aire a la part inferior posterior de l'aparell, pot ser necessari ajustar els peus inferiors. Utilitzeu una clau adequada.

Instal·lació del vostre nou electrodomèstic

Aquesta secció us explica com utilitzar la majoria de les funcions útils. Us recomanem que les llegiu atentament abans d'utilitzar l'aparell.

Advertència

- Per a una instal·lació correcta, aquest frigorífic s'ha de col·locar sobre una superfície plana de material dur, que tingui la mateixa alçada que la resta del paviment. Aquesta superfície ha de ser prou resistent per suportar l'aparell completament carregat.

Ús del compartiment del congelador

- El compartiment és adequat per a l'emmagatzematge d'aliments que requereixen ser congelats, com ara carn, peix, gelats i altres productes peribles.
- Atenció! Assegureu-vos que les ampolles no es deixin al congelador més temps del necessari, ja que la congelació pot provocar que l'ampolla es trenqui. Els líquids embotellats o enllaunats corren el risc d'explotar a causa de l'expansió del volum i, per tant, no s'han d'emmagatzemar al compartiment del congelador.

Abans d'utilitzar-lo

- Traieu l'embalatge d'enviament, la cinta, etc., i deixeu les portes obertes durant una estona per tal de ventilar l'aparell.
- La unitat es neteja abans de l'enviament.
- Tot i això, es recomana netejar l'interior del compartiment una vegada després del lliurament.
- Endolleu el cable d'alimentació a una presa de corrent mural del tipus monofàsic amb presa de terra, 220–240 V.
- Deixeu que la unitat funcioni aproximadament 1 hora per refredar el compartiment abans de col·locar-hi aliments.

Espereu 5 minuts o més abans de reiniciar

- Reiniciar la unitat immediatament després d'haver-la apagat pot provocar que es fonguin els fusibles i s'activi el disjuntor; el compressor pot sobrecarregar-se i/o es poden produir altres danys.

Advertència

- No utilitzeu la unitat per emmagatzemar aigua ni aliments que requereixin aigua com a medi d'emmagatzematge.
- No col·loqueu mai marisc fresc que contingui aigua directament dins la unitat.

Descripció de l'aparell

Vista de l'aparell

Model no. : HCH100EDW01

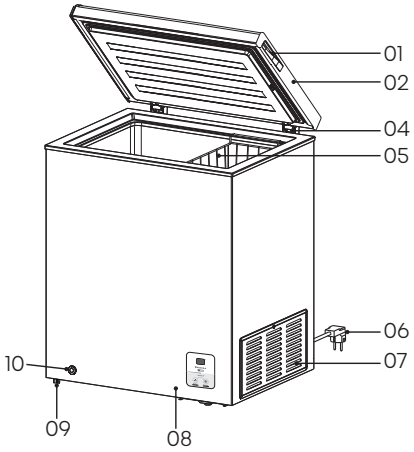

Model no. : HCH150EDW01

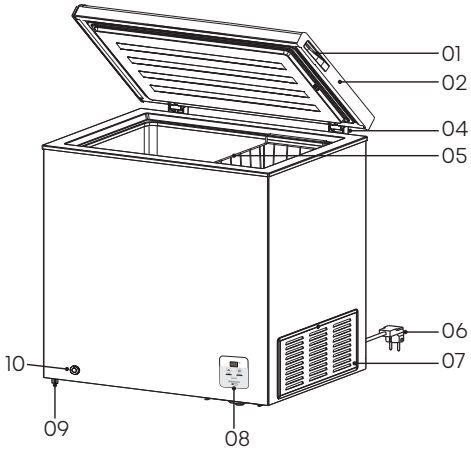

Model no. : HCH300EDW01

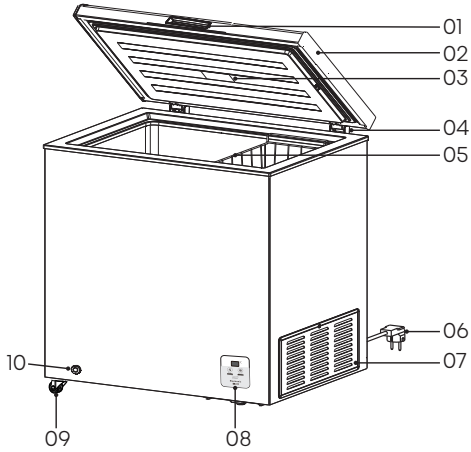

01. Pany de la porta
02. Porta
03. LED
04. Frontissa
05. Cistella
06. Cable d'alimentació amb endoll
07. Coberta lateral
08. Control electrònic
09. Roda
10. Desguàs

Specification and information (mm)

Nom del producte			
Núm. de producte	HCH100EDW01	HCH150EDW01	HCH300EDW01
Dimensions externes (mm)	WxDxH	WxDxH	WxDxH
	578×444×858	606×559×858	1114×632×847

Descripció de l'aparell

Nota

- A causa del desenvolupament constant dels nostres productes, el vostre refrigerador pot ser lleugerament diferent del que es mostra en aquest manual d'instruccions, però les seves funcions i el seu ús continuen sent els mateixos.
- Per obtenir la millor eficiència energètica d'aquest producte, col·loqueu tots els prestatges i calaixos a la seva posició original, tal com es mostra a la il·lustració anterior.
- No toqueu mai l'interior del compartiment del congelador ni els aliments congelats amb les mans mullades, ja que això podria provocar congelacions.
- Si l'aparell disposa de clau, manteniu-la fora de l'abast dels infants i no a prop del congelador.
- Les especificacions poden canviar; consulteu la placa de característiques del congelador.

Controls del panell

Note

- Aquesta figura és només un diagrama esquemàtic; per tant, consulteu l'aparell físic per obtenir-ne els detalls.
- Per congelar ràpidament aliments frescos al congelador, es recomana fer-lo funcionar al nivell màxim durant 24 hores abans de tornar al nivell mitjà.
- Un ajust de temperatura massa alt accelerarà el deteriorament dels aliments.

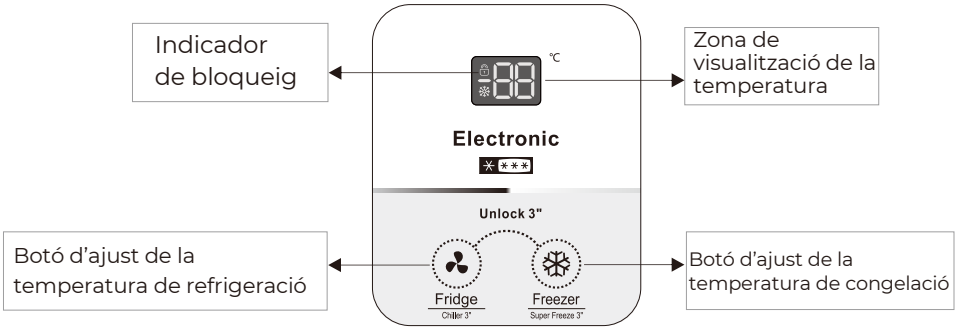

Controls del panell

Note

- Aquesta figura és només un diagrama esquemàtic; per tant, consulteu l'aparell físic per obtenir-ne els detalls.
- Per congelar ràpidament aliments frescos al congelador, es recomana fer-lo funcionar al nivell màxim durant 24 hores abans de tornar al nivell mitjà.
- Un ajust de temperatura massa alt accelerarà el deteriorament dels aliments.

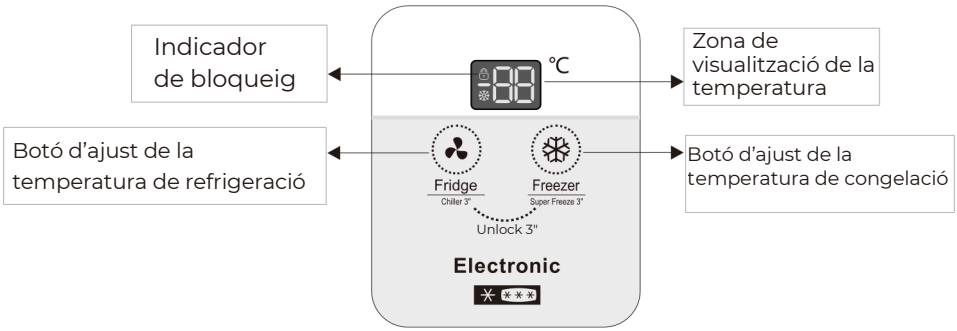

Panell de control

1. S'utilitza per controlar el mode de funcionament del refrigerador i està situat a la part frontal de l'aparell.
2. Nota: Com que la temperatura de consigna mostrada no és la temperatura real sinó la temperatura objectiu, la temperatura a l'interior del congelador pot variar en funció dels aliments emmagatzemats.
3. Desbloqueig:
4. 3.1 Quan s'encén la icona de bloqueig del refrigerador, significa que les tecles estan bloquejades i no es poden ajustar la temperatura ni els modes. Si es mantenen premuts el botó d'ajust de la temperatura de refrigeració i el botó d'ajust de la temperatura de congelació durant uns 3 segons, l'indicador de bloqueig s'apagarà, les tecles es desbloquejaran i es podran ajustar la temperatura i els modes.
5. 3.2 Si no es prem cap tecla durant aproximadament 20 segons després de 5 minuts d'engegar l'aparell, les tecles es bloquejaran automàticament. Si no es prem cap tecla durant aproximadament 60 segons, l'indicador s'apagarà. Quan es toqui lleugerament qualsevol tecla en aquest moment, l'indicador es tornarà a encendre. Les tecles no estan bloquejades i l'indicador s'encén dins dels 5 minuts posteriors a l'engegada.

4. Canvi de mode i ajust de la temperatura
4.1 Canvi de mode:
4.1.1 Quan, amb les tecles desbloquejades, es manté premut el botó d'ajust de la temperatura de refrigeració durant aproximadament 3 segons en mode refrigeració (chiller), s'activarà el mode de refrigeració; així mateix, quan el botó d'ajust de la temperatura de refrigeració es prem breument en mode congelació, també s'activarà el mode de refrigeració.
4.1.2 Quan, amb les tecles desbloquejades, es manté premut el botó d'ajust de la temperatura de refrigeració durant aproximadament 3 segons en un mode diferent del mode refrigeració (chiller), s'activarà el mode refrigeració; i quan el botó d'ajust de la temperatura de refrigeració es manté premut durant aproximadament 3 segons en mode refrigeració, aquest mode es desactivarà i s'activarà el mode de refrigeració o de congelació.
4.1.3 Quan, amb les tecles desbloquejades, es prem breument el botó d'ajust de la temperatura de congelació en un mode diferent del mode congelació, s'activarà el mode congelació.
4.2 Ajust de la temperatura
4.2.1 Ajust de la temperatura de refrigeració:
Quan les tecles estan desbloquejades, cada vegada que es prem el botó d'ajust de la temperatura de refrigeració en mode refrigeració, la zona de visualització de la temperatura canviarà a partir de la temperatura configurada actual seguint l'ordre següent:

" 5→4→3→2→ ... →8→7→6→5 ".

4.2.2 Ajust de temperatura intercanviable:
Quan les tecles estan desbloquejades, cada vegada que es prem el botó d'ajust de la temperatura de refrigeració en mode refrigeració (chiller), la zona de visualització de la temperatura canviarà a partir de la temperatura configurada actual seguint l'ordre següent:

"0→-1→-2→...→-12→-13→1→0".

4.2.3 Ajust de la temperatura de congelació:

1. Quan les tecles estan desbloquejades, cada vegada que es prem el botó d'ajust de la temperatura de congelació en mode refrigeració (chiller), la zona de visualització de la temperatura canviarà a partir de la temperatura configurada actual seguint l'ordre següent:

"-14->-15->-16...-22->-23->-24->-14".

2. Aproximadament 2 segons després que es completi l'ajust de la temperatura, la temperatura configurada parpelleja 5 vegades i l'ajust entra en vigor.

Controls del panell

5. Canvi del mode de congelació ràpida

5.1 Quan, amb les tecles desbloquejades, es prem i es manté premut durant aproximadament 3 segons el botó d'ajust de la temperatura de congelació en un mode diferent del mode de congelació ràpida, s'activarà el mode de congelació ràpida; a la zona de visualització de la temperatura es mostrarà "-25" i s'encendrà la icona de congelació ràpida. Si no es prem cap tecla, el "-25" de la zona de visualització parpellejarà 5 vegades i la configuració del mode de congelació ràpida entrarà en vigor; la temperatura no es pot ajustar en aquest mode. Quan es prem breument el botó d'ajust de la temperatura de refrigeració o el botó d'ajust de la temperatura de congelació, la icona de congelació ràpida parpellejarà 5 vegades per recordar a l'usuari que el refrigerador es troba actualment en mode de congelació ràpida.

5.2 Quan, amb les tecles desbloquejades, es prem i es manté premut durant aproximadament 3 segons el botó d'ajust de la temperatura de congelació en mode de congelació ràpida, el mode de congelació ràpida es desactivarà, i es reprendran el mode i la temperatura configurada abans d'entrar en aquest mode.

5.3 Després d'un període de congelació forçada contínua en mode de congelació ràpida, el mode es desactivarà automàticament i durant el funcionament s'aplicarà la temperatura original configurada.

Nota

• El mode Super Freeze permet una refrigeració ràpida, però també incrementa el consum d'energia.

• El refrigerador pot recordar automàticament l'estat anterior a un tall de subministrament elèctric i reprendre el funcionament segons aquest estat quan es restableix l'energia; en aquest cas, el mode Super Freeze no es recordarà.

6. Alarma i gestió

Quan es mostra "E1" a la zona de visualització de la temperatura, significa que el sensor de temperatura del refrigerador està avariat. Tot i que la placa electrònica controlarà automàticament el funcionament, cal que contacteu amb el servei tècnic o punt de manteniment per efectuar la reparació al més aviat possible.

Com instal·lar la nansa i el ganxo

Si l'aparell disposa de nansa i ganxo, seguiu els passos següents per instal·lar-los.

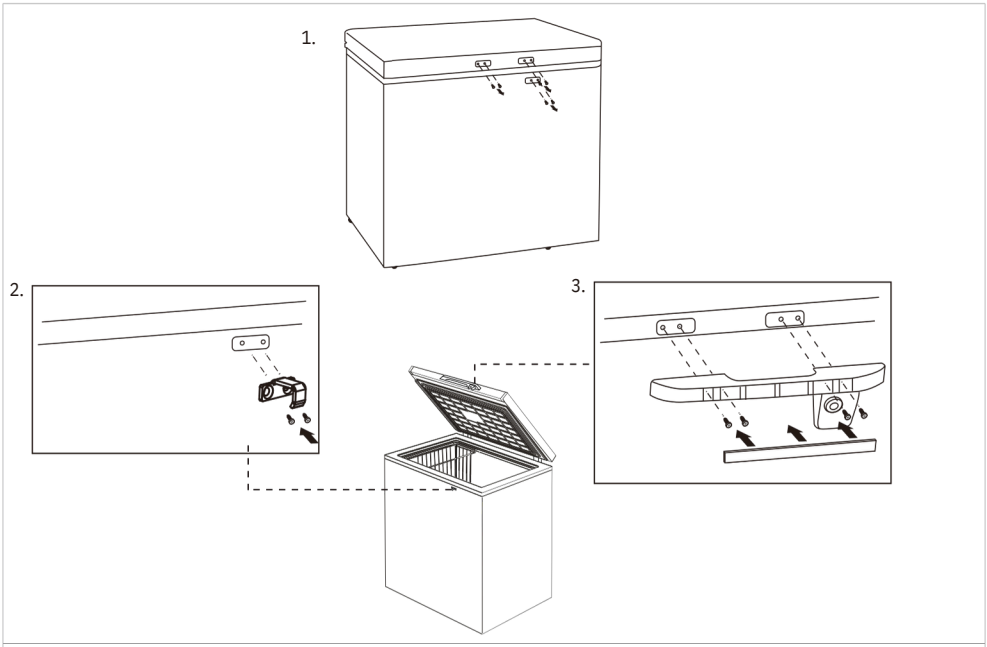

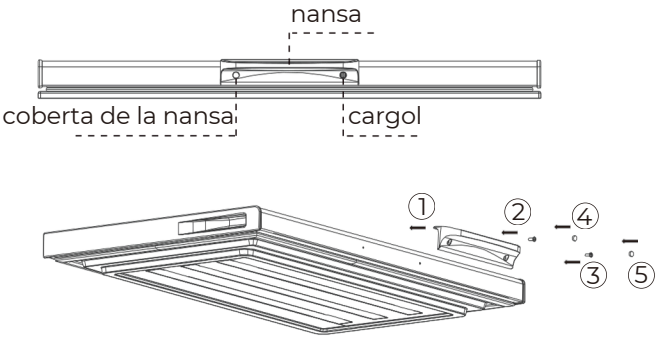

Nota

- Assegureu-vos que la porta estigui sempre tancada amb clau quan no s'utilitzi per evitar que els infants juguin amb l'aparell.
- Les claus de la porta s'han de mantenir fora de l'abast dels infants.

Neteja i manteniment

- Per motius d'higiene, l'aparell (incloent-hi els accessoris exteriors i interiors) s'ha de netejar regularment (com a mínim cada dos mesos).

Advertiment

- L'aparell no ha d'estar connectat a la xarxa elèctrica durant la neteja. Perill de descàrrega elèctrica!
- Abans de netejar, apagueu l'aparell i desendolleu-lo de la presa de corrent.

Neteja exterior

- Per mantenir un bon aspecte de l'aparell, cal netejar-lo regularment.
- Netegeu el panell digital i el panell de visualització amb un drap net i suau.
- Polvoritzeu l'aigua sobre el drap de neteja en lloc de polvoritzar-la directament sobre la superfície de l'aparell. Això ajuda a garantir una distribució uniforme de la humitat sobre la superfície.
- Netegeu les portes, les nanses i les superfícies del moble amb un detergent suau i després eixugueu-les amb un drap suau.

Advertiment

- No utilitzeu objectes afilats, ja que poden ratllar la superfície.
- No utilitzeu diluents (thinner), detergents per a cotxes, lleixiu (Clorox), olis eteris, productes abrasius ni dissolvents orgànics com ara el benzè per a la neteja. Aquests productes poden danyar la superfície de l'aparell i poden provocar un incendi.

Neteja interior

- Heu de netejar regularment l'interior de l'aparell. La neteja serà més fàcil quan hi hagi poc menjar emmagatzemat. Podeu retirar la cistella o els prestatges per fer una neteja més a fons.
- Netegeu l'interior del congelador amb una solució suau de bicarbonat de sodi i, a continuació, esbandiu amb aigua tèbia utilitzant una esponja o un drap ben escorregut.
- Assequeu completament abans de tornar a col·locar la cistella o els prestatges.
  Assequeu bé totes les superfícies i les peces extraïbles abans de tornar-les a posar al seu lloc.

Neteja i manteniment

Neteja abans de l'ús

• Abans d'utilitzar l'aparell per primera vegada, renteu l'interior i tots els accessoris interns amb aigua tèbia i una mica de sabó neutre per eliminar l'olor típica d'un producte nou. A continuació, eixugueu-ho tot bé.

Descongelació

• Heu de descongelar el compartiment del congelador dues o tres vegades l'any, quan el gel tingui aproximadament 4 mm de gruix. Per descongelar-lo, seguiu aquests passos:

• Ajusteu el termòstat a la posició màxima almenys 12 hores abans de la descongelació.

• Un cop transcorregut aquest període, apagueu el compartiment del congelador desconnectant l'endoll de la presa de corrent.

• Traieu tots els aliments del congelador, emboliqueu-los amb paper de diari i guardeu-los en un lloc fred, deixant la porta oberta.

• Quan la descongelació hagi finalitzat, cal netejar el compartiment i eixugar-lo completament.

• Torneu a engegar l'aparell amb el termòstat ajustat a la posició màxima i espereu almenys una hora abans de tornar a col·locar els aliments.

• Al cap d'unes hores, el termòstat es pot tornar a ajustar a la posició original.

Advertència

- No utilitzeu dispositius mecànics ni altres mitjans artificials per accelerar el procés de desgel, excepte els recomanats pel fabricant.
- No utilitzeu aparells elèctrics dins dels compartiments d'emmagatzematge d'aliments de l'aparell, llevat que siguin del tipus recomanat pel fabricant.

Comprovacions

• Per garantir la seguretat, realitzeu les comprovacions següents després de netejar l'aparell:

• El cable d'alimentació està fermament connectat a una presa de corrent dedicada? Comproveu que l'endoll no estigui anormalment calent.

• Reviseu el cable d'alimentació per detectar esquerdes o danys. Si s'observa la més mínima irregularitat, poseu-vos en contacte amb el distribuïdor on vau adquirir l'aparell o amb el nostre servei d'atenció al client.

Neteja de les juntes de la porta

• Procureu mantenir netes les juntes de la porta. Els aliments i begudes enganxosos poden fer que les juntes s'adhereixin al moble i es trenquin en obrir la porta. Renteu les juntes amb un detergent suau i aigua tèbia. Esbandiu-les i eixugueu-les bé després de la neteja.

Neteja i manteniment

Consells per estalviar energia

- Us recomanem que seguiu aquests consells per estalviar energia.
- Intenteu evitar mantenir la porta oberta durant períodes llargs per conservar energia.
- Assegureu-vos que l'aparell estigui allunyat de qualsevol font de calor (llum solar directa, forn elèctric, cuina, etc.).
- No ajusteu la temperatura a un nivell més baix del necessari.
- No emmagatzemeu aliments calents ni líquids en evaporació dins de l'aparell.
- Col·loqueu l'aparell en una habitació ben ventilada i sense humitat. Consulteu el capítol Instal·lació del vostre nou aparell.
- El diagrama de descripció de l'aparell mostra la combinació correcta de calaixos, cistelles i prestatges; no modifiqueu aquesta combinació, ja que està dissenyada per oferir la màxima eficiència energètica.

Consells per a la refrigeració d'aliments frescos

- No introduïu aliments calents directament a la nevera o al congelador, ja que la temperatura interior augmentarà, el compressor haurà de treballar més i es consumirà més energia.
- Tapeu o emboliqueu els aliments, especialment si tenen una olor forta.
- Col·loqueu els aliments correctament perquè l'aire pugui circular lliurement al seu voltant.

Consells per a la refrigeració d'aliments frescos

- Assegureu-vos que els aliments congelats hagin estat emmagatzemats correctament pel distribuïdor d'aliments.
- Un cop descongelats, els aliments es deterioren ràpidament i no s'han de tornar a congelar.
- No supereu el període d'emmagatzematge indicat pel fabricant dels aliments.

Trasllat del congelador horitzontal

- Desconnecteu l'endoll i talleu el subministrament elèctric.
- Retireu tots els aliments del congelador.
- Utilitzeu cinta adhesiva per fixar les peces mòbils, com ara prestatges, calaixos i caixes de fruita i verdura.
- Tanqueu bé la porta del congelador i assegureu-la amb cinta per evitar que s'obri durant el trasllat.
- Durant la manipulació, l'angle màxim d'inclinació no ha de superar els 45°, per evitar avaries del sistema de refrigeració.
- Per evitar ratllar el terra, emboliqueu prèviament els peus o les rodes del congelador, i està prohibit arrossegar-lo per força.
- No agafeu el congelador per la porta, la tapa superior ni per les diferents canonades quan el moveu.



No poseu el congelador cap per avall.

Consells i suggeriments útils

la configuració recomanada de les temperatures a cada compartiment per a una conservació òptima dels aliments. Aquestes configuracions no han de contradir les condicions d'emmagatzematge establertes a l'Annex III, Taula 3.

Apagar l'aparell

- Si l'aparell ha de romandre apagat durant un període prolongat, s'han de seguir els passos següents per evitar la formació de floridura a l'aparell:

1. Retireu tots els aliments.
2. Desconnecteu l'endoll de la presa de corrent.
3. Netegeu i assequeu completament l'interior.
4. Assegureu-vos que totes les portes quedin lleugerament obertes per permetre la circulació de l'aire.

Resolució de problemes

Si experimenteu algun problema amb l'aparell o us preocupa que no funcioni correctament, podeu fer algunes comprovacions senzilles abans de trucar al servei tècnic; consulteu la informació següent. Podeu realitzar aquestes comprovacions bàsiques segons aquesta secció abans de contactar amb el servei.

Advertència

No intenteu reparar l'aparell vosaltres mateixos. Si el problema persisteix després d'haver realitzat les comprovacions esmentades a continuació, poseu-vos en contacte amb un electricista qualificat, un tècnic de servei autoritzat o amb l'establiment on vau adquirir el producte.

Resolució de problemes

Problema	Possible causa i solució
L'aparell no funciona correctament	Comproveu si el cable d'alimentació està correctament connectat a la presa de corrent o si el control de temperatura està en posició OFF, Off o 0.
	Comproveu el fusible o el circuit de la font d'alimentació i substituïu-lo si cal.
Olor provinents dels compartiments	La temperatura ambient és massa baixa. Proveu d'ajustar la temperatura del compartiment a un nivell més fred per solucionar aquest problema. És possible que calgui netejar l'interior.
	Alguns aliments, recipients o embolcalls poden causar males olors.
Soroll de l'aparell	Els sons següents són completament normals: • Sorolls de funcionament del compressor. • Soroll del moviment de l'aire procedent del petit ventilador del compartiment del congelador o d'altres compartiments. • Soroll de borbolleig similar al de l'aigua bullint. • Soroll de clic abans que s'engegui el compressor.
	Altres sorolls inusuals poden ser deguts als motius següents i poden requerir que els comproveu i hi actueu: • L'armari no està anivellat. • La part posterior de l'aparell toca la paret. • Ampolles o recipients que xoquen entre si.
Refrigeració insuficient	• El lloc d'instal·lació està ben ventilat? • El congelador està exposat a la llum solar directa o col·locat a prop d'un calefactor o una cuina? • Les tapes s'obren i es tanquen amb freqüència? • Els productes estan col·locats per sobre de la línia de càrrega? • Es forma molta gelada dins del congelador?

Resolució de problemes

Problema	Possible causa i solució
Condensació a l'exterior del congelador	• La condensació pot aparèixer a l'exterior i a la porta durant dies calorosos i humits o segons el lloc d'instal·lació. Això passa quan la humitat és elevada i les partícules d'aigua entren en contacte amb superfícies fredes. És un fenomen normal. Eixugueu la condensació amb un drap sec.
El contorn del congelador se sent calent	• Especialment a l'estiu o quan l'aparell comença a funcionar, el contorn del congelador pot notar-se calent. Això és perquè a l'interior del congelador hi ha un conducte que dissipa la calor i evita la condensació. • Aquesta calor no afecta els aliments que hi ha a l'interior. 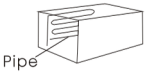
Tall de subministrament elèctric	Mantingueu al mínim l'obertura i el tancament de la porta per evitar que s'escapi l'aire fred.
	Eviteu col·locar nous articles dins del refrigerador, ja que això farà augmentar la temperatura a l'interior del compartiment.
	En cas d'una interrupció prolongada del subministrament elèctric, col·loqueu gel sec dins del congelador.
Problemes amb el cable d'alimentació	Si el cable d'alimentació està danyat, s'ha de substituir per un cable o conjunt especial proporcionat pel fabricant o pel servei tècnic autoritzat.
	El congelador s'ha de col·locar de manera que l'endoll sigui accessible.
Quan no s'utilitza durant un període prolongat	Traieu tots els articles del compartiment i desconnecteu l'endoll del cable d'alimentació de la presa de corrent.
	Netegeu l'interior del compartiment i eixugueu tota l'aigua.
	Per evitar la formació de floridura i les males olors, deixeu la porta oberta perquè el compartiment s'assequi completament.
Transport	Desconnecteu l'endoll del cable d'alimentació de la presa de corrent.
	En moure l'aparell, assegureu-vos que les potes no facin malbé el cable d'alimentació.
	No deixeu que les potes xoquin contra esglaons, llindars del terra, etc.

Resolució de problemes

Problema	Possible causa i solució
Emmagatzematge temporal	Col·loqueu un tros de fusta o un altre objecte similar entre la porta i la unitat principal per evitar que la porta es tanqui completament.
	Assegureu-vos de no emmagatzemar el congelador fora d'ús en un lloc on juguin nens.
	Si un nen entra al compartiment i la porta es tanca, pot ser que no pugui obrir-la des de l'interior.
La llum no funciona	• La llum LED pot estar danyada. Consulteu la substitució de les llums LED al capítol de neteja i manteniment. • El sistema de control ha desactivat les llums perquè la porta ha estat oberta massa temps; tanqueu i torneu a obrir la porta per reactivar-les.
Es poden sentir bombolles d'aigua al congelador	• Això és normal. El bombolleig prové del líquid refrigerant que circula pel congelador.

Eliminació de l'aparell

Està prohibit eliminar aquest aparell com a residu domèstic.

Materials d'embalatge

Els materials d'embalatge amb el símbol de reciclatge són reciclables. Dipositeu l'embalatge en un contenidor adequat de recollida de residus per al seu reciclatge.

Abans de l'eliminació de l'aparell

1. Desconnecteu l'endoll de la presa de corrent.
2. Talleu el cable d'alimentació i elimineu-lo juntament amb l'endoll.

Advertència

El congelador conté refrigerant i gasos a l'aïllament.

El refrigerant i els gasos s'han d'eliminar de manera professional, ja que poden causar lesions oculars o provocar una ignició. Assegureu-vos que les canonades del circuit de refrigeració no estiguin danyades abans de procedir a una eliminació adequada.

	Eliminació correcta d'aquest producte
	Aquest marcatge indica que aquest producte no s'ha de llençar amb la resta de residus domèstics a tota la UE. Per evitar possibles danys al medi ambient o a la salut humana derivats d'una eliminació incontrolada dels residus, recicleu-lo de manera responsable per fomentar la reutilització sostenible dels recursos materials. Per retornar el dispositiu usat, utilitzeu els sistemes de recollida i retorn disponibles o poseu-vos en contacte amb el comerç on vau adquirir el producte. Aquests establiments poden recollir-lo per al seu reciclatge segur des del punt de vista ambiental.

Eliminació de l'aparell

Per evitar la contaminació dels aliments, respecteu les instruccions següents:

- En refrigerar aliments, tingueu cura de no tocar directament la superfície de la caixa interior.
- En congelar aliments, per evitar la pèrdua d'humitat i prevenir olors, separeu els diferents aliments en emmagatzematge segellat i utilitzeu únicament materials de segellat no tòxics, inodors, impermeables i estancs.
- Els aliments calents s'han de refredar primer fins a temperatura ambient i després introduir-los al congelador; en cas contrari, poden afectar l'estat de conservació d'altres aliments i augmentar el consum elèctric.
- Obrir la porta durant períodes prolongats pot provocar un augment significatiu de la temperatura als compartiments de l'aparell.
- Netegeu regularment les superfícies que poden entrar en contacte amb els aliments i els sistemes de drenatge accessibles.
- Emmagatzemeu la carn crua i el peix en recipients adequats dins del refrigerador, de manera que no entrin en contacte ni degotin sobre altres aliments.
- Els compartiments de congelació de dues estrelles són adequats per emmagatzemar aliments ja congelats, conservar o fer gelats i fer glaçons.
- Els compartiments d'una, dues i tres estrelles no són adequats per congelar aliments frescos.

Eliminació de l'aparell

Ordre	Tipus de compartiment	Temperatura objectiu d'emmagatzematge [°C]	Aliments adequats
1	Fridge	+2~+6	Ous, aliments cuinats, aliments envasats, fruites i verdures, productes lactis, pastissos, begudes i altres aliments que no són adequats per a la congelació.
2	(***)*-Freezer	⩽-18	Marisc (peix, gambes, marisc), productes aquàtics d'aigua dolça i productes carnis (recomanat fins a 3 mesos; com més llarg és el temps d'emmagatzematge, pitjor és el gust i el valor nutritiu), adequats per a aliments frescos congelats.
3	***-Freezer	⩽-18	Marisc (peix, gambes, marisc), productes aquàtics d'aigua dolça i productes carnis (recomanat fins a 3 mesos; com més llarg és el temps d'emmagatzematge, pitjor és el gust i el valor nutritiu) no són adequats per a aliments frescos congelats.
4	**-Freezer	⩽-12	Marisc (peix, gambes, marisc), productes aquàtics d'aigua dolça i productes carnis (recomanat fins a 2 mesos; com més llarg és el temps d'emmagatzematge, pitjor és el gust i el valor nutritiu) no són adequats per a aliments frescos congelats.
5	*-Freezer	⩽-6	Marisc (peix, gambes, marisc), productes aquàtics d'aigua dolça i productes carnis (recomanat fins a 1 mes; com més llarg és el temps d'emmagatzematge, pitjor és el gust i el valor nutritiu) no són adequats per a aliments frescos congelats.

Eliminació de l'aparell

Nota

Emmagatzemeu els diferents aliments segons els compartiments o la temperatura objectiu de conservació dels productes adquirits.

• Si l'aparell de refrigeració es deixa buit durant períodes prolongats, apagueu-lo, desgelau-lo, netegeu-lo, assequeu-lo i deixeu la porta oberta per evitar la formació de floridura a l'interior de l'aparell.

Neteja del dispensador d'aigua (especial per a productes amb dispensador d'aigua):

- Netegeu els dipòsits d'aigua si no s'han utilitzat durant 48 hores; esbandiu el sistema d'aigua connectat al subministrament si no s'ha extret aigua durant 5 dies.

Advertència

Els aliments s'han d'envasar en bosses abans de posar-los al congelador, i els líquids s'han de guardar en ampolles o recipients amb tap per evitar problemes, ja que l'estructura de disseny del producte no és fàcil de netejar.

Nota

- La funció Super Freeze s'utilitza per realitzar la precongelació i la congelació ràpida de manera seqüencial al compartiment del congelador. Aquesta funció accelera la congelació dels aliments frescos i, al mateix temps, protegeix els aliments ja emmagatzemats d'un escalfament no desitjat.
- Per congelar aliments frescos, activeu la funció Super Freeze almenys 24 hores abans d'introduir els aliments, per completar correctament la precongelació.
- El mode Super Freeze tornarà automàticament al mode normal després de 48 hores. (Dedicat a productes amb control electrònic de temperatura)

HYUNDAI

Importado por S.T. S.L con CIF B73737553
Distribuido por KOREA SMART HOME, S.L con CIF B56843261 y dirección
Av. Altos Hornos S/N. Pto. Sagunto (46520). Valencia, España.
Licenciado por HYUNDAI CORPORATION HOLDINGS, KOREA
info@hyundai-electro.com
avisos@hyundai-electro.com
España 960600034
Portugal 00351300305065

XXXX-A