HYUNDAI

User Manual

HCVI17754ND00

GENUINE PRODUCT OF
HYUNDAI CORPORATION

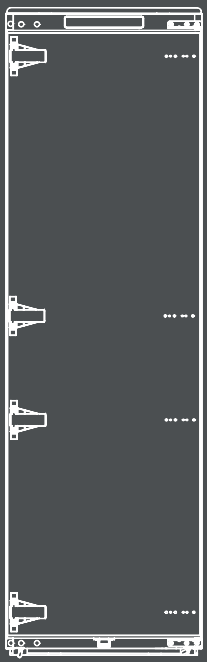

Read this manual carefully and keep it for future reference.

Contents

Important safety instructions **2**

Environmental protection **5**

Install Instruction **6**

- Installation in cabinet 7
- Doors reversal 9
- Changing the light 10
- Moving the appliance 10
- Tips for energy saving 10

Product overview **11**

- Parts and functions 11

Operation Instructions **12**

- Use and functions 12
- Storing food 14

Maintenance and cleaning **15**

Troubleshooting **16**

Appendix **18**

- Special for new European standard 18

Before switching on the appliance for the first time read the following safety hints!

- This appliance is intended to be used in household.
- This appliance is not intended for use by persons (including children) with reduced physical, sensory or mental capabilities, or lack of experience and knowledge, unless they have been given supervision or instruction concerning use of the appliance by a person responsible for their safety.

Explanation of terms/symbols

	**DANGER** This symbol indicates that there are dangers to the life and health of persons due to extremely flammable gas.
	**WARNING** The signal word indicates a hazard with a medium level of risk which, if not avoided, may result in death or serious injury.
	**CAUTION** The signal word indicates a hazard with a low degree of risk which, if not avoided, may result in minor or moderate injury.
	**ATTENTION** The signal word indicates important information (e.g. damage to property), but not danger.

IMPORTANT: Pay particular attention to messages that contain the words **DANGER**, **WARNING** or **CAUTION**. These words are used to alert you to a potential hazard that can seriously injure you and others.
The instructions will tell you how to reduce the chance of injury and let you know what can happen if the instructions are not followed.

ATTENTION: These operating instructions are general. This means that certain functions apply to your refrigerator/freezer , while others do not.

We are constantly working on the further development and improvement of our appliance types and models. Therefore, we reserve the right to make changes to the design, equipment and accessories of all types and models without prior notice.

IMPORTANT SAFETY INSTRUCTIONS

READ AND SAVE THESE INSTRUCTIONS!



WARNING: Risk of fire / flammable material

Refrigerant and cyclopentane foaming material used for the appliance are flammable. Therefore, when the appliance is scrapped, it shall be kept away from any fire source and be recovered by a special recovering company with corresponding qualification other than be disposed by combustion, so as to prevent damage to the environment or any other harm

WARNING

General Safety

- Children should be supervised to ensure that they do not play with the appliance.
- If the supply cord is damaged, it must be replaced by the manufacturer, its service agent or similarly qualified persons in order to avoid a hazard.
- Do not store explosive substances such as aerosol cans with a flammable propellant in this appliance.
- The appliance has to be unplugged after use and before carrying out user maintenance on the appliance.
- **WARNING:** Keep ventilation openings, in the appliance enclosure or in the built-in structure,clear of obstruction.
- **WARNING:** Do not use mechanical devices or other means to accelerate the defrosting process, other than those recommended by the manufacturer.
- **WARNING:** Do not damage the refrigerant circuit.
- **WARNING:** Do not use electrical appliances inside the food storage compartments of the appliance, unless they are of the type recommended by the manufacturer.
- **WARNING:** Please abandon the refrigerator according to local regulators for it use flammable blowing gas and refrigerant.
- **WARNING:** When positioning the appliance, ensure the supply cord is not trapped or damaged.
- **WARNING:** Do not locate multiple portable socket-outlets or portable power supplies at the rear of the appliance.
- Do not use extension cords or ungrounded (two prong)adapters.
- To avoid a hazard due to instability of the appliance, it must be fixed in accordance with the instructions.
- The refrigerator must be disconnected from the source of electrical supply before attempting the installation of accessory. Ensure that the power cable is not trapped by the refrigerator. Do not step on the power cable.

⚠ CAUTION

Daily use

- Do not pull the power cord when pulling the power plug of the refrigerator. Please firmly grasp the plug and pull out it from the socket directly.
- To ensure safe use, do not damage the power cord or use the power cord when it is damaged or worn.
- Please use a dedicated power socket and the power socket shall not be shared with other electrical appliances.
- The power plug should be firmly contacted with the socket or else fires might be caused.
- Please ensure that the grounding electrode of the power socket is equipped with a reliable grounding line.
- Please turn off the valve of the leaking gas and then open the doors and windows in case of leakage of gas and other flammable gases.
- Do not unplug the refrigerator and other electrical appliances considering that spark may cause a fire.
- Do not use electrical appliances on the top of the appliance,unless they are of the type recommended by the manufacturer.
- The gaps between refrigerator doors and between doors and refrigerator body are small, be noted not to put your hand in these areas to prevent from squeezing the finger. Please be gentle when close the refrigerator door to avoid falling articles.
- Do not pick foods or containers with wet hands in the freezing chamber when the refrigerator is running, especially metal containers in order to avoid frostbite.
- Do not allow any child to get into or climb the refrigerator; otherwise suffocation or falling injury of the child may be caused.
- Do not place heavy objects on the top of the refrigerator considering that objectives may fall when close or open the door, and accidental injuries might be caused.
- Do not put flammable, explosive, volatile and highly corrosive items in the refrigerator to prevent damages to the product or fire accidents.
- Do not place flammable items near the refrigerator to avoid fires.
- The refrigerator is intended for household use, such as storage of foods; it shall not be used for other purposes, such as storage of blood, drugs or biological products, etc.
- Do not store beer, beverage or other fluid contained in bottles or enclosed containers in the freezing chamber of the refrigerator; or otherwise the bottles or enclosed containers may crack due to freezing to cause damages.

⚠ WARNING

- Connect to potable water supply only. (Suitable for ice cube maker) **(*)**
- To prevent children from being entrapped, the keys must be keep out of reach of children and not in the vicinity of chest freezer (or refrigerator) (suitable for products with locks).**(*)**

(*): This feature varies depending on the model purchased.

WARNING

For EU standard:

This appliance can be used by children aged from 8 years and above and persons with reduced physical, sensory or mental capabilities or lack of experience and knowledge if they have been given supervision or instruction concerning use of the appliance in a safe way and understand the hazards involved. Children shall not play with the appliance. Cleaning and user maintenance shall not be made by children without supervision.

To avoid contamination of food, please respect the following instructions:

- Opening the door for long periods can cause a significant increase of the temperature in the compartments of the appliance.
- Clean regularly surfaces that can come in contact with food and accessible drainage systems.
- Clean water tanks if they have not been used for 48h; flush the water system connected to a water supply if water has not been drawn for 5 days. **(Note 1)(*)**
- Store raw meat and fish in suitable containers in the refrigerator, so that it is not in contact with or drip onto other food.
- Two-star frozen-food compartments are suitable for storing pre-frozen food, storing or making ice-cream and making ice cubes. **(Note 2)(*)**
- 1 star, 2 star and 3 star compartments are not suitable for the freezing of fresh food. **(note 3)(*)**
- For appliances without a 4-star compartment: this refrigerating appliance is not suitable for freezing foodstuffs. **(note 4)(*)**
- If the refrigerating appliance is left empty for long periods, switch off, defrost, clean, dry, and leave the door open to prevent mould developing within the appliance.

Note 1,2,3,4: Please confirm whether it is applicable according to your product compartment type.

(*): This feature varies depending on the model purchased.


"4 star" symbol: Freezer at –18 °C or colder, and it has the ability of quick freezing a certain amount of food


"3 star" symbol: Freezer compartment at –18 °C or colder


"2 star" symbol: Freezer compartment at –12 °C or colder


"1 star" symbol: Freezer compartment with a target temperature and storage conditions of –6 °C

CAUTION

This product is not recommended for use with sockets or main switch with the AFCI/ GFCI function, otherwise it may cause false tripping.

1. It's not pose a safety risk when tripped.
2. If tripping persists, it is recommended to replace the sockets or main switch without AFCI/GFCI function.

WARNING

Risk of child entrapment. Before you throw away your old refrigerator or freezer:

> Take off the doors.

> Leave the shelves in place so that children may not easily climb inside.

ENVIRONMENTAL PROTECTION

Disposing of old electrical devices in an environmentally-friendly manner



This crossed-out wheeled bin symbol indicates that waste electrical and electronic products (WEEE) should be disposed of separately from the municipal waste stream.

Old electrical products can contain hazardous substances so correct disposal of your old appliance will help prevent potential negative consequences for the environment and human health. Your old appliance may contain reusable parts that could be used to repair other products, and other valuable materials that can be recycled to conserve limited resources.

⚠ CAUTION

Refrigerant and cyclopentane foaming material used for the refrigerator are flammable. Therefore, when the refrigerator is scrapped, it shall be kept away from any fire source and be recovered by a special recovering company with corresponding qualification other than be disposed by combustion, so as to prevent damage to the environment or any other harm.

Package information



Packaging materials of the product are manufactured from recyclable materials in accordance with our National Environment Regulations. Do not dispose of the packaging materials together with the domestic or other wastes. Take them to the packaging material collection points designated by the local authorities.

INSTALL INSTRUCTION

Before first use

Remove the exterior and interior packing, wipe the outside thoroughly with a soft dry cloth and the inside with a wet, lukewarm cloth.

Before connecting your refrigerator to the power supply, check that the voltage stated on the rating label of your appliance corresponds to the voltage in your home. A different voltage could damage the appliance.

The appliance must be grounded. The manufacturer is not responsible for damages that may occur as a result of usage without grounding.

Space requirement diagram

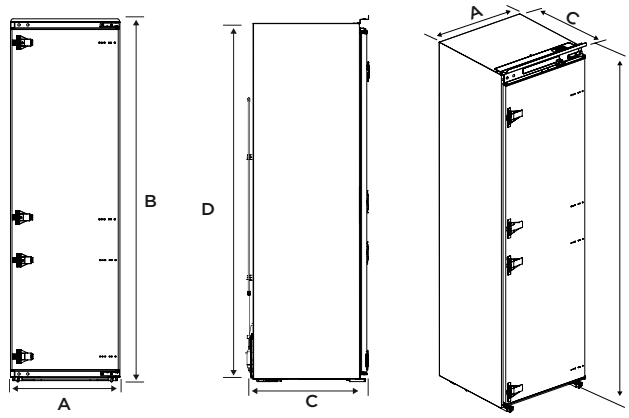

A	B	C	D
540	1785	550	1770

Notice: All dimensions in mm

Ambient Temperature

Depending on the climate class, this refrigerator is intended to be used at an ambient temperature range as specified in the following table.

The product may not operate properly at temperatures outside of the specific range.

You can find the climate class on the product label.

Climate Class	Ambient Temperature
SN	+10 °C to +32 °C
N	+16 °C to +32 °C
ST	+16 °C to +38 °C
T	+16 °C to +43 °C

If you have any doubts regarding installation, please turn to the vendor, to our customer service or to the nearest Authorised Service Centre.

ATTENTION

The cooling performance and power consumption of the refrigerator may be affected by the ambient temperature, the door-opening frequency, and the location of the refrigerator. We recommend adjusting the temperature settings as appropriate.

Installation in cabinet

Steps:

1. Cabinet size requirement. (The skirting board and back of the cabinet shall be provided with a through heat dissipation channel)

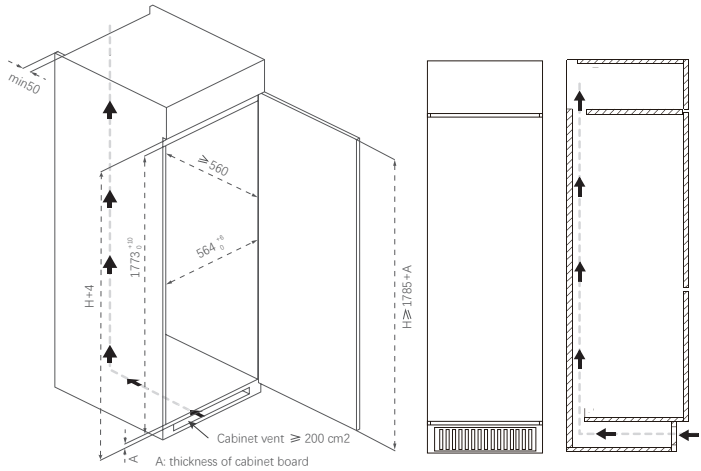

2. Push the refrigerator into the cabinet and adjust it to make sure the edge fold of top baffle completel touch the top edge of the cabinet, and the limit hook of supporting leg completely touch the bottom edge of the cabinet.
3. Fix the supporting leg with screws, then install the screw caps.

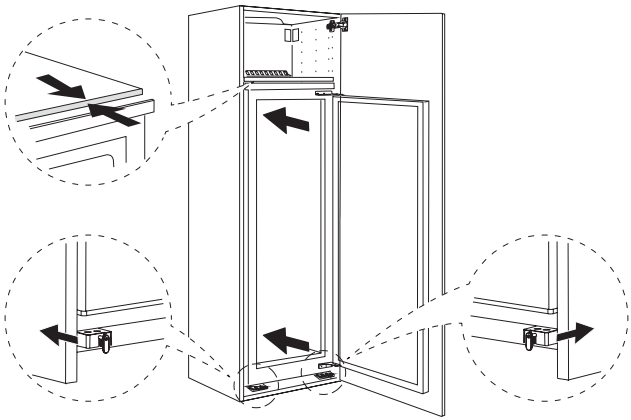

4. Fix the top baffle to the top of the cabinet inner with screws, then install the screw caps.

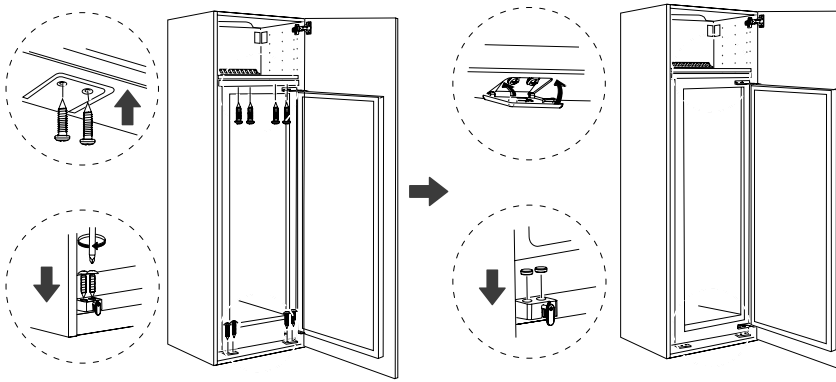

5. Open the door of cabinet the maximum angle, and open the door of the refrigerator to the corresponding position. Sliding the block to make sure inner edge align with the door edge of refrigerator, then fix the block to the door of cabinet with screw and install screw caps.

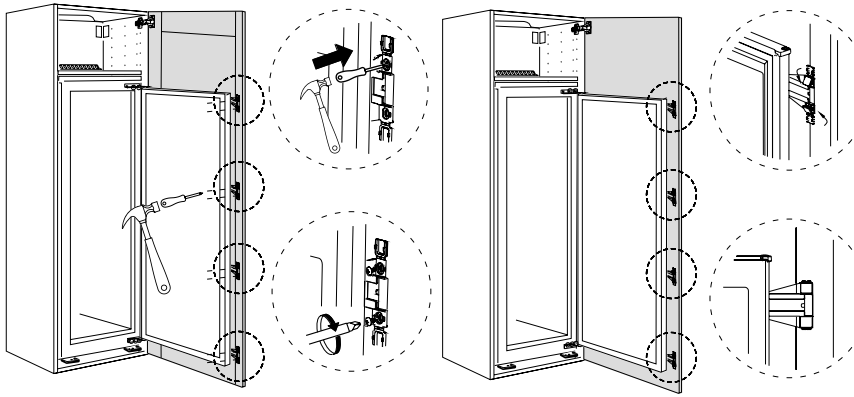

ATTENTION

Precautions before installation: Information in the Instruction Manual is only for reference. The physical product may differ. Before installation and adjusting of accessories, it shall be ensured that the refrigerator is disconnected from power.

Doors reversal

1. Power off the refrigerator, and remove all objects from the door trays.
2. Remove the upper hinge and hole caps of refrigerator door.

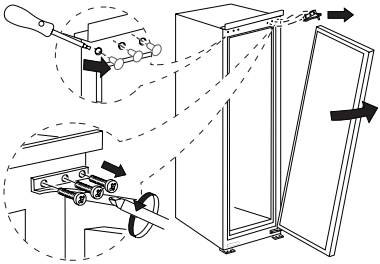

3. Remove the refrigerator door, the bottom hinge and the hole cover.

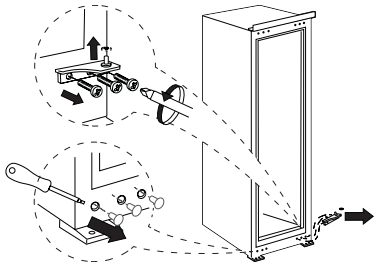

4. Exchange the R: bottom hinge and R:upper hinge, then install them according to below steps, and install the top hole caps.

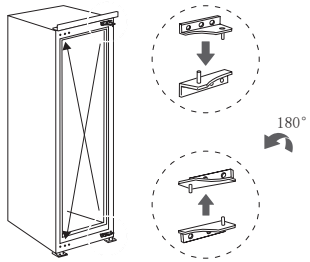

5. Remove the two fixed blocks of 1refrigerator door and rotate them for 180, and install them on other side of refrigerator door.

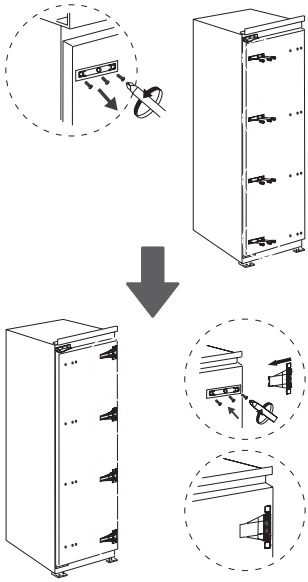

ATTENTION

Differences: Due to technical changes and different models, some of the illustrations in this manual may differ from your model.

Changing the light

Any replacement or maintenance of the LED lamps is intended to be made by the manufacturer, its service agent or similar qualified person.

This product contains a light source of energy efficiency class (F)**.**

After connecting the power supply cord (or plug) to the outlet, wait 2 or 3 hours before you put food into the appliance. If you add food before the appliance has cooled completely, your food may spoil.

Moving the appliance

1. Remove all items from the appliance.
2. Pull the power plug out, insert and fix it into the power plug hook at the rear or on top of the appliance.
3. Tape parts such as shelves and the door to prevent from falling off while moving the appliance.
4. Move the appliance with more than two people carefully. When transporting the appliance over a long distance, keep the appliance upright.

Tips for energy saving

Do not place the appliance near cookers, radiators or other heat sources. If the ambient temperature is high, the compressor will run more frequently and for longer, resulting in increased energy consumption. Ensure that there is sufficient ventilation at the base of the appliance, on the sides of the appliance and at the back of the appliance. Please also observe the spacing dimensions in the chapter “Installation”.
The arrangement of drawers, shelves and trays as shown in the product overview offers the most efficient use of energy and should be retained as far as possible.
To obtain a larger storage space (e.g. for large refrigerated/frozen goods), the middle drawers and shelves can be removed. The top and bottom drawers and shelves should be removed last if necessary.
An evenly filled refrigerator/freezer compartment contributes to optimal energy use.
Allow warm food to cool before placing it in the refrigerator/freezer compartment. Food that has already cooled down increases energy efficiency.
Allow frozen food to defrost in the refrigeration compartment The coldness of the frozen food reduces the energy consumption in the refrigerator compartment and thus increases the energy efficiency.
Open the door only as briefly as necessary to minimise cold loss. Opening the door briefly and closing it properly reduces energy consumption.
Setting the temperature no colder than necessary contributes to optimal energy use.
The door gaskets of your appliance must be perfectly intact so that the doors close properly and energy consumption is not increased unnecessarily.

EN

PRODUCT OVERVIEW

Parts and functions

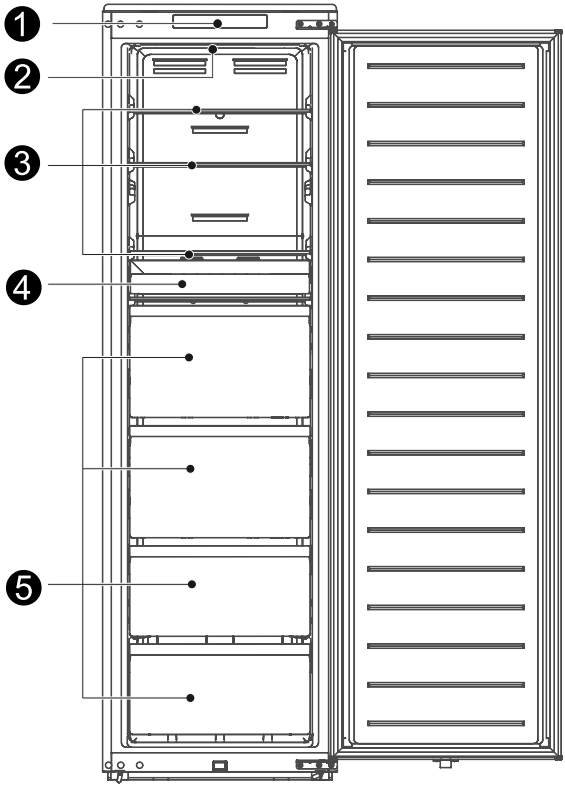

1	Temperature control panel	**2**	LED lighting
3	Shelf	**4**	Storage box
5	Drawer		

> For the most efficient use of energy, please keep the all internal items such as trays, drawers, shelves and ice cube box on the position supplied by manufacturer.

ATTENTION

Differences: Due to technical changes and different models, some of the illustrations in this manual may differ from your model.

OPERATION INSTRUCTIONS

Use and functions

Feature panel

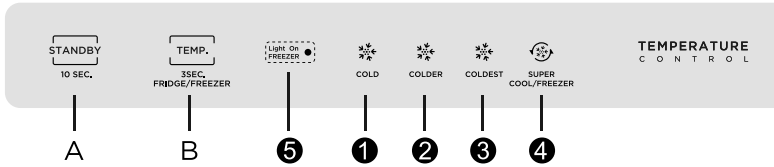

Button

A Standby button

B Temperature setting button and fridge/Freezer switch button

Display screen

1 -16°C/8°C

2 -20°C/4°C

3 -24°C/2°C

4 SUPER COOL / FREEZER

5 LIGHT ON FREEZER

Display

When powering on for the first time, the display will be displayed for 3 seconds, while the startup bell will ring, and then the display will enter normal operation; (The initial power-on is in freezing mode (Lighting on freezer blue indicator), The freezing setting gear is gear two and the temperature is set to -20 °C).

Display the fault code when there is a fault (cyclic display); Display the set temperature of the refrigeration room when there is no trouble.

The display board is on when the refrigerating door is closed to open, and it will be extinguished in 30 seconds after the door closed;

Display board off state, press any key, display board light, and then can be adjusted operation

Fault Code	Fault Description
The LED **"1"** and LED **"2"** lit	Freezing temperature sensor circuit
The LED **"1"** and LED **"3"** lit	Freezing defrost sensor
The LED **"2"** and LED **"4"** lit	Commcardfault
The LED **"1"** and LED **"4"** lit	Ambient temperature sensor

Lock and unlock

No lock or unlock function.

The setting takes effect 15 seconds after no operation.

Temperature setting

Each time the temperature setting button **“ A ”** is pressed once, the temperature setting changes one time. After the temperature setting has been completed, the refrigerator will run according to the set value after 15 s.
Recommended setting temperature: -20°C/4°C;
Super freezer automatic exit time: 24h

The shift regulation is:

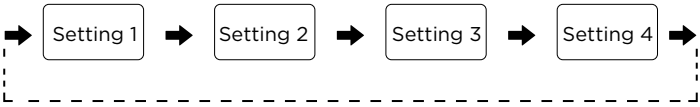

Fridge/Freezer conversion

Hold down the temperature adjustment button for 3 seconds to switch to refrigeration/freezing mode. In refrigerated mode, the indicator is off. In freezing mode, the indicator is on.

Operation of door opening prompt and alarm control

When the door remains open for 120 seconds, the buzzer will alarm until the freezing door is closed or press any key to cancel the buzzer alarm.

Standby mode

Hold down the standby button for 10 seconds to enter the standby mode. All loads are off and the display goes off. In standby mode, hold down the standby button for 10 seconds to restore normal control.

Super cool mode

Mode entry: Under refrigerator mode , press the button **“ TEMP. ”** until the icon **“**  **”** lighten.
Mode exit: During Super cool mode , it will exit this mode automatically after running for 360 minutes or temperature setting or mode setting.

Super freezer mode

Mode entry: Under freezer mode , press the button **“ TEMP. ”** until the icon **“**  **”** lighten.
Mode exit: During Super freezer mode , it will exit this mode automatically after running for 360 minutes or temperature setting or mode setting.

Storing food

Freezer compartment

The freezer compartment is designated for the low-temperature freezing of food, long-term storage of frozen food, and for the production of ice cubes.

Pay attention to the star classifications (4 star, 2 star and 1 star) in the freezer compartment and the resulting storage periods for frozen food.

Do not put fresh and frozen food next to each other. The frozen food may thaw.

When freezing large amounts of fresh food (such as meat, fish or chopped meat), please divide them into several small pieces before putting in, so that they can be quickly frozen and pick up easily.

Abide by the storage times recommended by food manufacturers on the packages, there is no information on the packaging, food should not be stored frozen for longer than three months from the date of purchase.

When purchasing frozen food, make sure that it was frozen at a suitable temperature and that the packaging is not damaged.

Frozen food should be kept in suitable individual packages to ensure that adjacent food cannot be contaminated.Consume thawed and defrosted foods immediately, do not refreeze them.

In case of prolonged power failure or malfunction of the appliance, remove the stored frozen food and check whether they are still edible, then store them in a sufficiently cool place or in another appliance.

To defrost food, remove it from the freezer and let it defrost at room temperature or in the refrigerator. To defrost food quickly, you can use the defrost function on your microwave, for example.

If you only want to defrost part of a pack, remove the portion you need and immediately close the rest of the pack. In this way, you will avoid “freezer burn” and will reduce ice formation on the remaining foods.

Cooling compartment

To reduce moisture and subsequent ice build-up, never put liquid into the fridge compartment in unsealed containers. Frost tends to concentrate in the coolest parts of the evaporator. Storing uncovered liquids results in a more frequent need for defrosting.

Never put warm foods in the fridge compartment. These should first cool down at room temperature and then be placed so as to ensure adequate air circulation in the fridge compartment.

Foods or food containers should not touch the back wall of the fridge because they could freeze to the wall. Do not keep regularly opening the door of the refrigerator.

Meat and clean fish (packed in a package or plastic foil) can be placed in the fridge compartment, which can be used in 1–2 days.

Fruit and vegetables without packaging can be placed in the part designated for fresh fruit and vegetables

ATTENTION

Storage of too much food during operation after the initial connection to power may adversely affect the freezing effect of the refrigerator.

Storage times and temperature

Note: Overlong storage or storage at inappropriate freezing temperature may cause a quality loss or spoiled foods, which causes food waste, is inedible and may cause food poisoning. The minimum temperature in most cases should be -18°C or colder. Follow the maximum recommended storage times below:

> Stew, ice cream, sausages, bread: 2-6 months.

> Fish, shrimp, lamb, meat: 4-8 months.

> Vegetables, fruits, poultry, beef: 6-12 months.

MAINTENANCE AND CLEANING

⚠ CAUTION

Disconnect the appliance from the electrical supply before ndertaking any routine maintenance. Allow at least 5 minutes before restarting the appliance, as frequent starting may damage the compressor.

Hold the plug, not the cable, when unplugging the appliance.

Do not scrape off frost and ice with sharp objects. Do not use sprays, electric heaters like heater, hair dryer, steam cleaners or other sources of heat in order to avoid damage to the plastic parts.

Eliminate the dust on the back of the unit at least once in the year to avoid hazard by fire, as well as increased energy consumption.

Check the door gasket regularly to make sure there are no debris. Clean the door gasket with a soft cloth dampened with soapy water or diluted detergent.

The interior of the product should be cleaned regularly to avoid odor.

Use a soft cloth or sponge to clean the inside of the product, with two tablespoons of baking soda and a quart of warm water. Then rinse with water and wipe clean. After cleaning, open the door and let it dry naturally before turning on the power.

For areas that are difficult to clean in the product (such as narrow sandwiches, gaps or corners), it is recommended to wipe them regularly with a soft rag, soft brush, etc. and when necessary, combined with some auxiliary tools (such as thin sticks) to ensure no contaminants or bacterials accumulation in these areas.

Do not use soap, detergent, scrub powder, spray cleaner, etc., as these may cause odors in the interior of the product or contaminated food.

Wipe the outer surface of the product with a soft cloth dampened with soapy water, detergent, etc., and then wipe dry.

Do not use hard brushes, clean steel balls, wire brushes, abrasives (such as toothpastes), organic solvents (such as alcohol, acetone, banana oil, etc.), boiling water, acid or alkaline items, which may damage the fridge surface and interior. Boiling water and organic solvents such as benzene may deform or damage plastic parts.



Do not rinse directly with water or other liquids during cleaning to avoid short circuits or affect electrical insulation after immersion.

ATTENTION

The appliance shall run continuously once it is started. Generally, the operation of the appliance shall not be interrupted;otherwise the service life may be impaired

Defrosting

Although this appliance automatically defrosts, a layer of frost may occur on the freezer compartment's interior walls if the freezer door is opened frequently or kept open too long. If the frost is too thick, choose a time when the supply of food stocks are low and proceed as follows:

1. Remove existing food and accessories baskets, unplug the appliance from the mains power and leave the doors open. Ventilate the room thoroughly to accelerate the thawing process.
2. When defrosting is completed, clean your freezer as described above.

CAUTION! Don't use sharp objects to remove frost from the freezer. Only after the interior completely dry should the appliance be switched back on and plugged back into the mains socket.

TROUBLESHOOTING

The following simple issues can be handled by the user. Please call the after-sale service department if the issues are not solved.

Problem	Possible Causes	Solution
Not operate	• The power supply is not turned on and the plug is not firmly inserted. • Low voltage, power failure or part of the circuit tripped.	• Insert the power cord plug firmly. • Check the power supply at home.
Light not on	• The appliance is not powered on. • The light is broken.	• Unplug and re-plug the power cord. • Replace the light with a new one.
Fruits or vegetables are frozen	• Has the food been placed at the back of the fridge? The area near the back wall is where the temperatures are coldest. • Fruits or vegetables are stored in the Fresh/Chill zone.	• Not placing food which may freeze easily at the back of the fridge compartment. • The Fresh/Chill zone is only for meat/ fish.
Fridge/freezer is over-cooling	• Temperature control is not set correctly.	• Set the temperature higher.
Compressor working for a long time	• High ambient temperature causing long working time. • Putting too much food in at one time. • Food is put in before it has cooled down. • Opening the door too often. • The frost layer inside is too thick.	• This is normal. • Do not put too much food in at one time. • Wait until the food has cooled down before putting it in. • Do not open the door too often. • Need to defrost.
Door does not close properly	• Door is stuck with objects. • Too much food in. • Door gasket deformed.	• Do not put in too much food. • Place the appliance stably. • Heat the door gasket, then cool it for restoration (with an electrical drier or hot water for heating).
Outer wall is hot	• When the appliance is operating, heat is dissipated to the outside through the metal tubes inside the cabinet. • Higher ambient temperatures in the summer cause the temperature of the outer wall to rise.	• Higher temperature on the outer wall is normal. • Increase the heat dissipation space, or put the appliance in a ventilated and cool place.
Cross or vertical beams are hot	• There are metal tubes inside the beams, and the heat released from the tubes prevents condensation.	• This is normal.
Odors	• Spoiled food • Food with strong odors • The interior compartment is dirty.	• Clean and remove any spoiled food. • Make sure strong smelling food is wrapped airtight. • Clean the interior compartment.
Condensation forms on the outside	• Condensation may form when the humidity in the room is high.	• This is normal. Wipe off the condensation using a dry cloth.
Condensation forms inside the fridge and drawers	• The fridge maintains a high humidity to keep vegetables and other food items fresh. • Humidity is too high in the room and doors have been opened frequently. • The door gasket are not tight.	• Wipe off the condensation using a dry cloth. • Do not open doors as frequently or do not keep them open too long. • Check the door gasket, clean or correct position.

Certain sounds can be heard during normal use of the refrigerator, which do not affect its correct operation.

Sounds, which can be easily prevented:

- Noise caused by the appliance which is not level - adjust the position with the adjustable turn-in front feet. Alternatively, place pads made of soft material under the rear rollers, especially when the appliance is placed on tiles.
- Touching the adjacent piece of furniture - move the refrigerator away.
- Creaking of the drawers or shelves - take out and put back the drawer or shelf.
- Sounds of clinking bottles - move bottles apart.

Sounds heard during normal use are mainly due to operation of the compressor (switching on) and cooling, system (thermal expansion and contraction of the radiator caused by flow of the cooling agent).

APPENDIX

Special for new European standard

The ordered parts in the following table can be acquired from Service provider channel

Ordered part	Provided by	Minimum time required for Provision
Thermostats	Professional maintenance personnel	At least 7 years after the last model is launched on the market
Temperature sensors	Professional maintenance personnel	At least 7 years after the last model is launched on the market
Printed circuit boards	Professional maintenance personnel	At least 7 years after the last model is launched on the market
Light sources	Professional maintenance personnel	At least 7 years after the last model is launched on the market
Door handles	Professional repairers and final users	At least 7 years after the last model is launched on the market
Door hinges	Professional repairers and final users	At least 7 years after the last model is launched on the market
Trays	Professional repairers and final users	At least 7 years after the last model is launched on the market
Baskets	Professional repairers and final users	At least 7 years after the last model is launched on the market
Door gaskets	Professional repairers and final users	At least 10 years after the last model is launched on the market

Dear customer

1. If you want to return or replace the product, please contact the store where you buy.

(Remember to bring the purchase invoice)

2. If your product breaks down which needs to repair, please contact after-sales service provider.

ATTENTION

The model information inthe product database, as well as the model identifier, can be obtained througha weblink scanned by a QR code, if any, on the energy efficiency label of the product.
For more information about the energy efficiency of the appliance, visit https://eprel.ec.europa.eu and search using the model name.
The model name can be found on the rating label of the appliance.

HYUNDAI

WARRANTY CONDITIONS

This certificate covers the repair warranty for your appliance for three years from the date of sale, against any operating defect arising from manufacturing or materials. If you detect a defect or anomaly in the appliance, contact us immediately. The cost of travel is included in the repair, except for small appliances that can be transported to the brand's official service workshop.

This warranty will only be valid if the invoice, purchase receipt or delivery note for the corresponding product is presented if it is after the invoice date. This warranty will only be effective in Spain, Portugal and Andorra. The warranty will only be valid for the first buyer or acquirer of the product. This warranty is effective for appliances sold by KOREA SMART HOME. The warranty will be valid for appliances suitable for the climatic and environmental conditions in which they are located.

WARRANTY EXCLUSIONS

The cost of the repair will be borne by the user in the following cases::

- Appliances used for professional or non-exclusively domestic use, in public, industrial or commercial establishments.
- Appliances disassembled or manipulated by persons other than authorized technical services.
- Installation, transportation and start-up of products, changes in direction of doors and injectors.
- Breakdowns caused by lack of maintenance or cleaning. Appliances used improperly, in a manner not in accordance with the instructions for use.
- Breakdowns caused by unforeseen circumstances, force majeure or arising from incorrect installation.
- Breakdowns caused by connections that may present fluctuations, irregularities or lack of uniformity in the supply, for example: water supply driven by pressure groups, solar energy, wind energy, electric generators, or other non-standardized supply.
- Broken or damaged materials due to normal wear and tear of the appliance, such as gaskets, plastics, rubber, belts, glass, brushes, light bulbs, handles, knobs, burner caps, filters, grills, etc.
- Appliances that show signs of rust or corrosion damage to enamel or paint, which may be caused by chemical or electrochemical agents, or accelerated by unfavorable environmental or climatic circumstances.
- Transport damage not attributable to the manufacturer.

This guarantee does not affect the rights available to the consumer in accordance with the provisions of Royal Decree 1/2007, of November 16, which approves the revised text of the General Law for the Protection of Consumers and Users and other complementary laws.

The Official Technical Assistance Service will resolve any incident that your appliance may require, provided that the appliance is installed in an accessible manner.

The guarantor of your appliance is:

KOREA SMART HOME with CIF B56843261 and address Av. Altos Hornos S/N. Pto. Sagunto (46520). Valencia, Spain.

In case of a breakdown you can contact us

by calling 963 246 751 or 963 246 752

Keep this document, it is important to you.

Licensed by HYUNDAI Corporation Holdings,Korea/Bajo Licencia de HYUNDAI Corporation Holdings,Korea

HYUNDAI

Manual de usuario

HCVI17754ND00

GENUINE PRODUCT OF
HYUNDAI CORPORATION

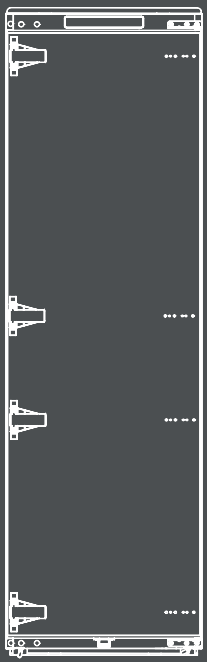

Lea este manual cuidadosamente y guárdelo para futuras referencias.

Contenido

INSTRUCCIONES IMPORTANTES DE SEGURIDAD 2

PROTECCIÓN AMBIENTAL 5

INSTRUCCIONES DE INSTALACIÓN 6

- Instalación en el armario 7
- Inversión de puertas 9
- Cambio de luz 10
- Moviendo el electrodoméstico 10
- Consejos para ahorrar energía 10

DESCRIPCIÓN DEL PRODUCTO 11

- Piezas y funciones 11

INSTRUCCIONES DE OPERACIÓN 12

- Uso y funciones 12
- Almacenamiento de alimentos 14

MANTENIMIENTO Y LIMPIEZA 15

SOLUCIÓN DE PROBLEMAS 16

APÉNDICE 18

- Especial para el nuevo estándar europeo 18

Antes de encender el electrodoméstico por primera vez, lea las siguientes recomendaciones de seguridad!

- Este aparato está destinado para ser utilizado en el hogar.
- Este electrodoméstico no está destinado a ser utilizado por personas (incluidos niños) con capacidades físicas, sensoriales o mentales reducidas, o falta de experiencia y conocimiento, a menos que se les haya dado supervisión o instrucción sobre el uso del electrodoméstico por una persona responsable de su seguridad.

Explicación de términos/símbolos

	**PELIGRO** Este símbolo indica que hay peligros para la vida y la salud de las personas debido a gas extremadamente inflamable.
	**ADVERTENCIA** La palabra de señal indica un peligro con un nivel medio de riesgo que, si no se evita, puede resultar en muerte o lesiones graves.
	**PRECAUCIÓN** La palabra de señal indica un peligro con un bajo grado de riesgo que, si no se evita, puede resultar en lesiones menores o moderadas.
	**ATENCIÓN** La palabra de señal indica información importante (por ejemplo, daño a la propiedad), pero no peligro.

IMPORTANTE: Preste especial atención a los mensajes que contengan las palabras **PELIGRO**, **ADVERTENCIA** or **PRECAUCIÓN**. Estas palabras se utilizan para alertar sobre un posible peligro que puede causar lesiones graves a usted y a otros.

Las instrucciones le indicarán cómo reducir la posibilidad de lesiones y le informarán sobre lo que puede suceder si no se siguen las instrucciones.

ATENCIÓN: Estas instrucciones de funcionamiento son generales. Esto significa que ciertas funciones se aplican a su refrigerador/congelador, mientras que otras no.

Estamos trabajando constantemente en el desarrollo y mejora de nuestros tipos y modelos de electrodomésticos. Por lo tanto, nos reservamos el derecho de realizar cambios en el diseño , equipamiento y accesorios de todos los tipos y modelos sin previo aviso.

INSTRUCCIONES IMPORTANTES DE SEGURIDAD

¡LEA Y GUARDE ESTAS INSTRUCCIONES!



ADVERTENCIA: Riesgo de incendio / material inflamable

El refrigerante y el material espumante de ciclopentano utilizados para el electrodoméstico son inflamables. Por lo tanto, cuando el electrodoméstico sea desechado, debe mantenerse alejado de cualquier fuente de fuego y ser recuperado por una empresa especializada en recuperación con la correspondiente calificación en lugar de ser desechado por combustión, para evitar daños al medio ambiente o cualquier otro daño.

ADVERTENCIA

Seguridad general

- Los niños deben ser supervisados para asegurarse de que no jueguen con el electrodoméstico.
- Si el cable de alimentación está dañado, debe ser reemplazado por el fabricante , su agente de servicio o personas igualmente calificadas para evitar un peligro.
- No almacene sustancias explosivas como latas de aerosol con un propelente inflamable en este electrodoméstico.
- El electrodoméstico debe desconectarse después de su uso y antes de realizar el mantenimiento del usuario en el electrodoméstico.
- **ADVERTENCIA:** Mantenga las aberturas de ventilación, en la carcasa del electrodoméstico o en la estructura incorporada, libres de obstrucciones.
- **ADVERTENCIA:** No use dispositivos mecánicos u otros medios para acelerar el proceso de descongelación, excepto aquellos recomendados por el fabricante.
- **ADVERTENCIA:** No dañe el circuito de refrigerante.
- **ADVERTENCIA:** No use electrodomésticos dentro de los compartimentos de almacenamiento de alimentos del electrodoméstico, a menos que sean del tipo recomendado por el fabricante.
- **ADVERTENCIA:** Abandone el refrigerador de acuerdo con los reguladores locales, ya que utiliza gas de soplado y refrigerante inflamables.
- **ADVERTENCIA:** Por favor, abandone el refrigerador según los reguladores locales, ya que utiliza gas de soplado y refrigerante inflamables..
- **ADVERTENCIA:** Al posicionar el electrodoméstico, asegúrese de que el cable de suministro no esté atrapado o dañado.
- **ADVERTENCIA:** No coloque múltiples enchufes o fuentes de alimentación portátiles en la parte trasera del electrodoméstico.
- No utilice cables de extensión o adaptadores sin conexión a tierra (de dos clavijas).
- Para evitar un peligro debido a la inestabilidad del electrodoméstico, debe fijarse de acuerdo con las instrucciones.
- El refrigerador debe desconectarse de la fuente de suministro eléctrico antes de intentar la instalación de un accesorio. Asegúrese de que el cable de alimentación no quede atrapado por el refrigerador. No pise el cable de alimentación.

⚠ PRECAUCIÓN

uso diario

- No tire del cable de alimentación al desconectar el enchufe del refrigerador. Por favor, agarre firmemente el enchufe y retírelo directamente del enchufe.
- Para garantizar un uso seguro, no dañe el cable de alimentación ni lo use cuando esté dañado o desgastado.
- Utilice un enchufe de alimentación dedicado y no lo comparta con otros electrodomésticos.
- El enchufe de alimentación debe estar firmemente en contacto con el enchufe, de lo contrario podrían producirse incendios.
- Asegúrese de que el electrodo de puesta a tierra del enchufe de alimentación esté equipado con una línea de puesta a tierra confiable.
- Cierre la válvula del gas que se está fugando y luego abra las puertas y ventanas en caso de fuga de gas y otros gases inflamables .
- No desenchufe el refrigerador y otros electrodomésticos considerando que las chispas pueden causar un incendio.
- No utilice aparatos eléctricos en la parte superior del electrodoméstico, a menos que sean del tipo recomendado por el fabricante.
- Las brechas entre las puertas del refrigerador y entre las puertas y el cuerpo del refrigerador son pequeñas, tenga en cuenta de no poner su mano en estas áreas para evitar que se pellizque el dedo. Por favor, sea suave al cerrar la puerta del refrigerador para evitar que los artículos caigan.
- No recoja alimentos o recipientes con las manos mojadas en la cámara de congelación cuando el refrigerador esté funcionando, especialmente los recipientes de metal para evitar la congelación.
- No permita que ningún niño entre o trepe en el refrigerador; de lo contrario , se puede causar asfixia o lesiones por caídas del niño.
- No coloque objetos pesados en la parte superior del refrigerador considerando que los objetos pueden caer cuando se abra o cierre la puerta, y se pueden causar lesiones accidentales.
- No ponga elementos inflamables, explosivos , volátiles y altamente corrosivos en el refrigerador para evitar daños al producto o accidentes de incendio.
- No coloque objetos inflamables cerca del refrigerador para evitar incendios.
- El refrigerador está destinado para uso doméstico, como almacenamiento de alimentos ; no debe ser utilizado para otros fines, como almacenamiento de sangre, medicamentos o productos biológicos, etc.
- No almacene cerveza, bebidas u otros líquidos contenidos en botellas o recipientes cerrados en la cámara de congelación del refrigerador; de lo contrario, las botellas o recipientes cerrados pueden agrietarse debido a la congelación y causar daños.

⚠ ADVERTENCIA

- Conéctese solo a una fuente de agua potable. (Adecuado para fabricador de cubitos de hielo)**(*)**
- Para evitar que los niños queden atrapados, las llaves deben mantenerse fuera del alcance de los niños y no en las cercanías del congelador horizontal (o refrigerador) (adecuado para productos con cerraduras).**(*)**

(*): Esta característica varía según el modelo comprado.

ADVERTENCIA

Para el estándar europeo:

por niños a partir de 8 años y personas con capacidades físicas, sensoriales o mentales reducidas o falta de experiencia y conocimiento si han recibido supervisión o instrucciones sobre el uso del electrodoméstico de manera segura y comprenden los riesgos involucrados. Los niños no deben jugar con el electrodoméstico. La limpieza y el mantenimiento del usuario no deben ser realizados por niños sin supervisión.

Para evitar la contaminación de los alimentos, por favor respete las siguientes instrucciones:

- Abrir la puerta durante largos períodos puede causar un aumento significativo de la temperatura en los compartimentos del electrodoméstico.
- Limpie regularmente las superficies que puedan entrar en contacto con los alimentos y los sistemas de drenaje accesibles.
- Limpie los tanques de agua si no se han utilizado durante 48 horas; enjuague el sistema de agua conectado a una fuente de agua si no se ha utilizado agua durante 5 días. (Note 1)(*)
- Almacene la carne cruda y el pescado en recipientes adecuados en el refrigerador, para que no estén en contacto con otros alimentos ni goteen sobre ellos.
- Los compartimentos de alimentos congelados de dos estrellas son adecuados para almacenar alimentos precongelados, almacenar o hacer helado y hacer cubitos de hielo. (Note 2)(*)
- Los compartimentos de una estrella, dos estrellas y tres estrellas no son adecuados para la congelación de alimentos frescos. (note 3)(*)
- Para electrodomésticos sin compartimento de 4 estrellas: este electrodoméstico refrigerador no es adecuado para congelar alimentos. (nota 4) (*)
- Si el electrodoméstico refrigerador se deja vacío durante largos períodos, apáguelo, descongélelo , límpielo, séquelo y deje la puerta abierta para evitar el desarrollo de moho dentro del electrodoméstico

Note 1,2,3,4: Confirme si es aplicable según el tipo de compartimento de su producto. (*): Esta característica varía según el modelo comprado.


Símbolo “4 estrellas”: Congelador a –18 °C o más frío, y tiene la capacidad de congelar rápidamente una cierta cantidad de alimentos


Símbolo “3 estrellas”: Compartimento del congelador a –18 °C o más frío


Símbolo “2 estrellas”: Compartimento del congelador a –12 °C o más frío


Símbolo “1 estrella”: Compartimento del congelador con una temperatura objetivo y condiciones de almacenamiento de –6 °C

PRECAUCIÓN

No se recomienda el uso de este producto con enchufes o interruptores principales con la función AFCI/GFCI, ya que puede causar falsos disparos.

1. No supone un riesgo para la seguridad cuando se tropieza.
2. Si persisten los tropiezos, se recomienda reemplazar los enchufes o el interruptor principal sin función AFCI/GFCI.

ADVERTENCIA

Riesgo de atrapamiento de niños. Antes de desechar su viejo refrigerador o congelador:

> Quítele las puertas.

> Deje las repisas en su lugar para que los niños no puedan treparse fácilmente.

PROTECCIÓN AMBIENTAL

desechar los dispositivos eléctricos antiguos de manera respetuosa con el medio ambiente



Este símbolo de contenedor con ruedas tachado indica que los productos eléctricos y electrónicos (RAEE) deben desecharse por separado del flujo de residuos municipales.

Los productos eléctricos antiguos pueden contener sustancias peligrosas, por lo que la eliminación correcta de su antiguo electrodoméstico ayudará a prevenir posibles consecuencias negativas para el medio ambiente y la salud humana. Su antiguo electrodoméstico puede contener piezas reutilizables que podrían usarse para reparar otros productos, y otros materiales valiosos que se pueden reciclar para conservar recursos limitados.

⚠ PRECAUCIÓN

El refrigerante y el material de espuma de ciclopentano utilizados para el refrigerador son inflamables. Por lo tanto, cuando se desecha el refrigerador, debe mantenerse alejado de cualquier fuente de fuego y ser recuperado por una empresa especializada en recuperación con la correspondiente calificación en lugar de ser desechado por combustión, para evitar daños al medio ambiente o cualquier otro daño.

Información del paquete



Los materiales de embalaje del producto están fabricados con materiales reciclables de acuerdo con nuestras regulaciones nacionales de medio ambiente. No deseche los materiales de embalaje junto con los residuos domésticos u otros residuos. Llévelos a los puntos de recogida de materiales de embalaje designados por las autoridades locales.

INSTRUCCIONES DE INSTALACIÓN

Antes del primer uso

Retire el embalaje exterior e interior, limpie el exterior a fondo con un paño suave y seco y el interior con un paño húmedo y tibio.

Antes de conectar su refrigerador a la fuente de alimentación, verifique que el voltaje indicado en la etiqueta de clasificación de su electrodoméstico corresponda al voltaje de su hogar. Un voltaje diferente podría dañar el electrodoméstico.

El electrodoméstico debe estar conectado a tierra. El fabricante no se hace responsable de los daños que puedan ocurrir como resultado del uso sin conexión a tierra.

Diagrama de requisitos de espacio

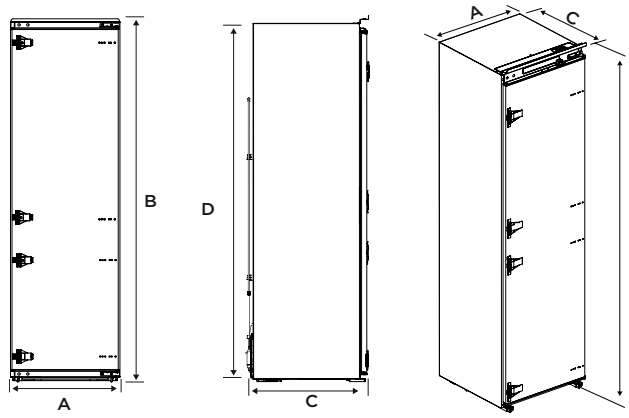

A	B	C	D
540	1785	550	1770

Aviso: Todas las dimensiones en mm

Temperatura ambiente

Dependiendo de la clase climática, este refrigerador está destinado a ser utilizado en un rango de temperatura ambiente como se especifica en la siguiente tabla.

El producto puede no funcionar correctamente a temperaturas fuera del rango específico.

Puede encontrar la clase climática en la etiqueta del producto.

Tipo de clima	Temperatura ambiente
SN	+10 °C a +32 °C
N	+16 °C a +32 °C
ST	+16 °C a +38 °C
T	+16 °C a +43 °C

Si tiene alguna duda sobre la instalación, por favor, consulte al vendedor, a nuestro servicio de atención al cliente o al centro de servicio autorizado más cercano.

ATENCIÓN

El rendimiento de enfriamiento y el consumo de energía del refrigerador pueden verse afectados por la temperatura ambiente, la frecuencia de apertura de la puerta y la ubicación del refrigerador.Recomendamos ajustar la configuración de temperatura según corresponda.

Instalación en el armario

Pasos:

1. Requisito de tamaño del gabinete. (El zócalo y la parte trasera del gabinete deben contar con un canal de disipación de calor)

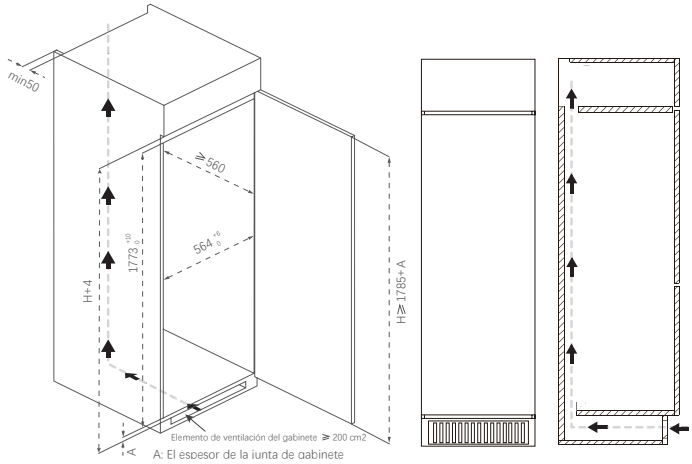

2. Empuje el refrigerador dentro del gabinete y ajústelo para asegurarse de que el borde plegado del deflector superior toque completamente el borde superior del gabinete, y el gancho límite de la pata de soporte toque completamente el borde inferior del gabinete.
3. Fije la pata de soporte con tornillos, luego instale las tapas de los tornillos.

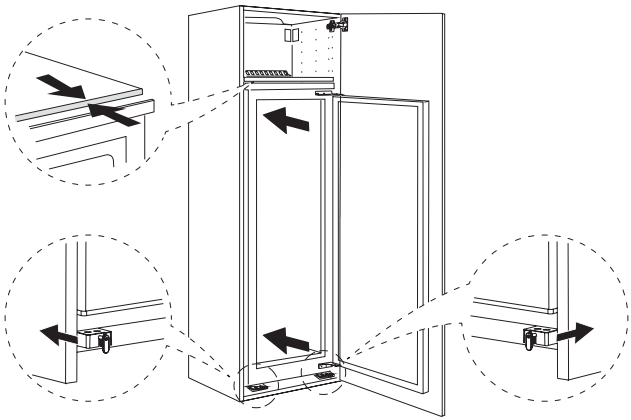

4. Fije el deflector superior en la parte superior del gabinete interior con tornillos, luego instale las tapas de los tornillos.

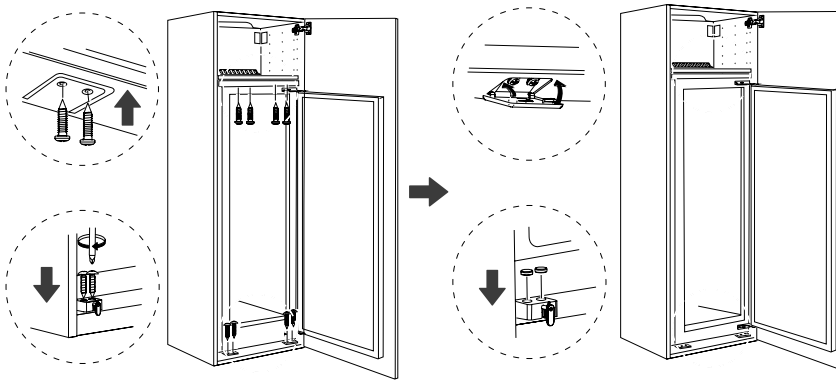

5. Abra la puerta del gabinete hasta el ángulo máximo y abra la puerta del refrigerador hasta la posición correspondiente. Deslice el bloque para asegurarse de que el borde interior se alinee con el borde de la puerta del refrigerador, luego fije el bloque a la puerta del gabinete con tornillos e instale las tapas de los tornillos.

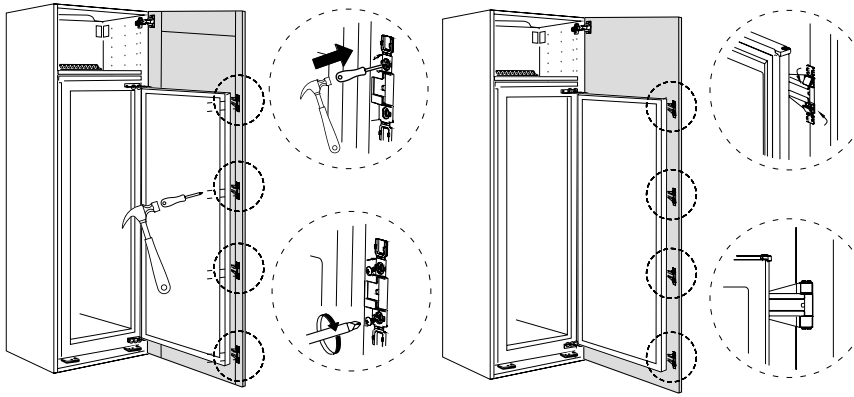

ATENCIÓN

Precauciones antes de la instalación: La información en el Manual de Instrucciones es solo para referencia. El producto físico puede diferir. Antes de la instalación y ajuste de accesorios, asegúrese de que el refrigerador esté desconectado de la corriente eléctrica.

Inversión de puertas

1. Apague el refrigerador y retire todos los objetos de las bandejas de la puerta.
2. Retire la bisagra superior y las tapas de los orificios de la puerta del refrigerador.

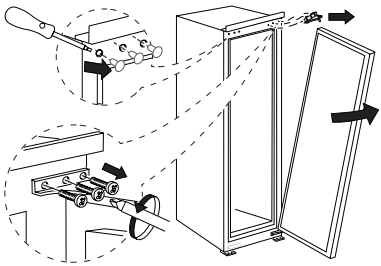

3. Retire la puerta del refrigerador, la bisagra inferior y la cubierta del orificio.

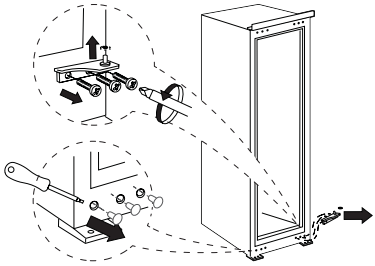

4. Intercambie la bisagra inferior R y la bisagra superior R, luego instálelas según los siguientes pasos e instale las tapas de los orificios superiores.

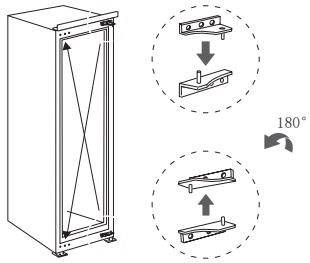

5. Retire los dos bloques fijos de la puerta del refrigerador y gírelos 180 grados, e instálelos en el otro lado de la puerta del refrigerador.

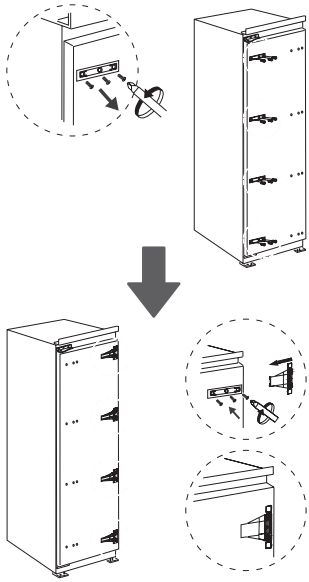

ATENCIÓN

Diferencias: Debido a cambios técnicos y diferentes modelos, algunas de las ilustraciones en este manual pueden diferir de su modelo.

Cambio de luz

Cualquier reemplazo o mantenimiento de las lámparas LED debe ser realizado por el fabricante, su agente de servicio o una persona calificada similar.

Este producto contiene una fuente de luz de clase de eficiencia energética (F).

Después de conectar el cable de alimentación (o enchufe) a la toma de corriente, espere 2 o 3 horas antes de colocar alimentos en el electrodoméstico. Si agrega alimentos antes de que el electrodoméstico se haya enfriado por completo, su comida puede estropearse.

Moviendo el electrodoméstico

1. Retire todos los elementos del electrodoméstico.
2. Desenchufe el cable de alimentación, insértelo y fíjelo en el gancho del enchufe de alimentación en la parte trasera o en la parte superior del electrodoméstico.
3. Fije con cinta partes como estantes y la puerta para evitar que se caigan mientras mueve el electrodoméstico.
4. Mueva el electrodoméstico con más de dos personas con cuidado. Al transportar el electrodoméstico a larga distancia, mantenga el electrodoméstico en posición vertical.

Consejos para ahorrar energía

No coloque el electrodoméstico cerca de cocinas, radiadores u otras fuentes de calor. Si la temperatura ambiente es alta, el compresor funcionará con más frecuencia y durante más tiempo, lo que resultará en un mayor consumo de energía.

Asegúrese de que haya suficiente ventilación en la base del electrodoméstico, en los lados del electrodoméstico y en la parte posterior del electrodoméstico.

También observe las dimensiones de espaciado en el capítulo “Instalación”.

La disposición de los cajones, estantes y bandejas como se muestra en la descripción del producto ofrece el uso más eficiente de la energía y debe mantenerse en la medida de lo posible.

Para obtener un espacio de almacenamiento más grande (por ejemplo, para alimentos refrigerados o congelados grandes), se pueden quitar los cajones y estantes centrales. Los cajones y estantes superiores e inferiores deben retirarse por último si es necesario.

Un compartimento de refrigerador/ congelador lleno de manera uniforme contribuye a un uso óptimo de la energía.

Permita que los alimentos calientes se enfríen antes de colocarlos en el compartimento de refrigerador /congelador. Los alimentos que ya se han enfriado aumentan la eficiencia energética.

Permitir que los alimentos congelados se descongelen en el compartimento de refrigeración. La frialdad de los alimentos congelados reduce el consumo de energía en el compartimento de refrigeración y, por lo tanto, aumenta la eficiencia energética.

Abra la puerta solo lo necesario para minimizar la pérdida de frío. Abrir la puerta brevemente y cerrarla correctamente reduce el consumo de energía.

Establecer la temperatura no más fría de lo necesario contribuye a un uso óptimo de la energía. Las juntas de la puerta de su electrodoméstico deben estar perfectamente intactas para que las puertas cierren correctamente y el consumo de energía no se incremente innecesariamente.

DESCRIPCIÓN DEL PRODUCTO

Piezas y funciones

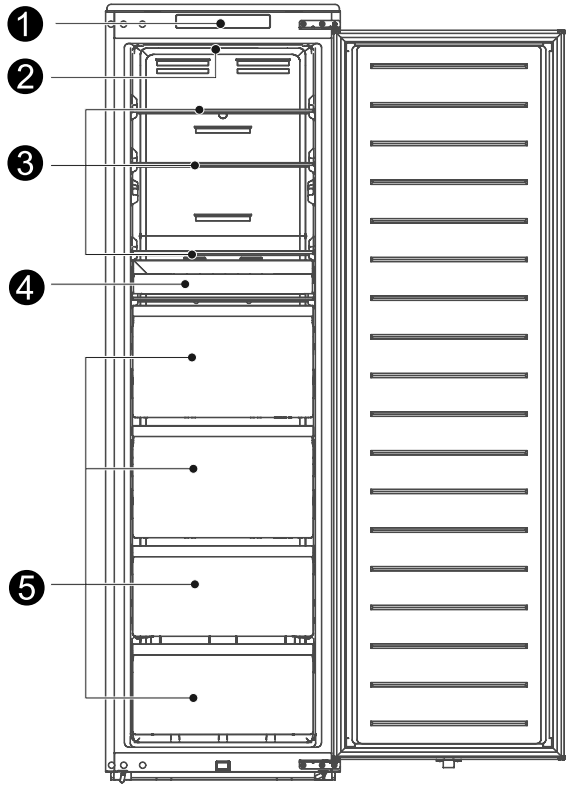

1	Panel de control de temperatura	**2**	Iluminación LED
3	Estante	**4**	Caja de almacenamiento
5	Cajón		

> Para el uso más eficiente de la energía, mantenga todos los elementos internos como bandejas, cajones, estantes y caja de cubitos de hielo en la posición suministrada por el fabricante.

ATENCIÓN

Diferencias: Debido a cambios técnicos y diferentes modelos, algunas de las ilustraciones en este manual pueden diferir de su modelo.

INSTRUCCIONES DE OPERACIÓN

Uso y funciones

Panel de características

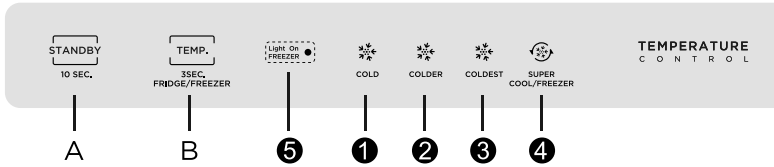

Botón

A Botón de espera

B Botón de ajuste de temperatura y botón de cambio de nevera/congelador

Pantalla de visualización

1 -16°C/8°C

2 -20°C/4°C

3 -24°C/2°C

4 SUPER FRÍO / CONGELADOR

5 LUZ ENCENDIDA CONGELADOR

Pantalla

Al encender por primera vez, la pantalla se mostrará durante 3 segundos, mientras suena el timbre de inicio, y luego la pantalla entrará en funcionamiento normal; (El encendido inicial está en modo de congelación (Iluminación en el indicador azul del congelador), El engranaje de ajuste de congelación es el engranaje dos y la temperatura está ajustada a -20°C).

Muestra el código de falla cuando hay una falla (visualización cíclica); Muestra la temperatura establecida de la habitación de refrigeración cuando no hay problemas.

La placa de visualización está encendida cuando la puerta de refrigeración está cerrada para abrirse, y se apagará en 30 segundos después de cerrar la puerta;

Estado de apagado de la placa de visualización, presione cualquier tecla, la placa de visualización se encenderá y luego se puede ajustar la operación

Fault Code	Fault Description
El LED **"1"** y el LED **"2"** están encendidos	Circuito del sensor de temperatura de congelación
El LED **"1"** y el LED **"3"** están encendidos	Sensor de descongelación de congelación
El LED **"2"** y el LED **"4"** están encendidos	Fallo de la tarjeta de comunicación
El LED **"1"** y el LED **"4"** están encendidos	Sensor de temperatura ambiente

Bloqueo y desbloqueo

No hay función de bloqueo o desbloqueo.

La configuración surte efecto 15 segundos después de no haber realizado ninguna operación.

Configuración de temperatura

Cada vez que se presiona el botón de configuración de temperatura **“ A ”** una vez, la configuración de temperatura cambia una vez. Después de que se haya completado la configuración de temperatura, el refrigerador funcionará según el valor establecido después de 15 s.
Temperatura de configuración recomendada: -20°C/4°C;
Tiempo de salida automática del supercongelador: 24h

La regulación de cambio es:

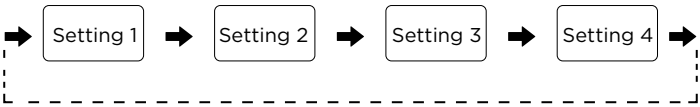

Conversión de nevera/congelador

Mantenga presionado el botón de ajuste de temperatura durante 3 segundos para cambiar al modo de refrigeración/congelación. En modo refrigeración, el indicador está apagado. En modo congelación, el indicador está encendido.

Operación del control de apertura de puerta y alarma

Cuando la puerta permanece abierta durante 120 segundos, la alarma sonará hasta que la puerta de congelación se cierre o se presione cualquier tecla para cancelar la alarma de la alarma.

Modo de espera

Mantenga presionado el botón de espera durante 10 segundos para ingresar al modo de espera. Todas las cargas están apagadas y la pantalla se apaga. En el modo de espera, mantenga presionado el botón de espera durante 10 segundos para restaurar el control normal.

Modo súper frío

Entrada de modo: en modo refrigerador, presione el botón**“TEMP.”**hasta que el icono **“ ”** se ilumine.
Salida de modo: durante el modo súper frío, saldrá automáticamente de este modo después de funcionar durante 360 minutos o configuración de temperatura o modo.

Modo súper congelador

Entrada de modo: en modo congelador, presione el botón**“TEMP.”**hasta que el icono **“ ”** se ilumine.
Salida de modo: durante el modo súper congelador, saldrá automáticamente de este modo después de funcionar durante 360 minutos o configuración de temperatura o modo.

Almacenamiento de alimentos

Compartimento del congelador

El compartimento del congelador está designado para la congelación a baja temperatura de alimentos, almacenamiento a largo plazo de alimentos congelados y para la producción de cubitos de hielo.

Preste atención a las clasificaciones de estrellas (4 estrellas, 2 estrellas y 1 estrella) en el compartimento del congelador y los períodos de almacenamiento resultantes para alimentos congelados.

No ponga alimentos frescos y congelados uno al lado del otro. Los alimentos congelados pueden descongelarse.

Cuando congele grandes cantidades de alimentos frescos (como carne, pescado o carne picada), divídalos en varias piezas pequeñas antes de ponerlos, para que puedan congelarse rápidamente y recogerlos fácilmente.

Cumpla con los tiempos de almacenamiento recomendados por los fabricantes de alimentos en los paquetes, si no hay información en el empaque , los alimentos no deben almacenarse congelados por más de tres meses a partir de la fecha de compra.

Al comprar alimentos congelados, asegúrese de que se hayan congelado a una temperatura adecuada y que el envase no esté dañado.

Los alimentos congelados deben mantenerse en paquetes individuales adecuados para garantizar que los alimentos adyacentes no se contaminen.

Consuma los alimentos descongelados de inmediato, no los vuelva a congelar.

En caso de una falla prolongada de energía o mal funcionamiento del electrodoméstico, retire los alimentos congelados almacenados y verifique si aún son comestibles, luego guárdelos en un lugar suficientemente fresco o en otro electrodoméstico.

Para descongelar alimentos, retírelos del congelador y déjelos descongelar a temperatura ambiente o en el refrigerador. Para descongelar alimentos rápidamente, puede usar la función de descongelación de su microondas, por ejemplo.

Si solo desea descongelar parte de un paquete, retire la porción que necesita y cierre inmediatamente el resto del paquete. De esta manera, evitará la “quemadura del congelador” y reducirá la formación de hielo en los alimentos restantes.

Compartimento de enfriamiento

Para reducir la humedad y la acumulación de hielo subsiguiente, nunca ponga líquidos en el compartimento del refrigerador en recipientes sin sellar.

El hielo tiende a concentrarse en las partes más frías del evaporador. Almacenar líquidos sin cubrir resulta en una necesidad más frecuente de descongelación.

Nunca ponga alimentos calientes en el compartimento del refrigerador. Estos deben enfriarse primero a temperatura ambiente y luego colocarse de manera que se asegure una adecuada circulación de aire en el compartimento del refrigerador.

Los alimentos o recipientes de alimentos no deben tocar la pared trasera del refrigerador porque podrían congelarse a la pared. No mantenga abriendo regularmente la puerta del refrigerador.

La carne y el pescado limpio (empacados en un paquete o papel plástico) se pueden colocar en el compartimento del refrigerador, que se puede usar en 1-2 días.

Las frutas y verduras sin empaque se pueden colocar en la parte designada para frutas y verduras frescas.

ATENCIÓN

El almacenamiento de demasiada comida durante la operación después de la conexión inicial a la energía puede afectar negativamente el efecto de congelación del refrigerador.

Tiempos de almacenamiento y temperatura

Nota: El almacenamiento prolongado o el almacenamiento a una temperatura inapropiada de congelación pueden causar una pérdida de calidad o alimentos estropeados, lo que provoca desperdicio de alimentos, es incomestible y puede causar intoxicación alimentaria. La temperatura mínima en la mayoría de los casos debe ser de -18°C o más fría.

Siga los tiempos máximos recomendados de almacenamiento a continuación:

- Estofado, helado, salchichas, pan: 2-6 meses.
- Pescado, camarones, cordero, carne: 4-8 meses.
- Verduras, frutas, aves, carne de res: 6-12 meses.

MANTENIMIENTO Y LIMPIEZA

⚠ PRECAUCIÓN

Desconecte el electrodoméstico de la fuente de alimentación eléctrica antes de realizar cualquier mantenimiento de rutina. Espere al menos 5 minutos antes de volver a encender el electrodoméstico, ya que el arranque frecuente puede dañar el compresor. Sujete el enchufe, no el cable, al desenchufar el electrodoméstico.

No raspe la escarcha y el hielo con objetos afilados. No use aerosoles, calentadores eléctricos como calefactor, secador de pelo, limpiadores a vapor u otras fuentes de calor para evitar dañar las piezas de plástico.

Elimine el polvo en la parte posterior del aparato al menos una vez al año para evitar riesgos de incendio, así como un aumento en el consumo de energía.

Revise regularmente la junta de la puerta para asegurarse de que no haya restos. Limpie la junta de la puerta con un paño suave humedecido con agua jabonosa o detergente diluido.

El interior del producto debe limpiarse regularmente para evitar olores.

Use un paño suave o una esponja para limpiar el interior del producto, con dos cucharadas de bicarbonato de sodio y un litro de agua tibia. Luego enjuague con agua y limpie. Después de limpiar, abra la puerta y deje que se seque naturalmente antes de encender la energía.

Para las áreas que son difíciles de limpiar en el producto (como sándwiches estrechos, espacios o esquinas), se recomienda limpiarlos regularmente con un paño suave, un cepillo suave, etc. y cuando sea necesario, combinado con algunas herramientas auxiliares (como palillos delgados) para asegurar que no haya acumulación de contaminantes o bacterias en estas áreas.

No use jabón, detergente, polvo para fregar, limpiador en aerosol, etc., ya que pueden causar olores en el interior del producto o alimentos contaminados.

Limpie la superficie exterior del producto con un paño suave humedecido en agua con jabón, detergente, etc., y luego séquelo. No use cepillos duros, bolas de acero limpias, cepillos de alambre , abrasivos (como pastas de dientes), solventes orgánicos (como alcohol, acetona, acetato de isoamilo, etc.), agua hirviendo, artículos ácidos o alcalinos, que pueden dañar la superficie y el interior del refrigerador.

El agua hirviendo y los solventes orgánicos como el benceno pueden deformar o dañar las piezas de plástico.



No enjuague directamente con agua u otros líquidos durante la limpieza para evitar cortocircuitos o afectar el aislamiento eléctrico después de la inmersión.

ATENCIÓN

El electrodoméstico funcionará continuamente una vez que se haya iniciado. En general, el funcionamiento del electrodoméstico no debe interrumpirse; de lo contrario, la vida útil puede verse afectada.

Desescarche

El frigorífico debe descongelarse manualmente.

Desconecte el enchufe de la toma de corriente, abra la puerta y retire todos los alimentos a un lugar fresco. Se recomienda quitar la escarcha con una espátula de plástico, o dejar que la temperatura suba de forma natural hasta que se derrita la escarcha. A continuación, limpie los restos de hielo y agua, y enchufe la toma de corriente para encender el frigorífico.

¡ATENCIÓN! No utilice objetos afilados para quitar la escarcha del congelador. No vuelva a conectar el aparato a la corriente eléctrica hasta que el interior esté completamente seco.

SOLUCIÓN DE PROBLEMAS

Los siguientes problemas simples pueden ser manejados por el usuario. Por favor, llame al departamento de servicio postventa si los problemas no se resuelven.

Problem	Posibles causas	Solución
No funciona	• La fuente de alimentación no está encendida y el enchufe no está firmemente insertado. • Bajo voltaje, fallo de energía o parte del circuito desconectado.	• Inserte el enchufe del cable de alimentación firmemente. • Compruebe el suministro eléctrico en casa.
La luz no está encendida.	• El electrodoméstico no está encendido. • La luz está rota.	• Desenchufe y vuelva a enchufar el cable de alimentación. • Reemplace la luz con una nueva.
Frutas o verduras están congeladas.	• ¿Se ha colocado la comida en la parte trasera de la nevera? La zona cerca de la pared trasera es donde las temperaturas son más frías. • Las frutas o verduras se almacenan en la zona Fresh/Chill.	• No coloque alimentos que puedan congelarse fácilmente en la parte trasera del compartimento de la nevera. • La zona Fresh/Chill es solo para carne/pescado.
El frigorífico/congelador está sobreenfriando	• El control de temperatura no está configurado correctamente	• Configure la temperatura más alta.
El compresor está funcionando durante mucho tiempo	• La temperatura ambiente alta causa un tiempo de trabajo prolongado. • Poner demasiada comida de una sola vez. • Se pone la comida antes de que se enfríe. • Abrir la puerta con demasiada frecuencia. • La capa de escarcha en el interior es demasiado gruesa.	• Esto es normal. • No ponga demasiada comida de una sola vez. • Espere hasta que la comida se haya enfriado antes de ponerla. • No abra la puerta con demasiada frecuencia. • Necesita descongelarse.
La puerta no cierra correctamente	• La puerta está atascada con objetos. • Demasiada comida adentro. • La junta de la puerta está deformada.	• No ponga demasiada comida. • Coloque el electrodoméstico de manera estable. • Caliente la junta de la puerta y luego enfríela para restaurarla (con un secador eléctrico o agua caliente para calentarla).
La pared exterior está caliente.	• Cuando el electrodoméstico está en funcionamiento, el calor se disipa al exterior a través de los tubos metálicos dentro del gabinete. • Las temperaturas ambientales más altas en verano hacen que la temperatura de la pared exterior aumente.	• Una temperatura más alta en la pared exterior es normal. • Aumente el espacio de disipación de calor o coloque el electrodoméstico en un lugar ventilado y fresco.
Las vigas cruzadas o verticales están calientes	• Hay tubos metálicos dentro de las vigas , y el calor liberado por los tubos evita la condensación.	• Esto es normal.
Olores	• Comida en mal estado • Comida con olores fuertes • El compartimento interior está sucio.	• Limpie y retire cualquier alimento en mal estado. • Asegúrese de que la comida con olor fuerte esté envuelta herméticamente. • Limpie el compartimento interior.
Se forma condensación en el exterior	• La condensación puede formarse cuando la humedad en la habitación es alta	• Esto es normal. Limpie la condensación con un paño seco.

Problem	Posibles causas	Solución
Se forma condensación dentro del refrigerador y los cajones.	• El refrigerador mantiene una alta humedad para mantener frescas las verduras y otros alimentos. • La humedad es demasiado alta en la habitación y las puertas se han abierto con frecuencia. • Las juntas de la puerta no están ajustadas.	• Limpie la condensación con un paño seco. • No abra las puertas con frecuencia o no las mantenga abiertas por mucho tiempo. • Verifique la junta de la puerta, limpie o corrija su posición.

Se pueden escuchar ciertos sonidos durante el uso normal del refrigerador, los cuales no afectan su correcto funcionamiento.

sonidos que se pueden prevenir fácilmente:

> Ruido causado por el electrodoméstico que no está nivelado - ajuste la posición con los pies ajustables delanteros. Alternativamente, coloque almohadillas hechas de material suave debajo de los rodillos traseros, especialmente cuando el electrodoméstico se coloca sobre baldosas.

> Toque el mueble adyacente - aleje el refrigerador.

> Rechinido de los cajones o estantes - saque y vuelva a colocar el cajón o estante.

> Sonidos de botellas tintineando - mueva las botellas aparte.

Los sonidos escuchados durante el uso normal se deben principalmente a la operación del compresor (encendido) y al sistema de enfriamiento (expansión térmica y contracción del radiador causada por el flujo del agente de enfriamiento).

APÉNDICE

Especial para el nuevo estándar europeo

Las piezas ordenadas en la siguiente tabla pueden ser adquiridas a través del canal del proveedor de servicios

Pieza ordenada	Proporcionado por	Tiempo mínimo requerido para la provisión
Termostatos	Personal de mantenimiento profesional	Al menos 7 años después de que se lance el último modelo en el mercado
Sensores de temperatura	Personal de mantenimiento profesional	Al menos 7 años después de que se lance el último modelo en el mercado
Placas de circuito impreso	Personal de mantenimiento profesional	Al menos 7 años después de que se lance el último modelo en el mercado
Fuentes de luz	Personal de mantenimiento profesional	Al menos 7 años después de que se lance el último modelo en el mercado
Fuentes de luz	Reparadores profesionales y usuarios finales	Al menos 7 años después de que se lance el último modelo en el mercado
Bisagras de puerta	Reparadores profesionales y usuarios finales	Al menos 7 años después de que se lance el último modelo en el mercado
Bandejas	Reparadores profesionales y usuarios finales	Al menos 7 años después de que se lance el último modelo en el mercado
Cestas	Reparadores profesionales y usuarios finales	Al menos 7 años después de que se lance el último modelo en el mercado
Juntas de puerta	Reparadores profesionales y usuarios finales	Al menos 10 años después de que se lance el último modelo en el mercado

Estimado cliente

1.Si desea devolver o reemplazar el producto, por favor contacte la tienda donde lo compró. (Recuerde traer la factura de compra)

2.Si su producto se descompone y necesita reparación, por favor contacte al proveedor de servicio postventa.

ATENCIÓN

La información del modelo en la base de datos del producto, así como el identificador del modelo, se pueden obtener a través de un enlace web escaneado por un código QR, si lo hay, en la etiqueta de eficiencia energética del producto.

Para obtener más información sobre la eficiencia energética del electrodoméstico, visite https://eprel.ec.europa.eu y busque utilizando el nombre del modelo.

El nombre del modelo se puede encontrar en la etiqueta de clasificación del electrodoméstico

HYUNDAI

CONDICIONES DE GARANTIA

El presente certificado cubre la garantía de reparación de su electrodoméstico durante tres años, a partir de la fecha de venta, contra todo defecto de funcionamiento proveniente de fabricación o materiales. Cuando usted detecte un defecto o anomalía en el aparato contacte de forma inmediata con nosotros. El cargo de desplazamiento está incluido en la reparación, excepto para pequeños electrodomésticos que pueden ser transportados al taller del servicio oficial de la marca.

La presente garantía sólo será válida si se presenta factura, ticket de compra o el albarán de entrega del producto correspondiente si éste fuera posterior a la fecha de factura. La presente garantía solo será efectiva en España, Portugal y Andorra. La garantía sólo tendrá validez sobre el primer comprador o adquiriente del producto. La presente garantía es efectiva para los aparatos vendidos por KOREA SMART HOME. La garantía será válida para aparatos adecuados a las condiciones climáticas y medioambientales en que estén ubicados.

EXCLUSIONES DE GARANTIA

El coste de la reparación será a cargo del usuario en los siguientes casos:

- Los aparatos utilizados para uso profesional o no exclusivamente doméstico, en establecimientos públicos, industrialeso comerciales.
- Los aparatos desmontados o manipulados por personas ajenas a los servicios técnicos autorizados.
- Las instalaciones, transporte y puestas en marcha de productos, los cambios de sentido de puertas e inyectores.
- Las averías provocadas por falta de mantenimiento o limpieza. Los aparatos utilizados indebidamente, de manera noconfirme a las instrucciones de uso.
- Las averías producidas por causas fortuitas, siniestros de fuerza mayor o derivados de instalación incorrecta.
- Las averías provocadas por conexiones que puedan presentar fluctuaciones, irregularidades o falta de uniformidad enel suministro, por ejemplo: suministro de agua impulsado por grupos de presión, energía solar, energía eólica, generadores eléctricos, u otro tipo de suministro no normalizado.
- Los materiales rotos o deteriorados por desgaste o uso normal del aparato tales como juntas, plásticos, gomas, correas,cristales, escobillas, bombillas, asas, tiradores, tapas de quemadores, filtros, rejillas, etc.
- Los aparatos que presenten oxidación, o daños por corrosión en esmaltes o pinturas, que puedan ser provocados poragentes químicos o electroquímicos, o aceleradas por circunstancias ambientales o climáticas no propicias.
- Los daños de transporte no atribuibles al fabricante.

La presente garantía no afecta a los derechos de que dispone el consumidor conforme a lo previsto en el Real Decreto 1/2007, de 16 de Noviembre, por el que se aprueba el texto refundido de la Ley General para la defensa de los Consumidores y Usuarios y otras leyes complementarias.

El Servicio Oficial de Asistencia Técnica resolverá cualquier incidencia que pudiera precisar su electrodoméstico siempre que el aparato esté instalado de forma accesible.

El garante de su electrodoméstico es:
KOREA SMART HOME con CIF B56843261 y dirección Av. Altos Hornos S/N. Pto. Sagunto (46520). Valencia, España.

En caso de avería puede ponerse en contacto con nosotros llamando al 963 246 751 o 963 246 752

Conserve este documento, es importante para usted.

Licensed by HYUNDAI Corporation Holdings,Korea/Bajo Licencia de HYUNDAI Corporation Holdings,Korea

HYUNDAI

Manual do usuário

HCVI17754ND00

GENUINE PRODUCT OF
HYUNDAI CORPORATION

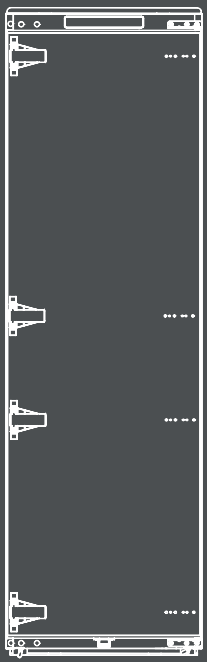

Leia este manual com atenção e guarde-o para referência futura.

Conteúdo

INSTRUÇÕES IMPORTANTES DE SEGURANÇA 2

PROTEÇÃO AMBIENTAL 5

INSTRUÇÕES DE INSTALAÇÃO 6

- Instalação no armário 7
- Inversão de portas 9
- Trocar a luz 10
- Mudança de localização do aparelho 10
- Dicas para economia de energia 10

VISÃO GERAL DO PRODUTO 11

- Peças e funções 11

INSTRUÇÕES DE OPERAÇÃO 12

- Uso e funções 12
- Armazenar alimentos 14

MANUTENÇÃO E LIMPEZA 15

SOLUÇÃO DE PROBLEMAS 16

APÊNDICE 18

- Especial para novo padrão europeu 18

Antes de ligar o aparelho pela primeira vez, leia as seguintes dicas de segurança!

- Este aparelho destina-se a ser utilizado em uso doméstico.
- Este aparelho não se destina a ser utilizado por pessoas (incluindo crianças) com capacidades físicas, sensoriais ou mentais reduzidas, ou falta de experiência e conhecimento, a menos que tenham recebido supervisão ou instrução sobre o uso do aparelho por uma pessoa responsável pela sua segurança.

Explicação de termos/símbolos

	**PERIGO** Este símbolo indica que existem perigos para a vida e a saúde das pessoas devido a gás extremamente inflamável.
	**ATENÇÃO** A palavra de sinalização indica um perigo com um nível médio de risco que, se não for evitado, pode resultar em morte ou lesão grave.
	**CUIDADO** A palavra de sinalização indica um perigo com um grau baixo de risco que, se não for evitado, pode resultar em lesões leves ou moderadas.
	**ATENÇÃO** A palavra de sinalização indica informações importantes (por exemplo, danos à propriedade), mas não perigo.

IMPORTANTE: Preste atenção especial às mensagens que contêm as palavras **PERIGO**, **AVISO** ou **CUIDADO**. Essas palavras são usadas para alertá-lo sobre um perigo potencial que pode causar ferimentos graves a você e aos outros.

As instruções informarão como reduzir a chance de ferimentos e informarão o que pode acontecer se as instruções não forem seguidas.

ATENÇÃO: Estas instruções de operação são gerais. Isso significa que certas funções se aplicam ao seu refrigerador / freezer, enquanto outras não. Estamos constantemente trabalhando no desenvolvimento e aprimoramento de nossos tipos e modelos de aparelhos. Portanto, reservamo-nos o direito de fazer alterações no design, equipamento e acessórios de todos os tipos e modelos sem aviso prévio.

INSTRUÇÕES IMPORTANTES DE SEGURANÇA

LEIA E GUARDE ESTAS INSTRUÇÕES!



AVISO: Risco de incêndio / Material inflamável

O refrigerante e o material espumante de ciclopentano usados para o aparelho são inflamáveis. Portanto, quando o eletrodoméstico for descartado, ele deve ser mantido longe de qualquer fonte de fogo e recuperado por uma empresa especializada com qualificação correspondente, em vez de ser descartado por combustão, a fim de evitar danos ao meio ambiente ou qualquer outro dano

⚠ ATENÇÃO

Segurança geral

- As crianças devem ser supervisionadas para garantir que não brinquem com o eletrodoméstico.
- Se o cabo de alimentação estiver danificado, ele deve ser substituído pelo fabricante, seu agente de serviço ou pessoas com qualificação semelhante para evitar um risco.
- Não armazene substâncias explosivas, como latas de aerossol com propelente inflamável, neste eletrodoméstico.
- O eletrodoméstico deve ser desligado da tomada após o uso e antes de realizar a manutenção do usuário no eletrodoméstico.
- AVISO: Mantenha as aberturas de ventilação, na caixa do eletrodoméstico ou na estrutura embutida, desobstruídas.
- AVISO: Não use dispositivos mecânicos ou outros meios para acelerar o processo de descongelamento, exceto aqueles recomendados pelo fabricante.
- AVISO: Não danifique o circuito de refrigerante.
- AVISO: Não utilize aparelhos elétricos dentro dos compartimentos de armazenamento de alimentos do aparelho, a menos que sejam do tipo recomendado pelo fabricante.
- AVISO: Por favor, abandone a geladeira de acordo com os regulamentos locais, pois ela utiliza gás de sopro e refrigerante inflamáveis.
- AVISO: Ao posicionar o aparelho, certifique- se de que o cabo de alimentação não está preso ou danificado.
- AVISO: Não coloque várias tomadas ou fontes de alimentação portáteis na parte traseira do aparelho.
- Não utilize cabos de extensão ou adaptadores sem aterramento (de dois pinos).
- Para evitar riscos devido à instabilidade do aparelho, ele deve ser fixado de acordo com as instruções.
- A geladeira deve ser desconectada da fonte de alimentação elétrica antes de tentar instalar um acessório . Certifique-se de que o cabo de alimentação não fique preso atrás da geladeira. Não pise no cabo de alimentação.

⚠ CUIDADO

Uso diário

- Não puxe o cabo de alimentação ao retirar o plugue da geladeira.Por favor, segure firmemente o plugue e retire-o diretamente da tomada.
- Para garantir o uso seguro, não danifique o cabo de alimentação ou use-o quando estiver danificado ou desgastado.
- Por favor, use uma tomada de energia dedicada e a tomada de energia não deve ser compartilhada com outros aparelhos elétricos.
- O plugue de alimentação deve estar firmemente conectado à tomada, caso contrário, podem ocorrer incêndios.
- Certifique-se de que o eletrodo de aterramento da tomada de energia esteja equipado com uma linha de aterramento confiável.
- Desligue a válvula do gás vazando e abra as portas e janelas em caso de vazamento de gás e outros gases inflamáveis.
- Não desligue a geladeira e outros aparelhos elétricos considerando que faíscas podem causar um incêndio.
- Não utilize aparelhos elétricos no topo do eletrodoméstico, a menos que sejam do tipo recomendado pelo fabricante.
- As lacunas entre as portas do refrigerador e entre as portas e o corpo do refrigerador são pequenas, tenha cuidado para não colocar a mão nessas áreas para evitar esmagamento dos dedos. Por favor, feche a porta da geladeira com cuidado para evitar que os objetos caiam.
- Não pegue alimentos ou recipientes com as mãos molhadas na câmara de congelamento quando o refrigerador estiver funcionando, especialmente recipientes de metal, para evitar queimaduras de gelo.
- Não permita que crianças entrem ou subam no refrigerador; caso contrário, pode ocorrer sufocação ou queda da criança.
- Não coloque objetos pesados no topo do refrigerador, considerando que os objetos podem cair ao abrir ou fechar a porta, e lesões acidentais podem ocorrer.
- Não coloque itens inflamáveis, explosivos, voláteis e altamente corrosivos no refrigerador para evitar danos ao produto ou acidentes de incêndio.
- Não coloque itens inflamáveis perto da geladeira para evitar incêndios.
- A geladeira destina-se ao uso doméstico, como armazenamento de alimentos; não deve ser usada para outros fins, como armazenamento de sangue, medicamentos ou produtos biológicos, etc.
- Não armazene cerveja, bebida ou outro líquido contido em garrafas ou recipientes fechados na câmara de congelamento da geladeira; caso contrário, as garrafas ou recipientes fechados podem rachar devido ao congelamento e causar danos

⚠ WARNING

- Conecte apenas a uma fonte de água potável. (Adequado para fabricante de cubos de gelo)**(*)**
- Para evitar que as crianças fiquem presas , as chaves devem ser mantidas fora do alcance das crianças e não na proximidade do freezer horizontal (ou geladeira) (adequado para produtos com fechaduras).**(*)**

(*): Essa característica varia dependendo do modelo adquirido.

ATENÇÃO

Para o padrão europeu:

a partir de 8 anos e por pessoas com capacidades físicas, sensoriais ou mentais reduzidas ou falta de experiência e conhecimento se tiverem recebido supervisão ou instruções sobre o uso do aparelho de forma segura e entenderem os perigos envolvidos. As crianças não devem brincar com o eletrodoméstico. A limpeza e manutenção do usuário não devem ser feitas por crianças sem supervisão.

Para evitar a contaminação dos alimentos, por favor, respeite as seguintes instruções:

- Abrir a porta por longos períodos pode causar um aumento significativo da temperatura nos compartimentos do eletrodoméstico.
- Limpe regularmente as superfícies que podem entrar em contato com alimentos e os sistemas de drenagem acessíveis.
- Limpe os tanques de água se eles não foram usados por 48 horas; enxágue o sistema de água conectado a uma fonte de água se a água não tiver sido retirada por 5 dias. (Note 1)(*)
- Armazene carne crua e peixe em recipientes adequados na geladeira, para que não entre em contato ou pingue em outros alimentos.
- Os compartimentos de alimentos congelados de duas estrelas são adequados para armazenar alimentos pré-congelados, armazenar ou fazer sorvete e fazer cubos de gelo. (Note 2)(*)
- Os compartimentos de uma estrela, duas estrelas e três estrelas não são adequados para o congelamento de alimentos frescos. (note 3)(*)
- Para aparelhos sem compartimento de 4 estrelas: este aparelho de refrigeração não é adequado para congelar alimentos . (nota 4) (*)
- Se o aparelho de refrigeração ficar vazio por longos períodos, desligue, descongele , limpe, seque e deixe a porta aberta para evitar o desenvolvimento de mofo dentro do aparelho.

Nota 1,2,3,4: Por favor, confirme se é aplicável de acordo com o tipo de compartimento do seu produto.
(*): Essa característica varia dependendo do modelo adquirido.


Símbolo “4 estrelas”: Congelador a –18 °C ou mais frio , e com a capacidade de congelar rapidamente uma certa quantidade de alimentos


Símbolo “3 estrelas”: Compartimento do congelador a –18 °C ou mais frio


Símbolo “2 estrelas”: Compartimento do congelador a –12 °C ou mais frio


Símbolo “1 estrela”: Compartimento do congelador com temperatura e condições de armazenamento alvo de –6 °C

CUIDADO

Este produto não é recomendado para uso com tomadas ou interruptores principais com a função AFCI/GFCI, caso contrário, pode causar desligamentos falsos.

1. Não representa um risco de segurança quando ocorre um curto-circuito.
2. Se o curto-circuito persistir, é recomendável substituir as tomadas ou o interruptor principal sem função AFCI/GFCI.

ATENÇÃO

Risco de aprisionamento de crianças. Antes de descartar sua geladeira ou freezer antigo:

> Remova as portas.

> Deixe as prateleiras no lugar para que as crianças não possam facilmente entrar dentro.

PROTEÇÃO AMBIENTAL

Descartar dispositivos elétricos antigos de maneira ambientalmente amigável



Este símbolo de lixeira com rodas cruzadas indica que os produtos elétricos e eletrônicos (REEE) devem ser descartados separadamente do fluxo de resíduos municipais.

Produtos elétricos antigos podem conter substâncias perigosas, portanto, o descarte correto do seu aparelho antigo ajudará a evitar possíveis consequências negativas para o meio ambiente e a saúde humana. Seu aparelho antigo pode conter peças reutilizáveis que podem ser usadas para reparar outros produtos e outros materiais valiosos que podem ser reciclados para conservar recursos limitados.

⚠ CUIDADO

O refrigerante e o material de espuma de ciclopentano usados para a geladeira são inflamáveis. Portanto, quando o refrigerador for descartado, ele deve ser mantido longe de qualquer fonte de fogo e recuperado por uma empresa especializada em recuperação com qualificação correspondente, em vez de ser descartado por combustão, para evitar danos ao meio ambiente ou qualquer outro dano.

Informação de embalagem



Os materiais de embalagem do produto são fabricados a partir de materiais recicláveis de acordo com nossas Regulamentações Nacionais de Meio Ambiente. Não descarte os materiais de embalagem junto com os resíduos domésticos ou outros. Leve-os aos pontos de coleta de materiais de embalagem designados pelas autoridades locais.

INSTRUÇÕES DE INSTALAÇÃO

Antes do primeiro uso

Remova a embalagem exterior e interior, limpe o exterior completamente com um pano macio e seco e o interior com um pano úmido e morno.

Antes de conectar sua geladeira à fonte de alimentação, verifique se a voltagem indicada na etiqueta de classificação do seu aparelho corresponde à voltagem em sua casa. Uma voltagem diferente pode danificar o aparelho.

O aparelho deve ser aterrado. O fabricante não é responsável por danos que possam ocorrer como resultado do uso sem aterramento.

diagrama de requisitos de espaço

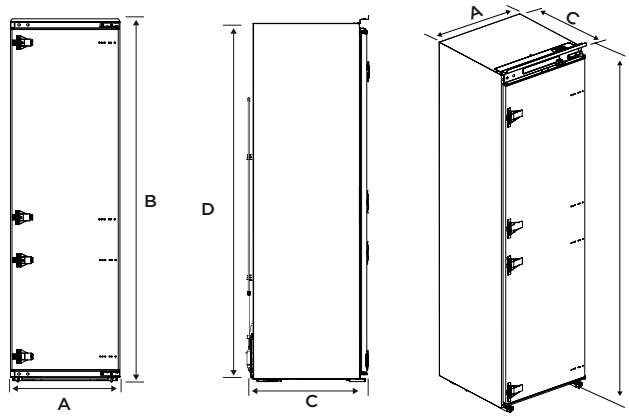

A	B	C	D
540	1785	550	1770

Aviso: Todas as dimensões em mm

Temperatura ambiente

Dependendo da classe climática, esta geladeira destina-se a ser utilizada numa faixa de temperatura ambiente conforme especificado na seguinte tabela.

O produto pode não funcionar corretamente em temperaturas fora da faixa específica.

Você pode encontrar a classe climática na etiqueta do produto.

classe climática	Temperatura Ambiente
SN	+10 °C a +32 °C
N	+16 °C a +32 °C
ST	+16 °C a +38 °C
T	+16 °C a +43 °C

Se tiver alguma dúvida sobre a instalação, por favor, entre em contato com o vendedor, com o nosso serviço de atendimento ao cliente ou com o Centro de Serviço Autorizado mais próximo.

ATENÇÃO

O desempenho de refrigeração e o consumo de energia do refrigerador podem ser afetados pelatemperatura ambiente, pela frequência de abertura da porta e pela localização do refrigerador. Recomendamos ajustar as configurações de temperatura conforme apropriado.

Instalação no armário

Passos:

1. Requisito de tamanho do gabinete. (O rodapé e a parte de trás do gabinete devem ser fornecidos com um canal de dissipação de calor)

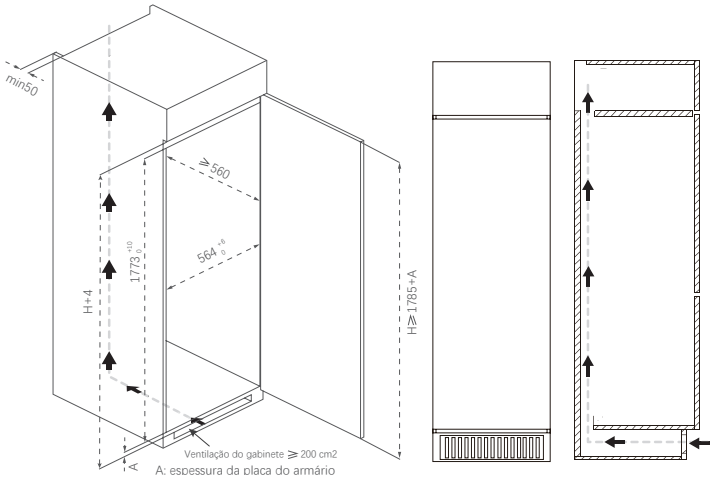

2. Empurre a geladeira para dentro do armário e ajuste-a para garantir que a borda dobrada do defletor superior toque completamente a borda superior do armário e que o gancho de limite da perna de suporte toque completamente a borda inferior do armário.
3. Fixe a perna de suporte com parafusos e, em seguida, instale as tampas dos parafusos.

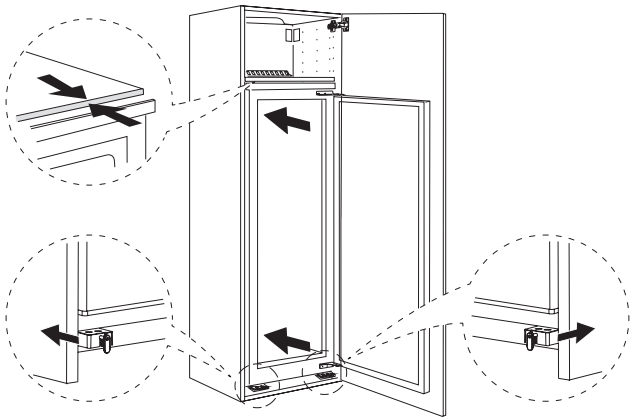

4. Fixe o defletor superior na parte superior do armário interno com parafusos e, em seguida, instale as tampas dos parafusos.

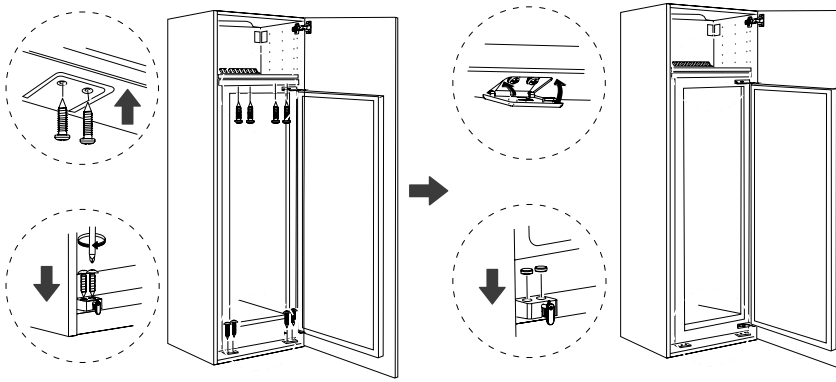

5. Abra a porta do armário até o ângulo máximo e abra a porta da geladeira até a posição correspondente. Deslize o bloco para garantir que a borda interna esteja alinhada com a borda da porta da geladeira, fixe o bloco na porta do armário com parafuso e instale as tampas dos parafusos.

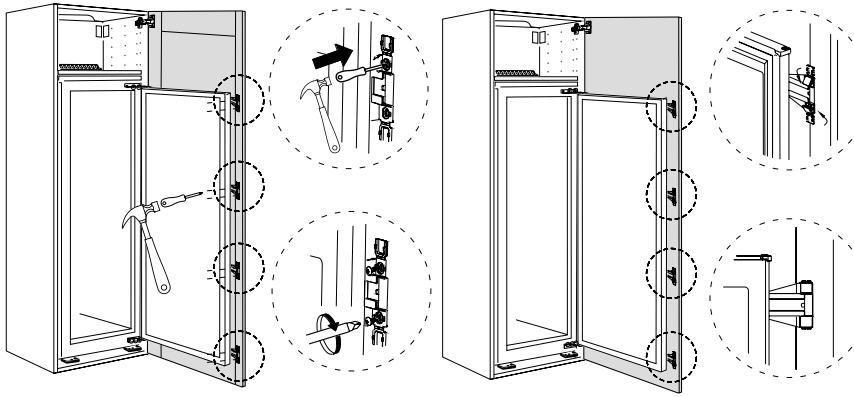

ATENÇÃO

Precauções antes da instalação: As informações no Manual de Instruções são apenas para referência. O produto físico pode ser diferente. Antes da instalação e ajuste dos acessórios, certifique-se de que o refrigerador está desconectado da energia.

Inversão de portas

1. Desligue o refrigerador e remova todos os objetos das bandejas da porta.
2. Remova a dobradiça superior e as tampas dos orifícios da porta do refrigerador.

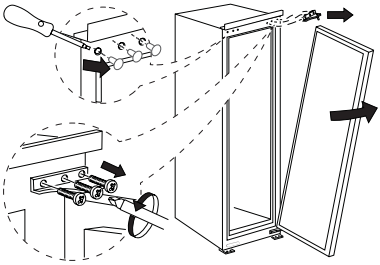

3. Remova a porta do refrigerador, a dobradiça inferior e a tampa do orifício.

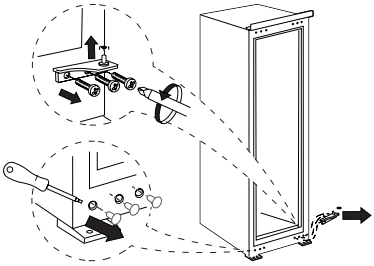

4. Troque a dobradiça inferior R: e a dobradiça superior R:, em seguida, instale-as de acordo com os seguintes passos e instale as tampas dos orifícios superiores.

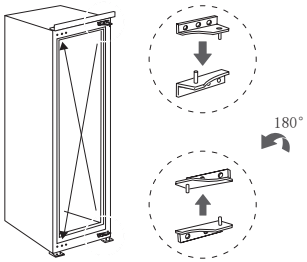

5. Remova os dois blocos fixos da porta do refrigerador e gire-os 180 graus e instale-os no outro lado da porta do refrigerador.

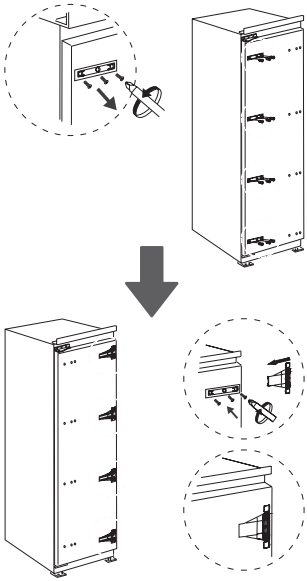

ATENÇÃO

Diferenças: Devido a mudanças técnicas e modelos diferentes, algumas das ilustrações neste manual podem diferir do seu modelo.

Trocar a luz

Qualquer substituição ou manutenção das lâmpadas LED deve ser feita pelo fabricante , seu agente de serviço ou pessoa qualificada semelhante.

Este produto contém uma fonte de luz de classe de eficiência energética (F).

Após conectar o cabo de alimentação (ou plugue) à tomada, aguarde 2 ou 3 horas antes de colocar alimentos no aparelho. Se adicionar alimentos antes do aparelho esfriar completamente, seus alimentos podem estragar.

Mudança de localização do aparelho

1. Remova todos os itens do aparelho.
2. Retire o plugue da tomada, insira e fixe-o no gancho da tomada na parte traseira ou superior do aparelho.
3. Fixe partes como prateleiras e a porta com fita adesiva para evitar que caiam durante o transporte do aparelho.
4. Mova o aparelho com mais de duas pessoas com cuidado. Ao transportar o aparelho por uma longa distância, mantenha-o na posição vertical.

Dicas para economia de energia

Não coloque o aparelho perto de fogões, radiadores ou outras fontes de calor. Se a temperatura ambiente for alta, o compressor funcionará com mais frequência e por mais tempo, resultando em aumento do consumo de energia.

Certifique-se de que há ventilação suficiente na base, nos lados e na parte traseira do aparelho.

Observe também as dimensões de espaçamento no capítulo “Instalação”.

A disposição de gavetas, prateleiras e bandejas conforme mostrado na visão geral do produto oferece o uso mais eficiente de energia e deve ser mantida o máximo possível.

Para obter um espaço de armazenamento maior (por exemplo, para alimentos refrigerados / congelados grandes), as gavetas e prateleiras do meio podem ser removidas. As gavetas e prateleiras superiores e inferiores devem ser removidas por último, se necessário.

Um compartimento de refrigeração / congelamento uniformemente preenchido contribui para um uso de energia ideal.

Deixe os alimentos quentes esfriarem antes de colocá-los no compartimento de refrigeração / congelamento. Os alimentos que já esfriaram aumentam a eficiência energética.

Deixe os alimentos congelados descongelarem no compartimento de refrigeração. A frieza dos alimentos congelados reduz o consumo de energia no compartimento de refrigeração e, assim, aumenta a eficiência energética.

Abra a porta apenas o tempo necessário para minimizar a perda de frio. Abrir a porta brevemente e fechá-la corretamente reduz o consumo de energia.

Definir a temperatura não mais fria do que o necessário contribui para um uso de energia ideal. As guarnições da porta do seu aparelho devem estar perfeitamente intactas para que as portas fechem corretamente e o consumo de energia não seja aumentado desnecessariamente.

VISÃO GERAL DO PRODUTO

Peças e funções

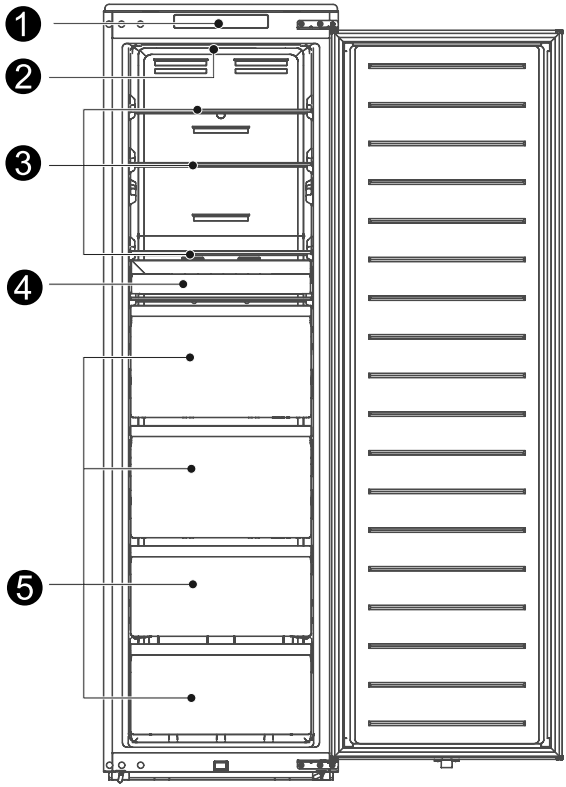

1	Painel de controle de temperatura	**2**	Iluminação LED
3	Prateleira	**4**	Caixa de armazenamento
5	Gaveta		

> Para o uso mais eficiente de energia, mantenha todos os itens internos, como bandejas, gavetas , prateleiras e caixa de gelo, na posição fornecida pelo fabricante.

ATENÇÃO

Diferenças: Devido a mudanças técnicas e modelos diferentes, algumas das ilustrações neste manual podem diferir do seu modelo.

INSTRUÇÕES DE OPERAÇÃO

Uso e funções

Painel de recursos

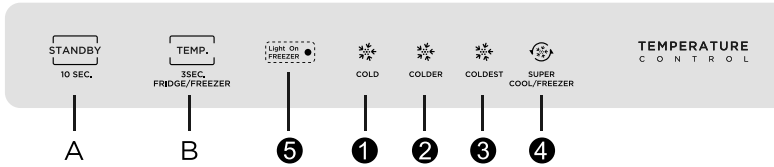

Botão

A Botão de espera

B Botão de configuração de temperatura e botão de alternância geladeira / freezer

tela de exibição

1 -16°C/8°C

2 -20°C/4°C

3 -24°C/2°C

4 SUPER COOL / CONGELADOR

5 LUZ NO CONGELADOR

ecrã

Ao ligar pela primeira vez, o ecrã será exibido por 3 segundos, enquanto o sino de arranque toca, e depois o ecrã entrará em operação normal; (A ligação inicial é no modo de congelação (iluminação no indicador azul do congelador), a engrenagem de configuração de congelação é a engrenagem dois e a temperatura é definida para -20°C).

Exibir o código de falha quando houver uma falha (exibição cíclica); Exibir a temperatura definida da sala de refrigeração quando não houver problemas.

O painel de exibição está ligado quando a porta de refrigeração está fechada para abrir e será desligado em 30 segundos após o fechamento da porta;

Estado desligado do painel de exibição, pressione qualquer tecla, luz do painel de exibição e, em seguida, pode ser ajustado o funcionamento.

Fault Code	Fault Description
O LED **"1"** e o LED **"2"** estão acesos	Circuito do sensor de temperatura de congelação
O LED **"1"** e o LED **"3"** estão acesos	Sensor de descongelamento de congelamento
O LED **"2"** e o LED **"4"** estão acesos	Falha no cartão de comunicação
O LED **"1"** e o LED **"4"** estão acesos	Sensor de temperatura ambiente

Bloquear e desbloquear

Sem função de bloqueio ou desbloqueio.

A configuração entra em vigor 15 segundos após nenhuma operação.

Configuração de temperatura

Cada vez que o botão de configuração de temperatura **“ A ”** é pressionado uma vez, a configuração de temperatura muda uma vez. Após a configuração de temperatura ter sido concluída, o refrigerador funcionará de acordo com o valor definido após 15 s.
Temperatura de configuração recomendada:-20°C/4°C;
Tempo de saída automática do supercongelador: 24h

A regulação de deslocamento é:

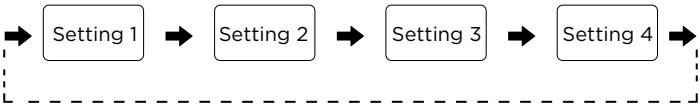

Conversão de geladeira/congelador

Mantenha pressionado o botão de ajuste de temperatura por 3 segundos para alternar entre o modo de refrigeração/congelamento. No modo refrigerado, o indicador está desligado. No modo de congelamento, o indicador está ligado.

Operação do controle de alarme e aviso de abertura da porta

Quando a porta permanece aberta por 120 segundos, o alarme sonoro soará até que a porta de congelamento seja fechada ou pressione qualquer tecla para cancelar o alarme sonoro.

Modo de espera

Mantenha pressionado o botão de espera por 10 segundos para entrar no modo de espera. Todas as cargas estão desligadas e a tela apaga. No modo de espera, mantenha pressionado o botão de espera por 10 segundos para restaurar o controle normal.

Modo super cool

Entrada do modo: No modo de geladeira, pressione o botão**“TEMP.”**até o ícone **“ ”** acender. Saída do modo: Durante o modo super cool, ele sairá automaticamente após funcionar por 360 minutos ou configuração de temperatura ou modo.

Modo super freezer

Entrada do modo: No modo de congelador, pressione o botão**“TEMP.”**até o ícone **“ ”** acender. Saída do modo: Durante o modo super freezer, ele sairá automaticamente após funcionar por 360 minutos ou configuração de temperatura ou modo.

Armazenar alimentos

Compartimento do congelador

O compartimento do congelador é designado para o congelamento de alimentos em baixa temperatura, armazenamento de alimentos congelados a longo prazo e para a produção de cubos de gelo.

Preste atenção às classificações de estrelas (4 estrelas,2 estrelas e 1 estrela) no compartimento do congelador e aos períodos de armazenamento resultantes para alimentos congelados.

Não coloque alimentos frescos e congelados lado a lado. Os alimentos congelados podem descongelar.

Ao congelar grandes quantidades de alimentos frescos (como carne, peixe ou carne picada), divida-os em várias pequenas peças antes de colocá-los, para que possam ser congelados rapidamente e retirados facilmente.

Cumpra os tempos de armazenamento recomendados pelos fabricantes de alimentos nas embalagens, se não houver informações na embalagem, os alimentos não devem ser armazenados congelados por mais de três meses a partir da data de compra.

Ao comprar alimentos congelados, certifique-se de que foram congelados a uma temperatura adequada e que a embalagem não está danificada.

Os alimentos congelados devem ser mantidos em embalagens individuais adequadas para garantir que os alimentos adjacentes não sejam contaminados. Consuma imediatamente os alimentos descongelados, não os volte a congelar.

Em caso de falha prolongada de energia ou mau funcionamento do aparelho, remova os alimentos congelados armazenados e verifique se ainda são comestíveis, depois armazene-os em um local suficientemente fresco ou em outro aparelho.

Para descongelar alimentos, retire-os do freezer e deixe-os descongelar à temperatura ambiente ou na geladeira. Para descongelar alimentos rapidamente, você pode usar a função de descongelamento no seu micro-ondas, por exemplo.

Se você quiser descongelar apenas parte de um pacote, remova a porção necessária e feche imediatamente o restante do pacote. Dessa forma, você evitará a formação de gelo nos alimentos restantes e reduzirá a queimadura do freezer.

Compartimento de refrigeração

Para reduzir a umidade e o subsequente acúmulo de gelo, nunca coloque líquidos no compartimento da geladeira em recipientes não selados.

O gelo tende a se concentrar nas partes mais frias do evaporador. Armazenar líquidos sem cobertura resulta em uma necessidade mais frequente de descongelamento.

Nunca coloque alimentos quentes no compartimento da geladeira. Estes devem primeiro arrefecer à temperatura ambiente e depois ser colocados de forma a garantir uma circulação de ar adequada no compartimento do frigorífico.

Alimentos ou recipientes de alimentos não devem tocar a parede traseira da geladeira, pois podem congelar na parede. Não fique abrindo regularmente a porta da geladeira.

Carne e peixe limpo (embalado em pacote ou filme plástico) podem ser colocados no compartimento da geladeira, que pode ser usado em 1-2 dias.

Frutas e legumes sem embalagem podem ser colocados na parte designada para frutas e legumes frescos.

ATENÇÃO

O armazenamento de alimentos em excesso durante a operação após a conexão inicial à energia pode afetar adversamente o efeito de congelamento da geladeira.

Tempos de armazenamento e temperatura

Nota: O armazenamento prolongado ou em temperatura de congelamento inadequada pode causar perda de qualidade ou alimentos estragados, o que causa desperdício de alimentos,é inedível e pode causar intoxicação alimentar. A temperatura mínima na maioria dos casos deve ser de -18°C ou mais fria.

Siga os tempos máximos recomendados de armazenamento abaixo:

> Ensopados, sorvetes, salsichas, pão: 2-6 meses.

> Peixe, camarão, cordeiro, carne: 4-8 meses.

> Legumes, frutas, aves, carne bovina: 6-12 meses.

MANUTENÇÃO E LIMPEZA

⚠ CUIDADO

Desconecte o aparelho da fonte de alimentação elétrica antes de realizar qualquer manutenção de rotina. Aguarde pelo menos 5 minutos antes de reiniciar o aparelho, pois a partida frequente pode danificar o compressor.

Segure o plugue, não o cabo, ao desconectar o aparelho.

Não raspe a geada e o gelo com objetos afiados . Não use sprays, aquecedores elétricos como aquecedor, secador de cabelo, limpadores a vapor ou outras fontes de calor para evitar danos às peças plásticas.

Elimine o pó na parte de trás da unidade pelo menos uma vez por ano para evitar riscos de incêndio, bem como aumento do consumo de energia.

Verifique regularmente a vedação da porta para garantir que não haja detritos. Limpe a vedação da porta com um pano macio umedecido com água com sabão ou detergente diluído.

O interior do produto deve ser limpo regularmente para evitar odores.

Use um pano macio ou esponja para limpar o interior do produto, com duas colheres de sopa de bicarbonato de sódio e um litro de água morna. Em seguida, enxágue com água e limpe. Após a limpeza, abra a porta e deixe secar naturalmente antes de ligar a energia.

Para áreas de difícil acesso no produto (como sanduíches estreitos, lacunas ou cantos), é recomendável limpá-las regularmente com um pano macio, escova macia, etc. e, quando necessário, combinado com algumas ferramentas auxiliares (como varas finas) para garantir que não haja acúmulo de contaminantes ou bactérias nessas áreas.

Não utilize sabão, detergente, pó abrasivo, limpador em spray, etc., pois estes podem causar odores no interior do produto ou alimentos contaminados.

Limpe a superfície externa do produto com um pano macio umedecido com água com sabão, detergente, etc., e depois seque. Não use escovas duras, bolas de aço limpas, escovas de arame, abrasivos (como pastas de dentes), solventes orgânicos (como álcool, acetona, acetato de isoamila, etc.), água fervente, itens ácidos ou alcalinos, que pode danificar a superfície e o interior do frigorífico.

Água a ferver e solventes orgânicos como o benzeno podem deformar ou danificar as peças de plástico.



Não enxague diretamente com água ou outros líquidos durante a limpeza para evitar curtos-circuitos ou afetar o isolamento elétrico após a imersão.

ATENÇÃO

O aparelho deve funcionar continuamente assim que for iniciado. Geralmente, o funcionamento do aparelho não deve ser interrompido; caso contrário, a vida útil pode ser prejudicada.

Descongelamento

Embora este aparelho descongele automaticamente, uma camada de gelo pode ocorrer nas paredes interiores do compartimento do congelador se a porta do congelador for aberta com frequência ou mantida aberta por muito tempo. Se o gelo estiver muito espesso , escolha um momento em que o estoque de alimentos esteja baixo e proceda da seguinte forma:

1. Remova os alimentos existentes e as cestas de acessórios, desligue o aparelho da tomada e deixe as portas abertas. Ventile bem o ambiente para acelerar o processo de descongelamento.
2. Quando o descongelamento estiver concluído, limpe o seu congelador conforme descrito acima.

CUIDADO! Não use objetos afiados para remover o gelo do congelador. Somente após o interior estar completamente seco, o aparelho deve ser ligado novamente e conectado à tomada.

SOLUÇÃO DE PROBLEMAS

Os seguintes problemas simples podem ser resolvidos pelo usuário. Por favor, ligue para o departamento de pós-venda se os problemas não forem resolvidos.

Problem	Possíveis causas	Solução
Não funciona	• A fonte de alimentação não está ligada e o plugue não está firmemente inserido. • Baixa voltagem, falha de energia ou parte do circuito desligada.	• Insira firmemente a ficha do cabo de alimentação. • Verifique a alimentação elétrica em casa.
Luz apagada	• O aparelho não está ligado. • A luz está queimada.	• Desligue e volte a ligar o cabo de alimentação. • Substitua a luz por uma nova.
Frutas ou legumes estão congelados	• Os alimentos foram colocados na parte de trás do frigorífico? A área perto da parede de trás é onde as temperaturas são mais baixas. • Frutas ou legumes são armazenados na zona Fresca/Frio.	• Não coloque alimentos que possam congelar facilmente na parte de trás do compartimento do frigorífico. • A zona Fresca/Frio é apenas para carne/peixe.
O frigorífico/ congelador está a refrigerar em excesso.	• O controlo de temperatura não está definido corretamente.	• Defina a temperatura mais alta.
Compressor a funcionar por um longo período de tempo	• Temperatura ambiente elevada que causa tempo de funcionamento prolongado. • Colocar comida demais de uma só vez. • Colocar comida antes de esfriar. • Abrir a porta com frequência demais. • A camada de gelo no interior está muito espessa.	• Isso é normal. • Não coloque demasiados alimentos de uma só vez. • Aguarde até que a comida esfrie antes de colocá-la. • Não abra a porta com frequência demais. • Precisa descongelar.
A porta não fecha corretamente	• A porta está presa com objetos. • Comida demais. • Guarnição da porta deformada.	• Não coloque comida demais. • Coloque o aparelho de forma estável. • Aqueça a guarnição da porta e depois esfrie-a para restauração (com um secador elétrico ou água quente para aquecimento).
A parede externa está quente.	• Quando o aparelho está em funcionamento, o calor é dissipado para o exterior através dos tubos de metal dentro do gabinete. • Temperaturas ambiente mais altas no verão fazem com que a temperatura da parede externa aumente.	• Temperatura mais alta na parede externa é normal. • Aumente o espaço de dissipação de calor ou coloque o aparelho em um local ventilado e fresco.
As vigas cruzadas ou verticais estão quentes	• Existem tubos de metal dentro das vigas, e o calor liberado pelos tubos impede a condensação.	• Isso é normal.
Odores	• Alimentos estragados • Alimentos com odores fortes • O compartimento interior está sujo.	• Limpe e remova qualquer alimento estragado. • Certifique-se de que alimentos com cheiro forte estejam embalados hermeticamente. • Limpe o compartimento interior.
A condensação formase no exterior	• A condensação pode se formar quando a umidade na sala está alta.	• Isso é normal. Limpe a condensação • com um pano seco.

Problem	Possíveis causas	Solução
A condensação se forma dentro da geladeira e das gavetas	• A geladeira mantém uma alta umidade para manter legumes e outros alimentos frescos. • A humidade está demasiado alta na sala e as portas têm sido abertas com frequência. • As juntas da porta não estão apertadas.	• Limpe a condensação com um pano seco. • Não abra as portas com frequência ou não as mantenha abertas por muito tempo. • Verifique a junta da porta, limpe ou corrija a posição.

Podem ser ouvidos certos sons durante o uso normal do refrigerador, que não afetam o seu correto funcionamento.

Sons, que podem ser facilmente evitados:

> Ruído causado pelo aparelho que não está nivelado - ajuste a posição com os pés ajustáveis na frente. Alternativamente, coloque almofadas feitas de material macio sob os rolos traseiros, especialmente quando o aparelho estiver colocado em azulejos.

> Ao tocar no móvel adjacente - afaste o refrigerador.

> Rangido das gavetas ou prateleiras - retire e volte a colocar a gaveta ou prateleira.

> Sons de garrafas a bater - afaste as garrafas.

Os sons ouvidos durante o uso normal são principalmente devido à operação do compressor (ligar) e do sistema de refrigeração (expansão térmica e contração do radiador causada pelo fluxo do agente de refrigeração).

APÊNDICE

Especial para novo padrão europeu

As peças solicitadas na tabela a seguir podem ser adquiridas pelo canal do provedor de serviços

Peça solicitada	Fornecido por	Tempo mínimo necessário para fornecimento
Termostatos	Pessoal de manutenção profissional	Pelo menos 7 anos após o lançamento do último modelo no mercado
Sensores de temperatura	Pessoal de manutenção profissional	Pelo menos 7 anos após o lançamento do último modelo no mercado
Placas de circuito impresso	Pessoal de manutenção profissional	Pelo menos 7 anos após o lançamento do último modelo no mercado
Fontes de luz	Pessoal de manutenção profissional	Pelo menos 7 anos após o lançamento do último modelo no mercado
Maçanetas de porta	Reparadores profissionais e usuários finais	Pelo menos 7 anos após o lançamento do último modelo no mercado
Dobradiças de porta	Reparadores profissionais e usuários finais	Pelo menos 7 anos após o lançamento do último modelo no mercado
Bandejas	Reparadores profissionais e usuários finais	Pelo menos 7 anos após o lançamento do último modelo no mercado
Cestos	Reparadores profissionais e usuários finais	Pelo menos 7 anos após o lançamento do último modelo no mercado
Gaxetas de porta	Reparadores profissionais e usuários finais	Pelo menos 10 anos após o lançamento do último modelo no mercado

Caro cliente

1. Se desejar devolver ou substituir o produto, entre em contato com a loja onde o comprou. (Lembre-se de trazer a fatura de compra)

2. Se o seu produto avariar e precisar de reparação, entre em contato com o prestador de serviços pós-venda.

ATENÇÃO

As informações do modelo no banco de dados do produto, bem como o identificador do modelo, podem ser obtidos por meio de um link da web escaneado por um código QR, se houver, no rótulo de eficiência energética do produto.
Para obter mais informações sobre a eficiência energética do aparelho, visite https://eprel.ec.europa.eu e pesquise usando o nome do modelo.
O nome do modelo pode ser encontrado no rótulo de classificação do aparelho.

HYUNDAI

CONDIÇÕES DE GARANTIA

Este certificado cobre a garantia de reparação do seu aparelho durante três anos, a partir da data de venda, contra qualquer defeito funcional de fabrico ou de materiais. Ao detetar algum defeito ou anomalia no dispositivo, contacte-nos imediatamente. O valor da deslocação está incluído na reparação, exceto para pequenos eletrodomésticos que podem ser transportados até à oficina oficial da marca.

Esta garantia só será válida se for apresentada fatura, recibo de compra ou guia de entrega do produto correspondente, se esta for posterior à data da fatura. Esta garantia só será eficaz em Espanha, Portugal e Andorra. A garantia só será válida para o primeiro comprador ou adquirente do produto. Esta garantia é válida para os dispositivos vendidos pela KOREA SMART HOME. A garantia será válida para dispositivos adequados às condições climatéricas e ambientais em que se encontram.

EXCLUSÕES DE GARANTIA

O custo da reparação será suportado pelo utilizador nos seguintes casos:

- Aparelhos de uso profissional ou não exclusivamente doméstico, em estabelecimentos públicos, industriais ou comerciais.
- Aparelhos desmontados ou manipulados por pessoas que não sejam serviços técnicos autorizados.
- Instalações, transporte e arranque de produtos, mudanças de direção de portas e injetoras.
- Avarias provocadas por falta de manutenção ou limpeza. Aparelhos utilizados de forma inadequada, em desconformidade com as instruções de utilização.
- Avarias provocadas por causas acidentais, incidentes de força maior ou resultantes de uma instalação incorreta.
- As falhas provocadas por ligações que possam apresentar oscilações, irregularidades ou falta de uniformidade no abastecimento, por exemplo: abastecimento de água acionado por grupos de pressão, energia solar, energia eólica, geradores elétricos ou outros tipos de fornecimento não normalizados.
- Os materiais partidos ou deteriorados devido ao desgaste ou à utilização normal do aparelho, tais como juntas, plásticos, borracha, tiras, vidro, escovas, lâmpadas, cabos, cabos, tampas de queimadores, filtros, grelhas, etc.
- Os aparelhos que apresentem oxidação, ou danos por corrosão em esmaltes ou tintas, que podem ser causada por agentes químicos ou eletroquímicos, ou acelerada por circunstâncias condições ambientais ou climatéricas desfavoráveis.
- Danos de transporte não imputáveis ao fabricante.

Esta garantia não afeta os direitos do consumidor de acordo com o disposto no Real Decreto 1/2007, de 16 de novembro, que aprova o texto consolidado da Lei Geral de Defesa dos Consumidores e Utilizadores e outras leis complementares.

O Serviço Oficial de Assistência Técnica resolverá qualquer incidente que o seu aparelho possa necessitar, desde que o aparelho esteja instalado de forma acessível.

O garante do seu aparelho é:

KOREA SMART HOME com CIF B56843261 e morada Av. Altos Hornos S/N. Pto.Sagunto (46520). Valência, Espanha.

Em caso de avaria pode contactar-nos através do 963 246 751 ou 963 246 752

Guarde este documento, é importante para si.

Licensed by HYUNDAI Corporation Holdings,Korea/Bajo Licencia de HYUNDAI Corporation Holdings,Korea

HYUNDAI

Importado por S.T. S.L con CIF B73737553
Distribuido por KOREA SMART HOME, S.L con CIF B56843261 y dirección Av. Altos Hornos S/N. Pto. Sagunto (46520). Valencia, España.
Licenciado por HYUNDAI CORPORATION HOLDINGS, KOREA