HYUNDAI

Manual d’usuari

HDW6015CDI00
HDW6015CDW00

GENUINE PRODUCT OF
HYUNDAI CORPORATION

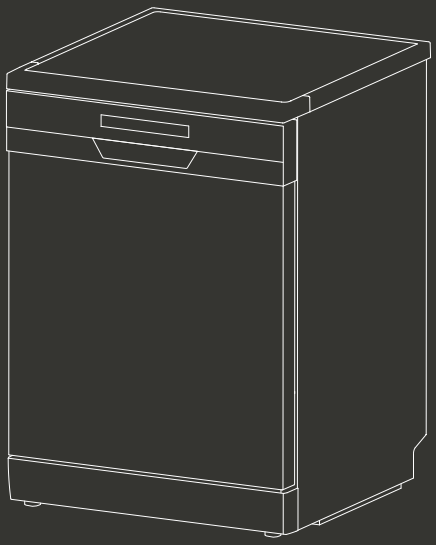

Read this manual carefully and keep it for future reference

CONTINGUTS

SEGURETAT A

Instruccions importants de seguretat A1

COMUTILITZAR B

Vista general del producte B1
Dimensions d'instal·lació B2
Tubs d'entrada i desguàs B3
Instal·lació dins del moble B4
Entrada i sortida d'aigua B5
Ajust i inspecció B6

INSTAL·LACIÓ C

Consumibles C1
Càrrega de la cistella C2
Funcionament C3
Neteja i manteniment C4

SUPORT TÈCNIC I SERVEI D'ATENCIÓ AL CLIENT D

Codi d'error D1
Resolució de problemes D2
Dades tècniques D3
Declaració D4
Servei d'atenció al client D5

⚠ Advertència

Aquest manual conté instruccions importants de seguretat. Llegeix-les amb atenció abans de la instal·lació i ús.

- Aquest aparell només es pot utilitzar per rentar estris domèstics i està destinat exclusivament a ús domèstic.
- El rentavaixella es pot danyar o l'usuari pot resultar ferit si s'utilitza incorrectament.
- Si l'aparell presenta una avaria, contacta immediatament amb el servei postvenda. No intentis desmuntar-lo ni reparar-lo tu mateix.
- Si el cable d'alimentació està danyat, contacta amb el servei postvenda o amb el departament de manteniment designat pel venedor per a la seva reparació o substitució.
- La font d'alimentació del rentavaixella ha de tenir línia de terra.
- Aquesta connexió protegirà l'usuari al màxim en cas de descàrrega elèctrica per fuites.
- Desconnecta el cable d'alimentació en cas de tempesta.
- Després de la instal·lació, assegura't que l'aigua i l' electricitat estiguin correctament connectades abans d' utilitzar-lo.
- La posició d'instal·lació del tub de desguàs no ha de superar els 40 cm per sobre de la part superior de l'aparell, ja que això podria causar un mal desguàs, fuites d' electricitat o d'aigua.
- Els ganivets i altres utensilis amb puntes afilades s'han de col·locar a la cistella amb les puntes cap avall o en posició horitzontal.

- Aquest rentavaixella és automàtic; no afegeixis aigua manualment mentre està en funcionament. Això podria provocar desbordaments i ser perillós.
- No moguis ni netegis l'aparell mentre estigui en funcionament. Podria provocar fuites d'aigua o elèctriques.
- No obris la porta durant el funcionament, ja que el vapor pot cremar. Si cal carregar o descarregar utensilis, prem el botó de pausa i espera 10 segons. A continuació, obre lleugerament la porta i espera que el vapor es dissipi completament abans de continuar.
- Utilitza detergents especialitzats. No utilitzis líquid rentavaixelles comú, sabó en pols, sabó per a mans o altres detergents no específics per a rentavaixelles.
- Si hi ha brides de plàstic als tubs de desguàs o al cable d'alimentació, talla-les amb unes tisores de punta rodona. No utilitzis tisores afilades, ja que podrien trencar el tub o el cable i provocar fuites.
- No utilitzis aquest aparell en llocs humits. La humitat elevada pot provocar oxidació o fins i tot fuites.
- Guarda el detergent en un lloc fora de l'abast dels nens, ja que conté àcids i substàncies alcalines que poden ser molt perilloses per a ells.
- Els utensilis poden estar calents després del rentat; treu-los passats 30 minuts.
- Conserva l'aparell a temperatura ambient durant 8 hores abans d'utilitzar-lo, si ha estat rebut a l'hivern, per evitar la condensació sobre el vidre, que podria danyar l'aparell.
- L'aparell s'ha de connectar a la xarxa d'aigua mitjançant tubs nous. No reutilitzis tubs antics o desgastats.

- Durant la instal·lació, el cable d'alimentació no ha d'estar excessivament doblegat ni aixafat.
- Utilitza tisores de punta roma per tallar brides de tubs i cables.
- Evita tocar cables d'alimentació en desempaquetar les caixes.
- Col·loca l'aparell al lloc desitjat. Confirma que l'aparell estigui anivellat.
- No col·loquis cap objecte als costats de l'aparell. Les obertures no han d'estar obstruïdes per catifes ni altres elements.
- Utilitza només aigua freda o tèbia que no superi els 50 °C.
- Aquest aparell no està destinat a ser utilitzat per persones (inclosos nens) amb capacitats físiques, sensorials o mentals reduïdes, o amb falta d'experiència o coneixement, llevat que hagin rebut supervisió o instrucció per part d'una persona responsable de la seva seguretat.
- Els nens han de ser supervisats per evitar que juguin amb l'aparell.
- Si el cable d'alimentació està danyat, ha de ser substituït pel fabricant, el seu servei tècnic o una persona qualificada, per evitar riscos.
- No deixis la porta oberta, ja que pot suposar un risc de caiguda. Mantingues els nens allunyats del rentavaixelles, especialment quan la porta estigui oberta.
- Aquest aparell pot ser utilitzat per nens a partir de 8 anys i per persones amb capacitats físiques, sensorials o mentals reduïdes, o amb manca d'experiència i coneixement, si han rebut instruccions i comprenen els riscos implicats.

• La pressió màxima permesa de l'aigua d'entrada és de 1,00 MPa.
• La pressió mínima permesa de l'aigua d'entrada és de 0,04 MPa, per garantir el correcte funcionament de l'aparell.
• Després d'utilitzar l'aparell, talla el subministrament d'aigua i electricitat.
ADVERTÈNCIA: Els ganivets i altres utensilis amb puntes afilades s'han de col·locar a la cistella amb les puntes cap avall o en posició horitzontal. Quan utilitzis el rentavaixelles, segueix aquestes precaucions bàsiques:
a)Llegeix totes les instruccions abans de fer servir el rentavaixelles.
b)Utilitza el rentavaixelles només per a la seva funció prevista.
c)Utilitza només detergents o agents humectants recomanats per a rentavaixelles i mantén-los fora de l'abast dels nens.
d)Quan carreguis els objectes a rentar:
1.Col·loca els elements afilats de manera que no puguin danyar la junta de la porta;
2.Col·loca els ganivets amb les nanses cap amunt per reduir el risc de lesions per tall.
e)No rentis objectes de plàstic llevat que estiguin marcats com a "apte per a rentavaixelles" o similar. Per als que no ho estiguin, consulta les recomanacions del fabricant.
f)No toquis l'element calefactor durant o immediatament després de l'ús.
g)No facis funcionar el rentavaixelles si els panells de tancament no estan col·locats correctament.

h)No manipulis els controls.
i)No abusis, t'hi asseuris o hi pugis sobre la porta o la reixeta del rentavaixelles.
j)Per reduir el risc de lesions, no permetis que els nens hi juguin ni a dins ni a sobre.
k)En determinades condicions, es pot produir gas d'hidrogen en un sistema d'aigua calenta que no s'ha utilitzat durant dues setmanes o més.EL GAS D'HIDROGEN ÉS EXPLOSIU.
Si el sistema d'aigua calenta no s'ha utilitzat durant un període prolongat, abans d'utilitzar el rentavaixelles, obre totes les aixetes d'aigua calenta i deixa córrer l'aigua durant uns minuts per eliminar el gas d'hidrogen acumulat. Com que aquest gas és inflamable, no fumis ni utilitzis flames obertes durant aquest temps.
l)Retira la porta del compartiment de rentat quan es desinstal·li o es rebutgi un rentavaixelles antic.
Deixa un espai de 5 cm a cada costat entre l'aparell i els mobles o parets per evitar un sobreescalfament.

Instruccions de connexió a terra

- Aquest aparell ha d'estar connectat a terra. En cas de mal funcionament o avaria, la connexió a terra redueix el risc de descàrrega elèctrica proporcionant un camí de menor resistència per al corrent elèctric. Aquest aparell està equipat amb un cable amb conductor de posada a terra i un endoll amb presa de terra.
- L'endoll s'ha de connectar a una presa adequada que estigui instal·lada i connectada a terra segons les

normatives locals.

- Una connexió incorrecta del conductor de posada a terra pot suposar un risc de descàrrega elèctrica.
- Consulta un electricista qualificat o un tècnic de servei si tens dubtes sobre si l'aparell està correctament connectat a terra.
- No utilitzis una regleta de connexió múltiple.

ELIMINACIÓ DE L'EMBALATGE I DEL PRODUCTE



Elimina l'embalatge d'una manera respectuosa amb el medi ambient. Aquest aparell està etiquetat d'acord amb la Directiva Europea 2012/19/UE sobre residus d'aparells elèctrics i electrònics (RAEE). Aquesta directiva estableix el marc per a la devolució i reciclatge d'aparells usats aplicable a tota la UE.

INFORMACIÓ SOBRE L'EMBALATGE:
Els materials d'embalatge del producte estan fabricats amb materials reciclables, d'acord amb les nostres normatives nacionals sobre medi ambient. No llencis els materials d'embalatge amb els residus domèstics ni amb altres deixalles. Porta'ls als punts de recollida de materials d'embalatge designats per les autoritats locals.

1.Parts i característiques

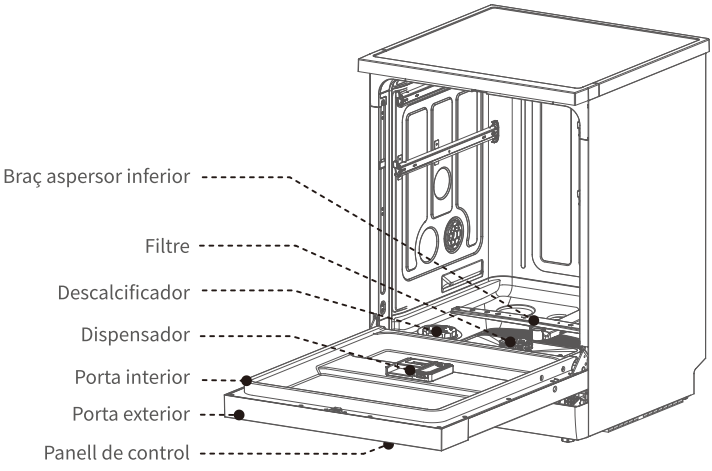

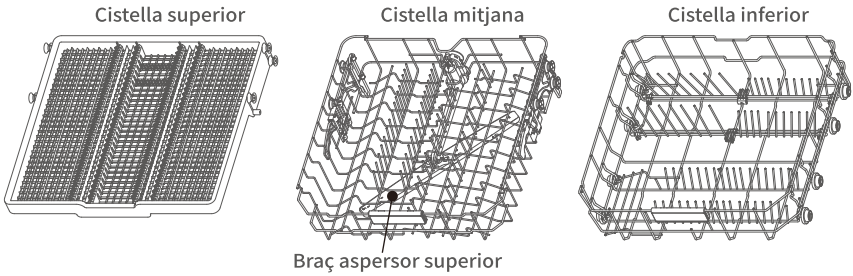

2.Accessories

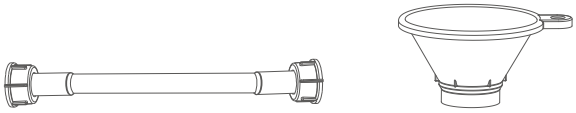

Tubi d'entrada *1

Embut *1

Nota: La il·lustració és una imatge de referència, el vostre dispositiu pot ser diferent.

1.amb panell superior

Unitat: mm

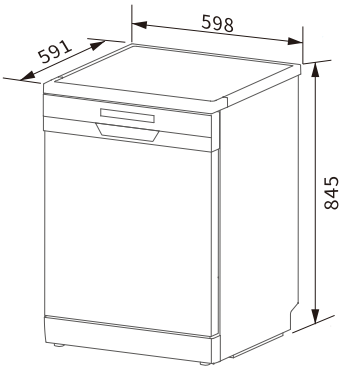

2.sense panell superior

Unitat: mm

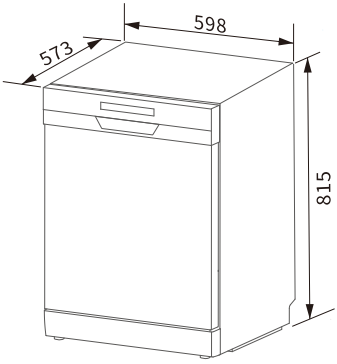

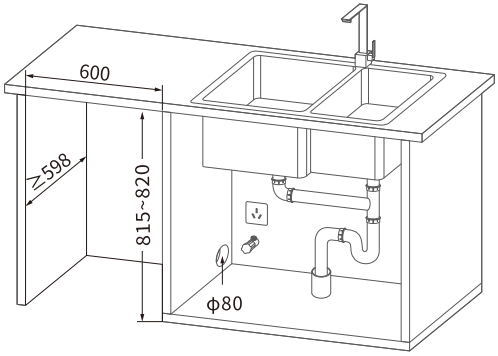

⚠ ATENCIÓ

1.El rentavaixelles només pot ser independent i no es pot encastar dins del moble mentre la placa superior no estigui muntada. També està prohibit col·locar-lo sobre una taula.

2.La placa superior s'ha de col·locar dins del moble després del desmuntatge.

1.Tub d'entrada.

Connecta el tub d'entrada a la vàlvula d'entrada.

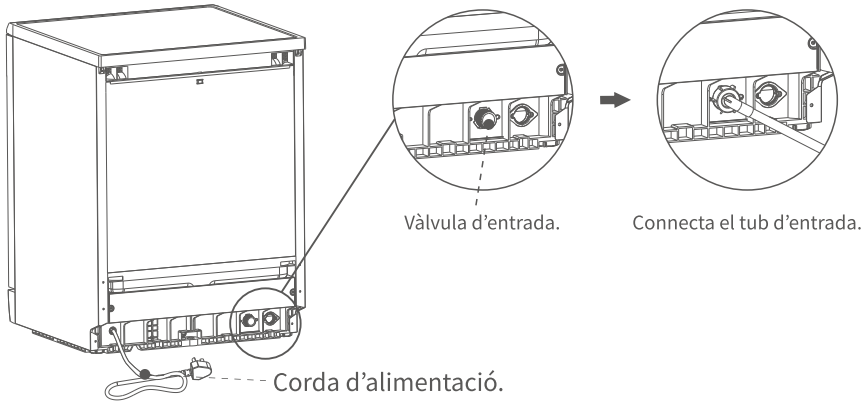

ADVERTÈNCIA.

- El tub d'entrada no es pot reutilitzar.
- No utilitzis un tub d'entrada antic o trencat.
- La temperatura de l'aigua d'entrada no ha de superar els 50 °C.

2.Tub de desguàs.

Assegura't que el tub de desguàs estigui connectat al connector de desguàs.

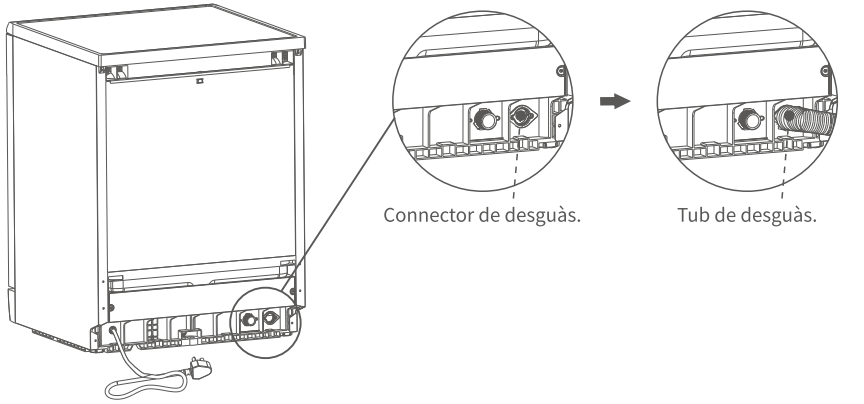

1.Enganxa l'adhesiu resistent al vapor a la part superior del forat del moble.

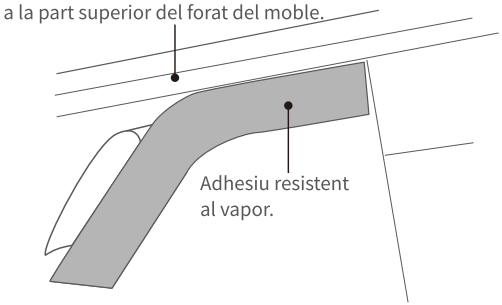

2. Assegura't que el tub d'entrada i el tub de desguàs estiguin instal·lats correctament a la part posterior del rentavaixelles.

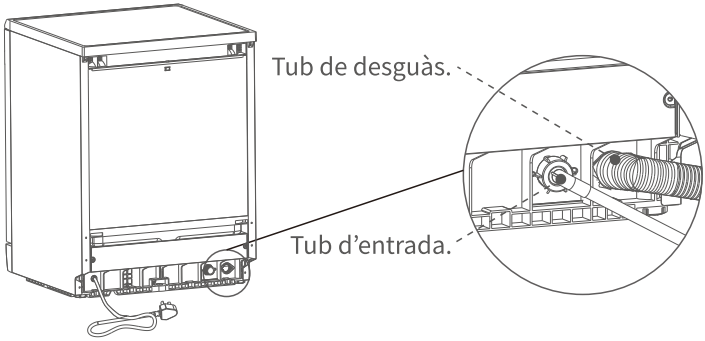

3. Introdueix el rentavaixelles dins del moble. Al mateix temps, el cable d'alimentació, el tub d'entrada i el tub de desguàs han de passar pels forats d'entrada i sortida designats. Assegura't que el cable d'alimentació, el tub d'entrada i el tub de desguàs no estiguin doblegats.

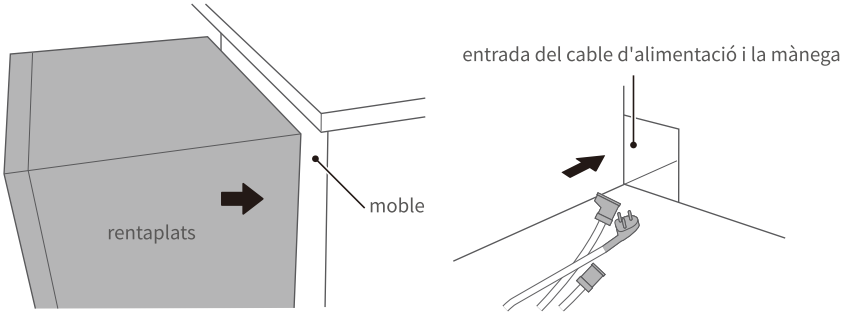

1.Aigua d'entrada.

Assegura't que el tub d'entrada estigui connectat i fixat correctament a la connexió.

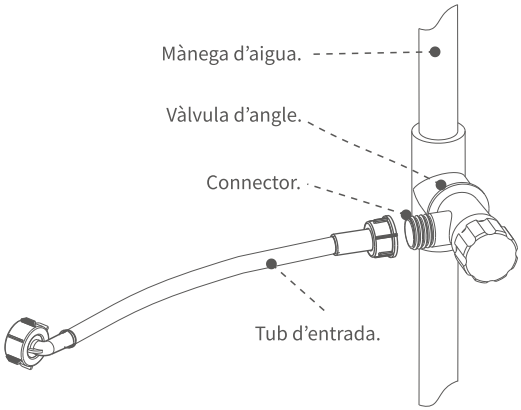

2.Aigua de desguàs.

1. Insereix el tub de desguàs a la sortida de desguàs com a mínim 100 mm per evitar que surti quan s'estigui buidant l'aigua.
2.Eltubdedesguàsnoespotdoblegarnicomprimirper evitar deformacions i garantir un desguàs fluid.
3.Si el tub de desguàs és massa llarg durant la instal·lació o reparació del rentavaixelles, es pot tallar segons la situació real amb l'acord de l'usuari.
4.Si el tub de desguàs no és prou llarg, contacta amb el servei d'atenció al client.
5.La sortida de desguàs ha de tenir el pas resistent aldesbordament.

Tub de desguàs.

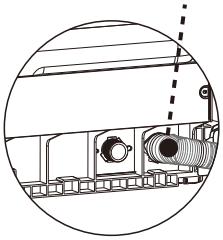

(Diagrama posterior)

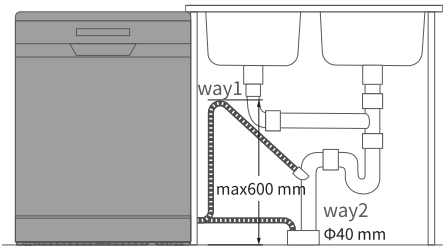

amb la placa superior.

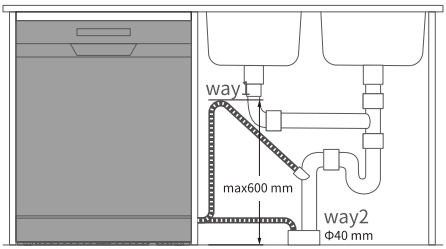

sense la placa superior.

AJUSTAMENT I INSPECCIÓ.

1.Ajustament.

1. Assegura't que l'aparell estigui col·locat de manera segura al terra; en cas contrari, pot provocar desbordaments i fuites elèctriques.
2.Si el rentavaixelles no es pot col·locar verticalment, pots ajustar el peu regulable per equilibrar-lo.

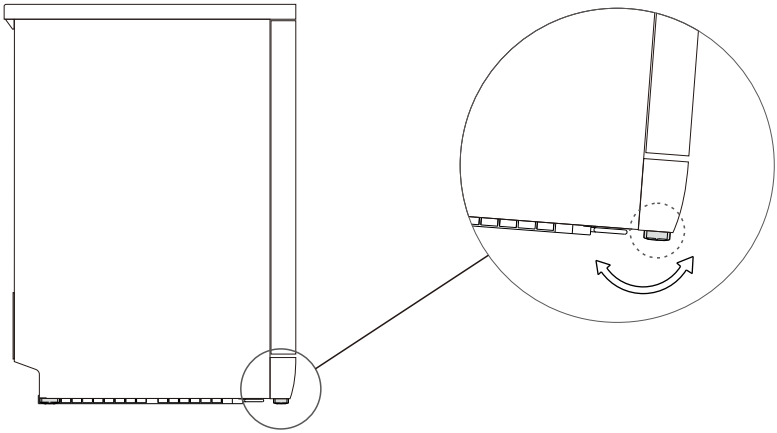

2.Comprovació.

Després de la instal·lació, revise el següent:
1. Que el rentavaixelles estigui col·locat horitzontalment.
2. Que l'alimentació estigui activada i el rentavaixelles funcioni correctament.
3. Que el tub d'entrada i el de desguàs estiguin ben connectats.
4. Que s'hagin tret tots els embalatges del rentavaixelles.

⚠ ATENCIÓ

1. Conserva aquest manual i els accessoris en bon estat per si els necessites en el futur.
2.És normal que l'aigua es torni groga al rentavaixelles durant el primer ús. Això passa perquè el material de l'agent suavitzant ha estat mullat durant molt de temps, però no afecta el funcionament normal.
3.És normal veure aigua dins del rentavaixelles, ja que la fàbrica fa proves abans de l'enviament. Pots utilitzar-lo amb total tranquil·litat.

1.Detergent.

El detergent especial per a rentavaixelles eliminarà l'oli i els residus d'aliments. És necessari utilitzar-lo cada vegada que facis servir l'aparell. La quantitat de detergent que has d'utilitzar depèn de la quantitat i el tipus de brutícia present als utensilis. Per a una càrrega completa amb brutícia intensa, utilitza 23 g.

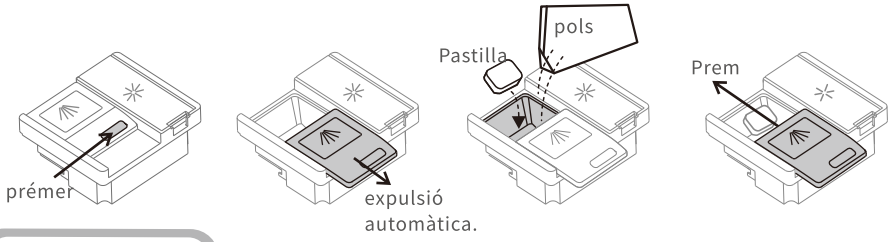

2.Abrillantador.

Ajuda a assecar i fer brillar la vaixella, deixant-la com nova.
L'abrillantador és necessari quan fas servir el rentavaixelles per primera vegada. És un consumible reutilitzable. Tan bon punt s'encengui l'indicador 'Rinser' a la pantalla, cal omplir l'abrillantador.

Passos:
1. Obre la tapa del dispensador.
2. Aboca lentament l'abrillantador al compartiment designat.
3. Tanca la tapa de manera segura.
4. Neteja qualsevol vessament amb un drap.

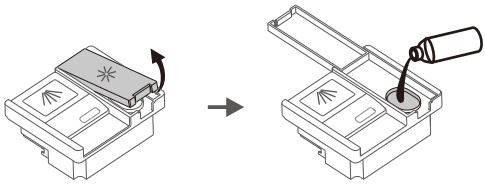

Ajust:

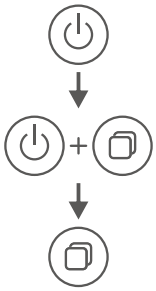

Alimentació

Prem el botó de programa i el botó d'alimentació durant 5 segons dins dels 60 segons posteriors a l'encesa per entrar en el mode de configuració del dispensador.
La pantalla mostrarà el nivell actual.

Prem el botó de programa per canviar de nivell.
Quan el panell de control no rep cap acció durant més de 5 segons, el nivell actual es guardarà i es sortirà del mode de configuració del dispensador.

Ajusta la configuració segons l'ús.La configuració predeterminada és d4. Per a proves d'eficiència energètica, el nivell s'ha de configurar a d6.Un valor més alt significa una dosi més gran, i viceversa.Si notes que la superfície està greixosa, si us plau, redueix la configuració i torna a rentar.

3.Descalificador d’aigua.

1. S'utilitza per suavitzar l'aigua, reduir l'acumulació de calc i mantenir els utensilis com nous. És especialment adequat per a zones amb una duresta elevada de l'aigua.
2. Demana a la teva companyia local d'aigua la informació sobre la duresta de l'aigua de l'ixeta.
3. Si es talla el subministrament elèctric mentre el rentavaixelles està funcionant, el descalificador d’aigua es reinicia i tornara a comptar.

Fes servir la taula de referència de configuració segons la duresta de l'aigua de l'ixeta local.

Duresta de l'aigua (ppm)	0-90	91-200	201-300	301-400	401-500	more than 500
Opcions de configuració de la Hduresta	H1	H2	H3	H4(Default)	H5	H6

Quan és H1, l'abricant no funciona, el llum ' ' està apagat.

Prem el botó d'alimentació. → En els 60 segons després d'engegar, prem el botó de reproducció/pausa durant 5 segons per entrar en el mode de configuració.

+ Els indicadors ' ' i ' ' s'il-luminen, el que indica que l'aparell ha entrat en el mode de configuració.

H:1 … H:2

Pantalla cíclica

Canvia i selecciona la configuració adequada amb el botó de reproducció/pausa. Si l'usuari no prem el botó de reproducció/pausa durant 5 segons, l'aparell sortirà del mode de configuració i es posarà en estat d'espera. La configuració seleccionada s'ha desat.

4.Sal especial.

1. Gireu la tapa en sentit antihorari i aixequeu-la.
2. Ompliu el descalificador amb sal (aproximadament 1000g). Quan engegueu l'aparell per primera vegada, afegiu també una mica d'aigua fressca.
3. Gireu la tapa en sentit horari per tancar-la bé, després netegeu-la amb un drap net.

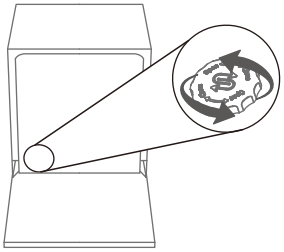

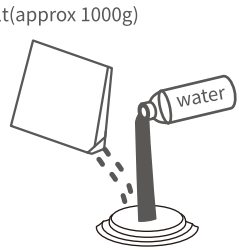



ATENCIÓ

Abans del primer cicle de rentat, cal afegir sal. És un consumible reutilitzable. Quan la llum "Salt" s'il·lumina a la pantalla, indica que s'ha de reposar sal. Després d'afegir sal, executeu el programa "Ràpid" per assegurar-vos que la sal vessada i l'excés de solució de sal s'eliminin immediatament. Tingueu en compte que després d'afegir una quantitat suficient del tipus de sal recomanat, és possible que l'indicador "Sal" no s'apagui immediatament.

CISTELLA DE CARREGA

C2

1.Selecció d'estris

Estris aptes per a rentavaixelles:
Vaixella de ceràmica, cristalleria i vaixella d'acer inoxidable.

ATENCIÓ

1. Els estris fets de metall preciós, alumini o amb esmalt de colors es poden ennuvolar després de rentar-los al rentavaixelles.
2. Els coberts de bambú o de fusta es poden soltar o esquerdar a altes temperatures.
3. Per als coberts de plàstic o articles amb peces de plàstic, consulteu les instruccions del fabricant, ja que poden deformar-se o esquerdar-se a altes temperatures.
4. Els draps de neteja poden provocar un mal funcionament del rentavaixelles.
5. Els articles de ferro colat poden oxidar-se si es renten al rentavaixelles.

2.Atencions de col·locació

1.Traieu les restes grans de menjar, com ara ossos o fulles de verdures, abans de col·locar-les.
2.Col·loqueu tots els estris amb les superfícies brutes cap avall. Posar-los plans o invertir-los pot provocar que s'acumuli aigua a la part superior.
3.Assegureu-vos que els estris no sobresurtin de la cistella, ja que això pot obstruir la rotació dels braços aspersors.
4.Assegureu-vos que els estris no sobresurtin de la cistella, ja que això pot obstruir la rotació dels braços aspersors.
5.Per evitar que els petits estris caiguin de la cistella i obstrueixin la rotació dels braços aspersors, absteniu-vos de col·locar aquests articles al rentavaixelles.
6.Quan torneu a lliscar la cistella, aneu amb compte de no deixar que els estris Sharp tallin el segell interior.
7.Eviteu rascar la capa superior de la cistella, ja que això pot provocar l'oxidació.
8.Col·loqueu els coberts, sense classificar i amb la punta cap avall, a la cistella dels coberts.
9.Carregueu els ganivets i altres estris amb puntes afilades a la cistella amb les puntes cap avall o col·loqueu-los en posició horitzontal.

CONSELLS: després d'empènyer la cistella, gireu el braç aspersor per assegurar-vos que encara pugui girar lliurement.

3.Càrrega.

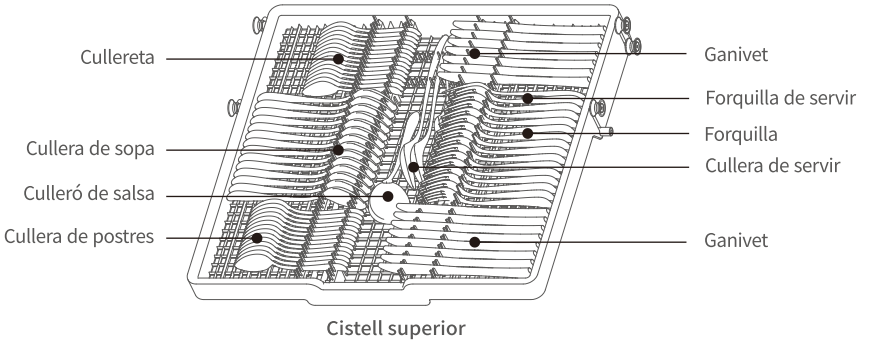

Cistell superior

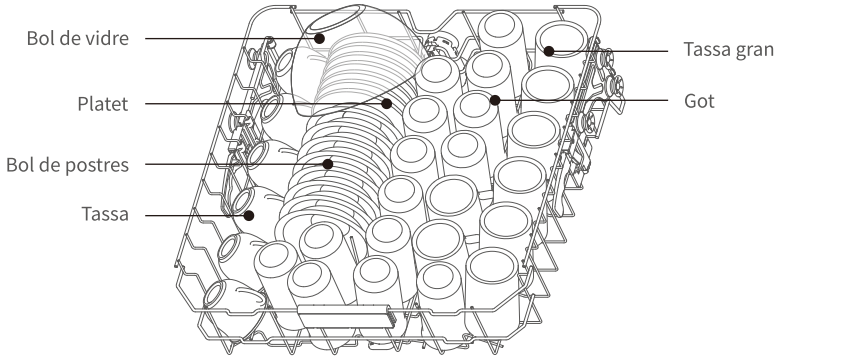

Cistell superior

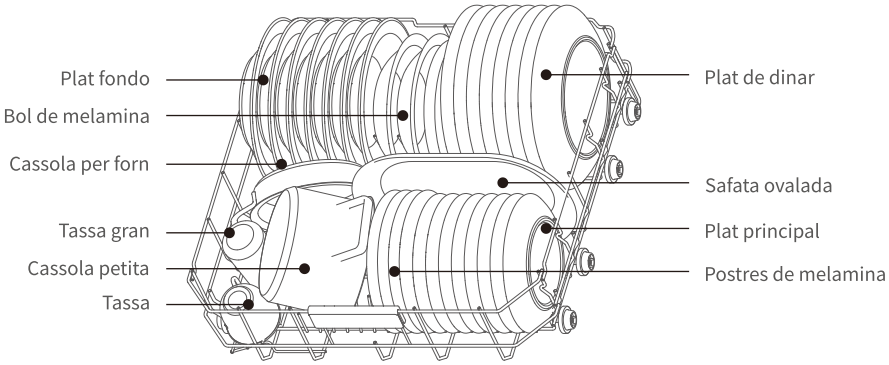

Cistell inferior

1.Programes.

Programme	Tipus de brutícia	Detergent Detergent en pols	Cicle de temp (h)
Intensiu	Restes de menjar molt adherides, cremades o seques.	23g	3:30
Normal	Poques restes de menjar seques, habituals de la llar.	23g	2:30
ECO	El programa més eficient per avaluar el compliment de la legislació d'eco-disseny de la UE pel seu consum combinat d'energia i aigua, adequat per netejar vaixella amb brutícia normal.	5+18g	4:30
Vidre	Restes lleugerament adherides, plàstics sensibles a la temperatura i gots.	23g	1:30
Ràpid	Restes de menjar fresc, lleugeres i amb poc oli.	–	0:35
Preesbandida	Utensilis emmagatzemats durant molt de temps.	–	0:13
80' Exprés	És ideal per a càrregues petites d'elements lleugerament bruts que no necessiten una neteja intensiva.	23g	1:20
AUTO	Selecciona automàticament el programa de rentat segons la terbolesa dels utensilis.	23g	2:40

ATENCIÓ

Si us plau, no facis un ús excessiu de detergent. Un excés de detergent no només produirà moltes bombolles, sinó que també afectarà l'eficàcia del rentat.Per obtenir un millor resultat de neteja, es recomana afegir 8 g de detergent en pols fora del dispensador i 23 g dins del dispensador.El temps real de funcionament de cada programa pot variar respecte al temps de cicle preestablert a causa de factors com la temperatura de l'aigua, la quantitat d'utensilis, el tipus de brutícia i la regeneració del descalcificador d'aigua. Aquesta variació és normal; utilitza el rentavaixelles amb total confiança.

2.Panell de control.

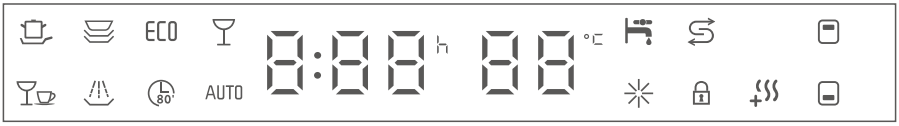

Botó de control al costat esquerre:

	Inici retardat	Bloqueig infantil

Botó de control al costat dret:

Assecat extra	Rentat per capes	Programa	Inici/Pausa

- Comprova el subministrament d'aigua
- Reomple la sal
- Reomple l'abrillantador
- Bloqueig infantil
- Assecat extra
- Rentat capa superior
- Rentat capa inferior

3.Funcionament.

Engega el rentavaixelles prement el botó d'encesa durant 1 segon.

Canvia el programa de rentat amb el botó de programa. Si us plau, selecciona un programa adequat.

Inicia el programa de rentat prement el botó d'Inici/Pausa.

ATENCIÓ

Si vols canviar el programa mentre el rentavaixelles està en funcionament, prem el botó d'encesa per apagar-lo, després torna a encendre'l i selecciona el programa desitjat.

4.Funcions.

Funció de bloqueig infantil

Mantenint premut durant 3 segons, pots activar o desactivar la funció de bloqueig infantil.
La icona ' ' s'encén per indicar que la funció està activada i s'apaga quan està desactivada.

Assecat extra

Prement el botó quan l'aparell està encès, apareixerà la icona ' ' a la pantalla. Activar aquesta funció augmentarà la temperatura de l'aigua durant el cicle de rentat, fet que elevarà la temperatura de la vaixella i ajudarà a assecar-la més ràpidament.

Rentat per capes

Prem el botó per triar només rentat de la capa superior o inferior; apareixerà la icona ' ' o ' ' a la pantalla.

- Només rentat de la capa superior
- Només rentat de la capa inferior
- Rentat de les dues capes

ATENCIÓ

1. Quan selecciones el mode de rentat ECO, no pots triar funcions addicionals, ja que el funcionament de tots els braços aspersors està predefinit dins de la configuració del programa ECO.
2.En reiniciar el rentavaixelles, tots els braços aspersors tornaran a la seva configuració original.

Inici retardat

Engega l'aparell

Selecciona un programa adequat

H:00→H:01→H:02→ Visualització cíclica

Prem el botó d'inici retardat, i la pantalla mostrarà repetidament els temps des de H:00 fins a H:24. Selecciona el temps de retard desitjat. Si presses el botó durant 3 segons, la pantalla es restablirà a H:00, indicant que no s'ha preseleccionat cap temps.

Pots retardar l'inici del programa fins a un màxim de 24 hores.

Prem el botó Inici/Pausa per retardar l'inici del programa.

La pantalla mostrarà el temps de retard si no hi ha cap operació durant aquest temps de 3 segons.

NETEJA I MANTENIMENT

Després que l'aparell hagi funcionat, pot quedar-hi alguns residus i altres restes. Si veus aquests residus, neteja'l immediatament. També és recomanable netejar l'aparell tan aviat com sigui possible.

1.Treu el filtre.

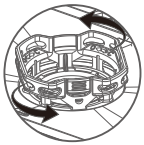

Gira el filtre cilíndric en sentit antihorari per treure'l.

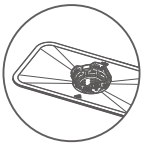

Treu el filtre d'acer inoxidable al mateix temps.

2.Rentar.

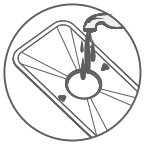

Utilitza aigua corrent per rentar l'assemblatge del filtre.
No utilitzis llana d'acer ni un raspall de metall, ja que podrien provocar la oxidació del filtre.



Renta el filtre cilíndric i el filtre de xarxa.



Després de netejar, pots tornar a col·locar el filtre. El filtre cilíndric s'ha d'assemblar en sentit horari fins que les marques triangulars del filtre, el filtre de xarxa i l'acer inoxidable s'alineïn simultàniament.

3.Neteja dels braços aspersors.

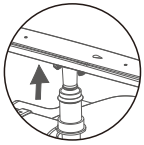

Treu el cistell principal de l'aparell i aixeca una mica el braç aspersor inferior per alliberar els clips.

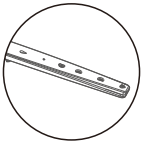

Comprova si els braços aspersors estan bloquejats. Si ho estan, utilitza un fil prim per treure els bloquejos o renta el forat amb aigua.

CÒDIG D'ERROR

D1

Codi d'error	Cause	Solucio
E01	Curt circuit del termistor	Poseu-vos en contacte amb el departament d'atenció postvenda.
E02	Curt circuit del termistor	Poseu-vos en contacte amb el departament d'atenció postvenda.
E03	La màquina no s'escalfà	1. Assegureu-vos que els utensils estiguin col·locats correctament. Si estan a la placa/bossa, l'aigua faltarà. 2. Poseu-vos en contacte amb el departament d'atenció postvenda.
E04	Fallada de la vàlvula d'entrada	Poseu-vos en contacte amb el departament d'atenció postvenda.
E05	Desbordament	1. Inclineu l'aparell entre 30° i 45° per abocar l'aigua a la placa inferior. 2. Comproveu si la canonada de drenatge està massa alta. 3. Comproveu si la canonada està tancada, bloquejada o prement. 4. Comproveu si l'aparell està col·locat correctament. 5. Si cap de les causes anteriors no es resol, intenteu reiniciar l'aparell i poseu-vos en contacte amb el departament d'atenció postvenda.
E06	Funció de calefacció anormal	Poseu-vos en contacte amb el departament d'atenció postvenda.
E07	Nivell d'aigua alt anormal	1. Comproveu si l'interruptor del nivell alt d'aigua està connectat correctament. 2. Poseu-vos en contacte amb el departament d'atenció postvenda.
E10	Influx d'aigua anormal	1. L'ixeta no estava totalment oberta. 2. Flux petit i baixa pressió d'aigua. 3. Inicieu diverses vegades en cas de falta d'aigua. 4. Poseu-vos en contacte amb el departament d'atenció postvenda.
E11	Valor de divisió d'aigua anormal	1. Desconnecteu l'alimentació i torneu a connectar-la. 2. Poseu-vos en contacte amb el departament d'atenció postvenda.

RESOLUCIÓ DE PROBLEMES

D2

Problema	Cause	Solucio
Els utensilis estan malsuits	No hi ha suficient agent de rentat o no n'hi ha prou.	Afegeix més agent de rentat i configureu la màquina a màxim.
	Els utensilis estan aplats i no estan inclinats.	Consulteu les regles per col·locar els utensilis.
	El procés de rentat encara està en marxa.	Espereu fins que el procés acabi.
	El programa seleccionat no inclou assecat.	El mode de rentat no té funció d'assecat.
El detergent i la pastilla de rentat no s'han netejat	Els forats dels braç de ruxada estan bloquejats i el detergent no es pot rentar.	Netegeu els forats dels braços de ruxada i torneu a executar el mode de rentat ràpid per netejar els utensilis.
	S'ha posat massa detergent.	Torneu a executar el mode de rentat ràpid seguint les instruccions sobre la quantitat de detergent.
	S'ha utilitzat detergent de baixa qualitat	Utilitzeu detergent especialitzat o una pastilla de rentat amb el mode de rentat ràpid per rentar els utensilis.
Massa gotes a l'interior de la safata	No hi ha agent de rentat a contenidor	Afegeix agent de rentat.
Algunes gotes a l'interior de la safata	És normal i no impactarà als utensilis	No cal fer res, és normal.
Algunes bombolles	No s'ha utilitzat detergent especialitzat o s'ha posat massa	Si no hi ha molta escuma, podeu obrir la porta i deixar que l'escuma disminueixi. Si hi ha massa escuma, podeu eliminar - la amb eines. Finalment, reinicieu qual - si - vol programa durant uns 3 minuts. Torneu a fer - ho fins quel'escuma desaparegui.

Problema	Causa	Solucio
L'aspirant a soroll com si estigués forat o mostrés "FAN".	El sistema de renovació d'aire està funcionant.	És una situació normal.
La porta s'ha bloquejat i no es pot obrir.	Ha trencat la ranura, que bloqueja la tanca.	Netegeu la ranura.
No hi ha reflexió quan prem el botó d'encés.	Totes els llums estan apagats i no hi ha reflexió quan prem el botó, posat que s'ha connectat correctament i l'alimentació està adequada.	Connecteu correctament l'alimentació i assegureu - vos que hi hagi cap problema electrical.
	Ha trencat una alçadora a la vora de les ranures.	Netegeu - vos i vireu les manilles de la vora de les ranures per a desenganxar - les
El temps per tocar la icona d'encés no es mostra.	Premiu la icona d'encés durant un segon.	
No hi ha reflexió quan prem qualsevol botó excepte el botó d'encés.	El bloc PCB de la porta està trencat.	Poseu - vos en contacte amb el departament d'atenció postvenda.
El control de l'hora no funciona correctament.	El fluxímetre està trencat.	Poseu - vos en contacte amb el departament d'atenció postvenda.
La alçada d'alimentació està trencada.	Poseu - vos en contacte amb el departament d'atenció postvenda.	
Hi ha un soroll de sec quant l'aspirant està funcionant.	Col·loca - ho al·guns metres de distància en incòrrec, alguns utensilis obstructen els braços de ruxada o alguns utensilis es troben en els ranurals.	Desobrogueu el rentavaixelles i col·loqueu els utensilis correctament.
Els utensilis estan aplats i no estan inclinats.	Consulteu les regles per col·locar els utensilis.	
No s'ha triat el programa de rentat adequat.	Trieu el programa de rentat correcte.	
No s'ha utilitzat detergent especialitzat o s'ha posat massa poc detergent.	Utilitzeu detergent especialitzat i posa la quantitat suficient abans de rentar.	
No s'ha instal·lat el filtre o el filtre no està col·locat correctament.	Torneu a instal·lar el filtre a la posició correcte.	
Menjar s'hi ha col·lat.	Netegeu l'interior dels braços de ruxada.	
Els braços de ruxada estan bloquejats.	Comproveu els braços de ruxada estan desenganxats o no.	
Alguns utensils no es netegen.	Alguns utensils en un emmurador una estanca abans de rentar - les.	Reinicieu el programa de rentat.
La posició de la canonada de drenatge està massa alt.	Consulteu la instal·lació de la canonada de drenatge.	
Hi ha molta gota d'aigua.	La bombilla de drenatge està trencada.	Poseu - vos en contacte amb el departament d'atenció postvenda.

Si les solucions anteriors no poden solucionar els problemes, si us plau, atureu l'ús de l'aparell immediatament i talleu l'alimentació i el subministrament d'aigua. Poseu-vos en contacte amb el departament d'atenció postvenda.

DADES TÈCNIQUES

D3

Mida de l'estructura	W598xH845xD591mm
Capacitat	15 jocs de vaixella
Potència nominal	1890W
Voltatge	220 - 240V~
Frequència	50Hz
Impermeabilització	IPX1
Pressió d'aigua	0.04-1.0MPa
Mode de control	Automàtic
Normes d'execució	EN 60335-1 EN 60335-2-5

*El nombre màxim de jocs de vaixella a rentar era de 15.

A causa de la millora contínua dels productes, els paràmetres tècnics d'aquest manual poden ser modificats sense preavís.

DECLARACIÓ

D4

A mesura que la nostra tecnologia de productes inova i millora, les especificacions d'aquest model poden evolucionar sense avís previ. Les imatges dins del manual d'instruccions són il·lustratives i no s'han de considerar representacions definitives del producte comprat.

Podem actualitzar els nostres estàndards de fabricació per reflectir les millores del producte.

Tingueu en compte que aquestes actualitzacions no alteren retroactivament les especificacions ni els estàndards dels productes ja venuts.

*Proporcioneu vales vàlides per a la compra de productes durant el període de garantia:
*Garantia gratuïta durant 12 mesos a partir de la data del codi SN del producte sortint de la fàbrica.
*Les següents condicions no es troben dins de l'abast de manteniment gratuït durant el període de garantia:

1.Danys causats per un ús i manteniment inadequats per part dels usuaris;
2.Incapacitat per produir vales vàlides (ni factures ni codis SN del producte), vales no clars, impossibilitat de confirmar o alterats;
3.Danys causats per desastres naturals irresistibles (tifons, desastres de neu, pedregades, terratrèmols, fluxos de deixalles, etc.);
4.Reparació per part d'un tercer no qualificat.

Targeta de registre de manteniment

Freqüència de manteniment	Fenomen de fallada	Registre de manteniment	Data de manteniment	Signatura de manteniment
1				
2				
3				
4				
5				

Després del manteniment, el personal de manteniment ha de fer un registre de l'estat del manteniment per oferir-vos un millor servei en el futur.

HYUNDAI

Importat per S.T. S.L amb CIF B73737553
Distribuït per KOREA SMART HOME, S.L amb CIF B56843261 i adreça Av. Altos Hornos S/N, Pto. Sagunto (46520), València, Espanya.
Llicenciat per HYUNDAI CORPORATION HOLDINGS, KOREA
info@hyundai-electro.com