HYUNDAI

Manual de Usuario

HLF814IADW02

GENUINE PRODUCT OF
HYUNDAI CORPORATION

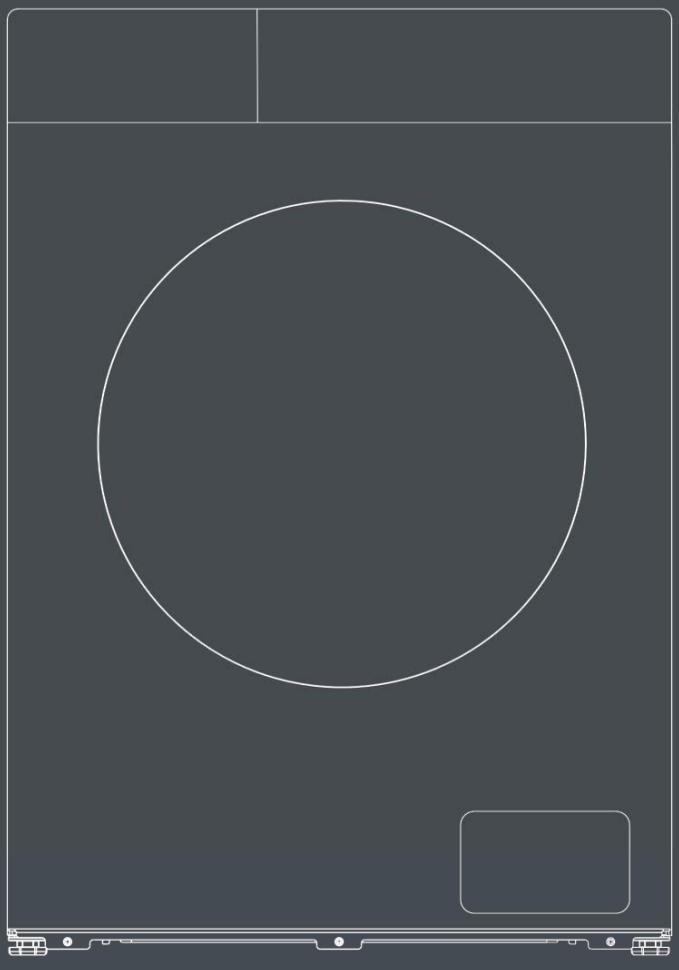

Lea este manual detenidamente y consérvelo para futuras consultas.

Contenidos

Especificaciones del producto..... 1

Precauciones de seguridad..... 4

Consejos importantes..... 6

Descripción general de la lavadora..... 7

Instalación de la lavadora..... 8

Uso de la lavadora..... 12

Mantenimiento..... 21

Solución de problemas..... 24

Apéndice..... 26

Ficha del producto..... 27

_____

Número de modelo

_____

Número de serie

_____

Fecha de compra

Contenidos

Parámetro/ Capacidad	Inverter Motor Series
	8kg
Modelo	HLF814IADW02
Voltaje	220-240V~/50Hz
Potencia nominal	1850W
Presión del agua	0.05-0.8MPa
Dimensiones exteriores (ancho × profundidad × alto) mm	595*520*850

⚠ NOTA:

1. Todas las imágenes del manual se utilizan solo con fines ilustrativos. Pueden ser diferentes de la máquina que usted compre.
2. La función real y los datos reales prevalecerán.

Precauciones de seguridad

⚠ ADVERTENCIA

Para reducir el riesgo de incendio, descarga eléctrica o lesiones a las personas al utilizar su aparato, siga las precauciones básicas, incluidas las siguientes.

• Si el cable de alimentación está dañado, debe ser reemplazado por el fabricante, su servicio técnico o personal cualificado, para evitar riesgos.
• Las mangueras nuevas suministradas con la lavadora deben utilizarse, y las mangueras antiguas no deben reutilizarse.
• Este aparato no está destinado a ser utilizado por personas (incluidos niños) con capacidades físicas, sensoriales o mentales reducidas, o con falta de experiencia y conocimientos, a menos que hayan recibido supervisión o instrucciones sobre el uso del aparato por parte de una persona responsable de su seguridad. Se debe supervisar a los niños para asegurarse de que no jueguen con el aparato. (Esta advertencia no es para el mercado europeo).
• Este aparato puede ser utilizado por niños a partir de 8 años y por personas con capacidades físicas, sensoriales o mentales reducidas, o con falta de experiencia y conocimientos, si han recibido supervisión o instrucciones sobre el uso del aparato de forma segura y comprenden los riesgos implicados. Los niños no deben jugar con el aparato. La limpieza y el mantenimiento por parte del usuario no deben ser realizados por niños sin supervisión. (Esta advertencia es para el mercado europeo).
• Ea alfombra no debe obstruir la abertura de la lavadora ni las aberturas de ventilación en la base.
• Los niños menores de 3 años deben mantenerse alejados, a menos que estén supervisados continuamente.
• Este aparato está destinado a utilizarse en el hogar y en aplicaciones similares.
• Asegúrese de que el voltaje y la frecuencia de la alimentación sean idénticos a los de la lavadora.
• Para garantizar su seguridad, el enchufe del cable de alimentación debe insertarse en una toma con conexión a tierra. Verifique cuidadosamente y asegúrese de que su toma sea adecuada y esté conectada a tierra de forma fiable.
• No utilice ninguna toma de corriente cuya corriente nominal sea inferior a la de la lavadora.
• No utilice la lavadora cuando falten piezas o estén rotas.
• Nunca desconecte el enchufe con las manos mojadas.

Precauciones de seguridad

• Reemplace inmediatamente el cable de alimentación desgastado y los enchufes/tomas de corriente flojos.
• Desenchufe la lavadora antes de limpiarla o realizar cualquier reparación.
• Compruebe si el agua dentro del tambor se ha drenado antes de abrir la puerta. No abra la puerta si hay agua visible.
• La puerta de vidrio puede estar muy caliente durante el funcionamiento. Mantenga a los niños y a las mascotas alejados de la lavadora durante el funcionamiento.
• Asegúrese de que la conexión de agua y electricidad sea realizada por un técnico cualificado, de acuerdo con las instrucciones del fabricante y las normativas locales de seguridad.
• Antes de utilizar esta máquina, deben retirarse todos los embalajes y los pernos de transporte. De lo contrario, la lavadora puede dañarse gravemente durante el lavado.
• Está prohibido el uso de disolventes inflamables, explosivos o tóxicos. Gasolina, alcohol, etc., no deben usarse como detergentes. Utilice únicamente detergentes adecuados para lavado a máquina.
• Tenga cuidado con las quemaduras mientras la lavadora drena agua caliente.
• Nunca desenchufe la lavadora tirando del cable. Sujete firmemente el enchufe y extráigalo directamente de la toma de corriente.
• Si su aparato antiguo ya no se va a utilizar, recomendamos retirar la puerta y cortar el cable de alimentación.
• Los materiales de embalaje pueden ser peligrosos para los niños. Mantenga todos los materiales de embalaje (bolsas de plástico, espumas, etc.) fuera del alcance de los niños.
• No se suba ni se siente sobre la cubierta superior de la máquina.
• Las mascotas y los niños pueden meterse dentro de la máquina. Revise la máquina antes de cada uso.
• No se apoye en la puerta de la lavadora.

Consejos importantes

• La lavadora doméstica no está diseñada para ser empotrada.
• Esta lavadora es solo para uso en interiores.
• Asegúrese de que todos los bolsillos estén vacíos. Objetos afilados y rígidos como monedas, broches, clavos, tornillos o piedras, etc., pueden causar daños graves a la lavadora.
• Recuerde desconectar el suministro de agua y electricidad inmediatamente después de lavar la ropa.
• La lavadora no debe instalarse en el baño ni en habitaciones muy húmedas, ni en lugares con gases explosivos o corrosivos.
• Antes de lavar la ropa por primera vez, haga funcionar la lavadora una vez con el programa completo sin ropa en el interior.
• No repare ni sustituya ninguna pieza de la lavadora a menos que se lo recomienden específicamente las instrucciones de autorreparación y usted tenga los conocimientos y habilidades para hacerlo.
• Está prohibido lavar alfombras y sujetadores con aro de acero.
• Nunca llene de agua manualmente durante el lavado.
• Después de que el programa haya finalizado, espere dos minutos antes de abrir la puerta.
• Al mover la máquina, primero debe drenarse el agua acumulada. Manipule la máquina con cuidado. No sujete ninguna parte sobresaliente de la máquina al levantarla. La puerta de la máquina no debe usarse como asa durante el transporte.
• La lavadora con una sola válvula de entrada solo puede conectarse al suministro de agua fría. La lavadora con doble válvula de entrada puede conectarse al suministro de agua caliente y fría.

CONSERVE ESTAS INSTRUCCIONES

LA MÁQUINA ES SOLO PARA USO DOMÉSTICO

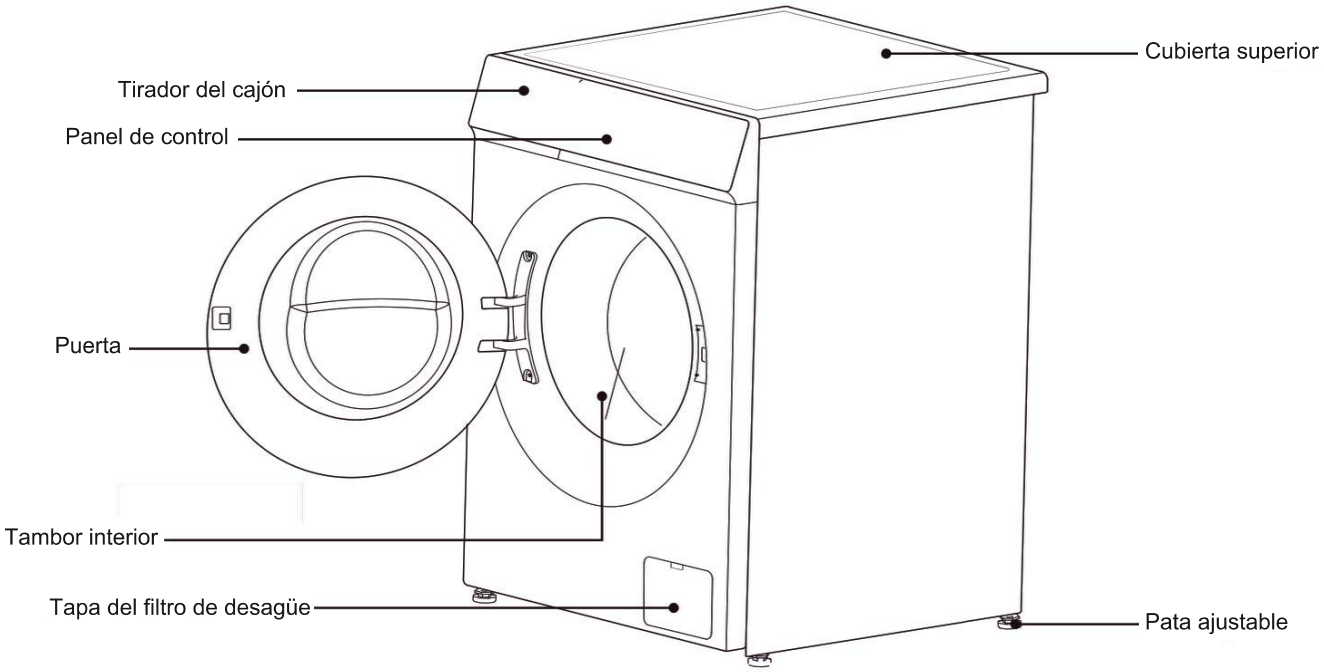

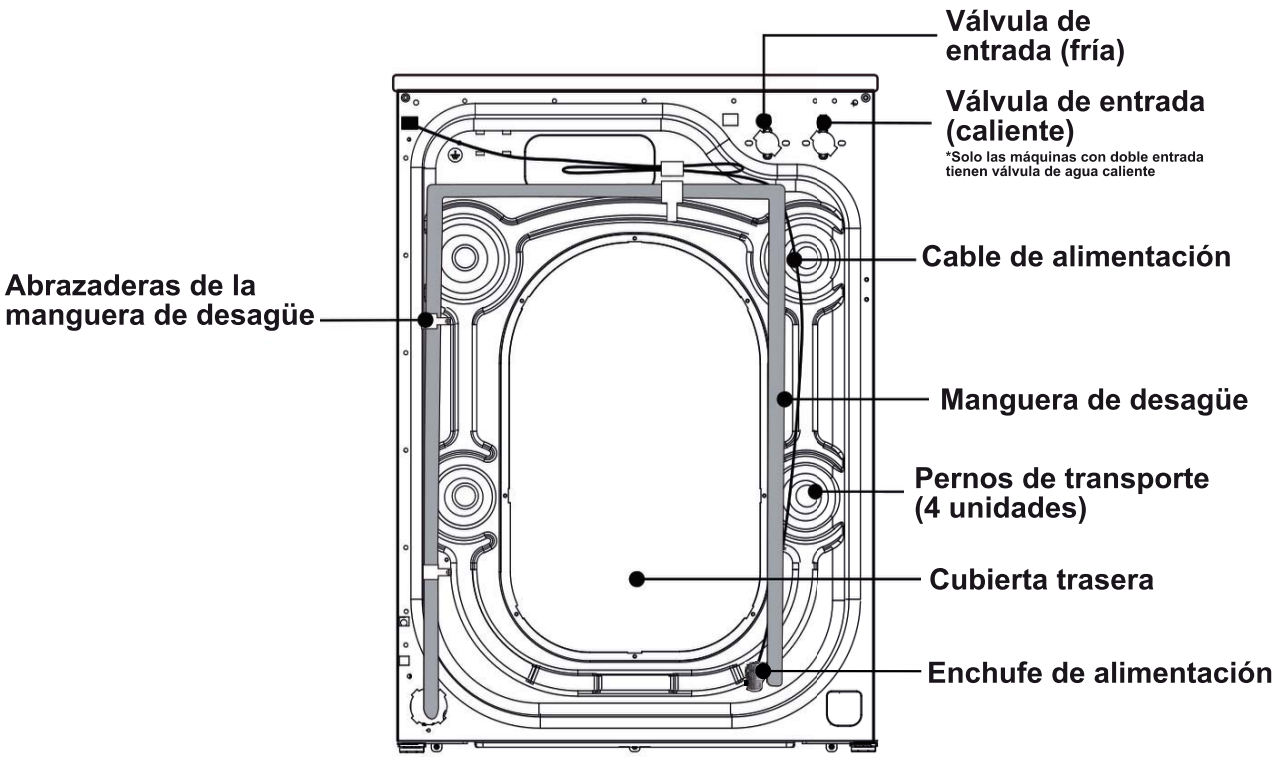

Nota: La ilustración es una imagen de referencia, su aparato podría diferir.

Instalación de la lavadora

⚠ NOTA

Recomendamos que su nueva lavadora sea instalada por un técnico cualificado. Si considera que tiene las habilidades para instalarla, lea atentamente las instrucciones de instalación antes de hacerlo.

■ Herramientas necesarias

Es posible que necesite las siguientes herramientas para ayudarle en la instalación de su lavadora:

- Tijeras
- Alicates
- Destornillador estándar
- Guantes
- Llave inglesa

■ Desembalaje de la lavadora

Desembale su lavadora y compruebe si hay algún daño durante el transporte. Además, asegúrese de que todos los elementos (como se muestra a continuación) de la bolsa adjunta hayan sido recibidos. Si hay algún daño en la lavadora durante el transporte, o falta algún elemento o está dañado, póngase en contacto con el distribuidor local inmediatamente.

***Si la lavadora no es de doble entrada, la máquina no tiene manguera de entrada de agua caliente.**

Manguera de entrada (conectar al suministro de agua fría)	Manguera de entrada de agua caliente (conectar al suministro de agua caliente)	Tapas para orificios (4 unidades) (se usan para tapar los orificios de los pernos de transporte)	Soporte para la manguera de desagüe (se usa para sujetar el extremo de la manguera de desagüe)	Llave (1. Se usa para ajustar la parte inferior de la máquina. 2. Para retirar los pernos de transporte de la parte posterior de la máquina)
			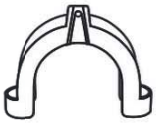	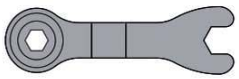

■ Seleccione la ubicación

Antes de instalar la lavadora, debe elegirse una ubicación con las siguientes características:

-Rígida, seca y nivelada (si no está nivelada, por favor nivélela tomando como referencia la siguiente figura “Pata ajustable”).

-Evite la luz solar directa.

-Ventilación suficiente.

-La temperatura ambiente debe estar entre 0 y 40 °C.

-La humedad ambiente debe ser inferior al 95 % (cuando la temperatura es de 25 °C).

-Manténgala alejada de fuentes de calor como carbón o gas. Asegúrese de que la lavadora no quede apoyada sobre el cable de alimentación. No instale la lavadora sobre una alfombra.

Instalación de la lavadora

■ Retire los pernos de transporte

Antes de usar esta lavadora, los pernos de transporte deben retirarse de la parte trasera de la máquina. Siga los siguientes pasos para retirar los pernos:

⚠ Conserve los pernos de transporte adecuadamente para su uso futuro.

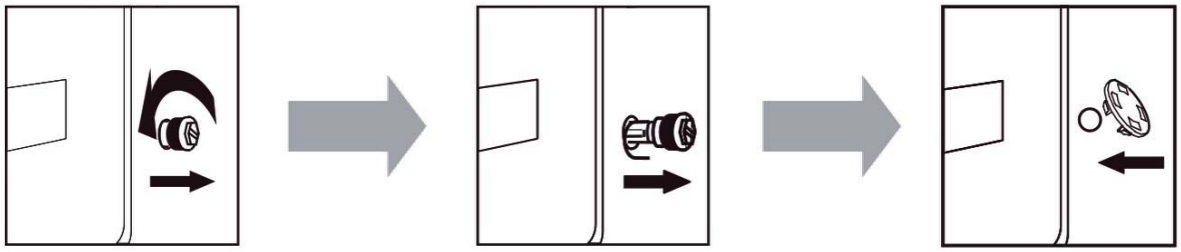

1. Afloje los cuatro pernos de transporte con una llave.

2. Retire cada perno por la parte ancha del orificio y repita con los demás.

3. Tape los orificios con las cubiertas plásticas suministradas.

■ Nivele la lavadora

Instale o coloque la lavadora en un ambiente con una temperatura no inferior a 0 °C y no en exteriores, ya que podría dañar el controlador de programación.

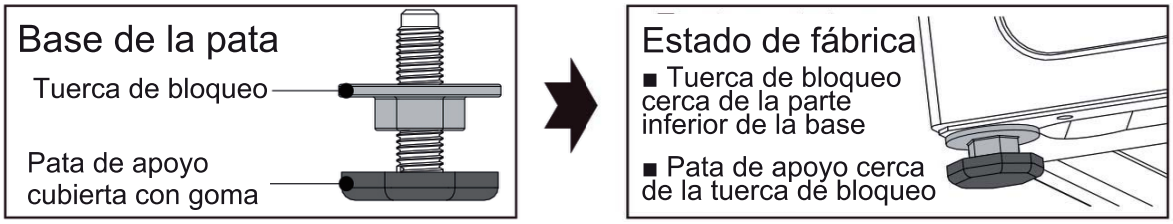

⚠ **Nota:** Para facilitar la instalación, las patas pueden no venir totalmente bloqueadas de fábrica. Asegúrese de bloquear las cuatro patas antes de ajustar el nivel.

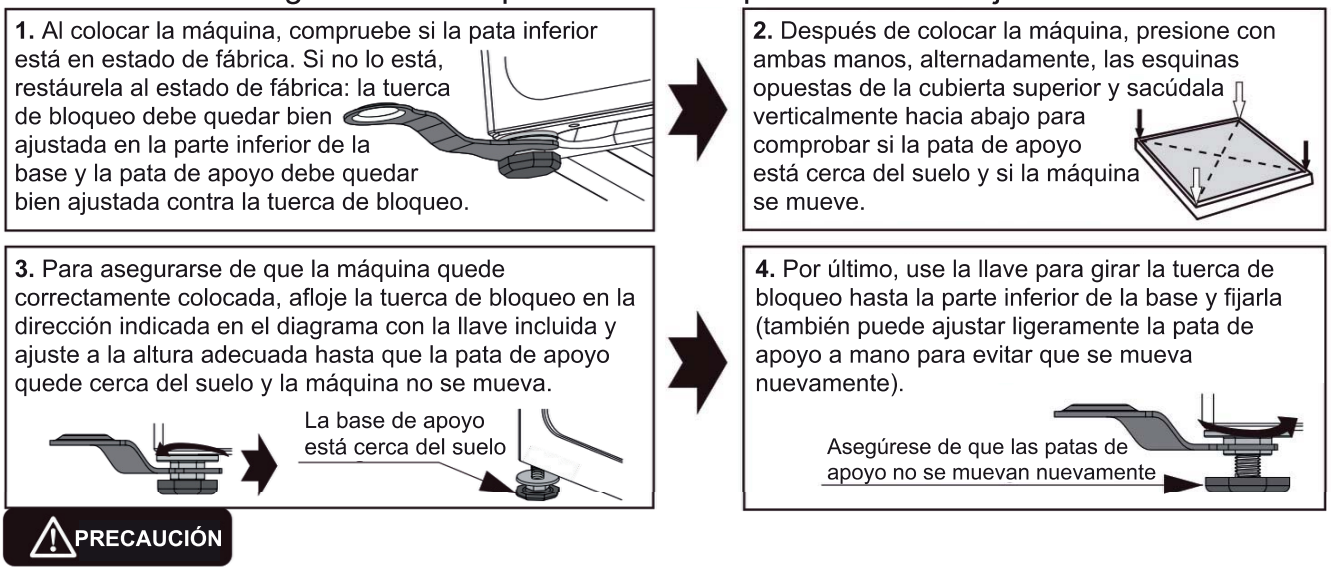

⚠PRECAUCIÓN

1. La máquina debe estar perfectamente nivelada y estable cuando las cuatro patas de apoyo estén cerca del suelo. Baje las patas lo máximo posible, siempre que la máquina quede nivelada.
2. Un ajuste de nivelación incorrecto puede causar mucho ruido, vibraciones, desplazamiento de la máquina y otros fenómenos anormales.
3. La ventilación de aire está diseñada en la parte inferior de la máquina (evite obstrucciones). Instale la lavadora sobre un suelo sólido, liso y antideslizante. No coloque la lavadora sobre una manta blanda, un suelo de madera ni sobre mesas o soportes, para evitar lesiones innecesarias.

Instalación de la lavadora

La manguera de agua suministrada puede variar según el modelo. Siga las instrucciones de acuerdo con la manguera proporcionada.

■ Conecte la manguera de entrada

Conexión a un grifo de agua roscado

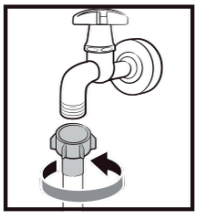

1. Conecte la manguera de agua al grifo y luego gire el conector en sentido horario, como se muestra.

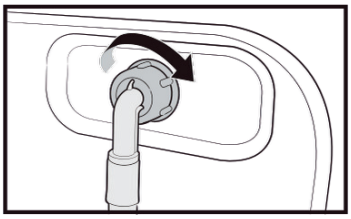

2. Conecte el otro extremo de la manguera de agua a la válvula de entrada en la parte trasera de la lavadora. Gire la manguera en sentido horario para apretarla.

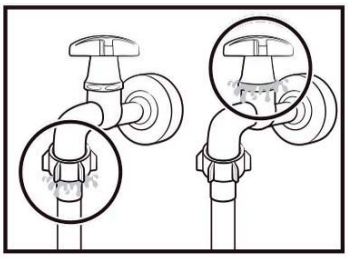

3. Abra el grifo y compruebe si hay fugas alrededor de las conexiones. Si hay fugas de agua, repita los pasos anteriores.

Conexión a un grifo de agua sin rosca

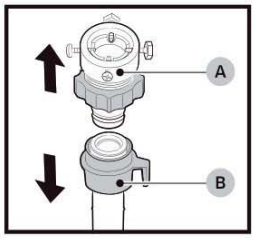

1. Retire el **adaptador (A)** de la **manguera de agua (B)**.

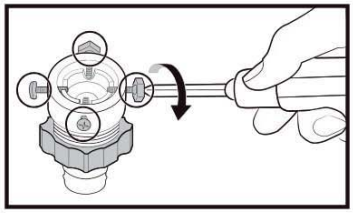

2. Use un destornillador Phillips para aflojar los cuatro tornillos del adaptador.

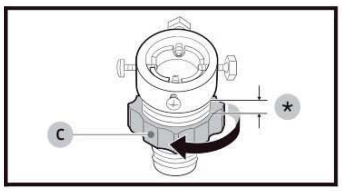

3. Sostenga el adaptador y gire la pieza (C) en la dirección de la flecha para aflojarla 5 mm (*).

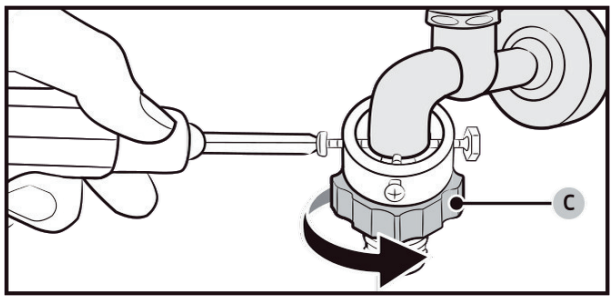

4. Coloque el adaptador en el grifo y luego apriete los tornillos mientras levanta el adaptador.
5. Gire la pieza (C) en la dirección de la flecha para apretarla.

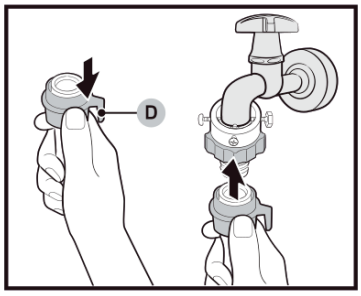

6. Mientras tira hacia abajo la **pieza (D)** de la manguera de agua, conecte la manguera al adaptador. Luego suelte la **pieza (D)**. La manguera encajará en el adaptador con un clic.
7. Para completar la conexión de la manguera de agua, consulte los pasos 2 y 3 de la sección **"Conexión a un grifo de agua roscado"**.

Instalación de la lavadora

⚠ NOTA

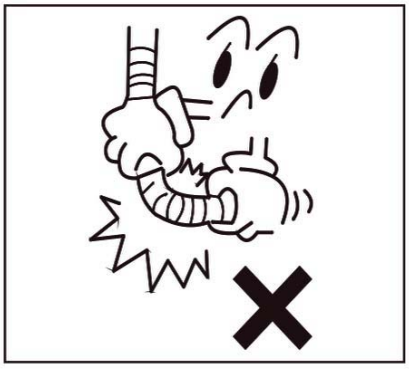

• Si hay alguna fuga en la manguera después de la conexión, repita los pasos para conectar la manguera de entrada.
• No doble la manguera.
• Compruebe cuidadosamente la conexión de la manguera de entrada antes de usar la lavadora cada vez.

■ Conecte la manguera de desagüe

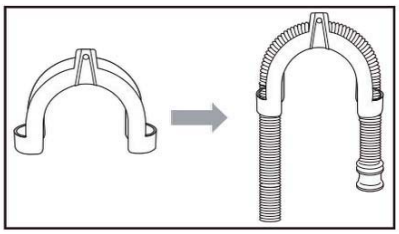

• La manguera de desagüe debe colocarse a una altura de 65 a 100 cm sobre el suelo; de lo contrario, puede causar un drenaje deficiente.
• Puede usar el soporte de la manguera de desagüe suministrado para guiar la manguera hacia la pared, el tubo vertical o la tina de lavado.
• Asegúrese de que todas las conexiones de las mangueras estén bien ajustadas.

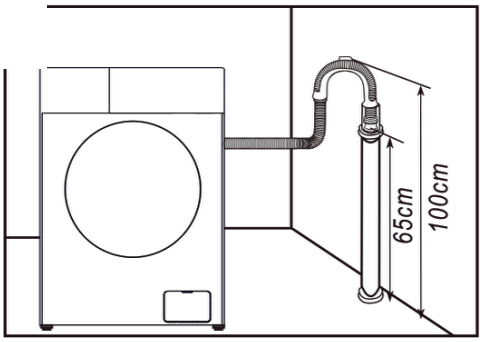

⚠ NOTA

• El extremo de la manguera de desagüe no debe estar sumergido en agua para que la lavadora funcione correctamente.

■ Conecte la alimentación

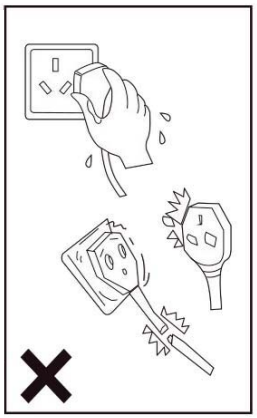

• Como la corriente máxima de la unidad es de 10 A cuando se utiliza la función de calentamiento, asegúrese de que el sistema de alimentación eléctrica de su hogar (corriente, voltaje y cableado) pueda cumplir con los requisitos normales de carga de los aparatos eléctricos.
• Conecte el enchufe a una toma correctamente instalada y con conexión a tierra.
• Asegúrese de que el voltaje de su red sea el mismo que el voltaje nominal de la máquina.
• El enchufe debe coincidir con la toma de corriente.
• No utilice enchufes o tomas múltiples como alargador.
• No conecte ni desconecte el enchufe con las manos mojadas.
• Al desconectar el enchufe, sujételo firmemente y tire de él. No tire del cable con fuerza.
• Si el cable de alimentación está dañado o presenta signos de rotura, debe seleccionarse un cable especial o adquirirse al fabricante o centro de servicio para su reemplazo.

Instalación de la lavadora

⚠ ADVERTENCIA

1. Esta máquina debe estar correctamente conectada a tierra. Si ocurre un cortocircuito, la conexión a tierra puede reducir el riesgo de descarga eléctrica.
2. La lavadora debe funcionar en un circuito separado de otros aparatos eléctricos. De lo contrario, el protector eléctrico puede dispararse o el fusible puede quemarse.

Uso de la lavadora

⚠ NOTA

Asegúrese de que la máquina esté instalada correctamente antes de usarla.
Antes de lavar ropa por primera vez, debe ejecutar un ciclo completo sin ropa.

Para hacerlo:
1. Conecte la alimentación eléctrica y el agua.
2. Ponga un poco de detergente (aprox. 10 g) en el cajón y ciérrelo.
3. Presione el botón **Encendido/Apagado.**
Gire la perilla al programa “Algodón”.
Presione el botón **Inicio/Pausa.**
Esto eliminará cualquier resto de agua de la prueba realizada por el fabricante que haya quedado en la máquina.

■ Clasifique la ropa

Lea esta recomendación cuidadosamente para evitar problemas con la lavadora y daños en la ropa.
1. No sobrecargue la lavadora por encima de su capacidad nominal.
2. Clasifique la ropa por color y según la etiqueta de cuidado.
La mayoría de las prendas tienen una etiqueta de cuidado textil en el cuello o en la costura lateral.
3. Asegúrese de que todos los bolsillos estén vacíos.
Los objetos extraños (p. ej., clavos, monedas, clips, etc) pueden dañar las prendas y los componentes de la máquina.
4. Cierre las cremalleras y abroche los ganchos, etc., antes de lavar.
5. La ropa debe clasificarse según el color. En especial, la ropa oscura no debe lavarse con ropa clara.
6. Las zonas muy sucias, manchas, etc., deben tratarse previamente con detergente líquido, quitamanchas, etc.
7. Dé la vuelta a las prendas que forman bolitas fácilmente y a las de superficie de lana antes de colocarlas en la máquina.

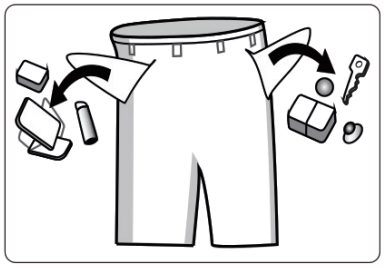

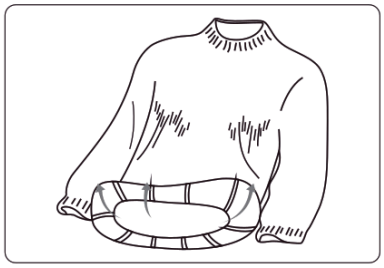

⚠ NOTA: Asegúrese de que no quede ropa atrapada entre la puerta y el sello.

Uso de la lavadora

■ **Clasifique la ropa**

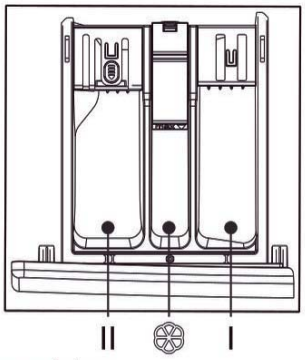

• Saque el cajón del detergente.
• Añada detergente para prelavado en el compartimento I. Se usa solo para programas con prelavado. (Opción 1: detergente en polvo; opción 2: detergente líquido).
• Añada detergente para lavado principal en el compartimento II. (Opción 1: detergente en polvo; opción 2: detergente líquido).
• Añada suavizante en el compartimento
• Elija el tipo de detergente adecuado según la temperatura de lavado para obtener el mejor resultado con menor consumo de agua y energía.
• Añada la cantidad de detergente/suavizante solo una vez cada vez. Consulte las instrucciones del fabricante para la dosificación del detergente/suavizante.
• El exceso de detergente producirá mucha espuma, puede desbordarse y afectará su disolución, lo que provocará dificultades en el enjuague.

⚠ NOTA

1. La primera vez que use detergente líquido, ejecute el programa “Súper rápido” para limpiar la cuba y el tambor.
2. Es normal que una pequeña cantidad de detergente líquido fluya hacia el compartimento inferior al extraer el cajón del detergente líquido. Evite sacar el cajón con frecuencia para reducir el desperdicio de detergente.
3. Para la cantidad de suavizante, consulte el manual. Un exceso de suavizante puede dañar las fibras sintéticas.
4. No sobrepase el nivel MAX del cajón dispensador.
5. Diluya primero el suavizante espeso o la lejía y luego viértalo en el cajón dispensador.

Uso de la lavadora

■ Pasos de lavado

①Conecte la manguera de entrada y abra el grifo



②Conecte el enchufe de alimentación

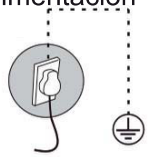

③Coloque la manguera de desagüe

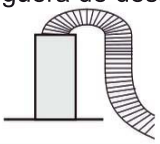

④Abra la puerta, introduzca la ropa y ciérrela; ponga detergente en el cajón y ciérrelo.



⑤Gire el botón de encendido

⑥Seleccione el programa según sea necesario

⑦Personalice ajustes como tiempo de inicio diferido, temperatura, velocidad de centrifugado u otros ajustes, etc.

⑧Presione el botón Inicio

• Gire la perilla hacia la izquierda y hacia la derecha para encender la lavadora.
• Gire el selector de ciclos para seleccionar un ciclo.
• Cambie los ajustes del ciclo (temperatura y velocidad, etc.) según sea necesario.
• Configure el inicio diferido si desea que el ciclo de lavado termine a la hora deseada.
• Presione Inicio/Pausa.

Para cambiar el ciclo durante el funcionamiento
• Presione Inicio/Pausa para detener el funcionamiento.
• Seleccione un ciclo diferente.
• Presione Inicio/Pausa nuevamente para iniciar el nuevo ciclo.

Uso de la lavadora

■ Panel de control

*La siguiente ilustración es un ejemplo sencillo del panel de control del modelo. La ilustración es solo de referencia. Consulte el producto real.



01 Selector de ciclos	Gire **la perilla para seleccionar un ciclo**.
02 Pantalla	La **pantalla muestra la información del** ciclo actual y el tiempo restante estimado, **o un código de información** cuando ocurre un problema.
03 Prewash	**Presione para añadir un proceso de prelavado antes de iniciar el ciclo.**
04 Temp.	Presione **para cambiar la temperatura del agua del** ciclo actual. El **rango de temperatura disponible depende del** ciclo. La **temperatura seleccionada se mostrará en la pantalla**.
05 Rinse	Presione **para seleccionar la cantidad de enjuagues**. La **cantidad de enjuagues disponible depende del** ciclo. La **cantidad seleccionada se mostrará en la pantalla**.
06 Spin	Presione **para cambiar la velocidad de centrifugado** del ciclo actual. La **velocidad disponible depende del ciclo.** La **velocidad seleccionada se mostrará en la pantalla**.
07 Delay	Presione **Inicio diferido repetidamente** para recorrer las opciones disponibles (de **3 a 24 horas, en incrementos de 1** hora). Presione **para iniciar/pausar la operación**. Presione **el botón una vez para iniciar un ciclo.**
08 Start/stop	Para **pausar la operación, presione el botón nuevamente**. Puede **cambiar los ajustes y opciones del ciclo**. Para **reanudar la operación pausada,** presione el botón nuevamente.
Encendido/Apagado	Presione **para encender/apagar la lavadora**. Si **enciende la** lavadora y no la usa durante 10 minutos, se apagará **automáticamente**.

Uso de la lavadora

Inicio diferido

Puede configurar la lavadora para que termine el lavado automáticamente más tarde, eligiendo un retraso de entre 3 y 24 horas (en incrementos de 1 hora). La hora mostrada indica a qué hora finalizará el lavado.
Seleccione un ciclo. Luego cambie los ajustes del ciclo si es necesario.
1. Presione **Delay** repetidamente hasta configurar la hora de finalización deseada.
2. Presione **Inicio/Pausa.**
3. El indicador correspondiente se encenderá con el reloj en marcha.
4. Para cancelar el **inicio diferido**, reinicie la lavadora presionando **Encendido/Apagado.**
Caso real
Quiere terminar un programa de dos horas dentro de 3 horas a partir de ahora. Para ello, active la opción de inicio diferido en el ciclo actual con el ajuste de 3 horas y presione **Inicio/Pausa** a las 2:00 p. m. Entonces, ¿qué ocurre? La lavadora comienza a funcionar a las 3:00 p. m. y termina a las 5:00 p. m.

Bloqueo para niños



En modo de espera o durante el funcionamiento, una pulsación prolongada de 3 segundos puede activar el bloqueo para niños, mientras que una pulsación corta no tiene efecto.

Sin sonido



En modo de espera o durante el funcionamiento, una pulsación prolongada de 3 segundos puede activar el bloqueo para niños, mientras que una pulsación corta no tiene efecto.

Enjuague continuo

Llene simultáneamente el tambor interior con agua limpia mientras gira el tambor para drenar rápidamente el agua sucia que contiene residuos de detergente.

Velocidad

El tiempo de lavado puede reducirse según el estado de la ropa.

Bloqueo de puerta



Cuando la puerta no está cerrada o bloqueada correctamente, el icono no se ilumina; cuando la puerta está bloqueada correctamente, el icono permanece encendido.

Uso de la lavadora

■ Programas

Mixtos: Para cargas mixtas de algodón y sintéticos.

Rápido 15´/30´: Para prendas ligeramente sucias de menos de 2,0 kg qu e desea lavar rápidamente.

Lana: El programa de lana incluye un movimiento suave y remojo para proteger las fibras de lana del encogimiento/deformación.
Se recomienda un detergente neutro.

Camisetas: Puede seleccionar este programa para lavar camisas de algodón, lino, fibras sintéticas o tejidos mezclados.

Intensivo: Para prendas muy sucias. El tiempo de funcionamiento es más largo que en otros ciclos.

Ropa de cama: Este programa es adecuado para lavar prendas más pesadas, como jeans, ropa de cama, etc.

Antialérgico: Incluye un lavado a alta temperatura y enjuagues adicionales para ayudar a eliminar eficazmente los restos de detergente.

Algodón: Para prendas de algodón, sábanas, manteles, ropa interior, toallas o camisas.
El tiempo de lavado y la cantidad de enjuagues se ajustan automáticamente según la carga.

Eco 40-60: Para limpiar prendas de algodón con suciedad normal, aptas para lavarse a 40 °C o 60 °C, en el mismo ciclo. Este ciclo se utiliza para evaluar el cumplimiento con la normativa de Ecodiseño de la UE. Este ciclo está configurado como predeterminado.

20ºC: Procedimientos especiales del nuevo estándar europeo, usados para lavar algunas prendas delicadas; la temperatura solo puede seleccionarse en 20 °C, ropa protectora.

Ropa de deporte: Este programa es aplicable para la limpieza de ropa deportiva.

Uso de la lavadora

Delicado: Para telas finas, sujetadores, lencería (seda) y otras prendas que solo se lavan a mano. Para un mejor rendimiento, use detergente líquido.

Aclarado + Centrifugado: Incluye un proceso de enjuague adicional después de aplicar suavizante a la ropa.

Centrifugado: Incluye un proceso de centrifugado adicional para eliminar eficazmente la humedad de la ropa.

Limpieza de tambor: Limpia el tambor eliminando la suciedad y las bacterias.

Asegúrese de que el tambor esté vacío.
No use agentes de limpieza para limpiar el tambor.

■ Diagrama del circuito

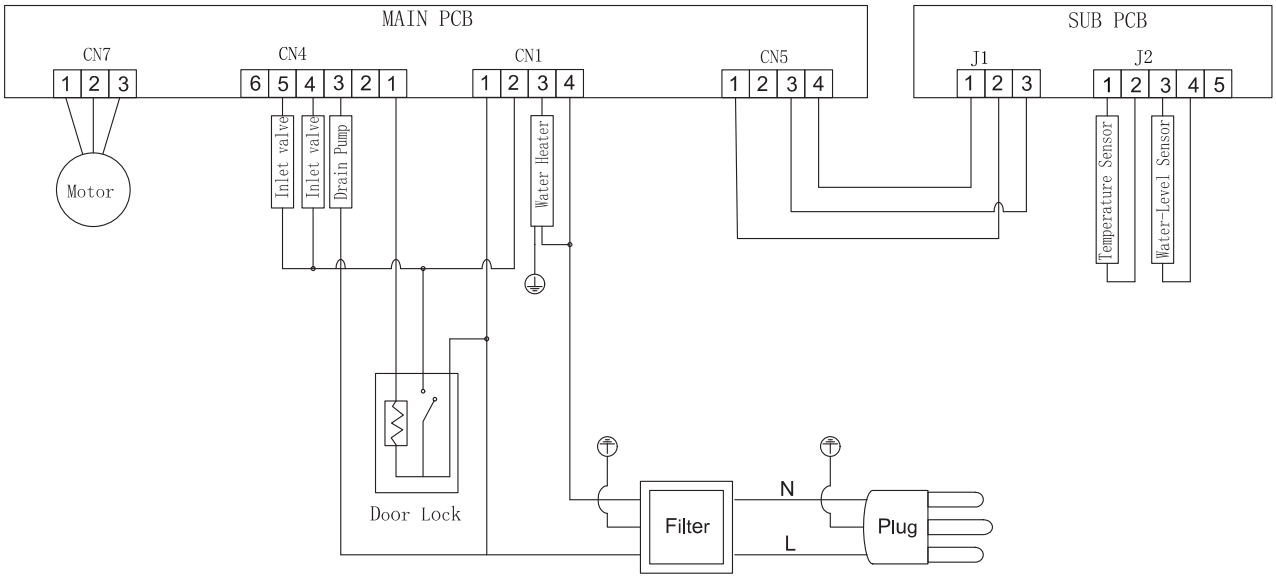

Uso de la lavadora

■ Tabla de programas de lavado

• La eficiencia y el rendimiento del lavado dependen de la calidad del detergente utilizado. Use solo detergente aprobado para lavadoras.
• Si es necesario, use detergentes específicos, por ejemplo, para tejidos sintéticos y de lana. Siga siempre las recomendaciones del fabricante del detergente.
• No use agentes de limpieza en seco como tricloroetileno ni productos similares. Elija el detergente más adecuado.

Programa	Carga máxima (kg)	Tipo de detergente		
	8	Universal	Especial	Suavizante
Mixtos	4	L/P	–	○
Rápido 15´/30´	2	L/P	–	○
Lana	2	–	L/P	–
Camisetas	3	L/P	L	○
Intensivo	8	L/P	–	○
Ropa de cama	6	L/P	L/P	○
Antialérgico	4	L/P	L/P	○
Algodón	8	L/P	–	○
Eco 40-60	8	L/P	–	○
20ºC	4	L/P	–	○
Ropa de deporte	3	L/P	–	○
Delicado	4	L/P	L/P	–
Aclarado + Centrifugado	8	–	–	○
Centrifugado	8	–	–	–
Limpieza de tambor	0	–	–	–

L=detergente en gel/líquido P=detergente en polvo O=opcional -=no
Si usa detergente líquido, no se recomienda activar el inicio diferido.
Recomendamos usar: detergente en polvo de 20 °C a 90 °C; detergente para lana de 20 °C a 40 °C;
*Elija la temperatura de lavado de 90 °C solo para requisitos especiales de higiene.

■ Introducción de otras funciones

Desbloqueo de emergencia de la puerta (no aplicable en algunos modelos)

■ Si desea sacar la ropa cuando haya un corte de energía prolongado, asegúrese de que el nivel de agua en el tambor esté por debajo del nivel seguro, que la temperatura sea inferior a 40 °C y que el tambor interior no esté girando; luego desconecte la manguera de desagüe y bájela; vuelva a colocarla después de que el agua se haya vaciado.
■ Abra la tapa de la bomba de desagüe en la parte inferior derecha del frontal, tire suavemente hacia abajo de la varilla; cuando escuche un clic, abra la puerta y saque o introduzca la ropa.
■ Vuelva a colocar la tapa de la bomba de desagüe.
■ Este método solo puede usarse en caso de emergencia.



Función de reanudación

■ Esta máquina tiene función de reanudación en caso de corte de energía. Si ocurre una falla de energía o el enchufe se afloja durante el funcionamiento, la máquina puede recordar el estado de trabajo y reanudar cuando se restablezca la energía.

Función de memoria (no aplicable en algunos modelos)

■ Esta máquina puede recordar automáticamente el último proceso de trabajo. Cuando vuelva a encender la máquina, recordará el proceso de lavado y los ajustes usados la última vez (es decir, el proceso completo del último lavado se seleccionará por defecto al iniciar).

Protección contra desequilibrio

■ Cuando la máquina esté lista para centrifugar, puede tardar un momento en equilibrar la ropa si hay un gran desequilibrio.
■ Si la ropa sigue desequilibrada en el tambor, la velocidad de centrifugado puede reducirse para evitar vibraciones fuertes.
■ Si hay muy poca ropa en el tambor, la máquina puede no centrifugar debido a la protección contra desequilibrio; en ese caso, añada más ropa para que pueda centrifugar.

Rociado (no aplicable en algunos modelos)

■ Esta máquina adopta tecnología de dosificación automática de detergente; el agua saldrá del cajón del detergente para llevar el detergente al tambor interior. También rociará agua sobre el vidrio de la ventana de observación, lo que ayuda a limpiar la espuma y las manchas de la ropa y del vidrio. Esto hace que el proceso de lavado sea más limpio y crea un entorno de lavado eficiente, con ahorro de agua y limpio.

Luz del tambor (no aplicable en algunos modelos)

■ Al inicio del programa, al final del programa y durante la pausa del lavado, se encenderá la luz del tambor. Puede observar el estado de la ropa en la lavadora y disfrutar de una experiencia de lavado inteligente.

Nota: Debido a actualizaciones del modelo del producto, la configuración de funciones puede ser diferente a la descrita. Tome como estándar las funciones del modelo real.

Mantenimiento

El mantenimiento adecuado de la lavadora puede prolongar su vida útil.

⚠ ADVERTENCIA

Antes de comenzar el mantenimiento, desenchufe el cable de alimentación o desconecte la energía y cierre el grifo.

■ **Limpie el tambor interior**

El óxido dejado dentro del tambor por artículos metálicos debe eliminarse inmediatamente con detergentes sin cloro. Nunca use lana de acero.

■ **Limpie la superficie**

1. Si hay desbordamiento de agua, use un paño seco para limpiarlo inmediatamente. No permita que objetos afilados golpeen la lavadora.
2. La superficie puede limpiarse con detergentes neutros diluidos y no abrasivos cuando sea necesario.

Mantenimiento

■ Limpie la bomba de desagüe

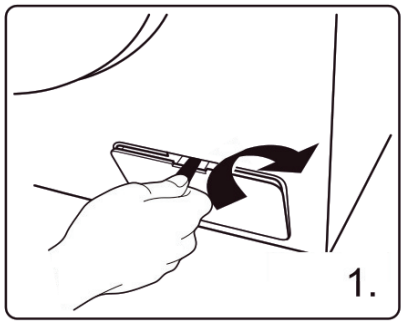

Abra la tapa del filtro con herramientas como monedas, siguiendo la dirección indicada en el gráfico.

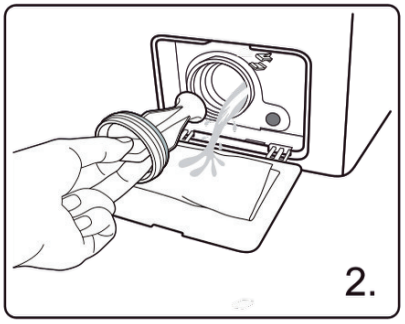

Desenrosque el filtro y tenga en cuenta el agua restante, retirando cualquier material extraño del filtro de la bomba de desagüe.

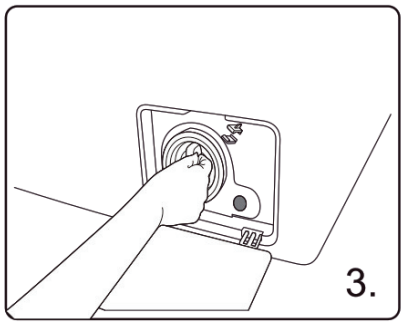

Vuelva a instalar el filtro.

■ Limpie el filtro de la válvula de entrada

El filtro de entrada debe limpiarse si no entra agua o entra poca agua cuando se abre el grifo.

1. Reduzca la presión del agua:
   a. Cierre el grifo.
   b. Seleccione cualquier programa excepto “Centrifugado”.
   c. Presione el botón “Inicio/Pausa” y mantenga el programa en funcionamiento durante unos 40 segundos.
   d. Desenchufe el cable de alimentación.
2. Retire la manguera de entrada del grifo.
3. Lave el filtro con agua.
4. Vuelva a conectar la manguera de entrada.

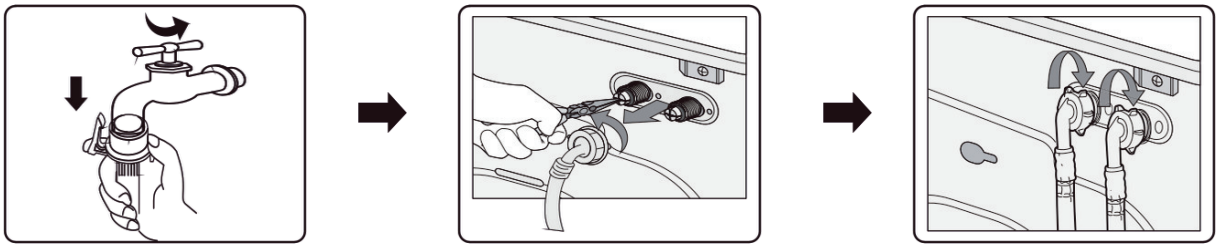

Mantenimiento

■ **Limpie el cajón del detergente**

La estructura del cajón del detergente varía según el modelo de la máquina; siga los pasos y métodos que se muestran en la figura de abajo para limpiar el cajón del detergente:

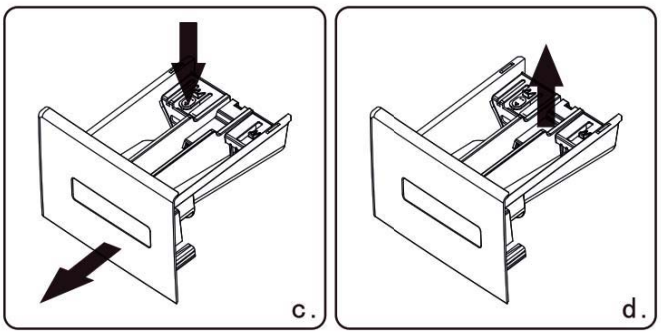

■ Si hay residuos de detergente o suavizante en el cajón:

◆ Como muestra la fig. c, tire del cajón y presione hacia abajo la varilla de límite; saque todo el cajón.

◆ Como muestra la fig. d, abra el cajón (levántelo lentamente) y saque la placa del sifón (levántela).

◆ Use agua del grifo o un cepillo para lavar el cajón del detergente y el tubo del sifón.

◆ Vuelva a colocar la tapa del cajón y el tubo del sifón, y empuje el cajón hacia adentro.

■ Al sacar el cajón, una pequeña cantidad de detergente puede fluir hacia la caja de agua; esto es normal.

Trate de no abrir y cerrar repetidamente el cajón para evitar pérdida de detergente.

■ Tenga cuidado con el derrame de detergente, ya que puede causar inconvenientes al ajustar (inclinar o mover, etc.) la máquina (saque el cajón antes de ajustarla).

■ Recuperación tras congelación

La lavadora puede congelarse cuando la temperatura baja de 0 °C.

1. Apague la lavadora y desenchufe el cable de alimentación.
2. Vierta agua tibia sobre el grifo para aflojar la manguera de agua.
3. Desconecte la manguera de agua y déjela en remojo en agua tibia.
4. Vierta agua tibia dentro del tambor y déjela durante unos 10 minutos.
5. Vuelva a conectar la manguera de agua al grifo.

⚠ NOTA

1. Cuando vuelva a usar la lavadora, asegúrese de que la temperatura ambiente sea superior a 0 °C.
2. Si la lavadora está ubicada en un lugar donde puede congelarse fácilmente, drene completamente el agua restante dentro de la manguera de desagüe y la manguera de entrada.
3. Póngase en contacto con un técnico si la lavadora se congela.

Solución de problemas

PROBLEMAS	SOLUCIONES
Queda algo de agua en la máquina	Queda algo de agua en la máquina
La lavadora no funciona	Compruebe si el enchufe está bien conectado. Compruebe si el grifo está abierto. Compruebe si el botón “Encendido” está presionado. Compruebe si el botón “Inicio/Pausa” está presionado. Compruebe si la función de inicio diferido está activada.
Fuga de agua	Revise y ajuste la manguera de entrada. Limpie la manguera de desagüe y, si es necesario, pida a un técnico especializado que la repare.
Ruido anormal y vibración fuerte	Compruebe si se han retirado los pernos de transporte. Compruebe si las patas ajustables están niveladas. Compruebe si la lavadora está instalada sobre un suelo sólido y nivelado. Compruebe si hay varillas o artículos metálicos en el interior.
La eficiencia de lavado no es satisfactoria	Seleccione un programa adecuado. Añada la cantidad correcta de detergente según las instrucciones del envase.
La máquina no responde después de presionar los botones	Compruebe si la función “Bloqueo para niños” está activada. Presione primero el botón “Inicio/Pausa” y luego presione los demás botones.
El tiempo real del programa no corresponde al tiempo mostrado en pantalla	Compruebe si la ropa en el tambor está suficientemente distribuida. Compruebe si el agua se drena o entra correctamente.
La lavadora se llena mientras drena	Compruebe si la altura máxima de la manguera de desagüe es inferior a 65 cm. Compruebe si la manguera de desagüe está sumergida.

Solución de problemas

PANTALLA	SIGNIFICADO	SOLUCIONES
E 1	La lavadora se llena con el tiempo	Verifica si la llave de agua está abierta. Verifica si la presión del agua es baja. Verifica si la manguera de entrada está obstruida.
E2	El drenaje de agua tarda demasiado	Verifica si la bomba de desagüe está bloqueada. Contacta a un técnico si es necesario.
E3	Falla del bloqueo de la puerta	Cierra bien la puerta nuevamente. Verifica si hay ropa atrapada entre la puerta y el sello. Contacta a un técnico si es necesario.
E4	Desbordamiento de agua	El agua se ajusta automáticamente hasta que el nivel sea adecuado para el lavado. Contacta a un técnico si es necesario.
E5	Falla del motor eléctrico	Por favor, contacta a un técnico.
E6	El calentador no funciona	Por favor, contacta a un técnico.
E7	Falla del sensor de temperatura	Por favor, contacta a un técnico.
E8	Incompatibilidad de software o hardware en la placa principal y la placa inversora de frecuencia	Por favor, contacta a un técnico.
E9	Fallas de comunicación	Por favor, contacta a un técnico.
E10	Fallas del inversor	Por favor, contacta a un técnico.
EP	El programa en ejecución no corresponde al ciclo seleccionado en la perilla	Gira el selector al ciclo que corresponda al programa en uso.
nSP	Falla de centrifugado deshidratación	Después de abrir la puerta, agrega una cantidad adecuada de ropa y presiona Inicio.

Nota:
Consulta el modelo que compraste para ver la indicación de fallas aquí.
Los diferentes modelos tienen diferentes indicaciones de fallas.

Apéndice

■ Etiqueta de cuidado de la tela


Material resistente


Tela delicada


La prenda se puede lavar a 90°C


La prenda se puede lavar a 60°C


La prenda se puede lavar a 40°C


La prenda se puede lavar a 30°C


La prenda se puede lavar a mano


Solo limpieza en seco


Se puede usar cloro lejía en agua fría


No usar cloro lejía


Se puede planchar a máx 200°C


Se puede planchar a máx 150°C


Se puede planchar a máx 100°C


No planchar


Se puede lavar en seco con cualquier disolvente


Limpieza en seco solo con percloroetileno gasolina blanca alcohol puro o R113


Limpieza en seco solo con combustible de aviación alcohol puro o R113


No lavar en seco


Secar en plano


Se puede colgar para secar


Secar en percha


Secadora temperatura normal


Secadora temperatura reducida


No usar secadora

■ Advertencia eléctrica

Para evitar incendios, descargas eléctricas y otros accidentes, recuerda lo siguiente:

-Only the voltage indicated in power label can be used. If you are not clear of the voltage at home, please contact the local power bureau.

-When you are using the heating function, the maximum current through the washing machine will reach 10A. Therefore, please make sure the power supply units(current, voltage and cable) can meet the normal load requirements for the machine.

-Protect the power cord properly. Power cord shall be fixed well so that it will not trip the people or other things and be damaged. Special attention shall be paid to the plug location.

-Do not make the wall-mounted socket overloaded or cable extended. Over loading of the wiring may cause fire or electrical shock. Do not pull out power plug with wet hand.

-To ensure your safety, power plug shall be inserted into an earthed socket. Carefully check and ensure that your socket is properly and reliably earthed.

Apéndice

■ **Protección del medio ambiente**

• La lavadora está fabricada con materiales reciclables. Si decide desecharla, respete las normas locales de eliminación de residuos. Corte el cable de alimentación para que la lavadora no pueda conectarse a la corriente. Retire la puerta para que animales pequeños y niños no queden atrapados dentro de la lavadora.

• No exceda las cantidades de detergente recomendadas en las instrucciones del fabricante.

• Use quitamanchas y blanqueadores antes del ciclo de lavado solo cuando sea estrictamente necesario.

• Ahorre agua y electricidad lavando solo cargas completas (la cantidad exacta depende del programa utilizado).

• Eliminación correcta de este producto



Este símbolo indica que este producto no debe desecharse junto con otros residuos domésticos en la UE. Para evitar posibles daños al medio ambiente o a la salud humana por una eliminación de residuos no controlada, recíclelo de forma responsable para promover la reutilización sostenible de los recursos materiales. Para devolver su dispositivo usado, utilice los sistemas de devolución y recogida o contacte con el vendedor donde se compró el producto. Ellos pueden recibir este producto para un reciclaje seguro y respetuoso con el medio ambiente.

⚠ NOTA:

1. **La calificación de eficiencia energética se probó con el programa "ECO 40-60".**
2. **Escanee el código QR que aparece en la etiqueta energética para obtener más información del producto.**
3. **Cuando la lavadora muestre códigos de error, asegúrese de contactar a nuestro servicio postventa para su reparación. No nos haremos responsables de ningún problema causado por reparaciones no autorizadas.**
4. **En caso de que necesite pedir accesorios, podemos enviarlos dentro de 15 días hábiles después de la solicitud.**
5. **Para mejorar el rendimiento de toda la lavadora, la apariencia y las especificaciones pueden cambiar sin previo aviso.**
6. **El panel de pantalla mostrará "END" durante 1 minuto después de que finalice el ciclo.**

Ficha del producto

HLF814IADW02	Unidad	Eco 40-60			20°C	Algodón 90	Lana	Rápido 15'/30'	Ropa de cama
		Carga 100%	Carga 50%	Carga 25%					
Capacidad nominal	kg	8.0	4.0	2.0	4.0	8.0	2.0	2.0	6.0
Duración	h:mm	3:38	2:48	2:48	0:50	2:19	0:38	0:15	1:05
Energía	kWh/cycle	0.602	0.357	0.152	0.198	1.468	0.112	0.042	0.167
Agua	L/cycle	60.0	45.0	36.0	43.0	68.0	56.0	34.0	76.0
Temp. máx.	°C	31	29	24	21	77	21	19	19
RMC	%	62.9	62.9	62.9	72.0	70.0	67.0	86.0	75
Velocidad de centrifugado	rpm	1400	1400	1400	600	800	600	800	800

Nombre del proveedor o marca comercial: HYUNDAI

Dirección del proveedor: Altos Hornos S/N. Pto. Sagunto (46520). Valencia, España.

Identificador del modelo: HLF814IADW02

Parámetros generales del producto:

<table>
<tr><th>Parámetro</th><th colspan="2">Valor</th><th>Parámetro</th><th colspan="2">Valor</th></tr>
<tr><td rowspan="3">Capacidad nominal (kg)</td><td colspan="2" rowspan="3">8.0</td><td rowspan="3">Dimensiones en cm</td><td>Altura</td><td>85</td></tr>
<tr><td>Ancho</td><td>60</td></tr>
<tr><td>Profundidad</td><td>52</td></tr>
<tr><td>EEI_W</td><td colspan="2">41.6</td><td>Clase de eficiencia energética</td><td colspan="2">A</td></tr>
<tr><td>Índice de eficiencia de lavado</td><td colspan="2">1.031</td><td>Eficacia del aclarado (g/kg)</td><td colspan="2">5.0</td></tr>
<tr><td>Consumo de energía en kWh por ciclo, basado en el programa Eco 40-60. El consumo real dependerá de cómo se use el aparato.</td><td colspan="2">0.378</td><td>Consumo de agua en litros por ciclo, basado en el programa Eco 40-60. El consumo real de agua dependerá de cómo se use el aparato y de la dureza del agua.</td><td colspan="2">48</td></tr>
<tr><td rowspan="3">Temperatura máxima dentro del tejido tratado (°C)</td><td>Capacidad nominal</td><td>31</td><td rowspan="3">Contenido de humedad residual (%)</td><td rowspan="3">62.9</td><td>Capacidad nominal</td><td>62.90</td></tr>
<tr><td>Mitad</td><td>29</td><td>Mitad</td><td>62.90</td></tr>
<tr><td>Cuarto</td><td>24</td><td>Cuarto</td><td>62.90</td></tr>
</table>

<table>
<tr><td rowspan="3">Velocidad de centrifugado (rpm)</td><td>Capacidad nominal</td><td>1400</td><td rowspan="3">Clase de eficiencia de centrifugado y secado</td><td rowspan="3">C</td></tr>
<tr><td>Mitad</td><td>1400</td></tr>
<tr><td>Cuarto</td><td>1400</td></tr>
<tr><td rowspan="3">Duración del programa (h:min)</td><td>Capacidad nominal</td><td>3:38</td><td rowspan="3">Tipo</td><td rowspan="3">De libre instalación</td></tr>
<tr><td>Mitad</td><td>2:48</td></tr>
<tr><td>Cuarto</td><td>2:48</td></tr>
<tr><td>Emisiones de ruido acústico aéreo en la fase de centrifugado (dB(A) re 1 pW)</td><td colspan="2">76</td><td>Clase de emisión de ruido acústico aéreo (fase de centrifugado)</td><td>B</td></tr>
<tr><td>Modo apagado (W)</td><td colspan="2">0.50</td><td>Modo en espera (W)</td><td>0.50</td></tr>
<tr><td>Inicio diferido (W) (si aplica)</td><td colspan="2">4.00</td><td>Modo en espera en red (W) (si aplica)</td><td>–</td></tr>
</table>

Este producto ha sido diseñado para liberar iones de plata durante el ciclo de lavado	NO

PARÁMETRO

PARÁMETRO	UNIDAD	VALOR
Capacidad nominal para el programa Eco 40-60, en intervalos de 0,5 kg (c)	kg	8.0
Consumo de energía del programa Eco 40-60 a capacidad nominal ($E_{W,full}$)	kWh/cycle	0.602
Consumo de energía del programa Eco 40-60 a capacidad nominal ($E_{W,½}$)	kWh/cycle	0.357
Consumo de energía del programa Eco 40-60 a un cuarto de capacidad nominal ($E_{W,1/4}$)	kWh/cycle	0.152
Consumo de energía ponderado del programa Eco 40-60 (E_W)	kWh/cycle	0.378
Consumo de energía estándar del programa Eco 40-60 (SCE_W)	kWh/cycle	0.909
Índice de eficiencia energética (EEI_W)	–	
Consumo de agua del programa Eco 40-60 a capacidad nominal ($W_{W,full}$)	L/cycle	60.0
Consumo de agua del programa Eco 40-60 a media capacidad nominal($W_{W,½}$)	L/cycle	45.0
Consumo de agua del programa Eco 40-60 a un cuarto de capacidad nominal ($W_{W,1/4}$)	L/cycle	36.0
Consumo de agua ponderado (W_W)	L/cycle	48
Índice de eficiencia de lavado del programa Eco 40-60 a capacidad nominal (I_w)	–	1.031
Índice de eficiencia de lavado del programa Eco 40-60 a media capacidad nominal (I_w)	–	1.031
Índice de eficiencia de lavado del programa Eco 40-60 a un cuarto de capacidad nominal (I_w)	–	1.031
Eficacia de enjuague del programa Eco 40-60 a capacidad nominal (I_R)	g/kg	5.0
Eficacia de enjuague del programa Eco 40-60 a media capacidad nominal (I_R)	g/kg	5.0
Eficacia de enjuague del programa Eco 40-60 a un cuarto de capacidad nominal (I_R)	g/kg	5.0

Duración del programa Eco 40-60 a capacidad nominal (t_w)	h:min	3:38
Duración del programa Eco 40-60 a media capacidad nominal (t_w)	h:min	2:48
Duración del programa Eco 40-60 a un cuarto de la capacidad nominal (t_w)	h:min	2:48
Temperatura alcanzada durante mínimo 5 min dentro de la carga durante el programa Eco 40-60 a capacidad nominal (T)	°C	31
Temperatura alcanzada durante mínimo 5 min dentro de la carga durante el programa Eco 40-60 a media capacidad nominal (T)	°C	29
Temperatura alcanzada durante mínimo 5 min dentro de la carga durante el programa Eco 40-60 a un cuarto de la capacidad nominal (T)	°C	24
Velocidad de centrifugado en la fase de centrifugado del programa Eco 40-60 a capacidad nominal (S)	rpm	1400
Velocidad de centrifugado en la fase de centrifugado del programa Eco 40-60 a media capacidad nominal (S)	rpm	1400
Velocidad de centrifugado en la fase de centrifugado del programa Eco 40-60 a un cuarto de la capacidad nominal (S)	rpm	1400
Contenido de humedad residual del programa Eco 40-60 a capacidad nominal (D_{full})	%	62.90
Contenido de humedad residual del programa Eco 40-60 a media capacidad nominal ($D_{1/2}$)	%	62.90
Contenido de humedad residual del programa Eco 40-60 a un cuarto de la capacidad nominal ($D_{1/4}$)	%	62.90
Contenido de humedad residual ponderado (D)	%	62.9
Emisiones de ruido acústico aéreo durante el programa Eco 40-60 (fase de centrifugado)	dB(A) re 1 pW	76
Consumo eléctrico en “modo apagado” (P_o)	W	0.50
Consumo eléctrico en “modo en espera” (P_{sm}) ¿El “modo en espera” incluye la visualización de información? Consumo eléctrico en “modo en espera” (P_{sm}) en condición de espera en red (si aplica)	W – W	0.50 - -
Consumo eléctrico en “inicio diferido” (P_{ds}) (si aplica)	W	4.00

HYUNDAI

Importado por S.T. S.L con CIF B73737553
Distribuido por KOREA SMART HOME, S.L con CIF B56843261 y dirección
Av. Altos Hornos S/N. Pto. Sagunto (46520). Valencia, España.
Licenciado por HYUNDAI CORPORATION HOLDINGS, KOREA
info@hyundai-electro.com
avisos@hyundai-electro.com
España 960600034
Portugal 00351300305065

HYUNDAI

Manual do Utilizador

HLF814IADW02

GENUINE PRODUCT OF
HYUNDAI CORPORATION

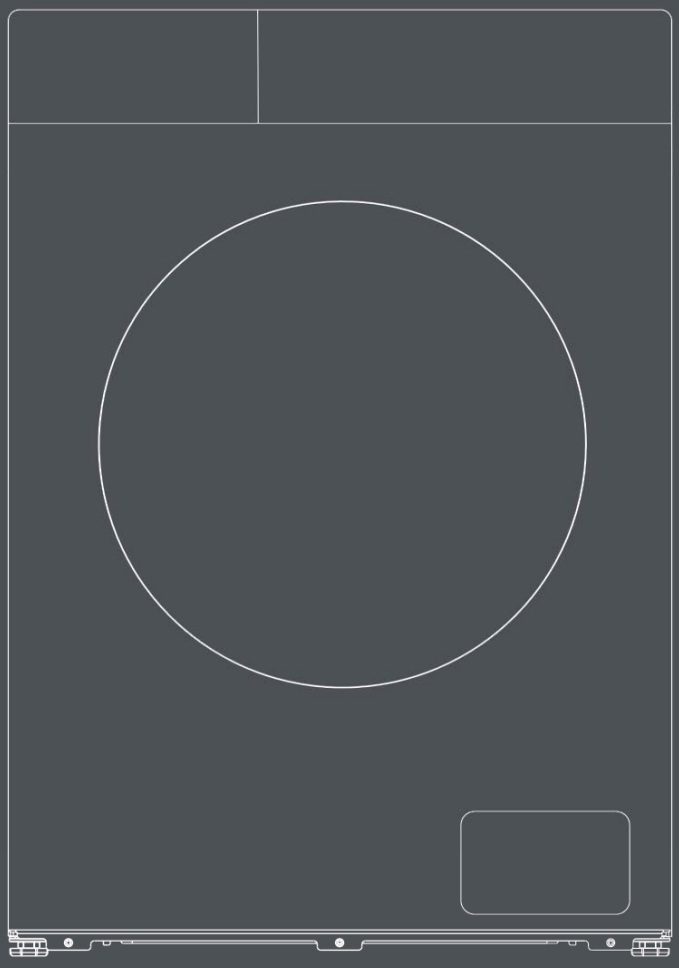

Leia este manual atentamente e guarde-o para consultas futuras.

Conteúdos

Especificações do produto..... 1

Precauções de segurança..... 4

Conselhos importantes..... 6

Descrição geral da máquina de lavar..... 7

Instalação da máquina de lavar..... 8

Utilização da máquina de lavar..... 12

Manutenção..... 21

Solução de problemas..... 24

Apêndice..... 26

Ficha do produto..... 27

_____

Número do modelo

_____

Número de série

_____

Data de compra

Conteúdos

Parâmetro/ Capacidade	Inverter Motor Series
	8kg
Modelo	HLF814IADW02
Voltagem	220-240V~/50Hz
Potência nominal	1850W
Pressão da água	0.05-0.8MPa
Dimensões exteriores (largura × profundidade × altura) mm	595*520*850

⚠ NOTA:

1. Todas as imagens do manual são utilizadas apenas para fins ilustrativos. Podem diferir do equipamento que adquirir.
2. A função real e os dados reais prevalecerão.

Precauções de segurança

⚠ ADVERTÊNCIA

Para reduzir o risco de incêndio, choque elétrico ou ferimentos ao utilizar o aparelho, siga as precauções básicas, incluindo as seguintes.

• Se o cabo de alimentação estiver danificado, deve ser substituído pelo fabricante, pelo seu serviço técnico ou por pessoal qualificado, para evitar riscos.

•As mangueiras novas fornecidas com a máquina de lavar devem ser utilizadas, e as mangueiras antigas não devem ser reutilizadas.

• Este aparelho não se destina a ser utilizado por pessoas (incluindo crianças) com capacidades físicas, sensoriais ou mentais reduzidas, ou com falta de experiência e conhecimentos, a menos que tenham recebido supervisão ou instruções sobre a utilização do aparelho por parte de uma pessoa responsável pela sua segurança. As crianças devem ser supervisionadas para garantir que não brincam com o aparelho. (Este aviso não é para o mercado europeu).

• Este aparelho pode ser utilizado por crianças a partir dos 8 anos e por pessoas com capacidades físicas, sensoriais ou mentais reduzidas, ou com falta de experiência e conhecimentos, se tiverem recebido supervisão ou instruções sobre a utilização do aparelho de forma segura e compreenderem os riscos envolvidos. As crianças não devem brincar com o aparelho. A limpeza e a manutenção por parte do utilizador não devem ser realizadas por crianças sem supervisão. (Este aviso é para o mercado europeu).

•O tapete não deve obstruir a abertura da máquina de lavar nem as aberturas de ventilação na base.

• As crianças com menos de 3 anos devem manter-se afastadas, a menos que estejam continuamente supervisionadas.

• Este aparelho destina-se a ser utilizado em casa e em aplicações semelhantes.

• Certifique-se de que a voltagem e a frequência da alimentação são idênticas às da máquina de lavar.

• Para garantir a sua segurança, a ficha do cabo de alimentação deve ser inserida numa tomada com ligação à terra. Verifique cuidadosamente e certifique-se de que a sua tomada é adequada e está ligada à terra de forma fiável.

• Não utilize nenhuma tomada cuja corrente nominal seja inferior à da máquina de lavar.

• Não utilize a máquina de lavar quando faltarem peças ou estiverem partidas.

• Nunca desligue a ficha com as mãos molhadas.

Precauções de segurança

• Substitua imediatamente o cabo de alimentação desgastado e as fichas/tomadas de corrente soltas.
• Desligue a máquina de lavar antes de a limpar ou realizar qualquer reparação.
• Verifique se a água dentro do tambor foi drenada antes de abrir a porta. Não abra a porta se houver água visível.
• A porta de vidro pode ficar muito quente durante o funcionamento. Mantenha as crianças e os animais de estimação afastados da máquina de lavar durante o funcionamento.
• Certifique-se de que a ligação de água e eletricidade é realizada por um técnico qualificado, de acordo com as instruções do fabricante e as normas locais de segurança.
• Antes de utilizar esta máquina, devem ser removidas todas as embalagens e os parafusos de transporte. Caso contrário, a máquina de lavar pode ser gravemente danificada durante a lavagem.
• É proibida a utilização de solventes inflamáveis, explosivos ou tóxicos. Gasolina, álcool, etc., não devem ser usados como detergentes. Utilize apenas detergentes adequados para lavagem à máquina.
• Tenha cuidado com queimaduras enquanto a máquina de lavar drena água quente.
• Nunca desligue a máquina de lavar puxando pelo cabo. Segure firmemente a ficha e retire-a diretamente da tomada.
• Se o seu aparelho antigo já não for utilizado, recomendamos retirar a porta e cortar o cabo de alimentação.
• Os materiais de embalagem podem ser perigosos para as crianças. Mantenha todos os materiais de embalagem (sacos de plástico, esponjas, etc.) fora do alcance das crianças.
• Não suba nem se sente sobre a tampa superior da máquina.
• Os animais de estimação e as crianças podem entrar na máquina. Verifique a máquina antes de cada utilização.
• Não se apoie na porta da máquina de lavar.

Conselhos importantes

• A máquina de lavar doméstica não foi concebida para ser embutida.
• Esta máquina de lavar é apenas para uso em interiores.
• Certifique-se de que todos os bolsos estão vazios. Objetos afiados e rígidos como moedas, broches, pregos, parafusos ou pedras, etc., podem causar danos graves à máquina de lavar.
• Lembre-se de desligar o fornecimento de água e eletricidade imediatamente após lavar a roupa.
• A máquina de lavar não deve ser instalada na casa de banho nem em divisões muito húmidas, nem em locais com gases explosivos ou corrosivos.
• Antes de lavar a roupa pela primeira vez, coloque a máquina de lavar a funcionar uma vez com o programa completo sem roupa no interior.
• Não repare nem substitua nenhuma peça da máquina de lavar, a menos que as instruções de autorreparação o recomendem especificamente e que tenha os conhecimentos e habilidades para o fazer.
• É proibido lavar tapetes e protetores com aro de aço.
• Nunca encha de água manualmente durante a lavagem.
• Depois de o programa terminar, espere dois minutos antes de abrir a porta.
• Ao mover a máquina, primeiro deve drenar a água acumulada. Manuseie a máquina com cuidado. Não segure nenhuma parte saliente da máquina ao levantá-la. A porta da máquina não deve ser usada como pega durante o transporte.
• A máquina de lavar com apenas uma válvula de entrada só pode ser ligada ao fornecimento de água fria. A máquina de lavar com dupla válvula de entrada pode ser ligada ao fornecimento de água quente e fria.

GUARDE ESTAS INSTRUÇÕES

A MÁQUINA É APENAS PARA USO DOMÉSTICO

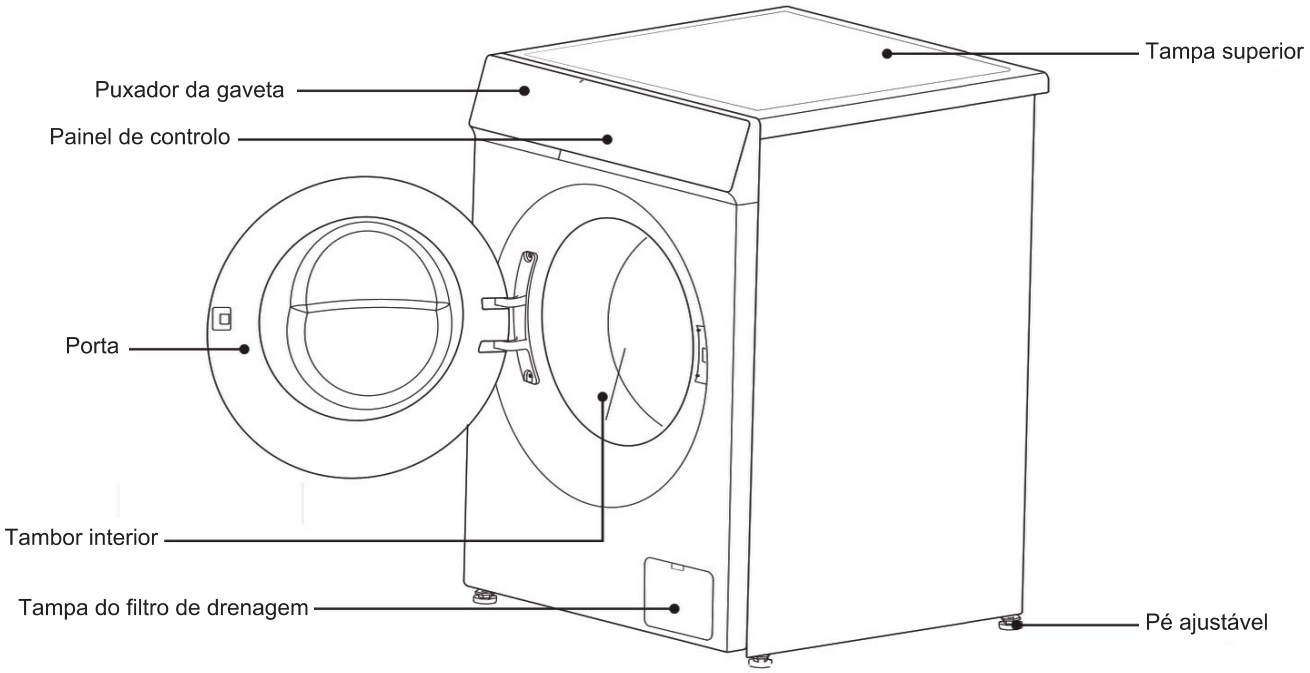

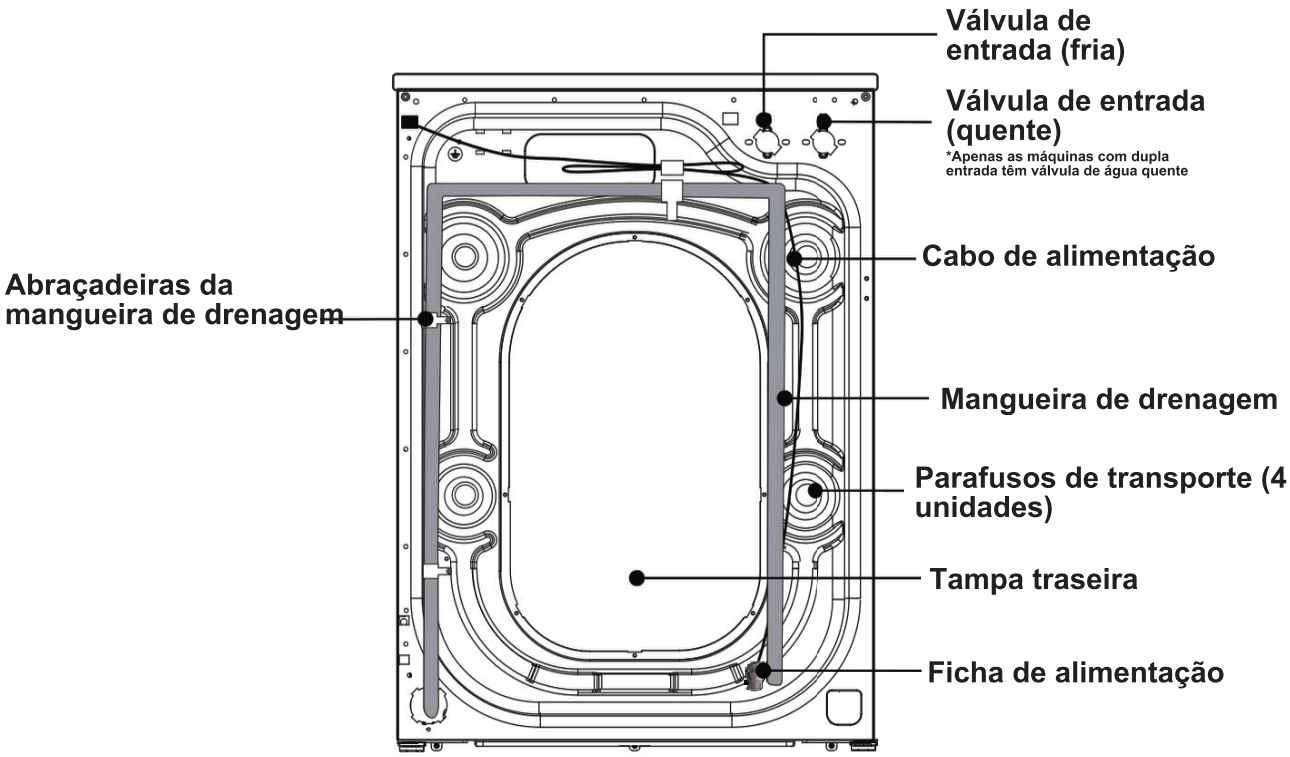

Nota: A ilustração é uma imagem de referência, seu dispositivo pode ser diferente.

Instalação da máquina de lavar

⚠ NOTA

Recomendamos que a sua nova máquina de lavar seja instalada por um técnico qualificado. Se considerar que tem as competências para a instalar, leia atentamente as instruções de instalação antes de o fazer.

■ Ferramentas necessárias

É possível que necessite das seguintes ferramentas para ajudar na instalação da sua máquina de lavar:

- Tesoura
- Alicates
- Chave de fendas padrão
- Luvas
- Chave inglesa

■ Desembalagem da máquina de lavar

Desembale a sua máquina de lavar e verifique se houve algum dano durante o transporte. Além disso, certifique-se de que todos os elementos (como mostrado a seguir) do saco acessório incluído foram recebidos. Se houver algum dano na máquina de lavar durante o transporte, ou se faltar algum elemento ou estiver danificado, contacte imediatamente o distribuidor local.

***Se a máquina de lavar não for de dupla entrada, o aparelho não tem mangueira de entrada de água quente.**

Mangueira de entrada (ligar ao abastecimento de água fria)	Mangueira de entrada de água quente (ligar ao abastecimento de água quente)	Tampas para orifícios (4 unidades) (usadas para tapar os orifícios dos parafusos de transporte)	Suporte para a mangueira de drenagem (usado para fixar a extremidade da mangueira de drenagem)	Chave (1. Usada para ajustar a parte inferior da máquina. 2. Para retirar os parafusos de transporte da parte traseira da máquina)
			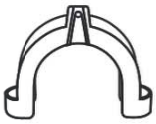	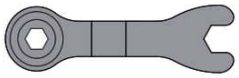

■ Selecione a localização

Antes de instalar a máquina de lavar, deve escolher um local com as seguintes características:

-Rígido, seco e nivelado (se não estiver nivelado, por favor nivele-a tomando como referência a figura seguinte “Pé ajustável”).

-Evite a luz solar direta.

-Ventilação suficiente.

-A temperatura ambiente deve estar entre 0 e 40 °C.

-A humidade ambiente deve ser inferior a 95% (quando a temperatura é de 25 °C).

-Mantenha-a afastada de fontes de calor como carvão ou gás. Certifique-se de que a máquina de lavar não fica apoiada sobre o cabo de alimentação. Não instale a máquina de lavar sobre um tapete.

Instalação da máquina de lavar

■ Retire os parafusos de transporte

Antes de usar esta máquina de lavar, os parafusos de transporte devem ser retirados da parte traseira da máquina. Siga os seguintes passos para retirar os parafusos:

⚠ Conserve os parafusos de transporte adequadamente para uso futuro.

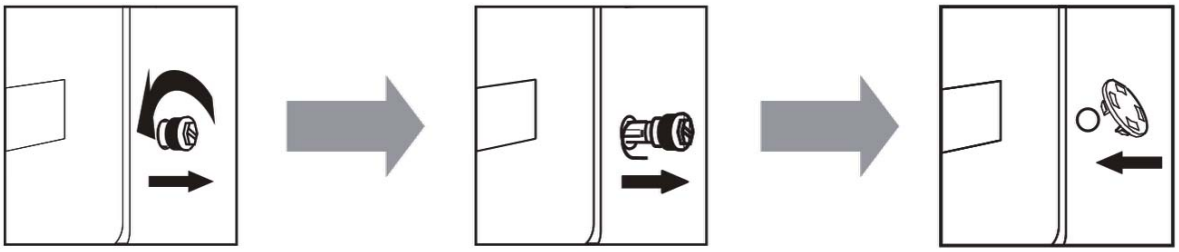

1. Afrouxe os quatro parafusos de transporte com uma chave.

2. Retire cada parafuso pela parte larga do orifício e repita com os demais.

3. Tampe os orifícios com as tampas plásticas fornecidas.

■ Nivele a lavadora

Instale ou coloque a lavadora em um ambiente com uma temperatura não inferior a 0 °C e não em áreas externas, pois isso poderia danificar o controlador de programação.

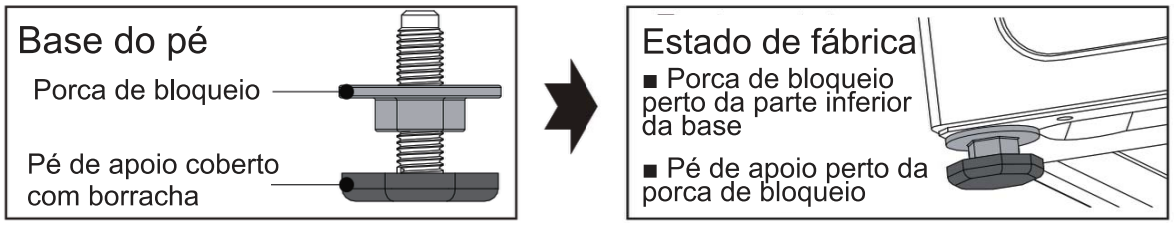

⚠ **Nota:** Para facilitar a instalação, os pés podem não vir totalmente bloqueados de fábrica. Certifique-se de bloquear os quatro pés antes de ajustar o nível.

1. Ao colocar a máquina, verifique se o pé inferior está no estado de fábrica. Se não estiver, restaure-o ao estado de fábrica: a porca de bloqueio deve ficar bem ajustada na parte inferior da base e o pé de apoio deve ficar bem ajustado contra a porca de bloqueio.

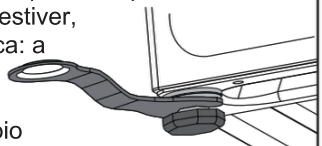

2. Depois de colocar a máquina, pressione com as duas mãos, alternadamente, os cantos opostos da tampa superior e sacuda-a verticalmente para baixo para verificar se o pé de apoio está perto do chão e se a máquina se move.

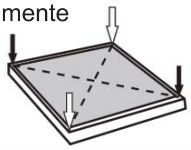

3. Para garantir que a máquina fique corretamente colocada, afrouxe a porca de bloqueio na direção indicada no diagrama com a chave incluída e ajuste a altura adequada até que o pé de apoio fique perto do chão e a máquina não se mova.

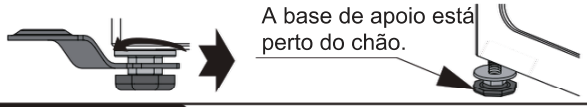

4. Por fim, use a chave para girar a porca de bloqueio até à parte inferior da base e fixá-la (também pode ajustar ligeiramente a base de apoio à mão para evitar que se mova novamente).

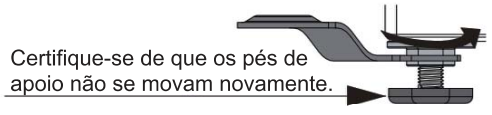

⚠ PRECAUÇÃO

1. A máquina deve estar perfeitamente nivelada e estável quando os quatro pés de apoio estiverem próximos do chão. Baixe os pés o máximo possível, desde que a máquina fique nivelada.
2. Um ajuste de nivelamento incorreto pode causar muito ruído, vibrações, deslocamento da máquina e outros fenómenos anormais.
3. A ventilação do ar está projetada na parte inferior da máquina (evite obstruções). Instale a lavadora sobre um piso sólido, liso e antiderrapante. Não coloque a lavadora sobre uma manta macia, um piso de madeira nem sobre mesas ou suportes, para evitar lesões desnecessárias.

Instalação da máquina de lavar

A mangueira de água fornecida pode variar conforme o modelo. Siga as instruções de acordo com a mangueira fornecida.

■ Conecte a mangueira de entrada

Conexão a uma torneira de água com rosca

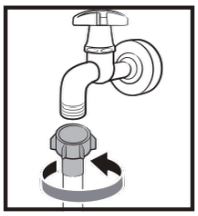

1. Conecte a mangueira de água à torneira e depois gire o conector no sentido horário, como mostrado.

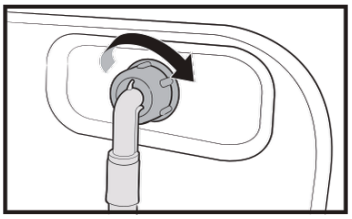

2. Conecte a outra extremidade da mangueira de água à válvula de entrada na parte traseira da lavadora. Gire a mangueira no sentido horário para apertar.

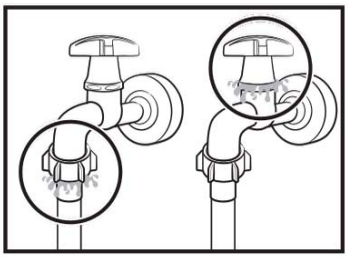

3. Abra a torneira e verifique se há vazamentos ao redor das conexões. Se houver vazamentos de água, repita os passos anteriores.

Conexão a uma torneira de água sem rosca

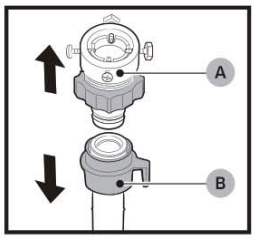

1. Retire o **adaptador (A)** da **mangueira de água (B).**

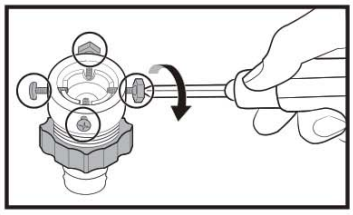

2. Use uma chave de fenda Phillips para afrouxar os quatro parafusos do adaptador.

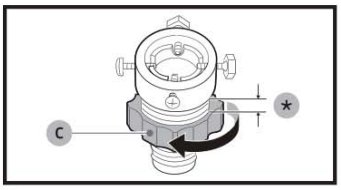

3. Segure o adaptador e gire a peça (C) na direção da seta para afrouxá-la 5 mm (*).

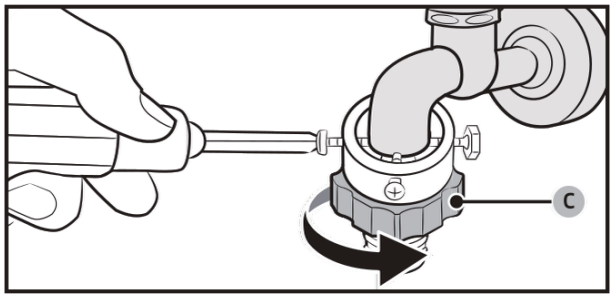

4. Coloque o adaptador na torneira e depois aperte os parafusos enquanto levanta o adaptador.
5. Gire a peça (C) na direção da seta para apertá-la.

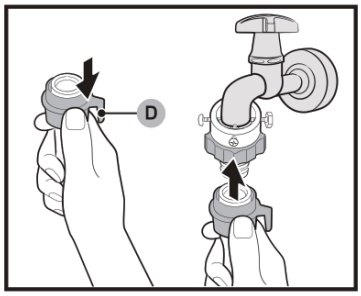

6. Enquanto puxa para baixo a peça (D) da mangueira de água, conecte a mangueira ao adaptador. Depois solte a peça (D). A mangueira encaixará no adaptador com um clique.
7. Para completar a conexão da mangueira de água, consulte os passos 2 e 3 da seção "**Conexão a uma torneira de água rosqueada".**

Instalação da máquina de lavar

⚠ NOTA

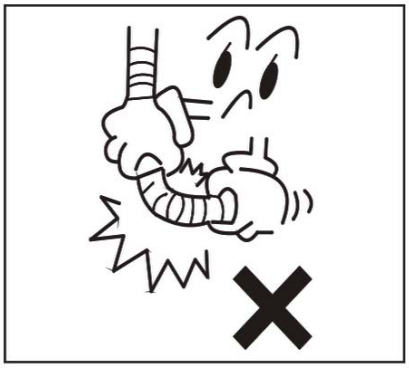

• Se houver algum vazamento na mangueira após a conexão, repita os passos para conectar a mangueira de entrada.
• Não dobre a mangueira.
• Verifique cuidadosamente a conexão da mangueira de entrada antes de usar a lavadora todas as vezes.

■ **Conecte a mangueira de drenagem**

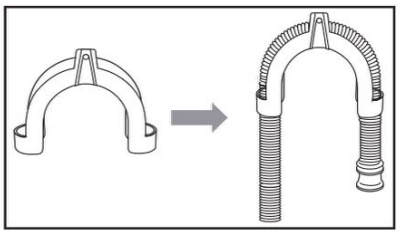

• La manguera de desagüe debe colocarse a una altura de 65 a 100 cm sobre el suelo; de lo contrario, puede causar un drenaje deficiente.
• Puede usar el soporte de la manguera de desagüe suministrado para guiar la manguera hacia la pared, el tubo vertical o la tina de lavado.
• Asegúrese de que todas las conexiones de las mangueras estén bien ajustadas.

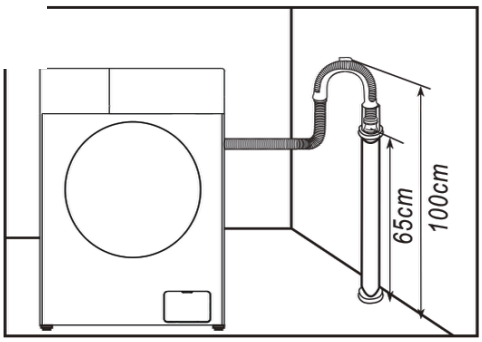

⚠ NOTA

• A extremidade da mangueira de drenagem não deve ficar submersa em água para que a lavadora funcione corretamente.

■ **Conecte a alimentação elétrica**

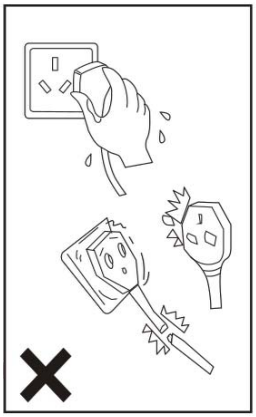

• Como a corrente máxima da unidade é de 10 A quando a função de aquecimento é utilizada, certifique-se de que o sistema de alimentação elétrica da sua casa (corrente, voltagem e cabeamento) possa atender aos requisitos normais de carga dos aparelhos elétricos.
• Conecte o plugue a uma tomada corretamente instalada e com aterramento.
• Certifique-se de que a voltagem da sua rede seja a mesma que a voltagem nominal da máquina.
• O plugue deve corresponder à tomada.
• Não utilize plugues ou tomadas múltiplas como extensão.
• Não conecte nem desconecte o plugue com as mãos molhadas.
• Ao desconectar o plugue, segure-o firmemente e puxe-o. Não puxe o cabo com força.
• Se o cabo de alimentação estiver danificado ou apresentar sinais de ruptura, deve-se selecionar um cabo especial ou adquiri-lo junto ao fabricante ou ao centro de serviço para substituição.

Instalação da máquina de lavar

⚠ ADVERTÊNCIA

1. Esta máquina deve estar corretamente ligada à terra. Se ocorrer um curto-circuito, a ligação à terra pode reduzir o risco de choque elétrico.
2. A lavadora deve funcionar em um circuito separado de outros aparelhos elétricos. Caso contrário, o disjuntor pode desarmar ou o fusível pode queimar.

Uso da lavadora

⚠ NOTA

Certifique-se de que a máquina esteja instalada corretamente antes de usá-la.
Antes de lavar roupa pela primeira vez, deve executar um ciclo completo sem roupa.

Para o fazer:
1. Ligue a alimentação elétrica e a água.
2. Coloque um pouco de detergente (aprox. 10 g) na gaveta e feche-a.
3. Prima o botão **Ligar/Desligar.**
Rode o seletor para o programa “Algodão”.
Prima o botão **Início/Pausa.**
Isto eliminará qualquer resto de água do teste realizado pelo fabricante que tenha ficado na máquina.

■ Classifique a roupa

Leia esta recomendação cuidadosamente para evitar problemas com a lavadora e danos na roupa.
1. Não sobrecarregue a lavadora acima da sua capacidade nominal.
2. Classifique a roupa por cor e de acordo com a etiqueta de cuidado.
A maioria das peças tem uma etiqueta de cuidados têxteis no colarinho ou na costura lateral.

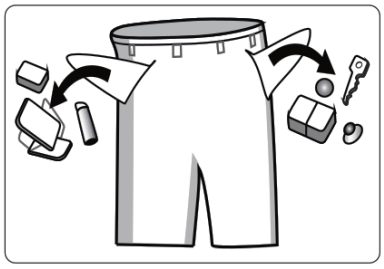

3. Certifique-se de que todos os bolsos estão vazios. Objetos estranhos (por ex., pregos, moedas, clipes, etc.) podem danificar as peças e os componentes da máquina.
4. Feche os fechos de correr e aperte os ganchos, etc., antes de lavar.
5. A roupa deve ser classificada por cor. Em especial, a roupa escura não deve ser lavada com roupa clara.
6. As zonas muito sujas, manchas, etc., devem ser tratadas previamente com detergente líquido, tira-nódoas, etc.

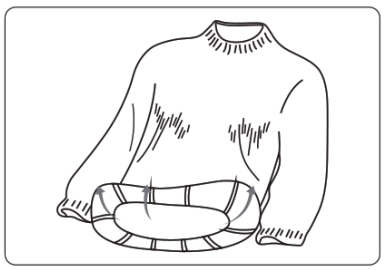

7. Vire do avesso as peças que formam borbotos facilmente e as de superfície de lã antes de as colocar na máquina.

⚠ NOTA: Certifique-se de que não fica roupa presa entre a porta e a vedação.

Uso da lavadora

■ **Classifique a roupa**

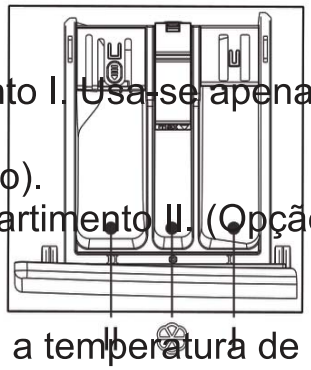

• Retire a gaveta do detergente.
• Adicione detergente para pré-lavagem no compartimento I. Usa-se apenas para programas com pré-lavagem.
(Opção 1: detergente em pó; opção 2: detergente líquido).
• Adicione detergente para a lavagem principal no compartimento II. (Opção 1: detergente em pó; opção 2: detergente líquido).
• Adicione amaciador no compartimento .
• Escolha o tipo de detergente adequado de acordo com a temperatura de lavagem para obter o melhor resultado com menor consumo de água e energia.
• Adicione a quantidade de detergente/amaciador apenas uma vez de cada vez. Consulte as instruções do fabricante para a dosagem do detergente/amaciador.
• O excesso de detergente produzirá muita espuma, pode transbordar e afetará a sua dissolução, o que provocará dificuldades no enxaguamento.

⚠ NOTA

1. Na primeira vez que usar detergente líquido, execute o programa “Super rápido” para limpar a cuba e o tambor.
2. É normal que uma pequena quantidade de detergente líquido escorra para o compartimento inferior ao retirar a gaveta do detergente líquido. Evite retirar a gaveta com frequência para reduzir o desperdício de detergente.
3. Para a quantidade de amaciador, consulte o manual. O excesso de amaciador pode danificar as fibras sintéticas.
4. Não ultrapasse o nível MÁX da gaveta dispensadora.
5. Dilua primeiro o amaciador espesso ou a lixívia e depois deite-o na gaveta dispensadora.

Uso da lavadora

■ Pasos de lavado

①Ligue a mangueira }de entrada e abra a torneira.



②Ligue a ficha de alimentação.

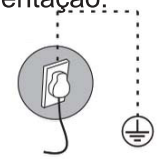

③Coloque a mangueira de drenagem.

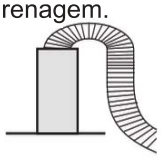

④Abra a porta, coloque a roupa e feche-a; coloque detergente na gaveta e feche-a.



⑤Rode o botão de ligar.

⑥Selecione o programa conforme necessário.

⑦Personalize ajustes como início diferido, temperatura, velocidade de centrifugação ou outros ajustes, etc.

⑧Pressione o botão Início.

• Gire o seletor para a esquerda e para a direita para ligar a lavadora.
• Gire o seletor de ciclos para escolher um ciclo.
• Altere os ajustes do ciclo (temperatura e velocidade, etc.) conforme necessário.
• Configure o início diferido se quiser que o ciclo de lavagem termine na hora desejada.
• Pressione Início/Pausa.

Para mudar o ciclo durante o funcionamento:
• Pressione Início/Pausa para parar o funcionamento.
• Selecione um ciclo diferente.
• Pressione Início/Pausa novamente para iniciar o novo ciclo.

Uso da lavadora

■ Painel de controlo

*A ilustração a seguir é um exemplo simples do painel de controlo do modelo. A ilustração é apenas para referência. Consulte o produto real.



01 Seletor de ciclos	Rode o seletor para escolher um ciclo.
02 Ecrã	O ecrã mostra as informações do ciclo atual e o tempo restante estimado, ou um código de informação quando ocorre um problema.
03 Prewash	Prima para adicionar um processo de pré-lavagem antes de iniciar o ciclo.
04 Temp.	Prima para mudar a temperatura da água do ciclo atual. O intervalo de temperatura disponível depende do ciclo. A temperatura selecionada será mostrada no ecrã.
05 Rinse	Prima para selecionar a quantidade de enxaguamentos. A quantidade de enxaguamentos disponível depende do ciclo. A quantidade selecionada será mostrada no ecrã.
06 Spin	Prima para mudar a velocidade de centrifugação do ciclo atual. A velocidade disponível depende do ciclo. A velocidade selecionada será mostrada no ecrã.
07 Delay	Prima Início diferido repetidamente para percorrer as opções disponíveis (de 3 a 24 horas, em incrementos de 1 hora). Prima para iniciar/pausar a operação. Prima o botão uma vez para iniciar um ciclo.
08 Start/stop	Para pausar a operação, prima o botão novamente. Pode mudar os ajustes e opções do ciclo. Para retomar a operação pausada, prima o botão novamente.
Ligar/Desligar	Prima para ligar/desligar a máquina de lavar. Se ligar a máquina de lavar e não a usar durante 10 minutos, ela desligar-se-á automaticamente.

Uso da lavadora

Início diferido

Pode configurar a máquina de lavar para que termine a lavagem automaticamente mais tarde, escolhendo um atraso entre 3 e 24 horas (em incrementos de 1 hora). A hora mostrada indica a que horas a lavagem terminará.

Selecione um ciclo. Depois, altere os ajustes do ciclo, se necessário.

1. Prima **Delay** repetidamente até configurar a hora de finalização desejada.
2. Prima **Início/Pausa.**
3. O indicador correspondente acender-se-á com o relógio em funcionamento.
4. Para cancelar o **início diferido**, reinicie a máquina de lavar premindo **Ligar/Desligar.**

Caso real

Quer terminar um programa de duas horas dentro de 3 horas a partir de agora. Para isso, ative a opção de início diferido no ciclo atual com o ajuste de 3 horas e prima Início/Pausa às 2:00 p. m. Então, o que acontece? A máquina de lavar começa a funcionar às 3:00 p. m. e termina às 5:00 p. m.

Bloqueio para crianças

Em modo de espera ou durante o funcionamento, uma pressão prolongada de 3 segundos pode ativar o bloqueio para crianças, enquanto uma pressão curta não tem efeito.

Sem som

Em modo de espera ou durante o funcionamento, uma pressão prolongada de 3 segundos pode ativar o bloqueio para crianças, enquanto uma pressão curta não tem efeito.

Enxaguamento contínuo

Encha simultaneamente o tambor interior com água limpa enquanto o tambor gira para drenar rapidamente a água suja que contém resíduos de detergente.

Velocidade

O tempo de lavagem pode ser reduzido consoante o estado da roupa.

Bloqueio da porta

Quando a porta não está fechada ou bloqueada corretamente, o ícone não se acende; quando a porta está bloqueada corretamente, o ícone permanece aceso.

Uso da lavadora

■Programas

Mistas : Para cargas mistas de algodão e sintéticos.

Rápido 15´/30´ : Para peças ligeiramente sujas com menos de 2,0 kg que deseja lavar rapidamente.

Lã : O programa de lã inclui um movimento suave e molho para proteger as fibras de lã do encolhimento/deformação.
Recomenda-se um detergente neutro.

Camisolas : Pode selecionar este programa para lavar camisas de algodão, linho, fibras sintéticas ou tecidos mistos.

Intensivo : Para peças muito sujas. O tempo de funcionamento é mais longo do que noutros ciclos.

Roupa de cama : Este programa é adequado para lavar peças mais pesadas, como jeans, roupa de cama, etc.

Antialérgico : Inclui uma lavagem a alta temperatura e enxaguamentos adicionais para ajudar a eliminar eficazmente os restos de detergente.

Algodão : Para peças de algodão, lençóis, toalhas de mesa, roupa interior, toalhas ou camisas.
O tempo de lavagem e a quantidade de enxaguamentos ajustam-se automaticamente conforme a carga.

Eco 40-60: Para limpar peças de algodão com sujidade normal, aptas para lavar a 40 °C ou 60 °C, no mesmo ciclo. Este ciclo é utilizado para avaliar o cumprimento da norma de Ecodesign da UE. Este ciclo está configurado como predefinido.

20°C: Procedimentos especiais do novo padrão europeu, usados para lavar algumas peças delicadas; a temperatura só pode ser selecionada em 20 °C, para proteção.

Roupa desportiva : Este programa aplica-se à limpeza de roupa desportiva.

Uso da lavadora

Delicado: Para tecidos finos, soutiens, lingerie (seda) e outras peças que só se lavam à mão. Para melhor desempenho, use detergente líquido.

Exuagamento + Centrifugado: Inclui um processo de enxaguamento adicional depois de aplicar amaciador na roupa.

Centrifugado:Inclui um processo de centrifugação adicional para eliminar eficazmente a humidade da roupa.

Limpeza do tambor : Limpa o tambor eliminando a sujidade e as bactérias.

Certifique-se de que o tambor está vazio.
Não use agentes de limpeza para limpar o tambor.

■Diagrama do circuito

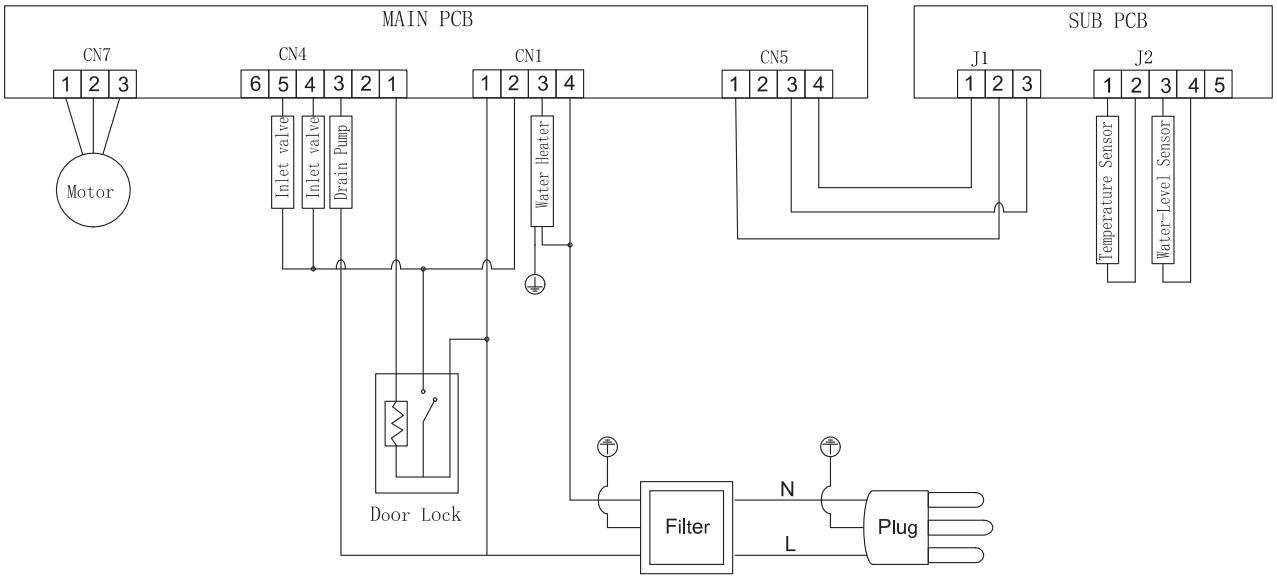

Uso da lavadora

■ Tabela de programas de lavagem

• A eficiência e o desempenho da lavagem dependem da qualidade do detergente utilizado. Use apenas detergente aprovado para máquinas de lavar.
• Se necessário, use detergentes específicos, por exemplo, para tecidos sintéticos e de lã. Siga sempre as recomendações do fabricante do detergente.
• Não use agentes de limpeza a seco como tricloroetileno nem produtos semelhantes. Escolha o detergente mais adequado.

Programa	Carga máxima (kg)	Tipo de detergente		
	8	Universal	Especial	Amaciante
Mistas	4	L/P	–	O
Rápido 15´/30´	2	L/P	–	O
Lã	2	–	L/P	–
Camisolas	3	L/P	L	O
Intensivo	8	L/P	–	O
Roupa de cama	6	L/P	L/P	O
Antialérgico	4	L/P	L/P	O
Algodão	8	L/P	–	O
Eco 40-60	8	L/P	–	O
20ºC	4	L/P	–	O
Roupa desportiva	3	L/P	–	O
Delicado	4	L/P	L/P	–
Exuagamento + Centrifugado	8	–	–	O
Centrifugado	8	–	–	–
Limpeza do tambor	0	–	–	–

L=detergente em gel/líquido P=detergente em pó O=opcional -=não
Se usar detergente líquido, não se recomenda ativar o início diferido.
Recomendamos usar: detergente em pó de 20 °C a 90 °C; detergente para lã de 20 °C a 40 °C;
*Escolha a temperatura de lavagem de 90 °C apenas para requisitos especiais de higiene.

Uso da lavadora

■ Introdução de outras funções

Desbloqueio de emergência da porta (não aplicável em alguns modelos)

■ Se desejar retirar a roupa quando houver uma queda de energia prolongada, certifique-se de que o nível de água no tambor esteja abaixo do nível seguro, que a temperatura seja inferior a 40 °C e que o tambor interno não esteja girando; em seguida, desconecte a mangueira de drenagem e escoe a água; volte a colocá-la depois que a água tiver sido drenada.



■ Abra a tampa da bomba de drenagem na parte inferior direita da frente, puxe suavemente para baixo a alavanca; quando ouvir um clique, abra a porta e retire ou coloque a roupa.

■ Volte a colocar a tampa da bomba de drenagem.

■ Este método só pode ser usado em caso de emergência.

Função de reinício

■ Esta máquina possui função de reinício em caso de queda de energia. Se ocorrer uma falha de energia ou o plugue ficar solto durante o funcionamento, a máquina pode memorizar o estado de trabalho e reiniciar quando a energia for restabelecida.

Função de memória (não aplicável em alguns modelos)

■ Esta máquina pode memorizar automaticamente o último processo de trabalho. Quando ligar a máquina novamente, ela lembrará o processo de lavagem e os ajustes usados da última vez (ou seja, o processo completo da última lavagem será selecionado por padrão ao iniciar).

Proteção contra desequilíbrio

■ Quando a máquina estiver pronta para centrifugar, pode levar um momento para equilibrar a roupa se houver um grande desequilíbrio.

■ Se a roupa continuar desequilibrada no tambor, a velocidade de centrifugação pode ser reduzida para evitar vibrações fortes.

■ Se houver pouca roupa no tambor, a máquina pode não centrifugar devido à proteção contra desequilíbrio; nesse caso, adicione mais roupa para que possa centrifugar.

Pulverização (não aplicável em alguns modelos)

■ Esta máquina adota tecnologia de dosagem automática de detergente; a água sairá da gaveta do detergente para levar o detergente ao tambor interno.

■ Também pulveriza água no vidro da janela de observação, o que ajuda a limpar a espuma e as manchas da roupa e do vidro. Isso torna o processo de lavagem mais limpo e cria um ambiente de lavagem eficiente, economizando água e limpando melhor.

Luz do tambor (não aplicável em alguns modelos)

■ No início do programa, no final do programa e durante a pausa da lavagem, a luz do tambor acenderá. Você pode observar o estado da roupa na lavadora e desfrutar de uma experiência de lavagem inteligente.

Nota: Devido a atualizações do modelo do produto, a configuração das funções pode ser diferente da descrita. Considere como padrão as funções do modelo real.

Manutenção

A manutenção adequada da lavadora pode prolongar sua vida útil.

⚠ ADVERTÊNCIA

Antes de iniciar a manutenção, desligue o cabo de alimentação ou desconecte a energia e feche a torneira.

■ **Limpe o tambor interno**

A ferrugem deixada dentro do tambor por objetos metálicos deve ser removida imediatamente com detergentes sem cloro. Nunca use palha de aço.

■ **Limpe a superfície**

1. Se houver transbordamento de água, use um pano seco para limpar imediatamente. Não permita que objetos pontiagudos atinjam a lavadora.
2. A superfície pode ser limpa com detergentes neutros diluídos e não abrasivos quando necessário.

Manutenção

■ Limpe a bomba de drenagem

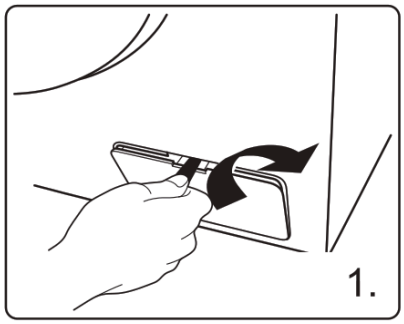

Abra a tampa do filtro com ferramentas como moedas, seguindo a direção indicada no gráfico.

Desenrosque o filtro e tenha em conta a água restante, removendo qualquer material estranho do filtro da bomba de drenagem.

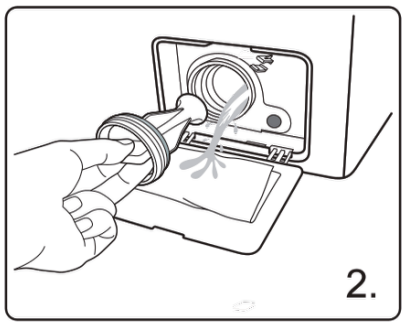

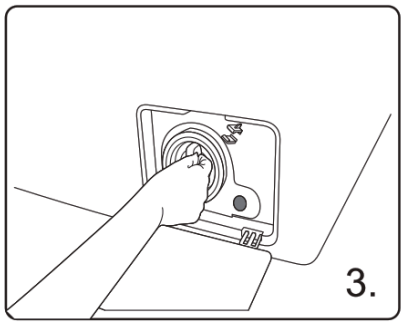

Volte a instalar o filtro.

■ Limpe o filtro da válvula de entrada

O filtro de entrada deve ser limpo se não entrar água ou entrar pouca água quando a torneira é aberta.

1. Reduza a pressão da água:
   a. Feche a torneira.
   b. Selecione qualquer programa, exceto “Centrifugação”.
   c. Pressione o botão “Início/Pausa” e mantenha o programa em funcionamento por cerca de 40 segundos.
   d. Desconecte o cabo de alimentação da tomada.
2. Retire a mangueira de entrada da torneira.
3. Lave o filtro com água.
4. Conecte novamente a mangueira de entrada.

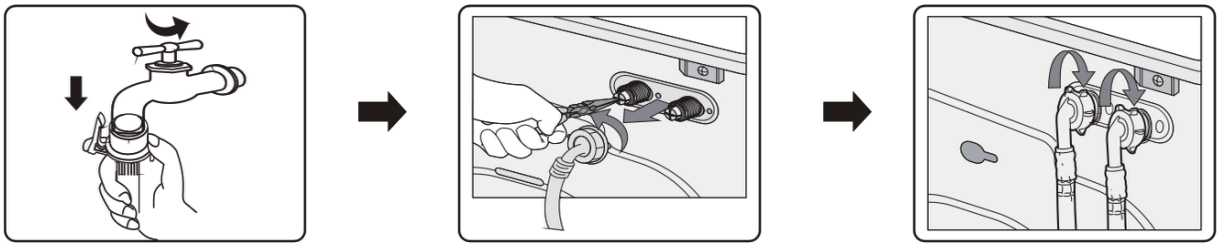

Manutenção

■ **Limpe a gaveta do detergente**

A estrutura da gaveta do detergente varia conforme o modelo da máquina; siga os passos e métodos mostrados na figura abaixo para limpar a gaveta do detergente:

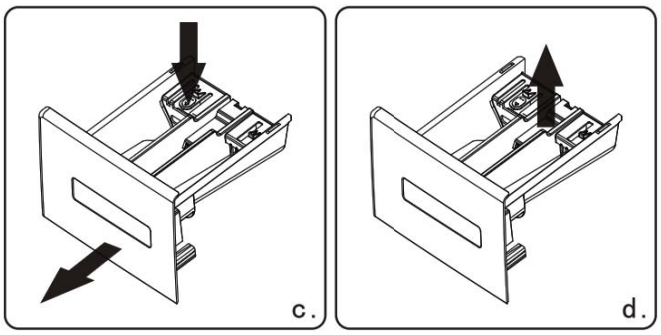

■ Se houver resíduos de detergente ou amaciante na gaveta:

◆ Como mostra a fig. c, puxe a gaveta e pressione para baixo a haste de limite; retire toda a gaveta.

◆ Como mostra a fig. d, abra a gaveta (levantando-a lentamente) e retire a placa do sifão (levantando-a).

◆ Use água da torneira ou uma escova para lavar a gaveta do detergente e o tubo do sifão.

◆ Volte a colocar a tampa da gaveta e o tubo do sifão e empurre a gaveta para dentro.

■ Ao retirar a gaveta, uma pequena quantidade de detergente pode escorrer para a caixa de água; isso é normal.

Tente não abrir e fechar repetidamente a gaveta para evitar perda de detergente.

■ Tenha cuidado com o derramamento de detergente, pois pode causar inconvenientes ao ajustar (inclinar ou mover, etc.) a máquina (retire a gaveta antes de ajustá-la).

■ Recuperação após congelamento

A lavadora pode congelar quando a temperatura cai abaixo de 0 °C.

1. Desligue a lavadora e desconecte o cabo de alimentação.
2. Despeje água morna sobre a torneira para afrouxar a mangueira de água.
3. Desconecte a mangueira de água e deixe-a de molho em água morna.
4. Despeje água morna dentro do tambor e deixe por cerca de 10 minutos.
5. Conecte novamente a mangueira de água à torneira.

⚠ NOTA

1. Quando voltar a usar a lavadora, certifique-se de que a temperatura ambiente esteja acima de 0 °C.
2. Se a lavadora estiver localizada em um lugar onde pode congelar facilmente, drene completamente a água restante dentro da mangueira de drenagem e da mangueira de entrada.
3. Entre em contato com um técnico se a lavadora congelar.

Solução de problemas

PROBLEMAS	SOLUÇÕES
Fica um pouco de água na máquina	Fica um pouco de água na máquina
A lavadora não funciona	Verifique se o plugue está bem conectado. Verifique se a torneira está aberta. Verifique se o botão “Ligar” está pressionado. Verifique se o botão “Início/Pausa” está pressionado. Verifique se a função de início diferido está ativada.
Vazamento de água	Verifique e ajuste a mangueira de entrada. Limpe a mangueira de drenagem e, se necessário, peça a um técnico especializado para repará-la.
Ruído anormal e vibração forte	Verifique se os parafusos de transporte foram removidos. Verifique se os pés ajustáveis estão nivelados. Verifique se a lavadora está instalada sobre um piso sólido e nivelado. Verifique se há varetas ou objetos metálicos no interior.
A eficiência de lavagem não é satisfatória	Selecione um programa adequado. Adicione a quantidade correta de detergente conforme as instruções da embalagem.
A máquina não responde depois de pressionar os botões	Verifique se a função “Bloqueio para crianças” está ativada. Pressione primeiro o botão “Início/Pausa” e depois pressione os demais botões.
O tempo real do programa não corresponde ao tempo mostrado na tela	Verifique se a roupa no tambor está distribuída de forma suficiente. Verifique se a água drena ou entra corretamente.
A lavadora enche enquanto drena	Verifique se a altura máxima da mangueira de drenagem é inferior a 65 cm. Verifique se a mangueira de drenagem está submersa.

Solução de problemas

TELA	SIGNIFICADO	SOLUÇÕES
E 1	A máquina enche com o tempo	Verifique se a torneira da água está aberta. Verifique se a pressão da água está baixa. Verifique se a mangueira de entrada está obstruída.
E2	A drenagem da água demora demasiado	Verifique se a bomba de drenagem está bloqueada. Contacte um técnico, se necessário.
E3	Falha do bloqueio da porta	Feche bem a porta novamente. Verifique se há roupa presa entre a porta e a vedação. Contacte um técnico, se necessário.
E4	Transbordamento de água	A água ajusta-se automaticamente até que o nível seja adequado para a lavagem. Contacte um técnico, se necessário.
E5	Falha do motor elétrico	Por favor, contacte um técnico.
E6	O aquecedor não funciona	Por favor, contacte um técnico.
E7	Falha do sensor de temperatura	Por favor, contacte um técnico.
E8	Incompatibilidade de software ou hardware na placa principal e na placa inversora de frequência	Por favor, contacte um técnico.
E9	Falhas de comunicação	Por favor, contacte um técnico.
E10	Falhas do inversor	Por favor, contacte um técnico.
EP	O programa em execução não corresponde ao ciclo selecionado no seletor	Gire o seletor para o ciclo correspondente ao programa em uso.
nSP	Falha de centrifugação/desidratação	Depois de abrir a porta, adicione uma quantidade adequada de roupa e pressione Início.

Nota:
Consulte o modelo que comprou para ver a indicação de falhas aqui.
Os diferentes modelos têm diferentes indicações de falhas.

Apêndice

■ Etiqueta de cuidados do tecido


Material resistente


Tecido delicado


A peça pode ser lavada a 90°C


A peça pode ser lavada a 60°C


A peça pode ser lavada a 40°C


A peça pode ser lavada a 30°C


A peça pode ser lavada à mão


Apenas lavagem a seco


Pode-se usar cloro/lixívia em água fria


Não usar cloro/lixívia


Pode-se passar a ferro no máximo a 200°C


Pode-se passar a ferro no máximo a 150°C


Pode-se passar a ferro no máximo a 100°C


Não passar a ferro


Pode-se lavar a seco com qualquer solvente


Lavagem a seco apenas com percloroetileno, gasolina branca, álcool puro ou R113


Lavagem a seco apenas com combustível de aviação, álcool puro ou R113


Não lavar a seco


Secar na horizontal


Pode-se pendurar para secar


Secar no cabide


Secadora em temperatura normal


Secadora em temperatura reduzida


Não usar secadora

■ Aviso elétrico

Para evitar incêndios, choques elétricos e outros acidentes, lembre-se do seguinte:

-Somente a voltagem indicada na etiqueta de energia pode ser usada. Se você não tiver certeza da voltagem em casa, entre em contato com a companhia local de energia.

-Ao usar a função de aquecimento, a corrente máxima da máquina de lavar pode chegar a 10 A. Portanto, certifique-se de que a alimentação elétrica (corrente, voltagem e cabo) atenda aos requisitos normais de carga do aparelho.

-Proteja o cabo de alimentação corretamente. O cabo deve ficar bem fixado para não causar tropeços nem ser danificado. Dê atenção especial à posição do plugue.

-Não sobrecarregue a tomada de parede nem use extensões. A sobrecarga da fiação pode causar incêndio ou choque elétrico. Não retire o plugue da tomada com as mãos molhadas.

-Para garantir sua segurança, o plugue deve ser conectado a uma tomada com aterramento. Verifique cuidadosamente e certifique-se de que a tomada esteja corretamente e de forma confiável aterrada.

Apêndice

■ **Proteção do meio ambiente**

• A lavadora é fabricada com materiais recicláveis. Se decidir descartá-la, respeite as normas locais de eliminação de resíduos. Corte o cabo de alimentação para que a lavadora não possa ser conectada à corrente. Retire a porta para que animais pequenos e crianças não fiquem presos dentro da lavadora.

• Não exceda as quantidades de detergente recomendadas nas instruções do fabricante.

• Use tira-manchas e branqueadores antes do ciclo de lavagem apenas quando for estritamente necessário.

• Economize água e eletricidade lavando apenas cargas completas (a quantidade exata depende do programa utilizado).

• Eliminação correta deste produto



Este símbolo indica que este produto não deve ser descartado junto com outros resíduos domésticos na UE. Para evitar possíveis danos ao meio ambiente ou à saúde humana devido a uma eliminação de resíduos não controlada, recicle-o de forma responsável para promover a reutilização sustentável dos recursos materiais. Para devolver o seu dispositivo usado, utilize os sistemas de devolução e recolha ou contacte o vendedor onde o produto foi comprado. Eles podem receber este produto para uma reciclagem segura e respeitosa com o meio ambiente.

⚠ NOTA:

1. **A classificação de eficiência energética foi testada com o programa "ECO 40-60".**
2. **Digitalize o código QR que aparece na etiqueta energética para obter mais informações sobre o produto.**
3. **Quando a lavadora mostrar códigos de erro, certifique-se de contactar o nosso serviço pós-venda para a sua reparação. Não nos responsabilizamos por qualquer problema causado por reparações não autorizadas.**
4. **Caso necessite pedir acessórios, podemos enviá-los dentro de 15 dias úteis após a solicitação.**
5. **Para melhorar o desempenho de toda a lavadora, a aparência e as especificações podem mudar sem aviso prévio.**
6. **O painel de ecrã mostrará "END" durante 1 minuto depois de terminar o ciclo.**

Ficha do produto

HLF814IADW02	Unidade	Eco 40-60			20°C	Algodão 90	Lã	Rápido 15'/30'	Roupa de cama
		Carga 100%	Carga 50%	Carga 25%					
Capacidade nominal	kg	8.0	4.0	2.0	4.0	8.0	2.0	2.0	6.0
Duração	h:mm	3:38	2:48	2:48	0:50	2:19	0:38	0:15	1:05
Energia	kWh/cycle	0.602	0.357	0.152	0.198	1.468	0.112	0.042	0.167
Água	L/cycle	60.0	45.0	36.0	43.0	68.0	56.0	34.0	76.0
Temp. máx.	°C	31	29	24	21	77	21	19	19
RMC	%	62.9	62.9	62.9	72.0	70.0	67.0	86.0	75
Velocidade de centrifugação	rpm	1400	1400	1400	600	800	600	800	800

Nome do fornecedor ou marca comercial: HYUNDAI

Endereço do fornecedor: Altos Hornos S/N. Pto. Sagunto (46520). Valência, Espanha.

Identificador do modelo: HLF814IADW02

Parâmetros gerais do produto:

<table>
<tr><th>Parâmetro</th><th colspan="2">Valor</th><th>Parâmetro</th><th colspan="2">Valor</th></tr>
<tr><td rowspan="3">Capacidade nominal (kg)</td><td rowspan="3" colspan="2">8.0</td><td rowspan="3">Dimensões em cm</td><td>Altura</td><td>85</td></tr>
<tr><td>Largura</td><td>60</td></tr>
<tr><td>Profundidade</td><td>52</td></tr>
<tr><td>EEI_W</td><td colspan="2">41.6</td><td>Classe de eficiência energética</td><td colspan="2">A</td></tr>
<tr><td>Índice de eficiência de lavagem</td><td colspan="2">1.031</td><td>Eficiência do enxágue (g/kg)</td><td colspan="2">5.0</td></tr>
<tr><td>Consumo de energia em kWh por ciclo, com base no programa Eco 40-60. O consumo real dependerá de como o aparelho é utilizado.</td><td colspan="2">0.378</td><td>Consumo de água em litros por ciclo, com base no programa Eco 40-60. O consumo real de água dependerá de como o aparelho é usado e da dureza da água.</td><td colspan="2">48</td></tr>
<tr><td rowspan="3">Temperatura máxima dentro do tecido tratado (°C)</td><td>Capacidade nominal</td><td>31</td><td rowspan="3">Contenido de humedad residual (%)</td><td rowspan="3">62.9</td><td>Capacidade nominal</td><td>62.90</td></tr>
<tr><td>Metade</td><td>29</td><td>Metade</td><td>62.90</td></tr>
<tr><td>Um quarto</td><td>24</td><td>Um quarto</td><td>62.90</td></tr>
</table>

Velocidade de centrifugação (rpm)	Capacidade nominal	1400	Classe de eficiência de centrifugação e secagem	C
	Metade	1400		
	Um quarto	1400		
Duração do programa (h:min)	Capacidade nominal	3:38	Tipo	De livre instalação
	Metade	2:48		
	Um quarto	2:48		
Emissões de ruído acústico aéreo na fase de centrifugação (dB(A) re 1 pW)	76		Classe de emissão de ruído acústico aéreo (fase de centrifugação)	B
Modo desligado (W)	0.50		Modo de espera (W)	0.50
Início diferido (W) (se aplicável)	4.00		Modo de espera em rede (W) (se aplicável)	–

Este produto foi concebido para libertar iões de prata durante o ciclo de lavagem	NÃO

PARÂMETRO	UNIDADE	VALOR
Capacidade nominal para o programa Eco 40-60, em intervalos de 0,5 kg (c)	kg	8.0
Consumo de energia do programa Eco 40-60 à capacidade nominal ($E_{W,full}$)	kWh/cycle	0.602
Consumo de energia do programa Eco 40-60 à metade da capacidade nominal ($E_{W,½}$)	kWh/cycle	0.357
Consumo de energia do programa Eco 40-60 a um quarto da capacidade nominal ($E_{W,1/4}$)	kWh/cycle	0.152
Consumo de energia ponderado do programa Eco 40-60 (E_W)	kWh/cycle	0.378
Consumo de energia padrão do programa Eco 40-60 (SCE_W)	kWh/cycle	0.909
Índice de eficiência energética (EEI_W)	–	.
Consumo de água do programa Eco 40-60 à capacidade nominal ($W_{W,full}$)	L/cycle	60.0
Consumo de água do programa Eco 40-60 à metade da capacidade nominal ($W_{W,½}$)	L/cycle	45.0
Consumo de água do programa Eco 40-60 a um quarto da capacidade nominal ($W_{W,1/4}$)	L/cycle	36.0
Consumo de água ponderado (W_W)	L/cycle	48
Índice de eficiência de lavagem do programa Eco 40-60 à capacidade nominal (I_w)	–	1.031
Índice de eficiência de lavagem do programa Eco 40-60 à metade da capacidade nomina (I_w)	–	1.031
Índice de eficiência de lavagem do programa Eco 40-60 a um quarto da capacidade nominal (I_w)	–	1.031
Eficiência de enxaguamento do programa Eco 40-60 à capacidade nominal (I_R)	g/kg	5.0
Eficiência de enxaguamento do programa Eco 40-60 à metade da capacidade nominal (I_R)	g/kg	5.0
Eficiência de enxaguamento do programa Eco 40-60 a um quarto da capacidade nominal (I_R)	g/kg	5.0

Duração do programa Eco 40-60 à capacidade nominal (t_w)	h:min	3:38
Duração do programa Eco 40-60 à metade da capacidade nominal (t_w)	h:min	2:48
Duração do programa Eco 40-60 a um quarto da capacidade nomina (t_w)	h:min	2:48
Temperatura atingida durante, no mínimo, 5 min dentro da carga durante o programa Eco 40-60 à capacidade nominal (T)	°C	31
Temperatura atingida durante, no mínimo, 5 min dentro da carga durante o programa Eco 40-60 à metade da capacidade nominal (T)	°C	29
Temperatura atingida durante, no mínimo, 5 min dentro da carga durante o programa Eco 40-60 a um quarto da capacidade nominal (T)	°C	24
Velocidade de centrifugação na fase de centrifugação do programa Eco 40-60 à capacidade nominal (S)	rpm	1400
Velocidade de centrifugação na fase de centrifugação do programa Eco 40-60 à metade da capacidade nominal (S)	rpm	1400
Velocidade de centrifugação na fase de centrifugação do programa Eco 40-60 a um quarto da capacidade nominal (S)	rpm	1400
Conteúdo de humidade residual do programa Eco 40-60 à capacidade nominal (D_{full})	%	62.90
Conteúdo de humidade residual do programa Eco 40-60 à metade da capacidade nominal ($D_{1/2}$)	%	62.90
Conteúdo de humidade residual do programa Eco 40-60 a um quarto da capacidade nominal ($D_{1/4}$)	%	62.90
Conteúdo de humidade residual ponderado (D)	%	62.9
Emissões de ruído acústico aéreo durante o programa Eco 40-60 (fase de centrifugação)	dB(A) re 1 pW	76
Consumo elétrico em “modo desligado” (P_o)	W	0.50
Consumo elétrico em “modo de espera” (P_{sm}) O “modo de espera” inclui a visualização de informações? Consumo elétrico em “modo de espera” (P_{sm}) em condição de espera em rede (se aplicável)	W – W	0.50 - -
Consumo elétrico em “início diferido” (P_{ds}) (se aplicável)	W	4.00

HYUNDAI

Importado por S.T. S.L com CIF B73737553
Distribuído por KOREA SMART HOME, S.L com CIF B56843261 e endereço
Av. Altos Hornos S/N. Pto. Sagunto (46520). Valência, Espanha.
Licenciado por HYUNDAI CORPORATION HOLDINGS, KOREA
info@hyundai-electro.com
avisos@hyundai-electro.com
Espanha 960600034
Portugal 00351300305065

HYUNDAI

User Manual

HLF814IADW02

GENUINE PRODUCT OF
HYUNDAI CORPORATION

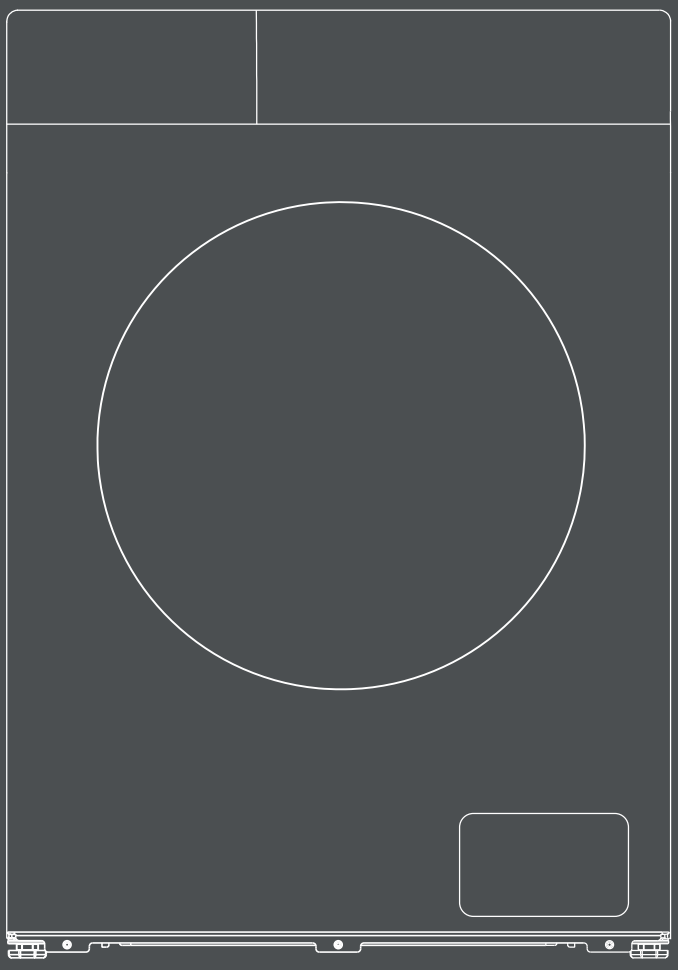

Read this manual carefully and keep it for future reference.

Contents

Products Specification..... 1

Safety Precaution..... 3

Important Hints..... 5

Overview of Washing Machine..... 6

Install Washing Machine..... 7

Operate Washing Machine.....11

Maintenance..... 20

Troubleshooting..... 23

Appendix.....25

Products Fiche.....27

_____
Model number

_____
Serial number

_____
Date of purchase

Products Specification

Parameter/Capacity	Inverter Motor Series
	8kg
Model	HLF814IADW02
Voltage	220-240V~/50Hz
Rated Power	1850W
Water Pressure	0.05-0.8MPa
Outer Dimension (W*D*H)mm	595*495*850

⚠ NOTE:

1. All the pictures in the manual are used for schematic only.It may be different from the machine you buy.
2.The actual function and the data in kind prevail.

Safety precaution

⚠ WARNING

To reduce the risk of fire,electric shock,or injury to persons when using your appliance,follow basic precautions,including the following

•If the power cord is damaged,it must be replaced by the manufacturer, service agent or similarly qualified persons in order to avoid the hazard.
•The new hose-sets supplied with the washer are to be used and that old hose-sets should not be reused.
•This appliance is not intended for use by persons(including children)with reduced physical,sensory or mental capabilities,or lack of experience and knowledge,unless they have been given supervision or instruction concerning use of the appliance by a person responsible for their safety.Children should be supervised to ensure that they do not play with the appliance.(This warning is not for EUROPEAN market)
•This appliance can be used by children aged from 8 years and above and persons with reduced physical,sensory or mental capabilities or lack of experience and knowledge if they have been given supervision or instruction concerning use of the appliance in a safe way and understand the hazards involved.Children shall not play with the appliance.Cleaning and user maintenance shall not be made by children without supervision.(This warning is for EUROPEAN market)
•Carpet does not obstruct the opening for washing machine with ventillation openings in the base.
•Children of less than 3 years should be keep away unless continuously supervised.
•This appliance is inteded to be used in household and similar applications such as:
-staff kitchen areas in shops,offices and other working environments;
-farm houses
-by clients in hotels,motels and other residential type environments;
-bed and breakfast type environments;
-areas for communal use in blocks of flats or launderettes.
•Take care that power voltage and frequency shall be identical to those of washing machine.
•To ensure your safety,power cord plug must be inserted into an earthed socket.Check carefully and make sure that your socket is proper and earthed reliably.
•Do not use any socket with rated current less than that of washing machine.
•Do not operate your washer when parts are missed or broken.
•Never pull out power plug with wet hands.

Safety precaution

•Replace immediately worn power cord,loose plugs/power sockets.

•Unplug your washer before cleaning or making any repair.

Please check whether the water inside the drum has been drained before opening the door.Please do not open the door if there is any water visible.

•Glass door may be very hot duing the operation.Keep kids and pets far away from the washer during the operation.

•Make sure that the water and electrical device must be connected by a qualified technician in accordance with the manufacturer's instruction and local safety regulations.

•Before operating this machine,all packages and transit bolts must be removed.Otherwise,the washing machine may be seriously damaged while washing the clothes.

•Flammable and explosive or toxic sovents are forbidden.Gasoline and alcohol etc.Shall not be used as detergents.Please only select the detergents suitable for machine washing.

•Be careful of scald while the washer drainning hot washing water.

•Never unplug your washer by pulling on the supply cord.Always grasp the plug firmly and pull straight out from the outlet.

•If your old appliance is not being used anymore,we recommend that you remove the door and cut off the supply cord.

•Packing materials may be dangerous to the kids.Please keep all packing materials(plastic bags,foams etc)far away from the kids.

•Do not climb up and sit on top cover of the machine.

•Pets and kids may climb into the machine.Check the machine before every operation.

•Do not lean against the door of the washer.

Important Hints

•The household washing machine isn't intended to be built-in.
•This washing machine is for indoor using only.
•Make sure that all pockets are empty.Sharp and rigid items such as coin,brooch,nail,screw or stone etc.May cause serious damages to the washer.
•Please remember to disconnect water and power supply immediately after the clothes are washed.
•The washing machine shall not be installed in bath room or very wet rooms as well as in the rooms with explosive or caustic gases.
•Before washing the clothes at first time,the washing machine shall be operaed in one round of the whole procedures without the clothes inside.
•Do not repair or replace any part of the washer unless you have been specifically recommended in the user-repair instructions and you have the knowledge and skills to make it.
•It is forbidden to wash carpets and bras inset with steel wire.
•Never refill water by hand during washing.
•After the program is completed,please wait for two minutes to open the door.
•When handing the machine,the accumulated water shall be drained out of the machine firstly.Handle the machine carefully.Never hold each protruded part on the machine while lifting.Machine door can not be used as the handle during the conveyance.
•The washing machine with single inlet valve only can be connected to the cold water supply.The washing machine with double inlet valves can be connected to the hot water and cold water supply.

SAVE THESE INSTRUCTIONS

THE MACHINE IS HOUSEHOLD USE ONLY

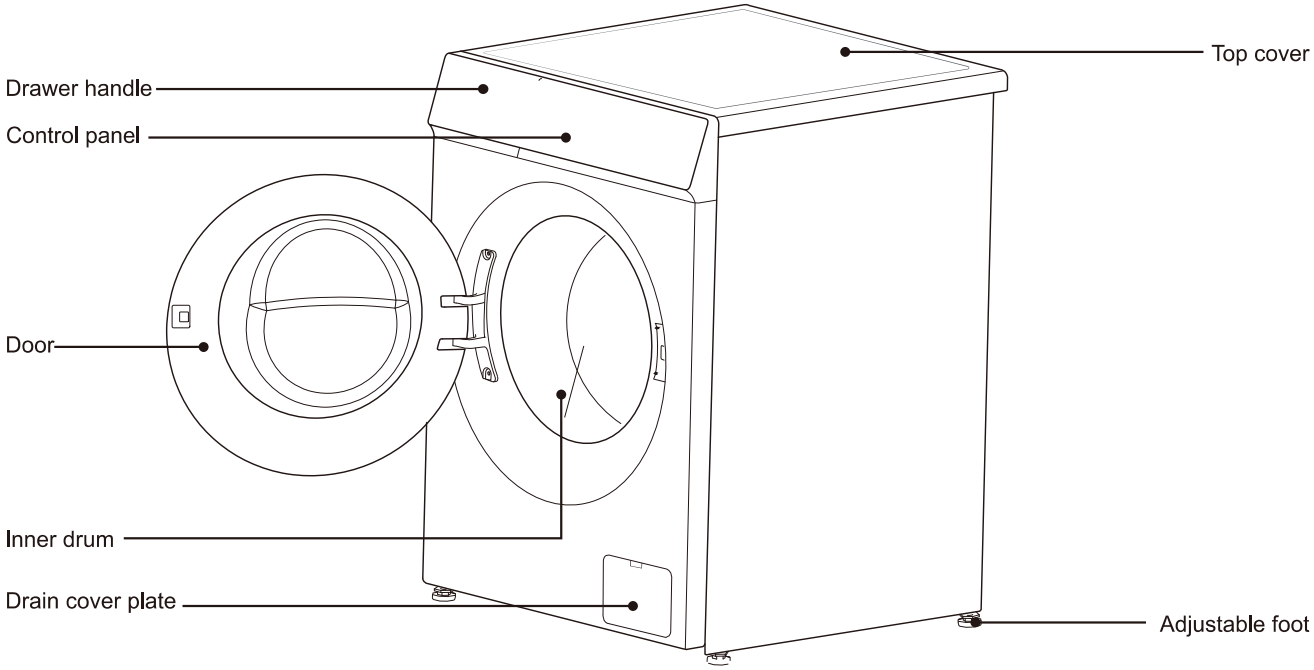

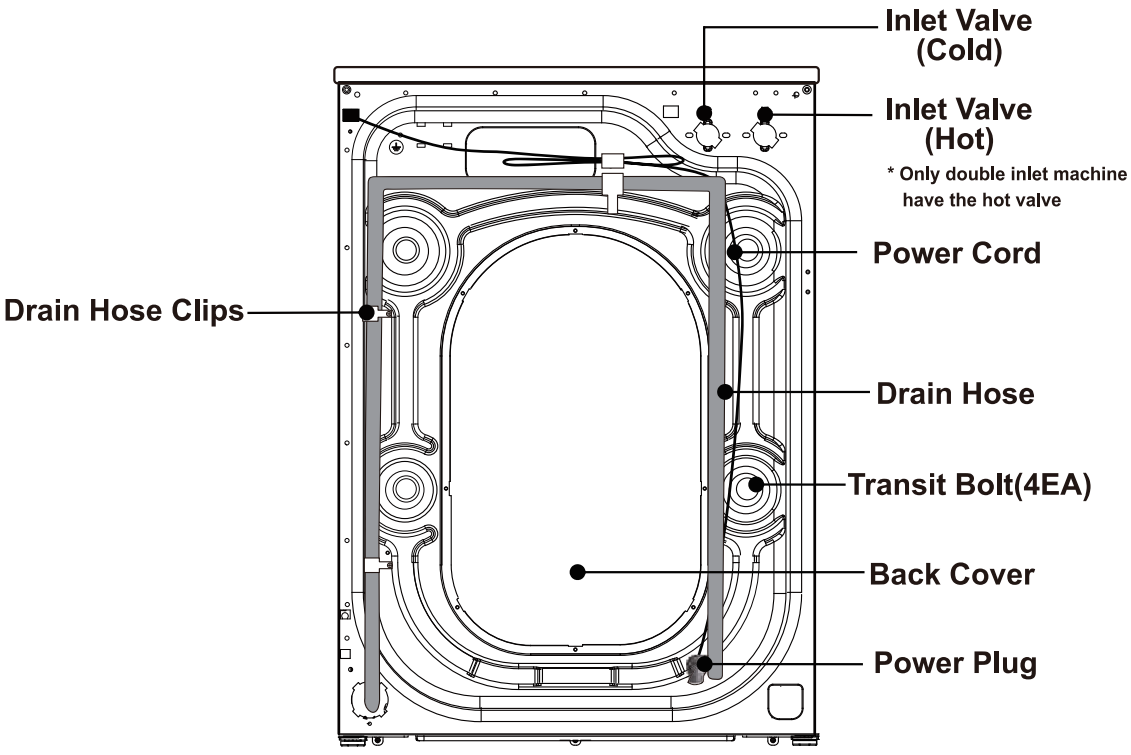

Note: The illustration is a reference image, your device may differ.

Install Washing Machine

⚠ NOTE

We recommend that your new washer should to installed by a qualified appliance technician.If you feel that you have the skills to install the washer, please read the installation instructions carefully before installing.

■ Tools needed

You may need to have the following tools to help you in the installation of your washer:

•Scissors •Pliers •Standard Screwdriver
•Gloves •Spanner

■ Unpacking the washing machine

Unpacking your washing machine and check if is there any damage during the transportation.Also make sure that all the the items(as shown below) in the attached bag are received. If there is any damage to the washing machine during the transportation,or any item is missing or damaged,please contact the local dealer immediately.

***If washing machine is not double inlet, the machine does not have the hot inlet hose.**

Inlet Hose (Connect to cold water supply)	Hot Inlet Hose (Connect to Hot water supply)	Hole Cover (4EA) (Used to plug transit bolt holes)	Drain Hose Support Bracket (Used to loop the end of drain hose)	Spanner (1.Used to adjust the bottom of the machine, 2.Remove the transport bolt on the back of the machine)
			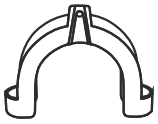	

■ Select the location

Before installing the washer,the location characterized as follows shall be selected:

-Rigid,dry,and level surface(if not level,please make it level with reference to the following figure “Adjustable Leg”).
-Avoid direct sun light.
-Sufficient ventilation.
-The ambient temperature shall be between 0-40°C.
-The ambient humidity shall be below 95%(When the temperature is 25°C).
-Keep far away from the heat resources such as coal or gas.Make sure that the washer will not stand on power cord.Do not install the washer on the carpet floor.

Install Washing Machine

■ Remove transit bolts

Before using this washing machine,transit bolts must be removed from the backside of this machine.Please take the following steps to remove the bolts:

⚠ Keep the transit bolts properly for futher use.

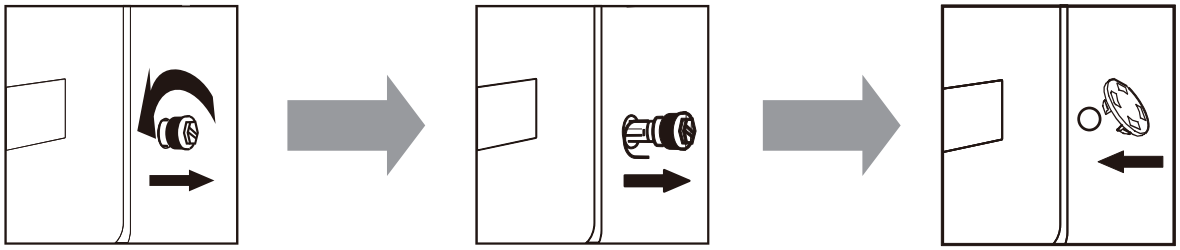

1.Loosen the four transit bolts with a spanner

2.Take each bolt head and pull it through the wide part of the hole.Repeat for each bolt.

3.Fill the holes with the supplied plastic covers.

■ Level the washing machine

Install or place the washing machine under the environmental temperature of not less than 0°C but not outdoors, for it may damage the programming controller.

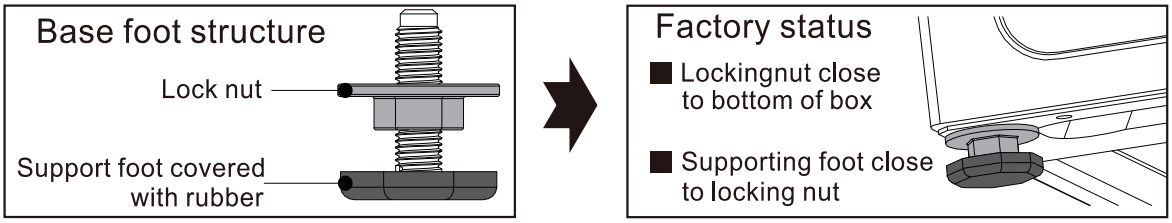

⚠ **Note:**In order to facilitate installation,the factory stutus of the foot may not be all locked,please be sure to lock all four feet before adjusting the level

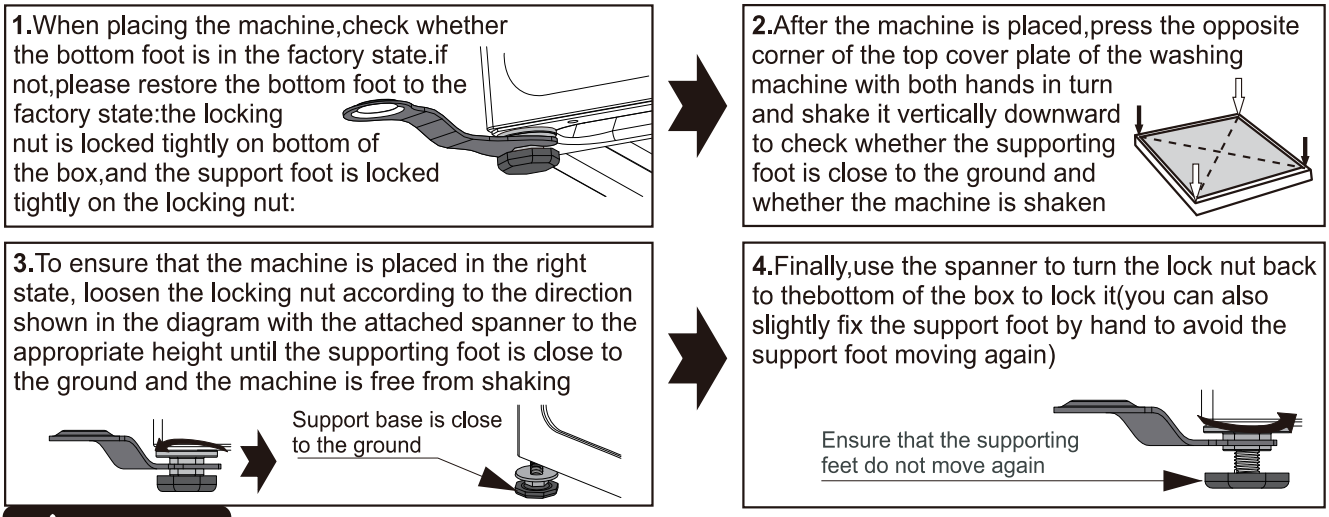

⚠ CAUTION

1.The machine must be perfectly leveled and stabilized when the four supporting feet are close to the ground. Lower the feet as much as possible on the basis that the machine is leveled.

2.Improper leveling adjustment may cause loud noise, machine vibrating, machine displacement and other abnormal phenomena.

3.Air-vent is designed on the bottom of the machine (prevent blockage). Install the washing machine on solid, smooth and skid-proof ground. Do not place the washing machine on soft blanket or wooden floor, or various desktops and stands, in case of unnecessary injury.

Install Washing Machine

The provided water hose may differ depending on the model.Please follow the instuction according to the provided water hose.

■ Connect the inlet hose

Connecting to a threaded water tap

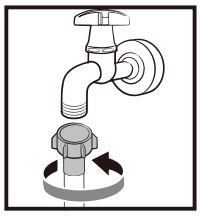

1. Connect the water hose to the water tap, and then turn the connector clockwise as shown.

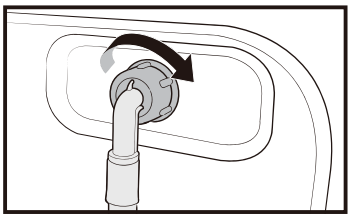

2. Connect the other end of the water hose to the inlet valve on the back of the washing machine. Turn the hose clockwise to tighten.

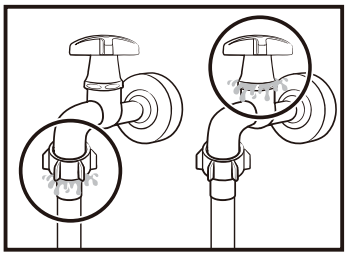

3. Open the water tap and check if there are any leaks around the connection areas. If there are water leaks, repeat the steps above.

Connecting to a non-threaded water tap

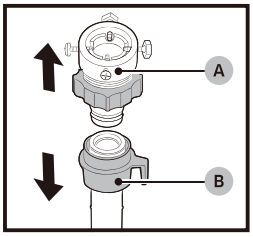

1. Remove the **adaptor(A)** from the water **hose(B)**.

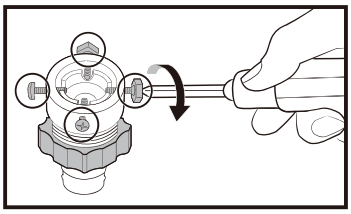

2. Use a Phillips screwdriver to loosen four screws on the adaptor.

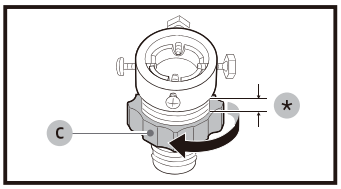

3. Hold the adaptor and turn **part(C)** in the arrow direction to loosen it by5mm(*).

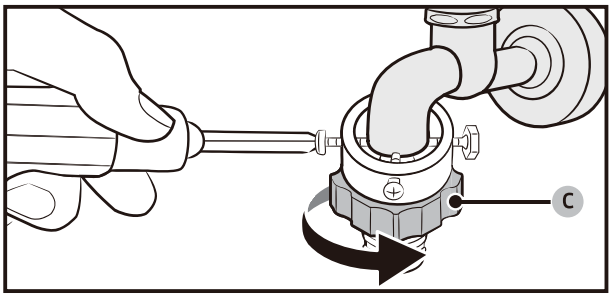

4. Insert the adaptor onto the water tap,and then tighten the screws while lifting the adaptor.
5. Turn **part(C)** in the arrow direction to tighten it.

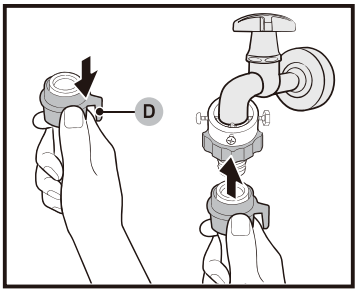

6. While pulling down **part(D)** on the water hose, connect the water hose to the adaptor. Then,release **part(D)**. The hose fits into the adaptor with a clicking sound.
7. To complete connecting the water hose,see 2 and 3 on the"**Connecting to a threaded water tap**" section.

Install Washing Machine

⚠ NOTE

• If there is any leakage with hose after the connection,then repeat the steps to connect inlet hose.
• Do not bend the hose.
• Check for inlet hose connection carefully before using the washer each time.

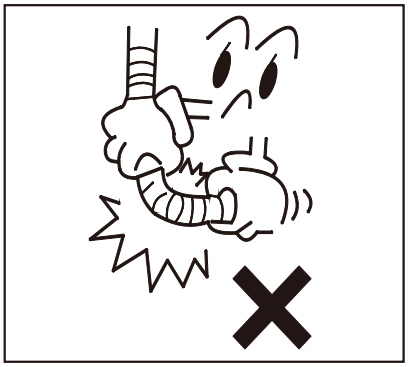

■ Connect the drain hose

• The drain hose shall be placed at a height of 65-100cm above the floor, otherwise, it can cause poor drainage.
• You can use the supplied drain hose support bracket to loop the drain hose down into the wall,standpipe or laundry tub.
• Take care to ensure all hose connections are tight.

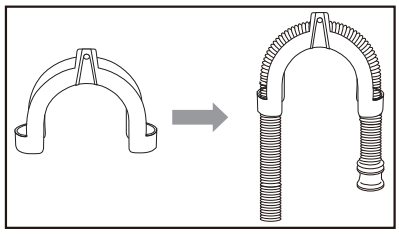

⚠ NOTE

• The end of the drain hose cannot be immersed in water for the washer to work properly.

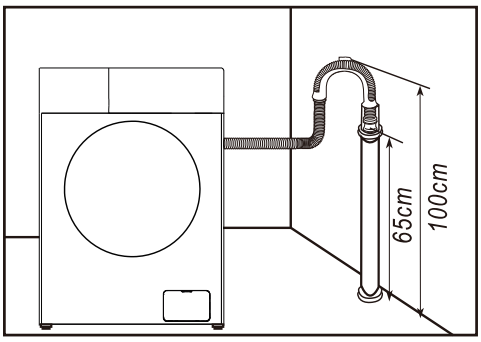

■ Connect the power

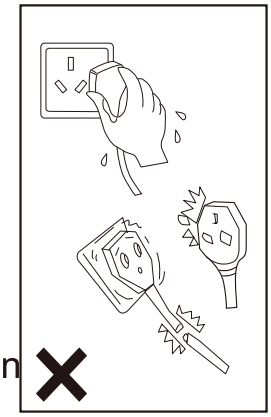

• As the maximum current through the unit is 10A when you are using its heating function, please make sure the power supply system (current, power voltage and wire) at your home can meet the normal loading requirements of the electrical appliances.
• Please connect the power to a socket which is correctly installed and properly earthed.
• Make sure the power voltage at your plate is same to that in the machine's rated voltage.
• Power plug must match the socket.
• Do not use multi-purpose plug or socket as extension cord.
• Do not connect and pull out plug with wet hands.
• When pulling out the plug, hold the plug tightlly and then pull it out. Do not pull power cord forcibly.
• If power cord is damaged or has any sign of being broken, special power cord must be selected or purchased from its manufacturer or service center for replacement.

Install Washing Machine

⚠ WARNING

1.This machine must be earthed properly. If there is any short circuit, earthing can reduce the danger of electrical shock.
2.Washing machine shall be operated in a circuit separate from other electrical appliances. Otherwise, power protector may be tripped or fuse may be burned out.

Operate Washing Machine

⚠ NOTE

Ensure your machine is installed properly before use.
Before washing clothes for the first time, you must run a complete cycle without clothes.
To do this:
1.Connect power source and water.
2.Put a little detergent(about 10g) into the drawer and close it.
3.Press the **On/Off** button.
4.Turn the knob to be "⊏Cotton"program.
5.Press the **Start/Pause** button.
This will remove any water from the manufacturer's test run remaining in the machine.

■ Sort clothes

Please read this recommendation carefully to avoid the troubles of washing machine and damages of clothes.
1.Do not put clothes over load the rated capacity.
2.Sort the laundry by colour and by care label. Most garments have a textile care label in the collar or side seam.

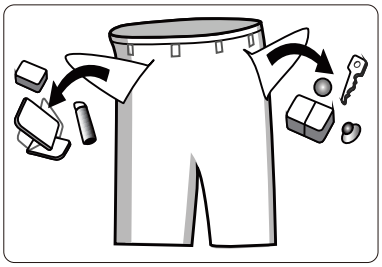

3.Make sure all the pockets are empty, Foreign objects (e.g. nails, coins, paper clips, etc.) can cause damage to garments and components in the machine.
4.Close any zips, fasten hooks etc. before washing.
5.For clothes to be washed, they should be sorted according to color. Dark clothes should not be washed with light clothes especially.

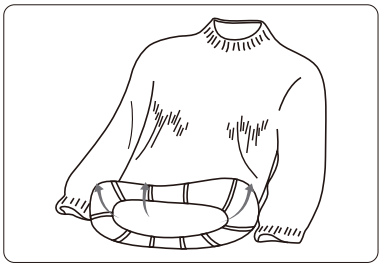

6.Badly soiled areas, stains etc. should be pre-treated with liquid detergent, stain removers etc.
7.Turn over the clothes which pill easily and is with woolen surface before putting them into the machine.

⚠NOTE:Make sure that no clothes is caught between the door and the seal.

Operate Washing Machine

■ Put detergent

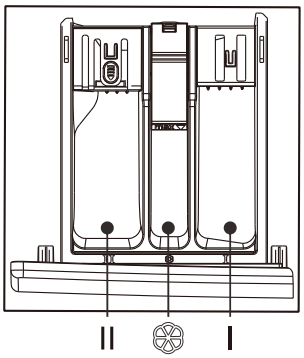

- Pull out the detergent drawer.
- Add detergent for prewash into compartment Ⅰ. Used only for prewash programs. (option1:detergent that is solid; option2:detergent that is liquid.)
- Add detergent for main wash into compartment Ⅱ. (option1:detergent that is solid; option2:detergent that is liquid.)
- Add fabric softener into compartment ❁.
- Please choose suitable type of detergent for the various washing temperature to get the best washing effect with less water and energy consumption.
- The amount of detergent/softener used should be added only once at a time. Please refer to the manufacturer's instructions for the dosage of detergent/softener.
- Excessive detergent will produce a lot of foam,easy to overflow,and will affect its dissolution, resulting in rinsing difficulties.

⚠ NOTE

1.At the first time using liquid detergent, please operation "Super Quick" program to washing tube and drum.
2.It is normal that a few liquid detergent flow into down-water box when pulling liquid detergent box. Please avoid pull the box frequently to decrease the costof liquid detergent.
3.The quantity of softener please refer to manual. Over-loading softener would destroy artificial fiber.
4.Liquid level do not over the MAX of Distributor box.
5.Please dilute the thick softener or bleach first and then release in distributor box.

Operate Washing Machine

■ Washing steps

①Connect inlet hose and turn on the tap

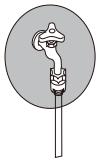

②Insert power plug

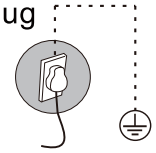

③Place drain hose

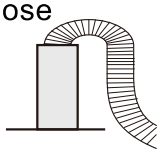

④Open the door, put in clothes and shut it down; put detergent in detergent case and close the case;



⑤ Rotate the power button

⑥ Select program as needed

⑦ Customize settings like delay time, temperature, spin rate other Settings, etc.

⑧ Press down Start button.

- Turn the knob left and right to turn on the washing machine.
- Turn the Cycle Selector to select a cycle.
- Change the cycle settings (Temperature and Speed,etc.) as necessary.
- Set Time Delay if you want to finish the wash cycle at the desired time.
- Press **Start/Pause**.

To change the cycle during operation

- Press **Start/Pause** to stop operation.
- Select a different cycle.
- Press **Start/Pause** again to start the new cycle.

Operate Washing Machine

■ Control panel

* The following illustration is a simple example of the model control panel. The illustration is for reference only. Please refer to the actual effect.



01 Cycle Selector	Turn the dial to select a cycle.
02 Display	The display shows current cycle information and estimated time remaining, or an information code when a problem occurs.
03 Prewash	**Press to add a preliminary washing process before starting the cycle.**
04 Temp.	Press to change the water temperature for the current cycle. Available temperature range depends on the cycle. The selected temperature will be displayed on the display.
05 Rinse	**Press to select the rinsing times.** **Available rinsing times depends on the cycle.** **The selected rinsing times will be displayed on the display**
06 Spin	**Press to change the spinning speed for the current cycle.** **Available spin speed depends on the cycle.** **The selected spin speed will be displayed on the display.**
07 Delay	Press Delay repeatedly to cycle through the available Delay options (from 3 to 24 hours in one hour increments).
08 Start/stop	Press to Start/Pause operation. Press the button once to start a cycle. To pause operation, press the button again. You may change the cycle settings and options. To resume paused operation, press the button again.
On/Off	Press to turn On/Off the washing machine. If you turn on the washing machine and do not use it for 10 minutes, it will turn off automatically.

Operate Washing Machine

Delay

You can set the washing machine to finish your wash automatically at a later time, choosing a delay of between 3 to 24 hours (in 1 hour increments). The hour displayed indicated the time the wash will finish.

1. Select a cycle. Then change the cycle settings if necessary.
2. Press **Delay** repeatedly until a desired end time is set.
3. Press **Start/Pause**.
   The corresponding indicator turns on with the clock running.
4. To cancel the **Delay**, restart the washing machine by pressing **On/Off**.

Real-life case

You want to finish a two-hour course 3 hours later from now. For this, you add the Delay option to the current cycle with the 3-hour setting, and press **Start/Pause** at 2:00 p.m. Then, what happens? The washing machine starts operating at 3:00 p.m., and ends at 5:00 p.m.

Child Lock

When in standby or running mode, a long press for 3 seconds can trigger the activation of the child lock, while a short press is ineffective.

Sound Off

A short press on the switch toggles the mute function. When the mute function is enabled, the device will not emit any operational sounds; when disabled, it will resume normal sound feedback.

Flowing Rinse

Simultaneously fill the inner drum with fresh water while rotating the inner drum to quickly drain the dirty water containing detergent residue.

Speed

The washing time can be reduced according to the condition of the laundry.

Door Lock

When the door is not closed or locked normally, the icon is not bright; Lock the door correctly, the icon is always bright.

■ Programe

Mix: For mixed load consisting of cotton and synthetic.

Quick 15´/30´: For lightly soiled garments in less than 2.0 kg that you want to wash quickly.

Wool: The wool course features gentle cradling and soaking to protect the wool fibres from shrinkage/distortion.
A neutral detergent is recommended.

Shirts: You can select this procedure to wash shirts made of cotton, linen, synthetic fobers or blended fabrics.

Intensive: For heavily soiled items. The operation time is longer than other cycles.

Bedding: This procedure is suitable for washing heavier clothes.Jeans, bedding, etc.

Allergy Care: Featuring a high-temperature wash and extra rinses to help remove the remaining detergent effectively.

Cotton: For cottons, bed linens, table linens, underwear,towels, or shirts. The washing time and the rinse count are automatically adjusted according to the load.

Eco 40-60 : For cleaning normally soiled cotton items which are declared to be washable at 40 °C or 60 °C, together in the same cycle. This cycle is used to assess the compliance with the EU Ecodesign legislation.
This cycle is set as a default.

20℃: New European standard special procedures, used for washing some gentle clothes, the temperature can only choose 20°C, protective clothing.

Sports: This procedure is applicable to the cleaning of sportswear.

Delicates: For sheer fabrics, bras, lingerie (silk), and other handwash-only fabrics. For best performance, use liquid detergent.

Drum Clean: Featuring an additional rinse process after applying fabric softener to the laundry.

Spin : Featuring an additional spin process to effectively remove moisture from laundry.

Rinse+Spin : Cleans the drum by removing dirt and bacteria from it.
Make sure the drum is empty.
Do not use any cleaning agents for cleaning the drum.

■ Circuit Diagram

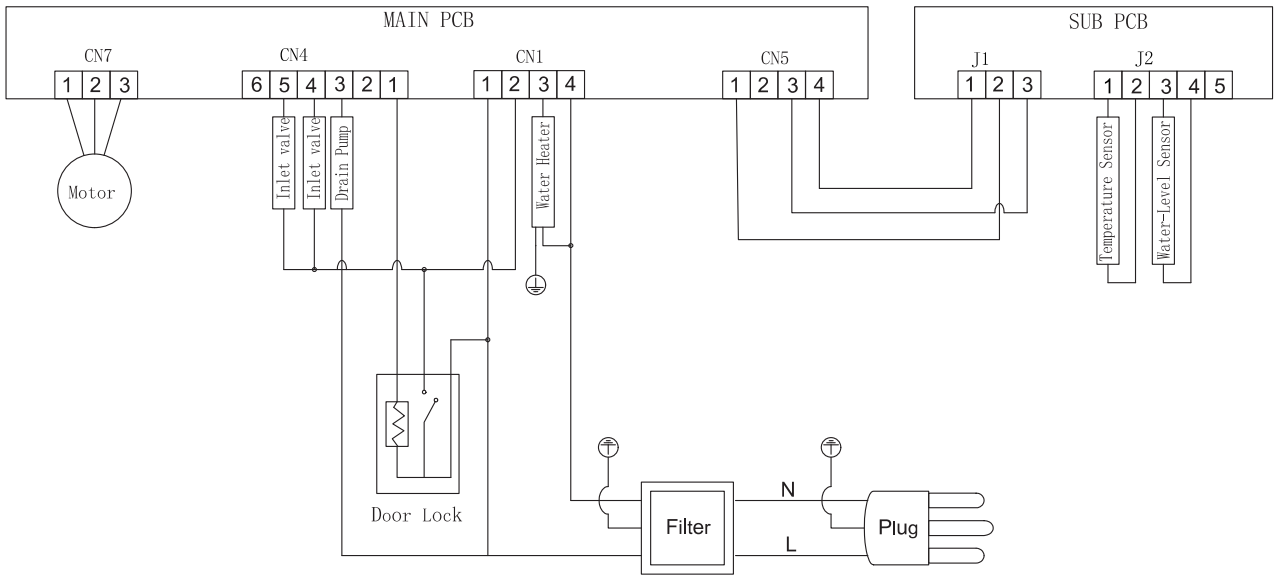

■ Table of Washing Procedures

• Washing efficiency and performance is determined by used detergent quality. Use only machine wash approved detergent.
• If need use specific detergent, e.g. for synthetic and woolen fabric. Mind always detergent manufacturer recommendations.
• Do not use dry cleaning agents such as trichloroethylene and similar products. Choose the best detergent.

Program	Max Load (kg)	Kind of detergent		
	8	Universal	Special	Softener
Mix	4	L/P	–	O
Quick 15'/30'	2	L/P	–	O
Wool	2	–	L/P	–
Shirts	3	L/P	L	O
Intensive	8	L/P	–	O
Bedding	6	L/P	L/P	O
Allergy Care	4	L/P	L/P	O
Cotton	8	L/P	–	O
Eco 40-60	8	L/P	–	O
20℃	4	L/P	–	O
Sports	3	L/P	–	O
Delicates	4	L/P	L/P	–
Rinse+Spin	8	–	–	O
Spin	8	–	–	–
Drum Clean	0	–	–	–

L=gel-/liquid detergent P=Powder detergent O=optional –=no
If using liquid detergent, it is not recommended to activate the time delay.
We recommend by using: Laundry powder 20°C to 90°C; Wool detergent 20°C to 40°C;
*Choose 90°C wash temperature only for special hygienic requirements.

■ Introduction of Other Functions

Unlock of emergency door (not applicable in some models)

■ If you want to take out the clothes when there is a long-time power cut, make sure the water level in the drum is below the safe level, the temperature is under 40℃, and the inner drum is does not rotate, then detach the drain hose and lower it, replace the hose after water runs out;

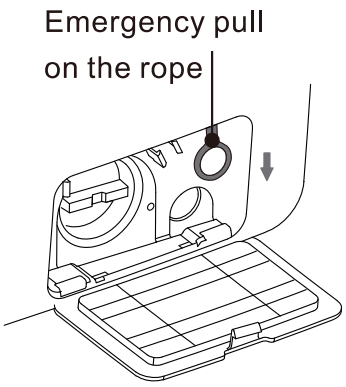

■ Open the drain pump cover at the bottom right of the front side, pull down the rod lightly, when hearing a light sound then open the door and take out or put in the clothes;

■ Replace drain pump cover;

■ This method can only be used in emergency.

Resume Function

■ This machine has the resume function in case of power-down. If there is a power failure or plug loose in the process of machine, the machine can remember the working status and resume work when the power is restored.

Memory Function (not applicable in some models)

■ This machine can remember the latest working process automatically. When you turn on the machine again, the machine remembers the washing process and the settings you made last time (it means the whole working process of the latest washing will be selected by default when the machine starts)

Unbalance Protection

■ When the machine is ready to spin, The washer may take a few time to balance clothes due to great unbalance.

■ If clothes is still unbalance in the drum after that, the spinning speed can be slow down to avoid great vibration.

■ If clothes in drum is too less, the machine may not to spin due to the unbalance protection, then you should add more clothes in the machine to make it to spin.

Sprinkling (not applicable in some models)

■ This machine adopts detergent auto dispensing technology; water will flow out from the detergent case to delivery detergent into inner drum. It wil also spray water on the glass of observation window, which has better effect of cleaning the foam and stains on the clothed and window. This will make washing process cleaner and construct a high efficient, water-saved and clean washing environment!

Drum lamp (not applicable in some models)

■ At the beginning of the program, at the end of the program and at the pause of the washing state, the lamp of the washing machine cylinder will be lit. You can observe the situation of the clothes in the washing machine and feel the fun of smart laundry.

Note: Due to the product model upgrade, the function configuration may be different from this description, please take the actual model function as the standard!

Maintenance

Proper maintenance on the washing machine can extend its work life.

⚠ WARNING

Before your maintenance starts, please do pull out the power plug or disconnect power and close the tap.

■ Clean internal drum

The rusts left inside the drum by the metal articles shall be removed immediately with chlorine-free detergents. Never use steel wool.

■ Clean surface

1.If there is any water overflow, use the dry cloth to wipe it off immediately. No sharp items are allowed to strike the washer.
2.The surface can be cleaned with diluted non-abrasive neutral detergents when necessary.

■ Clean the drain pump

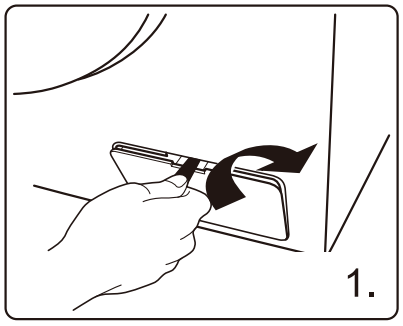

Open the filter cover with tools such as coins according to the direction of the graphic;

Unscrew the filter and pay attention to the remaining water, taking out any foreign material from the drain pump filter;

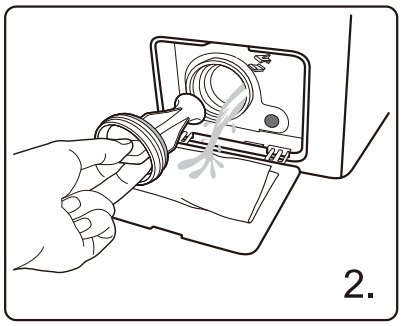

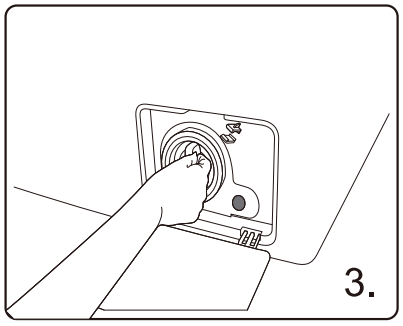

Reinstall the filter.

■ Clean Inlet valve filter

The inlet filter shall be cleaned if there is not any or insufficient water in when the tap is opened.

1.Lower the water pressure:
a.Close the tap.
b.Select any procedure except “Spin” procedure.
c.Press the button “Start / Pause” and keep the procedure running for about 40 seconds.
d.Pull out the power plug.
2.Remove the inlet hose from the tap.
3.Use water to wash the filter.
4.Reconnect the inlet hose.

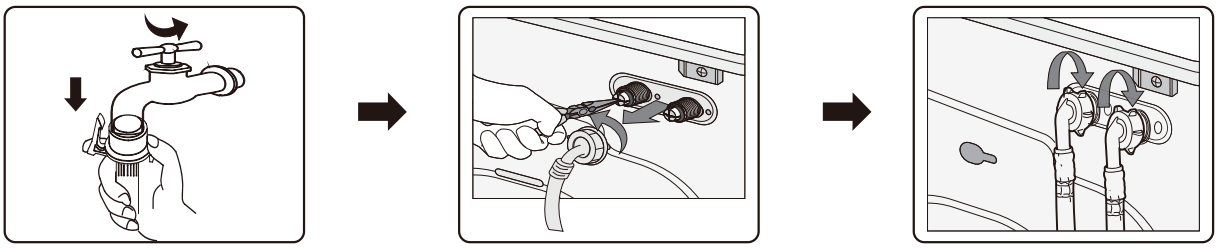

■ Clean detergent drawer

The structure of detergent case varies from different machine models; please follow steps and methods shown in below figure to clean the detergent case:

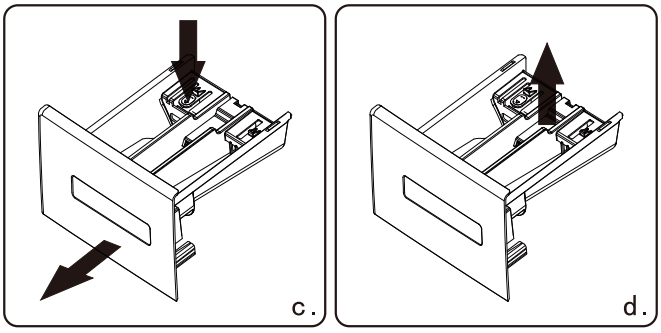

Common dispenser

■ If there is detergent or softener residue in the case:

◆ As fig. c shows, pull the case and press down the limit rod; pull the whole drawer out;

◆ As fig. d shows, open the case (pick it up slowly)and take out syphon plate(lift it up);

◆ Use tap water or brush to wash detergent case and syphon pipe;

◆ Restore case cover and syphon pipe, and push the drawer in.

■ A little detergent will flow into water box when drawing the case, this is normal.

Try not repeatedly opening and closing the case of detergent loss;

■ Pay attention to the spillover of detergent that may cause inconvenience when adjusting (like tilting and moving, etc.) the machine (draw out the case before adjusting).

■ Recovery from freezing

The washing machine may freeze when it drops below 0°C.

1.Turn off the washing machine, and unplug the power cord.

2.Pour warm water over the water tap to loosen the water hose.

3.Disconnect the water hose, and soak it in warm water.

4.Pour warm water into the drum and leave it for about 10 minutes.

5.Reconnect the water hose to the water tap.

⚠ NOTE

1.When the washing machine is reused, make sure the ambient temperature is above 0°C.

2.If your washing machine is located in the room where it can get frozen easily, please drain the remaining water inside drain hose and inlet hose thoroughly.

3.Please contact a technician if your washer is frozen.

Troubleshooting

TROUBLES	SOLUTIONS
There is some remaining water in the machine	This is normal and is the result of water tests performed at the factory.
The washer does not run	Check if the power plug is inserted well. Check if the tap is opened. Check if the button “Power” is pressed. Check if the button “Start/Pause” is pressed. Check if the delay feature is activated.
Water leakage	Check and fasten inlet hose. Clean up drain hose and ask a specialized person to repair it when necessary.
Abnormal noise and great vibration	Check if the transit bolts has been removed. Check if the adjustable legs are adjusted level. Check if the washer is installed on the solid and level floor. Check if there are any barrettes or metal articles inside.
Washing efficiency is not satisfied	Select a proper procedure. Add the proper detergent quantity according to the instructions in detergent package.
The machine take no answer after press buttons	Check if the “Child-lock” feature has been activate. Press button “Start/Pause” first then press other buttons.
Actually running time of procedures is not corresponded to the display time	Check if clothes in the drum is dispersive enough. Check if the water is drain out or inflow well.
The washer fills while draining	Check if the max height of the drain hose is lower than 65cm. Check if the drain hose is immersed.

Troubleshooting

DISPLAY	MEANS	SOLUTIONS
E 1	The washer fills over time	Check if the tap is opened. Check if the water pressure is too low. Check if the inlet hose is blocked
E2	Water drainage over time	Check if the drain pump is blocked. Contact a technician if necessary.
E3	Door lock is breakdown	Close the door well again. Check if the clothes is caught between the door and seal. Contact a technician if necessary.
E4	Water is overflowed	water automatically until the water level is suitable for wash procedure. Contact a technician if necessary.
E5	The electrical motor is breakdown	Please contact a technician.
E6	The heater does not work	Please contact a technician.
E7	There is a temperature sensor fault	Please contact a technician.
E8	Unmatched software/ hardware on mainboard and frequency inverting plate	Please contact a technician
E9	communication failures	Please contact a technician.
E10	Inverter failures	Please contact a technician.
EP	The procedure running is not corresponded to the cycle that the knob points.	Turn the cycle selector to the cycle corresponded to the procedure working on.
nSP	Washing machine dehydration failure	• After opening the door, add appropriate amount of clothing and start.

Note:
Please refer to the actually purchased model for fault display here.
Different models have different fault displays.

Appendix

■ Fabric Care Lable


Resistant material


Delicate fabric


Item may be washed at 90°C


Item may be washed at 60°C


Item may be washed at 40°C


Item may be washed at 30°C


Item may be hand washed


Dry clean only


Can be bleached in cold water


Do not bleach


Can be ironed at 200°C max


Can be ironed at 150°C max


Can be ironed at 100°C max


Do not iron


Can be dry cleaned using any solvent


Dry clean with perchloride,lighter fuel, pure alcohol or R113 only


Dry clean with aviation fuel, pure alcohol or R113 only


Do not dry clean


Dry flat


Can be hung to dry


Dry on clothes hanger


Tumble dry, normal heat


Tumble dry, reduced heat


Do not tumble dry

■ Electrical Warning

To avoid fire, electrical shock and other accidents, please remember the following reminding:

-Only the voltage indicated in power label can be used. If you are not clear of the voltage at home, please contact the local power bureau.

-When you are using the heating function, the maximum current through the washing machine will reach 10A. Therefore,please make sure the power supply units(current,voltage and cable) can meet the normal laod requirements for the machine.

-Protect the power cord properly. Power cord shall be fixed well so that it will not trip the people or other things and be damaged. Special attention shall bepaid to the plug location.

-Do not make the wall-mounted socket overloaded or cable extended. Over loading of the wiring may cause fire or electrical shock. Do not pull out power plug with wet hand.

-To ensure your safety, power plug shall be inserted into an earthed socket. Carefully check and ensure that your socket is properly and reliably earthed.

Appendix

■ Protecting the environment

• The washer is manufactured by recyclable materials. If you decide to dispose of this washer,please observe the local waste disposal regulations.Cut off the power cord so that the washer cannot be connected to power. Remove the door so that small animals and children cannot get trapped inside the washer.
• Do not exceed the detergent quantities recommended in the detergent manufactures' instruction.
• Use stain removal products and blesches before the wash cycle only when strictly necessary.
• Save water and electricity by only washing full loads(the exact amount depends upon the program used).
• Correct Disposal of this Product



This marking indicates that this product should not be disposed with other household wastes throughout the EU.To prevent possible harm to the environment or human health from uncontrolled waste disposal,recycle it responsibly to promote the sustainable reuse of material resources.To return your used device, please use the return and collection systems or contact the retailer where the product was purchased.They can take this product for environmental safe recycling.

⚠ NOTE:

1. The energy efficiency rating was tested under "ECO 40-60" procedure.
2. Scan the QR code shown on the energy label for further product information.
3. When the washing machine gives error codes, make sure you contact our after sales team to repair. We shall not be responsible for any issue caused by unauthorized repair.
4. In case you need to order the accessories, we can send out within 15 working days after the request.
5. For the purpose of improving the performance of the whole washing machine, the appearance and specifications shall be changed without addtional notice.
6. The display panel shall show "END" for 1 minutes after the cycle finish.

Products Fiche

HLF814IADW02	Unit	Eco 40-60			20°C	cotton 90	Wool	Quick 15'/30'	Bedding
		100%load	50%load	25%load					
Rated capacity	kg	8.0	4.0	2.0	4.0	8.0	2.0	2.0	6.0
duration	h:mm	3:38	2:48	2:48	0:50	2:19	0:38	0:15	1:05
energy	kWh/cycle	0.602	0.357	0.152	0.198	1.468	0.112	0.042	0.167
water	L/cycle	60.0	45.0	36.0	43.0	68.0	56.0	34.0	76.0
Max temp	°C	31	29	24	21	77	21	19	19
RMC	%	62.9	62.9	62.9	72.0	70.0	67.0	86.0	75
Spin Speed	rpm	1400	1400	1400	600	800	600	800	800

Supplier's name or trade mark: HYUNDAI

Supplier's Address: 10 Yunhu Road, Economic Development Zone,Hefei,Anhui,China

Model Identifier: HLF814IADW02

General Product Parameters:

<table>
<tr><th>Parameter</th><th colspan="2">Value</th><th>Parameter</th><th colspan="2">Value</th></tr>
<tr><td rowspan="3">Rated Capacity (kg)</td><td colspan="2" rowspan="3">8.0</td><td rowspan="3">Dimensions in cm</td><td>Height</td><td>85</td></tr>
<tr><td>Width</td><td>60</td></tr>
<tr><td>Depth</td><td>50</td></tr>
<tr><td>EEI_W</td><td colspan="2">41.6</td><td>Energy efficiency class</td><td colspan="2">A</td></tr>
<tr><td>Washing Efficiency Index</td><td colspan="2">1.031</td><td>Rinsing effectiveness (g/kg)</td><td colspan="2">5.0</td></tr>
<tr><td>Energy consumption in kWh per cycle, based on the Eco 40-60 programme. Actual energy consumption will depend on how the appliance is used.</td><td colspan="2">0.378</td><td>Water consumption in litre per cycle, based on the Eco 40-60 programme. Actual water consumption will depend on how the appliance is used and on the hardness of the water.</td><td colspan="2">48</td></tr>
<tr><td rowspan="3">Maximum temperature inside the treated textile (°C)</td><td>Rated Capacity</td><td>31</td><td rowspan="3">Remaining moisture content (%)</td><td rowspan="3">62.9</td><td>Rated Capacity</td><td>62.90</td></tr>
<tr><td>Half</td><td>29</td><td>Half</td><td>62.90</td></tr>
<tr><td>Quarter</td><td>24</td><td>Quarter</td><td>62.90</td></tr>
</table>

<table>
<tr><td rowspan="3">Spin speed (rpm)</td><td>Rated capacity</td><td>1400</td><td rowspan="3">Spin-drying efficiency class</td><td rowspan="3">C</td></tr>
<tr><td>Half</td><td>1400</td></tr>
<tr><td>Quarter</td><td>1400</td></tr>
<tr><td rowspan="3">Programme duration (h:min)</td><td>Rated capacity</td><td>3:38</td><td rowspan="3">Type</td><td rowspan="3">free-standing</td></tr>
<tr><td>Half</td><td>2:48</td></tr>
<tr><td>Quarter</td><td>2:48</td></tr>
<tr><td>Airborne acoustical noise emissions in the spinning phase(dB(A) re 1 pW)</td><td colspan="2">76</td><td>Airborne acoustical noise emission class (spinning phase)</td><td>B</td></tr>
<tr><td>Off-mode (W)</td><td colspan="2">0.50</td><td>Standby mode (W)</td><td>0.50</td></tr>
<tr><td>Delay start (W) (if applicable)</td><td colspan="2">4.00</td><td>Networked standby (W) (if applicable)</td><td>–</td></tr>
<tr><td colspan="5">Minimum duration of the guarantee offered by the supplier : 24months</td></tr>
<tr><td colspan="3">This product has been designed to release silver ions during the washing cycle</td><td colspan="2">NO</td></tr>
</table>

PARAMETER	UNIT	VALUE
Rated capacity for the Eco 40-60 programme, at 0,5 kg intervals (c)	kg	8.0
Energy consumption of the Eco 40-60 programme at rated capacity ($E_{W,full}$)	kWh/cycle	0.602
Energy consumption of the Eco 40-60 programme at half rated capacity ($E_{W,½}$)	kWh/cycle	0.357
Energy consumption of the Eco 40-60 programme at quarter rated capacity ($E_{W,1/4}$)	kWh/cycle	0.152
Weighted energy consumption of the Eco 40-60 programme (E_W)	kWh/cycle	0.378
Standard energy consumption of the Eco 40-60 programme (SCE_W)	kWh/cycle	0.909
Energy Efficiency Index (EEI_W)	–	41.6
Water consumption of the Eco 40-60 programme at rated capacity ($W_{W,full}$)	L/cycle	60.0
Water consumption of the Eco 40-60 programme at half rated capacity ($W_{W,½}$)	L/cycle	45.0
Water consumption of the Eco 40-60 programme at quarter rated capacity ($W_{W,1/4}$)	L/cycle	36.0
Weighted water consumption (W_W)	L/cycle	48
Washing efficiency index of the Eco 40-60 programme at rated capacity (I_w)	–	1.031
Washing efficiency index of the Eco 40-60 programme at half rated capacity (I_w)	–	1.031
Washing efficiency index of the Eco 40-60 programme at quarter rated capacity (I_w)	–	1.031
Rinsing effectiveness of the Eco 40-60 programme at rated capacity (I_R)	g/kg	5.0
Rinsing effectiveness of the Eco 40-60 programme at half rated capacity (I_R)	g/kg	5.0
Rinsing effectiveness of the Eco 40-60 programme at quarter rated capacity (I_R)	g/kg	5.0

Programme duration of the Eco 40-60 programme at rated capacity (t_w)	h:min	3:38
Programme duration of the Eco 40-60 programme at half rated capacity (t_w)	h:min	2:48
Programme duration of the Eco 40-60 programme at quarter rated capacity (t_w)	h:min	2:48
Temperature reached for minimum 5 min inside the load during Eco 40-60 programme at rated capacity (T)	°C	31
Temperature reached for minimum 5 min inside the load during Eco 40-60 programme at half rated capacity (T)	°C	29
Temperature reached for minimum 5 min inside the load during Eco 40-60 programme at quarter rated capacity (T)	°C	24
Spin speed in the spinning phase of the Eco 40-60 programme at rated capacity (S)	rpm	1400
Spin speed in the spinning phase of the Eco 40-60 programme at half rated capacity (S)	rpm	1400
Spin speed in the spinning phase of the Eco 40-60 programme at quarter rated capacity (S)	rpm	1400
Remaining moisture content for the Eco 40-60 programme at rated capacity (D_{full})	%	62.90
Remaining moisture content for the Eco 40-60 programme at half rated capacity ($D_{1/2}$)	%	62.90
Remaining moisture content for the Eco 40-60 programme at quarter rated capacity ($D_{1/4}$)	%	62.90
Weighted remaining moisture content (D)	%	62.9
Airborne acoustical noise emissions during Eco 40-60 programme (spinning phase)	dB(A) re 1 pW	76
Power consumption in 'off mode' (P_o)	W	0.50
Power consumption in 'standby mode' (P_{sm})	W	0.50
Does 'standby mode' include the display of information?	–	-
Power consumption in 'standby mode' (P_{sm}) in condition of networked standby (if applicable)	W	-
Power consumption in 'delay start' (P_{ds}) (if applicable)	W	4.00

HYUNDAI

Importado por S.T. S.L con CIF B73737553
Distribuido por KOREA SMART HOME, S.L con CIF B56843261 y dirección
Av. Altos Hornos S/N. Pto. Sagunto (46520). Valencia, España.
Licenciado por HYUNDAI CORPORATION HOLDINGS, KOREA
info@hyundai-electro.com
avisos@hyundai-electro.com
España 960600034
Portugal 00351300305065

HYUNDAI

Manual d’usuari

HLF814IADW02

GENUINE PRODUCT OF
HYUNDAI CORPORATION

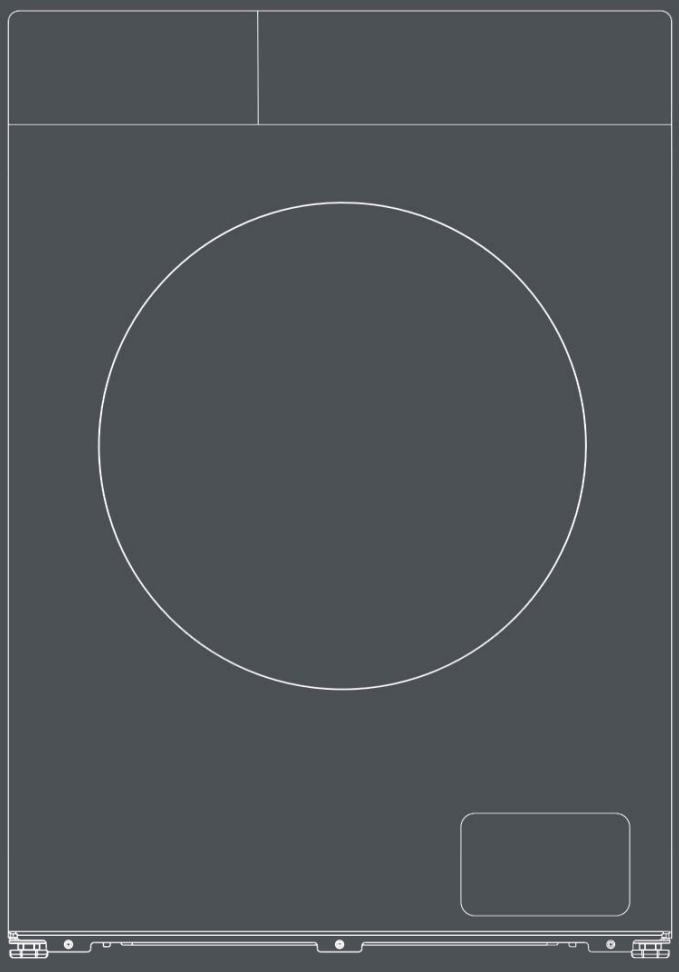

Llegeix aquest manual detingudament i conserva’l per a futures consultes.

Continguts

Especificacions del producte..... 1

Precaucions de seguretat..... 4

Consells importants..... 6

Descripció general de la rentadora..... 7

Instal·lació de la rentadora..... 8

Ús de la rentadora..... 12

Manteniment..... 21

Solució de problemes..... 24

Apèndix..... 26

Fitxa del producte..... 27

_____

Número de model

_____

Número de sèrie

_____

Data de compra

Continguts

Paràmetre/ Capacitat	Inverter Motor Series
	8kg
Model	HLF814IADW02
Voltatge	220-240V~/50Hz
Potència nominal	1850W
Pressió de l'aigua	0.05-0.8MPa
Dimensions exteriors (amplada × profunditat × alçada) mm	595*520*850

⚠ NOTA:

1. Totes les imatges del manual s'utilitzen només amb finalitats il·lustratives. Poden ser diferents de la màquina que vostè compri.
2. La funció real i les dades reals prevaldran.

Precaucions de seguretat

⚠ ADVERTÈNCIA

Per reduir el risc d'incendi, descàrrega elèctrica o lesions a les persones en utilitzar el seu aparell, segueixi les precaucions bàsiques, incloses les següents.

• Si el cable d'alimentació està danyat, ha de ser reemplaçat pel fabricant, el seu servei tècnic o personal qualificat, per evitar riscos.
• Les mànegues noves subministrades amb la rentadora s'han d'utilitzar, i les mànegues antigues no s'han de reutilitzar.
• Aquest aparell no està destinat a ser utilitzat per persones (inclosos nens) amb capacitats físiques, sensorials o mentals reduïdes, o amb manca d'experiència i coneixements, tret que hagin rebut supervisió o instruccions sobre l'ús de l'aparell per part d'una persona responsable de la seva seguretat. Cal supervisar els nens per assegurar-se que no juguin amb l'aparell. (Aquesta advertència no és per al mercat europeu).
• Aquest aparell pot ser utilitzat per nens a partir de 8 anys i per persones amb capacitats físiques, sensorials o mentals reduïdes, o amb manca d'experiència i coneixements, si han rebut supervisió o instruccions sobre l'ús de l'aparell de manera segura i entenen els riscos implicats. Els nens no han de jugar amb l'aparell. La neteja i el manteniment per part de l'usuari no han de ser realitzats per nens sense supervisió. (Aquesta advertència és per al mercat europeu).
• La catifa no ha d'obstruir l'obertura de la rentadora ni les obertures de ventilació a la base.
• Els nens menors de 3 anys s'han de mantenir allunyats, tret que estiguin supervisats contínuament.
• Aquest aparell està destinat a utilitzar-se a la llar i en aplicacions similars.
• Assegureu-vos que el voltatge i la freqüència de l'alimentació siguin idèntics als de la rentadora.
• Per garantir la seva seguretat, l'endoll del cable d'alimentació s'ha d'inserir en una presa amb connexió a terra. Verifiqueu acuradament i assegureu-vos que la vostra presa sigui adequada i estigui connectada a terra de manera fiable.
• No utilitzeu cap presa de corrent la intensitat nominal de la qual sigui inferior a la de la rentadora.
• No utilitzeu la rentadora quan faltin peces o estiguin trencades.
• No desconnecteu mai l'endoll amb les mans mullades.

Precaucions de seguretat

• Substituïu immediatament el cable d'alimentació desgastat i els endolls/preses de corrent fluixos.
• Desendolleu la rentadora abans de netejar-la o de realitzar qualsevol reparació.
• Comproveu si l'aigua dins del tambor s'ha drenat abans d'obrir la porta. No obriu la porta si hi ha aigua visible.
• La porta de vidre pot estar molt calenta durant el funcionament. Mantingueu els nens i les mascotes allunyats de la rentadora durant el funcionament.
• Assegureu-vos que la connexió d'aigua i electricitat sigui realitzada per un tècnic qualificat, d'acord amb les instruccions del fabricant i les normatives locals de seguretat.
• Abans d'utilitzar aquesta màquina, s'han de retirar tots els embalatges i els perns de transport. En cas contrari, la rentadora es pot danyar greument durant el rentat.
• Està prohibit l'ús de dissolvents inflamables, explosius o tòxics. La gasolina, l'alcohol, etc., no s'han d'utilitzar com a detergents. Utilitzeu únicament detergents adequats per al rentat a màquina.
• Aneu amb compte amb les cremades mentre la rentadora drena aigua calenta.
• No desendolleu mai la rentadora estirant del cable. Subjecteu fermament l'endoll i traieu-lo directament de la presa de corrent.
• Si el vostre aparell antic ja no s'ha d'utilitzar, recomanem retirar la porta i tallar el cable d'alimentació.
• Els materials d'embalatge poden ser perillosos per als nens. Mantingueu tots els materials d'embalatge (bosses de plàstic, escumes, etc.) fora de l'abast dels nens.
• No us enfileu ni us asseieu sobre la coberta superior de la màquina.
• Les mascotes i els nens poden ficar-se dins de la màquina. Reviseu la màquina abans de cada ús.
• No us recolzeu a la porta de la rentadora.

Consells importants

• La rentadora domèstica no està dissenyada per ser encastada.
• Aquesta rentadora és només per a ús en interiors.
• Assegureu-vos que totes les butxaques estiguin buides. Objectes afilats i rígids com monedes, fermalls, claus, cargols o pedres, etc., poden causar danys greus a la rentadora.
• Recordeu desconnectar el subministrament d'aigua i electricitat immediatament després de rentar la roba.
• La rentadora no s'ha d'instal·lar al bany ni en habitacions molt humides, ni en llocs amb gasos explosius o corrosius.
• Abans de rentar la roba per primera vegada, feu funcionar la rentadora una vegada amb el programa complet sense roba a l'interior.
• No repareu ni substituïu cap peça de la rentadora tret que les instruccions d'autoreparació ho recomanin específicament i vostè tingui els coneixements i habilitats per fer-ho.
• Està prohibit rentar catifes i sostenidors amb cèrcol d'acer.
• No ompliu mai d'aigua manualment durant el rentat.
• Després que el programa hagi finalitzat, espereu dos minuts abans d'obrir la porta.
• En moure la màquina, primer s'ha de drenar l'aigua acumulada. Manipuleu la màquina amb cura. No subjecteu cap part sobresortint de la màquina en aixecar-la. La porta de la màquina no s'ha d'utilitzar com a nansa durant el transport.
• La rentadora amb una sola vàlvula d'entrada només es pot connectar al subministrament d'aigua freda. La rentadora amb doble vàlvula d'entrada es pot connectar al subministrament d'aigua calenta i freda.

CONSERVEU AQUESTES INSTRUCCIONS

LA MÀQUINA ÉS NOMÉS PER A ÚS DOMÈSTIC

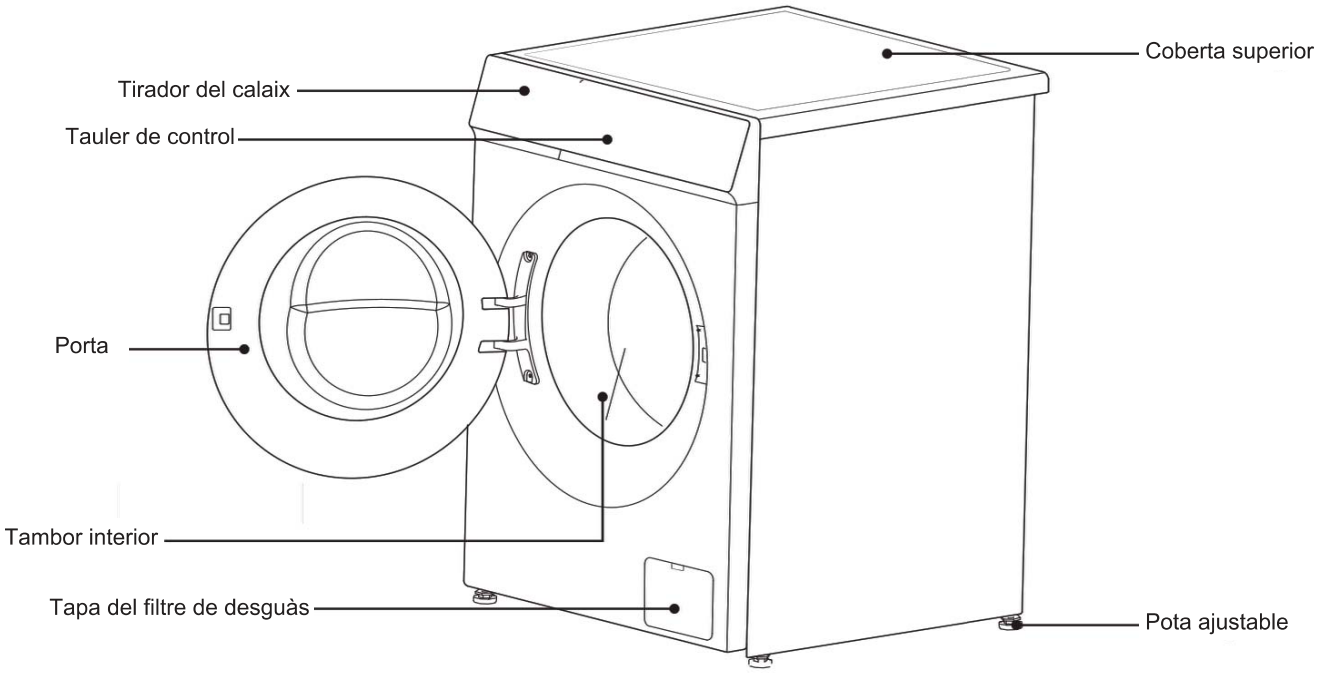

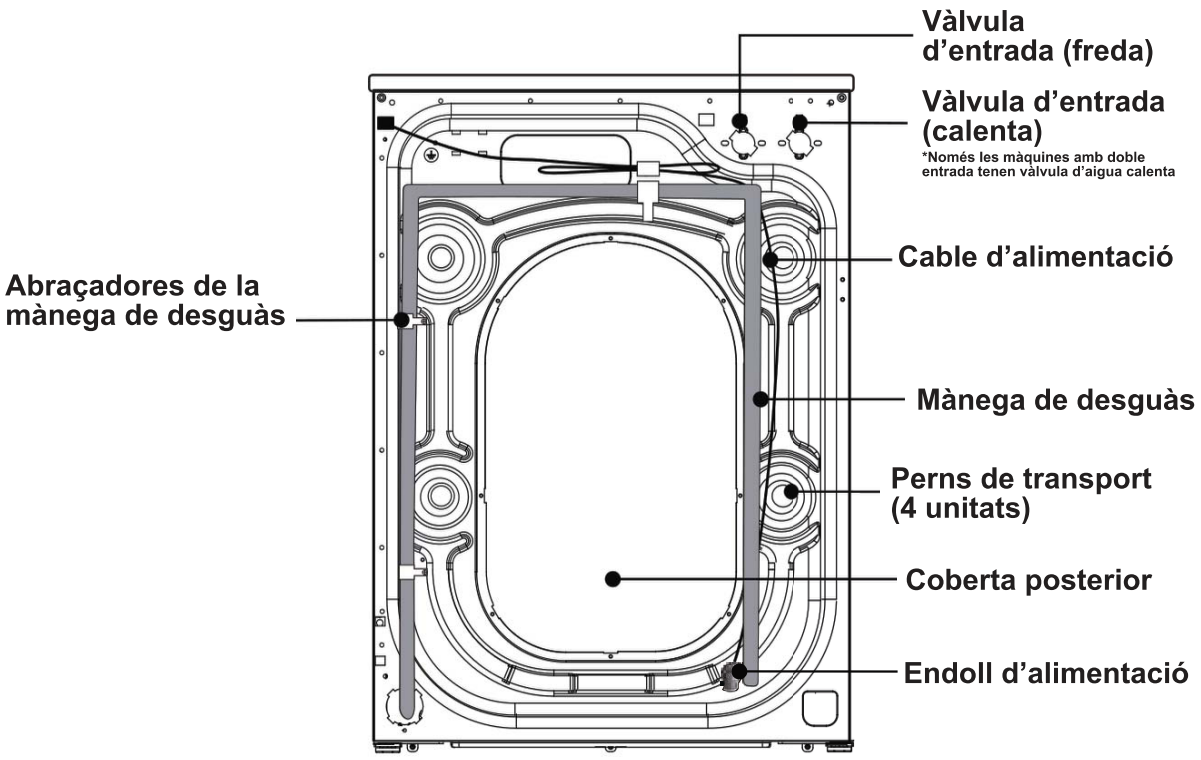

Nota: La il·lustració és una imatge de referència, el vostre dispositiu pot diferir.

Instal·lació de la rentadora

⚠ NOTA

Recomanem que la vostra nova rentadora sigui instal·lada per un tècnic qualificat. Si considereu que teniu les habilitats per instal·lar-la, llegiu atentament les instruccions d'instal·lació abans de fer-ho.

■ Eines necessàries

És possible que necessiteu les següents eines per ajudar-vos en la instal·lació de la vostra rentadora:

- Tisores
- Alicates
- Tornavís estàndard
- Guants
- Clau anglesa

■ Desembalatge de la rentadora

Desembaleu la vostra rentadora i comproveu si hi ha algun dany durant el transport. A més, assegureu-vos que tots els elements (com es mostra a continuació) de la bossa adjunta hagin estat rebuts. Si hi ha algun dany a la rentadora durant el transport, o falta algun element o està danyat, poseu-vos en contacte amb el distribuïdor local immediatament.

Si la rentadora no és de doble entrada, la màquina no té mànega d'entrada d'aigua calenta.

Mànega d'entrada (connectar al subministrament d'aigua freda)	Mànega d'entrada d'aigua calenta (connectar al subministrament d'aigua calenta)	Coberta dels orificis (4 unitats) (utilitzada per tapar els orificis dels perns de transport)	Suport de la mànega de desguàs (utilitzat per fixar l'extrem de la mànega de desguàs)	Clau (1. Utilitzada per ajustar la part inferior de la màquina. 2. Per retirar els perns de transport de la part posterior de la màquina)
			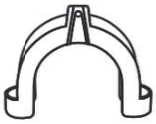	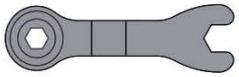

■ Seleccioneu la ubicació

Abans d'instal·lar la rentadora, s'ha d'escollir una ubicació amb les següents característiques:

-Rígida, seca i anivellada (si no està anivellada, si us plau anivelleu-la prenent com a referència la següent figura "Pota ajustable").

-Eviteu la llum solar directa.

-Ventilació suficient.

-La temperatura ambient ha d'estar entre 0 i 40 °C.

-La humitat ambient ha de ser inferior al 95 % (quan la temperatura és de 25 °C).

-Mantingueu-la allunyada de fonts de calor com carbó o gas. Assegureu-vos que la rentadora no quedi recolzada sobre el cable d'alimentació. No instal·leu la rentadora sobre una catifa.

Instal·lació de la rentadora

■ Retireu els perns de transport

Abans d'utilitzar aquesta rentadora, els perns de transport s'han de retirar de la part posterior de la màquina. Seguiu els passos següents per retirar els perns:

⚠ Conserveu els perns de transport adequadament per al seu ús futur.

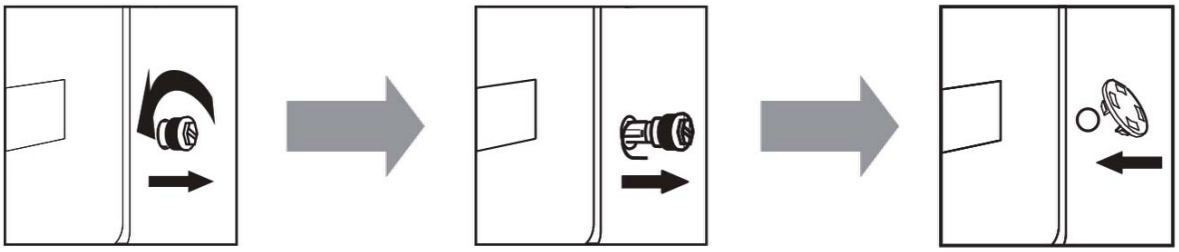

1. Afluixeu els quatre perns de transport amb una clau.
2. Retireu cada pern per la part ampla de l'orifici i repetiu-ho amb els altres.
3. Tapeu els orificis amb les cobertes plàstiques subministrades.

■ Anivelleu la rentadora

Instal·leu o col·loqueu la rentadora en un ambient amb una temperatura no inferior a 0 °C i no a l'exterior, ja que podria danyar el controlador de programació.

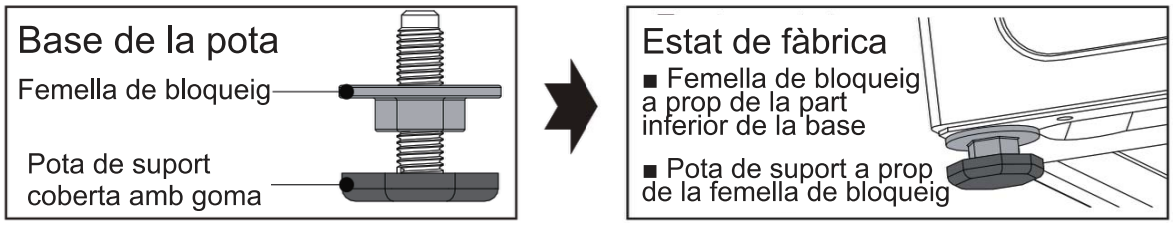

⚠ **Nota:** Per facilitar la instal·lació, és possible que les potes no vinguin totalment bloquejades de fàbrica. Assegureu-vos de bloquejar les quatre potes abans d'ajustar el nivell.

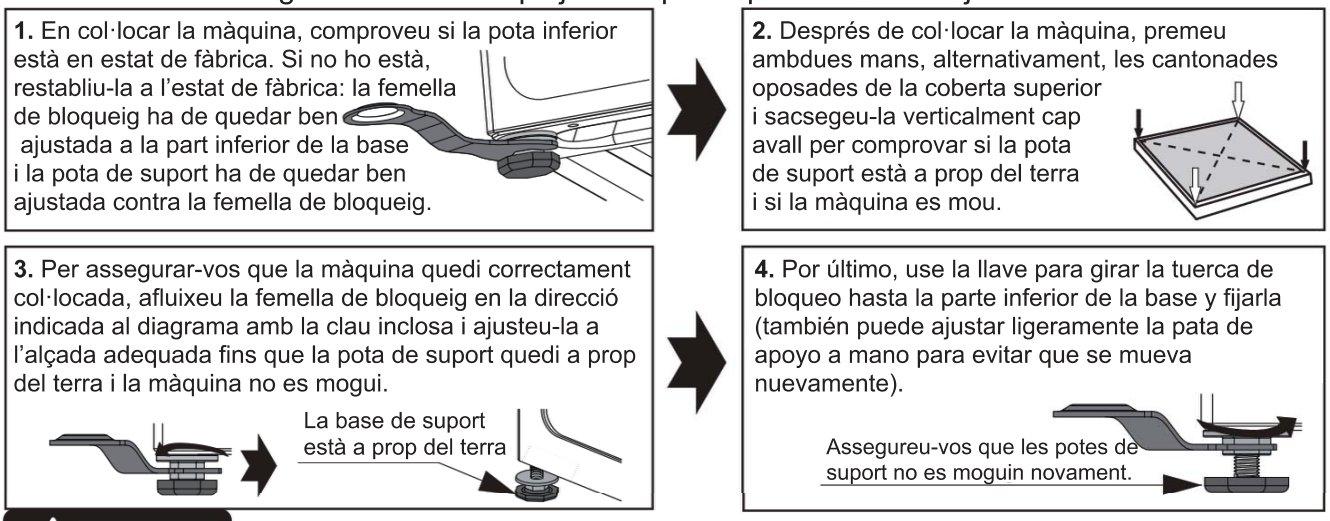

⚠ PRECAUCIÓ

1. La màquina ha d'estar perfectament anivellada i estable quan les quatre potes de suport estiguin a prop del terra. Baixeu les potes tant com sigui possible, sempre que la màquina quedi anivellada.
2. Un ajust de nivellació incorrecte pot causar molt soroll, vibracions, desplaçament de la màquina i altres fenòmens anormals.
3. La ventilació d'aire està dissenyada a la part inferior de la màquina (eviteu obstruccions). Instal·leu la rentadora sobre un terra sòlid, llis i antilliscant. No col·loqueu la rentadora sobre una manta tova, un terra de fusta ni sobre taules o suports, per evitar lesions innecessàries.

Instal·lació de la rentadora

La mànega d'aigua subministrada pot variar segons el model. Seguiu les instruccions d'acord amb la mànega proporcionada.

■ Connecteu la mànega d'entrada

Connexió a una aixeta d'aigua roscada

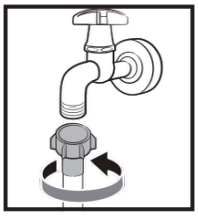

1. Connecteu la mànega d'aigua a l'aixeta i després gireu el connector en sentit horari, tal com es mostra.

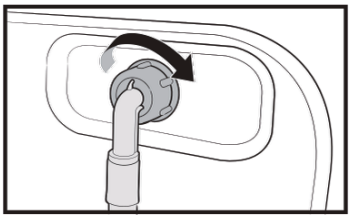

2. Connecteu l'altre extrem de la mànega d'aigua a la vàlvula d'entrada a la part posterior de la rentadora. Gireu la mànega en sentit horari per estrènyer-la.

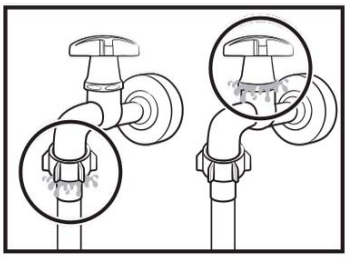

3. Obriu l'aixeta i comproveu si hi ha fuites al voltant de les connexions. Si hi ha fuites d'aigua, repetiu els passos anteriors.

Connexió a una aixeta d'aigua sense rosca

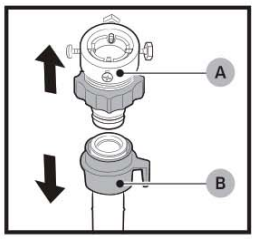

1. Retireu **l'adaptador (A)** de la **mànega d'aigua (B).**

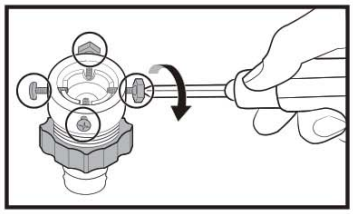

2. Utilitzeu un tornavís Phillips per afluixar els quatre cargols de l'adaptador.

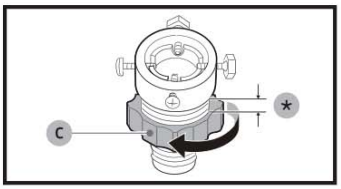

3. Subjecteu l'adaptador i gireu la peça (C) en la direcció de la fletxa per afluixar-la 5 mm (*).

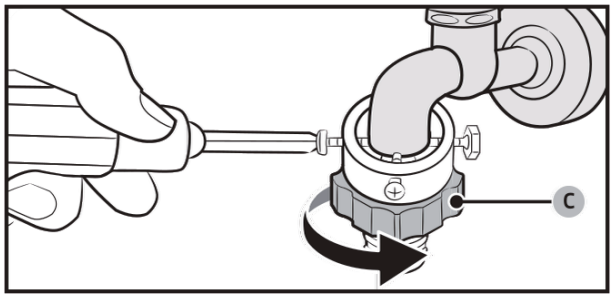

4. Col·loqueu l'adaptador a l'aixeta i després estrenyeu els cargols mentre aixequeu l'adaptador.
5. Gireu la peça (C) en la direcció de la fletxa per estrènyer-la.

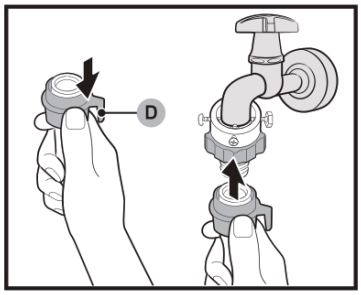

6. Mentre estireu cap avall la **peça (D)** de la mànega d'aigua, connecteu la mànega a l'adaptador. Després deixeu anar la **peça (D)**. La mànega encaixarà a l'adaptador amb un clic.
7. Per completar la connexió de la mànega d'aigua, consulteu els passos 2 i 3 de la secció **"Connexió a una aixeta d'aigua roscada".**

Instal·lació de la rentadora

⚠ NOTA

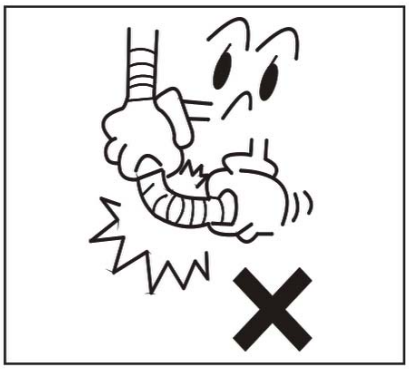

• Si hi ha alguna fuita a la mànega després de la connexió, repetiu els passos per connectar la mànega d'entrada.
• No doblegueu la mànega.
• Comproveu acuradament la connexió de la mànega d'entrada abans d'utilitzar la rentadora cada vegada.

■ Connecteu la mànega de desguàs

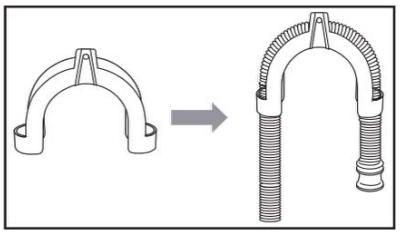

• La mànega de desguàs s'ha de col·locar a una alçada de 65 a 100 cm sobre el terra; en cas contrari, pot causar un drenatge deficient.
• Podeu utilitzar el suport de la mànega de desguàs subministrat per guiar la mànega cap a la paret, el tub vertical o la tina de rentat.
• Assegureu-vos que totes les connexions de les mànegues estiguin ben ajustades.

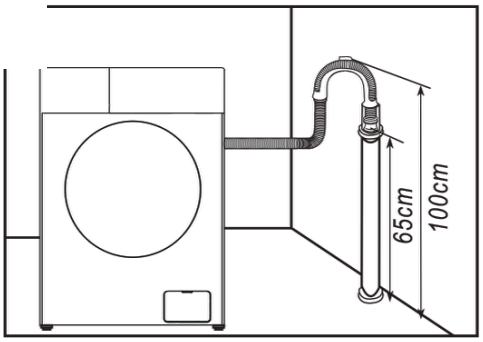

⚠ NOTA

• L'extrem de la mànega de desguàs no ha d'estar submergit en aigua perquè la rentadora funcioni correctament.

■ Connecteu l'alimentació

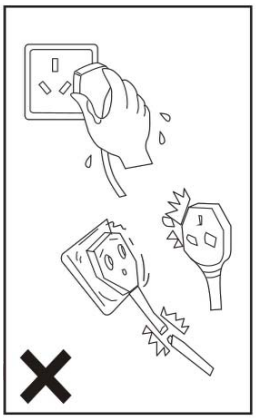

• Com que el corrent màxim de la unitat és de 10 A quan s'utilitza la funció d'escalfament, assegureu-vos que el sistema d'alimentació elèctrica de la vostra llar (corrent, voltatge i cablejat) pugui complir els requisits normals de càrrega dels aparells elèctrics.
• Connecteu l'endoll a una presa correctament instal·lada i amb connexió a terra.
• Assegureu-vos que el voltatge de la vostra xarxa sigui el mateix que el voltatge nominal de la màquina.
• L'endoll ha de coincidir amb la presa de corrent.
• No utilitzeu endolls o preses múltiples com a allargador.
• No connecteu ni desconnecteu l'endoll amb les mans mullades.
• En desconnectar l'endoll, subjecteu-lo fermament i estireu-lo. No estireu del cable amb força.
• Si el cable d'alimentació està danyat o presenta signes de trencament, s'ha de seleccionar un cable especial o adquirir-lo al fabricant o al centre de servei per al seu reemplaçament.

Instal·lació de la rentadora

⚠ ADVERTÈNCIA

1. Aquesta màquina ha d'estar correctament connectada a terra. Si es produeix un curtcircuit, la connexió a terra pot reduir el risc de descàrrega elèctrica.
2. La rentadora ha de funcionar en un circuit separat d'altres aparells elèctrics. En cas contrari, el protector elèctric es pot disparar o el fusible es pot cremar.

Ús de la rentadora

⚠ NOTA

Assegureu-vos que la màquina estigui instal·lada correctament abans d'utilitzar-la. Abans de rentar roba per primera vegada, heu d'executar un cicle complet sense roba.

Per fer-ho:

1. Connecteu l'alimentació elèctrica i l'aigua.
2. Poseu una mica de detergent (aprox. 10 g) al calaix i tanqueu-lo.
3. Premeu el botó **Engegar/Apagar.**
Gireu el selector al programa "Cotó".
Premeu el botó **Inici/Pausa.**

Això eliminarà qualsevol resta d'aigua de la prova realitzada pel fabricant que hagi quedat a la màquina.

■ **Classifiqueu la roba**

Lea esta recomendación cuidadosamente para evitar problemas con la lavadora y daños en la ropa.

1. No sobrecarregueu la rentadora per sobre de la seva capacitat nominal.
2. Classifiqueu la roba per color i segons l'etiqueta de cura. La majoria de les peces tenen una etiqueta de cura tèxtil al coll o a la costura lateral.



3. Assegureu-vos que totes les butxaques estiguin buides. Els objectes estranys (p. ex., claus, monedes, clips, etc.) poden danyar les peces i els components de la màquina.
4. Tanqueu les cremalleres i cordeu els ganxos, etc., abans de rentar.
5. La roba s'ha de classificar segons el color. En especial, la roba fosca no s'ha de rentar amb roba clara.
6. Les zones molt brutes, taques, etc., s'han de tractar prèviament amb detergent líquid, llevataques, etc.
7. Gireu del revés les peces que fan boletes fàcilment i les de superfície de llana abans de col·locar-les a la màquina.

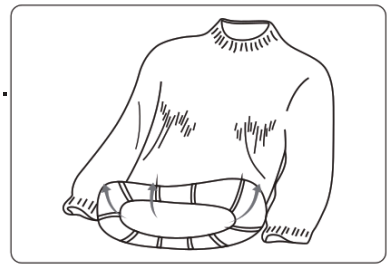

⚠ NOTA: Assegureu-vos que no quedi roba atrapada entre la porta i la junta.

Ús de la rentadora

■ **Classifiqueu la roba**

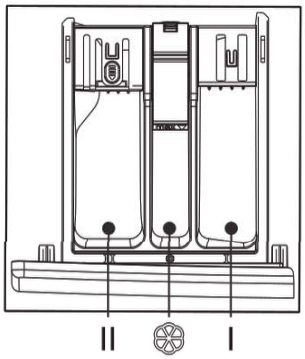

• Traieu el calaix del detergent.

• Afegiu detergent per al pre-rentat al compartiment I. S'utilitza només per a programes amb pre-rentat. (Opció 1: detergent en pols; opció 2: detergent líquid).

• Afegiu detergent per al rentat principal al compartiment II. (Opció 1: detergent en pols; opció 2: detergent líquid).

• Afegiu suavitzant al compartiment .

• Trieu el tipus de detergent adequat segons la temperatura de rentat per obtenir el millor resultat amb un menor consum d'aigua i energia.

• Afegiu la quantitat de detergent/suavitzant només una vegada cada vegada. Consulteu les instruccions del fabricant per a la dosificació del detergent/suavitzant.

• L'excés de detergent produirà molta escuma, es pot desbordar i afectarà la seva dissolució, cosa que provocarà dificultats en l'esbandida.

⚠ NOTA

1. La primera vegada que utilitzeu detergent líquid, executeu el programa "Súper ràpid" per netejar la cuba i el tambor.

2. És normal que una petita quantitat de detergent líquid flueixi cap al compartiment inferior en extreure el calaix del detergent líquid. Eviteu treure el calaix amb freqüència per reduir el malbaratament de detergent.

3. Per a la quantitat de suavitzant, consulteu el manual. Un excés de suavitzant pot danyar les fibres sintètiques.

4. No sobrepasseu el nivell MAX del calaix dispensador.

5. Diluïu primer el suavitzant espès o el lleixiu i després aboqueu-lo al calaix dispensador.

Ús de la rentadora

■ Passos de rentat

①Connecteu la mànega d'entrada i obriu l'aixeta.



②Connecteu l'endoll d'alimentació.

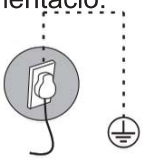

③Col·loqueu la mànega de desguàs.



④Obriu la porta, introduïu la roba i tanqueu-la; poseu detergent al calaix i tanqueu-lo.



⑤Gireu el botó d'encesa.

⑥Seleccioneu el programa segons sigui necessari.

⑦Personalitzeu ajustos com el temps d'inici diferit, la temperatura, la velocitat de centrifugat o altres ajustos, etc.

⑧Premeu el botó Inici.

• Gireu el selector cap a l'esquerra i cap a la dreta per encendre la rentadora.
• Gireu el selector de cicles per seleccionar un cicle.
• Canvieu els ajustos del cicle (temperatura i velocitat, etc.) segons sigui necessari.
• Configureu l'inici diferit si voleu que el cicle de rentat acabi a l'hora desitjada.
• Premeu Inici/Pausa.

Per canviar el cicle durant el funcionament
• Premeu Inici/Pausa per aturar el funcionament.
• Seleccioneu un cicle diferent.
• Premeu Inici/Pausa novament per iniciar el nou cicle.

Ús de la rentadora

■ Tauler de control

*La il·lustració següent és un exemple senzill del tauler de control del model. La il·lustració és només de referència. Consulteu el producte real.



01 Selector de cicles	Gireu el selector per seleccionar un cicle.
02 Pantalla	La pantalla mostra la informació del cicle actual i el temps restant estimat, o un codi d'informació quan es produeix un problema.
03 Prewash	**Premeu per afegir un procés de pre-rentat abans d'iniciar el cicle.**
04 Temp.	Premeu per canviar la temperatura de l'aigua del cicle actual. L'interval de temperatura disponible depèn del cicle. La temperatura seleccionada es mostrarà a la pantalla.
05 Rinse	Premeu per seleccionar la quantitat d'esbandides. La quantitat d'esbandides disponible depèn del cicle. La quantitat seleccionada es mostrarà a la pantalla.
06 Spin	Premeu per canviar la velocitat de centrifugat del cicle actual. La velocitat disponible depèn del cicle. La velocitat seleccionada es mostrarà a la pantalla.
07 Delay	Premeu Inici diferit repetidament per recórrer les opcions disponibles (de 3 a 24 hores, en increments d'1 hora). Premeu per iniciar/pausar l'operació. Premeu el botó una vegada per iniciar un cicle.
08 Start/stop	Per pausar l'operació, premeu el botó novament. Podeu canviar els ajustos i opcions del cicle. Per reprendre l'operació pausada, premeu el botó novament.
Engegar/Apagar	Premeu per engegar/apagar la rentadora. Si engegueu la rentadora i no la feu servir durant 10 minuts, s'apagarà automàticament.

Ús de la rentadora

Inici diferit

Podeu configurar la rentadora perquè acabi el rentat automàticament més tard, escollint un retard d'entre 3 i 24 hores (en increments d'1 hora). L'hora mostrada indica a quina hora finalitzarà el rentat.
Seleccioneu un cicle. Després, canvieu els ajustos del cicle si és necessari.
1. Premeu **Delay** repetidament fins a configurar l'hora de finalització desitjada.
2. Premeu **Inici/Pausa.**
3. L'indicador corresponent s'encendrà amb el rellotge en marxa.
4. Per cancel·lar **l'inici diferit,** reinicieu la rentadora prement **Engegar/Apagar.**

Cas real
Voleu acabar un programa de dues hores d'aquí a 3 hores a partir d'ara. Per fer-ho, activeu l'opció d'inici diferit en el cicle actual amb l'ajust de 3 hores i premeu Inici/Pausa a les 2:00 p. m. Aleshores, què passa? La rentadora comença a funcionar a les 3:00 p. m. i acaba a les 5:00 p. m.

Bloqueig per a nens



En mode d'espera o durant el funcionament, una pulsació prolongada de 3 segons pot activar el bloqueig per a nens, mentre que una pulsació curta no té efecte.

Sense so



En mode d'espera o durant el funcionament, una pulsació prolongada de 3 segons pot activar el mode sense so, mentre que una pulsació curta no té efecte.

Esbandida contínua

Ompliu simultàniament el tambor interior amb aigua neta mentre gira el tambor per drenar ràpidament l'aigua bruta que conté residus de detergent.

Velocitat

El temps de rentat es pot reduir segons l'estat de la roba.

Bloqueig de porta



Quan la porta no està tancada o bloquejada correctament, la icona no s'il·lumina; quan la porta està bloquejada correctament, la icona roman encesa.

Ús de la rentadora

■ Programes

Mixtos/Mistas: Per a càrregues mixtes de cotó i sintètics.

Rápido 15´/30´: Per a peces lleugerament brutes de menys de 2,0 kg que voleu rentar ràpidament.

Lana/Lã: El programa de llana inclou un moviment suau i remull per protegir les fibres de llana de l'encongiment/deformació. Es recomana un detergent neutre.

Camisetas/Camisolas: Podeu seleccionar aquest programa per rentar camises de cotó, lli, fibres sintètiques o teixits barrejats.

Intensivo: Per a peces molt brutes. El temps de funcionament és més llarg que en altres cicles.

Ropa de cam/Roupa de cama: Aquest programa és adequat per rentar peces més pesades, com texans, roba de llit, etc.

Antialérgico: Inclou un rentat a alta temperatura i esbandides addicionals per ajudar a eliminar eficaçment les restes de detergent.

Algodón/Algodão: Per a peces de cotó, llençols, estovalles, roba interior, tovalloles o camises. El temps de rentat i la quantitat d'esbandides s'ajusten automàticament segons la càrrega.

Eco 40-60: Per netejar peces de cotó amb brutícia normal, aptes per rentar-se a 40 °C o 60 °C, en el mateix cicle. Aquest cicle s'utilitza per avaluar el compliment amb la normativa d'Ecodisseny de la UE. Aquest cicle està configurat com a predeterminat.

20ºC: Procediments especials del nou estàndard europeu, utilitzats per rentar algunes peces delicades; la temperatura només es pot seleccionar a 20 °C, roba protectora.

Ropa de deporte/Roupa desportiva: Aquest programa és aplicable per a la neteja de roba esportiva.

Ús de la rentadora

Delicado: Per a teixits fins, sostenidors, llenceria (seda) i altres peces que només es renten a mà. Per a un millor rendiment, utilitzeu detergent líquid.

Aclarado + Centrifugado/Exuagamento + Centrifugado: Inclou un procés d'esbandida addicional després d'aplicar suavitzant a la roba.

Centrifugado: Inclou un procés de centrifugat addicional per eliminar eficaçment la humitat de la roba.

Limpieza de tambor/Limpeza do tambor: Neteja el tambor eliminant la brutícia i els bacteris. Assegureu-vos que el tambor estigui buit.
No utilitzeu agents de neteja per netejar el tambor.

■ Diagrama del circuit

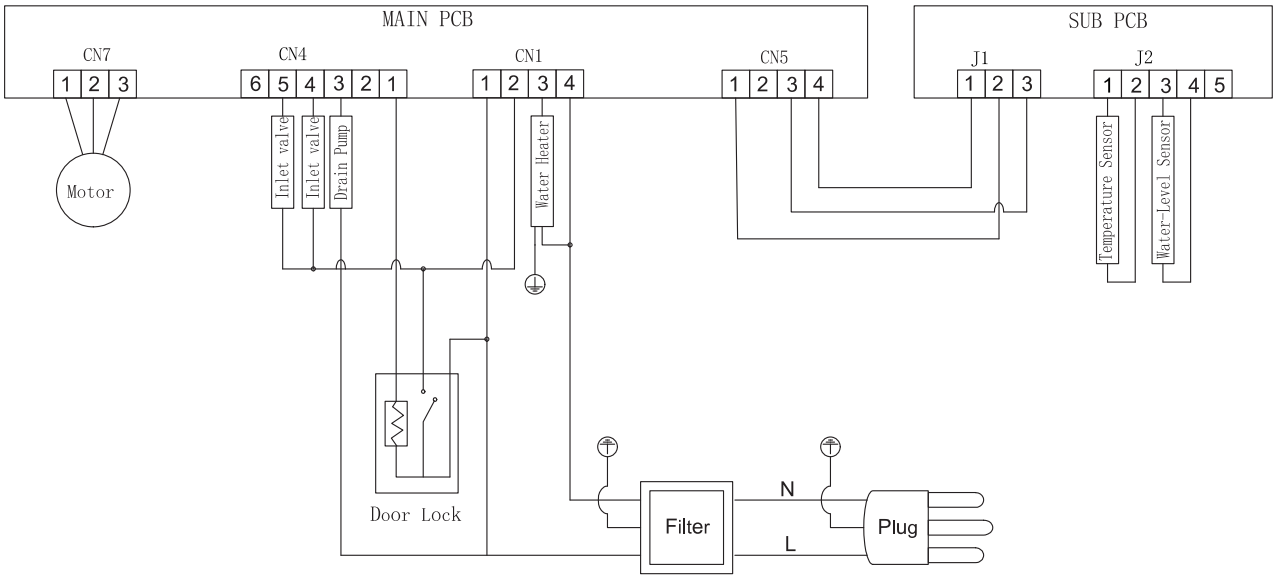

Ús de la rentadora

■ Taula de programes de rentat

• L'eficiència i el rendiment del rentat depenen de la qualitat del detergent utilitzat. Utilitzeu només detergent aprovat per a rentadores.
• Si és necessari, utilitzeu detergents específics, per exemple, per a teixits sintètics i de llana. Seguiu sempre les recomanacions del fabricant del detergent.
• No utilitzeu agents de neteja en sec com el tricloroetilè ni productes similars. Trieu el detergent més adequat.

Programa	Càrrega màxima (kg)	Tipus de detergent		
	8	Universal	Especial	Suavitzant
Mixtos Mistas	**4**	**L/P**	**–**	**O**
Rápido 15' / 30'	**2**	**L/P**	**–**	**O**
Lana Lã	**2**	**–**	**L/P**	**–**
Camisetas Camisolas	**3**	**L/P**	**L**	**O**
Intensivo	**8**	**L/P**	**–**	**O**
Ropa de cama Roupa de cama	**6**	**L/P**	**L/P**	**O**
Antialérgico	**4**	**L/P**	**L/P**	**O**
Algodón Algodão	**8**	**L/P**	**–**	**O**
Eco 40-60	**8**	**L/P**	**–**	**O**
20℃	**4**	**L/P**	**–**	**O**
Ropa dedeporte Roupa desportiva	**3**	**L/P**	**–**	**O**
Delicado	**4**	**L/P**	**L/P**	**–**
Aclarado + Centrifugado Exuagamento + Centrifugado	**8**	**–**	**–**	**O**
Centrifugado	**8**	**–**	**–**	**–**
Limpieza de tambor Limpeza do tambor	**0**	**–**	**–**	**–**

L = detergent en gel/líquid P = detergent en pols O = opcional -- = no
Si utilitzeu detergent líquid, no es recomana activar l'inici diferit.
Recomanem utilitzar: detergent en pols de 20 °C a 90 °C; detergent per a llana de 20 °C a 40 °C.
*Trieu la temperatura de rentat de 90 °C només per a requisits especials d'higiene.

■ Introducció d'altres funcions

Desbloqueig d'emergència de la porta (no aplicable en alguns models)

■ Si voleu treure la roba quan hi hagi un tall de corrent prolongat, assegureu-vos que el nivell d'aigua al tambor estigui per sota del nivell segur, que la temperatura sigui inferior a 40 °C i que el tambor interior no estigui girant; després desconnecteu la mànega de desguàs i baixeu-la; torneu-la a col·locar després que l'aigua s'hagi buidat.
■ Obriu la tapa de la bomba de desguàs a la part inferior dreta del frontal, estireu suaument cap avall la vareta; quan sentiu un clic, obriu la porta i traieu o introduïu la roba.
■ Torneu a col·locar la tapa de la bomba de desguàs.
■ Aquest mètode només es pot utilitzar en cas d'emergència.

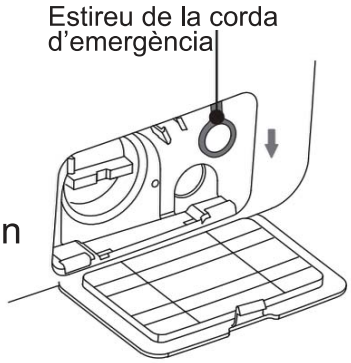

Funció de represa

■ Aquesta màquina té funció de represa en cas de tall de corrent. Si es produeix una fallada d'energia o l'endoll s'afluixa durant el funcionament, la màquina pot recordar l'estat de treball i reprendre quan es restableixi l'energia.

Funció de memòria (no aplicable en alguns models)

■ Aquesta màquina pot recordar automàticament l'últim procés de treball. Quan torneu a encendre la màquina, recordarà el procés de rentat i els ajustos utilitzats l'última vegada (és a dir, el procés complet de l'últim rentat se seleccionarà per defecte en iniciar).

Protecció contra desequilibri

■ Quan la màquina estigui llesta per centrifugar, pot trigar un moment a equilibrar la roba si hi ha un gran desequilibri.
■ Si la roba continua desequilibrada al tambor, la velocitat de centrifugat es pot reduir per evitar vibracions fortes.
■ Si hi ha molt poca roba al tambor, la màquina pot no centrifugar a causa de la protecció contra desequilibri; en aquest cas, afegiu més roba perquè pugui centrifugar.

Ruixat (no aplicable en alguns models)

■ Aquesta màquina adopta tecnologia de dosificació automàtica de detergent; l'aigua sortirà del calaix del detergent per portar el detergent al tambor interior. També ruixarà aigua sobre el vidre de la finestra d'observació, cosa que ajuda a netejar l'escuma i les taques de la roba i del vidre. Això fa que el procés de rentat sigui més net i crea un entorn de rentat eficient, amb estalvi d'aigua i neteja.

Llum del tambor (no aplicable en alguns models)

■ A l'inici del programa, al final del programa i durant la pausa del rentat, s'encendrà la llum del tambor. Podeu observar l'estat de la roba a la rentadora i gaudir d'una experiència de rentat intel·ligent.

Nota: A causa d'actualitzacions del model del producte, la configuració de funcions pot ser diferent de la descrita. Preneu com a estàndard les funcions del model real.

Manteniment

El manteniment adequat de la rentadora pot prolongar la seva vida útil.

⚠ ADVERTÈNCIA

Abans de començar el manteniment, desendolleu el cable d'alimentació o desconnecteu l'energia i tanqueu l'aixeta.

■ **Netegeu el tambor interior**

L'òxid deixat dins del tambor per articles metàl·lics s'ha d'eliminar immediatament amb detergents sense clor. No utilitzeu mai llana d'acer.

■ **Netegeu la superfície**

1. Si hi ha un vessament d'aigua, utilitzeu un drap sec per netejar-lo immediatament. No permeteu que objectes afilats colpegin la rentadora.
2. La superfície es pot netejar amb detergents neutres diluïts i no abrasius quan sigui necessari.

Manteniment

■ Netegeu la bomba de desguàs

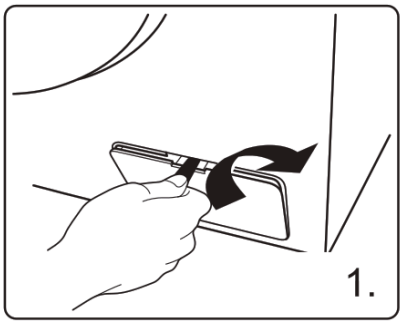

Obriu la tapa del filtre amb eines com monedes, seguint la direcció indicada al gràfic.

Desenrosqueu el filtre i tingueu en compte l'aigua restant, retirant qualsevol material estrany del filtre de la bomba de desguàs.

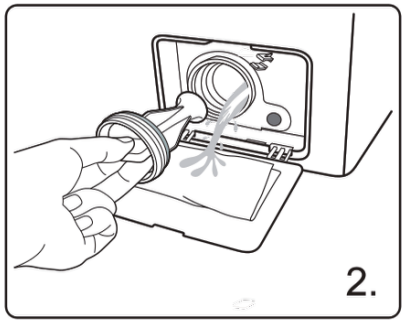

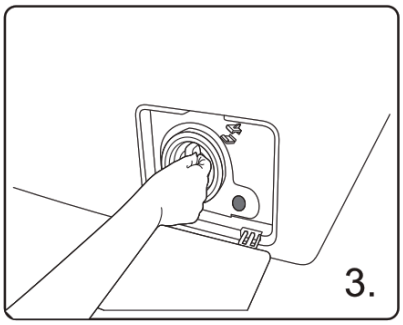

Torneu a instal·lar el filtre.

■ Netegeu el filtre de la vàlvula d'entrada

El filtre d'entrada s'ha de netejar si no entra aigua o entra poca aigua quan s'obre l'aixeta.

1. Reduïu la pressió de l'aigua:
2. a. Tanqueu l'aixeta.
3. b. Seleccioneu qualsevol programa excepte "Centrifugat".
4. c. Premeu el botó "Inici/Pausa" i mantingueu el programa en funcionament durant uns 40 segons.
5. d. Desendolleu el cable d'alimentació.
6. Retireu la mànega d'entrada de l'aixeta.
7. Renteu el filtre amb aigua.
8. Torneu a connectar la mànega d'entrada.

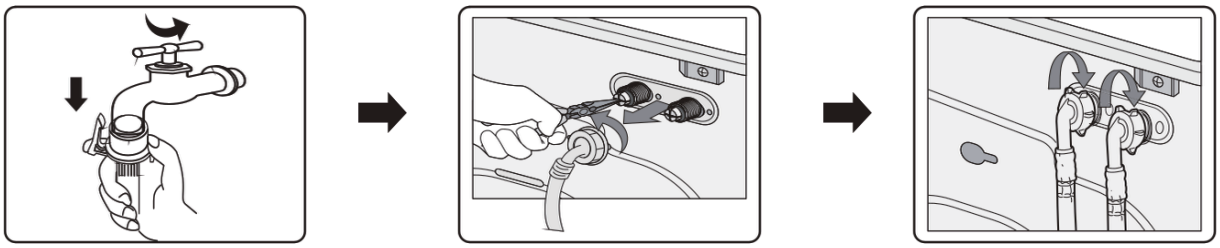

Manteniment

■ **Netegeu el calaix del detergent**

L'estructura del calaix del detergent varia segons el model de la màquina; seguiu els passos i mètodes que es mostren a la figura de sota per netejar el calaix del detergent:

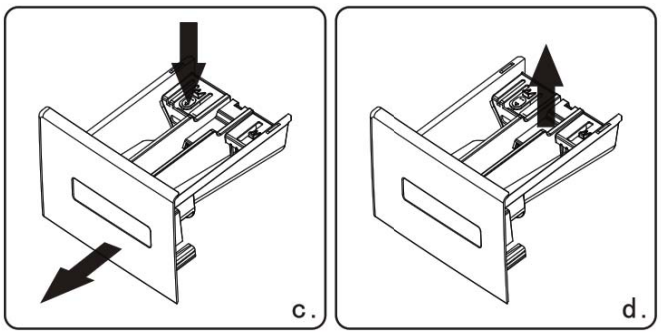

■ Si hi ha residus de detergent o suavitzant al calaix:

◆ Com mostra la fig. c, estireu el calaix i premeu cap avall la vareta de límit; traieu tot el calaix.

◆ Com mostra la fig. d, obriu el calaix (aixecant-lo lentament) i traieu la placa del sifó (aixecant-la).

◆ Utilitzeu aigua de l'aixeta o un raspall per rentar el calaix del detergent i el tub del sifó.

◆ Torneu a col·locar la tapa del calaix i el tub del sifó, i empenyeu el calaix cap endins.

■ En treure el calaix, una petita quantitat de detergent pot fluir cap a la caixa d'aigua; això és normal.

Tracteu de no obrir i tancar repetidament el calaix per evitar pèrdua de detergent.

■ Aneu amb compte amb el vessament de detergent, ja que pot causar inconvenients en ajustar (inclinar o moure, etc.) la màquina (traieu el calaix abans d'ajustar-la).

■ Recuperació després de congelació

La rentadora es pot congelar quan la temperatura baixa de 0 °C.

1. Apagueu la rentadora i desendolleu el cable d'alimentació.
2. Aboqueu aigua tèbia sobre l'aixeta per afluixar la mànega d'aigua.
3. Desconnecteu la mànega d'aigua i deixeu-la en remull en aigua tèbia.
4. Aboqueu aigua tèbia dins del tambor i deixeu-la durant uns 10 minuts.
5. Torneu a connectar la mànega d'aigua a l'aixeta.

⚠ NOTA

1. Quan torneu a utilitzar la rentadora, assegureu-vos que la temperatura ambient sigui superior a 0 °C.
2. Si la rentadora està ubicada en un lloc on es pot congelar fàcilment, dreneu completament l'aigua restant dins de la mànega de desguàs i la mànega d'entrada.
3. Poseu-vos en contacte amb un tècnic si la rentadora es congela.

Solució de problemes

PROBLEMES	SOLUCIONS
Queda una mica d'aigua a la màquina	Queda una mica d'aigua a la màquina
La rentadora no funciona	Comproveu si l'endoll està ben connectat. Comproveu si l'aixeta està oberta. Comproveu si el botó "Engegar" està premut. Comproveu si el botó "Inici/Pausa" està premut. Comproveu si la funció d'inici diferit està activada.
Fuita d'aigua	Reviseu i ajusteu la mànega d'entrada. Netegeu la mànega de desguàs i, si és necessari, demaneu a un tècnic especialitzat que la repari.
Soroll anormal i vibració forta	Comproveu si s'han retirat els perns de transport. Comproveu si les potes ajustables estan anivellades. Comproveu si la rentadora està instal·lada sobre un terra sòlid i anivellat. Comproveu si hi ha varetes o articles metàl·lics a l'interior.
L'eficiència de rentat no és satisfactòria	Seleccioneu un programa adequat. Afegiu la quantitat correcta de detergent segons les instruccions de l'envàs.
La màquina no respon després de prémer els botons	Comproveu si la funció "Bloqueig per a nens" està activada. Premeu primer el botó "Inici/Pausa" i després premeu els altres botons.
El temps real del programa no correspon al temps mostrat a la pantalla	Comproveu si la roba al tambor està suficientment distribuïda. Comproveu si l'aigua es drena o entra correctament.
La rentadora s'omple mentre drena	Comproveu si l'alçada màxima de la mànega de desguàs és inferior a 65 cm. Comproveu si la mànega de desguàs està submergida.

Solució de problemes

PANTALLA	SIGNIFICAT	SOLUCIONS
	La rentadora s'omple amb el temps	Verifiqueu si l'aixeta d'aigua està oberta. Verifiqueu si la pressió de l'aigua és baixa. Verifiqueu si la mànega d'entrada està obstruïda.
	El drenatge d'aigua triga massa	Verifiqueu si la bomba de desguàs està bloquejada. Poseu-vos en contacte amb un tècnic si és necessari.
	Fallada del bloqueig de la porta	Tanqueu bé la porta novament. Verifiqueu si hi ha roba atrapada entre la porta i la junta. Poseu-vos en contacte amb un tècnic si és necessari.
	Desbordament d'aigua	L'aigua s'ajusta automàticament fins que el nivell sigui adequat per al rentat. Poseu-vos en contacte amb un tècnic si és necessari.
	Fallada del motor elèctric	Si us plau, poseu-vos en contacte amb un tècnic.
	L'escalfador no funciona	Si us plau, poseu-vos en contacte amb un tècnic.
	Fallada del sensor de temperatura	Si us plau, poseu-vos en contacte amb un tècnic.
	Incompatibilitat de programari o maquinari a la placa principal i la placa inversora de freqüència	Si us plau, poseu-vos en contacte amb un tècnic.
	Fallades de comunicació	Si us plau, poseu-vos en contacte amb un tècnic.
	Fallades de l'inversor	Si us plau, poseu-vos en contacte amb un tècnic.
	El programa en execució no correspon al cicle seleccionat al selector	Gira el selector al ciclo que corresponda al programa en uso.
	Fallada de centrifugat/deshidratació	Después de abrir la puerta, agrega una cantidad adecuada de ropa y presiona Inicio.

Nota:
Consulteu el model que heu comprat per veure aquí la indicació de fallades.
Els diferents models tenen diferents indicacions de fallades.

Apèndix

■ Etiqueta de cura del teixit


Material resistent


Teixit delicat


La peça es pot rentar a 90 °C


La peça es pot rentar a 60 °C


La peça es pot rentar a 40 °C


La peça es pot rentar a 30 °C


La peça es pot rentar a mà


Només neteja en sec


Es pot utilitzar lleixiu amb clor en aigua freda


No utilitzeu lleixiu amb clor


Es pot planxar a un màxim de 200 °C


Es pot planxar a un màxim de 150 °C


Es pot planxar a un màxim de 100 °C


No planxeu


Es pot netejar en sec amb qualsevol dissolvent


Neteja en sec només amb percloroetilè, gasolina blanca, alcohol pur o R113


Neteja en sec només amb combustible d'aviació, alcohol pur o R113


No netegeu en sec


Assecar en pla


Es pot penjar per assecar


Assecar en penja-robes


Assecadora a temperatura normal


Assecadora a temperatura reduïda


No utilitzeu assecadora

■ Advertència elèctrica

Per evitar incendis, descàrregues elèctriques i altres accidents, recordeu el següent:

-Només es pot utilitzar el voltatge indicat a l'etiqueta d'alimentació. Si no teniu clar el voltatge a casa, poseu-vos en contacte amb la companyia elèctrica local.

-Quan utilitzeu la funció d'escalfament, el corrent màxim a través de la rentadora arribarà a 10 A. Per tant, assegureu-vos que les unitats d'alimentació (corrent, voltatge i cable) puguin complir els requisits normals de càrrega de la màquina.

-Protegiu correctament el cable d'alimentació. El cable d'alimentació ha d'estar ben fixat perquè no faci ensopegar les persones o altres objectes i no es faci malbé. Cal prestar una atenció especial a la ubicació de l'endoll.

-No sobrecarregueu la presa de corrent de paret ni utilitzeu allargadors. La sobrecàrrega del cablejat pot causar incendi o descàrrega elèctrica. No desconnecteu l'endoll amb la mà mullada.

-Per garantir la vostra seguretat, l'endoll s'ha d'inserir en una presa amb connexió a terra. Comproveu acuradament i assegureu-vos que la vostra presa estigui correctament i de manera fiable connectada a terra.

Apèndix

■ **Protecció del medi ambient**

• La rentadora està fabricada amb materials reciclables. Si decidiu desfer-vos-en, respecteu les normes locals d'eliminació de residus. Talleu el cable d'alimentació perquè la rentadora no es pugui connectar a la corrent. Retireu la porta perquè animals petits i nens no quedin atrapats dins de la rentadora.

• No excediu les quantitats de detergent recomanades a les instruccions del fabricant.

• Utilitzeu llevataques i blanquejadors abans del cicle de rentat només quan sigui estrictament necessari.

• Estalvieu aigua i electricitat rentant només càrregues completes (la quantitat exacta depèn del programa utilitzat).

• Eliminació correcta d'aquest producte



Aquest símbol indica que aquest producte no s'ha de llençar juntament amb altres residus domèstics a la UE. Per evitar possibles danys al medi ambient o a la salut humana per una eliminació de residus no controlada, recicleu-lo de manera responsable per promoure la reutilització sostenible dels recursos materials.Per retornar el vostre dispositiu usat, utilitzeu els sistemes de devolució i recollida o poseu-vos en contacte amb el venedor on es va comprar el producte. Ells poden rebre aquest producte per a un reciclatge segur i respectuós amb el medi ambient.

⚠ NOTA:

1. **La qualificació d'eficiència energètica es va provar amb el programa "ECO 40-60".**
2. **Escanegeu el codi QR que apareix a l'etiqueta energètica per obtenir més informació del producte.**
3. **Quan la rentadora mostri codis d'error, assegureu-vos de contactar amb el nostre servei postvenda per a la seva reparació. No ens farem responsables de cap problema causat per reparacions no autoritzades.**
4. **En cas que necessiteu demanar accessoris, els podem enviar dins de 15 dies hàbils després de la sol·licitud.**
5. **Per millorar el rendiment de tota la rentadora, l'aparença i les especificacions poden canviar sense avís previ.**
6. **El tauler de pantalla mostrarà "END" durant 1 minut després que finalitzi el cicle.**

Fitxa del producte

HLF814IADW02	Unitat	Eco 40-60			20°C	Cotó 90	Llana	Ràpid 15'/30'	Roba de llit
		Càrrega 100%	Càrrega 50%	Càrrega 25%					
Capacitat nominal	kg	8.0	4.0	2.0	4.0	8.0	2.0	2.0	6.0
Durada	h:mm	3:38	2:48	2:48	0:50	2:19	0:38	0:15	1:05
Energia	kWh/cycle	0.602	0.357	0.152	0.198	1.468	0.112	0.042	0.167
Aigua	L/cycle	60.0	45.0	36.0	43.0	68.0	56.0	34.0	76.0
Temp. màx.	°C	31	29	24	21	77	21	19	19
RMC	%	62.9	62.9	62.9	72.0	70.0	67.0	86.0	75
Velocitat de centrifugat	rpm	1400	1400	1400	600	800	600	800	800

Nom del proveïdor o marca comercial: HYUNDAI

Adreça del proveïdor: Altos Hornos S/N. Pto. Sagunto (46520), València, Espanya.

Identificador del model: HLF814IADW02

Paràmetres generals del producte:

<table>
<tr><th>Paràmetre</th><th colspan="2">Valor</th><th>Paràmetre</th><th colspan="2">Valor</th></tr>
<tr><td rowspan="3">Capacitat nominal (kg)</td><td colspan="2" rowspan="3">8.0</td><td rowspan="3">Dimensions en cm</td><td>Alçada</td><td>85</td></tr>
<tr><td>Amplada</td><td>60</td></tr>
<tr><td>Profunditat</td><td>52</td></tr>
<tr><td>EEI_W</td><td colspan="2">41.6</td><td>Classe d’eficiència energètica</td><td colspan="2">A</td></tr>
<tr><td>Índex d’eficiència de rentat</td><td colspan="2">1.031</td><td>Eficàcia de l’esbandida (g/kg)</td><td colspan="2">5.0</td></tr>
<tr><td>Consum d’energia en kWh per cicle, basat en el programa Eco 40-60. El consum real dependrà de com s’utilitzi l’aparell.</td><td colspan="2">0.378</td><td>Consum d’aigua en litres per cicle, basat en el programa Eco 40-60. El consum real d’aigua dependrà de com s’utilitzi l’aparell i de la duresa de l’aigua.</td><td colspan="2">48</td></tr>
<tr><td rowspan="3">Temperatura màxima dins del teixit tractat (°C)</td><td>Capacitat nominal</td><td>31</td><td rowspan="3">Contingut d’humitat residual (%)</td><td rowspan="3">62.9</td><td>Capacitat nominal</td><td>62.90</td></tr>
<tr><td>Meitat</td><td>29</td><td>Meitat</td><td>62.90</td></tr>
<tr><td>Quart</td><td>24</td><td>Quart</td><td>62.90</td></tr>
</table>

<table>
<tr><td rowspan="3">Velocitat de centrifugat (rpm)</td><td>Capacitat nominal</td><td>1400</td><td rowspan="3">Classe d’eficiència de centrifugat i assecat</td><td rowspan="3">C</td></tr>
<tr><td>Meitat</td><td>1400</td></tr>
<tr><td>Quart</td><td>1400</td></tr>
<tr><td rowspan="3">Durada del programa (h:min)</td><td>Capacitat nominal</td><td>3:38</td><td rowspan="3">Tipus</td><td rowspan="3">De lliure instal·lació</td></tr>
<tr><td>Meitat</td><td>2:48</td></tr>
<tr><td>Quart</td><td>2:48</td></tr>
<tr><td>Emissions de soroll acústic aeri en la fase de centrifugat (dB(A) re 1 pW)</td><td colspan="2">76</td><td>Clase de emisión de ruido acústico aéreo (fase de centrifugado)</td><td>B</td></tr>
<tr><td>Mode apagat (W)</td><td colspan="2">0.50</td><td>Modo en espera (W)</td><td>0.50</td></tr>
<tr><td>Inici diferit (W) (si escau)</td><td colspan="2">4.00</td><td>Modo en espera en red (W) (si aplica)</td><td>–</td></tr>
</table>

Aquest producte ha estat dissenyat per alliberar ions de plata durant el cicle de rentat.	NO

PARÀMETRE	UNITAT	VALOR
Capacitat nominal per al programa Eco 40-60, en intervals de 0,5 kg (c)	kg	8.0
Consum d'energia del programa Eco 40-60 a capacitat nominal ($E_{W,full}$)	kWh/cycle	0.602
Consum d'energia del programa Eco 40-60 a mitja capacitat nominal ($E_{W,½}$)	kWh/cycle	0.357
Consum d'energia del programa Eco 40-60 a un quart de capacitat nominal ($E_{W,1/4}$)	kWh/cycle	0.152
Consum d'energia ponderat del programa Eco 40-60 (E_W)	kWh/cycle	0.378
Consum d'energia estàndard del programa Eco 40-60 (SCE_W)	kWh/cycle	0.909
Índex d'eficiència energètica (EEI_W)	–	.
Consum d'aigua del programa Eco 40-60 a capacitat nominal ($W_{W,full}$)	L/cycle	60.0
Consum d'aigua del programa Eco 40-60 a mitja capacitat nominal ($W_{W,½}$)	L/cycle	45.0
Consum d'aigua del programa Eco 40-60 a un quart de capacitat nominal ($W_{W,1/4}$)	L/cycle	36.0
Consum d'aigua ponderat (W_W)	L/cycle	48
Índex d'eficiència de rentat del programa Eco 40-60 a capacitat nominal (I_w)	–	1.031
Índex d'eficiència de rentat del programa Eco 40-60 a mitja capacitat nominal (I_w)	–	1.031
Índex d'eficiència de rentat del programa Eco 40-60 a un quart de capacitat nominal (I_w)	–	1.031
Eficàcia d'esbandida del programa Eco 40-60 a capacitat nominal (I_R)	g/kg	5.0
Eficàcia d'esbandida del programa Eco 40-60 a mitja capacitat nominal (I_R)	g/kg	5.0
Eficàcia d'esbandida del programa Eco 40-60 a un quart de capacitat nominal (I_R)	g/kg	5.0

Durada del programa Eco 40-60 a capacitat nominal (t_w)	h:min	3:38
Durada del programa Eco 40-60 a mitja capacitat nominal (t_w)	h:min	2:48
Durada del programa Eco 40-60 a un quart de la capacitat nominal (t_w)	h:min	2:48
Temperatura assolida durant un mínim de 5 min dins de la càrrega durant el programa Eco 40-60 a capacitat nominal (T)	°C	31
Temperatura assolida durant un mínim de 5 min dins de la càrrega durant el programa Eco 40-60 a mitja capacitat nominal (T)	°C	29
Temperatura assolida durant un mínim de 5 min dins de la càrrega durant el programa Eco 40-60 a un quart de la capacitat nominal (T)	°C	24
Velocitat de centrifugat en la fase de centrifugat del programa Eco 40-60 a capacitat nominal (S)	rpm	1400
Velocitat de centrifugat en la fase de centrifugat del programa Eco 40-60 a mitja capacitat nominal (S)	rpm	1400
Velocitat de centrifugat en la fase de centrifugat del programa Eco 40-60 a un quart de la capacitat nominal (S)	rpm	1400
Contingut d'humitat residual del programa Eco 40-60 a capacitat nominal (D_{full})	%	62.90
Contingut d'humitat residual del programa Eco 40-60 a mitja capacitat nominal ($D_{1/2}$)	%	62.90
Contingut d'humitat residual del programa Eco 40-60 a un quart de la capacitat nominal ($D_{1/4}$)	%	62.90
Contingut d'humitat residual ponderat (D)	%	62.9
Emissions de soroll acústic aeri durant el programa Eco 40-60 (fase de centrifugat)	dB(A) re 1 pW	76
Consum elèctric en "mode apagat" (P_o)	W	0.50
Consum elèctric en "mode en espera" (P_{sm}) (El "mode en espera" inclou la visualització d'informació?) Consum elèctric en "mode en espera" (P_{sm}) en condició d'espera en xarxa (si escau)	W – W	0.50 - -
Consum elèctric en "inici diferit" (P_{ds}) (si aplica)	W	4.00

HYUNDAI

Importat per S.T. S.L amb CIF B73737553
Distribuït per KOREA SMART HOME, S.L amb CIF B56843261 i adreça Av. Altos Hornos S/N. Pto. Sagunto (46520). València, Espanya.
Llicenciat per HYUNDAI CORPORATION HOLDINGS, KOREA
info@hyundai-electro.com
avisos@hyundai-electro.com
Espanya 960600034
Portugal 00351300305065