HYUNDAI

FRIGORÍFICO

HQP19091DDCB00

Manual de instrucciones

GENUINE PRODUCT OF
HYUNDAI CORPORATION

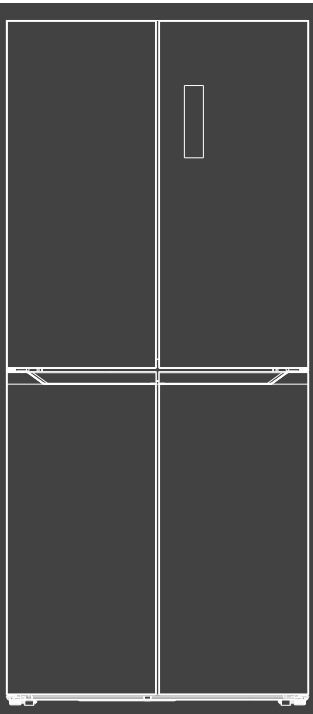

Lea atentamente este manual y guárdelo para futuras consultas.

⚠ Información de seguridad

Por su seguridad y para garantizar el uso correcto, antes de instalar y utilizar el dispositivo por primera vez, lea atentamente este manual del usuario, incluidos sus consejos y advertencias. Para evitar errores y accidentes innecesarios, es importante asegurarse de que todas las personas que usan el aparato estén completamente familiarizadas con su funcionamiento y características de seguridad. Guarde estas instrucciones y asegúrese de que permanezcan con el dispositivo si se mueve o se vende, para que todos los que lo usen durante toda su vida útil estén informados adecuadamente sobre el uso y la seguridad del dispositivo.

Para la seguridad de la vida y la propiedad, mantenga las precauciones de estas instrucciones del usuario, ya que el fabricante no es responsable de los daños causados por la omisión.

Seguridad de niños y personas vulnerables.

- Este dispositivo puede ser utilizado por niños a partir de 8 años y personas con capacidades físicas, sensoriales o mentales reducidas o por falta de experiencia y conocimiento si se les ha dado supervisión o instrucciones sobre el uso del dispositivo de manera segura y entienden el peligro involucrado
- Los niños de 3 a 8 años de edad pueden cargar y descargar este aparato.
- Los niños deben ser supervisados para asegurarse de que no jueguen con el aparato.
- Los niños no deben realizar la limpieza y el mantenimiento del usuario a menos que tengan una edad de 8 años o más y estén supervisados.
- Mantenga todos los envases lejos de los niños. Existe riesgo de asfixia.

⚠ Información de seguridad

- Si está desechando el aparato, saque el enchufe de la toma de corriente, corte el cable de conexión (lo más cerca que pueda del aparato) y retire la puerta para evitar que los niños sufran una descarga eléctrica se caigan o se cierren.
- Si este dispositivo con sellos magnéticos para puerta reemplaza un dispositivo más antiguo que tiene un seguro de resorte (pestillo) en la puerta o tapa, asegúrese de que no se pueda usar ese resorte antes de desechar el dispositivo viejo. Esto evitará que se convierta en una trampa mortal para un niño.

Seguridad general

⚠ **¡ADVERTENCIA!** Mantenga las aberturas de ventilación, en el gabinete del aparato o en la estructura incorporada, sin obstrucciones.

⚠ **¡ADVERTENCIA!** No utilice dispositivos mecánicos u otros medios para acelerar el proceso de descongelación que no sean los recomendados por el fabricante.

⚠ **¡ADVERTENCIA!** No dañe el circuito de refrigerante.

⚠ **¡ADVERTENCIA!** No use otros aparatos eléctricos (como los fabricantes de helados) dentro de aparatos de refrigeración, a menos que estén aprobados para este propósito por el fabricante.

⚠ **¡ADVERTENCIA!** No toque la bombilla si ha estado encendida durante un largo período de tiempo porque podría estar muy caliente.[1)]

⚠ **¡ADVERTENCIA!** Al colocar el aparato, asegúrese de que el cable de alimentación no esté atrapado o dañado.

⚠ **¡ADVERTENCIA!** No ubique múltiples enchufes portátiles o proveedores de energía portátiles en la parte posterior del dispositivo.

1) Si hay una luz en el compartimento.

⚠ Información de seguridad

- No almacene sustancias explosivas como latas de aerosol con un propelente inflamable en este aparato.
- El isobutano refrigerante (R-600a) está contenido dentro del circuito de refrigerante del aparato, un gas natural con un alto nivel de compatibilidad ambiental, que sin embargo es inflamable.
- Durante el transporte y la instalación del aparato, asegúrese de que ninguno de los componentes del circuito de refrigerante se dañe.

- Asegúrese de que las llaves estén cerradas, para evitar escapes.
- Ventile bien la habitación en la que se encuentra el aparato

- Es peligroso alterar las especificaciones o modificar este producto de alguna manera. Cualquier daño al cable puede provocar un cortocircuito, un incendio o una descarga eléctrica.
- Su máquina está diseñada para el uso doméstico. El uso comercial causaría la anulación de la garantía.

⚠ **¡AVERTENCIA! Cualquier componente electrico (enchufe, cable de alimentación, compresor, etc.) debe ser reemplazado por un técnico cualificado.**

⚠ Información de seguridad

⚠ **¡ADVERTENCIA!** La bombilla suministrada con este aparato es una “bombilla de lámpara de uso especial” que solo se puede utilizar con el aparato suministrado. Esta “lámpara de uso especial” no es utilizable para iluminación doméstica.[1)]

El cable de alimentación no debe alargarse.

Asegúrese de que la clavija de alimentación no esté aplastada o dañada por la parte posterior del aparato. Un enchufe de alimentación aplastado o dañado puede sobrecalentarse y provocar un incendio.

Asegúrese de que puede conectarse a la toma de corriente del aparato.

No tire del cable de red.

Si la toma de corriente está floja, no inserte el enchufe de alimentación. Existe riesgo de descarga eléctrica o incendio.

No debe usar el producto sin lámpara

Este aparato es pesado. Se debe tener cuidado al moverlo.

No retire ni toque los elementos del compartimiento del congelador si tiene las manos húmedas o mojadas, ya que esto podría causar abrasiones en la piel o quemaduras por congelación.

Evite la exposición prolongada del aparato a la luz solar directa.

Uso diario

- No caliente las piezas de plástico del aparato.
- No coloque productos alimenticios directamente contra la pared posterior.
- Los alimentos congelados no deben volver a congelarse una vez que se hayan descongelado.

1) Si hay una luz en el compartimento.

⚠ Información de seguridad

CE

- Almacene los alimentos congelados preenvasados de acuerdo con las instrucciones del fabricante de alimentos congelados.
- Las recomendaciones de almacenamiento de los fabricantes de electrodomésticos deben seguirse estrictamente. Consulte las instrucciones pertinentes.
- No coloque bebidas gaseosas carbonatadas en el compartimento del congelador, ya que crea presión en el recipiente, lo que podría causar que explote y dañe el aparato.[1)]
- Los polos de hielo pueden causar quemaduras por congelación si se consumen directamente del aparato.[1)]

Para evitar la contaminación de los alimentos, respete las siguientes instrucciones

- Abrir la puerta durante períodos prolongados puede provocar un aumento significativo de la temperatura en los compartimentos del aparato.
- Limpie regularmente las superficies que puedan entrar en contacto con alimentos y sistemas de drenaje accesibles.
- Limpiar los tanques de agua si no se han utilizado durante 48 h; Enjuague el sistema de agua conectado a un suministro de agua si no se ha extraído agua durante 5 días.
- Guarde la carne y el pescado crudos en recipientes adecuados en el refrigerador, de modo que no entren en contacto con otros alimentos ni se derramen sobre ellos.
- Los compartimentos de alimentos congelados de dos estrellas (si se presentan en el aparato) son adecuados para almacenar alimentos pre-congelados, almacenar o hacer helados y hacer cubitos de hielo.

1) Si hay un compartimento congelador.
2) Si hay un compartimiento de almacenamiento de alimentos frescos.

- Los compartimentos de una, dos y tres estrellas (si están presentados en el aparato) no son adecuados para la congelación de alimentos frescos.
- Si se deja el aparato vacío durante largos períodos de tiempo, apague, descongele, limpie, seque y deje la puerta abierta para evitar que el montaje se desarrolle dentro del aparato.

Cuidado y Limpieza

- Antes del mantenimiento, apague el aparato y desconecte el enchufe de la toma de corriente.
- No limpie el aparato con objetos metálicos.
- No utilice objetos afilados para eliminar las heladas del aparato. Use un raspador de plástico.[1)]
- Examine regularmente el drenaje en el refrigerador en busca de agua descongelada. Si es necesario, limpiar el desagüe. Si el desagüe está bloqueado, el agua se acumulará en la parte inferior del aparato. [2)]

Instalación

¡Importante! Para la conexión eléctrica, siga cuidadosamente las instrucciones dadas en párrafos específicos.

- Desembale el aparato y compruebe si hay daños en él. No conecte el aparato si está dañado. Reporte los posibles daños inmediatamente al lugar donde lo compró. En ese caso retener el embalaje.
- Es recomendable esperar al menos cuatro horas antes de conectar el aparato para permitir que el aceite regrese al compresor.

1) Si hay un compartimento congelador.
2) Si hay un compartimiento de almacenamiento de alimentos frescos.

⚠ Información de seguridad

- Debería haber una circulación de aire adecuada alrededor del aparato, ya que esto no conduce al sobrecalentamiento. Para lograr una ventilación suficiente, siga las instrucciones relevantes para la instalación.
- Siempre que sea posible, los separadores del producto deben estar contra una pared para evitar tocar o atrapar partes calientes (compresor, condensador) para evitar posibles quemaduras.
- El aparato no debe ubicarse cerca de radiadores o cocinas.
- Asegúrese de que se pueda acceder al enchufe de alimentación después de la instalación del aparato.

Servicio

- Cualquier trabajo de reparación de este producto, tiene que ser realizado por un técnico especializado, de lo contrario su producto puede no funcionar correctamente y por ello, perder la garantía.

Ahorro de energía

- No ponga comida caliente en el aparato;
- No empaque los alimentos juntos ya que esto evita que el aire circule;
- Asegúrese de que la comida no toque la parte posterior del compartimento (s);
- Si la electricidad se apaga, no abra la (s) puerta (s);
- No abra la (s) puerta (s) con frecuencia;
- No mantenga las puertas abiertas por mucho tiempo;
- No coloque el termostato en temperaturas muy altas;
- Algunos accesorios, como los cajones, se pueden quitar para obtener un mayor volumen de almacenamiento y un menor consumo de energía.

Proteccion Ambiental

Este aparato no contiene gases que podrían dañar la capa de ozono, ni en su circuito de refrigerante ni en los materiales de aislamiento. El aparato no debe desecharse junto con los residuos urbanos y la basura. La espuma de aislamiento contiene gases inflamables: el aparato debe desecharse de acuerdo con las regulaciones del aparato para obtener de las autoridades locales. Evite dañar la unidad de refrigeración, especialmente el intercambiador de calor. Los materiales utilizados en este aparato marcados con el símbolo ♺ son reciclables.



El símbolo en el producto o en su empaque indica que este producto no puede ser tratado como basura doméstica. En su lugar, debe llevarse al punto de recogida apropiado para el reciclaje de equipos eléctricos y electrónicos.

Al asegurarse de que este producto se elimine correctamente, ayudará a prevenir posibles consecuencias negativas para el medio ambiente y la salud humana, que de otro modo podrían ser causadas por el manejo inadecuado de los desechos de este producto. Para obtener información más detallada sobre el reciclaje de este producto, comuníquese con su administración local, el servicio de eliminación de desechos domésticos o la tienda donde adquirió el producto.

Materiales de embalaje

Los materiales con el símbolo son reciclables. Deseche el embalaje en un recipiente de recogida adecuado para reciclarlo.

Eliminación del aparato.

⚠ Información de seguridad

1. Desconecte el enchufe de la toma de corriente.
2. Cortar el cable de alimentación y desecharlo.



⚠ **¡ADVERTENCIA!** Durante el uso, servicio y eliminación del aparato, preste atención al similar símbolo que se encuentra en el lado izquierdo, que se encuentra en la parte posterior del mismo (panel trasero o compresor). Dicho símbolo será de color amarillo o naranja.
Es símbolo de advertencia de riesgo de incendio. Hay materiales inflamables en las tuberías de refrigerante y compresor.
Esté alejado de fuentes de fuego durante el uso, servicio y eliminación.

Este aparato refrigerador está destinado únicamente al uso doméstico.

Resumen

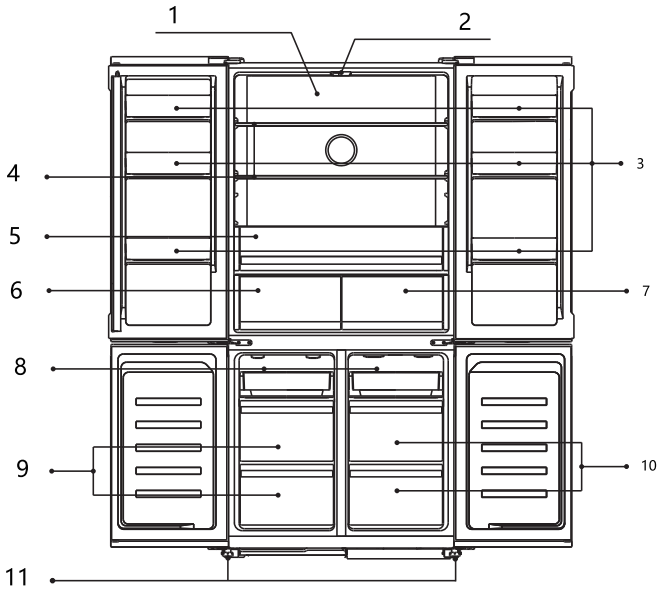

1. Conducto Del Aire
2. Luz Led
3. Puerta Con Estantes (Zona de 2ºC~8ºC)
4. Estanterias (Zona de 2ºC~8ºC)
5. Crisper Zone (Zona de 2ºC~8ºC)
6. Nature Zone (Zona de 2ºC~8ºC)
7. Smart Zone (Zona de -1.5ºC / 0º / 3ºC)
8. Estante Deslizante
9. Cajón Congelador Grande (Zona de -22ºC ~ -14ºC)
10. Cajón Convertible Grande (Zona de -20ºC ~ 5ºC)
11. Pies reguladores

Note: Above picture is for reference only. Real appliance probably is different.

Instalación

Deje suficiente espacio para poder abirr la puerta. Y respeta la ventilación.

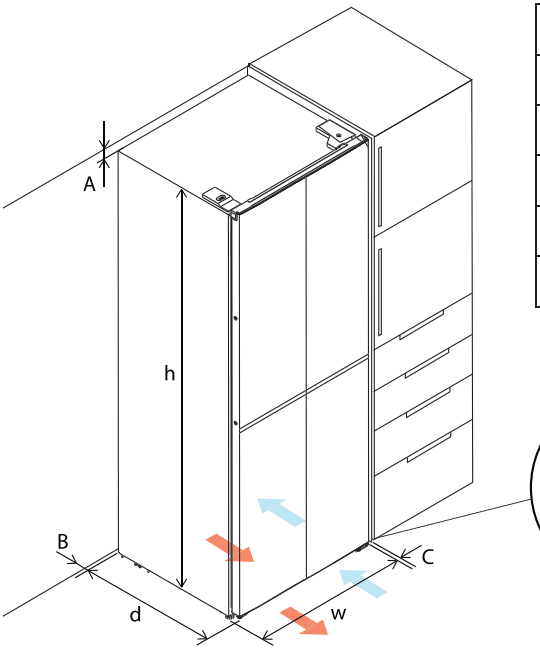

h	1902 mm
w	905 mm
d	597 mm
A	4 mm
B	3 mm
C	4 mm

E	120º
F	1020 mm
G	1335 mm
I	215 mm
J	105º
K	1128 mm

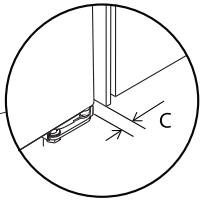

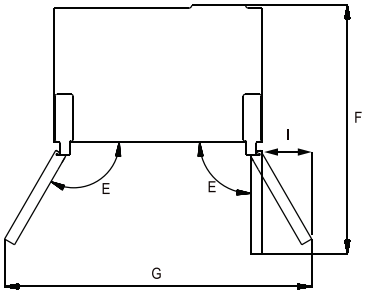

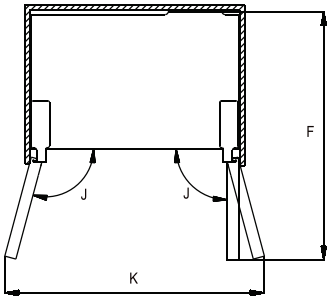

Instalación

1. La cubierta de la PCB fue diseñada para garantizar la distancia correcta entre la placa posterior del refrigerador y la pared, la posición más cercana entre el refrigerador y la pared es cuando la cubierta de la PCB toca la pared.
2. Tenga en cuenta la dimensión del enchufe y considere el grosor de la toma de corriente en caso de que la toma de corriente está ubicada en la parte posterior del refrigerador.

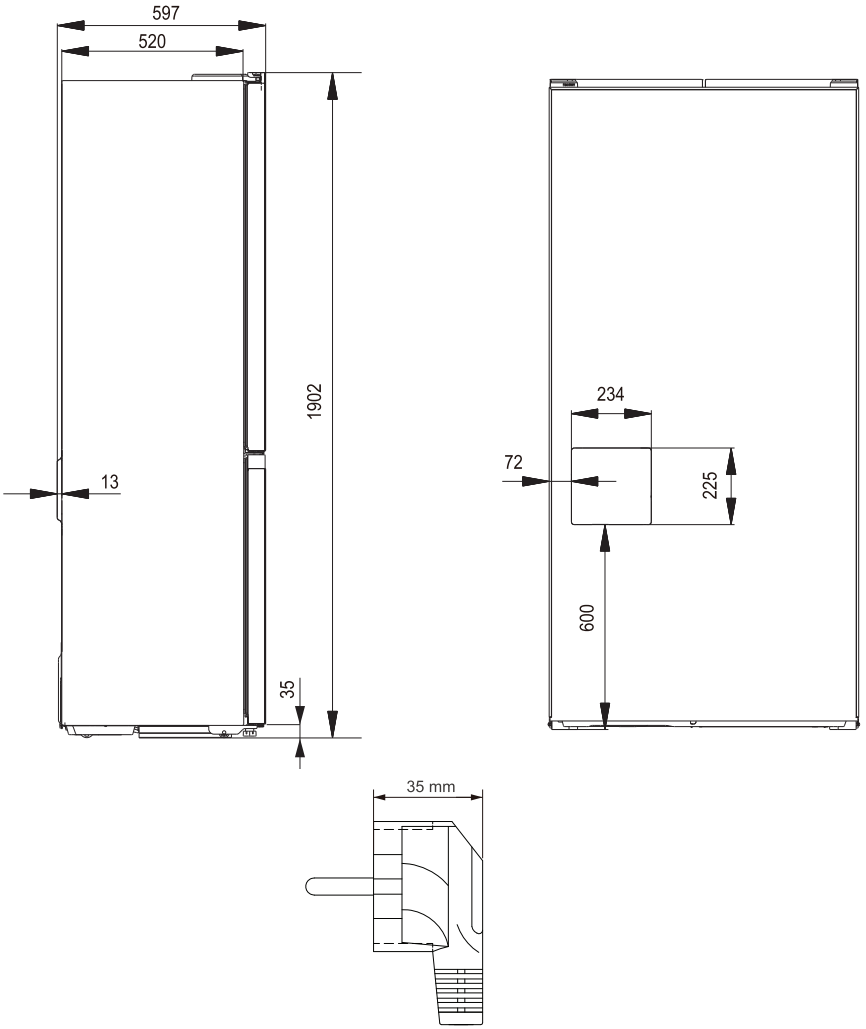

Instalación

Nivelación de puertas

Tras la instalación del frigorífico o el llenado del mismo con alimentos o bebidas, es posible que las dos puertas superiores no queden alineadas. Hay 3 arandelas de tipo C que se usan para ajustar las puertas. Por favor, siga el siguiente proceso para nivelar las puertas.



1. Si la parte superior de las dos puertas superiores no se alinea, levante ligeramente la parte inferior e inserte un trozo de arandela de tipo C con un clip entre la parte inferior de la puerta y la bisagra del medio..

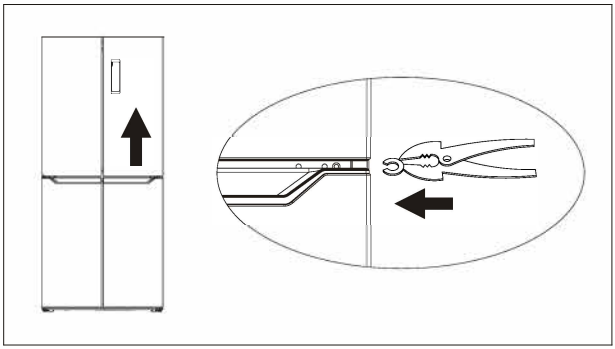

⚠**ADVERTENCIA!**Tenga cuidado de evitar que los dedos queden grapados por la puerta. Por favor use la herramienta.

⚠**ADVERTENCIA!**Mantenga las arandelas de tipo C lejos de los niños para evitar que los niños las traguen.

Instalación

Bloques de goma

Hay un bloque de goma en cada puerta. Funcionan como resorte para aliviar el impacto cuando se cierra la puerta

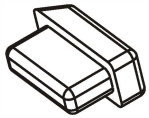

Por favor, no tire de los bloques de goma.

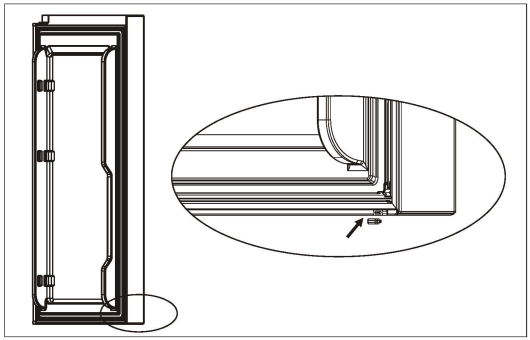

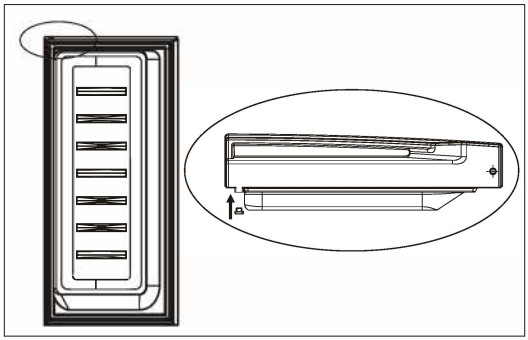

⚠ADVERTENCIA! Mantenga los bloques de goma lejos de los niños para evitar que los niños los traguen.

Instalación

Posición

Instale el refrigerador en una ubicación de modo que la temperatura ambiente corresponda a la categoría climática que se indica en la placa de clasificación del equipo:

Categoría climática	Temperatura ambiente
SN	+10° C to +32° C
N	+16° C to +32° C
ST	+16° C to +38° C
T	+16° C to +43° C

Ubicación

El refrigerador debe instalarse lejos de fuentes de calor tales como radiadores, calentadores, luz solar directa, etc. Asegúrese que el aire puede circular libremente alrededor de la parte trasera del gabinete. Para asegurar un mejor funcionamiento, si el refrigerador se encuentra ubicado debajo de una unidad colgante de pared, la distancia mínima entre la parte superior del gabinete y la unidad de pared debe ser de al menos 100mm. Idealmente, sin embargo, el refrigerador no debe ser ubicado debajo de unidades colgantes de pared. Las patas ajustables en la caja del gabinete aseguran una nivelación precisa.

⚠ **¡Advertencia!** Debe ser posible desconectar el refrigerador del suministro de energía eléctrica; por la tanto el enchufe debe quedar en un lugar accesible tras la instalación.

Conexión eléctrica

Antes de enchufarlo, asegúrese de que la tensión y la frecuencia de la placa de características se corresponda con el suministro eléctrico doméstico.
El aparato debe tener conexión a tierra. El enchufe del cable de alimentación cuenta con un contacto para esta finalidad. Si la toma de corriente doméstica no tiene conexión a tierra, conecte el aparato a otra toma de tierra con las regulaciones actuales, consultándolo con un electricista cualificado. El fabricante declina cualquier responsabilidad si no se siguen las precauciones de seguridad anteriores. Este aparato cumple con las directivas C.E.E.

Uso cotidiano

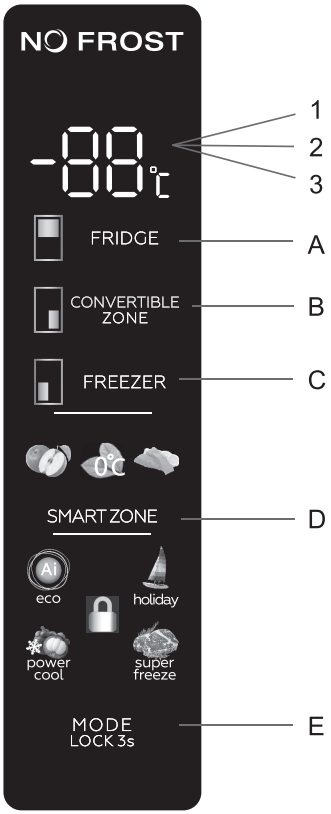

Pantalla Led

1. Se muestra la Temperature del compartimento de la nevera
2. Se muestra la Temperature del compartimento del congelador
3. Se muestra la Temperature del compartimento de la zona convertible.

Teclas

A. Ajuste de la temperatura de la nevera

B. Ajuste de la temperatura de la zona convertible.

C. Ajuste de la temperatura de la zona del congelador.

D. Ajuste de la zona inteligente

E. Modo, Bloqueo y Desbloqueo

Caracteristicas De La Pantalla

a. Al encender el frigorífico por primera vez o después de un apagado prolongado este funcionará exactamente según la configuración (modo y temperatura) anterior al apagado.

b. El sistema se bloqueará automáticamente 25 segundos después de la última pulsación de tecla mostrando el icono . Tras el bloqueo, la luz del panel se apagará 120 segundos después.

c. La temperatura del frigorífico/congelador/zona convertible se mostrará por separado según la temperatura de cada zona.

d. La pantalla se iluminará durante 2 minutos cuando se abra la puerta del frigorífico o del congelador. (Se detecta una señal de puerta cada vez).

Uso cotidiano

Nota: Solo podrá pulsar las teclas para ajustar su aparato si el panel esta desbloqueado. (*Ver apartado bloqueo/desbloqueo*)

Ajuste dela zona del refrigerador:

Presione la tecla **"FRIDGE" (A)** para entrar en el modo configuración de Temperatura de la zona del refrigerador. Una vez empieze el parpadeo tocando consecutivamente la tecla **"FRIDGE" (A)** podrá cambiar la temperatura en círculo en este orden: 2ºC, 3ºC, 4ºC, 5ºC, 6ºC, 7ºC, 8ºC y "- -" que quiere decir apagado.
Una vez seleccionada la temperatura deseada bastará con esperar 5 segundos hasta que deje de parpadear la pantalla. Eso querrá decir que la selección de la Temperatura ha sido establecida.
Para apagar el compartimento del refrigerador se realizará el mismo procedimiento pero seleccionando "- -".

Ajuste de la zona convertible.

Presione la tecla **"CONVERTIBLE ZONE" (B)** para entrar en el modo configuración de Temperatura de la zona convertible. Una vez empieze el parpadeo tocando consecutivamente la tecla **"CONVERTIBLE ZONE" (B)** podrá cambiar la temperatura en círculo en este orden: 5ºC, 4ºC, 3ºC, 2ºC, 1ºC, 0ºC-1ºC, -2ºC, -3ºC, -4ºC, -5ºC, -6ºC, -7ºC, -8ºC, -9ºC, -10ºC, -11ºC, -12ºC, -13ºC, -14ºC, -15ºC, -16ºC, -17ºC, -18ºC, -19ºC, -20ºC y "- -" que quiere decir apagado.
Una vez seleccionada la temperatura deseada bastará con esperar 5 segundos hasta que deje de parpadear la pantalla. Eso querrá decir que la selección de la Temperatura ha sido establecida.
Para apagar el compartimento realize el mismo procedimiento pero seleccionando el "- -".

Ajuste de la zona del congelador

Presione la tecla **"FREEZER" (C)** para entrar en el modo configuración de Temperatura de la zona del congelador. Una vez empieze el parpadeo tocando consecutivamente la tecla **"FREEZER" (C)** podrá cambiar la temperatura en círculo en este orden: -14ºC, -15ºC, -16ºC, -17ºC, -18ºC, -19ºC, -20ºC, -21ºC, -22ºC.
Una vez seleccionada la temperatura deseada bastará con esperar 5 segundos hasta que deje de parpadear la pantalla. Eso querrá decir que la selección de la Temperatura ha sido establecida.

Ajuste del cajón "SMART ZONE"

Presione la tecla **"SMART ZONE" (D)** consecutivamente para seleccionar cual de los tres modos disponibles quiere que realize su cajón:

1. Conservación delicada para productos maternos a 3Cº. Ajuste ideal para alimentos como: Leche materna o otros alimentos exclusivos para bebes.
2. Alimentos frescos a 0Cº. Ajuste ideal para alimentos como: Verduras y frutas preservando la humedad.
3. Congelación suave a -1.5Cº. Ajuste ideal para alimentos que desea descongelar.

Bloquear y Desbloquear Panel

Desbloqueo: Presione la tecla **"MODE LOCK 3s" (E)** durante 3 segundos. Todas las teclas quedarán desbloqueadas despés de un pitido.
Bloqueo: Presione la tecla **"MODE LOCK 3s" (E)** durante 3 segundos. Todas las teclas quedarán bloqueadas despés de un pitido.
Tenga en cuenta que si no realiza ninguna operación la pantalla se bloqueará automaticamente transcurridos 25 segundos despúes de la última operación.

Uso cotidiano

Modos disponibles

Pulsando la tecla **“MODE LOCK 3s” (E)** no solo podrá bloquear y desbloquear el panel de control *(Ver apartado Bloquear y Desbloquear panel)*, sino que también podrá acceder a los diferentes modos de los que dispone su aparato. Pulsando consecutivamente la tecla **“MODE LOCK 3s” (E)** podrá cambiar de modo en círculo en el siguiente orden:

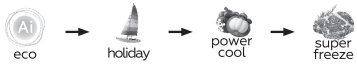

Modo ECO

Pulse la tecla **“MODE LOCK 3s” (E)** hasta selecionar el modo ECO. El icono 

aparecerá parpadeando, no lo toque, espere durante 5 segundos para que se seleccione el modo automáticamente.

Este modo tiene una temperatura fija de 6ºC en el compartimiento del refrigerador y -16ºC en el compartimiento del congelador. La temperatura del refrigerador y del congelador no se pueden reajustar dentro del modo ECO, pero la temperatura del compartimiento convertible sí puede ser reajustada libremente *(ver apartado “Ajuste de la zona convertible en la página anterior)*.

Para salir del modo ECO: Pulse consecutivamente la tecla **“MODE LOCK 3s” (E),** hasta que no se ilumine ninguno de los cuatros modos disponibles.

Modo vacaciones

Pulse la tecla **“MODE LOCK 3s” (E)** hasta selecionar el modo Holiday. El icono 

aparecerá parpadeando, no lo toque, espere durante 5 segundos para que se seleccione el modo automáticamente.

Este modo tiene una temperatura fija de 17ºC.

La temperatura del refrigerador no se pueden reajustar dentro del modo Holiday, pero la temperatura del congelador y del compartimiento convertible sí puede ser reajustada libremente *(ver apartado “Ajuste de la zona del congelador” y “Ajuste de la zona convertible en la página anterior)*.

Para salir del modo Holiday: Pulse consecutivamente la tecla **“MODE LOCK 3s” (E),** hasta que no se ilumine ninguno de los cuatros modos disponibles.

Modo Power Cool

Pulse la tecla **“MODE LOCK 3s” (E)** hasta seleccionar el modo Power Cool. El icono 

aparecerá parpadeando, no lo toque, espere durante 5 segundos para que se seleccione el modo automáticamente.

Este modo tiene una temperatura fija de -25ºC en el compartimiento del congelador la cual es fija y no podrá modificarse dentro de este modo.

La temperatura del refrigerador y del compartimiento convertible sí puede ser reajustada libremente *(ver apartado “Ajuste de la zona convertible en la página anterior)*.

Uso cotidiano

Modo Super Freeze

Este modo enfriará su aparato a la temperatura más baja para la que ha sido diseñado. Para seleccionar este modo pulse la tecla **“MODE LOCK 3s” (E)** hasta selecionar el modo Super Freeze, espere durante 5 segundos para que se seleccione el modo automáticamente.

Para salir del modo Power Cool:

- Pulse consecutivamente la tecla **“MODE LOCK 3s” (E),** hasta que no se ilumine ninguno de los cuatros modos disponibles.
- Este modo finalizará automàticamente transcurrido un periodo de congelación superior a 50h, volviendo a la configuración anterior en la cual estuviese su aparato.

Alarma de puerta abierta

Si la puerta del frigorífico o del congelador permanece abierta durante 60 segundos, se activará una alarma periódica que sonará periodicamente en intervalos de 60 segundos.

Primer Uso

Limpiar el interior

Antes de usar el aparato por primera vez, lave el interior y todos los accesorios internos con agua tibia.

agua y un poco de jabón neutro para e liminar el olor típico de un producto nuevo, luego séquelo bien.

¡Importante! No utilice detergentes ni polvos abrasivos, ya que dañarán el acabado.

Coloque distintos alimentos en distintos compartimentos correspondientes de acuerdo con la siguiente tabla

Compartimento del congelador	Tipo de comida
Puerta o balcones del compartimento de la nevera compartimento	• Alimentos con conservantes naturales, como mermeladas, zumos, bebidas o condimentos. • No almacene alimentos que caduquen rápido.
Crisper zone	• Las frutas y verduras deben colocarse sin tocarse en el cajón para verduras. • No almacene plátanos, cebollas, paptatas o ajos en el refrigerador.
Estante de la nevera	• Lácteos, huevos, pasteles, pasta o pizza • Alimentos que no necesitan cocinarse, como alimentos listos para comer, carnes frías, sobras
Nature Zone	• Bloqueo de humedad y frescura y prolonga el tiempo de conservación. • Frutas y verduras frescas, alimentos preciados.
Zona inteligente	• Conservación Delicada: 3ºC, almacenamiento independiente para frutas o verduras. • Alimentos frescos: 0Cº. • Congelación suave: - 1.5ºC , enfriamiento de alimentos para almacenamiento a corto plazo, como carne cruda, pescado, mariscos, albóndigas.
Compartimento convertible	• 3ºC~5ºC: Fruta fresca, verduras. • 0ºC~2ºC: Bebidas, cerveza, refrescos. • -7ºC ~ -1ºC : Enfriamiento de alimentos para almacenamiento a corto plazo, como carne cruda, pescado, mariscos. • -20ºC ~ -8 ºC : Enfriamiento de alimentos para almacenamiento a largo plazo, como carne cruda, pescado, mariscos, albóndigas.
Compartimento del congelador	• Alimentos para almacenamiento a largo plazo. • Mariscos, pescado, carne, albóndigas, productos horneados congelados.

Uso cotidiano

Consejos útiles

Consejos para congelar

Para ayudarle a obtener el máximo del proceso de congelado les presentamos algunos consejos útiles:

- la cantidad máxima de comida que puede ser congelada en 24 horas se muestra en las especificaciones;
- el proceso de congelado lleva 24 horas. Durante este período no debe agregarse comida a ser congelada;
- congele únicamente alimentos de calidad, frescos y lavados;
- prepare la comida en pequeñas porciones para permitir que se congele de forma rápida y completa y luego poder descongelar únicamente la cantidad necesaria;
- envuelva la comida en papel de aluminio o film y asegúrese que los paquetes se encuentren herméticos;
- no permita que la comida fresca, no congelada, entre en contacto con la comida que ya se encuentra congelada, para evitar que aumente la temperatura de ésta última;
- los alimentos magros se conservan mejor y por más tiempo que aquellos con grasa; la sal reduce el tiempo de almacenamiento de los alimentos;
- los alimentos magros se conservan mejor y por más tiempo que aquellos con grasa; la sal reduce el tiempo de almacenamiento de los alimentos;
- el hielo, si se consume inmediatamente después de retirado del compartimento del congelador, puede causar quemaduras en la piel;
- se recomienda verificar la fecha de congelamiento en cada paquete individual para así llevar registro del tiempo de almacenamiento y su vencimiento.

Consejos para el almacenamiento de comida congelada

Para obtener un mejor rendimiento de este electrodoméstico, debería asegurarse que los alimentos congelados comercialmente fueron debidamente conservados por el vendedor;

asegúrese que los alimentos congelados sean transferidos del local de comidas al congelador en el menor tiempo posible;

no abra la puerta con frecuencia ni la deje abierta por más tiempo que el necesario.Una vez descongelada, la comida se deteriora rápidamente y no puede volverse a congelar.

No se exceda del período de almacenamiento indicado por el fabricante de alimentos.

Uso cotidiano

Consejos para la refrigeración de comida fresca

Para obtener un mejor rendimiento:

- No guarde comida tibia o líquidos que se evaporen en el refrigerador.
- Cubra o envuelva la comida, especialmente si tiene un sabor fuerte.

Consejos para la refrigeración

Consejos útiles:

- Hecha (todo tipo): Envuelva en bolsas plásticas y colóquelas sobre los estantes de vidrio sobre el cajón de los vegetales.
- Por su seguridad, conserve de esta forma únicamente por uno o dos días máximo.
- Comidas cocinadas, platos fríos, etc.: deben cubrirse y colocarse en cualquier estante.
- Frutas y verduras: deben limpiarse cuidadosamente y colocarse en los cajones especiales.
- Manteca y queso: deben colocarse en contendores herméticos especiales o envueltos en papel aluminio o bolsas plásticas para eliminar el mayor aire posible.
- Botellas de leche: deben estar tapadas y deben almacenarse en los cajones de la puerta.
- No deben guardarse bananas, papas, cebollas y ajo en el refrigerador a menos que estén envasados.

Uso cotidiano

Limpieza

Por razones de higiene, el interior del refrigerador, incluyendo los accesorios interiores, debe ser limpiado regularmente.

¡Precaución! Desconecte el cable de alimentación durante la limpieza ya que existe peligro de choque eléctrico. Antes de limpiar apague el refrigerador y desconecte el cable de alimentación del enchufe, o apague o gire el disyuntor del fusible. No limpie el electrodoméstico con un limpiador a vapor. Se puede acumular humedad en los componentes eléctricos, generando peligro de choque eléctrico. Los vapores calientes pueden dañar las partes plásticas. El electrodoméstico debe estar seco antes de ser puesto en funcionamiento nuevamente.

¡Importante! Los aceites etéreos y solventes orgánicos pueden deformar las partes plásticas, como por ejemplo el jugo de limón o el jugo de la cáscara de naranja, ácido butírico, limpiadores que contengan ácido acético.

- No permita que dichas sustancias entren en contacto con las partes del electrodoméstico
- No use limpiadores abrasivos
- Retire la comida del congelador. Guárdela en un lugar frío, bien cubierta.
- Apague el refrigerador y desconecte el cable de alimentación, o apague o retire el disyuntor del fusible.
- Limpie el electrodoméstico y los accesorios interiores con un trapo húmedo. Después de limpiar enjuague y séquelo.
- Después que todo se encuentre seco vuelva a poner el refrigerador en funcionamiento.

Solución de problemas

⚠ **¡Precaución!** Antes de solucionar los problemas, desconecte el cable de alimentación. Únicamente un electricista calificado o una personacompetente puede solucionar los problemas que se no especifican en este manual.

¡Importante! El refrigerador emite sonidos durante su uso normal (compresor, circulación de refrigerante)

Uso cotidiano

Problema	Posible Causa	Solución
El electrodoméstico no funciona	El enchufe de red no está conectado o está suelto	Inserte el enchufe de red.
	El fusible se ha fundido o está defectuoso	Compruebe el fusible, reemplcelo si es necesario
	La toma de corriente está defectuosa	Las averias de red eléctrica deben ser corregidas por un electricista
El electrodoméstico se congela o se enfría dema-siado.	La temperatura está configurada demasiado fría o el electrodoméstico funciona en modo Super.	Gire el regulador de temperatura a una posiión más calida temporalmente.
La comida no está conge-lada lo suficiente.	La temperatura no está correctamente ajustada.	Por favor, consulte la sección inicial de ajuste de temperatura
	La puerta estuvo abierta durante un período prolongado.	Abra la puerta solo el tiempo que sea necesario.
	Se colocó una gran cantidad de comida caliente en el electrodoméstico durante las últimas 24 horas.	Gire la regulación de temperatura a un ajuste más frío temporalmente.
	El electrodoméstico está cerca de una fuente de calor.	Por favor, consulte la sección de ubica-ción de la instalación.
Acumulación excesiva de escarcha en la puerta sello.	El sello de la puerta no es hermético.	Caliente cuidadosamente las secciones con fugas del sello de la puerta con un secador de pelo (en una configuración fría). Al mismo tiempo, dé for-ma al sello de la puerta calentado con la mano de modo que se asiente correctamente.
Agua en la base	El orificio de drenaje está obstruido	Consulte la sección de limpieza.
Ruidos inusuales	El electrodoméstico no está nivelado.	Reajuste los pies
	El electrodoméstico está tocando la pared u otros objetos.	Mueva el electrodoméstico ligeramente.
	Un componente, por ejemplo, una tu-bería, en la parte posterior del electro-doméstico está tocando otra parte del electrodoméstico o la pared.	Si es necesario, doble cuidadosamente el com-ponente para que quede fuera del camino.

Anexo al manual de instrucciones

Esta lista proporciona todos los requisitos de Eco-design (según el Reglamento (UE) 2019/2019 sobre Eco-design y el Reglamento (UE) 2019/2016 sobre etiquetado energético, dichos requisitos son aplicables a su producto.

Este frigorífico no ha sido diseñado para ser integrado en un mueble, a no ser que se indique lo contrario en el manual de instrucciones.

Los cajones, cestas y estantes deben mantenerse en la posición actual a no ser que se indique otra cosa en este documento.

Las puertas y tapas del frigorífico deberán retirarse antes de desecharlo, para evitar que niños o animales puedan quedar atrapados en su interior.

Ajustes recomendados:

Frigorífico: +4 ºC

Congelador: -18 ºC

CONGELACIÓN RÁPIDA

Se recomienda usar esta función cuando se coloque una gran cantidad de alimentos para congelar en el congelador. 24 horas antes de congelar alimentos frescos, pulse el botón "Fast Freeze" para activar la función de congelación rápida. Cuando se active esta función, se encenderá el indicador "Fast Freeze". Cuando hayan transcurrido las 24 horas, coloque los alimentos a congelar en el congelador. Esta función se desactiva automáticamente al cabo de 72 horas; también se puede desactivar manualmente pulsando el botón "Fast Freeze".

ENFRIAMIENTO RÁPIDO

Con la función de enfriamiento rápido es posible aumentar la capacidad de refrigeración del frigorífico. Se recomienda usar esta función cuando se coloque una gran cantidad de alimentos en el frigorífico. Para activar la función de enfriamiento rápido, pulse el botón "Fast Cool". Cuando se active esta función, se encenderá el indicador "Fast Cool". Esta función se desactiva automáticamente al cabo de 6 horas; también se puede desactivar manualmente pulsando el botón "Fast Cool".

Cómo almacenar los alimentos:

Para evitar el desperdicio de alimentos, consulte la configuración y los tiempos de almacenamiento recomendados:

Frigorífico: Los diferentes alimentos, especialmente frutas y verduras, tienen diferentes temperaturas de almacenamiento. El tiempo de almacenamiento es de entre 1 y 3 días (con el ajuste de temperatura "medio").

Congelador: 1 semana (ajuste de temperatura: Min) 1 mes (ajuste de temperatura: Max)

Para optimizar la velocidad de congelación y obtener más espacio de almacenamiento, el congelador se puede utilizar sin los cajones que incorpora.

La cantidad de alimentos frescos que se pueden congelar en un período de tiempo específico se indica en la placa de características técnicas. Los límites de carga están determinados por las cestas, los cajones, los estantes, etc. Asegúrese de que estos componentes puedan cerrarse fácilmente después de introducir los alimentos.

Para evitar el desperdicio de alimentos, consulte la configuración y los tiempos de almacenamiento recomendados en el manual del usuario.

La información sobre el modelo se puede obtener escaneando el código QR impreso en la etiqueta energética.

Dicha etiqueta también incluye el identificador del modelo, que se puede utilizar para consultar el portal de registro en:

https://eprel.ec.europa.eu

Este producto contiene una fuente de luz de clase de eficiencia energética G (si está incluida).

Proceso correcto de desecho de este producto



Según la directiva Waste of Electrical and Electronic Equipment (WEEE), los residuos WEEE han de recogerse y tratarse por separado. Si, en el futuro, necesita desprenderse de este producto, NO lo ponga en los residuos domésticos, envíelo a los puntos de recogida WEEE sí exiten.

Marca	Hyundai
Modelo	HQP19091DDCB00
Clase de energía	D
Certificación	CE CB GS EMC/ERP
Consumo anual de energía	249kWh / año
Volumen útil refrigerador	329L
Volumen útil congelador	176L
Número de estrellas	4
Sistema de descongelación	No-Frost
Potencia de descongelación	220W
Autonimía de mantenimiento	9h
Capacidad de congelación	8kg/24h
Clase climática	SN,N,ST
Nivel de ruido	39dB
Dimensiones	905x597x1902 mm
Tensión	220-240V
Corriente	1.5A

HYUNDAI

CONDICIONES DE GARANTIA

El presente certificado cubre la garantía de reparación de su electrodoméstico durante tres años, a partir de la fecha de venta, contra todo defecto de funcionamiento proveniente de fabricación o materiales. Cuando usted detecte un defecto o anomalía en el aparato contacte de forma inmediata con nosotros. El cargo de desplazamiento está incluido en la reparación, excepto para pequeños electrodomésticos que pueden ser transportados al taller del servicio oficial de la marca.

La presente garantía sólo será válida si se presenta factura, ticket de compra o el albarán de entrega del producto correspondiente si éste fuera posterior a la fecha de factura. La presente garantía solo será efectiva en España, Portugal y Andorra. La garantía sólo tendrá validez sobre el primer comprador o adquiriente del producto. La presente garantía es efectiva para los aparatos vendidos por KOREA SMART HOME. La garantía será válida para aparatos adecuados a las condiciones climáticas y medioambientales en que estén ubicados.

EXCLUSIONES DE GARANTIA

El coste de la reparación será a cargo del usuario en los siguientes casos:

- Los aparatos utilizados para uso profesional o no exclusivamente doméstico, en establecimientos públicos, industrialeso comerciales.
- Los aparatos desmontados o manipulados por personas ajenas a los servicios técnicos autorizados.
- Las instalaciones, transporte y puestas en marcha de productos, los cambios de sentido de puertas e inyectores.
- Las averías provocadas por falta de mantenimiento o limpieza. Los aparatos utilizados indebidamente, de manera noconfirme a las instrucciones de uso.
- Las averías producidas por causas fortuitas, siniestros de fuerza mayor o derivados de instalación incorrecta.
- Las averías provocadas por conexiones que puedan presentar fluctuaciones, irregularidades o falta de uniformidad enel suministro, por ejemplo: suministro de agua impulsado por grupos de presión, energía solar, energía eólica, generadores eléctricos, u otro tipo de suministro no normalizado.
- Los materiales rotos o deteriorados por desgaste o uso normal del aparato tales como juntas, plásticos, gomas, correas,cristales, escobillas, bombillas, asas, tiradores, tapas de quemadores, filtros, rejillas, etc.
- Los aparatos que presenten oxidación, o daños por corrosión en esmaltes o pinturas, que puedan ser provocados poragentes químicos o electroquímicos, o aceleradas por circunstancias ambientales o climáticas no propicias.
- Los daños de transporte no atribuibles al fabricante.

La presente garantía no afecta a los derechos de que dispone el consumidor conforme a lo previsto en el Real Decreto 1/2007, de 16 de Noviembre, por el que se aprueba el texto refundido de la Ley General para la defensa de los Consumidores y Usuarios y otras leyes complementarias.

El Servicio Oficial de Asistencia Técnica resolverá cualquier incidencia que pudiera precisar su electrodoméstico siempre que el aparato esté instalado de forma accesible.

El garante de su electrodoméstico es:
KOREA SMART HOME con CIF B56843261 y dirección Av. Altos Hornos S/N. Pto. Sagunto (46520). Valencia, España.

En caso de avería puede ponerse en contacto con nosotros llamando al 963 246 751 o 963 246 752

Conserve este documento, es importante para usted.

Licensed by HYUNDAI Corporation Holdings,Korea/Bajo Licencia de HYUNDAI Corporation Holdings,Korea

HYUNDAI

REFRIGERATOR

HQP19091DDCB00

User Instruction

GENUINE PRODUCT OF
HYUNDAI CORPORATION

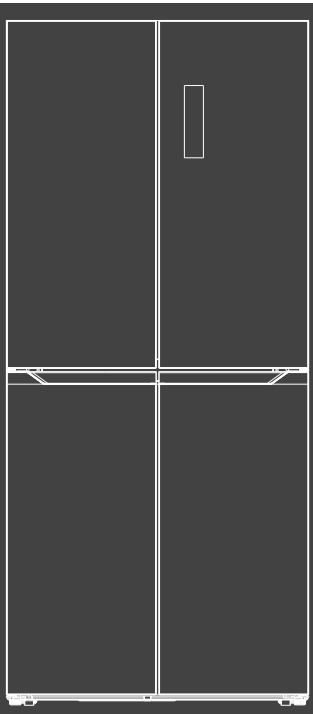

Read this manual carefully and keep it for future reference.

⚠ Safety information

In the interest of your safety and to ensure the correct use, before installing and first using the appliance, read this user manual carefully, including its hints and warnings. To avoid unnecessary mistakes and accidents, it is important to ensure that all people using the appliance are thoroughly familiar with its operation and safety features. Save these instructions and make sure that they remain with the appliance if it is moved or sold, so that everyone using it through its life will be properly informed on appliance use and safety.

For the safety of life and property keep the precautions of these user's instructions as the manufacturer is not responsible for damages caused by omission.

Children and vulnerable people safety

- This appliance can be used by children aged from 8 years and above and persons with reduced physical, sensory or mental capabilities or lack of experience and knowledge if they have been given super vision or instruction concerning use of the appliance in a safe way and understand the hazards involved.
- Children aged from 3 to 8 years are allowed to load and unload this appliance.
- Children should be supervised to ensure that they do not play with the appliance.
- Cleaning and user maintenance shall not be made by children unless they are aged from 8 years and above and supervised.
- Keep all packaging well away from children. There is risk of suffocation.

⚠ Safety information CE

- If you are discarding the appliance pull the plug out of the socket, cut the connection cable (as close to the appliance as you can) and remove the door to prevent playing children from suffering electric shock or closing themselves in it.
- If this appliance featuring magnetic door seals is to replace an older appliance having a spring lock (latch) on the door or lid, be sure to make that spring lock unusable before you discard the old appliance. This will prevent it from becoming dangerous for a child.

General safety

⚠ **WARNING!** Keep ventilation openings, in the appliance enclosure or in the built-in structure, clear of obstruction.

⚠ **WARNING!** Do not use mechanical devices or other means to accelerate the defrosting process, other than those recommended by the manufacturer.

⚠ **WARNING!** Do not damage the refrigerant circuit.

⚠ **WARNING!** Do not use other electrical appliances (such as ice cream makers) inside of refrigerating appliances, unless they are approved for this purpose by the manufacturer.

⚠ **WARNING!** When positioning the appliance, ensure the supply cord is not trapped or damaged.

⚠ Safety information CE

⚠**WARNING!** Do not locate multiple portable socket-outlets or portable power supplies at the rear of the appliance.

- Do not store explosive substances such as aerosol cans with a flammable propellant in this appliance.
- The refrigerant isobutane (R600a) is contained within the refrigerant circuit of the appliance, a natural gas with a high level of environmental compatibility, which is nevertheless flammable.
- During transportation and installation of the appliance, be certain that none of the components of the refrigerant circuit become damaged.
  - avoid open flames and sources of ignition
  - thoroughly ventilate the room in which the appliance is situated
- It is dangerous to alter the specifications or modify this product in any way. Any damage to the cord may cause a short circuit, fire and/or electric shock.
- This appliance is intended to be used in household and similar applications such as
  - staff kitchen areas in shops, offices and other working environments;
  - farm houses and by clients in hotels, motels and other residential type environments;
  - bed and breakfast type environments;
  - catering and similar non-retail applications.

⚠**WARNING!** Any electrical components (plug, power cord, compressor and etc.) must be replaced by a certified service agent or qualified service personnel.

⚠ Safety information CE

⚠**WARNING!** The light bulb supplied with this appliance is a "special use lamp bulb" usable only with the appliance supplied. This "special use lamp" is not usable for domestic lighting.[1)]

- Power cord must not be lengthened.
- Make sure that the power plug is not squashed or damaged by the back of the appliance. A squashed or damaged power plug may overheat and cause a fire.
- Make sure that mains plug of the appliance is accessible.
- Do not pull the mains cable.
- If the power plug socket is loose, do not insert the power plug. There is a risk of electric shock or fire.
- You must not operate the appliance without the lamp.
- This appliance is heavy. Care should be taken when moving it.
- Do not remove nor touch items from the freezer compartment if you hands are damp/wet, as this could cause skin abrasions or frost/freezer burns.
- Avoid prolonged exposure of the appliance to direct sunlight.

Daily use

- Do not put hot objects on the plastic parts in the appliance.
- Do not place food products directly against the rear wall.

⚠ Safety information CE

- Frozen food must not be re-frozen once it has been thawed out. [1)]
- Store pre-packed frozen food in accordance with the frozen food manufacturer's instructions.
- Appliance's manufacturer's storage recommendations should be strictly adhered to. Refer to relevant instructions.
- Do not place carbonated of fizzy drinks in the freezer compartment as it creates pressure on the container, which may cause it to explode, resulting in damage to the appliance. [1)]
- Ice lollies can cause frost burns if consumed straight from the appliance. [1)]
- To avoid contamination of food, please respect the following instructions
- Opening the door for long periods can cause a significant increase of the temperature in the compartments of the appliance.
- Clean regularly surfaces that can come in contact with food and accessible drainage systems.
- Clean water tanks if they have not been used for 48h; flush the water system connected to a water supply if water has not been drawn for 5 days.
- Store raw meat and fish in suitable containers in the refrigerator, so that it is not in contact with or drip onto other food.
- Two-star frozen-food compartments (if they are presented in the appliance) are suitable for storing pre-frozen food, storing or making ice-cream and making ice cubes.

1) If there is a freezer compartment.
2) If there is a fresh-food storage compartment.

- One-, two- and three -star compartments (if they are presented in the appliance) are not suitable for the freezing of fresh food.
- If the appliance is left empty for long periods, switch off, defrost, clean, dry and leave the door open to prevent mount developing within the appliance.

Care and cleaning

- Before maintenance, switch off the appliance and disconnect the mains plug from the mains socket.
- Do not clean the appliance with metal objects.
- Do not use sharp objects to remove frost from the appliance. Use a plastic scraper.[1)]
- Regularly examine the drain in the refrigerator for defrosted water. If necessary, clean the drain.

  If the drain is blocked, water will be collected in the bottom of the appliance.[2)]

Installation

Important! For electrical connection carefully follow the instructions given in specific paragraphs.

- Unpack the appliance and check if there are damages on it. Do not connect the appliance if it is damaged. Report possible damages immediately to the place you bought it. In that case retain packing.

⚠ Safety information CE

- It is advisable to wait at least four hours before connecting the appliance to allow the oil to flow back in the compressor.
- Adequate air circulation should be around the appliance, lacking this leads to overheating. To achieve sufficient ventilation follow the instructions relevant to installation.
- Wherever possible the spacers of the product should be against a wall to avoid touching or catching warm parts (compressor, con-denser) to prevent possible burn.
- The appliance must not be located close to radiators or cookers.
- Make sure that the mains plug is accessible after the installation of the appliance.

Service

- Any electrical work required to do the servicing of the appliance should be carried out by a qualified electrician or competent person.
- This product must be serviced by an authorized Service Center, and only genuine spare parts must be used.

Energy saving

- Don't put hot food in the appliance;
- Don't pack food close together as this prevents air circulating;
- Make sure food don't touch the back of the compartment(s);

⚠ Safety information CE

- If electricity goes off, don't open the door(s);
- Don't open the door(s) frequently;
- Don't keep the door(s) open for too long time;
- Don't set the thermostat on exceeding cold temperatures;
- It's recommended not to remove all accessories, such as drawers, shelves balconies, for lower energy consumption.

Environment Protection

This appliance does not contain gasses which could damage the ozone layer, in either its refrigerant circuit or insulation materials. The appliance shall not be discarded together with the urban refuse and rubbish. The insulation foam contains flammable gases: the appliance shall be disposed according to the appliance regulations to obtain from your local authorities. Avoid damaging the cooling unit, especially the heat exchanger.
The materials used on this appliance marked by the symbol ♺ are recyclable.



The symbol on the product or on its packaging indicates that this product may not be treated as household waste. Instead it should be taken to the appropriate collection point for the recycling of electrical and electronic equipment. By ensuring this product is disposed of correctly, you will help prevent potential negative consequences for the environment and human health,

which could otherwise be caused by inappropriate waste handling of this product. For more detailed information about recycling of this product, please contact your local council, your household waste disposal service or the shop where you purchased the product.

Packaging materials

The materials with the symbol are recyclable. Dispose the packaging in a suitable collection containers to recycle it.

Disposal of the appliance

1. Disconnect the mains plug from the mains socket.
2. Cut off the mains cable and discard it.



⚠ **WARNING!** During using, service and disposal the appliance, please pay attention to symbol similar as left side, which is located on rear of appliance (rear panel or compressor) and with yellow or orange color.

It's risk of fire warning symbol. There are flammable materials in refrigerant pipes and compressor.

Please be far away fire source during using, service and disposal.

Overview

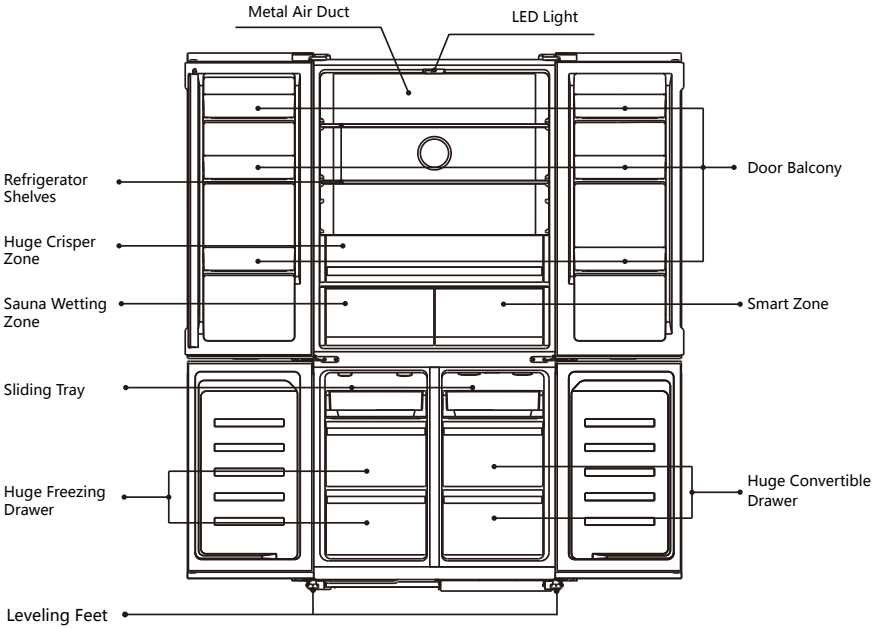

This illustration is only for hinting, the detail please check your appliance.

Installation

Space Requirement

1.Keep enough space of door open.
2.Freestanding installation and slot-in installation have different maximum door open angle.

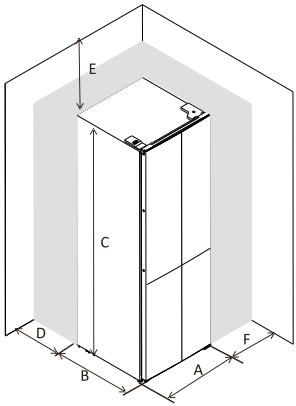

Freestanding installation

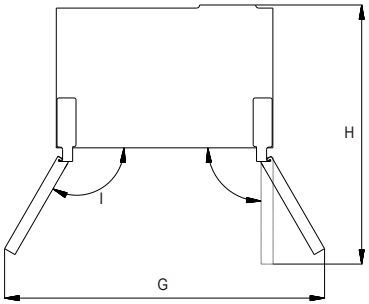

A	905
B	597
C	1902
D	3
E	6
F	6
G	1335
H	1020
I	120°

Slot-in installation

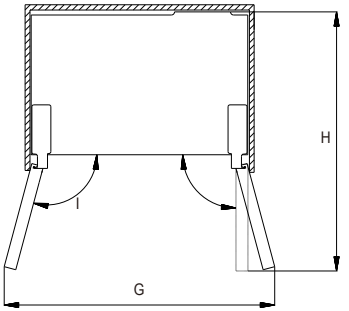

A	905
B	597
C	1902
D	3
E	6
F	6
G	1128
H	1020
I	105°

Installation

Hints about positional interference

1.The PCB cover was designed to ensure correct distance between refrigerator backboard and wall, the closest position between refrigerator and wall is when PCB cover touch wall.
2.The position and dimension of PCB cover as below shows, please consider the position of electrical socket to avoid positional interference with the PCB cover.

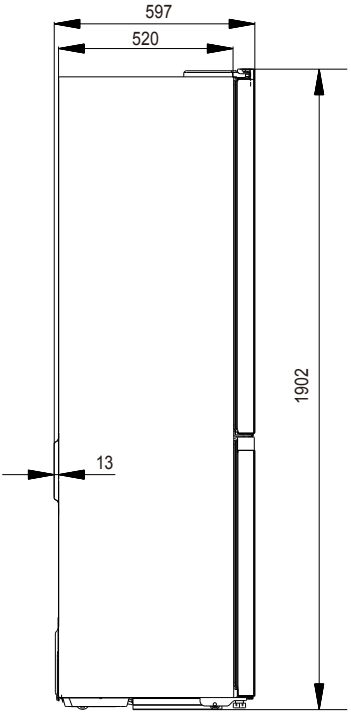

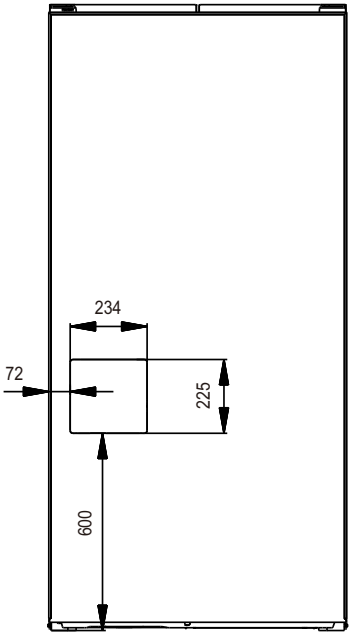

Installation

3.The dimension of plug as below shows, please consider the thickness of socket and electrical socket if the electrical socket located at the back of refrigerator.

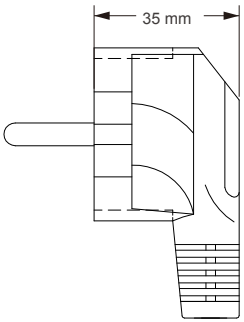

Level doors

After transportation or door balconies are loaded by food or beverage, upper two doors may not be aligned. There are 3 C type washers which are used to adjust doors. Please follow below process to level doors.



1.Before check alignment of doors, please make sure appliance stand levelly .
2.If top of upper two doors looks not in a line, please slightly lift lower door and insert a pieces of C type washer by a clip between bottom of door and middle hinge.

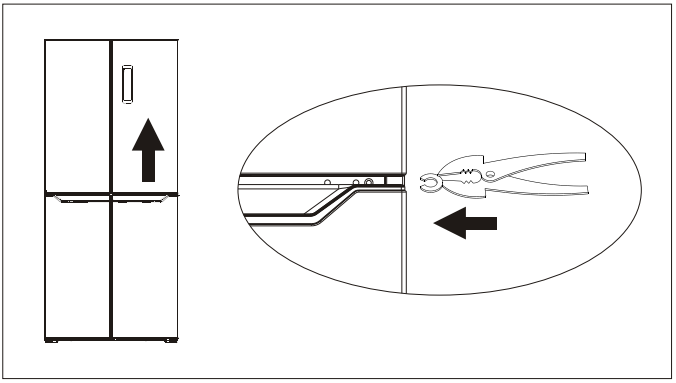

Warning! Please be careful to avoid fingers are clipped by door. Please use tool.

Warning! Please keep C type washers far away children to avoid them are swallowed by children. They are small parts.

Installation

Rubber blocks

There is one rubber block on each door. They function as spring to relieve impact when door closes .

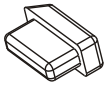

Please not pull the rubber blocks. If they absent from the doors, please take one from accessary bag and insert it to the hole of door.

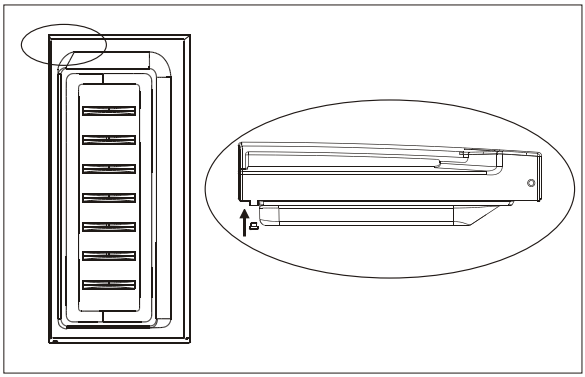

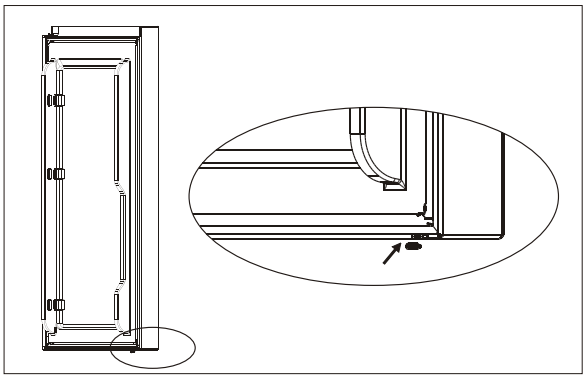

Warning! Please keep rubber blocks far away children to avoid them are swallowed by children. They are small parts.

Installation

1.Install limiters

During daily use, the refrigerator may have slightly move. To ensure the refrigerator keep in correct position with cupboard, you could use the position limiter before place the refrigerator into cupboard.

1) Take out 4 position limiters from accessary bag;
2) Wipe off the dust on the corners of the refrigerator;
3) Remove the double-sided tape on the limiter, align it with the corners of the refrigerator, and stick it.

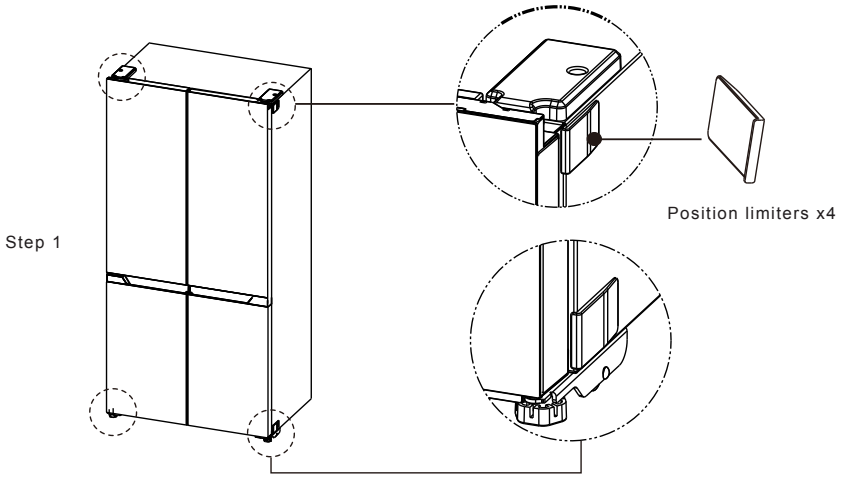

2.Plug the refrigerator

3.Push the refrigerator to the reserved position

There are 4 wheels and 2 adjustable feet under the refrigerator. to prevent potential damage with floor, please heighten the adjustable feet before pushing.

4.Adjust the adjustable feet lower to stable the refrigerator.

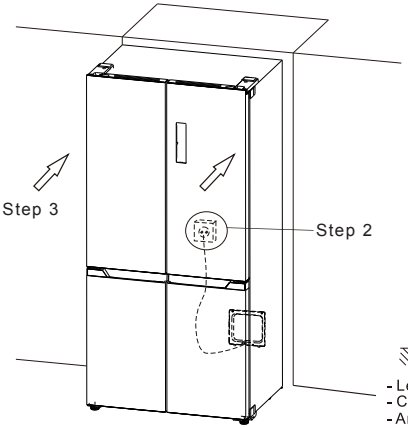

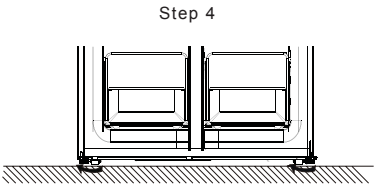

- Leveling and anchor the refrigerator by adjust the feet.
- Clockwise rotate feet to heighten them by hand.
- Anticlockwise rotate feet to lower them by hand.

Installation

Positioning

Install this appliance at a location where the ambient temperature corresponds to the climate class indicated on the rating plate of the appliance:

for refrigerating appliances with climate class:

- extended temperate: this refrigerating appliance is intended to be used at ambient temperatures ranging from 10 °C to 32 °C; (SN)
- temperate: this refrigerating appliance is intended to be used at ambient temperatures ranging from 16 °C to 32 °C;(N)
- subtropical: this refrigerating appliance is intended to be used at ambient temperatures ranging from 16 °C to 38 °C;(ST)
- tropical: this refrigerating appliance is intended to be used at ambient temperatures ranging from 16 °C to 43 °C;(T)

Location

The appliance should be installed well away from sources of heat such as radiators, boilers, direct sunlight etc. Ensure that air can circulate freely around the back of the cabinet. To ensure best performance, if the appliance is positioned below an overhanging wall unit, the minimum distance between the top of the cabi-net and the wall unit must be at least 6 mm. Ideally, however, the appliance should not be positioned below overhanging wall units. Accurate leveling is ensured by one or more adjustable feet at the base of the cabinet.
This refrigerating appliance is not intended to be used as a built-in appliance;

Warning! It must be possible to disconnect the appliance from the mains power supply; the plug must therefore be easily accessible after installation.

Electrical connection

Before plugging in, ensure that the voltage and frequency shown on the rating plate correspond to your domestic power supply. The appliance must be earthed. The power supply cable plug is provided with a contact for this purpose. If the domestic power supply socket is not earthed, connect the appliance to a separate earth in compliance with current regulations, consulting a qualified electrician.
The manufacturer declines all responsibility if the above safety precautions are not observed.
This appliance complies with the E.E.C. Directives.

Daily Use

Using the Control Panel

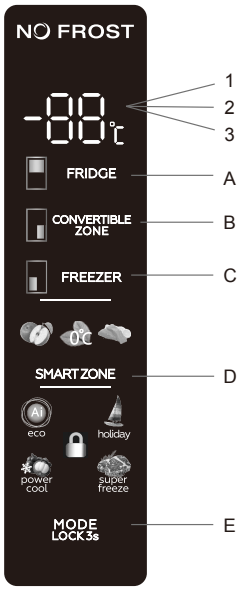

1.1 KEY OPERATION

A.Fridge Temp.Setting
B.Convertible Zone Temp.Setting
C.Freezer Temp. Setting
D.Smart Zone Setting (fresh fruit、0 ℃ fresh、s oft freeze)
E.Locking/Unlocking /Mode Setting

1.2 LED DISPLAY

1.Temperature of Fridge Comparment
2.Temperature of Freezer Comparment
3.Temperature of Convertible Comparment

2.0 OPERATING CONDITION

a. The control panel is 100% lit up for 3 seconds, which operates exactly as per the setting (mode and temperature) before the poweroff. The system will be automatically locked 25 seconds after the last key operation. After locking, the light of the panel would be out 120 seconds after the last key operation.
b. The Fridge/Freezer/Convertible Zone temperature will be showed Separately by setting each zone temperature.

2.1 DISPLAY

2.1.1 The panel will be lit up for 2 minutes once the door of fridge compartment or freezer compartment is opened. (one door signal is sensed at a time).

2.1.2 The panel will be lit up by any key operation whereas the light would be out 2 minutes after the last operation.

2.1.3 Display during normal operation
Temperature Display of the Fridge Compartment: Indicating the temperature of the current setting.
Temperature Display of the Freezer Compartment: Indicating the temperature of the current setting.
Temperature Display of the Convertible Compartment: Indicating the temperature of the current setting.

3.0 ILLUSTION OF THE KEY

3.1 Temperature Control of the Fridge Compartment

a. Temperature Control of the Fridge Compartment:
This key is workable both in User Defined Mode as well as Super Mode. After entering the temperature control of the fridge compartment, this key flashes. By touching the key consecutively, the temperature would change in a circle of "2℃, 3℃, 4℃, 5℃, 6℃, 7℃,8℃, - -(off) ",after which 5-second flashing meas the selcection of temperature is settled.

b. Shut off of the Fridge Compartment:
Press the key of "Temperature Control of Fridge Compartment", choose "- -", a 5-second flashing means the selection of temperature is made, namely the fridge compartment would stop refrigeration.

3.2 Temperature Control of the Freezer Compartment

Temperature Control of the Freezer Compartment: This key is workable both in User Defined Mode as well as Holiday Mode. After entering the temperature control of the freezer compartment, the key flashes. By touching the key consecutively, the temperature would change in a circle of
"-14℃,-15℃,-16℃,-17℃,-18℃,-19℃,-20℃,-21℃,-22℃ ", after which a 5-second flashing meas the selection of temperature is settled.

3.3 Temperature Control of the Convertible Compartment

a. Temperature Control of the Convertible Compartment:
This key is workable both in User Defined Mode as well as other models . After entering the temperature control of the Convertible compartment, this key flashes. By touching the key consecutively, the temperature would change in a circle of " 5℃,4℃,3℃,2℃,1℃,0℃,-1℃,-2℃,-3℃,-4℃,
-5℃,-6℃,-7℃,-8℃,-9℃,-10℃,-11℃,-12℃,-13℃,-14℃,-15℃,-16℃,-17℃,-18℃,-19℃,-20℃,--(off) ", after which 5-second flashing meas the selcection of temperature is settled.

b. Shut off of the Fridge Convertible Compartment:
Press the key of "Temperature Control of Convertible Compartment", choose "- - ", a 5-second flashing means the selection of temperature is made, namely the convertible compartment would stop refrigeration.

3.4 Temperature Control of the Smart zone Compartment

This key is workable both in User Defined Mode as well as Super Mode. By touching the key consecutively, the logo would light in a circle of "fresh fruit、0 ℃ fresh、s oft freeze", and the corresponding temperature is: fresh fruit: 3℃
0℃ fresh：0℃
soft freeze：-1.5℃

3.5 Mode/ Locking / Unlocking

a. By touching this key consecutively, the operation mode of the refrigerator will change in a circle of "ECO Mode-Holiday Mode-Super Mode-User Defined Mode. A 5-second flashing means the selection of temperature is settled.

b.Long Press to Enter / Exit Locking Mode

- Unlocking: Press for 3 seconds in the mode of locking, all the keys would be unlocked after the a beep.
- Locking: Press for 3 seconds in the mode of unlocking, all the keys would be locked after the a beep.

3.6 Press Button

Short beep after per press button
All buttons will only valid under unlock mode.

3.7 Lock Fnciton

No operation in 25 sec will lock the display automatically.

3.8 ECO Mode

Press mode to choose ECO Mode, ECO icon keeps bright after 5 sec flashing.

Temperature fix 6℃ in fridge compartment and -16℃ in freezer compartment under ECO Mode, “Freezer”&“Fridge“button in vain while ECO icon will flash three times in alarim.The temperature of convertible compartment can be adjusted freely by operating the convertible zone temp.setting.

Exit ECO Mode:
Choose mode,exit ECO Mode after 5 sec, entering the selected mode.

3.9 Holiday Mode

Press mode to choose Holiday Mode, the icon keeps bright after 5 sec flashing, entering holiday mode.

Temperature fix 17℃ in fridge compartment, “fridge” button in vain, while Holiday icon will flash three times in alarm.
Temperature of freezer compartment and convertible compartment can be adjusted freely.

Exit Holiday Mode:
Choose mode,exit Holiday Mode after 5 sec, entering the selected mode.

4.0 Super Freezing mode

Choose mode, the icon keeps bright after 5 sec flashing, entering Freezing Mode. Freezing mode:
Temperature fix -25℃ in freezing compartment, “freezer” button in vain, while freezing icon will flash three times in alarm.

Temperature of fridge compartment and convertible compartment can be adjusted freely.
Exit Freezing Mode: meeting below conditions.

-manually exit Freezing Mode.
-freezing period more than 50 hours

Mode remains the same before entering super freezing mode.

4.1 Power Cool

Cools the fridge compartment to the lowest temperature as designed. After approx. 2.5 hours, the temperature setting would be restored to the previous user setting mode.

4.2 Door Open Alarm

If fridge or freezer door keeps open for 60 seconds, periodical alarm will be arisen and repeart this cycle until the door is closed.

Daily Use

Multi-Temperature Zone

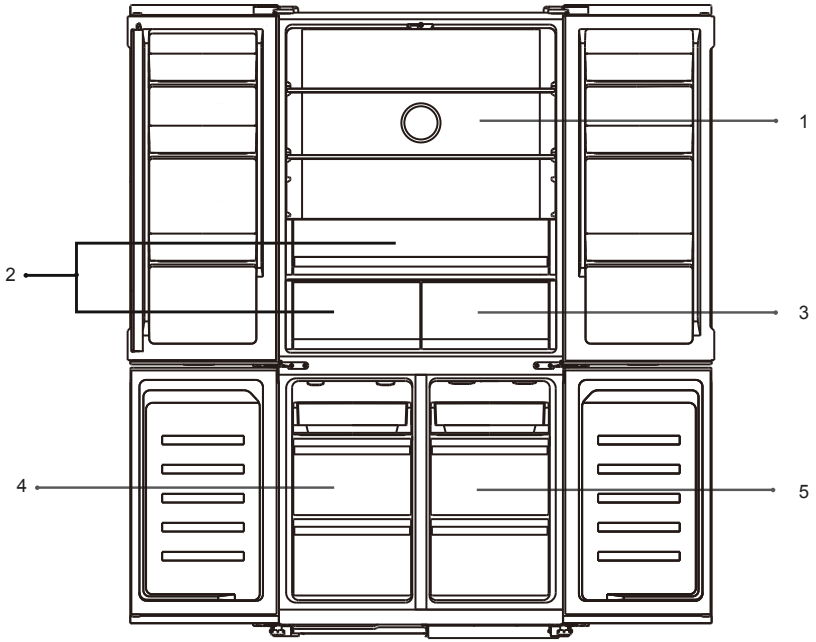

1.Fridge temp. 2℃~8℃/ Off Controlled by operating display panel

2.Fresh temp. 2℃~8℃

3.Smart zone temp. -1.5℃/0℃/3℃

4.Freezer temp. -22℃~-14℃ Controlled by operating display panel

5.Convertible zone temp. -20℃~5℃/ Off Controlled by operating display panel

Daily Use

First use

Cleaning the interior

Before using the appliance for the first time, wash the interior and all internal accessories with lukewarm water and some neutral soap so as to remove the typical smell of a brand new product, then dry thoroughly.

Important! Do not use detergents or abrasive powders, as these will damage the finish.

Daily use

Position different food in different compartments according to be below table

Refrigerator compartments	Type of food
Door or balconies of fridge compartment	• Foods with natural preservatives, such as jams,juices, drinks, condiments. • Do not store perishable foods.
Crisper zone	• Fruits, herbs and vegetables should be placed separately in the crisper bin. • Do not store bananas, onions, potatoes, garlic in the refrigerator.
Fridge shelf	• Dairy food,eggs,cakes,pasta,pizza • Foods that do not need cooking, such as ready-to-eat foods, deli meats, leftovers.
Sanna wetting zone	• Locking humidity & fresh. Prolong preservation time. • Fresh fruit and vegetables,treasure food.
Smart zone	• fresh fruit: 3℃, independent storage & treasure food. • 0℃ fresh：0 ℃, drinks, beer, red wine, treasure. Soft • freeze：- 1.5℃, chilling foods for short-term storage, such as raw meat, fish, seafood, dumplings.
Covertible compartment	• -20℃~5℃, wide range variable temperature. • 3℃~5℃: fresh fruit, vegetables. • 0℃~2℃: drinks, beer, red wine, treasure. • -7℃~-1℃: chilling foods for short-term storage, such as raw meat, fish, seafood, dumplings. • -20℃~-8℃: chilling foods for long-term storage, such as raw meat, fish, seafood, dumplings.
Freezer compartment	• Foods for long-term storage. • Seafood, fish, meat, dumplings, forzen baked goods.

Daily Use

Temperature setting recommendation

Temperature Setting Recommendation		
Environment Temperature	Temperature Setting	
Summer (Above 38℃)	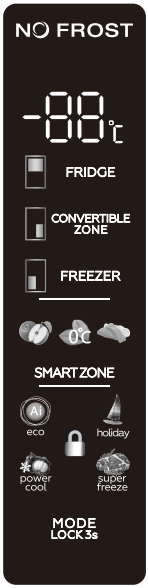	Fridge set on 2℃
		Freezer set on -20℃
Normal		Fridge set on 4℃
		Freezer set on -18℃
Winter (Below 16℃)		Fridge set on 5℃
		Freezer set on -18℃

- Information above give users recommendation of temperature setting.
- Temperature of convertible zone setting depends on food leading.

Impact on Food Storage

- Under Recommended setting, the best storage time of fridge is no more than 3 days.
- Under Recommended setting, the best storage time of freezer is no more than 1 month.
- The best storage time may reduce under other setting.

Daily Use

Freezing fresh food

· The freezer compartment is suitable for freezing fresh food and storing frozen and deep-frozen food for a long time.
· Place the fresh food to be frozen in the freezer compartment.
· The maximum amount of food that can be frozen in 24 hours is specified on the rating plate.
· The freezing process lasts 24 hours: during this period do not add other food to be frozen.

Storing frozen food

When first starting-up or after a period out of use, before putting the product in the compartment let the appliance run at least 2 hours on the higher settings.
Important! In the event of accidental defrosting, for example the power has been off for longer than the value shown in the technical characteristics chart under“rising time”, the defrosted food must be consumed quickly or cooked immediately and then re-frozen (after cooked).

Thawing

Deep-frozen or frozen food, prior to be used, can be thawed in the fridge compartment or at room temperature, depending on the time available for this operation.
Small pieces may even be cooked still frozen, directly from the freezer. In this case, cooking will take longer.

Ice-cube

This appliance may be equipped with one or more ice-cube to produce ice.

Daily Use

Accessories

Movable shelves

The walls of the refrigerator are equipped with a series of runners so that the shelves can be positioned as desired.

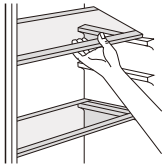

Positioning the door balconies

To permit storage of food packages of various sizes, the door balconies can be placed at different heights. To make these adjustments proceed as follows: gradually pull the balcony in the direction of the arrows until it comes free, then reposition as required.

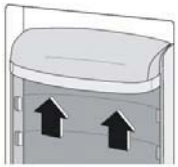

Helpful hints and tips

To help you make the most of the freezing process, here are some important hints:

- the maximum quantity of food which can be frozen in 24 hrs. is shown on the rating plate;
- the freezing process takes 24 hours. No further food to be frozen should be added during this period;
- only freeze top quality, fresh and thoroughly cleaned, foodstuffs;
- prepare food in small portions to enable it to be rapidly and completely frozen and to make it possible subsequently to thaw only the quantity required;
- wrap up the food in aluminium foil or polythene and make sure that the packages are airtight;
- do not allow fresh, unfrozen food to touch food which is already frozen, thus avoiding a rise in temperature of the latter;
- lean foods store better and longer than fatty ones; salt reduces the storage life of food;
- water ices, if consumed immediately after removal from the freezer compartment, can possibly cause the skin to be freeze burnt;
- it is advisable to show the freezing in date on each individual pack to enable you removal from the freezer compartment, can possibly cause the skin to be freeze burnt;
- it is advisable to show the freezing in date on each individual pack to enable you to keep tab of the storage time.

Hints for storage of frozen food

To obtain the best performance from this appliance, you should:

- make sure that the commercially frozen foodstuffs were adequately stored by the retailer;
- be sure that frozen foodstuffs are transferred from the food store to the freezer in the shortest possible time;
- not open the door frequently or leave it open longer than absolutely necessary.
- once defrosted, food deteriorates rapidly and cannot be re-frozen;
- do not exceed the storage period indicated by the food manufacture.

Hints for fresh food refrigeration

To obtain the best performance:

- Do not store warm food or evaporating liquids in the refrigerator
- Do cover or wrap the food, particularly if it has a strong flavour
- Make (all types): wrap in polythene bags and place on the glass shelves above the vegetable drawer.
- For safety, store in this way only one or two days at the most.
- Cooked foods, cold dishes, etc...: these should be covered and may be placed on any shelf.
- Fruit and vegetables: these should be thoroughly cleaned and placed in the special drawer(s) provided.
- butter and cheese: these should be placed in special airtight containers or wrapped in aluminum foil or polythene bags to exclude as much air as possible.
- Milk bottle: these should have a cap and should be stored in the balconies on the door.
- Bananas, potatoes, onions and garlic, if not packed, must not be kept in the fridge.

Daily Use

Cleaning

For hygienic reasons the appliance interior, including interior accessories, should be cleaned regularly.

Caution! The appliance may not be connected to the mains during cleaning. Danger of electrical shock! Before cleaning switch the appliance off and remove the plug from the mains, or switch off or turn out the circuit breaker or fuse. Never clean the appliance with a steam cleaner. Moisture could accumulate in electrical components, danger of electrical shock! Hot vapors can lead to the damage of plastic parts. The appliance must be dry before it is placed back into service.

Important! Ethereal oils and organic solvents can attack plastic parts, e.g. lemon juice or the juice form orange peel, butyric acid, cleanser that contain acetic acid.

- Do not allow such substances to come into contact the appliance parts.
- Do not use any abrasive cleaners
- Remove the food from the freezer. Store them in a cool place, well covered.
- Switch the appliance off and remove the plug from the mains, or switch off or turn out the circuit breaker of fuse.
- Clean the appliance and the interior accessories with a cloth and lukewarm water. After cleaning wipe with fresh water and rub dry.
- After everything is dry place appliance back into service.

Defrost Description (No Frost)

It is a total no frost refrigerator-freezer which will be defrosted automatically.

Daily Use

Troubleshooting

Caution! Before troubleshooting, disconnect the power supply. Only a qualified electrician of competent person must do the troubleshooting that is not in this manual.

Important! There are some sounds during normal use (compressor, refrigerant circulation).

Problem	Possible cause	Solution
Appliance dose not work	Mains plug is not plugged in or is loose	Insert mains plug.
	Fuse has blown or is defective	Check fuse, replace if necessary.
	Socket is defective	Mains malfunctions are to be corrected by an electrician.
Appliance freezes or cools too much	Temperature is set too cold or the appliance runs at **SUPER** modes.	Turn the temperature regulator to a warmer setting temporarily.
The food is not frozen enough.	Temperature is not properly adjusted.	Please look in the initial Temperature Setting section.
	Door was open for an extended period.	Open the door only as long as necessary.
	A large quantity of warm food was placed in the appliance within the last 24 hours.	Turn the temperature regulation to a colder setting temporarily.
	The appliance is near a heat source.	Please look in the installation location section.
Heavy build up of frost on the door seal.	Door seal is not air tight.	Carefully warm the leaking sections of the door seal with a hair dryer (on a cool setting). At the same time shape the warmed door seal by hand such that it sits correctly.
Unusual noises	Appliance is not level.	Re-adjust the feet.
	The appliance is touching the wall or other objects.	Move the appliance slightly.
	A component, e.g. a pipe, on the rear of the appliance is touching another part of the appliance or the wall.	If necessary, carefully bend the component out of the way.
Water on the floor	Water drain hole is blocked.	See the Cleaning and Care section.

If the malfunction shows again, contact the Service Center.
These data are necessary to help you quickly and correctly. Write the necessary data here, refer to the rating plate.

Manual Leaflet

This list provides all Eco-design requirements (following the (EU)2019/2019 Eco-design and (EU)2019/2016 Energy labelling) , if the requirement is applicable to your product.

The refrigerating appliance is not intended to be used as a built-in appliance, unless specifically shown as such into its instruction manual.

The drawers, baskets and shelves should be kept in their current position unless otherwise specified in this document.

Doors and lids of the refrigeration appliance should be removed before disposal in the landfill, to avoid children or animals getting trapped inside.

Recommended setting:

Refrigerator compartment: +4ºC

Freezer compartment: -18ºC

FAST FREEZE

The use of this function is recommended when placing a very high quantity of food to be frozen in the freezer compartment. 24 hours before freezing fresh food, press the Fast Freeze button to activate the Fast Freeze function. When activated, the Fast Freeze indicator turns on. After 24 hours place the food to be frozen in the freezing zone of freezer compartment. The function is automatically disabled after 72 hours, or can be manually disabled by pressing Fast Freeze button.

FAST COOL

Using Fast Cool function it is possible to increase the cooling capacity in the refrigerator compartment. The use of this function is recommended when placing a very high quantity of food in the refrigerator compartment. Press the Fast Cool button to activate Fast Cool function. When activated, the Fast Cool indicator turns on. The function is automatically disabled after 6 hours, or can be manually disabled by pressing Fast Cool button again.

How to store foodstuffs:

To avoid food waste, please refer to the recommended setting and storage times：

Fridge compartment: Different food, especially vegetable and fruit, have different storage temperature. The storage time is 1 to 3 days （temp setting: middle）

Freezer compartment: 1 week (temp setting: Min) and 1 month (temp setting: Max)

To optimize freezing speed and get more storage space, the freezer compartment can

be used without the freezer drawers.

The quantity of fresh food that can be frozen in a specific time period is indicated on the rating plate. Load limits are determined by baskets, flaps, drawers, shelves etc. Make sure that these components can still close easily after loading.

To avoid food waste, please refer to the recommended setting and storage times found in the user manual.

The model information can be retrieved using the QR-Code reported in the energy label.

The label also includes the model identifier that can be used to consult the portal of the registry at

https://eprel.ec.europa.eu

This product contains a light source of energy efficiency class G (if present).

Correct disposal process of this product



According to the directive Waste of Electrical and Electronic Equipment (WEEE), the waste WEEE must be collected and treated separately. If in the future you need to dispose of this product DO NOT put it with household waste, send it to the WEEE collection points if they exist.

Brand	Hyundai
Model	HQP19091DDCB00
Energy Class	D
Certification	CE CB GS EMC/ERP
Yearly Energy Consumption	249kWh/year
Net Volume Refrigerator	329L
Net Volume Freezer	176L
No. of Stars	4
Defrosting System	No-Frost
Defrosting Power	220W
Autonomy for Black Out	9h
Freezing Capacity	8kg/24h
Climatic Class	SN,N,ST
Noise Level	39dB
Overall Dimensions	905x597x1902 mm
Rated Voltage	220-240V
Rated Current	1.5A

HYUNDAI

WARRANTY CONDITIONS

This certificate covers the repair warranty for your appliance for three years from the date of sale, against any operating defect arising from manufacturing or materials. If you detect a defect or anomaly in the appliance, contact us immediately. The cost of travel is included in the repair, except for small appliances that can be transported to the brand's official service workshop.

This warranty will only be valid if the invoice, purchase receipt or delivery note for the corresponding product is presented if it is after the invoice date. This warranty will only be effective in Spain, Portugal and Andorra. The warranty will only be valid for the first buyer or acquirer of the product. This warranty is effective for appliances sold by KOREA SMART HOME. The warranty will be valid for appliances suitable for the climatic and environmental conditions in which they are located.

WARRANTY EXCLUSIONS

The cost of the repair will be borne by the user in the following cases::

- Appliances used for professional or non-exclusively domestic use, in public, industrial or commercial establishments.
- Appliances disassembled or manipulated by persons other than authorized technical services.
- Installation, transportation and start-up of products, changes in direction of doors and injectors.
- Breakdowns caused by lack of maintenance or cleaning. Appliances used improperly, in a manner not in accordance with the instructions for use.
- Breakdowns caused by unforeseen circumstances, force majeure or arising from incorrect installation.
- Breakdowns caused by connections that may present fluctuations, irregularities or lack of uniformity in the supply, for example: water supply driven by pressure groups, solar energy, wind energy, electric generators, or other non-standardized supply.
- Broken or damaged materials due to normal wear and tear of the appliance, such as gaskets, plastics, rubber, belts, glass, brushes, light bulbs, handles, knobs, burner caps, filters, grills, etc.
- Appliances that show signs of rust or corrosion damage to enamel or paint, which may be caused by chemical or electrochemical agents, or accelerated by unfavorable environmental or climatic circumstances.
- Transport damage not attributable to the manufacturer.

This guarantee does not affect the rights available to the consumer in accordance with the provisions of Royal Decree 1/2007, of November 16, which approves the revised text of the General Law for the Protection of Consumers and Users and other complementary laws.

The Official Technical Assistance Service will resolve any incident that your appliance may require, provided that the appliance is installed in an accessible manner.

The guarantor of your appliance is:

KOREA SMART HOME with CIF B56843261 and address Av. Altos Hornos S/N. Pto. Sagunto (46520). Valencia, Spain.

In case of a breakdown you can contact us

by calling 963 246 751 or 963 246 752

Keep this document, it is important to you.

Licensed by HYUNDAI Corporation Holdings,Korea/Bajo Licencia de HYUNDAI Corporation Holdings,Korea

HYUNDAI

Frigorífico

HQP19091DDCB00

Manual de Instruções

GENUINE PRODUCT OF
HYUNDAI CORPORATION

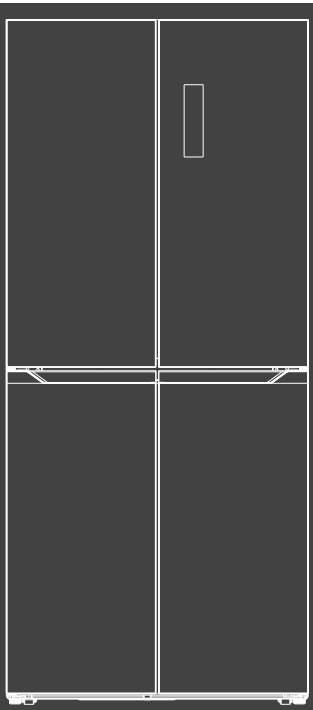

Leia este manual com atenção e guarde-o para referência futura.

⚠ Informações de segurança CE

Para sua segurança e para garantir o uso adequado, antes de instalar e usar o dispositivo pela primeira vez, leia atentamente este manual do usuário, incluindo conselhos e avisos. Para evitar erros e acidentes desnecessários, é importante certificar-se de que todos que usam o dispositivo estejam completamente familiarizados com seus recursos de operação e segurança. Guarde estas instruções e certifique-se de que elas permaneçam com o dispositivo, se ele for movido ou vendido, para que todos que o utilizem durante toda a sua vida sejam devidamente informados sobre o uso e a segurança do dispositivo.
Para a segurança da vida e da propriedade, mantenha as precauções destas instruções de uso, pois o fabricante não é responsável pelos danos causados pela omissão.

Segurança de crianças e pessoas vulneráveis.

- Este dispositivo pode ser usado por crianças a partir de 8 anos e pessoas com capacidades físicas, sensoriais ou mentais reduzidas ou falta de experiência e conhecimento, se tiverem recebido supervisão ou instruções sobre o uso do dispositivo com segurança e entenderem o perigo envolvido
- Crianças de 3 a 8 anos de idade podem carregar e descarregar este dispositivo.
- As crianças devem ser supervisionadas para garantir que não brinquem com o aparelho.
- As crianças não devem limpar e manter o usuário a menos que tenham 8 anos de idade ou mais e sejam supervisionadas.
- Mantenha todos os recipientes longe das crianças. Existe um risco de sufocamento.
- Se estiver a eliminar o aparelho, retire a ficha da tomada, corte o cabo de ligação (o mais perto possível do aparelho) e retire a porta para evitar que as crianças sofram choques eléctricos ao cair ou fechar.

⚠ Informações de segurança CE

- Se este dispositivo com vedações de porta magnéticas substituir um dispositivo mais antigo que tenha uma trava de mola (trava) na porta ou tampa, certifique-se de que a mola não possa ser usada antes de descartar o dispositivo antigo. Isso evitará que se torne uma armadilha mortal para uma criança.

Segurança geral

⚠ **ATENÇÃO!** Mantenha as aberturas de ventilação, no armário do aparelho ou na estrutura embutida, desobstruídas.

⚠ **ATENÇÃO!** Não utilize dispositivos mecânicos ou outros meios para acelerar o processo de descongelação além dos recomendados pelo fabricante.

⚠ **ATENÇÃO!** Não danifique o circuito refrigerante.

⚠ **ATENÇÃO!** Não use outros aparelhos elétricos (como os fabricantes de sorvetes) dentro de aparelhos de refrigeração, a menos que sejam aprovados para esse fim pelo fabricante.

⚠ **ATENÇÃO!** Não toque na lâmpada se ela estiver ligada por um longo período de tempo, pois ela pode estar muito quente.[1)]

⚠ **ATENÇÃO!** Ao colocar o aparelho, certifique-se de que o cabo de alimentação não esteja preso ou danificado.

⚠ **ATENÇÃO!** Não localize vários plugues portáteis ou provedores de energia portáteis na parte de trás do dispositivo.

Não armazene substâncias explosivas, como latas de aerossol, com um propelente inflamável neste aparelho.

• O refrigerante de isobutano (R-600a) está contido no circuito refrigerante do aparelho, um gás natural com um alto nível de compatibilidade ambiental, que, no entanto, é inflamável.

⚠ Informações de segurança CE

• Durante o transporte e a instalação do dispositivo, certifique -se de que nenhum dos componentes do circuito refrigerante esteja danificado.
• - Chamas vazias e fontes de ignição vazias.
• - ventile a sala em que o aparelho está localizado
É perigoso alterar especificações ou modificar este produto de qualquer forma. Qualquer dano no cabo pode causar curto-circuito, incêndio ou choque elétrico.
Este dispositivo foi projetado para ser usado em aplicações domésticas

⚠ **ATENÇÃO!** Qualquer componente elétrico (plugue, cabo de alimentação, compressor, etc.) deve ser substituído por um agente de serviço certificado ou pessoal de serviço qualificado.

⚠ **ATENÇÃO!** A lâmpada fornecida com este aparelho é uma "lâmpada de uso especial" que só pode ser utilizada com o aparelho fornecido. Esta "lâmpada de uso especial" não é utilizável para iluminação doméstica.[1)]

- O cabo de alimentação não deve ser estendido.
- Certifique-se de que o plugue de energia não esteja amassado ou danificado pela parte de trás do aparelho. Um plugue de energia esmagado ou danificado pode superaquecer e causar um incêndio.

1) Se houver uma luz no compartimento.

⚠ Informações de segurança CE

- Certifique-se de poder conectar-se à tomada de energia do aparelho.
- Não puxe o cabo de rede.
- Se a tomada estiver solta, não insira a ficha de alimentação. Existe o risco de choque elétrico ou incêndio.
- Você não deve operar o dispositivo sem a lâmpada.
- Este dispositivo é pesado. É preciso ter cuidado ao movê-lo.
- Não remova ou toque nos itens no compartimento do freezer se suas mãos estiverem úmidas ou úmidas, pois isso pode causar escoriações na pele ou
- congelamento / congelamento de queimaduras.
- Evite a exposição prolongada do dispositivo à luz solar direta.

Uso diário

- Não aqueça as partes plásticas do aparelho.
- Não coloque produtos alimentícios diretamente contra a parede do fundo.
- Os alimentos congelados não devem ser congelados novamente depois de descongelados.
- Guarde os alimentos congelados pré-embalados de acordo com as instruções do fabricante de alimentos congelados.
- As recomendações de armazenamento dos fabricantes de eletrodomésticos devem ser seguidas rigorosamente. Veja as instruções relevantes.
- Não coloque refrigerantes com gás no compartimento do congelador, pois isso cria pressão no recipiente, o que poderia fazer com que o aparelho explodisse e danificasse o aparelho.[1)]

1) Se houver um compartimento congelador.

⚠ Informações de segurança CE

• Os postes de gelo podem causar queimaduras por congelamento se consumidos diretamente do aparelho.[1)]

Para evitar a contaminação dos alimentos, respeite as seguintes instruções

- Abrir a porta por períodos prolongados pode causar um aumento significativo da temperatura nos compartimentos do aparelho.
- Limpe regularmente as superfícies que possam entrar em contato com alimentos e sistemas de drenagem acessíveis.
- Limpe os tanques de água se eles não foram usados por 48 h; Lave o sistema de água ligado a uma fonte de água se não houver água durante 5 dias.
- Armazene a carne crua e o peixe em recipientes adequados na geladeira para que não entrem em contato com outros alimentos ou vazem.
- Os compartimentos de alimentos congelados de duas estrelas (se presentes no aparelho) são adequados para armazenar alimentos pré-congelados, armazenar ou fazer sorvetes e fazer cubos de gelo.
- Os compartimentos de uma, duas e três estrelas (se apresentados no aparelho) não são adequados para congelar alimentos frescos.
- Se o aparelho for deixado vazio por longos períodos de tempo, desligue, descongele, limpe, seque e deixe a porta aberta para evitar que o conjunto se desenvolva dentro do aparelho.

1) Se houver um compartimento congelador.
2) Se houver um compartimento de armazenamento para alimentos frescos.

Cuidado e Limpeza

- Antes da manutenção, desligue o aparelho e desconecte o plugue da tomada.
- Não limpe o dispositivo com objetos de metal.
- Não use objetos pontiagudos para remover o gelo do aparelho. Use um raspador de plástico.[1)]
- Examine regularmente o dreno no refrigerador para água descongelada. Se necessário, limpe o dreno. Se o dreno estiver bloqueado, a água se acumulará na parte inferior do dispositivo.[2)]

Instalação

Importante! Para a conexão elétrica, siga cuidadosamente as instruções dadas em parágrafos específicos.

- Desembale o aparelho e verifique se há danos. Não ligue o aparelho se estiver danificado. Relate possíveis danos imediatamente ao local onde você comprou. Nesse caso, guarde a embalagem.
- É aconselhável esperar pelo menos quatro horas antes de ligar o aparelho para permitir que o óleo retorne ao compressor.
- Deve haver circulação de ar adequada ao redor do aparelho, pois isso não leva ao superaquecimento. Para obter ventilação suficiente, siga as instruções relevantes para a instalação.
- Sempre que possível, os separadores do produto devem estar contra uma parede para evitar tocar ou prender as partes quentes (compressor, condensador) para evitar possíveis queimaduras.
- O aparelho não deve estar localizado perto de radiadores ou fogões.

1) Se houver um compartimento congelador.
2) Se houver um compartimento de armazenamento para alimentos frescos.

- Certifique-se de que o plugue de energia possa ser acessado após a instalação do dispositivo.

Serviço

- Qualquer trabalho elétrico necessário para executar o serviço técnico do aparelho deve ser realizado por um eletricista qualificado ou por uma pessoa competente.
- Este produto deve ser reparado por um centro de serviço autorizado e somente peças sobressalentes originais devem ser usadas.

Economia de energia

- Não coloque alimentos quentes no aparelho;
- Não coloque alimentos juntos, pois isso impede que o ar circule;
- Certifique-se de que os alimentos não toquem a parte de trás do (s) compartimento (s);
- Se a eletricidade sair, não abra a (s) porta (s);
- Não abra a (s) porta (s) com freqüência;
- Não mantenha as portas abertas por muito tempo;
- Não coloque o termostato em temperaturas muito altas;
- Alguns acessórios, como gavetas, podem ser removidos para obter um maior volume de armazenamento e menor consumo de energia.

Proteção Ambiental

Este dispositivo não contém gases que possam danificar a camada de ozônio, nem em seu circuito refrigerante nem nos materiais de isolamento. O aparelho não deve ser descartado juntamente com o lixo e o lixo municipais. A espuma de isolamento contém gases inflamáveis: o aparelho deve ser eliminado de acordo com os regulamentos do aparelho, a ser obtido junto das autoridades locais.
Evite danificar a unidade de resfriamento, especialmente o trocador de calor. Os materiais utilizados neste dispositivo marcado com o símbolo ♺ são recicláveis.

⚠ Informações de segurança CE



O símbolo no produto ou na embalagem indica que este produto não pode ser tratado como lixo doméstico. Em vez disso, ele deve ser levado ao ponto de coleta apropriado para a reciclagem de equipamentos elétricos e eletrônicos.

Ao garantir que este produto seja descartado corretamente, ele ajudará a evitar possíveis conseqüências negativas para o meio ambiente e a saúde humana, que poderiam ser causadas pelo manuseio inadequado dos resíduos deste produto. Para obter informações mais detalhadas sobre como reciclar este produto, entre em contato com o conselho local, o serviço de descarte de lixo doméstico ou a loja onde adquiriu o produto.

Materiais de embalagem

Os materiais com o símbolo são recicláveis. Descarte a embalagem em um recipiente adequado para reciclagem. Eliminação do dispositivo.

1. Desconecte o plugue do soquete.
2. Corte o cabo de alimentação e descarte-o.



⚠ **ATENÇÃO!** Durante a utilização, manutenção e eliminação do aparelho, preste atenção ao símbolo semelhante no lado esquerdo, que se encontra na parte de trás do aparelho (painel traseiro ou compressor). O dito símbolo será amarelo ou laranja. É símbolo de aviso de risco de incêndio. Existem materiais inflamáveis nos tubos do refrigerante e do compressor. Fique longe da fonte de fogo durante o uso, serviço e descarte.

Este aparelho destina-se apenas a uso doméstico

2. INSTRUÇÕES DE FUNCIONAMENTO

2.1. Descrição do Produto

Visão geral

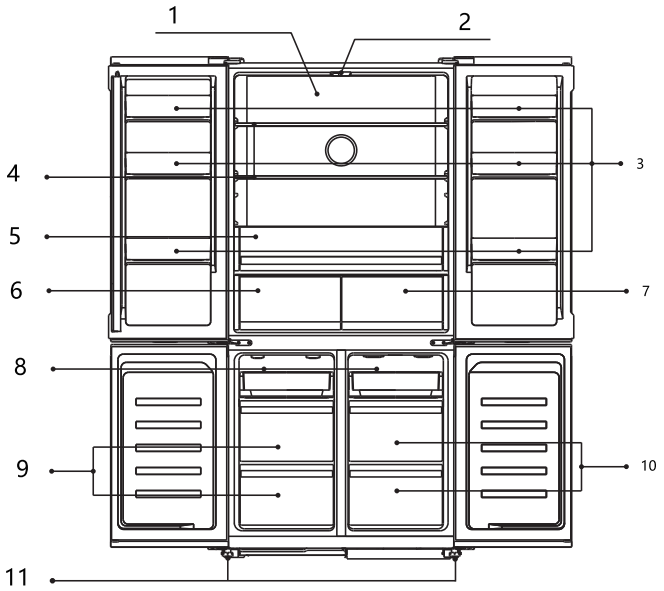

1. Duto de ar
2. Luz conduzida
3. Porta Com Prateleiras (Zona 2ºC~8ºC)
4. Estantes (Zona 2ºC~8ºC)
5. Zona mais nítida (zona 2ºC~8ºC)
6. Zona Natural (Zona 2ºC~8ºC)
7. Zona Inteligente (Zona -1,5ºC / 0º / 3ºC)
8. Prateleira deslizante
9. Gaveta Grande do Congelador (zona -22ºC ~ -14ºC)
10. Grande gaveta conversível (zona -20ºC ~ 5ºC)
11. Pés reguladores

INSTALAÇÃO.

Deixar espaço suficiente para poder abrir a porta. E respeitar a ventilação.

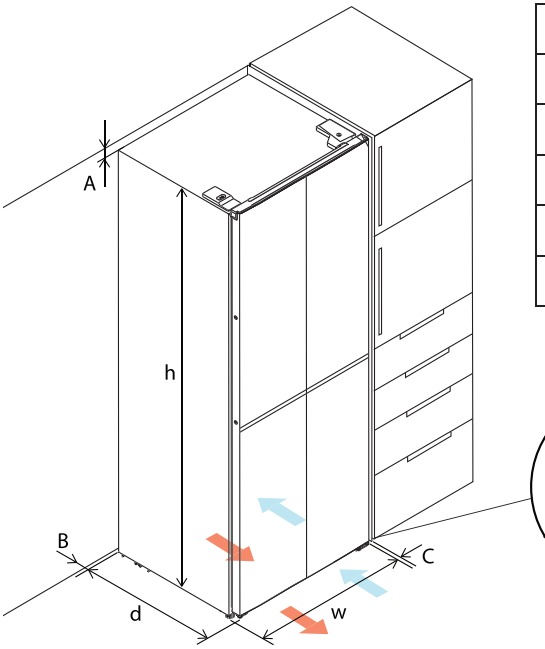

h	1902 mm
w	905 mm
d	597 mm
A	4 mm
B	3 mm
C	4 mm

E	120º
F	1020 mm
G	1335 mm
I	215 mm
J	105º
K	1128 mm

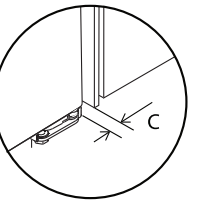

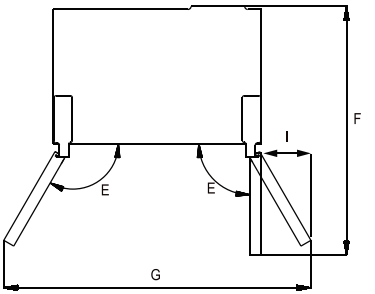

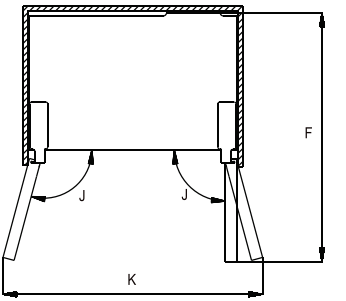

Posicionamento correto do seu frigorífico.

1. A tampa da placa de circuito impresso foi concebida para assegurar a distância correta entre a placa posterior do refrigerador e a parede; a posição mais próxima entre o refrigerador e a parede é aquela em que a tampa da placa de circuito impresso toca na parede.
2. Tenha em conta a dimensão da ficha e a espessura da tomada, caso esta se encontre na parte de trás do frigorífico.

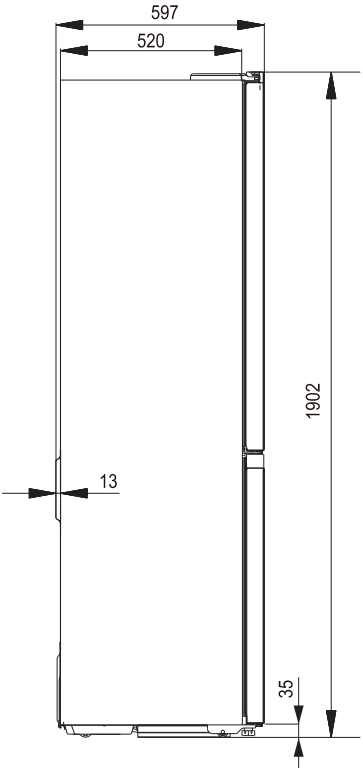

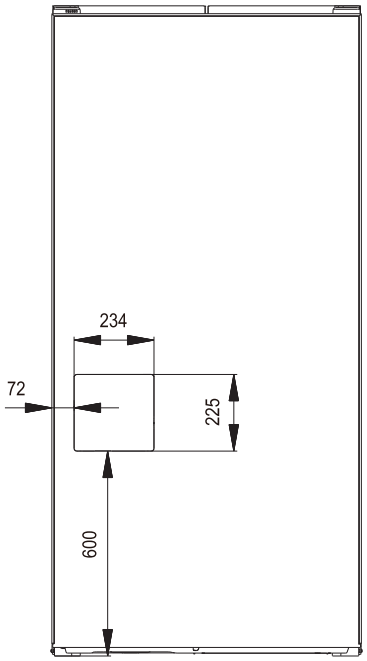

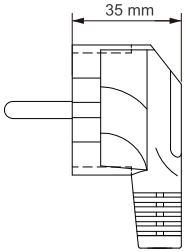

Nivelar as portas

Após o transporte, ou quando as prateleiras das portas contiverem alimentos e bebidas, as duas portas na parte superior podem não estar alinhadas. Existem 3 arruelas de tipo C que são utilizadas para ajustar as portas. Siga o processo indicado abaixo para as nivelar.



Antes de verificar o nivelamento das portas, garanta que o aparelho está bem nivelado.

Se o topo das duas portas superiores parecer não estar alinhado, levante ligeiramente a porta inferior e, com um clipe, insira arruelas do tipo C entre a parte inferior da porta e a dobradiça do meio.

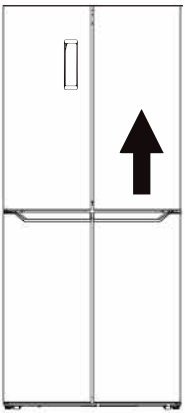

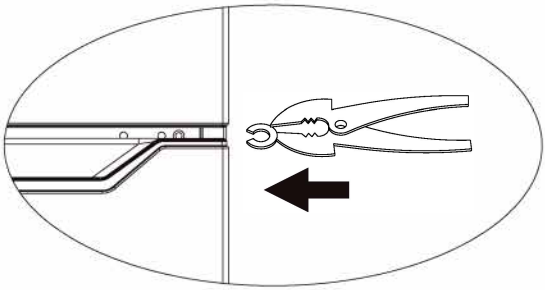

AVISO! Tenha cuidado para evitar ficar com os dedos presos na porta - utilize uma ferramenta para este procedimento.

AVISO! Mantenha as arruelas de tipo C longe das crianças, de forma a evitar que estas peças sejam engolidas por serem pequenas.

Blocos de borracha
Existe um bloco de borracha em cada porta. Funcionam como molas, para amortecer o impacto quando as portas fecham.

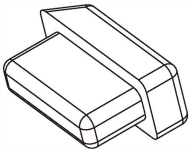

Não puxe os blocos de borracha. Se faltar um bloco de borracha de uma porta, retire um do saco de acessórios e insira-o no orifício da porta.

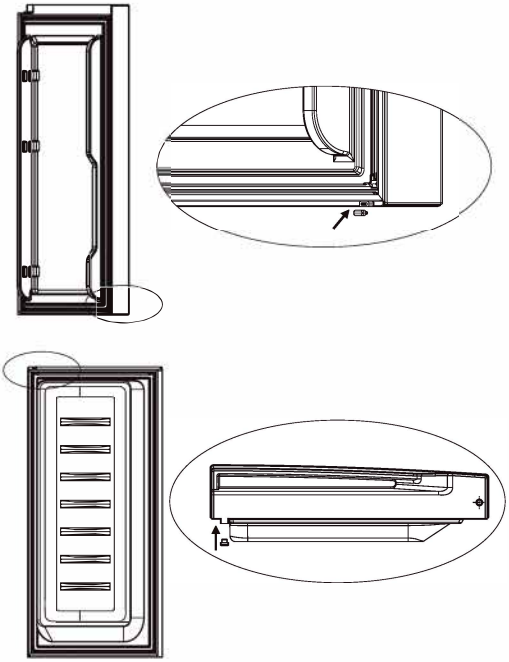

AVISO! Mantenha as arruelas de tipo C longe das crianças, de forma a evitar que estas peças sejam engolidas por serem pequenas.

Posicionamento
Instale este aparelho num local onde a temperatura ambiente corresponda à classe climática especificada na placa de características do aparelho:

Classe climática	Temperatura ambiente
SN	+10°C to +32°C
N	+16°C to +32°C
ST	+16°C to +38°C
T	+16°C to +43°C

Localização
O aparelho deve ser instalado longe de fontes de calor, tais como radiadores, caldeiras, luz solar direta, etc. Certifique-se de que o ar pode circular livremente pela parte traseira do aparelho. Para garantir o melhor desempenho, se o aparelho estiver posicionado por baixo de uma unidade fixa à parede, a distância mínima entre o topo do aparelho e a unidade de parede deve ser de pelo menos 100 mm. No entanto, idealmente o aparelho não deve ser posicionado por baixo de unidades de parede. O nivelamento preciso é garantido por um ou mais pés ajustáveis na base do aparelho.



AVISO! Deve ser possível desligar o aparelho da rede elétrica, pelo que a ficha deve estar facilmente acessível após a instalação.

Conexão elétrica
Antes de conectar, certifique-se de que a voltagem e a frequência na placa de identificação correspondem ao fornecimento de energia doméstico. O aparelho deve ser aterrado. O plugue do cabo de alimentação possui um contato para esta finalidade. Se a tomada doméstica não estiver aterrada, conecte o aparelho a outra tomada de aterramento com os regulamentos em vigor, consultando um eletricista qualificado. O fabricante declina qualquer responsabilidade se as precauções de segurança acima não forem seguidas. Este aparelho está em conformidade com o C.E.E.

PAINEL DE CONTROLO

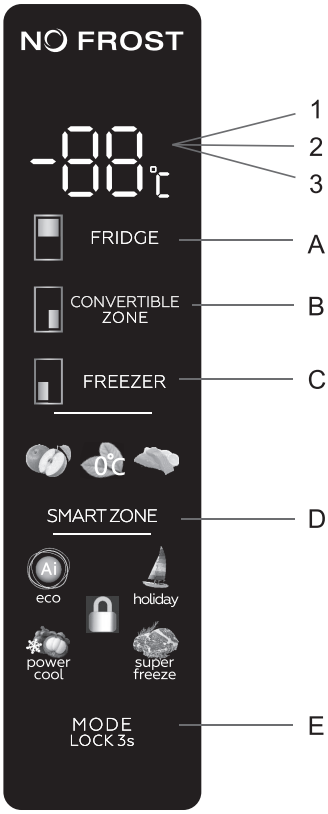

Tecido LED

1. É apresentado à temperatura do compartimento frigorífico.
2. É apresentado à temperatura de congelador.
3. É apresentado à temperatura do compartimento conversível.

Chaves

A. Ajuste de temperatura do refrigerador

B. Regulação de temperatura da zona conversível.

C. Defina a temperatura da zona de congelamento.

D. Configuração de zona inteligente

E. Modo, bloquear e desbloquear

Recursos de tecido

a. Quando o refrigerador é ligado pela primeira vez ou após um período prolongado, ele funciona exatamente de acordo com suas definições (modo de temperatura) antes de ser desligado.

b. O sistema bloqueará automaticamente 25 segundos após o último pressionamento de tecla, exibindo o ícone . Após o trabalho, a luz do painel apagará após 120 segundos.

c. A temperatura da zona refrigerador/freezer/conversor será exibida separadamente, de acordo com a temperatura de cada zona.

d. O display acende por 2 minutos quando a porta do refrigerador ou freezer está aberta (um sinal de porta é detectado a cada vez).

USO DO DISPOSITIVO

Nota: Você só pode pressionar as teclas para configurar seu dispositivo se o painel estiver desbloqueado. (*Veja a seção de bloqueio/desbloqueio*)

Configuração da zona frigorífica:

Pressione a **tecla "FRIDGE"** (A) para entrar no modo de configuração de temperatura da zona de refrigeração. Assim como você começa a pescar tocando consecutivamente na **tecla "GELADEIRA" (A),** você pode alterar a temperatura em um círculo nesta ordem: 2ºC, 3ºC, 4ºC, 5ºC, 6ºC, 7ºC, 8ºC e "- -" que significa desvinculado . Uma vez selecionada a temperatura desejada, bastará aguardar 5 segundos até que o display pare. Isto significa que a seleção da temperatura foi estabelecida.
Para desligar o compartimento frigorífico, siga o mesmo procedimento, mas selecionando "- -".

Ajuste de zona conversível.

Pressione a **tecla "ZONA CONVERSÍVEL" (B)** para entrar no modo de configuração de temperatura da zona do conversor. Portanto, inicie a busca tocando consecutivamente na **tecla "ZONA CONVERSÍVEL". (B)** Você pode alterar a temperatura no círculo nesta ordem: 5ºC, 4 ºC, 3 ºC, 2 ºC, 1 ºC, 0 ºC -1 ºC, -2 ºC, -3 ºC, -4 ºC, -5 ºC, -6 ºC, -7 ºC, -8 ºC, -9 ºC, -10 ºC, -11 ºC, -12ºC, -13ºC, -14ºC, -15ºC, -16ºC , -17ºC, -18ºC, -19ºC, -20ºC e "- -" significando não ligado.
Após selecionar a temperatura desejada, basta aguardar 5 segundos até que o tecido pare de pegar. Isto significa que a seleção da temperatura foi estabelecida.
Para desvincular o compartimento, realize o mesmo procedimento selecionando "- -".

Configuração da zona de congelamento

Pressione a **tecla "FREEZER" (C)** para entrar no modo de configuração de temperatura da zona congeladora. Uma vez iniciado ou passado, tocando consecutivamente na **tecla "FREEZER" (C)** você pode alterar a temperatura no círculo nesta ordem: -14ºC, -15ºC, -16ºC, -17ºC, -18ºC, -19ºC, -20ºC, -21ºC , -22ºC.
Uma vez selecionada a temperatura desejada, bastará aguardar 5 segundos até que ela saia da janela. Isto significa que a seleção da temperatura foi estabelecida.

Configuração de gaveta "SMART ZONE"

Pressione consecutivamente **a tecla "SMART ZONE" (D)** para selecionar quais dos dois modos disponíveis você deseja que sua gaveta execute:

1. Conservação delicada para produtos maternos a 3Cº. Ideal para alimentos como: Leite materno e outros alimentos exclusivos para bebês.
2. Alimentos frescos a 0Cº. Recipiente ideal para alimentos como: Leguminosas e frutas preservando a umidade.
3. Congelação suave a -1,5Cº. Configuração ideal para alimentos que deseja descongelar.

Bloquear e desbloquear painel

Desbloquear: Pressione a tecla **"MODE LOCK 3s"** (E) por 3 segundos. Todas as chaves serão destravadas após um sinal sonoro.
Bloquear: Pressione a tecla "MODE LOCK 3s" **(E)** por 3 segundos. Todas as teclas serão bloqueadas após um toque.
Observe que a operação não foi concluída ou a tela funcionará automaticamente por 25 segundos após a última operação.

Modos disponíveis

Ao pressionar a tecla **"MODE LOCK 3s"** (E) você pode não só bloquear e desbloquear o painel de controle *(ver seção Bloquear e desbloquear o painel)*, mas também acessar os diferentes modos disponíveis no seu dispositivo. Pressionando consecutivamente a **tecla "MODE LOCK 3s" (E)** você pode alterar os modos em um círculo na seguinte ordem:

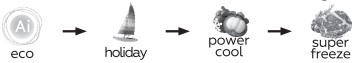

Modo ECO

Pressione a tecla “MODE LOCK 3s” **(E)** até que o modo ECO seja selecionado. O ícone aparecerá 

ao clicar, não toque nele, aguarde 5segundos para que o modo seja selecionado automaticamente**.**
*(ver seção “Ajuste de zona conversível” na página anterior)***.**
Para sair do modo ECO: Pressione **a tecla “MODE LOCK 3s” (E) consecutivamente,** tomando cuidado para não aumentar os quatro modos disponíveis.

Modo justo

Pressione a **tecla “MODE LOCK 3s” (E)** para selecionar o modo Feiras. O ícone aparecerá ao clicar, não toque nele, aguarde 

5segundos para que o modo seja selecionado automaticamente**.**
*(ver “Configuração da zona de congelação” e “Configuração da zona de conversão” na página anterior)***.**
Para sair do modo Feiras: Pressione **a tecla “MODE LOCK 3s” (E) consecutivamente,** certificando-se de que não liga os quatro modos disponíveis.

Modo de resfriamento de energia

Pressione a **tecla "MODE LOCK 3s" (E)** para selecionar o modo Power Cool. Ou ícone 

aparecerá clicando, não toque nele, aguarde 5 segundos para que o modo seja selecionado automaticamente.

*(ver seção “Ajuste de zona conversível” na página anterior)***.**
Para sair do modo Power Cool:

- Pressione a **tecla “MODE LOCK 3s” (E) consecutivamente,** certificando-se de que não ativa os quatro modos disponíveis.
- Este modo será encerrado automaticamente após um período de congelamento superior a 50 horas, retornando às configurações anteriores em que seu aparelho estava presente.

Modo Super Congelamento

Este modo irá resfriar seu aparelho a uma temperatura mais baixa para a qual foi projetado. Para selecionar este modo, pressione a **tecla “MODE LOCK 3s” (E)** para selecionar o modo Super Freeze, aguarde 5 segundos para que o modo seja selecionado automaticamente.

Alarme de porta aberta

Se a porta do refrigerador ou freezer permanecer aberta por 60 segundos, um alarme periódico será ativado e soará periodicamente em intervalos de 60 segundos.

Primeiro uso

Limpando o interior

Antes de usar o aparelho pela primeira vez, lave o interior e todos os acessórios internos com água morna.

água e um pouco de sabão neutro para eliminar o cheiro típico de um produto novo, depois seque bem.

Importante! Não use detergentes ou pós abrasivos, pois podem danificar o acabamento.

Coloque diferentes alimentos em diferentes compartimentos correspondentes de acordo com a tabela a seguir

Compartimento congelador	Tipo de comida
Porta ou varandas do compartimento frigorífico	• Alimentos com conservantes naturais, como compotas, sumos, bebidas ou condimentos. • Não armazene alimentos que expiram rapidamente.
Zona mais nítida	• As frutas e legumes devem ser colocados sem se tocarem na gaveta de legumes. • Não guarde bananas, cebolas, batatas ou alho na geladeira.
prateleira de geladeira	• Laticínios, ovos, bolos, massas ou pizza • Alimentos que não precisam ser cozidos, como alimentos prontos para consumo, frios, sobras
Zona Natural	• Mantendo a umidade e o frescor e prolongando a vida útil. • Frutas e vegetais frescos, alimentos preciosos.
zona inteligente	• Conservação Delicada: 3ºC, armazenamento independente para frutas ou legumes. • Alimentos frescos: 0Cº. • Congelamento suave: - 1,5ºC, resfriamento de alimentos para armazenamento de curto prazo, como carne crua, peixe, frutos do mar, almôndegas.
Compartimento conversível	• 3ºC~5ºC: Frutas frescas, vegetais. • 0ºC~2ºC: Bebidas, cerveja, refrigerantes. • -7ºC ~ -1ºC: Resfriamento de alimentos para armazenamento de curto prazo, como carne crua, peixe, marisco. • -20ºC ~ -8 ºC: Resfriamento de alimentos para armazenamento de longo prazo, como carne crua, peixe, frutos do mar, almôndegas.
Compartimento congelador	• Alimentos para armazenamento a longo prazo. • Frutos do mar, peixes, carnes, almôndegas, assados congelados.

Conselhos e sugestões úteis
Para ajudar o utilizador a tirar o melhor partido do processo de congelação, aqui ficam algumas dicas importantes:

- A quantidade máxima de alimentos que podem ser congelados em 24 horas está indicada na placa de características;

- O processo de congelação demora 24 horas. Nenhum outro alimento a ser congelado deve ser adicionado durante este período;

- Congele apenas alimentos frescos de elevada qualidade, devidamente limpos;

- Prepare os alimentos em pequenas porções para que estes possam ser rápida e completamente congelados e para possa posteriormente apenas descongelar a quantidade necessária;

- Embrulhe a comida em papel de alumínio ou polietileno e certifique-se de que os pacotes são estanques;

- Não deixe que comida fresca não congelada entre em contacto com outros alimentos já congelados, de modo a evitar que estes aumentem de temperatura;

- Os alimentos magros conservam-se melhor e durante mais tempo do que os gordos; lembre-se também que o sal reduz a vida de armazenamento dos alimentos;

- Os cubos de gelo, se consumidos imediatamente após removidos do compartimento do congelador, podem causar queimaduras de frio na pele;

- É aconselhável mostrar a data de congelação em cada embalagem individual para facilitar uma rápida remoção do compartimento do congelador;

- É aconselhável mostrar a data de congelamento em cada embalagem individual para poder controlar o tempo de armazenamento.

Sugestões para armazenamento de alimentos congelados
Para obter o melhor desempenho deste aparelho, deve:

- Certificar-se de que os alimentos comercialmente congelados foram adequadamente armazenados pelo grossista;

- Assegurar que os alimentos congelados são transferidos da loja para o congelador no menor tempo possível;

- Evitar abrir a porta com frequência ou deixá-la aberta mais tempo do que o estritamente necessário;

- Não voltar a congelar alimentos: uma vez descongelados, os alimentos deterioram-se rapidamente e não podem voltar a ser congelados;

- Evitar exceder o período de armazenamento especificado pelo fabricante dos alimentos.

Sugestões para a refrigeração de alimentos frescos
Para obter o melhor desempenho:

- Não armazene alimentos quentes ou líquidos em evaporação no frigorífico;

- Tape ou embrulhe os alimentos, especialmente se tiverem um sabor forte;

- Massas/produtos pré-preparados (todos os tipos): embrulhe em sacos de polietileno e coloque nas prateleiras de vidro sobre a gaveta dos vegetais;

- Para fins de segurança, armazene assim apenas por um ou dois dias no máximo;

- Alimentos cozinhados, pratos frios, etc.: devem ser tapados e podem ser colocados em qualquer prateleira;

- Frutas e legumes: devem ser cuidadosamente limpos e colocados nas gavetas especiais fornecidas;

- Manteiga e queijo: devem ser colocados em recipientes herméticos especiais ou embrulhados em papel de alumínio ou sacos de polietileno para evitar ao máximo que fiquem com ar;

- Garrafas de leite: devem ter uma tampa e ser armazenadas nas prateleiras da porta;

- Se não estiverem embalados, bananas, batatas, cebolas e alhos não devem ser mantidos no frigorífico.

Por razões de higiene, o interior do aparelho, incluindo os acessórios internos, deve ser limpo regularmente.



Atenção! O aparelho não deve estar ligado à corrente durante a limpeza, visto que existe perigo de choque elétrico! Antes de o limpar, desligue o aparelho e retire a ficha da tomada, ou desligue o disjuntor ou fusível. Nunca limpe o aparelho com um dispositivo de limpeza a vapor, porque a humidade pode acumular-se em componentes elétricos e representar um perigo de choque elétrico! Os vapores quentes podem danificar as peças de plástico. Portanto, o aparelho deve ser seco antes de ser ligado novamente.

Importante! Os óleos essenciais e solventes orgânicos podem atacar as peças plásticas, por exemplo, sumo de limão ou o sumo da casca de laranja, ácido butírico ou produtos de limpeza com ácido acético.

[2] Se existir um compartimento congelador.
[3] Se existir um compartimento para armazenamento de alimentos frescos.

- Não deixe que tais substâncias entrem em contacto com as peças do aparelho;
- Não utilize produtos de limpeza abrasivos;
- Retire os alimentos do congelador e armazene-os num local fresco, bem tapados;
- Desligue o aparelho e remova a ficha da tomada, desligue o disjuntor ou o fusível correspondente;
- Limpe o aparelho e os seus acessórios internos com um pano e água morna. Após a limpeza, enxague com água limpa e seque;
- Quando tudo estiver seco, volte a ligar o aparelho.

2.4. Resolução de Problemas

Atenção! Antes de proceder à resolução de problemas, desligue a fonte de alimentação. Apenas um eletricista qualificado ou pessoa competente deve efetuar qualquer resolução de problemas que não conste deste manual.

Importante! O aparelho produz alguns sons durante o uso normal (compressor, circulação de refrigerante), o que é normal.

Problema	Possível causa	Solução
O aparelho não funciona	O plugue principal não está conectado ou está solto	Insira o plugue principal.
	O fusível queimou ou está com defeito	Verifique o fusível, substitua se necessário
	A tomada elétrica está com defeito	Falhas na rede elétrica devem ser corrigidas por um eletricista
O aparelho congela ou fica muito frio.	A temperatura está muito baixa ou o aparelho está funcionando no modo Super.	Gire o regulador de temperatura temporariamente para uma posição mais quente.
A comida não está suficientemente congelada.	A temperatura não está definida corretamente.	Consulte a seção de ajuste inicial de temperatura
	A porta ficou aberta por um período prolongado.	Abra a porta apenas o tempo necessário.
	Uma grande quantidade de comida quente foi colocada no aparelho durante as últimas 24 horas.	Mude temporariamente a configuração de temperatura para uma configuração mais fria.
	O aparelho está perto de uma fonte de aquecer.	Consulte a seção do local de instalação.
Acúmulo excessivo de gelo na vedação da porta.	A vedação da porta não é hermética.	Aqueça cuidadosamente as seções com vazamento da vedação da porta com um secador de cabelo (em temperatura fria). Ao mesmo tempo, molde manualmente a vedação da porta aquecida para que ela se encaixe corretamente.
água na base	O orifício de drenagem está entupido	Consulte a seção de limpeza.

Problema	Possível causa	Solução
ruídos incomuns	O aparelho não está nivelado.	Reajuste seus pés
	O aparelho está em contacto com a parede ou outros objetos.	Mova ligeiramente o aparelho.
	Um componente, por exemplo, um tubo, na parte traseira do aparelho está em contacto com outra parte do aparelho ou com a parede.	Se necessário, dobre cuidadosamente o componente para fora do caminho.

Se a avaria persistir, contacte o Centro de Assistência Técnica.

Anexo ao manual de instruções

Esta lista fornece todos os requisitos de design ecológico (de acordo com o regulamento (UE) 2019/2019 sobre design ecológico e o regulamento (UE) 2019/2016 sobre rotulagem energética, se esses requisitos forem aplicáveis ao seu produto.

Este refrigerador não foi projetado para ser integrado em uma peça de mobília, a menos que indicado de outra forma no manual de instruções.

Gavetas, cestos e prateleiras devem ser mantidos em suas posições atuais, a menos que especificado de outra forma neste documento.

As portas e tampas do refrigerador devem ser removidas antes do descarte, para evitar que crianças ou animais fiquem presos no interior.

Configurações recomendadas:

Geladeira: +4 ºC

Freezer: -18 ºC

CONGELAMENTO RÁPIDO

Recomenda-se usar esta função ao colocar uma grande quantidade de alimentos para congelar no congelador. 24 horas antes de congelar alimentos frescos, pressione o botão "Fast Freeze" para ativar a função de congelamento rápido. Quando esta função é ativada, o indicador "Fast Freeze" acende. Decorridas as 24 horas, coloque os alimentos a congelar no congelador. Esta função é desativada automaticamente após 72 horas; Também pode ser desativado manualmente pressionando o botão "Fast Freeze".

RESFRIAMENTO RÁPIDO

Com a função de resfriamento rápido, é possível aumentar a capacidade de resfriamento do refrigerador. Recomenda-se usar esta função ao colocar uma grande quantidade de alimentos no refrigerador. Para ativar

a função de resfriamento rápido, pressione o botão "Fast Cool". Quando esta função é ativada, o indicador "Fast Cool" acende. Esta função é desativada automaticamente após 6 horas; Também pode ser desativado manualmente pressionando o botão "Fast Cool".

Como armazenar alimentos:

Para evitar o desperdício de alimentos, consulte os tempos e configurações de armazenamento recomendados:

Geladeira: Alimentos diferentes, especialmente frutas e vegetais, têm diferentes temperaturas de armazenamento. O tempo de armazenamento é de 1-3 dias (com configuração de temperatura "média").

Congelador: 1 semana (configuração de temperatura: Min) 1 mês (configuração de temperatura: Max)

Para otimizar a velocidade de congelamento e obter mais espaço de armazenamento, o freezer pode ser usado sem as gavetas embutidas.

A quantidade de alimentos frescos que podem ser congelados em um determinado período de tempo está indicada na placa de dados. Os limites de carga são determinados por cestos, gavetas, prateleiras, etc. Certifique-se de que esses componentes podem ser facilmente fechados após inserir os alimentos.

Para evitar desperdício de alimentos, consulte o manual do usuário para saber os tempos e configurações de armazenamento recomendados.

Informações sobre o modelo podem ser obtidas digitalizando o código QR impresso na etiqueta de energia.

Esta etiqueta também inclui o identificador do modelo, que pode ser usado para consultar o portal de registro em:

https://eprel.ec.europa.eu

Este produto contém uma fonte de luz de classe G de eficiência energética (se equipado).



Según la directiva Waste of Electrical and Electronic Equipment (WEEE), los residuos WEEE han de recogerse y tratarse por separado. Si, en el futuro, necesita desprenderse de este producto, NO lo ponga en los residuos domésticos, envíelo a los puntos de recogida WEEE sí exiten.

Marca	Hyundai
Modelo	HQP19091DDCB00
Classe de eficiência energética	D
Certificação	CE CB GS EMC/ERP
Consumo anual de energia	249kWh/anno
Volume líquido refrigerador	329L
Volume líquido congelador	176L
Não. de estrelas	4
Sistema de descongelação	No-Frost
Potência de descongelação	220W
Autonomia para apagar	9h
Capacidade de congelação	8kg/24h
Classe climática	SN,N,ST
Nível de ruído	39dB
Dimensões totais	905x597x1902 mm
Tensão nominal	220-240V
Corrente nominal	1.5A

HYUNDAI

CONDIÇÕES DE GARANTIA

Este certificado cobre a garantia de reparação do seu aparelho durante três anos, a partir da data de venda, contra qualquer defeito funcional de fabrico ou de materiais. Ao detetar algum defeito ou anomalia no dispositivo, contacte-nos imediatamente. O valor da deslocação está incluído na reparação, exceto para pequenos eletrodomésticos que podem ser transportados até à oficina oficial da marca.

Esta garantia só será válida se for apresentada fatura, recibo de compra ou guia de entrega do produto correspondente, se esta for posterior à data da fatura. Esta garantia só será eficaz em Espanha, Portugal e Andorra. A garantia só será válida para o primeiro comprador ou adquirente do produto. Esta garantia é válida para os dispositivos vendidos pela KOREA SMART HOME. A garantia será válida para dispositivos adequados às condições climatéricas e ambientais em que se encontram.

EXCLUSÕES DE GARANTIA

O custo da reparação será suportado pelo utilizador nos seguintes casos:

- Aparelhos de uso profissional ou não exclusivamente doméstico, em estabelecimentos públicos, industriais ou comerciais.
- Aparelhos desmontados ou manipulados por pessoas que não sejam serviços técnicos autorizados.
- Instalações, transporte e arranque de produtos, mudanças de direção de portas e injetoras.
- Avarias provocadas por falta de manutenção ou limpeza. Aparelhos utilizados de forma inadequada, em desconformidade com as instruções de utilização.
- Avarias provocadas por causas acidentais, incidentes de força maior ou resultantes de uma instalação incorreta.
- As falhas provocadas por ligações que possam apresentar oscilações, irregularidades ou falta de uniformidade no abastecimento, por exemplo: abastecimento de água acionado por grupos de pressão, energia solar, energia eólica, geradores elétricos ou outros tipos de fornecimento não normalizados.
- Os materiais partidos ou deteriorados devido ao desgaste ou à utilização normal do aparelho, tais como juntas, plásticos, borracha, tiras, vidro, escovas, lâmpadas, cabos, cabos, tampas de queimadores, filtros, grelhas, etc.
- Os aparelhos que apresentem oxidação, ou danos por corrosão em esmaltes ou tintas, que podem ser causada por agentes químicos ou eletroquímicos, ou acelerada por circunstâncias condições ambientais ou climatéricas desfavoráveis.
- Danos de transporte não imputáveis ao fabricante.

Esta garantia não afeta os direitos do consumidor de acordo com o disposto no Real Decreto 1/2007, de 16 de novembro, que aprova o texto consolidado da Lei Geral de Defesa dos Consumidores e Utilizadores e outras leis complementares.

O Serviço Oficial de Assistência Técnica resolverá qualquer incidente que o seu aparelho possa necessitar, desde que o aparelho esteja instalado de forma acessível.

O garante do seu aparelho é:

KOREA SMART HOME com CIF B56843261 e morada Av. Altos Hornos S/N. Pto.Sagunto (46520). Valência, Espanha.

Em caso de avaria pode contactar-nos através do 963 246 751 ou 963 246 752

Guarde este documento, é importante para si.

Licensed by HYUNDAI Corporation Holdings,Korea/Bajo Licencia de HYUNDAI Corporation Holdings,Korea

HYUNDAI

FRIGORÍFIC

HQP19091DDCB00

Manual d'instruccions

GENUINE PRODUCT OF
HYUNDAI CORPORATION

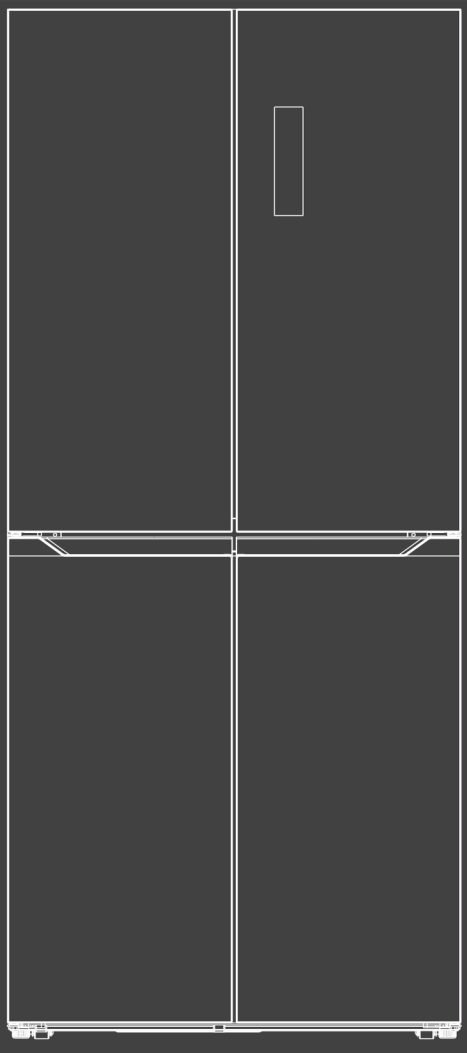

Llegeixi atentament aquest manual i guardi'l per a futures consultes.

⚠ Informació de seguretat CE

Per la seva seguretat i per garantir-ne l'ús correcte, abans d'instal·lar i utilitzar el dispositiu per primera vegada, llegeixi atentament aquest manual de l'usuari, inclosos els consells i advertiments. Per evitar errors i accidents innecessaris, és important assegurar-se que totes les persones que fan servir l'aparell estiguin completament familiaritzades amb el seu funcionament i característiques de seguretat. Guardi aquestes instruccions i asseguri's que romanguin amb el dispositiu si es mou o es ven, perquè totes les persones que el facin servir durant tota la seva vida útil estiguin informades adequadament sobre l'ús i la seguretat del dispositiu.

Per a la seguretat de la vida i de la propietat, segueixi les precaucions d'aquestes instruccions de l'usuari, ja que el fabricant no es fa responsable dels danys causats per l'omissió.

Seguretat de nens i persones vulnerables

• Aquest dispositiu es pot utilitzar per nens a partir de 8 anys i persones amb discapacitats físiques, sensorials o mentals reduïdes o amb falta d'experiència i coneixement si se'ls ha donat la supervisió o instruccions sobre l'ús del dispositiu de manera segura i entenen el perill implicat

• Els nens de 3 a 8 anys només han de carregar i descarregar aquest aparell

• Els nens han d'estar supervisats per assegurar-se que no juguen amb l'aparell

• Els nens no han de realitzar la neteja ni el manteniment del dispositiu a menys que tinguin una edat de 8 anys o més i estiguin supervisats

• Mantingui tots els envasos lluny dels nens. Existeix risc d'asfíxia.

⚠ Informació de seguretat CE

• Si s'està rebutjant l'aparell, tregui l'endoll de la presa de corrent, talli el cable de connexió (el més a prop possible de l'aparell) i retiri la porta per evitar que els nens pateixin una descàrrega elèctrica si cauen o la tanquen.

• Si aquest dispositiu amb segells magnètics per a la porta substitueix un dispositiu més antic que tenia un tancament de molla (pestell) a la porta o tapa, asseguri's que no es pugui utilitzar aquest tancament abans de rebutjar el dispositiu vell. Això evitarà que es converteixi en una trampa mortal per a un infant.

Seguretat general

⚠ AVÍS! Mantingui les obertures de ventilació, al gabinet de l'aparell o a l'estructura incorporada, sense obstruccions.

⚠ AVÍS! No utilitzi dispositius mecànics o altres mitjans per accelerar el procés de desgel que no hagin estat recomanats pel fabricant.

⚠ AVÍS! No danyi el circuit del refrigerant.

⚠ AVÍS! No utilitzi altres aparells elèctrics (com fabricants de gelats) dins d'aparells de refrigeració, llevat que estiguin aprovats pel fabricant per a aquesta finalitat.

⚠ AVÍS! No toqui la bombeta si ha estat encesa durant molt de temps, ja que podria estar molt calenta.[1]

⚠ AVÍS! Quan col·loqui l'aparell, asseguri's que el cable d'alimentació no estigui atrapat ni danyat.

⚠ AVÍS! No ubiqui múltiples endolls portàtils o proveïdors d'energia portàtils a la part posterior del dispositiu.

[1]) Si hi ha una llum al compartiment.

⚠ Informació de seguretat CE

• No emmagatzemi substàncies explosives com llaunes d'aerosol amb un propel·lent inflamable en aquest aparell.

• L'isobutà refrigerant (R-600a) es troba dins del circuit de refrigeració de l'aparell, un gas natural amb un alt nivell de compatibilitat ambiental, que, no obstant això, és inflamable.

• Durant el transport i la instal·lació de l'aparell, asseguri's que cap dels components del circuit de refrigeració es danyi.

– Asseguri's que les claus estiguin tancades per evitar fuites.

– Ventili bé l'habitació on es troba l'aparell.

• És perillós alterar les especificacions o modificar aquest producte de qualsevol manera. Qualsevol dany al cable pot provocar un curtcircuit, un incendi o una descàrrega elèctrica.

• La seva màquina està dissenyada per a ús domèstic. L'ús comercial comportaria l'anul·lació de la garantia.

⚠ AVÍS! Qualsevol component elèctric (endoll, cable d'alimentació, compressor, etc.) ha de ser substituït per un tècnic qualificat.

⚠ Informació de seguretat CE

⚠ AVÍS! La bombeta subministrada amb aquest aparell és una “bombeta de làmpada d’ús especial” que només es pot utilitzar amb l’aparell subministrat.

Aquesta “làmpada d’ús especial” no es pot utilitzar per a la il·luminació domèstica.[1]

El cable d’alimentació no s’ha d’allargar.

Asseguri’s que l’endoll d’alimentació no estigui aixafat ni danyat per la part posterior de l’aparell.

Un endoll danyat o aixafat pot provocar sobreescalfament o un incendi.

Asseguri’s que es pot connectar correctament a la presa de corrent de l’aparell.

No estiri el cable d’alimentació.

Si la presa de corrent està fluixa, no insereixi l’endoll d’alimentació. Hi ha risc de descàrrega elèctrica o incendi.

No utilitzi el producte sense llum.

Aquest aparell és pesat. S’ha de tenir cura en moure’l.

No retiri els elements del compartiment del congelador si té les mans humides o mullades, ja que es podrien produir cremades o lesions per congelació.

Eviti l’exposició prolongada de l’aparell a la llum solar directa.

Ús diari

- No escalfi les peces de plàstic de l’aparell.
- No col·loqui productes alimentaris directament contra la paret posterior.
- Els aliments congelats no s’han de tornar a congelar un cop s’hagin descongelat.

[1]) Si l’aparell té una llum al compartiment.

⚠ Informació de seguretat

• Emmagatzemi els aliments congelats preenvasats d'acord amb les instruccions del fabricant d'aliments congelats.

• Les recomanacions d'emmagatzematge dels fabricants d'electrodomèstics s'han de seguir estrictament. Consulti les instruccions pertinents.

• No col·loqui begudes gasoses carbonatades al compartiment del congelador, ja que poden fer pressió al recipient, la qual cosa podria provocar que explotés i danyar l'aparell.[1]

• Els glaçons poden provocar cremades per congelació si es consumeixen directament de l'aparell.[1]

Per evitar la contaminació dels aliments, respecti les següents instruccions:

– Obrir la porta durant períodes prolongats pot provocar un augment significatiu de la temperatura als compartiments de l'aparell.

– Netegeu regularment les superfícies que poden entrar en contacte amb aliments i els sistemes de drenatge accessibles.

– Netegeu els tancs d'aigua si no s'han utilitzat durant 48 h; esbandiu el sistema d'aigua connectat a una font si no s'ha extret aigua durant 5 dies.

– Guardeu la carn i el peix crus en recipients adequats a la nevera, de manera que no entrin en contacte amb altres aliments ni degotin sobre ells.

• Els compartiments d'aliments congelats de dues estrelles (si es presenten a l'aparell) són adequats per emmagatzemar aliments precongelats, guardar gelats o fer glaçons.

[1]) Si hi ha compartiment de congelador.
[2]) Si hi ha un sistema de distribució d'aigua.

⚠ Informació de seguretat CE

• Els compartiments d'una, dues i tres estrelles (si es presenten en l'aparell) no són adequats per a la congelació d'aliments frescos.

• Si es deixa l'aparell buit durant llargs períodes de temps, apagueu-lo, descongeleu-lo, netegeu-lo, assequeu-lo i deixeu la porta oberta per evitar que es formi floridura dins de l'aparell.

Cura i neteja

• Abans del manteniment, apagueu l'aparell i desconnecteu l'endoll de la presa de corrent.

• No netegi l'aparell amb objectes metàl·lics.

• No utilitzi objectes afilats per eliminar el gel de l'aparell. Utilitzi una rascadora de plàstic.[1]

• Examineu regularment el desguàs del frigorífic per si hi ha aigua descongelada. Si cal, netegeu el desguàs. Si el desguàs està bloquejat, l'aigua s'acumularà a la part interior de l'aparell.[2]

Instal·lació

¡Important! Per a la connexió elèctrica, segueixi acuradament les instruccions indicades als paràgrafs específics.

• Desempaqueti l'aparell i comprovi si hi ha danys.

• No connecti l'aparell si està danyat. Informi dels possibles danys immediatament al lloc on el va comprar. En aquest cas, conservi l'embalatge.

• Es recomana esperar almenys quatre hores abans de connectar l'aparell per permetre que l'oli torni al compressor.

[1]) Si hi ha compartiment de congelador.

[2]) Si hi ha un compartiment d'emmagatzematge d'aliments frescos.

⚠ Informació de seguretat

• Ha d'haver-hi una circulació d'aire adequada al voltant de l'aparell, ja que això evita el sobreescalfament. Per aconseguir una ventilació suficient, segueixi les instruccions rellevants per a la instal·lació.

• Sempre que sigui possible, els separadors del producte han d'estar contra una paret per evitar tocar o atrapar peces calentes (compressor, condensador) que podrien causar cremades.

• L'aparell no s'ha de col·locar a prop de radiadors o cuines.

• Asseguri's que es pugui accedir al cable d'alimentació després de la instal·lació de l'aparell.

Servei

• Qualsevol treball de reparació d'aquest producte ha de ser realitzat per un tècnic especialitzat; en cas contrari, el seu producte podria no funcionar correctament i, per tant, perdre la garantia.

Estalvi d'energia

• No posi menjar calent dins de l'aparell.

• No empaqueti els aliments junts fins al punt que eviti que l'aire circuli.

• Asseguri's que el menjar no toqui la part posterior del compartiment.

• Si es talla l'electricitat, no obri la (les) porta(es) sovint.

• No obri la (les) porta(es) amb freqüència.

• No deixi les portes obertes durant molt de temps.

• No col·loqui el termòstat a temperatures molt altes.

• Alguns accessoris, com els calaixos, es poden treure per obtenir un major volum d'emmagatzematge i un menor consum d'energia.

⚠ Informació de seguretat CE

Protecció del Medi Ambient

♻ Aquest aparell no conté gasos que puguin danyar la capa d'ozó, ni en el seu circuit de refrigeració ni en els materials d'aïllament. L'aparell no s'ha de rebutjar amb els residus urbans i les escombraries.

L'escuma d'aïllament conté gasos inflamables: l'aparell s'ha de rebutjar d'acord amb les regulacions de l'aparell per obtenir informació de les autoritats locals. Eviti danyar la unitat de refrigeració, especialment l'intercanviador de calor. Els materials utilitzats en aquest aparell marcats amb el símbol ♻ són reciclables.

El símbol al producte o al seu embalatge indica que aquest producte no es pot tractar com a deixalla domèstica. En el seu lloc, s'ha de lliurar a un punt de recollida adequat per al reciclatge d'equips elèctrics i electrònics.

En assegurar-se que aquest producte s'elimina correctament, ajudarà a prevenir possibles conseqüències negatives per al medi ambient i la salut humana, que d'altra manera podrien ser causades per la gestió inadequada dels residus d'aquest producte. Per obtenir més informació sobre el reciclatge d'aquest producte, posi's en contacte amb l'administració local, el servei d'eliminació de deixalles domèstiques o la botiga on va adquirir el producte.

Materials d'embalatge

Els materials amb el símbol ♻ són reciclables. Rebutgi l'embalatge en un contenidor de recollida adequat per reciclar-lo.

Eliminació de l'aparell.

⚠ Informació de seguretat

Desconnecti l'endoll de la presa de corrent.

Talli el cable d'alimentació i rebutgi'l.

⚠ AVÍS! Durant l'ús, manteniment i eliminació de l'aparell, pari atenció al símbol similar que es troba al costat esquerre, situat a la part posterior de l'aparell (panell del darrere o compressor). Aquest símbol serà de color groc o taronja.

És un símbol d'advertiment de risc d'incendi.

Hi ha materials inflamables en les canonades de refrigerant i en el compressor.

Mantingui's allunyat de fonts de foc durant l'ús, manteniment i eliminació.

Aquest aparell refrigerador està destinat únicament a l'ús domèstic.

Resum

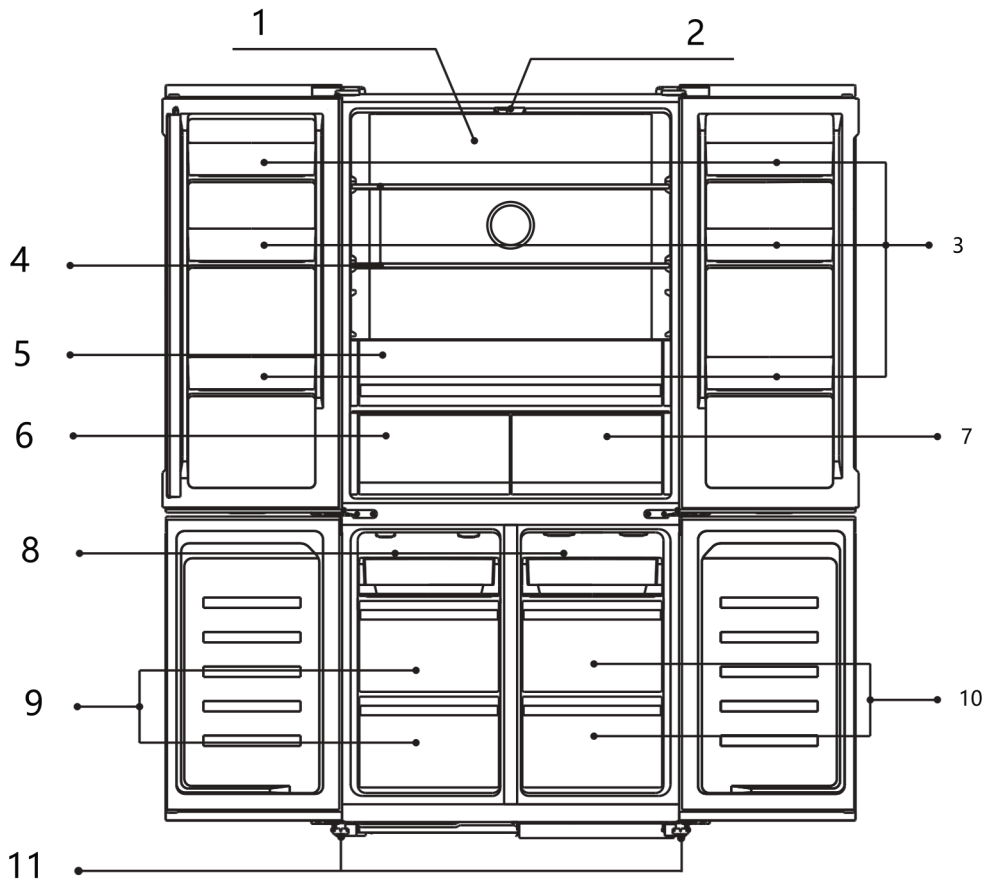

1. Il·luminació LED
2. Porta amb prestatges (Zona de 2°C~8°C)
3. Prestatges (Zona de 2°C~8°C)
4. Zona Crisper (Zona de 2°C~8°C)
5. Zona Nature (Zona de 2°C~8°C)
6. Zona Smart (Zona de -1,5°C / 0° / 3°C)
7. Prestatge lliscant
8. Gran calaix congelador (Zona de -22°C ~ -14°C)
9. Gran calaix convertible (Zona de -20°C ~ 5°C)
10. Potetes regulables

Nota: La imatge anterior és només a títol de referència. L'aparell real pot ser diferent.

Instal·lació

Deixeu prou espai per poder obrir la porta i respecteu la ventilació.

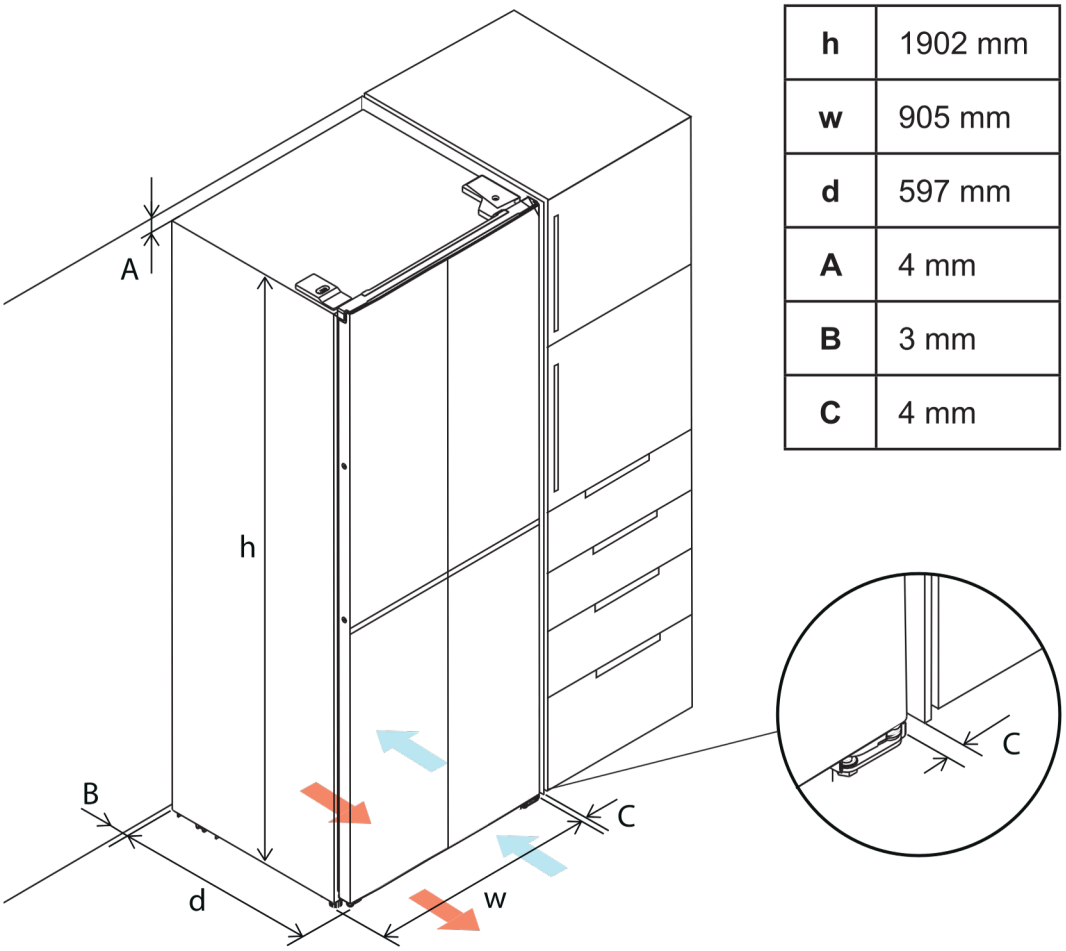

h	1902 mm
w	905 mm
d	597 mm
A	4 mm
B	3 mm
C	4 mm

E	120º
F	1020 mm
G	1335 mm
I	215 mm
J	105º
K	1128 mm

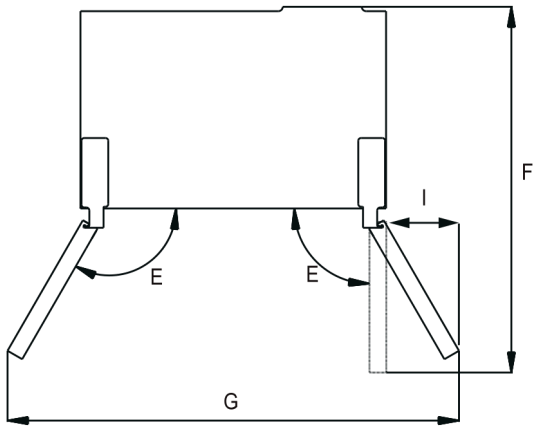

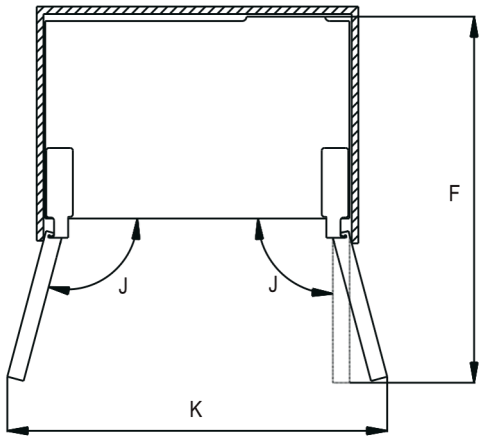

Instal·lació

1. La tapa del PCB ha estat dissenyada per garantir la distància correcta entre la placa posterior del frigorífic i la paret; la posició més propera entre el frigorífic i la paret s'aconsegueix quan la tapa del PCB toca la paret.
2. Tingueu en compte la mida de l'endoll i el gruix de la clavilla d'alimentació si l'endoll està situat a la part posterior del frigorífic.

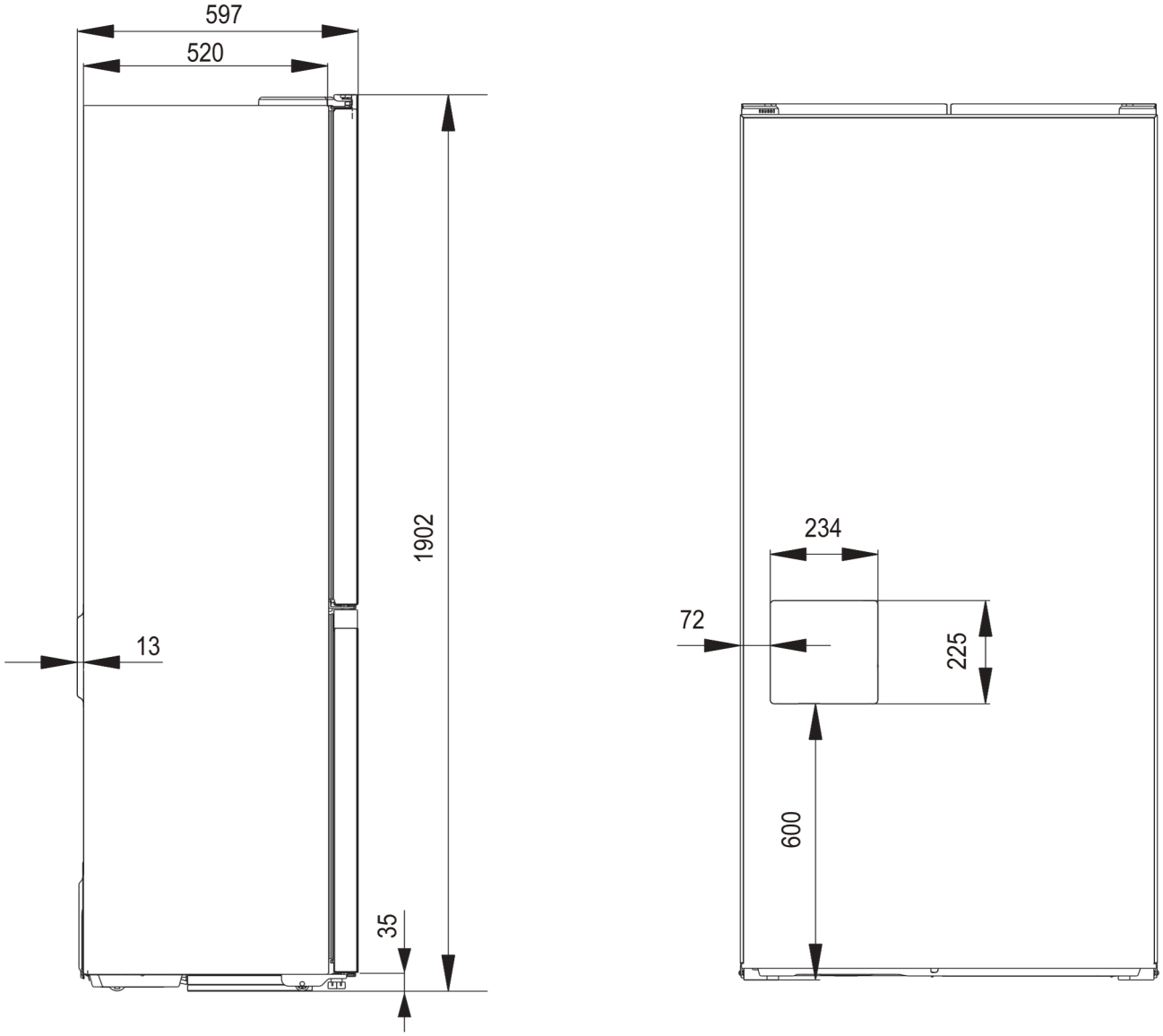

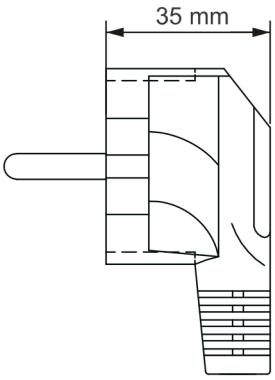

Instal·lació

Nivellació de les portes

Després de la instal·lació del frigorífic i d'omplir-lo amb aliments o begudes, és possible que les dues portes superiors no estiguin alineades. Hi ha 3 arandel·les de tipus C utilitzades per ajustar les portes. Si us plau, seguiu el procediment següent per posar-les a nivell:



1. Si la part superior de les dues portes superiors no està alineada, aixequeu lleugerament la part inferior o inseriu una arandel·la de tipus C amb un clip entre la part inferior de la porta i la frontissa del mig.

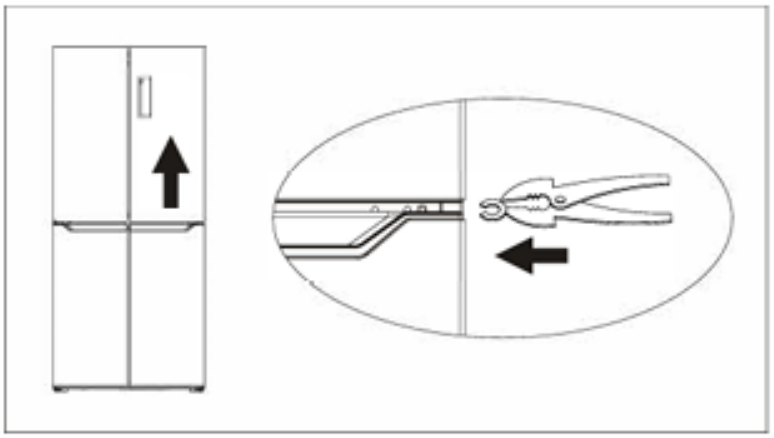

⚠ AVÍS Aneu amb compte de no atrapar-vos els dits a la porta. Si us plau, utilitzeu l'eina.

⚠ AVÍS Mantingueu les arandel·les de tipus C fora de l'abast dels nens per evitar que se les empassin.

Instal·lació

Blocs de cautxú

Hi ha un bloc de cautxú a cada porta. Funcionen com un moll per esmorteir l'impacte quan la porta es tanca.

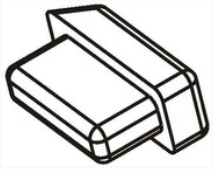

Si us plau, no estireu dels blocs de cautxú.

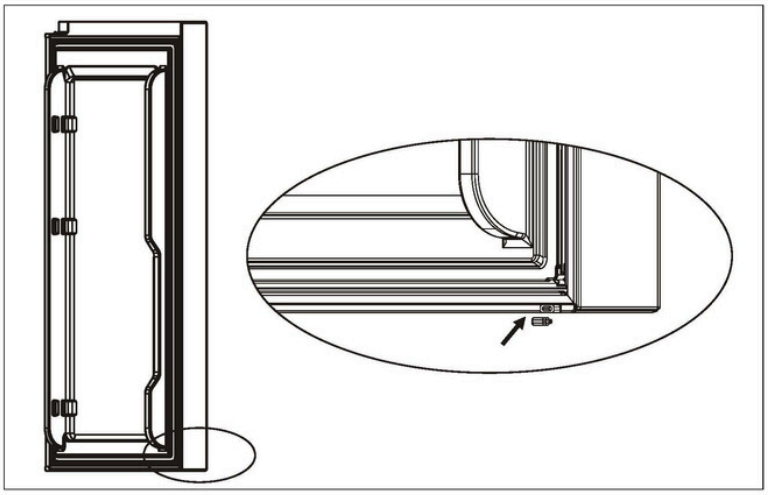

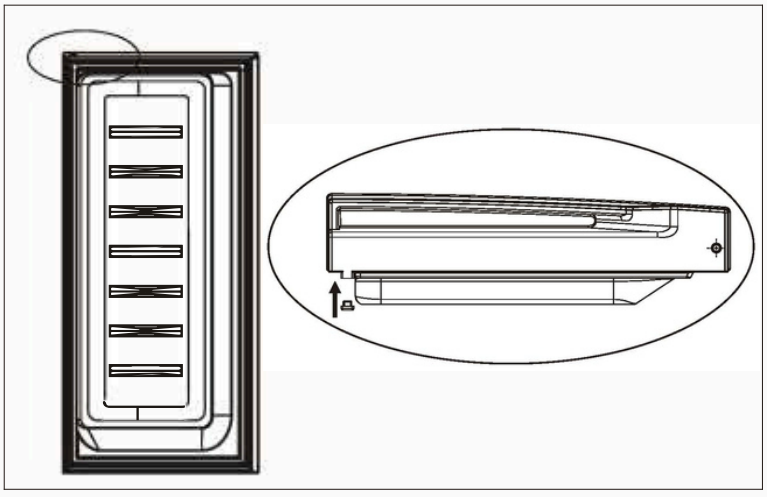

⚠ AVÍS! Mantingueu els blocs de cautxú fora de l'abast dels nens per evitar que se'ls empassin.

Instal·lació

Posició

Instal·leu el frigorífic en un lloc on la temperatura ambient coincideixi amb la categoria climàtica indicada a la placa de característiques de l'aparell.

Categoria climàtica	Temperatura ambient
SN	+10 °C a +32 °C
N	+16 °C a +32 °C
ST	+16 °C a +38 °C
T	+16 °C a +43 °C

Ubicación

El frigorífic s'ha d'instal·lar lluny de fonts de calor com radiadors, calefactors, llum solar directa, etc. Asseguri's que l'aire pugui circular lliurement al voltant de la part posterior del gabinet. Per assegurar un millor funcionament, si el refrigerador està col·locat sota una unitat penjant de paret, la distància mínima entre la part superior del gabinet i la unitat de paret ha de ser d'almenys 100 mm. Idealment, però, el refrigerador no s'hauria de col·locar sota unitats penjants de paret. Les potes ajustables a la base del gabinet asseguren un nivellament precís.

⚠ Advertència! Ha de ser possible desconnectar el refrigerador del subministrament d'energia elèctrica; per tant, l'endoll ha de quedar en un lloc accessible després de la instal·lació.

Connexió elèctrica

Abans d'endollar-lo, asseguri's que la tensió i la freqüència de la placa de característiques coincideixin amb el subministrament elèctric domèstic.

L'aparell ha de tenir connexió a terra. L'endoll del cable d'alimentació inclou una connexió per a aquesta finalitat. Si la presa de corrent domèstica no té connexió a terra, connecti l'aparell a una presa de terra d'acord amb les normatives actuals, consultant un electricista qualificat.

El fabricant declina qualsevol responsabilitat si no es segueixen les precaucions de seguretat anteriors. Aquest aparell compleix amb les directives C.E.E.

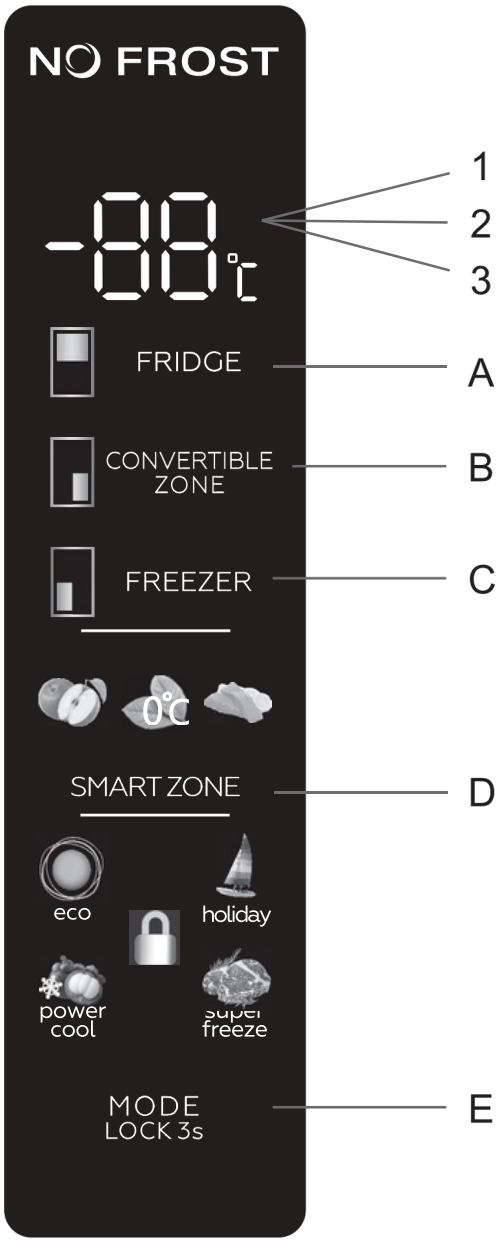

Pantalla LED

1. Mostra la temperatura del compartiment del refrigerador
2. Mostra la temperatura del compartiment del congelador
3. Mostra la temperatura del compartiment de la zona convertible

Tecles

A. Ajust de la temperatura del refrigerador

B. Ajust de la temperatura de la zona convertible

C. Ajust de la temperatura de la zona del congelador

D. Ajust de la zona intel·ligent

E. Mode, bloqueig i desbloqueig

Característiques de la pantalla

a. En engegar el frigorífic per primera vegada o després d'un tall de corrent prolongat, funcionarà exactament segons la configuració (mode i temperatura) anterior a l'apagada.

b. El sistema es bloqueja automàticament 25 segons després de l'última pulsació d'una tecla, mostrant la icona 🔒 . Un cop bloquejat, la pantalla s'apagarà després de 120 segons.

c. La temperatura del refrigerador/congelador/zona convertible es mostrarà per separat segons la temperatura de cada zona.

d. La pantalla s'il·luminarà durant 2 minuts quan s'obri la porta del frigorífic o del congelador. (Es detecta un senyal cada vegada que s'obre.)

Ús quotidià

Nota: Només es poden prémer les tecles per ajustar l'aparell si el panell està desbloquejat.
(Vegeu l'apartat Bloqueig/Desbloqueig)

Ajust de la zona del refrigerador

Premeu la tecla "FRIDGE" (A) per accedir al mode de configuració de la temperatura de la zona del refrigerador. Un cop dins, la pantalla parpellejarà successivament sobre la tecla "FRIDGE" (A) i es podrà canviar la temperatura en un cicle com el següent: 2°C, 3°C, 4°C, 5°C, 6°C, 7°C, 8°C, i així successivament.

Quan es selecciona la temperatura desitjada, només cal esperar 5 segons sense prémer cap tecla perquè la pantalla deixi de parpellejar. Això indica que la temperatura ha estat ajustada correctament.

Per apagar la zona del refrigerador, repetiu el mateix procediment però seleccioneu l'opció "OFF".

Ajust de la zona convertible

Premeu la tecla "CONVERTIBLE ZONE" (B) per accedir al mode de configuració de la temperatura de la zona convertible. Un cop dins, la pantalla parpellejarà successivament sobre la tecla "CONVERTIBLE ZONE" (B), i es podrà canviar la temperatura en un cicle com el següent:

5°C, 4°C, 3°C, 2°C, 1°C, 0°C, -1°C, -2°C, -3°C, -4°C, -5°C, -6°C, -7°C, -8°C, -9°C, -10°C, -11°C, -12°C, -13°C, -14°C, -15°C, -16°C, -17°C, -18°C, i torna a començar.

Quan es selecciona la temperatura desitjada, només cal esperar 5 segons sense prémer cap tecla perquè la pantalla deixi de parpellejar. Això indica que la temperatura ha estat ajustada correctament.

Per apagar la zona convertible, repetiu el mateix procediment però seleccioneu l'opció "OFF".

Ajust de la zona del congelador

Premeu la tecla "FREEZER" (C) per accedir al mode de configuració de la temperatura de la zona del congelador. Un cop dins, la pantalla parpellejarà successivament sobre la tecla "FREEZER" (C) i es podrà canviar la temperatura en un cicle com el següent:

-14°C, -15°C, -16°C, -17°C, -18°C, -19°C, -20°C, -21°C, -22°C, -23°C, -24°C, i així successivament.

Quan es selecciona la temperatura desitjada, només cal esperar 5 segons sense prémer cap tecla perquè la pantalla deixi de parpellejar. Això indica que la temperatura ha estat ajustada correctament.

Ajust de la zona "SMART ZONE"

Premeu la tecla "SMART ZONE" (D) per fer un desplaçament per les tres opcions exclusives d'aquesta zona:

- 0°C: Conservació delicada per a productes que han de mantenir-se a més de 3°C. Ajust ideal per a begudes, carns curades o productes exclusius de bar.
- Aliments frescos: 3°C. Ajust ideal per a aliments comuns: verdures i fruita llesta per consumir.
- Zona OFF: Apaga la zona.

Bloqueig/Desbloqueig (MODE LOCK)

Premeu la tecla "MODE LOCK" (E) durant 3 segons. Totes les tecles quedaran bloquejades i apareixerà la icona 🔒.

Per desbloquejar, torneu a prémer "MODE LOCK" (E) durant 3 segons. Totes les tecles es desbloquejaran i la icona desapareixerà.

Nota: En cas d'inactivitat, el panell es bloquejarà automàticament 25 segons després de l'última operació.

Ús quotidià

Modes disponibles

En prémer la tecla "MODE LOCK 3s" (E), no només podeu bloquejar i desbloquejar el panell de control

(vegeu la secció Bloqueig i Desbloqueig del panell), sinó també accedir als diferents modes disponibles de l'aparell. Si premeu successivament "MODE LOCK 3s" (E), podreu canviar de mode en l'ordre següent:

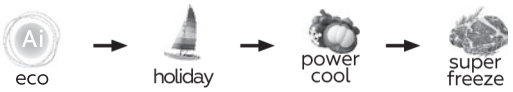

Mode ECO

Premeu "MODE LOCK 3s" (E) fins que se selecciona el mode ECO. La icona parpellejarà. No toqueu res, espereu 5 segons perquè el mode es seleccioni automàticament.

Aquest mode manté una temperatura fixa de 6°C al compartiment del refrigerador i de -16°C al compartiment del congelador. La temperatura del refrigerador i del congelador no es pot modificar en aquest mode.

Tanmateix, la temperatura del compartiment convertible es pot ajustar lliurement (vegeu la secció Ajust de la zona convertible a la pàgina anterior).

Per sortir del mode ECO: premeu successivament "MODE LOCK 3s" (E) fins que cap dels quatre modes estigui activat.

Mode Vacances

Premeu "MODE LOCK 3s" (E) fins que se selecciona el mode Vacances. La icona arpellejarà. No toqueu res, espereu 5 segons perquè el mode es seleccioni automàticament.

Aquest mode manté una temperatura fixa de 17°C.

La temperatura del refrigerador no es pot ajustar en el mode Vacances, però la del congelador i la del compartiment convertible sí que es poden modificar lliurement (vegeu les seccions Ajust de la zona del congelador i Ajust de la zona convertible a la pàgina anterior).

Per sortir del mode Vacances: premeu successivament "MODE LOCK 3s" (E) fins que cap mode estigui activat.

Mode Power Cool

Premeu "MODE LOCK 3s" (E) fins que se selecciona el mode Power Cool. La icona parpellejarà. No toqueu res, espereu 5 segons perquè el mode s'activi automàticament.

Aquest mode manté una temperatura fixa de -25°C al compartiment del congelador, que no es pot modificar mentre aquest mode estigui actiu.

La temperatura del refrigerador i del compartiment convertible es pot ajustar lliurement (vegeu la secció Ajust de la zona convertible a la pàgina anterior).

Mode Super Freeze

Aquest mode refredarà el vostre aparell fins a la temperatura més baixa per a la qual ha estat dissenyat.

Per seleccionar aquest mode, premeu la tecla "MODE LOCK 3s" (E) fins que es seleccioni el mode Super Freeze i espereu 5 segons perquè el mode s'activi automàticament.

Per sortir del mode Power Cool:

• Premeu successivament la tecla "MODE LOCK 3s" (E) fins que cap dels quatre modes disponibles estigui activat.

• Aquest mode es desactivarà automàticament després d'un període de congelació superior a 50 hores, tornant a la configuració anterior que tenia l'aparell.

Alarma de porta oberta

Si la porta del refrigerador o del congelador roman oberta durant 60 segons, sonarà una alarma sonora periòdica cada 60 segons.

Primer ús

Netejar l'interior

Abans d'utilitzar l'aparell per primera vegada, renteu l'interior i tots els accessoris interns amb aigua tèbia. Utilitzeu aigua i una mica de sabó neutre per eliminar l'olor típica d'un producte nou, i després assequeu-lo bé.

Important! No utilitzeu detergents ni pols abrasius, ja que podrien danyar l'acabat.

Col·loqueu diferents aliments en diferents compartiments corresponents segons la taula següent

Compartiment del congelador	Tipus d'aliment
Porta o balcons del compartiment de la nevera	• Aliments amb conservants naturals, com melmelades, sucs, begudes o condiments.
	• No emmagatzemeu aliments que caduquin ràpidament.
Crisper zone	• Les fruites i verdures s'han de col·locar sense tocar-se al calaix per a verdures.
	• No emmagatzemeu plàtans, cebes, patates o alls al refrigerador.
Prestatge de la nevera	• Làctics, ous, pastissos, pasta o pizza
	• Aliments que no necessiten cuinar-se, com aliments llestos per menjar, carns fredes, sobres
Nature Zone	• Bloqueig d'humitat i frescor i prolonga el temps de conservació.
	• Fruites i verdures fresques, aliments preuats.
Zona intel·ligent	• Conservació delicada: 3 °C, emmagatzematge independent per a fruita o verdures.
	• Aliments frescos: 0 °C.
	• Congelació suau: -1,5 °C, refrigeració d'aliments per a emmagatzematge a curt termini, com carn crua, peix, marisc, mandonguilles.
Compartiment convertible	• 3 °C~5 °C: Fruita fresca, verdures.
	• 0 °C~2 °C: Begudes, cervesa, refrescos.
	• -7 °C ~ -1 °C: Refrigeració d'aliments per a emmagatzematge a curt termini, com carn crua, peix, marisc.
	• -20 °C ~ -8 °C: Refrigeració d'aliments per a emmagatzematge a llarg termini, com carn crua, peix, marisc, mandonguilles.
Compartiment del congelador	• Aliments per a emmagatzematge a llarg termini.
	• Marisc, peix, carn, mandonguilles, productes cuits congelats.

Ús quotidià

Consells útils

Consells per congelar

Per ajudar-lo a obtenir el màxim rendiment del procés de congelació, li presentem alguns consells útils:

• La quantitat màxima d'aliments que es pot congelar en 24 hores es mostra a les especificacions;

• El procés de congelació dura 24 hores. Durant aquest període no s'han d'afegir més aliments a congelar;

• Congeli únicament aliments de qualitat, frescos i nets;

• Prepari el menjar en porcions petites per permetre que es congeli de manera ràpida i completa i després pugui descongelar només la quantitat necessària;

• Emboliqui el menjar amb paper d'alumini o film i asseguri's que els paquets estiguin ben tancats hermèticament;

• No permeti que el menjar fresc, no congelat, entri en contacte amb el menjar que ja està congelat, per evitar que n'augmenti la temperatura;

• Els aliments magres es conserven millor i durant més temps que els aliments amb greix; la sal redueix el temps de conservació dels aliments;

• El gel, si es consumeix immediatament després de retirar-lo del compartiment del congelador, pot causar cremades a la pell;

• Es recomana verificar la data de congelació a cada paquet individual per portar un registre del temps d'emmagatzematge i de la seva caducitat.

Consells per a l'emmagatzematge d'aliments congelats

Per obtenir un millor rendiment d'aquest electrodomèstic, cal assegurar-se que els aliments congelats comercialment hagin estat degudament conservats pel venedor;

Asseguri's que els aliments congelats s'hagin transferit del comerç al congelador en el menor temps possible;

No obri la porta amb freqüència ni la deixi oberta més temps del necessari.

Un cop descongelats, els aliments es deterioren ràpidament i no es poden tornar a congelar.

No superi el període d'emmagatzematge indicat pel fabricant dels aliments.

Consells per a la refrigeració d'aliments frescos
Per obtenir un millor rendiment:
• No guardi menjar tèbi ni líquids que s'evaporin dins del refrigerador.
• Cobreixi o emboliqui el menjar, especialment si té un gust fort.
Consells per a la refrigeració
Consells útils:
• Menjar cuinat (de qualsevol tipus): emboliqui'l en bosses de plàstic i col·loqui'l sobre els prestatges de vidre damunt del calaix de les verdures.
• Per seguretat, conservi els aliments cuinats d'aquesta manera només durant un o dos dies com a màxim.
• Plats cuinats, plats freds, etc.: s'han de cobrir i col·locar a qualsevol prestatge.
• Fruites i verdures: s'han de netejar amb cura i col·locar als calaixos especials.
• Mantega i formatge: s'han de col·locar en recipients hermètics especials o embolicats amb paper d'alumini o bosses de plàstic per eliminar al màxim l'aire possible.
• Ampolles de llet: han d'estar tapades i emmagatzemades als calaixos de la porta.
• No s'han de guardar plàtans, patates, cebes i alls al refrigerador, a menys que estiguin envasats.

Ús quotidià

Neteja

Per raons d'higiene, l'interior del refrigerador, inclosos els accessoris interiors, s'ha de netejar regularment.

⚠ Precaució! Desconnecteu el cable d'alimentació durant la neteja, ja que hi ha perill de descàrrega elèctrica. Abans de netejar, apagueu el refrigerador i desconnecteu el cable d'alimentació de l'endoll, o apagueu o gireu l'interruptor del fusible.

No netegeu l'electrodomèstic amb un netejador de vapor. La humitat pot acumular-se als components elèctrics i generar risc de descàrrega. Els vapors calents poden danyar les parts de plàstic. L'electrodomèstic ha d'estar completament sec abans de tornar-lo a posar en funcionament.

⚠ Important! Els olis eteris i dissolvents orgànics poden deformar les parts de plàstic, com per exemple el suc de llimona o el suc de pela de taronja, àcid butíric, netejadors amb àcid acètic.

• No permeteu que aquestes substàncies entrin en contacte amb les parts de l'electrodomèstic

• No utilitzeu netejadors abrasius

• Retireu els aliments del congelador. Guardeu-los en un lloc fred i coberts

• Apagueu el refrigerador i desconnecteu el cable d'alimentació, o apagueu o retireu l'interruptor del fusible

• Netegeu l'electrodomèstic i els accessoris interiors amb un drap humit. Després de netejar, esbandiu-lo i assequeu-lo

• Un cop estigui completament sec, torneu a posar el refrigerador en funcionament

Solució de problemes

⚠ Precaució! Abans de solucionar problemes, desconnecteu el cable d'alimentació. Només un electricista qualificat o una persona competent pot solucionar problemes que no estiguin especificats en aquest manual.

⚠ Important! El refrigerador emet sons durant el seu ús normal (compressor, circulació del refrigerant).

Ús quotidià

Problema	Possible causa	Solució
L'electrodomèstic no funciona	L'endoll no està connectat o està fluix	Connecti l'endoll a la presa de corrent.
	El fusible s'ha fos o està defectuós	Comproveu el fusible, substituïu-lo si cal.
	La presa de corrent està defectuosa	Les avaries de la xarxa elèctrica han de ser corregides per un electricista.
L'electrodomèstic es congela o es refreda massa	La temperatura està configurada massa baixa o funciona en mode Super	Giri el regulador de temperatura a una posició més càlida temporalment.
	La temperatura no està ajustada correctament	Consulteu la secció inicial d'ajust de temperatura.
Els aliments no es congelen prou	La porta va estar oberta durant un període prolongat	Obriu la porta només el temps necessari.
	Es va col·locar una gran quantitat de menjar calent dins l'electrodomèstic	Giri el regulador de temperatura a un ajust més fred temporalment.
	L'electrodomèstic està prop d'una font de calor	Consulteu la secció de ubicació dins de la instal·lació.
Acumulació excessiva de gebre al segell de la porta	El segell de la porta no és hermètic	Escalfeu suaument les zones amb fuites del segell amb un assecador (configuració freda). Formeu el segell de nou perquè s'ajusti correctament.
Aigua a la base	L'orifici de drenatge està obstruït	Consulteu la secció de neteja.
	L'electrodomèstic no està anivellat	Reajusteu les potes.
	L'electrodomèstic està tocant parets o altres objectes	Mogui lleugerament l'electrodomèstic.
Sorolls inusuals	Una peça, per exemple una canonada, a la part posteri està tocant una altra part	Si és necessari, doblegueu-la suaument per allunyar-la.

Annex al manual d’instruccions

Aquesta llista proporciona tots els requisits d’Eco-disseny (segons el Reglament (UE) 2019/2019 sobre Eco-disseny i el Reglament (UE) 2019/2016 sobre etiquetatge energètic). Aquests requisits són aplicables al seu producte.

Aquest frigorífic no ha estat dissenyat per ser integrat en un moble, a menys que s’indiqui el contrari en el manual d’instruccions.

Els calaixos, cistelles i prestatges s’han de mantenir en la posició actual, llevat que s’indiqui una altra cosa en aquest document.

Les portes i tapes del frigorífic s’han de retirar abans de rebutjar-lo, per evitar que infants o animals puguin quedar atrapats a l’interior.

Ajustos recomanats:

Frigorífic: +4 °C

Congelador: -18 °C

CONGELACIÓ RÀPIDA

Es recomana utilitzar aquesta funció quan es col·loca una gran quantitat d’aliments per congelar al congelador. 24 hores abans de congelar aliments frescos, premi el botó "Fast Freeze" per activar la funció de congelació ràpida. Quan s’activa aquesta funció, s’encén l’indicador "Fast Freeze". Un cop transcorregudes les 24 hores, col·loqui els aliments al congelador.

Aquesta funció es desactiva automàticament al cap de 72 hores; també es pot desactivar manualment prement el botó "Fast Freeze".

REFREDAMENT RÀPID

Amb la funció de refredament ràpid és possible augmentar la capacitat de refrigeració del frigorífic. Es recomana utilitzar aquesta funció quan es col·loca una gran quantitat d’aliments al frigorífic. Per activar la funció de refredament ràpid, premi el botó "Fast Cool". Quan s’activa aquesta funció, s’encén l’indicador "Fast Cool". Aquesta funció es desactiva automàticament al cap de 6 hores; també es pot desactivar manualment prement el botó "Fast Cool".

Com emmagatzemar els aliments:

Per evitar el malbaratament d’aliments, consulteu la configuració i els temps d’emmagatzematge recomanats.

Frigorífic: Els diferents aliments, especialment fruites i verdures, tenen diferents temperatures d'emmagatzematge. El temps d'emmagatzematge és d'entre 1 i 3 dies (amb l'ajust de temperatura "mig").
Congelador: 1 setmana (ajust de temperatura: mínim) – 1 mes (ajust de temperatura: màxim)
Per optimitzar la velocitat de congelació i obtenir més espai d'emmagatzematge, el congelador es pot utilitzar sense els calaixos que incorpora.
La quantitat d'aliments frescos que es poden congelar en un període de temps específic s'indica a la placa de característiques tècniques. Els límits de càrrega estan determinats per les cistelles, els calaixos, els prestatges, etc. Assegureu-vos que aquests components es puguin tancar fàcilment després d'introduir-hi els aliments.
Per evitar el malbaratament d'aliments, consulteu la configuració i els temps d'emmagatzematge recomanats en el manual d'usuari.
La informació sobre el model es pot obtenir escanejant el codi QR imprès a l'etiqueta energètica.
Aquesta etiqueta també inclou l'identificador del model, que es pot utilitzar per consultar el portal de registre a:

https://eprel.ec.europa.eu

Aquest producte conté una font de llum de classe d'eficiència energètica G (si està inclosa).

Procés correcte d’eliminació d’aquest producte



Segons la directiva Waste of Electrical and Electronic Equipment (WEEE), els residus WEEE s’han de recollir i tractar per separat. Si, en el futur, necessita desfer-se d’aquest producte, NO el llenci amb els residus domèstics; porteu-lo als punts de recollida WEEE si n’hi ha disponibles.

Marca	Hyundai
Model	HQP19091DDCB00
Classe d’energia	D
Certificació	CE CB GS EMC/ERP
Consum anual d’energia	249 kWh / any
Volum útil refrigerador	329 L
Volum útil congelador	176 L
Nombre d’estrelles	4
Sistema de desgel	No-Frost
Potència de desgel	220 W
Autonomia de manteniment	9 h
Capacitat de congelació	8 kg / 24 h
Classe climàtica	SN, N, ST
Nivell de soroll	39 dB
Dimensions	905×597×1902 mm
Tensió	220–240 V
Corrent	1.5 A

CONDICIONS DE GARANTIA

Aquest certificat cobreix la garantia de reparació del seu electrodomèstic durant tres anys, a partir de la data de venda, contra qualsevol defecte de funcionament provinent de fabricació o materials. Quan detecti un defecte o anomalia a l'aparell, posi's en contacte amb nosaltres de manera immediata. El cost del desplaçament està inclòs en la reparació, excepte per a petits electrodomèstics que poden ser transportats al taller del servei oficial de la marca.

Aquesta garantia només serà vàlida si es presenta la factura, tiquet de compra o l'albarà de lliurament del producte corresponent si aquest és posterior a la data de la factura. La garantia només serà efectiva a Espanya, Portugal i Andorra. La garantia només serà vàlida per al primer comprador o adquirent del producte. Aquesta garantia és efectiva per als aparells venuts per KOREA SMART HOME. La garantia només serà vàlida per a aparells adequats a les condicions climàtiques i mediambientals en què estiguin ubicats.

EXCLUSIONS DE GARANTIA

El cost de la reparació anirà a càrrec de l'usuari en els casos següents:

- Els aparells utilitzats per a ús professional o no exclusivament domèstic, en establiments públics, industrials o comercials.
- Els aparells desmuntats o manipulats per persones alienes als serveis tècnics autoritzats.
- Les instal·lacions, el transport i la posada en marxa de productes, els canvis de sentit de portes i injectors.
- Les avaries provocades per manca de manteniment o neteja. Els aparells utilitzats indegudament o que no compleixen les instruccions d'ús.
- Les avaries produïdes per causes fortuïtes, sinistres de força major o derivades d'una instal·lació incorrecta.
- Les avaries provocades per connexions que puguin presentar fluctuacions, irregularitats o manca d'un subministrament uniforme, per exemple: subministrament d'aigua impulsat per grups de pressió, energia solar, energia eòlica, generadors elèctrics, o un altre tipus de subministrament no normalitzat.
- Els materials trencats o deteriorats pel desgast o ús normal de l'aparell com ara juntes, plàstics, gomes, corretges, vidres, raspalls, bombetes, nanses, tiradors, tapes de cremadors, filtres, reixetes, etc.
- Els aparells que presentin òxid o danys per corrosió en esmaltats o pintures, que puguin ser provocats per agents químics o electroquímics, o agreujats per circumstàncies ambientals o climàtiques no favorables.
- Els danys en el transport no atribuïbles al fabricant.

La present garantia no afecta els drets que té el consumidor conforme al que estableix el Reial decret 1/2007, de 16 de novembre, pel qual s'aprova el text refós de la Llei general per a la defensa dels consumidors i usuaris i altres lleis complementàries.

El Servei Oficial d'Assistència Tècnica resoldrà qualsevol incidència que pugui requerir el seu electrodomèstic sempre que l'aparell estigui instal·lat de manera accessible.

El garant del seu electrodomèstic és:
KOREA SMART HOME amb CIF B56843261 i adreça Av. Altos Hornos S/N. Pto. Sagunt (46520). València, Espanya.

En cas d'avaria, pot posar-se en contacte amb nosaltres trucant al 963 246 751 o 963 246 752

Conservi aquest document, és important per a vostè.

Llicenciat per HYUNDAI Corporation Holdings, Corea / Sota Llicència de HYUNDAI Corporation Holdings, Corea

HYUNDAI

FRIGORÍFIC

HQP19091DDCB00

Manual d'instruccions

GENUINE PRODUCT OF
HYUNDAI CORPORATION

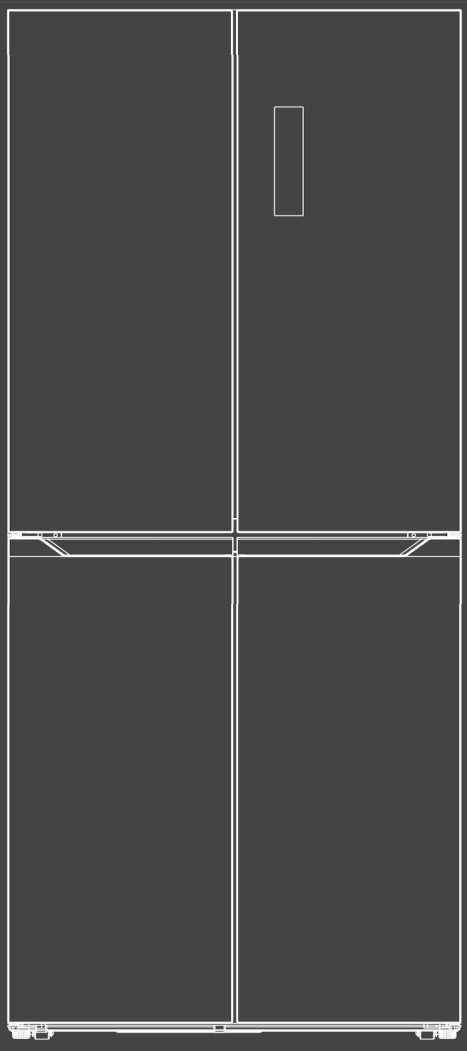

Llegeixi atentament aquest manual i guardi'l per a futures consultes.

⚠ Informació de seguretat CE

Per la seva seguretat i per garantir-ne l'ús correcte, abans d'instal·lar i utilitzar el dispositiu per primera vegada, llegeixi atentament aquest manual de l'usuari, inclosos els consells i advertiments. Per evitar errors i accidents innecessaris, és important assegurar-se que totes les persones que fan servir l'aparell estiguin completament familiaritzades amb el seu funcionament i característiques de seguretat. Guardi aquestes instruccions i asseguri's que romanguin amb el dispositiu si es mou o es ven, perquè totes les persones que el facin servir durant tota la seva vida útil estiguin informades adequadament sobre l'ús i la seguretat del dispositiu.

Per a la seguretat de la vida i de la propietat, segueixi les precaucions d'aquestes instruccions de l'usuari, ja que el fabricant no es fa responsable dels danys causats per l'omissió.

Seguretat de nens i persones vulnerables

• Aquest dispositiu es pot utilitzar per nens a partir de 8 anys i persones amb discapacitats físiques, sensorials o mentals reduïdes o amb falta d'experiència i coneixement si se'ls ha donat la supervisió o instruccions sobre l'ús del dispositiu de manera segura i entenen el perill implicat

• Els nens de 3 a 8 anys només han de carregar i descarregar aquest aparell

• Els nens han d'estar supervisats per assegurar-se que no juguen amb l'aparell

• Els nens no han de realitzar la neteja ni el manteniment del dispositiu a menys que tinguin una edat de 8 anys o més i estiguin supervisats

• Mantingui tots els envasos lluny dels nens. Existeix risc d'asfíxia.

⚠ Informació de seguretat CE

• Si s'està rebutjant l'aparell, tregui l'endoll de la presa de corrent, talli el cable de connexió (el més a prop possible de l'aparell) i retiri la porta per evitar que els nens pateixin una descàrrega elèctrica si cauen o la tanquen.

• Si aquest dispositiu amb segells magnètics per a la porta substitueix un dispositiu més antic que tenia un tancament de molla (pestell) a la porta o tapa, asseguri's que no es pugui utilitzar aquest tancament abans de rebutjar el dispositiu vell. Això evitarà que es converteixi en una trampa mortal per a un infant.

Seguretat general

AVÍS! Mantingui les obertures de ventilació, al gabinet de l'aparell o a l'estructura incorporada, sense obstruccions.

AVÍS! No utilitzi dispositius mecànics o altres mitjans per accelerar el procés de desgel que no hagin estat recomanats pel fabricant.

AVÍS! No danyi el circuit del refrigerant.

AVÍS! No utilitzi altres aparells elèctrics (com fabricants de gelats) dins d'aparells de refrigeració, llevat que estiguin aprovats pel fabricant per a aquesta finalitat.[2]

AVÍS! No toqui la bombeta si ha estat encesa durant molt de temps, ja que podria estar molt calenta.[1]

AVÍS! Quan col·loqui l'aparell, asseguri's que el cable d'alimentació no estigui atrapat ni danyat.

AVÍS! No ubiqui múltiples endolls portàtils o proveïdors d'energia portàtils a la part posterior del dispositiu.

[1]) Si hi ha una llum al compartiment.

⚠ Informació de seguretat CE

• No emmagatzemi substàncies explosives com llaunes d'aerosol amb un propel·lent inflamable en aquest aparell.

• L'isobutà refrigerant (R-600a) es troba dins del circuit de refrigeració de l'aparell, un gas natural amb un alt nivell de compatibilitat ambiental, que, no obstant això, és inflamable.

• Durant el transport i la instal·lació de l'aparell, asseguri's que cap dels components del circuit de refrigeració es danyi.

– Asseguri's que les claus estiguin tancades per evitar fuites.

– Ventili bé l'habitació on es troba l'aparell.

• És perillós alterar les especificacions o modificar aquest producte de qualsevol manera. Qualsevol dany al cable pot provocar un curtcircuit, un incendi o una descàrrega elèctrica.

• La seva màquina està dissenyada per a ús domèstic. L'ús comercial comportaria l'anul·lació de la garantia.

AVÍS! Qualsevol component elèctric (endoll, cable d'alimentació, compressor, etc.) ha de ser substituït per un tècnic qualificat.

⚠ Informació de seguretat CE

AVÍS! La bombeta subministrada amb aquest aparell és una “bombeta de làmpada d’ús especial” que només es pot utilitzar amb l’aparell subministrat.

Aquesta “làmpada d’ús especial” no es pot utilitzar per a la il·luminació domèstica.[1]

El cable d’alimentació no s’ha d’allargar.

Asseguri’s que l’endoll d’alimentació no estigui aixafat ni danyat per la part posterior de l’aparell.

Un endoll danyat o aixafat pot provocar sobreescalfament o un incendi.

Asseguri’s que es pot connectar correctament a la presa de corrent de l’aparell.

No estiri el cable d’alimentació.

Si la presa de corrent està fluixa, no insereixi l’endoll d’alimentació. Hi ha risc de descàrrega elèctrica o incendi.

No utilitzi el producte sense llum.

Aquest aparell és pesat. S’ha de tenir cura en moure’l.

No retiri els elements del compartiment del congelador si té les mans humides o mullades, ja que es podrien produir cremades o lesions per congelació.

Eviti l’exposició prolongada de l’aparell a la llum solar directa.

Ús diari

- No escalfi les peces de plàstic de l’aparell.
- No col·loqui productes alimentaris directament contra la paret posterior.
- Els aliments congelats no s’han de tornar a congelar un cop s’hagin descongelat.

[1]) Si l’aparell té una llum al compartiment.

⚠ Informació de seguretat

• Emmagatzemi els aliments congelats preenvasats d'acord amb les instruccions del fabricant d'aliments congelats.

• Les recomanacions d'emmagatzematge dels fabricants d'electrodomèstics s'han de seguir estrictament. Consulti les instruccions pertinents.

• No col·loqui begudes gasoses carbonatades al compartiment del congelador, ja que poden fer pressió al recipient, la qual cosa podria provocar que explotés i danyar l'aparell.[1]

• Els glaçons poden provocar cremades per congelació si es consumeixen directament de l'aparell.[1]

Per evitar la contaminació dels aliments, respecti les següents instruccions:

– Obrir la porta durant períodes prolongats pot provocar un augment significatiu de la temperatura als compartiments de l'aparell.

– Netegeu regularment les superfícies que poden entrar en contacte amb aliments i els sistemes de drenatge accessibles.

– Netegeu els tancs d'aigua si no s'han utilitzat durant 48 h; esbandiu el sistema d'aigua connectat a una font si no s'ha extret aigua durant 5 dies.

– Guardeu la carn i el peix crus en recipients adequats a la nevera, de manera que no entrin en contacte amb altres aliments ni degotin sobre ells.

• Els compartiments d'aliments congelats de dues estrelles (si es presenten a l'aparell) són adequats per emmagatzemar aliments precongelats, guardar gelats o fer glaçons.

[1]) Si hi ha compartiment de congelador.
[2]) Si hi ha un sistema de distribució d'aigua.

⚠ Informació de seguretat CE

• Els compartiments d'una, dues i tres estrelles (si es presenten en l'aparell) no són adequats per a la congelació d'aliments frescos.

• Si es deixa l'aparell buit durant llargs períodes de temps, apagueu-lo, descongeleu-lo, netegeu-lo, assequeu-lo i deixeu la porta oberta per evitar que es formi floridura dins de l'aparell.

Cura i neteja

• Abans del manteniment, apagueu l'aparell i desconnecteu l'endoll de la presa de corrent.

• No netegi l'aparell amb objectes metàl·lics.

• No utilitzi objectes afilats per eliminar el gel de l'aparell. Utilitzi una rascadora de plàstic.[1]

• Examineu regularment el desguàs del frigorífic per si hi ha aigua descongelada. Si cal, netegeu el desguàs. Si el desguàs està bloquejat, l'aigua s'acumularà a la part interior de l'aparell.[2]

Instal·lació

¡Important! Per a la connexió elèctrica, segueixi acuradament les instruccions indicades als paràgrafs específics.

• Desempaqueti l'aparell i comprovi si hi ha danys.

• No connecti l'aparell si està danyat. Informi dels possibles danys immediatament al lloc on el va comprar. En aquest cas, conservi l'embalatge.

• Es recomana esperar almenys quatre hores abans de connectar l'aparell per permetre que l'oli torni al compressor.

[1]) Si hi ha compartiment de congelador.

[2]) Si hi ha un compartiment d'emmagatzematge d'aliments frescos.

• Ha d'haver-hi una circulació d'aire adequada al voltant de l'aparell, ja que això evita el sobreescalfament. Per aconseguir una ventilació suficient, segueixi les instruccions rellevants per a la instal·lació.

• Sempre que sigui possible, els separadors del producte han d'estar contra una paret per evitar tocar o atrapar peces calentes (compressor, condensador) que podrien causar cremades.

• L'aparell no s'ha de col·locar a prop de radiadors o cuines.

• Asseguri's que es pugui accedir al cable d'alimentació després de la instal·lació de l'aparell.

Servei

• Qualsevol treball de reparació d'aquest producte ha de ser realitzat per un tècnic especialitzat; en cas contrari, el seu producte podria no funcionar correctament i, per tant, perdre la garantia.

Estalvi d'energia

• No posi menjar calent dins de l'aparell.

• No empaqueti els aliments junts fins al punt que eviti que l'aire circuli.

• Asseguri's que el menjar no toqui la part posterior del compartiment.

• Si es talla l'electricitat, no obri la (les) porta(es) sovint.

• No obri la (les) porta(es) amb freqüència.

• No deixi les portes obertes durant molt de temps.

• No col·loqui el termòstat a temperatures molt altes.

• Alguns accessoris, com els calaixos, es poden treure per obtenir un major volum d'emmagatzematge i un menor consum d'energia.

⚠ Informació de seguretat CE

Protecció del Medi Ambient

Aquest aparell no conté gasos que puguin danyar la capa d'ozó, ni en el seu circuit de refrigeració ni en els materials d'aïllament. L'aparell no s'ha de rebutjar amb els residus urbans i les escombraries.

L'escuma d'aïllament conté gasos inflamables: l'aparell s'ha de rebutjar d'acord amb les regulacions de l'aparell per obtenir informació de les autoritats locals. Eviti danyar la unitat de refrigeració, especialment l'intercanviador de calor. Els materials utilitzats en aquest aparell marcats amb el símbol són reciclables.

El símbol al producte o al seu embalatge indica que aquest producte no es pot tractar com a deixalla domèstica. En el seu lloc, s'ha de lliurar a un punt de recollida adequat per al reciclatge d'equips elèctrics i electrònics.

En assegurar-se que aquest producte s'elimina correctament, ajudarà a prevenir possibles conseqüències negatives per al medi ambient i la salut humana, que d'altra manera podrien ser causades per la gestió inadequada dels residus d'aquest producte. Per obtenir més informació sobre el reciclatge d'aquest producte, posi's en contacte amb l'administració local, el servei d'eliminació de deixalles domèstiques o la botiga on va adquirir el producte.

Materials d'embalatge

Els materials amb el símbol són reciclables. Rebutgi l'embalatge en un contenidor de recollida adequat per reciclar-lo.

Eliminació de l'aparell.

⚠ Informació de seguretat

Desconnecti l'endoll de la presa de corrent.
Talli el cable d'alimentació i rebutgi'l.

AVÍS! Durant l'ús, manteniment i eliminació de l'aparell, pari atenció al símbol similar que es troba al costat esquerre, situat a la part posterior de l'aparell (panell del darrere o compressor). Aquest símbol serà de color groc o taronja.

És un símbol d'advertiment de risc d'incendi.

Hi ha materials inflamables en les canonades de refrigerant i en el compressor.

Mantingui's allunyat de fonts de foc durant l'ús, manteniment i eliminació.
Aquest aparell refrigerador està destinat únicament a l'ús domèstic.

Resum

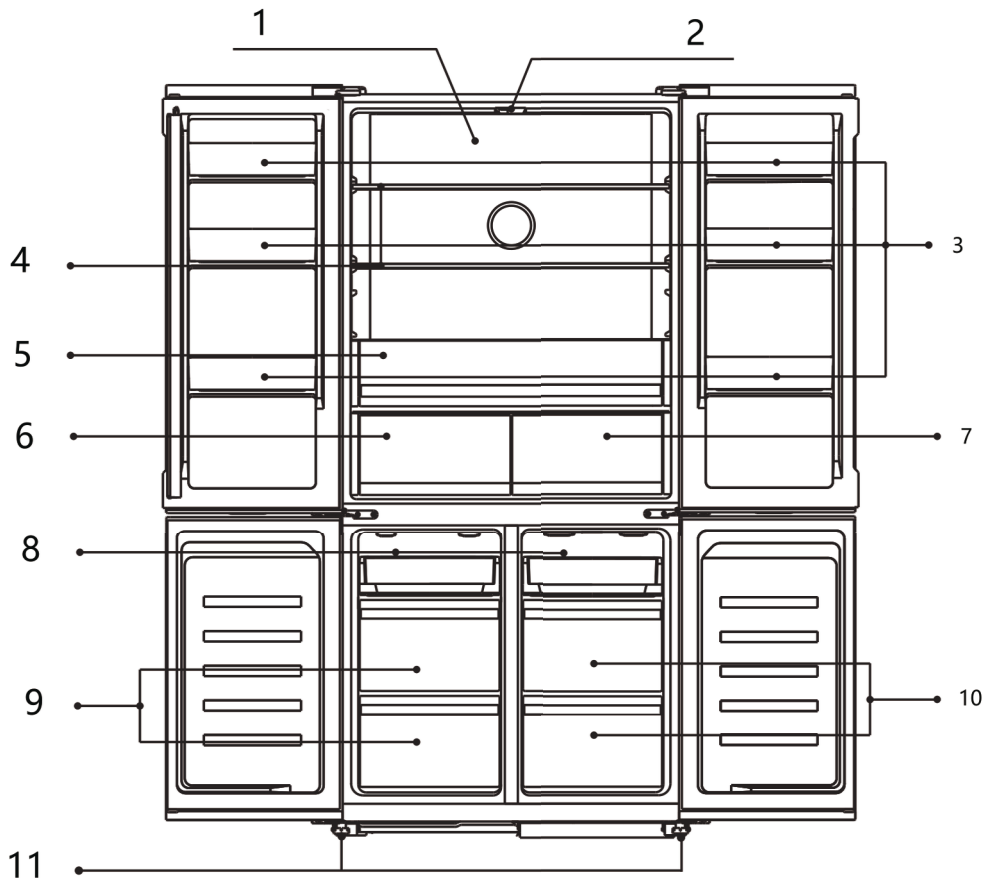

1. Il·luminació LED
2. Porta amb prestatges (Zona de 2°C~8°C)
3. Prestatges (Zona de 2°C~8°C)
4. Zona Crisper (Zona de 2°C~8°C)
5. Zona Nature (Zona de 2°C~8°C)
6. Zona Smart (Zona de -1,5°C / 0° / 3°C)
7. Prestatge lliscant
8. Gran calaix congelador (Zona de -22°C ~ -14°C)
9. Gran calaix convertible (Zona de -20°C ~ 5°C)
10. Potetes regulables

Nota: La imatge anterior és només a títol de referència. L'aparell real pot ser diferent.

Instal·lació

Deixeu prou espai per poder obrir la porta i respecteu la ventilació.

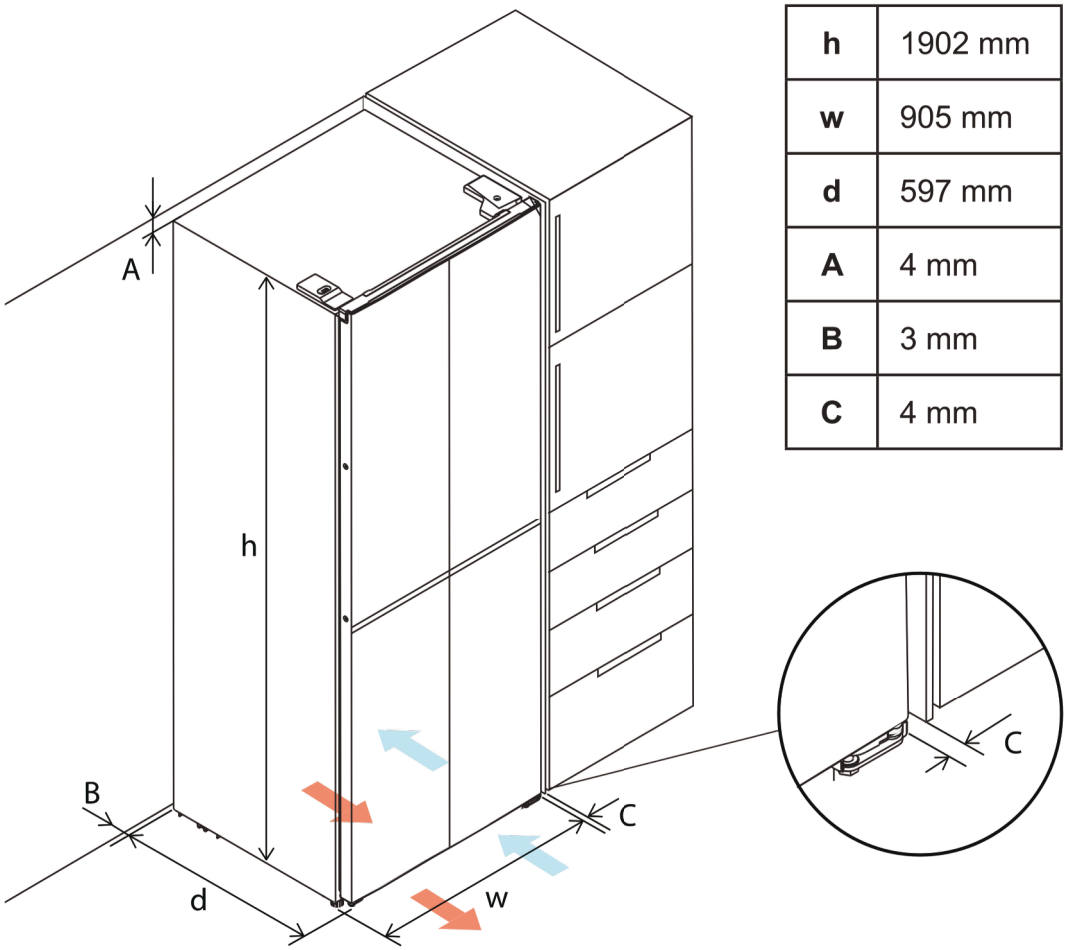

h	1902 mm
w	905 mm
d	597 mm
A	4 mm
B	3 mm
C	4 mm

E	120º
F	1020 mm
G	1335 mm
I	215 mm
J	105º
K	1128 mm

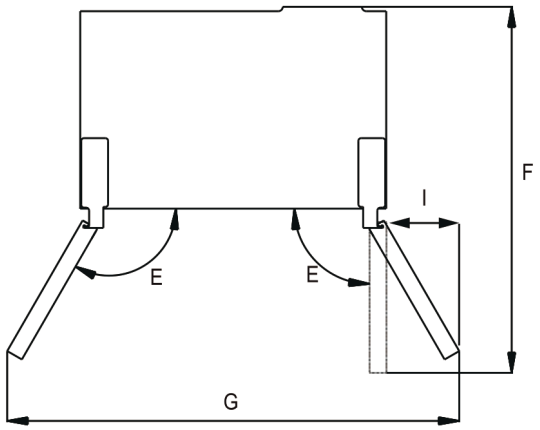

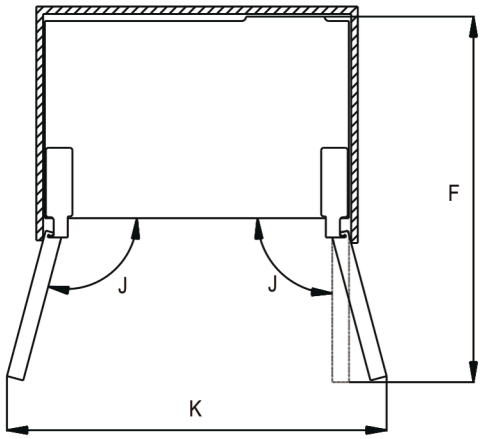

Instal·lació

1. La tapa del PCB ha estat dissenyada per garantir la distància correcta entre la placa posterior del frigorífic i la paret; la posició més propera entre el frigorífic i la paret s'aconsegueix quan la tapa del PCB toca la paret.
2. Tingueu en compte la mida de l'endoll i el gruix de la clavilla d'alimentació si l'endoll està situat a la part posterior del frigorífic.

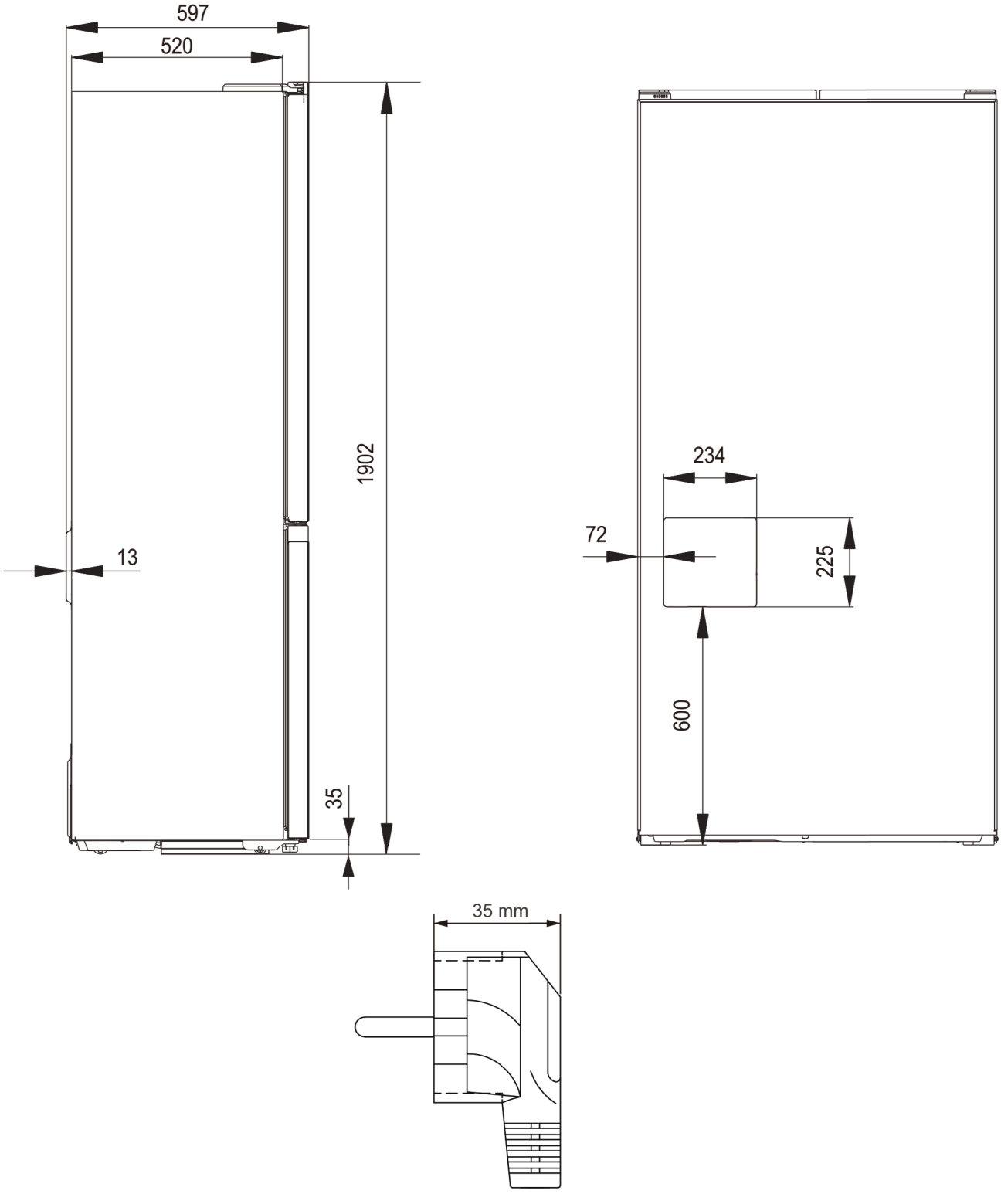

Nivellació de les portes

Després de la instal·lació del frigorífic i d'omplir-lo amb aliments o begudes, és possible que les dues portes superiors no estiguin alineades. Hi ha 3 arandel·les de tipus C utilitzades per ajustar les portes. Si us plau, seguiu el procediment següent per posar-les a nivell:



1. Si la part superior de les dues portes superiors no està alineada, aixequeu lleugerament la part inferior o inseriu una arandel·la de tipus C amb un clip entre la part inferior de la porta i la frontissa del mig.

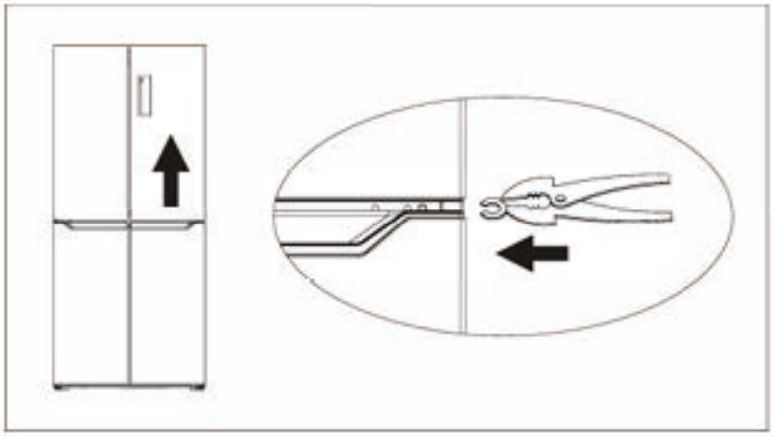

AVÍS Aneu amb compte de no atrapar-vos els dits a la porta. Si us plau, utilitzeu l'eina.

AVÍS Mantingueu les arandel·les de tipus C fora de l'abast dels nens per evitar que se les empassin.

Instal·lació

Blocs de cautxú

Hi ha un bloc de cautxú a cada porta. Funcionen com un moll per esmorteir l'impacte quan la porta es tanca.

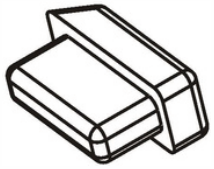

Si us plau, no estireu dels blocs de cautxú.

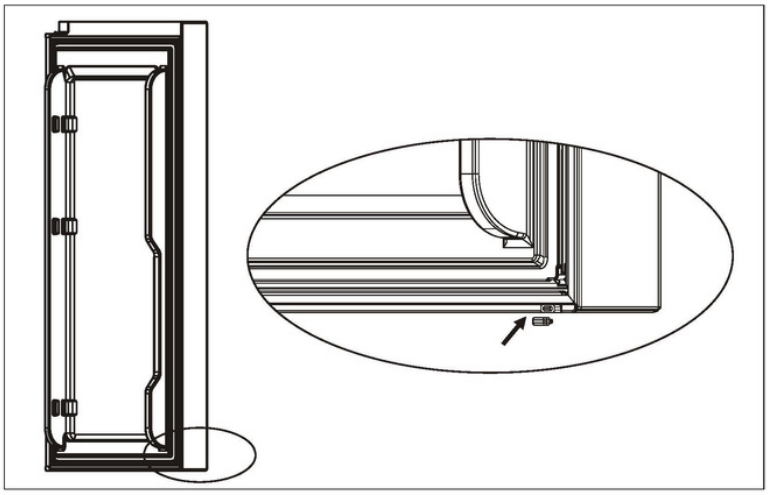

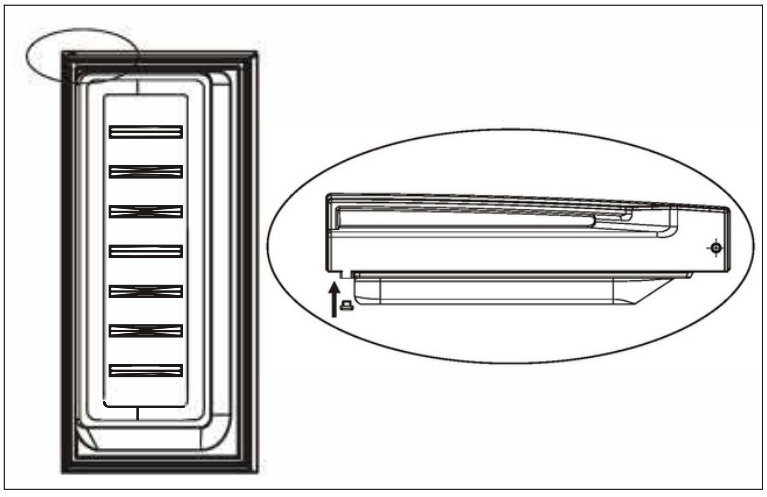

AVÍS! Mantingueu els blocs de cautxú fora de l'abast dels nens per evitar que se'ls empassin.

Instal·lació

Posició

Instal·leu el frigorífic en un lloc on la temperatura ambient coincideixi amb la categoria climàtica indicada a la placa de característiques de l'aparell.

Categoria climàtica	Temperatura ambient
SN	+10 °C a +32 °C
N	+16 °C a +32 °C
ST	+16 °C a +38 °C
T	+16 °C a +43 °C

Ubicación

El frigorífic s'ha d'instal·lar lluny de fonts de calor com radiadors, calefactors, llum solar directa, etc. Asseguri's que l'aire pugui circular lliurement al voltant de la part posterior del gabinet. Per assegurar un millor funcionament, si el refrigerador està col·locat sota una unitat penjant de paret, la distància mínima entre la part superior del gabinet i la unitat de paret ha de ser d'almenys 100 mm. Idealment, però, el refrigerador no s'hauria de col·locar sota unitats penjants de paret. Les potes ajustables a la base del gabinet asseguren un nivellament precís.

Advertència! Ha de ser possible desconnectar el refrigerador del subministrament d'energia elèctrica; per tant, l'endoll ha de quedar en un lloc accessible després de la instal·lació.

Connexió elèctrica

Abans d'endollar-lo, asseguri's que la tensió i la freqüència de la placa de característiques coincideixin amb el subministrament elèctric domèstic.

L'aparell ha de tenir connexió a terra. L'endoll del cable d'alimentació inclou una connexió per a aquesta finalitat. Si la presa de corrent domèstica no té connexió a terra, connecti l'aparell a una presa de terra d'acord amb les normatives actuals, consultant un electricista qualificat.

El fabricant declina qualsevol responsabilitat si no es segueixen les precaucions de seguretat anteriors. Aquest aparell compleix amb les directives C.E.E.

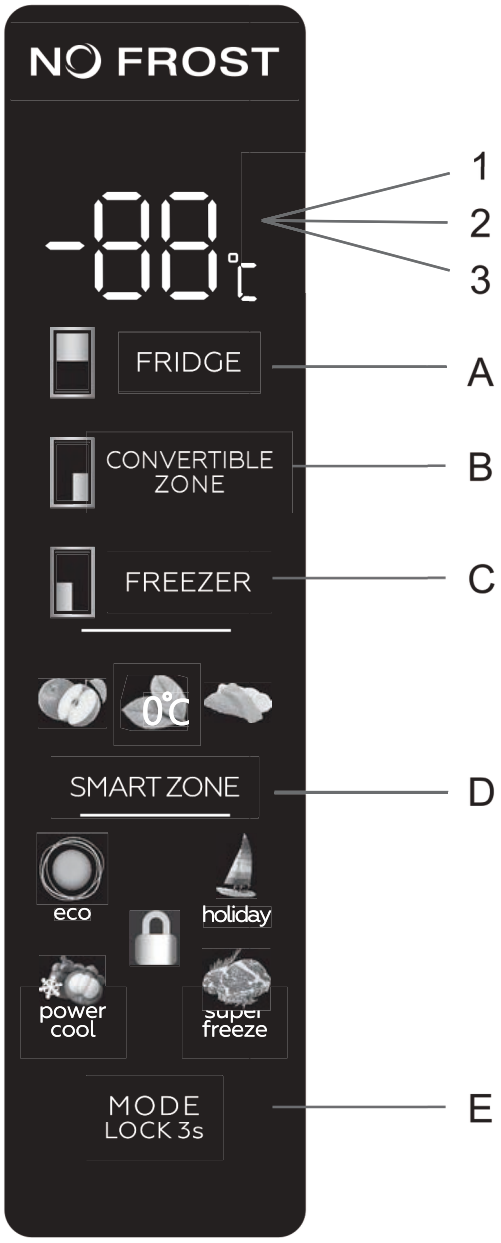

Pantalla LED

1. Mostra la temperatura del compartiment del refrigerador
2. Mostra la temperatura del compartiment del congelador
3. Mostra la temperatura del compartiment de la zona convertible

Tecles

A. Ajust de la temperatura del refrigerador

B. Ajust de la temperatura de la zona convertible

C. Ajust de la temperatura de la zona del congelador

D. Ajust de la zona intel·ligent

E. Mode, bloqueig i desbloqueig

Característiques de la pantalla

a. En engegar el frigorífic per primera vegada o després d'un tall de corrent prolongat, funcionarà exactament segons la configuració (mode i temperatura) anterior a l'apagada.

b. El sistema es bloqueja automàticament 25 segons després de l'última pulsació d'una tecla, mostrant la icona 🔒 . Un cop bloquejat, la pantalla s'apagarà després de 120 segons.

c. La temperatura del refrigerador/congelador/zona convertible es mostrarà per separat segons la temperatura de cada zona.

d. La pantalla s'il·luminarà durant 2 minuts quan s'obri la porta del frigorífic o del congelador. (Es detecta un senyal cada vegada que s'obre.)

Ús quotidià

Nota: Només es poden prémer les tecles per ajustar l'aparell si el panell està desbloquejat.
(Vegeu l'apartat Bloqueig/Desbloqueig)

Ajust de la zona del refrigerador

Premeu la tecla "FRIDGE" (A) per accedir al mode de configuració de la temperatura de la zona del refrigerador. Un cop dins, la pantalla parpellejarà successivament sobre la tecla "FRIDGE" (A) i es podrà canviar la temperatura en un cicle com el següent: 2°C, 3°C, 4°C, 5°C, 6°C, 7°C, 8°C, i així successivament.

Quan es selecciona la temperatura desitjada, només cal esperar 5 segons sense prémer cap tecla perquè la pantalla deixi de parpellejar. Això indica que la temperatura ha estat ajustada correctament.

Per apagar la zona del refrigerador, repetiu el mateix procediment però seleccioneu l'opció "OFF".

Ajust de la zona convertible

Premeu la tecla "CONVERTIBLE ZONE" (B) per accedir al mode de configuració de la temperatura de la zona convertible. Un cop dins, la pantalla parpellejarà successivament sobre la tecla "CONVERTIBLE ZONE" (B), i es podrà canviar la temperatura en un cicle com el següent:

5°C, 4°C, 3°C, 2°C, 1°C, 0°C, -1°C, -2°C, -3°C, -4°C, -5°C, -6°C, -7°C, -8°C, -9°C, -10°C, -11°C, -12°C, -13°C, -14°C, -15°C, -16°C, -17°C, -18°C, i torna a començar.

Quan es selecciona la temperatura desitjada, només cal esperar 5 segons sense prémer cap tecla perquè la pantalla deixi de parpellejar. Això indica que la temperatura ha estat ajustada correctament.

Per apagar la zona convertible, repetiu el mateix procediment però seleccioneu l'opció "OFF".

Ajust de la zona del congelador

Premeu la tecla "FREEZER" (C) per accedir al mode de configuració de la temperatura de la zona del congelador. Un cop dins, la pantalla parpellejarà successivament sobre la tecla "FREEZER" (C) i es podrà canviar la temperatura en un cicle com el següent:

-14°C, -15°C, -16°C, -17°C, -18°C, -19°C, -20°C, -21°C, -22°C, -23°C, -24°C, i així successivament.

Quan es selecciona la temperatura desitjada, només cal esperar 5 segons sense prémer cap tecla perquè la pantalla deixi de parpellejar. Això indica que la temperatura ha estat ajustada correctament.

Ajust de la zona "SMART ZONE"

Premeu la tecla "SMART ZONE" (D) per fer un desplaçament per les tres opcions exclusives d'aquesta zona:

- 0°C: Conservació delicada per a productes que han de mantenir-se a més de 3°C. Ajust ideal per a begudes, carns curades o productes exclusius de bar.
- Aliments frescos: 3°C. Ajust ideal per a aliments comuns: verdures i fruita llesta per consumir.
- Zona OFF: Apaga la zona.

Bloqueig/Desbloqueig (MODE LOCK)

Premeu la tecla "MODE LOCK" (E) durant 3 segons. Totes les tecles quedaran bloquejades i apareixerà la icona 🔒.

Per desbloquejar, torneu a prémer "MODE LOCK" (E) durant 3 segons. Totes les tecles es desbloquejaran i la icona desapareixerà.

Nota: En cas d'inactivitat, el panell es bloquejarà automàticament 25 segons després de l'última operació.

Ús quotidià

Modes disponibles

En prémer la tecla "MODE LOCK 3s" (E), no només podeu bloquejar i desbloquejar el panell de control

(vegeu la secció Bloqueig i Desbloqueig del panell), sinó també accedir als diferents modes disponibles de l'aparell. Si premeu successivament "MODE LOCK 3s" (E), podreu canviar de mode en l'ordre següent:

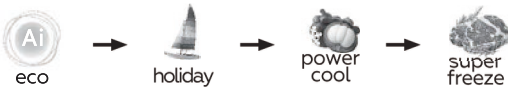

Mode ECO

Premeu "MODE LOCK 3s" (E) fins que se selecciona el mode ECO. La icona parpellejarà. No toqueu res, espereu 5 segons perquè el mode es seleccioni automàticament.

Aquest mode manté una temperatura fixa de 6°C al compartiment del refrigerador i de -16°C al compartiment del congelador. La temperatura del refrigerador i del congelador no es pot modificar en aquest mode.

Tanmateix, la temperatura del compartiment convertible es pot ajustar lliurement (vegeu la secció Ajust de la zona convertible a la pàgina anterior).

Per sortir del mode ECO: premeu successivament "MODE LOCK 3s" (E) fins que cap dels quatre modes estigui activat.

Mode Vacances

Premeu "MODE LOCK 3s" (E) fins que se selecciona el mode Vacances. La icona arpellejarà. No toqueu res, espereu 5 segons perquè el mode es seleccioni automàticament.

Aquest mode manté una temperatura fixa de 17°C.

La temperatura del refrigerador no es pot ajustar en el mode Vacances, però la del congelador i la del compartiment convertible sí que es poden modificar lliurement (vegeu les seccions Ajust de la zona del congelador i Ajust de la zona convertible a la pàgina anterior).

Per sortir del mode Vacances: premeu successivament "MODE LOCK 3s" (E) fins que cap mode estigui activat.

Mode Power Cool

Premeu "MODE LOCK 3s" (E) fins que se selecciona el mode Power Cool. La icona parpellejarà. No toqueu res, espereu 5 segons perquè el mode s'activi automàticament.

Aquest mode manté una temperatura fixa de -25°C al compartiment del congelador, que no es pot modificar mentre aquest mode estigui actiu.

La temperatura del refrigerador i del compartiment convertible es pot ajustar lliurement (vegeu la secció Ajust de la zona convertible a la pàgina anterior).

Mode Super Freeze

Aquest mode refredarà el vostre aparell fins a la temperatura més baixa per a la qual ha estat dissenyat.

Per seleccionar aquest mode, premeu la tecla "MODE LOCK 3s" (E) fins que es seleccioni el mode Super Freeze i espereu 5 segons perquè el mode s'activi automàticament.

Per sortir del mode Power Cool:

• Premeu successivament la tecla "MODE LOCK 3s" (E) fins que cap dels quatre modes disponibles estigui activat.

• Aquest mode es desactivarà automàticament després d'un període de congelació superior a 50 hores, tornant a la configuració anterior que tenia l'aparell.

Alarma de porta oberta

Si la porta del refrigerador o del congelador roman oberta durant 60 segons, sonarà una alarma sonora periòdica cada 60 segons.

Primer ús

Netejar l'interior

Abans d'utilitzar l'aparell per primera vegada, renteu l'interior i tots els accessoris interns amb aigua tèbia. Utilitzeu aigua i una mica de sabó neutre per eliminar l'olor típica d'un producte nou, i després assequeu-lo bé.

Important! No utilitzeu detergents ni pols abrasius, ja que podrien danyar l'acabat.

Col·loqueu diferents aliments en diferents compartiments corresponents segons la taula següent

Compartiment del congelador	Tipus d'aliment
Porta o balcons del compartiment de la nevera	• Aliments amb conservants naturals, com melmelades, sucs, begudes o condiments.
	• No emmagatzemeu aliments que caduquin ràpidament.
Crisper zone	• Les fruites i verdures s'han de col·locar sense tocar-se al calaix per a verdures.
	• No emmagatzemeu plàtans, cebes, patates o alls al refrigerador.
Prestatge de la nevera	• Làctics, ous, pastissos, pasta o pizza
	• Aliments que no necessiten cuinar-se, com aliments llestos per menjar, carns fredes, sobres
Nature Zone	• Bloqueig d'humitat i frescor i prolonga el temps de conservació.
	• Fruites i verdures fresques, aliments preuats.
Zona intel·ligent	• Conservació delicada: 3 °C, emmagatzematge independent per a fruita o verdures.
	• Aliments frescos: 0 °C.
	• Congelació suau: -1,5 °C, refrigeració d'aliments per a emmagatzematge a curt termini, com carn crua, peix, marisc, mandonguilles.
Compartiment convertible	• 3 °C~5 °C: Fruita fresca, verdures.
	• 0 °C~2 °C: Begudes, cervesa, refrescos.
	• -7 °C ~ -1 °C: Refrigeració d'aliments per a emmagatzematge a curt termini, com carn crua, peix, marisc.
	• -20 °C ~ -8 °C: Refrigeració d'aliments per a emmagatzematge a llarg termini, com carn crua, peix, marisc, mandonguilles.
Compartiment del congelador	• Aliments per a emmagatzematge a llarg termini.
	• Marisc, peix, carn, mandonguilles, productes cuits congelats.

Ús quotidià

Consells útils

Consells per congelar

Per ajudar-lo a obtenir el màxim rendiment del procés de congelació, li presentem alguns consells útils:

• La quantitat màxima d'aliments que es pot congelar en 24 hores es mostra a les especificacions;

• El procés de congelació dura 24 hores. Durant aquest període no s'han d'afegir més aliments a congelar;

• Congeli únicament aliments de qualitat, frescos i nets;

• Prepari el menjar en porcions petites per permetre que es congeli de manera ràpida i completa i després pugui descongelar només la quantitat necessària;

• Emboliqui el menjar amb paper d'alumini o film i asseguri's que els paquets estiguin ben tancats hermèticament;

• No permeti que el menjar fresc, no congelat, entri en contacte amb el menjar que ja està congelat, per evitar que n'augmenti la temperatura;

• Els aliments magres es conserven millor i durant més temps que els aliments amb greix; la sal redueix el temps de conservació dels aliments;

• El gel, si es consumeix immediatament després de retirar-lo del compartiment del congelador, pot causar cremades a la pell;

• Es recomana verificar la data de congelació a cada paquet individual per portar un registre del temps d'emmagatzematge i de la seva caducitat.

Consells per a l'emmagatzematge d'aliments congelats

Per obtenir un millor rendiment d'aquest electrodomèstic, cal assegurar-se que els aliments congelats comercialment hagin estat degudament conservats pel venedor;

Asseguri's que els aliments congelats s'hagin transferit del comerç al congelador en el menor temps possible;

No obri la porta amb freqüència ni la deixi oberta més temps del necessari.

Un cop descongelats, els aliments es deterioren ràpidament i no es poden tornar a congelar.

No superi el període d'emmagatzematge indicat pel fabricant dels aliments.

Consells per a la refrigeració d'aliments frescos
Per obtenir un millor rendiment:
• No guardi menjar tèbi ni líquids que s'evaporin dins del refrigerador.
• Cobreixi o emboliqui el menjar, especialment si té un gust fort.
Consells per a la refrigeració
Consells útils:
• Menjar cuinat (de qualsevol tipus): emboliqui'l en bosses de plàstic i col·loqui'l sobre els prestatges de vidre damunt del calaix de les verdures.
• Per seguretat, conservi els aliments cuinats d'aquesta manera només durant un o dos dies com a màxim.
• Plats cuinats, plats freds, etc.: s'han de cobrir i col·locar a qualsevol prestatge.
• Fruites i verdures: s'han de netejar amb cura i col·locar als calaixos especials.
• Mantega i formatge: s'han de col·locar en recipients hermètics especials o embolicats amb paper d'alumini o bosses de plàstic per eliminar al màxim l'aire possible.
• Ampolles de llet: han d'estar tapades i emmagatzemades als calaixos de la porta.
• No s'han de guardar plàtans, patates, cebes i alls al refrigerador, a menys que estiguin envasats.

Ús quotidià

Neteja

Per raons d'higiene, l'interior del refrigerador, inclosos els accessoris interiors, s'ha de netejar regularment.

Precaució! Desconnecteu el cable d'alimentació durant la neteja, ja que hi ha perill de descàrrega elèctrica. Abans de netejar, apagueu el refrigerador i desconnecteu el cable d'alimentació de l'endoll, o apagueu o gireu l'interruptor del fusible.

No netegeu l'electrodomèstic amb un netejador de vapor. La humitat pot acumular-se als components elèctrics i generar risc de descàrrega. Els vapors calents poden danyar les parts de plàstic. L'electrodomèstic ha d'estar completament sec abans de tornar-lo a posar en funcionament.

Important! Els olis eteris i dissolvents orgànics poden deformar les parts de plàstic, com per exemple el suc de llimona o el suc de pela de taronja, àcid butíric, netejadors amb àcid acètic.

• No permeteu que aquestes substàncies entrin en contacte amb les parts de l'electrodomèstic

• No utilitzeu netejadors abrasius

• Retireu els aliments del congelador. Guardeu-los en un lloc fred i coberts

• Apagueu el refrigerador i desconnecteu el cable d'alimentació, o apagueu o retireu l'interruptor del fusible

• Netegeu l'electrodomèstic i els accessoris interiors amb un drap humit. Després de netejar, esbandiu-lo i assequeu-lo

• Un cop estigui completament sec, torneu a posar el refrigerador en funcionament

Solució de problemes

Precaució! Abans de solucionar problemes, desconnecteu el cable d'alimentació. Només un electricista qualificat o una persona competent pot solucionar problemes que no estiguin especificats en aquest manual.

Important! El refrigerador emet sons durant el seu ús normal (compressor, circulació del refrigerant).

Ús quotidià

Problema	Possible causa	Solució
L'electrodomèstic no funciona	L'endoll no està connectat o està fluix	Connecti l'endoll a la presa de corrent.
	El fusible s'ha fos o està defectuós	Comproveu el fusible, substituïu-lo si cal.
	La presa de corrent està defectuosa	Les avaries de la xarxa elèctrica han de ser corregides per un electricista.
L'electrodomèstic es congela o es refreda massa	La temperatura està configurada massa baixa o funciona en mode Super	Giri el regulador de temperatura a una posició més càlida temporalment.
	La temperatura no està ajustada correctament	Consulteu la secció inicial d'ajust de temperatura.
Els aliments no es congelen prou	La porta va estar oberta durant un període prolongat	Obriu la porta només el temps necessari.
	Es va col·locar una gran quantitat de menjar calent dins l'electrodomèstic	Giri el regulador de temperatura a un ajust més fred temporalment.
	L'electrodomèstic està prop d'una font de calor	Consulteu la secció de ubicació dins de la instal·lació.
Acumulació excessiva de gebre al segell de la porta	El segell de la porta no és hermètic	Escalfeu suaument les zones amb fuites del segell amb un assecador (configuració freda). Formeu el segell de nou perquè s'ajusti correctament.
Aigua a la base	L'orifici de drenatge està obstruït	Consulteu la secció de neteja.
	L'electrodomèstic no està anivellat	Reajusteu les potes.
	L'electrodomèstic està tocant parets o altres objectes	Mogui lleugerament l'electrodomèstic.
Sorolls inusuals	Una peça, per exemple una canonada, a la part posteri està tocant una altra part	Si és necessari, doblegueu-la suaument per allunyar-la.

Annex al manual d’instruccions

Aquesta llista proporciona tots els requisits d’Eco-disseny (segons el Reglament (UE) 2019/2019 sobre Eco-disseny i el Reglament (UE) 2019/2016 sobre etiquetatge energètic). Aquests requisits són aplicables al seu producte.

Aquest frigorífic no ha estat dissenyat per ser integrat en un moble, a menys que s’indiqui el contrari en el manual d’instruccions.

Els calaixos, cistelles i prestatges s’han de mantenir en la posició actual, llevat que s’indiqui una altra cosa en aquest document.

Les portes i tapes del frigorífic s’han de retirar abans de rebutjar-lo, per evitar que infants o animals puguin quedar atrapats a l’interior.

Ajustos recomanats:

Frigorífic: +4 °C

Congelador: -18 °C

CONGELACIÓ RÀPIDA

Es recomana utilitzar aquesta funció quan es col·loca una gran quantitat d’aliments per congelar al congelador. 24 hores abans de congelar aliments frescos, premi el botó "Fast Freeze" per activar la funció de congelació ràpida. Quan s’activa aquesta funció, s’encén l’indicador "Fast Freeze". Un cop transcorregudes les 24 hores, col·loqui els aliments al congelador.

Aquesta funció es desactiva automàticament al cap de 72 hores; també es pot desactivar manualment prement el botó "Fast Freeze".

REFREDAMENT RÀPID

Amb la funció de refredament ràpid és possible augmentar la capacitat de refrigeració del frigorífic. Es recomana utilitzar aquesta funció quan es col·loca una gran quantitat d’aliments al frigorífic. Per activar la funció de refredament ràpid, premi el botó "Fast Cool". Quan s’activa aquesta funció, s’encén l’indicador "Fast Cool". Aquesta funció es desactiva automàticament al cap de 6 hores; també es pot desactivar manualment prement el botó "Fast Cool".

Com emmagatzemar els aliments:

Per evitar el malbaratament d’aliments, consulteu la configuració i els temps d’emmagatzematge recomanats.

Frigorífic: Els diferents aliments, especialment fruites i verdures, tenen diferents temperatures d'emmagatzematge. El temps d'emmagatzematge és d'entre 1 i 3 dies (amb l'ajust de temperatura "mig").
Congelador: 1 setmana (ajust de temperatura: mínim) – 1 mes (ajust de temperatura: màxim)
Per optimitzar la velocitat de congelació i obtenir més espai d'emmagatzematge, el congelador es pot utilitzar sense els calaixos que incorpora.
La quantitat d'aliments frescos que es poden congelar en un període de temps específic s'indica a la placa de característiques tècniques. Els límits de càrrega estan determinats per les cistelles, els calaixos, els prestatges, etc. Assegureu-vos que aquests components es puguin tancar fàcilment després d'introduir-hi els aliments.
Per evitar el malbaratament d'aliments, consulteu la configuració i els temps d'emmagatzematge recomanats en el manual d'usuari.
La informació sobre el model es pot obtenir escanejant el codi QR imprès a l'etiqueta energètica.
Aquesta etiqueta també inclou l'identificador del model, que es pot utilitzar per consultar el portal de registre a:

https://eprel.ec.europa.eu

Aquest producte conté una font de llum de classe d'eficiència energètica G (si està inclosa).

Procés correcte d’eliminació d’aquest producte



Segons la directiva Waste of Electrical and Electronic Equipment (WEEE), els residus WEEE s’han de recollir i tractar per separat. Si, en el futur, necessita desfer-se d’aquest producte, NO el llenci amb els residus domèstics; porteu-lo als punts de recollida WEEE si n’hi ha disponibles.

Marca	Hyundai
Model	HQP19091DDCB00
Classe d’energia	D
Certificació	CE CB GS EMC/ERP
Consum anual d’energia	249 kWh / any
Volum útil refrigerador	329 L
Volum útil congelador	176 L
Nombre d’estrelles	4
Sistema de desgel	No-Frost
Potència de desgel	164W
Autonomia de manteniment	9 h
Capacitat de congelació	8 kg / 24 h
Classe climàtica	SN, N, ST
Nivell de soroll	39 dB
Dimensions	905×597×1902 mm
Tensió	220–240 V
Corrent	1.5 A

CONDICIONS DE GARANTIA

Aquest certificat cobreix la garantia de reparació del seu electrodomèstic durant tres anys, a partir de la data de venda, contra qualsevol defecte de funcionament provinent de fabricació o materials. Quan detecti un defecte o anomalia a l'aparell, posi's en contacte amb nosaltres de manera immediata. El cost del desplaçament està inclòs en la reparació, excepte per a petits electrodomèstics que poden ser transportats al taller del servei oficial de la marca.

Aquesta garantia només serà vàlida si es presenta la factura, tiquet de compra o l'albarà de lliurament del producte corresponent si aquest és posterior a la data de la factura. La garantia només serà efectiva a Espanya, Portugal i Andorra. La garantia només serà vàlida per al primer comprador o adquirent del producte. Aquesta garantia és efectiva per als aparells venuts per KOREA SMART HOME. La garantia només serà vàlida per a aparells adequats a les condicions climàtiques i mediambientals en què estiguin ubicats.

EXCLUSIONS DE GARANTIA

El cost de la reparació anirà a càrrec de l'usuari en els casos següents:

- Els aparells utilitzats per a ús professional o no exclusivament domèstic, en establiments públics, industrials o comercials.
- Els aparells desmuntats o manipulats per persones alienes als serveis tècnics autoritzats.
- Les instal·lacions, el transport i la posada en marxa de productes, els canvis de sentit de portes i injectors.
- Les avaries provocades per manca de manteniment o neteja. Els aparells utilitzats indegudament o que no compleixen les instruccions d'ús.
- Les avaries produïdes per causes fortuïtes, sinistres de força major o derivades d'una instal·lació incorrecta.
- Les avaries provocades per connexions que puguin presentar fluctuacions, irregularitats o manca d'un subministrament uniforme, per exemple: subministrament d'aigua impulsat per grups de pressió, energia solar, energia eòlica, generadors elèctrics, o un altre tipus de subministrament no normalitzat.
- Els materials trencats o deteriorats pel desgast o ús normal de l'aparell com ara juntes, plàstics, gomes, corretges, vidres, raspalls, bombetes, nanses, tiradors, tapes de cremadors, filtres, reixetes, etc.
- Els aparells que presentin òxid o danys per corrosió en esmaltats o pintures, que puguin ser provocats per agents químics o electroquímics, o agreujats per circumstàncies ambientals o climàtiques no favorables.
- Els danys en el transport no atribuïbles al fabricant.

La present garantia no afecta els drets que té el consumidor conforme al que estableix el Reial decret 1/2007, de 16 de novembre, pel qual s'aprova el text refós de la Llei general per a la defensa dels consumidors i usuaris i altres lleis complementàries.

El Servei Oficial d'Assistència Tècnica resoldrà qualsevol incidència que pugui requerir el seu electrodomèstic sempre que l'aparell estigui instal·lat de manera accessible.

El garant del seu electrodomèstic és:
KOREA SMART HOME amb CIF B56843261 i adreça Av. Altos Hornos S/N. Pto. Sagunt (46520). València, Espanya.

En cas d'avaria, pot posar-se en contacte amb nosaltres trucant al 963 246 751 o 963 246 752

Conservi aquest document, és important per a vostè.

Llicenciat per HYUNDAI Corporation Holdings, Corea / Sota Llicència de HYUNDAI Corporation Holdings, Corea

960600034
info@hyundai-electro.com
avisos@hyundai-electro.com

Importado por S.T. S.L con CIF B73737553
Distribuido por KOREA SMART HOME, S.L con CIF B56843261 y dirección
Av. Altos Hornos S/N. Pto. Sagunto (46520). Valencia, España.
Licenciado por HYUNDAI CORPORATION HOLDINGS, KOREA

CKHYU-E02