HYUNDAI

Manual de instrucciones

HSBC9DDW01

GENUINE PRODUCT OF
HYUNDAI CORPORATION

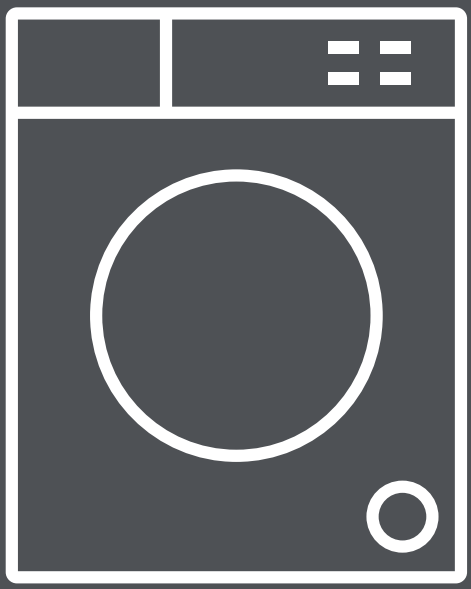

ÍNDICE

1 INFORMACIÓN DE SEGURIDAD	**INTRODUCCIÓN**
11 DESCRIPCIÓN DEL APARATO	
12 Información técnica	
13 INSTALACIÓN Y AJUSTE	
14 INSTALACIÓN Y CONEXIÓN	**PREPARACIÓN ANTES DEL PRIMER USO**
14 Ubicación	
17 Pies ajustables	
18 Evacuación del condensado	
19 ESTANTE DE SECADO	
20 Conexión del suministro de agua	
21 Movimiento y transporte después de la instalación	
22 ANTES DEL PRIMER USO	
23 PROCESO DE SECADO, PASO POR PASO (1-4)	**PROCESO DE SECADO, PASO POR PASO**
23 Paso 1: Preste atención a las etiquetas sobre las prendas	
24 Paso 2: Preparación del proceso de secado de la ropa	
29 Paso 3: Elección del programa de secado	
30 Paso 4: Selección de ajustes y funciones adicionales	
34 TABLA DE FUNCIONES	
35 MANTENIMIENTO Y LIMPIEZA	**LIMPIEZA Y MANTENIMIENTO**
36 Limpieza del filtro de malla en la puerta	
37 Limpieza del filtro de bomba de calor	
39 Vaciar el tanque del condensado	
40 Limpieza de la secadora	
41 SOLUCIÓN DE PROBLEMAS	**SOLUCIÓN DE PROBLEMAS**
41 ¿Qué hacer...?	
45 Servicio	
46 TABLA DE CONSUMO TÍPICA	**VARIOS**
47 RECOMENDACIONES Y USO ECONÓMICO	
48 ELIMINACIÓN	

INFORMACIÓN DE SEGURIDAD

◇ Lea las instrucciones de uso cuidadosamente antes de usar el aparato.

◇ No utilice el aparato sin haber leído y entendido estas instrucciones para su uso por primera vez.

◇ Estas instrucciones de uso se proporcionan con múltiples modelos de secadoras. No obstante, algunas características o ajustes pueden no estar disponibles en su máquina.

◇ El incumplimiento de las instrucciones o el uso inapropiado de la máquina puede provocar un daño a las prendas o al aparato, o una lesión al usuario. Mantenga el manual de instrucciones a mano, cerca de la máquina.

◇ Su aparato está destinado únicamente para uso doméstico. Si la máquina se utiliza con fines profesionales, lucrativos o que exceda el uso normal en un hogar, o si la máquina la utiliza una persona que no es un consumidor, el periodo de garantía será el periodo más corto que requieran las disposiciones pertinentes.

◇ La máquina se fabricó en cumplimiento con las normas de seguridad aplicables.

⚠ ADVERTENCIA:

A fin de reducir el riesgo de explosión, incendio, muerte, choque eléctrico, lesiones o quemaduras cuando utiliza este producto, siga las precauciones básicas, incluso las que se proporcionan a continuación.

INSTALACIÓN

- Siga las instrucciones para la instalación del aparato y las conexiones a la fuente de alimentación, de manera correcta.
- Para los aparatos con aberturas de ventilación en la base, asegúrese de que las aberturas no estén obstruidas.
- El aparato no se debe instalar en un lugar en donde su puerta no se pueda abrir totalmente sin restricción.
- Las tareas de reparación o mantenimiento solo deben ser asignadas a técnicos capacitados. La reparación por parte de personas no profesionales puede dar lugar a un accidente o a un mal funcionamiento peor.
- Para evitar el peligro, un cable de alimentación dañado solo puede ser reemplazado por el fabricante, un técnico de mantenimiento o una persona autorizada.
- Después del transporte, la máquina se debe dejar quieta durante al menos dos horas antes de ser conectada a la fuente de alimentación.
- Son necesarias, al menos, dos personas para instalar la secadora en la parte superior de la lavadora.
- Instale la secadora en un lugar donde haya ventilación adecuada y una temperatura de entre 10°C y 25°C.
- Siempre utilice los tubos o mangueras que se proporcionan con la secadora.
- Coloque la máquina sobre una base sólida (de concreto) a nivel y estable.
- Instale la secadora en un lugar donde siempre se pueda abrir la puerta en su totalidad.

- Nunca bloquee los conductos de aire (abertura de evacuación).
- No coloque la secadora sobre una alfombra con fibras largas ya que esto puede impedir la circulación de aire.
- No coloque la secadora en un entorno polvoriento.
- La máquina no puede estar en contacto con una pared o mueble.
- Este aparato no se debe guardar ni usar en el exterior.
- Se debe proporcionar una ventilación adecuada para evitar el reflujo de aire desde la máquina hacia el cuarto, lo que puede causar incendio.

SEGURIDAD ELÉCTRICA

- Para evitar el peligro, un cable de alimentación dañado solo puede ser reemplazado por el fabricante, un técnico de mantenimiento o una persona autorizada.
- La máquina no puede ser conectada a la fuente de alimentación mediante el uso de un cable de extensión.
- No conecte la máquina a un tomacorriente destinado a una carga pequeña.
- La secadora está protegida con un sistema de apagado automático en caso de sobrecalentamiento.
- Si se obstruye el filtro de malla, se puede activar el sistema de apagado automático. Limpie el filtro, espere que se enfríe la secadora e inicie el funcionamiento nuevamente. Si la secadora aún no se pone en marcha, llame al servicio técnico.

- No utilice cajas con múltiples enchufes, un cable de extensión o un adaptador doble con este aparato.
- Este aparato debe ser puesto a tierra mediante el cable de alimentación. En el caso de un mal funcionamiento o fallo, la puesta a tierra reducirá el riesgo de choque eléctrico.
- Una conexión inadecuada del conductor de puesta a tierra puede dar lugar a un riesgo de choque eléctrico. Verifique con un electricista cualificado o con el personal de servicio si tiene dudas respecto a si el aparato está puesto a tierra correctamente.
- Este aparato está equipado con un cable de alimentación con un pin de puesta a tierra y un enchufe de puesta a tierra. El tomacorriente debe ser instalado y puesto a tierra de acuerdo con las disposiciones locales.
- Nunca desenchufe el aparato tirando del cable de alimentación. En cambio, tome el enchufe con firmeza y tire de él hasta sacarlo.
- No pulverice agua dentro o fuera del aparato para limpiarlo.

⚠ ADVERTENCIA:

- No conecte la máquina a la fuente de alimentación mediante el uso de un dispositivo de conexión externo, como por ej., un temporizador programable, ni la conecte a una fuente de alimentación que se encienda y apague regularmente.
- Existe el riesgo de un choque eléctrico ya que la secadora funciona mediante electricidad.
- Verifique la secadora para comprobar si tiene daños visibles.
- La secadora no debe funcionar si está dañada.

- Antes de conectar la secadora a la fuente de alimentación, asegúrese de que la fuente de alimentación cumpla con la tensión especificada en la placa de características.
- Solo utilice disyuntores de corriente residuales con el siguiente símbolo.
- Asegúrese de que el cable de alimentación no esté retorcido o apretado, y no esté en contacto con fuentes de calor o bordes agudos.

SEGURIDAD PARA LOS NIÑOS

- El aparato no está destinado al uso por parte de personas (incluido niños) con discapacidad física o mental, o por personas que carecen de experiencia y conocimiento, a menos que tengan supervisión o hayan recibido instrucciones respecto al uso del aparato por parte de una persona responsable de su seguridad.
- Se debe supervisar a los niños para asegurarse de que no jueguen con el aparato.
- A esta máquina la pueden usar niños de 8 años y más, y personas con capacidades físicas, sensoriales y mentales reducidas, o que carecen de experiencia y conocimiento, pero solo si están supervisados durante el uso de la máquina, si han recibido las instrucciones acerca del uso seguro de la máquina, y si entienden los peligros de un uso inadecuado.
- Los niños menores de 3 años deben mantenerse alejados a menos que estén bajo supervisión continua.
- Evite que los niños y las mascotas ingresen al tambor de la secadora.
- Antes de cerrar la puerta de la máquina y ejecutar el programa, asegúrese de que solo haya ropa sucia en el tambor. Asegúrese de que ningún niño se haya trepado al tambor y haya cerrado la puerta desde el interior.
- No deje la puerta del aparato abierta. Los niños pueden colgarse de la puerta o gatear hacia dentro del aparato, lo que causará daños o lesiones.

USO

- La secadora no se debe usar si se han utilizado productos químicos industriales para la limpieza.
- El filtro de pelusas se debe limpiar con frecuencia.
- No seque prendas sin lavar en la secadora.
- Las prendas que se hayan ensuciado con sustancias como aceite de cocina, acetona, alcohol, gasolina, queroseno, quitamanchas, trementina, ceras y eliminadores de cera deben lavarse en agua caliente con una cantidad adicional de detergente antes de secarlas en la secadora.
- Los artículos como la goma de espuma (espuma de látex), gorros de ducha, textiles impermeables, artículos recubiertos de goma y ropa o almohadas que contengan almohadillas de goma de espuma no deben secarse en la secadora.
- Los suavizantes de telas o productos similares se deben usar según se especifica en las instrucciones para suavizantes de telas.
- Extraiga todos los objetos, como por ej., encendedores y fósforos, de los bolsillos de la ropa.
- Cualquier prenda que haya tenido contacto con aceites puede encenderse espontáneamente, sobre todo cuando se expone al calor en una secadora. Las prendas se calientan, lo que origina una reacción de oxidación en el aceite. La oxidación crea calor. Si el calor no puede salir, las prendas pueden calentarse lo suficiente como para encenderse. El apilado, amontonamiento o almacenamiento de las prendas que hayan tenido contacto con aceites puede evitar que salga el calor, y de este modo, crear un peligro de incendio.
- Si no se puede evitar la colocación de las prendas que contienen aceite o que se hayan contaminado con productos para el cuidado del cabello en una secadora, entonces primero se deben lavar en agua caliente con detergente adicional, esto reducirá, pero no eliminará, el peligro.
- Utilice únicamente repuestos aprobados por el fabricante para la reparación.

- Si el tubo de condensado se bloquea u obstruye, el funcionamiento de la secadora se detendrá.
- Antes de mover la secadora o guardarla durante el invierno, se debe vaciar el tanque del condensado.
- Limpie los filtros de la secadora después de cada ciclo de secado. Si ha extraído los filtros, reemplácelos antes del siguiente ciclo de secado.
- No use solventes o agentes de limpieza que pudieran dañar la máquina (observe las recomendaciones y advertencias que proporcionan los fabricantes de agentes de limpieza).
- Nunca agregue productos químicos o fragancias al tanque del condensado.
- Después del proceso de secado, desenchufe la secadora del tomacorriente.
- La secadora utiliza un sistema de bomba de calor para calentar el aire.
- El sistema consiste en un compresor o un intercambiador de calor. Cuando comienza a funcionar la secadora, el funcionamiento del compresor o el flujo de refrigerante pueden ser altos mientras funciona el compresor. Esto no es una señal de mal funcionamiento y no afectará la vida útil de la secadora. El ruido puede disminuir con el avance del programa.
- No beba el agua de condensación / agua destilada. Puede ocasionar problemas de salud a las personas o mascotas.
- Retire las prendas de inmediato cuando el secado finaliza o cuando se apaga la alimentación durante el proceso de secado. Si deja la ropa que no se ha secado en el aparato desatendida podría provocar un incendio. Cuelgue o extienda la ropa para que se enfríe.

- Nunca intente operar el aparato si está dañado, si funciona mal, si está parcialmente desmontado, o tiene piezas rotas o faltantes, incluso un cable o enchufe dañado.
- No intente desmontar el aparato. No aplique objetos agudos al panel de control.
- Nunca ingrese al aparato cuando está funcionando. Espere hasta que el tambor se haya detenido por completo.
- En caso de inundación, desconecte el enchufe y póngase en contacto con el centro de servicios de posventa.
- No presione la puerta hacia abajo cuando está abierta.
- No toque el enchufe o los controles del aparato con las manos húmedas.
- No doble el cable de alimentación en exceso ni coloque un objeto pesado sobre él.
- No permita que se acumulen pelusas alrededor de la secadora.
- Mantenga el espacio debajo y alrededor del aparato libre de materiales combustibles como por ej., fibras, papel, trapos, productos químicos, etc.
- Dado que la secadora es pesada, podría lastimarse si intenta levantarla por su cuenta. No levante la secadora por su cuenta.
- Podría cortarse las manos con los bordes agudos de la secadora. No sostenga la secadora desde los bordes agudos.
- Las piezas salientes en la secadora pueden romperse cuando se levanta o se empuja.
- No mueva la secadora sosteniendo las piezas salientes.

- Compruebe si la secadora está dañada después del transporte. Nunca opere la secadora si está dañada.
- El agua residual en la secadora puede congelarse y dañar la secadora.
- No instale la secadora en un lugar donde los tubos puedan congelarse. El aparato contiene inflamables, pero es el refrigerante R290 respetuoso con el ambiente. El incumplimiento de su eliminación de forma adecuada puede dar lugar a un incendio o envenenamiento. Elimine el aparato de forma adecuada y no dañe los tubos en el circuito refrigerante.
- Al limpiar los filtros, las pelusas deben tirarse al cubo de basura y no lavarse por el desagüe para evitar la propagación de microplásticos en el sistema de aguas usadas.

ADVERTENCIA:

Nunca detenga una secadora antes de que finalice el ciclo de secado a menos que saque todas las prendas y las extienda rápidamente para disipar el calor.

ADVERTENCIA:

Mantenga una buena ventilación alrededor del aparato.

ADVERTENCIA:

No dañe el circuito refrigerante.

PELIGRO DE SUPERFICIE CALIENTE

- El vidrio de la puerta se calentará durante el funcionamiento. Sea cuidadoso y evite quemaduras. Asegúrese de que los niños no jueguen cerca del aparato.
- La parte posterior de la secadora puede calentarse demasiado durante el funcionamiento. Espere que la secadora se enfríe por completo antes de tocar su parte posterior.
- Si abre la puerta de la secadora durante el proceso de secado, las prendas pueden estar muy calientes y puede quemarse.

Servicio

- En el caso de una conexión o uso incorrecto, o la realización del mantenimiento por parte de personas no autorizadas, el usuario deberá soportar el gasto de reparación por cualquier daño que no esté cubierto por la garantía.
- La garantía no cubre consumibles, desviaciones menores del color, aumento del ruido que surge del envejecimiento que no afecta la funcionalidad de la secadora y defectos estéticos que no afectan la funcionalidad ni la seguridad de la secadora.

DESCRIPCIÓN DEL APARATO

FRENTE

1 Tanque del condensado
2 Perilla de selector de programas
3 Unidad de control
4 Puerta
5 Filtro de malla
6 Conducto de aire
7 Cubierta de la puerta del intercambiador de calor

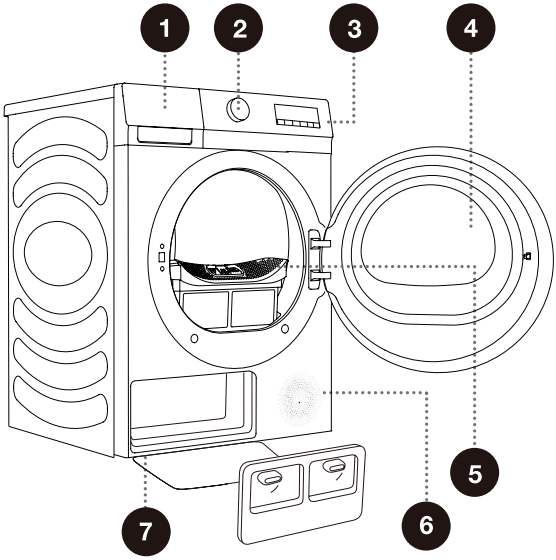

PARTE TRASERA

1 Cable de alimentación
2 Manguera de descarga del condensado
3 Pies ajustables

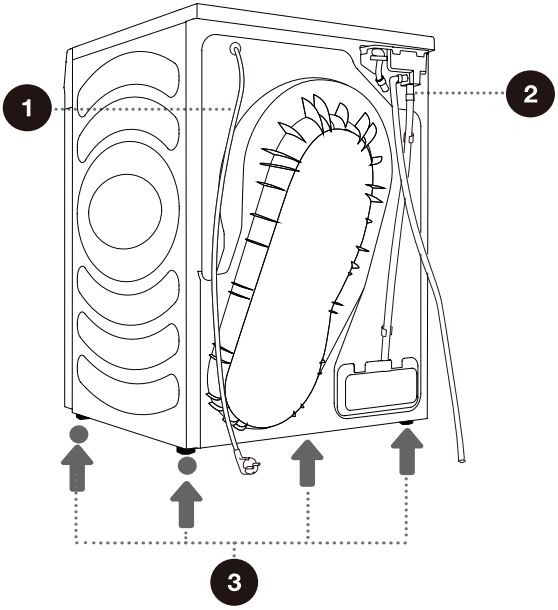

Las ilustraciones de este manual son sólo para fines de referencia. Debido a que nuestros productos están sujetos a mejoras continuas, la apariencia, el color y las partes funcionales de su producto real pueden variar de las que se muestran en las ilustraciones.

INFORMACIÓN TÉCNICA

(DEPENDIENDO DEL MODELO)

Capacidad nominal	9kg
Peso neto	44kg
Tensión nominal	220-240V~
Potencia nominal	650W
Frecuencia	50Hz
Tipo de refrigerante	R290
Carga de refrigerante	130g

Dimensiones (mm)

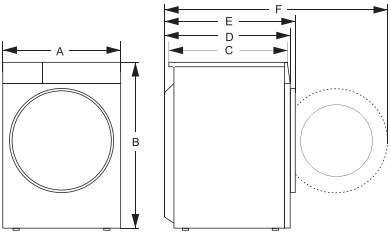

Índice	Dimensión (mm)
A	595
B	845
C	550
D	590
E	620
F	1110

INSTALACIÓN Y AJUSTE

EMBALAJE/EMPAQUE

Retire primero todo el embalaje y espuma, especialmente la base de espuma. Al desembalar el aparato, evite utilizar objetos punzantes que puedan dañarlo. Mantenga los materiales de embalaje (bolsas de plástico, otras piezas de plástico, etc.) fuera del alcance de los niños.

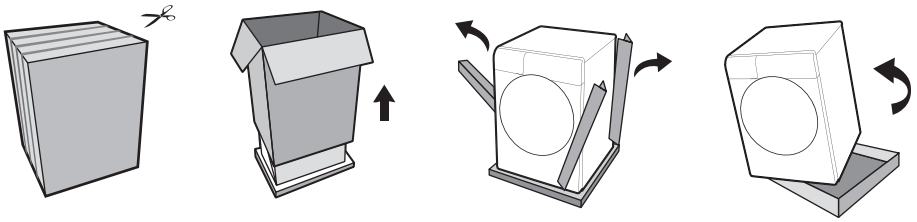

El proceso de embalaje de la máquina es el inverso al de desembalaje mencionado anteriormente.

Verifique si el aparato presenta algún daño. Si está dañado, no lo utilice y contacte inmediatamente con el servicio postventa.

Los accesorios incluidos con este aparato pueden incluir uno o más de los siguientes elementos:



Manual de instrucciones

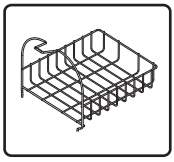

Estante de secado

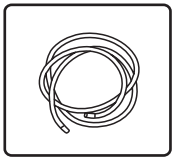

Tubo de desagüe

Los diferentes modelos tienen distintas configuraciones, los accesorios incluidos dependen de la configuración específica del modelo.

Para su seguridad y una mayor vida útil del producto, utilice únicamente componentes autorizados. El fabricante no se hace responsable de fallos del producto o accidentes causados por el uso de componentes o piezas no autorizadas.

INSTALACIÓN Y CONEXIÓN

Retire todo el material de embalaje. Al desembalar, asegúrese de que no se dañe el aparato con un objeto punzante.

UBICACIÓN

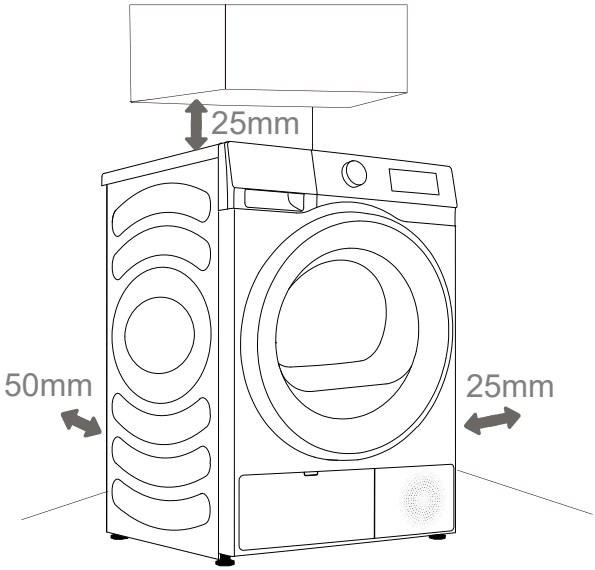

La máquina no puede estar en contacto con una pared o mueble. Para un funcionamiento óptimo de la máquina, deje un poco de espacio alrededor de la máquina, como se indica en la figura. En caso de no dejar los mínimos espacios libres requeridos, esto puede provocar sobrecalentamiento.

Los conductos en la parte trasera y frontal de la secadora nunca deben estar obstruidos.

Instale la secadora en un lugar con suficiente ventilación y una temperatura de entre 10°C y 25°C. El funcionamiento de la secadora a una temperatura más baja puede dar lugar a condensación en la secadora. No coloque la secadora en un lugar donde haya riesgo de congelación. El agua congelada en el tanque del condensado y en la bomba puede dañar la secadora.

La secadora emite calor. No la coloque en un espacio cerrado, ya que el proceso de secado puede durar más tiempo debido a la cantidad limitada de aire disponible.

La iluminación en la habitación debe ser suficiente como para permitirle leer la pantalla en el panel de control.

COLOCACIÓN DE LA SECADORA

Esta secadora debe apilarse con una lavadora de la misma marca utilizando un kit de apilamiento suministrado por el fabricante. (ver Figura 1). Puede ponerse en contacto con el servicio de posventa para adquirir soportes de apilamiento e instalarla de acuerdo con el manual del usuario.
Como alternativa, la secadora se puede colocar junto a la lavadora (figura 2).

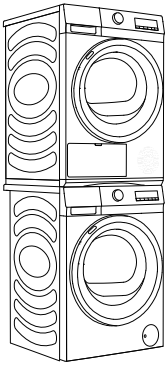

1

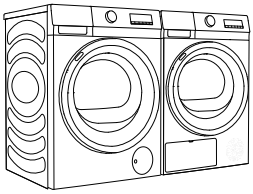

2

⚠ Se requieren al menos dos personas para instalar la secadora sobre una lavadora.

⚠ La secadora no debe ser instalada en un lugar donde no se pueda abrir la puerta completamente sin restricción.

⚠ No coloque la secadora sobre una alfombra con fibras largas ya que esto puede impedir la circulación de aire.

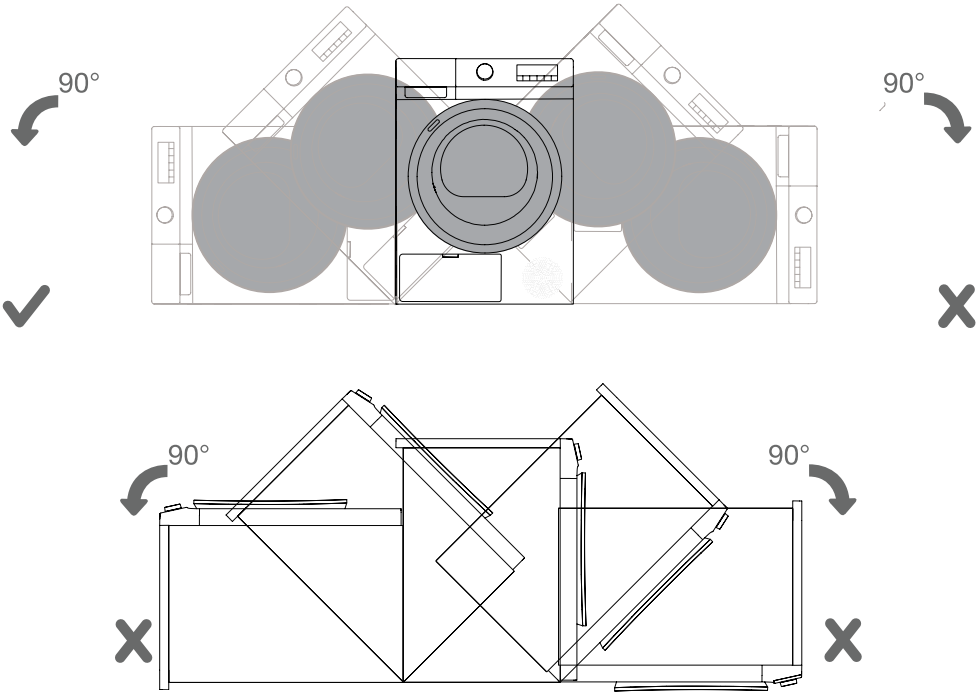

Después de la instalación, espere 24 horas sin mover el aparato antes de usarlo por primera vez. Si la secadora debe estar apoyada sobre un lado durante el transporte o el mantenimiento, colóquela con su lado izquierdo que mire desde el frente del aparato hacia abajo.

PIES AJUSTABLES

Nivele la secadora en sentido longitudinal y transversal girando las patas ajustables que permiten una nivelación de 1 cm. Utilice un nivel de burbuja y una llave n.º 22.

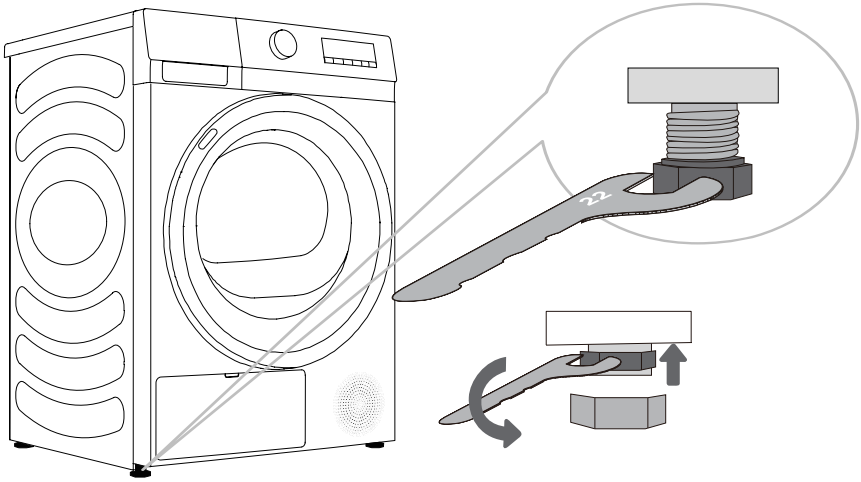

El piso sobre el cual se coloca la máquina debe tener una base de hormigón. Debe estar limpio y seco, de lo contrario, la máquina puede deslizarse. Además, limpie la parte inferior de los pies ajustables.

El aparato debe estar a nivel y estable sobre una base sólida.

Una máquina desnivelada puede causar vibración, deslizamiento y un funcionamiento ruidoso. La nivelación incorrecta de la máquina no está cubierta por la garantía.

Un ruido anómalo o fuerte puede aparecer durante el funcionamiento del aparato, en la mayoría de los casos como resultado de una instalación inadecuada.

EVACUACIÓN DEL CONDENSADO

La humedad de la ropa se extrae en la unidad del condensado y se acumula en el tanque de condensado.

Durante el proceso de secado, una luz indicadora (el símbolo se ilumina en la unidad de visualización) avisa cuando el tanque del condensado está lleno y se debe vaciar.

Para evitar vaciar el tanque del condensado, coloque la manguera de descarga del condensado ubicada en la parte posterior del aparato directamente dentro del desagüe.

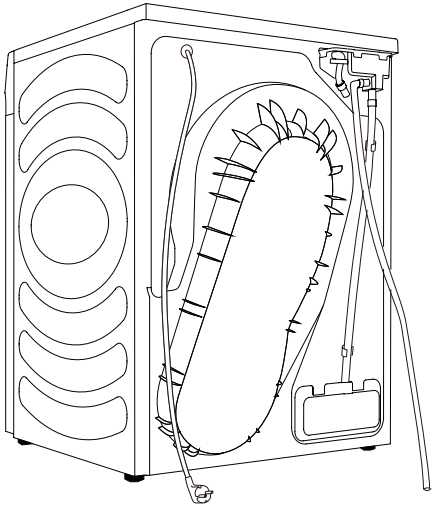

1 Retire la manguera de descarga del aparato y cuélguela en la parte posterior.

2 Conecte la manguera de los accesorios a la apertura plástica sobre la manguera de descarga.

Si decide colocar la manguera de evacuación del condensado en un desagüe, asegúrese de que la manguera esté ajustada de manera segura. Esto evitará el derrame de agua, lo que podría provocar un daño inesperado.

⚠ Siempre utilice las mangueras que se proporcionan con la secadora.

ESTANTE DE SECADO

Antes de secar la ropa por primera vez, retire el estante de secado y otros materiales de embalaje del tambor. Cuando necesite utilizar el estante de secado para prendas especiales, instálelo correctamente siguiendo los pasos siguientes.

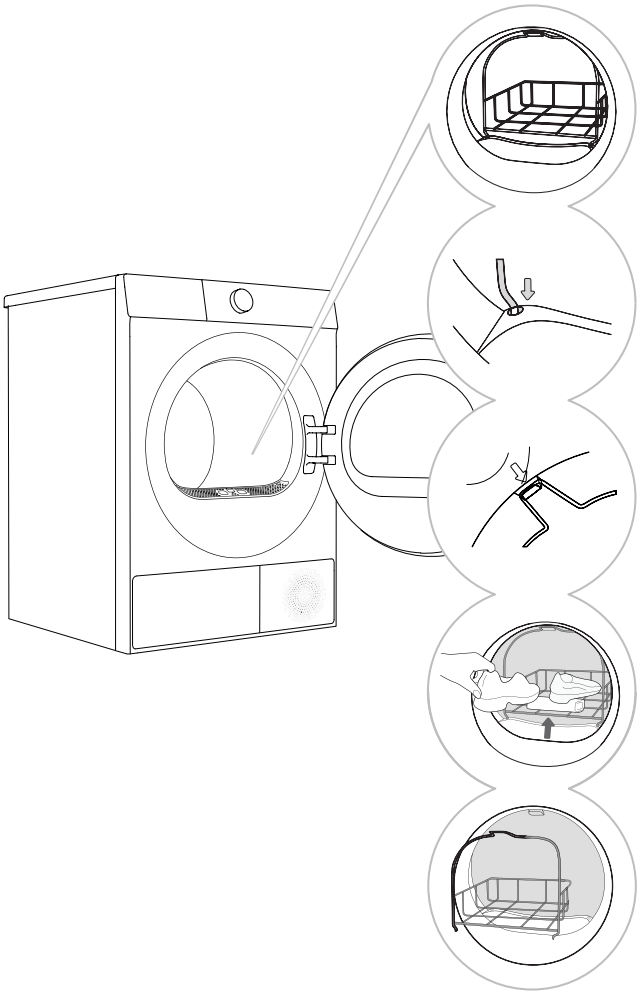

1 Abra la puerta e inserte el estante de secado.

2 Incline el estante en cierto ángulo, con el extremo inferior encajado en los dos orificios del filtro y el extremo superior enganchado en la ranura del soporte frontal (como se muestra en la figura).

3 El estante de secado puede utilizarse para secar zapatillas deportivas, pantuflas u otros artículos que no deben girar.

4 Tras el secado, retire el estante y cierre la puerta.

Antes del secado, las zapatillas o pantuflas deben escurrirse para evitar el goteo.

El estante permanecerá fijo mientras el tambor gira. Por lo tanto, asegúrese de que la ropa colocada en el estante no entre en contacto con el tambor, de lo contrario tanto la ropa como la secadora pueden dañarse.

CONEXIÓN DEL SUMINISTRO DE AGUA

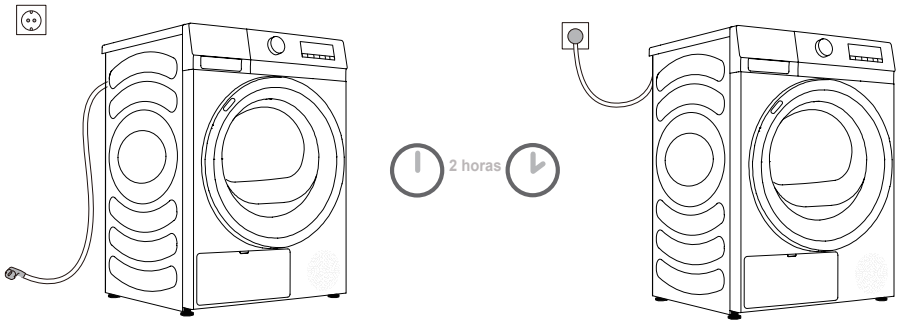

⚠ Después de la instalación, la secadora debe estar quieta durante dos horas antes de ser conectada a la red de energía eléctrica; esto permite que la secadora se estabilice.

Conecte la máquina a un tomacorriente a tierra, al cual se debe poder acceder con facilidad después de la instalación. El tomacorriente debe estar equipado con un contacto de tierra (en cumplimiento con las disposiciones pertinentes).

Consulte la placa de características para conocer la información básica sobre su aparato (vea el capítulo "DESCRIPCIÓN DEL APARATO/Información técnica").

⚠ Se recomienda el uso de protección contra sobretensión para proteger el aparato contra rayos.

⚠ La máquina no puede ser conectada a la fuente de alimentación mediante el uso de un cable de extensión.

- No conecte la máquina a un tomacorriente destinado a una carga pequeña.

- La reparación y el mantenimiento de la máquina debe ser asignada a expertos capacitados.

- Un cable de alimentación dañado solo puede ser reemplazado por una persona autorizada por el fabricante.

MOVIMIENTO Y TRANSPORTE DESPUÉS DE LA INSTALACIÓN

Después de cada ciclo de secado, puede quedar agua de condensación en la secadora. Encienda la secadora y elija uno de los programas y permita que el aparato funcione durante aproximadamente medio minuto. Esto bombeará el agua restante y evitará que se dañe la secadora durante el transporte. Si la secadora no se puede transportar en posición vertical, inclínela hacia el lado izquierdo.

Empaque todo el material de embalaje (bolsas plásticas, otras partes plásticas, etc.).

⚠ Después del transporte, la máquina se debe dejar quieta durante al menos dos horas antes de ser conectada a la red de energía eléctrica. El aparato debe ser instalado y conectado por un técnico capacitado.

Si el aparato no se transportó de acuerdo con las instrucciones, la secadora se debe dejar quieta durante al menos 24 horas antes de ser reconectada a la red de energía eléctrica.
De no ser así, esto puede provocar una fallo de la bomba de calor, lo que no estará cubierto por la garantía. Sea cuidadoso de no dañar el sistema de refrigeración (vea el capítulo "INSTALACIÓN Y CONEXIÓN/Colocación de la secadora").

⚠ Lea las instrucciones de uso cuidadosamente antes de conectar el aparato. El daño que surja de una conexión incorrecta o del uso incorrecto de la máquina no estará cubierto por la garantía.

ANTES DEL PRIMER USO

Asegúrese de que la secadora esté desconectada de la red de energía eléctrica; abra la puerta tirando del lado izquierdo de la puerta hacia usted (figuras 1 y 2).

Limpie el tambor con un paño suave y húmedo (figura 3).

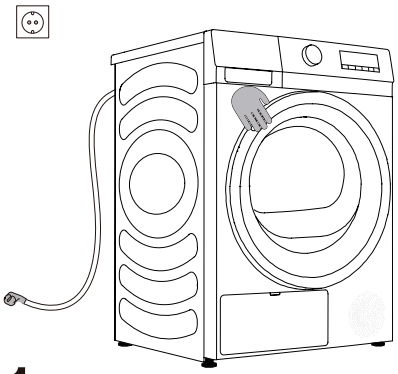

1

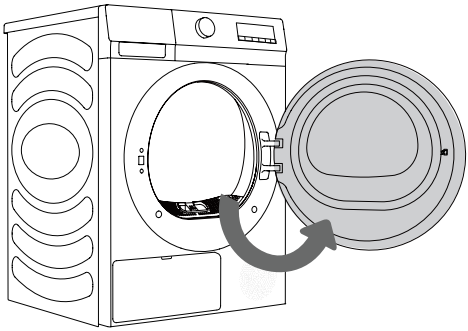

2

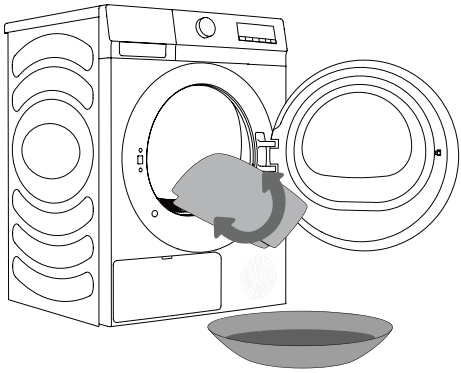

3

⚠ No use solventes o agentes de limpieza que pudieran dañar la máquina (observe las recomendaciones y advertencias que proporcionan los fabricantes de agentes de limpieza).

PROCESO DE SECADO, PASO POR PASO (1-4)

PASO 1: PRESTE ATENCIÓN A LAS ETIQUETAS SOBRE LAS PRENDAS

Lavado normal; prendas delicadas	Temperatura de lavado máx. 95°C 	Temperatura de lavado máx. 60°C 	Temperatura de lavado máx. 40°C 	Temperatura de lavado máx. 30°C 	Lavado a mano únicamente 	No lave 
Blanqueamiento	Blanqueamiento en agua fría 			No se permite el blanqueamiento 		
Limpieza en seco	Limpieza en seco con todos los agentes 	Solvente de petróleo R11, R113 		Limpieza en seco en querosén, alcohol puro, y R113 	No se permite limpieza en seco 	
Planchado	Planchado en caliente, máx. 200°C 	Planchado en caliente, máx. 150°C 		Planchado en caliente, máx. 110°C 	No se permite planchado 	
Secado	Secar en plano (colocar sobre una superficie plana) 	Escurrir  Secar colgado 		Alta temperatura  Baja temperatura 	No secar en secadora	

PASO 2: PREPARACIÓN DEL PROCESO DE SECADO DE LA ROPA

1. Clasifique la ropa por tipo y espesor de la fibra (vea la TABLA DE PROGRAMAS).
2. Cierre los botones y cierres, ate las cintas y de vuelta los bolsillos de adentro hacia afuera.

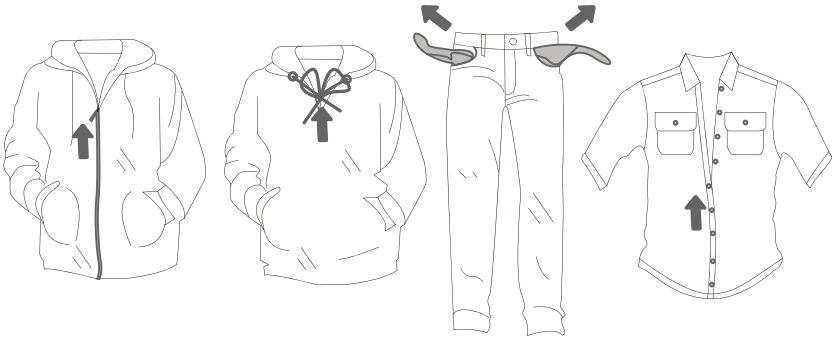

No se recomienda el secado de prendas particularmente delicadas que se puedan deformar. Los siguientes tipos de ropa no se pueden secar en una secadora ya que esto puede causar que las prendas se deformen:

- **prendas de cuero y otros productos de cuero;**
- **prendas que son enceradas o tratadas de forma delicada;**
- **prendas que en su mayor parte contengan madera, plástico o metal;**
- **prendas con lentejuelas;**
- **prendas con partes metálicas que se pueden oxidar.**

ENCENDIDO

Conecte la secadora a la fuente de alimentación.
Presione el botón de ENCENDIDO/APAGADO para encender la secadora (figura 1).

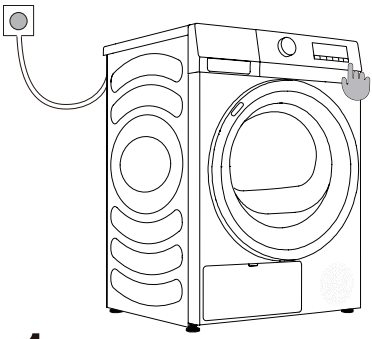

1

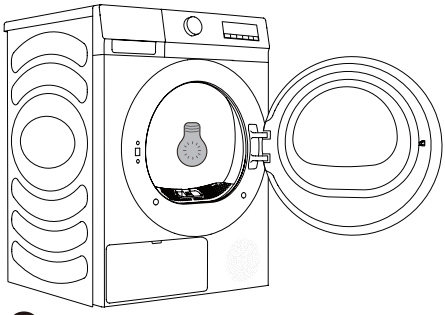

2

CARGA DE LA SECADORA

Abra la puerta del tambor tirando de la manija hacia usted (figura 1).
Coloque la ropa sucia en el tambor (después de asegurarse de que el tambor está vacío) (figura 2).
Cierre la puerta (figura 3).

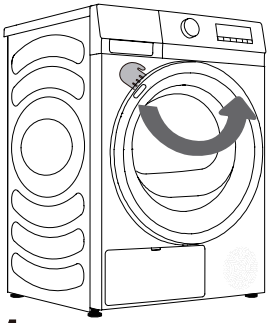

1

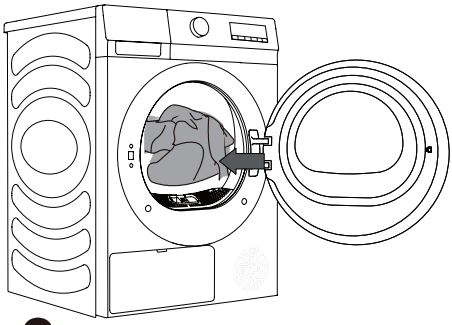

2

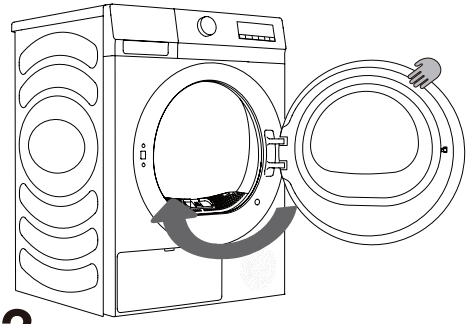

3

Cuando la secadora está funcionando, puede abrir directamente la puerta para añadir o quitar ropa, y pulsar el botón Inicio/Pausa para continuar funcionando después de cerrar la puerta.

Coloque la ropa lavada en la secadora después de que haya sido escurrida o centrifugada (velocidad de centrifugado recomendada: 800 rpm).

¡No sobrecargue el tambor! Vea la TABLA DE PROGRAMAS y observe las recomendaciones en la placa de características. Si el tambor de la secadora está sobrecargado, la ropa se arrugará más y el secado será desparejo.

Cuando se secan elementos más grandes (ropa de cama, toallas, etc.), aflójelos e insértelos en el tambor.

UNIDAD DE CONTROL

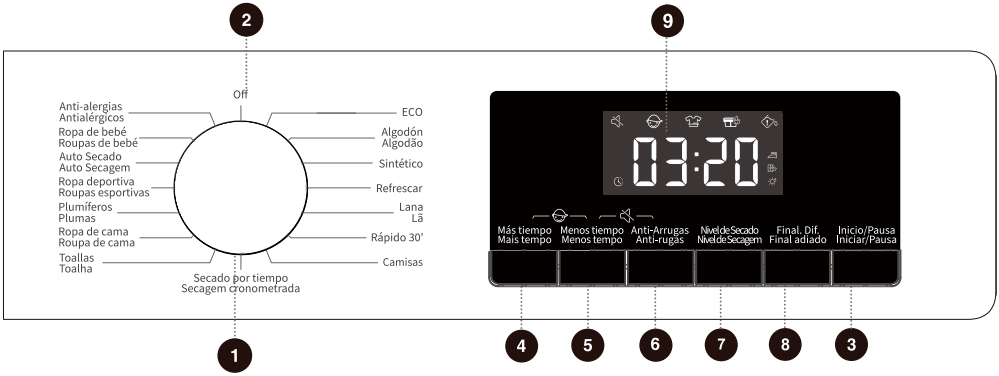

1 SELECTOR DE CICLO

Gire el dial para seleccionar un ciclo.

2 ENCENDIDO

Gire la perilla para encender/ apagar la máquina.

3 Inicio/Pausa Iniciar/Pausa

Inicie/Pause todo el programa.

4 Más tiempo/ Mais tempo

Presione para agregar el tiempo de secado del programa.

5 Menos tiempo/ Menos tempo

Presione para reducir el tiempo de secado del programa.

6 Anti-Arrugas Anti-rugas

Presione para agregar o eliminar la función anti-arrugas.

7 Nivel de secado Nivel de secagem

Presione para seleccionar el efecto de secado.

8 Final.Dif Final adiado

Pulse para retrasar el final del ciclo.

9 PANTALLA

Visualización del tiempo restante, del código de falla y de cualquier otra información del programa.

4+5 BLOQUEO INFANTIL

Presione estas dos teclas al mismo tiempo para habilitar/deshabilitar el bloqueo infantil.

5+6 SILENCIAR

Presione estas dos teclas al mismo tiempo para desactivar o restaurar los tonos de aviso.

TABLA DE PROGRAMAS

Encienda el aparato y gire el mando principal para seleccionar el programa adecuado (dependiendo del tipo de ropa y del nivel de secado deseado). Durante el funcionamiento, el mando principal no girará automáticamente.

Programa	Descripción del programa	Carga máxima	Tipo de Secado	
			Detener cuando la ropa esté seca	Secado por Tiempo
Eco	Este programa es adecuado para secar ropa de algodón general.	9,0kg	✓	
Algodón	Este programa es adecuado para ropa de algodón gruesa no delicada.	9,0kg	✓	
Sintético	Este programa es adecuado para telas sintéticas y de algodón.	4,5kg	✓	
Rápido 30'	Este programa es adecuado para el secado rápido de ropa ligera.	0,5kg	✓	
Camisas	Este programa es adecuado para camisas de algodón, lino, poliéster, sintéticos o mezclas.	2,0kg	✓	
Toallas	Este programa es adecuado para ropa no delicada (forros polares, paños de cocina, etc.).	4,5kg	✓	
Ropa de cama	Este programa incluye una función anti-enredos y es adecuado para prendas grandes.	2,5kg	✓	
Plumíferos	Este programa es adecuado para ropa con relleno de plumas (como almohadas y chaquetas de plumón). Se recomienda secar prendas grandes por separado, utilizando el programa de Secado por Tiempo si es necesario.	2,0kg	✓	
Ropa Deportiva	Este programa es adecuado para ropa de exterior y ropa deportiva hecha de tejidos sintéticos.	2,0kg	✓	
Auto Secado	Este programa es adecuado para ropa sintética y de algodón no delicada con grosor uniforme.	4,5kg	✓	
Ropa de bebé	Este programa es adecuado para ropa de bebé y niño pequeño.	2,0kg	✓	
Refrescar	Este programa es un programa de cuidado para refrescar la ropa. Al utilizar este programa, la función de calentamiento está desactivada.	/		✓
Lana	Este programa es adecuado para lana y ropa delicada. (Consulte las instrucciones de secado en la etiqueta de la prenda).	1,0kg		✓
Secado por tiempo	Este programa es adecuado para el secado completo de ropa no delicada. Durante el proceso de secado no se detectará automáticamente la humedad restante de la ropa. Seleccione un tiempo de secado adecuado para evitar que la ropa no se seque correctamente o que se seque en exceso y se arrugue.	/		✓
Anti-Alergias	Este programa es adecuado para un secado a alta temperatura que elimina alérgenos como los ácaros.	2,0kg		✓

Si la ropa no alcanza el nivel de secado deseado, utilice otra función o seleccione un programa más adecuado.

PASO 3: ELECCIÓN DEL PROGRAMA DE SECADO

Elija el **programa** girando la perilla del selector de programas (1) (en función del tipo de ropa y el nivel de secado deseado). Vea la TABLA DE PROGRAMAS.

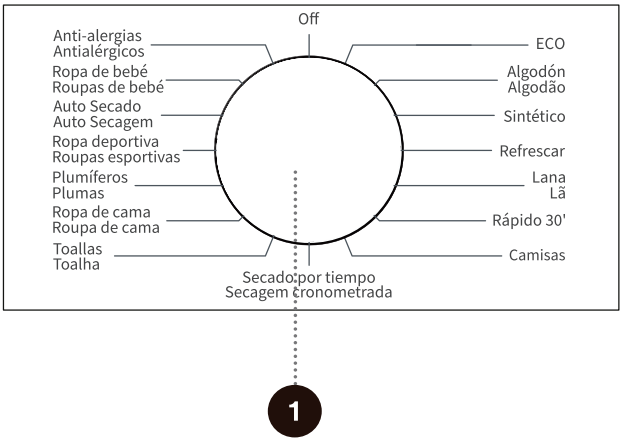

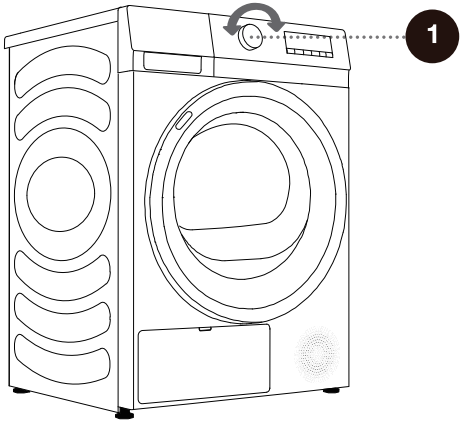

PASO 4: SELECCIÓN DE AJUSTES Y FUNCIONES ADICIONALES

Puede cambiar los ajustes básicos de la mayoría de los programas.

Presione los botones de función relevantes para ajustar la configuración (antes de presionar el botón INICIO/PAUSA).

Active/desactive las funciones presionando el botón deseado (antes de presionar el botón INICIO/PAUSA).

Ciertos ajustes no se pueden seleccionar para algunos programas. Dichos ajustes no se iluminarán y, cuando se presione el botón correspondiente, se emitirá un tono de aviso y el botón parpadeará (consulte la TABLA DE FUNCIONES).

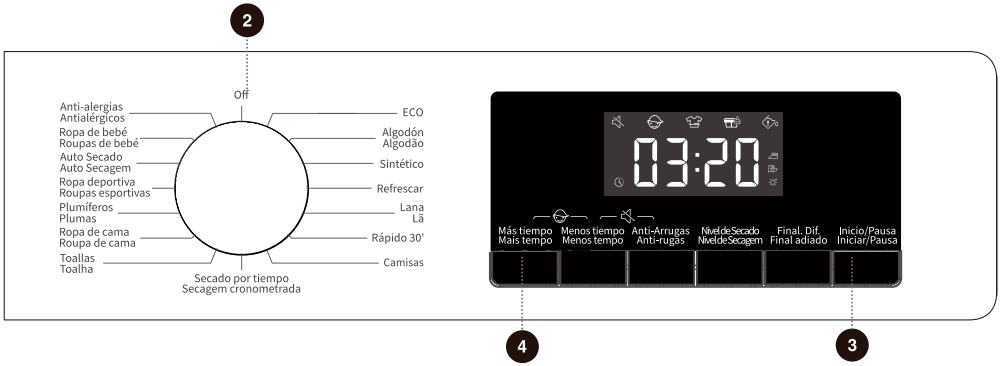

2 ENCENDIDO

Para encender/apagar la secadora.
Durante el funcionamiento del programa, si es necesario apagarlo, gire el mando giratorio a la posición «OFF» para apagarlo.
En el modo de espera, si no se realiza ninguna acción en unos minutos, el aparato se apagará automáticamente.

3 Inicio/Pausa Iniciar/Pausa

Presione la tecla "Inicio/Pausa" para pausar o iniciar el programa.
Cuando se pausa el programa, no se puede cambiar la configuración. Para cambiar el programa o función durante la operación, gire la perilla a "Off", luego gire la perilla nuevamente para seleccionar el programa y la función requeridos y finalmente iniciarlo.

4 Más tiempo/Mais tempo

Esta función puede agregar tiempo de secado del programa.
Presione continuamente para recorrer las posiciones de grifo establecidas. Los distintos programas tienen diferentes ajustes de posición del grifo.
Esta función sólo es aplicable a los programas de secado manual y especial. Los programas de secado con sensor no se pueden iniciar.



5 Menos tiempo/Menos tempo

Esta función puede reducir el tiempo de secado del programa.
Presione continuamente para recorrer las posiciones de grifo establecidas. Los distintos programas tienen diferentes ajustes de posición del grifo.
Esta función sólo es aplicable a los programas de secado manual y especial. Los programas de secado con sensor no se pueden iniciar.

6 Anti-Arrugas/Anti-rugas

Presione brevemente para agregar la función "Anti-Arrugas", presione dos veces para cancelar la función y realice el ciclo en secuencia.
Si la ropa no se puede sacar a tiempo después del secado, seleccione el programa antiarrugas. El tambor girará de manera intermitente para evitar que la ropa se arrugue.
Toque alguna tecla o abra la puerta para salir del modo antiarrugas.
Si no se realiza ninguna operación, la ejecución más larga finalizará automáticamente después de 12 h de forma predeterminada.

7 Nivel de secado/Nivel de secagem

Para la selección del efecto de secado.
[ ] Extra, significa que la ropa se puede guardar después del secado.
[ ] Armario, significa que la ropa se puede usar inmediatamente después del secado.
[ ] Plancha, significa que la ropa tiene una pequeña cantidad de agua y se puede planchar.

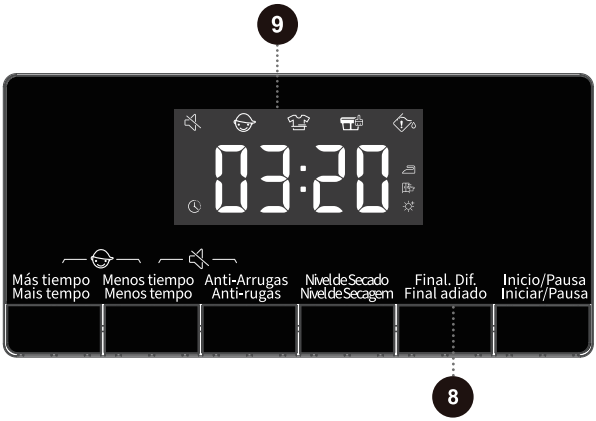

8 Final.Dif /Final adiado

Esta función puede retardar el tiempo final del programa.
Realice una programación después de seleccionar los programas y las funciones. Presione el botón de programación para aumentar o reducir el tiempo de programación. El tiempo cambia en 1 hora cada vez que presiona, y el tiempo opcional máximo es 24 horas.
El tiempo de programación es el tiempo final del programa, que incluye el tiempo de ejecución del programa completo, de modo que el tiempo de programación debe ser mayor que el tiempo de ejecución del programa.
Cuando se selecciona la función Final. Dif., el ícono del reloj se ilumina. Cuando se ejecuta el programa Final. Dif., el ícono del Reloj siempre está encendido o parpadea (depende del modelo).
Una vez que finaliza el proceso, el ícono de programación se apaga.
Antes de iniciar el programa, se puede cancelar la programación seleccionada mediante la selección de otros programas o teclas de función.
Una vez que se inició el programa puede apagar y reiniciar la secadora para cancelar la programación.

9 PANTALLA

El aparato puede mostrar el tiempo restante, el tiempo de programación, el código de falla y otra información del programa.

El tiempo que se visualiza puede diferir del tiempo de ejecución real. Debido a factores como el tipo y el volumen de la ropa, el nivel de secado, y la temperatura ambiente, el tiempo de secado real se ajustará automáticamente. Cuando finalice el programa se visualizará "End" (Fin).

Descripción del ícono

	Ícono antiarrugas. Cuando el ícono se ilumina, esto indica que la función de antiarrugas está habilitada.
	Ícono de limpieza de pelusas y restos de suciedad. El ícono intermitente indica que debe limpiar la pelusa y los restos de suciedad.
	Ícono de limpieza del depósito de agua. El ícono intermitente indica que el depósito de agua se debe vaciar.

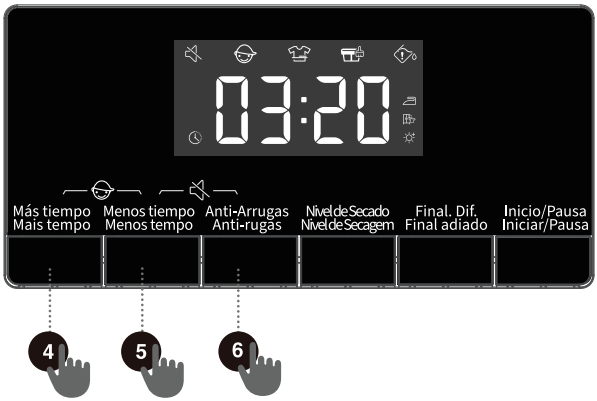

4 + 5 Bloqueo Infantil

Esta es una función de seguridad. Para activarla, presione simultáneamente "+Tiempo" + "-Tiempo" hasta que se encienda el ícono de Bloqueo infantil, lo que indica que el Bloqueo infantil está configurado. Repita la operación para desactivar el bloqueo para niños.

Cuando se configura el Bloqueo infantil, todos los botones de función se desactivan excepto el botón de encendido.

Después de completar el programa, el bloqueo para niños se desbloqueará automáticamente.

La característica del bloqueo infantil incluye una función de memoria, y el ajuste quedará efectivo a menos que se active o desactive de forma manual.

Después de habilitar la función de bloqueo infantil: Durante el funcionamiento en modo antiarrugas, el bloqueo infantil debe liberarse manualmente y la función antiarrugas finaliza automáticamente.

5 + 6 Silenciar

Utilícela para desactivar o restaurar los tonos de aviso.
Cuando el aparato esté en estado de espera, pausa o funcionamiento, presione los botones "- Tiempo" + "Anti-Arrugas", la pantalla mostrará el ícono de silencio. Todos los tonos de aviso se desactivarán excepto las alarmas.
Cuando el aparato está en el estado de silencio, repita la misma operación hasta que el ícono de silencio se apague. Se activarán todos los tonos de aviso.
La característica de Silencio incluye una función de memoria y el ajuste quedará efectivo a menos que se active o desactive de forma manual.

TABLA DE SELECCIÓN DE FUNCIONES

	Programa	Más Tiempo	Menos Tiempo	Antiarrugas	Nivel de Secado	Fin Diferido	Bloqueo Infantil	Silenciar
SECADO SENSORIAL	Eco	–	–	•	–	•	•	•
	Algodón	–	–	•	•	•	•	•
	Sintético	–	–	•	•	•	•	•
	Rápido 30´	–	–	•	–	•	•	•
	Camisas	–	–	•	•	•	•	•
	Toallas	–	–	•	•	•	•	•
	Ropa de cama	–	–	•	•	•	•	•
	Plumíferos	–	–	•	•	•	•	•
	Ropa Deportiva	–	–	•	•	•	•	•
	Auto secado	–	–	•	•	•	•	•
	Ropa de bebé	–	–	•	•	•	•	•
SECADO MANUAL	Refrescar	•	•	•	–	•	•	•
	Lana	•	•	•	–	•	•	•
	Secado por tiempo	•	•	•	–	•	•	•
	Anti-Alergia	•	•	•	–	•	•	•

· La función es opcional.
- La función no es opcional.

MANTENIMIENTO Y LIMPIEZA

⚠ **Antes de limpiar, desconecte la máquina de la fuente de alimentación.**

La secadora está equipada con un **sistema de filtro** que consiste en varios filtros que evitan que las impurezas ingresen al sistema intercambiador de calor.

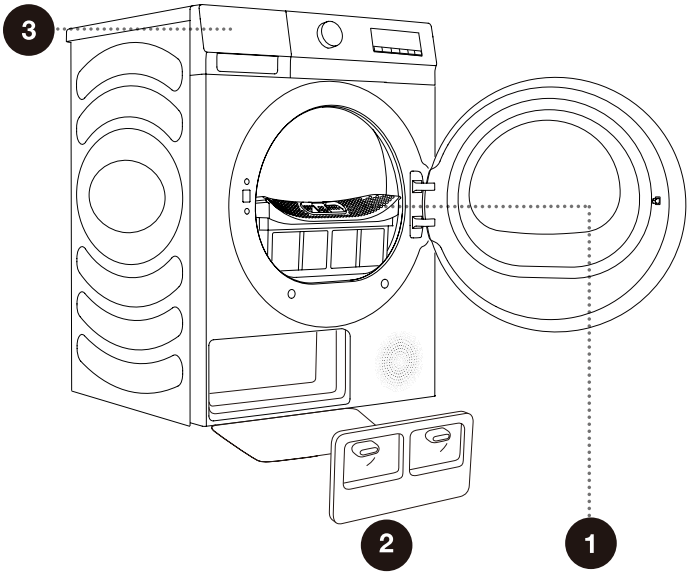

1 Filtro de malla

2 Cubierta de la puerta del intercambiador de calor

3 Tanque del condensado

☼ Nunca opere el aparato sin los filtros en su lugar o con los filtros dañados, ya que las fibras acumuladas de las telas podrían causar un mal funcionamiento o un fallo de la secadora.

LIMPIEZA DEL FILTRO DE MALLA EN LA PUERTA

Limpie el filtro de malla después de cada ciclo de secado.

El exceso de pelusa acumulada en la pantalla del filtro afectará el efecto de secado. Limpie la pantalla del filtro después de cada uso.

Después de la limpieza, asegúrese de volver a instalar la pantalla del filtro en su lugar antes de usarla.

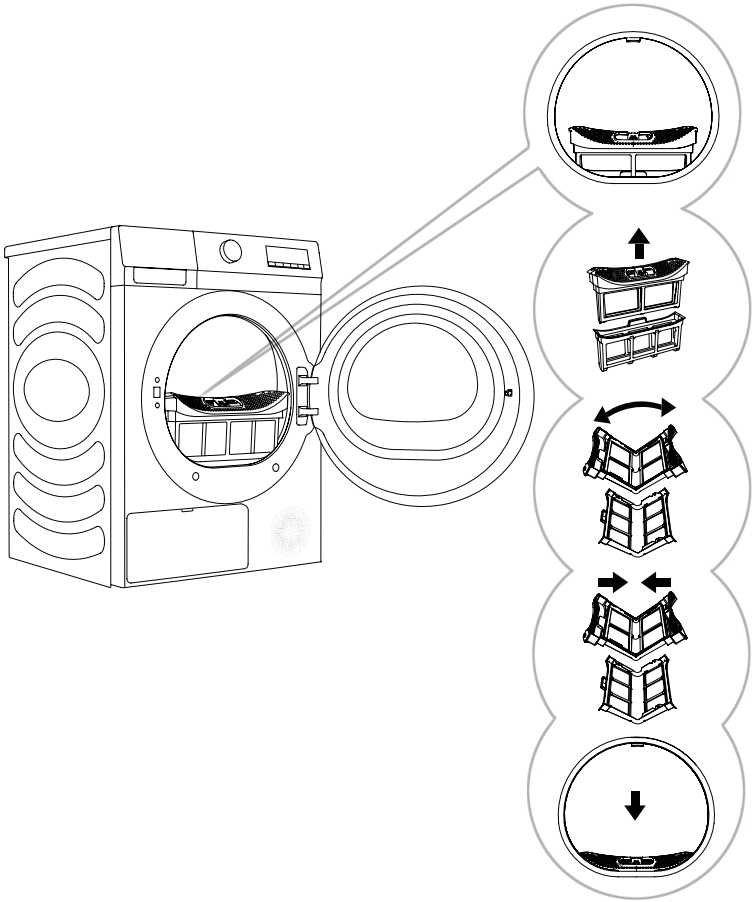

1 Extraiga el filtro de malla.

2 Extraiga el filtro interior.

3 Abra el filtro de malla y limpie las pelusas de la pantalla del filtro de dos capas con una toalla húmeda o agua corriente.

4 Cierre el filtro de malla, si es necesario, y limpie también la junta de la puerta.

5 Después de limpiar el filtro de malla, vuelva a montarlo. Instale el filtro de malla en el soporte frontal.

Asegúrese de no apretarse los dedos con la cubierta del filtro.

LIMPIEZA DEL FILTRO DE BOMBA DE CALOR

Durante la limpieza puede ocurrir un derrame de agua. Por lo tanto, se recomienda colocar un paño absorbente en el piso.

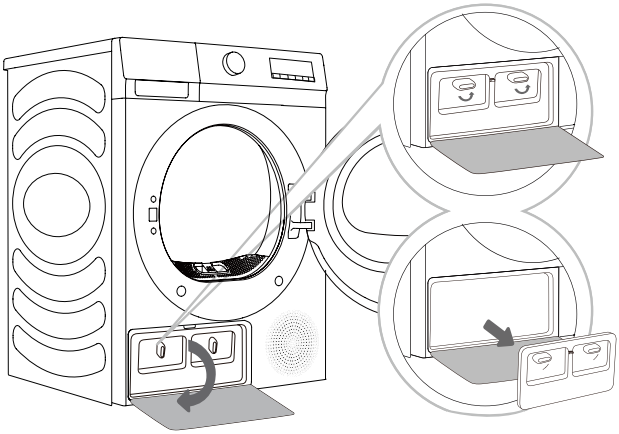

1 Presione el broche de la cubierta de la puerta del intercambiador de calor en la izquierda inferior para abrir la cubierta de la puerta.

2 Gire la perilla de bloqueo de la cubierta para desbloquear la posición.

3 Después del uso durante un periodo de tiempo, si hay polvo en el intercambiador de calor, retire el polvo con las herramientas. No toque el intercambiador de calor directamente con sus manos para evitar lesiones.

4 Instale la cubierta de la puerta interna a la posición original, bloquee la perilla y cierre la cubierta de la puerta del intercambiador de calor.

⚠ No toque las piezas metálicas internas del intercambiador de calor con las manos desnudas. Preste atención porque existe el riesgo de cortarse. Use guantes de protección apropiados cuando limpia el intercambiador de calor.

⚠ La limpieza incorrecta de las aletas metálicas del intercambiador de calor puede dañar la secadora de manera permanente. No presione sobre las aletas metálicas con objetos duros como por ej., la aspiradora.

Puede acceder al intercambiador de calor cuando se extrae el filtro de bomba de calor como se describe en la sección "Limpieza del filtro de bomba de calor".
Mueva suavemente el cepillo sobre las aletas metálicas únicamente en la dirección de arriba hacia abajo. Demasiada presión puede dañar o doblar las aletas metálicas.

Limpie el intercambiador de calor una vez después de cada veinte ciclos de secado.

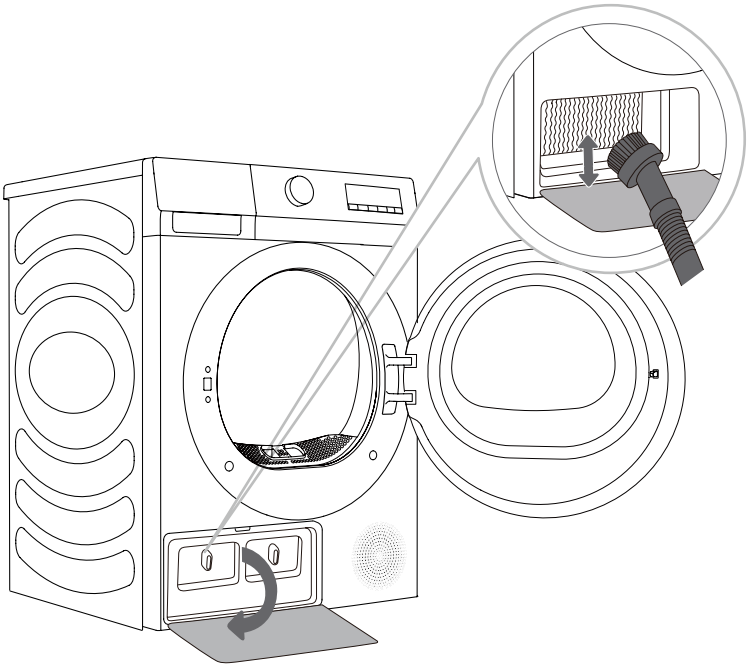

VACIAR EL TANQUE DEL CONDENSADO

Vacíe el tanque del condensado después de cada ciclo de secado.

Si el tanque del condensado está lleno, el programa de secado se pausará automáticamente.
El símbolo se iluminará en la pantalla, lo que indica que el tanque del condensado se debe vaciar.

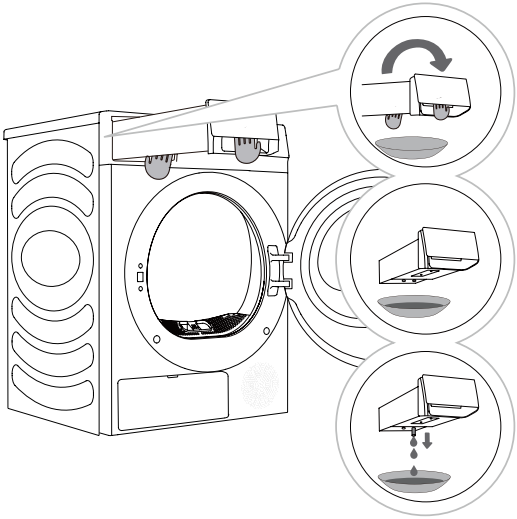

1 Vuelva a mover el tanque del condensado de la secadora. Tire de la manija del depósito de agua con una mano hasta que el depósito esté a mitad. Una vez que el depósito de agua esté a mitad, apoye el fondo con la otra mano y continúe tirando suavemente con ambas manos.

2 Vacíe el agua por el orificio de desagüe y luego limpie el interior del depósito de agua. Mezcle un poco de detergente neutro en agua tibia. Llene el depósito de agua con la mezcla a través del orificio de desagüe y déjelo durante 30 minutos. A continuación, enjuague el depósito con agua limpia y séquelo completamente.

3 Vuelva a poner el depósito de condensado en su sitio.

El agua del tanque del condensado no es potable.

⚠ Nunca agregue productos químicos o fragancias al tanque del condensado.

El depósito de agua es pesado. Retire lentamente el depósito de agua con ambas manos mientras mantiene el depósito nivelado.

Tenga cuidado al retirar el depósito de agua lleno. Es muy pesado y puede causar lesiones si lo deja caer.

NOTA: Si la secadora muestra un código de información «» y se detiene durante un ciclo de secado, vacíe el depósito de agua y pulse Inicio/Pausa. El código de información «» desaparecerá y la secadora reanudará el secado.

No es necesario vaciar el tanque del condensado si la manguera de desagüe está conectada directamente a un desagüe (vea el capítulo "INSTALACIÓN Y CONEXIÓN/Evacuación del condensado").

LIMPIEZA DE LA SECADORA

⚠ **Antes de limpiar, desconecte la máquina de la fuente de alimentación.**

Limpie el exterior de la secadora con un paño suave húmedo.

⚠ No use solventes o agentes de limpieza que pudieran dañar la máquina (observe las recomendaciones y advertencias que proporcionan los fabricantes de agentes de limpieza).

Seque todas las piezas con un paño suave hasta que estén bien secas.

¡No limpie la máquina con demasiada cantidad de agua!

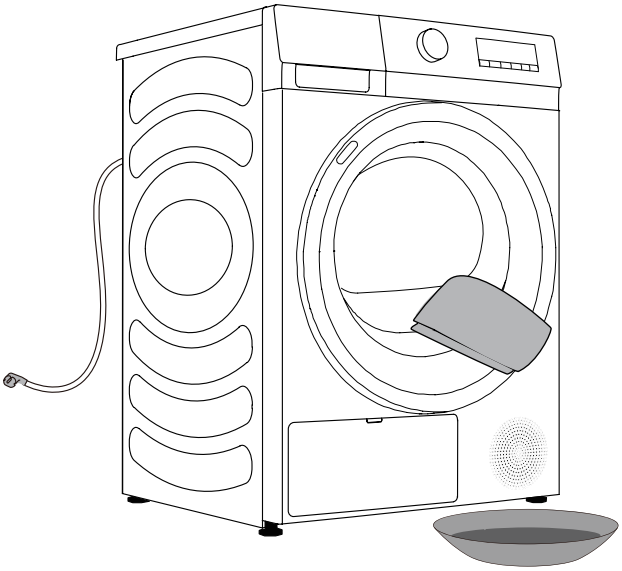

SOLUCIÓN DE PROBLEMAS

¿QUÉ HACER...?

Factores externos (por ej., la red de electricidad) pueden causar varios errores (vea TABLA DE SOLUCIÓN DE PROBLEMAS). En este caso:

- Apague la máquina y espere unos segundos.
- Encienda el aparato y repita el programa de secado.
- La mayoría de los errores durante el funcionamiento pueden ser resueltos por el usuario (consulte la TABLA DE SOLUCIÓN DE PROBLEMAS).
- Si el error persiste, llame al centro de servicios autorizado.
- Las reparaciones solo pueden ser llevadas a cabo por parte de un técnico autorizado.
- La reparación o cualquier reclamo de garantía que surja de una conexión incorrecta o del uso incorrecto de la máquina no estará cubierto por la garantía. En estos casos, los gastos de reparación serán a cargo del usuario.

La garantía no cubre los errores o fallas que surjan de factores externos (caída de rayos, fallas de la red de electricidad, desastres naturales, etc.).

SOLUCIÓN DE PROBLEMAS Y CÓDIGOS DE ERROR

Síntoma	Solución recomendada
La secadora no puede arrancar.	◇ Compruebe la conexión de alimentación. ◇ Confirme si la tecla "Inicio/Pausa" está presionada. ◇ Confirme que la puerta está cerrada de manera correcta. ◇ El fusible está fundido, se disparó el disyuntor, u ocurrió un fallo de alimentación.
La secadora no funciona.	◇ Compruebe si la configuración del programa es correcta. ◇ Confirme que hay ropa en el tambor.
Tiempo de secado excesivo.	◇ Compruebe si la configuración del programa es correcta. ◇ Confirme si hay demasiada cantidad de ropa enmarañada en grupos. ◇ Compruebe si el filtro está limpio. ◇ Hay una etapa de enfriamiento después del secado en algunos programas.
Efecto de secado bajo.	◇ Confirme que se ha centrifugado la ropa en el proceso de lavado. ◇ Compruebe si la configuración del programa es correcta. ◇ Confirme si no hay demasiada ropa. ◇ La carga no se clasificó de manera apropiada. Si hay ropa que no es fácil de secar mezclada con ropa que es fácil de secar. ◇ Carga grande de telas pesadas. ◇ Compruebe si el filtro está limpio.
El tiempo restante en la pantalla se detiene o salta.	◇ El tiempo restante puede cambiar según el tipo de ropa, la carga, el nivel de humedad y la temperatura ambiente, lo cual es un fenómeno normal.
La ropa está arrugada.	◇ La ropa se secó durante mucho tiempo. Intente con un tiempo de secado más corto. ◇ La ropa se dejó en el aparato demasiado tiempo después de que finalizó el ciclo.
La pantalla de la secadora muestra el tiempo de ejecución diferente de la duración real del programa.	◇ Cuando se suspende el programa, las funciones configuradas no se pueden cambiar. Si es necesario cambiar el programa o la función durante el funcionamiento, o si se apaga la secadora durante el funcionamiento y es necesario volver a encenderla, seleccione el programa y la función deseados, y, por último, póngala en marcha.

Síntoma	Solución recomendada
La secadora es demasiado ruidosa.	◇ Busque monedas, botones flojos, uñas y otros objetos y extráigalos de inmediato. ◇ Compruebe el filtro de pelusas. Extraiga los elementos atascados en el interior. ◇ Asegúrese de que la secadora esté a nivel y estable sobre el piso. ◇ La secadora puede zumbar debido al movimiento del aire a través del tambor y el ventilador. Esto es normal.
La ropa se encoge.	◇ Las instrucciones de cuidado de las prendas no se están siguiendo. Utilice una temperatura baja o una configuración sin calentamiento.
Queda pelusa en la ropa.	◇ El filtro de pelusa no se ha limpiado correctamente. ◇ La ropa no se ha clasificado de manera apropiada. ◇ Algunas telas tienen más pelusa y se deben secar de forma separada de las telas a las que se le unen pelusas con facilidad. ◇ Se dejaron en los bolsillos tejido, papel, etc.
El aparato tiene olor.	◇ El olor puede ser causado por material de goma que se usa en el aparato. El olor desaparecerá después de usar el aparato varias veces. ◇ Cuando lave la ropa, use el detergente que recomienda el fabricante. Si usa detergente en exceso, el detergente no disuelto puede acumularse en la ropa y causar olor. ◇ Puede quedar olor en la ropa si la ropa se dejó en la secadora/lavadora después del secado/lavado. Descargue la ropa enseguida al final del ciclo de secado o lavado. ◇ Compruebe si puede oler el mismo olor en su máquina. De ser así, limpie la máquina consultando el manual del usuario. ◇ Siempre mantenga el filtro de pelusas limpio. Si quedaron residuos en el filtro de pelusas, puede causar olor. Además, seque el filtro de pelusas completamente después de la limpieza.
El aparato se encendió y comenzó directamente después del fallo de alimentación, pero no funciona.	◇ Cuando se pausa el programa, no se puede cambiar la configuración. Para cambiar el programa o la función durante el funcionamiento, o iniciar el programa después de que se perdió la alimentación durante el funcionamiento, seleccione el programa y la función requerida e inicie el programa.

Código	Interpretación	Solución recomendada
F50/F51	Sensor anómalo	◇ Póngase en contacto con el servicio de posventa.

SERVICIO

Antes de llamar a un técnico de servicio

Cuando se ponga en contacto con un centro de servicio, indique el tipo de secadora.

El tipo, el código/ID, el modelo y el número de serie se indican en la placa de características.

⚠ En caso de fallo, utilice únicamente repuestos aprobados por fabricantes autorizados.

⚠ La reparación o cualquier reclamación de garantía que resulte de una conexión o uso incorrecto de la secadora no estará cubierta por la garantía. En tales casos, los costes de reparación correrán a cargo del usuario.

TABLA DE CONSUMO TÍPICA

Instrucciones del programa

La tabla indica los valores de consumo eléctrico y tiempo de secado de un lote de prueba de ropa con varias cargas y después del centrifugado de la lavadora.
Los siguientes requisitos se aplican a los valores de consumo especificados a continuación.

Temperatura del aire de entrada	Temperatura ambiente
Humedad del aire de entrada	50–60 %
Temperatura de secado	Normal

Programa	Capacidad nominal (kg)	Centrifugado (rpm)	Consumo aproximado del programa (kWh)*	Duración aproximada del programa (h:min)*	Contenido final de humedad (%)
Eco	9	/	2,02	3:30	0,50
Sintéticos extra	4,5	1000	0,74	1:25	0,50
Sintéticos planchar	4,5	1000	0,59	1:07	8,00
Algodón extra	9	1000	2,10	3:35	0,50
	4,5	1000	1,11	1:58	0,50
Algodón planchar	9	1000	1,51	2:37	10,00
	4,5	1000	0,41	0:50	10,00
Lana	1	/	0,30	0:30	0,50

1. Los valores dados para programas que no sean el programa Eco son solo indicativos;
2. Los resultados del programa de lana se basan en la carga de lana con un contenido de humedad inicial del 5 %.
3. El programa Eco es adecuado para secar ropa de algodón húmeda, y este programa se utiliza para evaluar el cumplimiento de la legislación de diseño ecológico de la UE.
4. El programa Eco es el programa más eficiente en términos de consumo de energía para el secado de ropa húmeda de algodón.
5. Cargar la secadora doméstica hasta la capacidad máxima indicada por el fabricante para los respectivos programas contribuirá al ahorro de energía.
6. A plena carga del programa Eco, emisión acústica de ruido aéreo del ciclo de secado: 64 dB.
7. La información del producto y el código QR se reflejan en la etiqueta de consumo de energía. La información de registro del producto se puede obtener escaneando el código QR.
8. El consumo de energía del modo apagado es de 0,5 W. Tiempo al cambiar automáticamente al modo apagado: 10 min.

Debido a las desviaciones en cuanto al tipo y cantidad de ropa, centrifugado, oscilación de la fuente de alimentación y temperatura y humedad ambientales, los valores medidos en el usuario pueden diferir de los indicados en la tabla.

Nos reservamos el derecho a cualquier cambio y error en las instrucciones de uso.

RECOMENDACIONES Y USO ECONÓMICO

La forma más eficiente de ahorro de energía en el secado es secar la cantidad recomendada de ropa en cada lote (vea la TABLA DE PROGRAMAS).

No se recomienda secar con este aparato las prendas hechas de telas particularmente delicadas que se puedan deformar.

No es necesario el uso de suavizante en el ciclo de lavado ya que la ropa queda suave después del secado en la secadora. El tiempo de secado será más corto y el consumo de energía será más bajo si las prendas están escurridas o centrifugadas por completo antes del secado. Al seleccionar el programa de secado apropiado, evitará problemas como secado en exceso, encogimiento de la tela o dificultad para planchar.

La limpieza regular de los filtros dará lugar a un tiempo de secado óptimo y a un consumo de energía mínimo.

Cuando seca cantidades más pequeñas de ropa o una única prenda, el sensor puede no detectar el nivel real de humedad en la ropa. En estos casos, se recomienda secarla con el programa de secado programado.

ELIMINACIÓN

El embalaje está hecho de materiales respetuosos con el ambiente que se pueden reciclar, eliminar o destruir sin riesgos para el ambiente. Con este fin, los materiales de embalaje se etiquetan de manera apropiada.



El símbolo en el producto o en su embalaje indica que este producto no debe ser tratado como desecho doméstico. Lleve el producto a su centro de reciclado local para equipos eléctricos y electrónicos de desecho.

Cuando **se desecha** el aparato al final de su vida útil, extraiga todos los cables de alimentación, y destruya el pasador y el interruptor de la puerta para evitar que la puerta se bloquee a fin de garantizar la seguridad de los niños.

La **eliminación** correcta del producto ayudará a evitar efectos negativos en el ambiente y en la saluda de las personas, lo que podría ocurrir en caso de una eliminación inadecuada del producto. Para conocer información detallada sobre la eliminación de desechos, póngase en contacto con el organismo municipal relevante a cargo de la gestión de desechos, o con su centro de eliminación de desechos, o con el lugar donde compró el producto.

HYUNDAI

CONDICIONES DE GARANTIA

El presente certificado cubre la garantía de reparación de su electrodoméstico durante tres años, a partir de la fecha de venta, contra todo defecto de funcionamiento proveniente de fabricación o materiales. Cuando usted detecte un defecto o anomalía en el aparato contacte de forma inmediata con nosotros. El cargo de desplazamiento está incluido en la reparación, excepto para pequeños electrodomésticos que pueden ser transportados al taller del servicio oficial de la marca.

La presente garantía sólo será válida si se presenta factura, ticket de compra o el albarán de entrega del producto correspondiente si éste fuera posterior a la fecha de factura. La presente garantía solo será efectiva en España, Portugal y Andorra. La garantía sólo tendrá validez sobre el primer comprador o adquiriente del producto. La presente garantía es efectiva para los aparatos vendidos por KOREA SMART HOME. La garantía será válida para aparatos adecuados a las condiciones climáticas y medioambientales en que estén ubicados.

EXCLUSIONES DE GARANTIA

El coste de la reparación será a cargo del usuario en los siguientes casos:

- Los aparatos utilizados para uso profesional o no exclusivamente doméstico, en establecimientos públicos, industrialeso comerciales.
- Los aparatos desmontados o manipulados por personas ajenas a los servicios técnicos autorizados.
- Las instalaciones, transporte y puestas en marcha de productos, los cambios de sentido de puertas e inyectores.
- Las averías provocadas por falta de mantenimiento o limpieza. Los aparatos utilizados indebidamente, de manera noconfirme a las instrucciones de uso.
- Las averías producidas por causas fortuitas, siniestros de fuerza mayor o derivados de instalación incorrecta.
- Las averías provocadas por conexiones que puedan presentar fluctuaciones, irregularidades o falta de uniformidad enel suministro, por ejemplo: suministro de agua impulsado por grupos de presión, energía solar, energía eólica, generadores eléctricos, u otro tipo de suministro no normalizado.
- Los materiales rotos o deteriorados por desgaste o uso normal del aparato tales como juntas, plásticos, gomas, correas,cristales, escobillas, bombillas, asas, tiradores, tapas de quemadores, filtros, rejillas, etc.
- Los aparatos que presenten oxidación, o daños por corrosión en esmaltes o pinturas, que puedan ser provocados poragentes químicos o electroquímicos, o aceleradas por circunstancias ambientales o climáticas no propicias.
- Los daños de transporte no atribuibles al fabricante.

La presente garantía no afecta a los derechos de que dispone el consumidor conforme a lo previsto en el Real Decreto 1/2007, de 16 de Noviembre, por el que se aprueba el texto refundido de la Ley General para la defensa de los Consumidores y Usuarios y otras leyes complementarias.

El Servicio Oficial de Asistencia Técnica resolverá cualquier incidencia que pudiera precisar su electrodoméstico siempre que el aparato esté instalado de forma accesible.

El garante de su electrodoméstico es:
KOREA SMART HOME con CIF B56843261 y dirección Av. Altos Hornos S/N. Pto. Sagunto (46520). Valencia, España.

En caso de avería puede ponerse en contacto con nosotros llamando al 963 246 751 o 963 246 752

Conserve este documento, es importante para usted.

Licensed by HYUNDAI Corporation Holdings,Korea/Bajo Licencia de HYUNDAI Corporation Holdings,Korea

HYUNDAI

User Manual

HSBC9DDW01

GENUINE PRODUCT OF
HYUNDAI CORPORATION

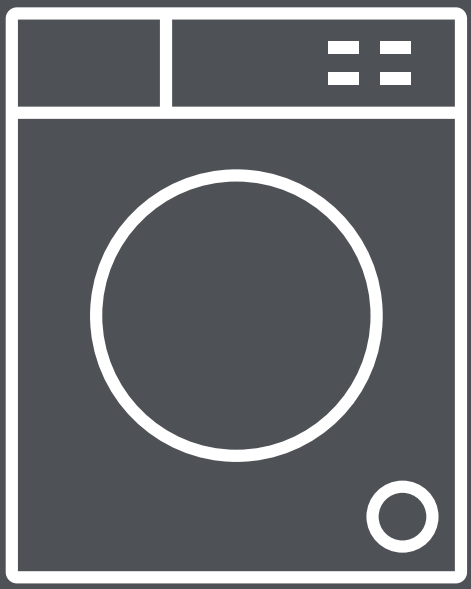

TABLE OF CONTENTS

1 SAFETY INFORMATION	**INTRODUCTION**
11 DESCRIPTION OF THE DRYER	
12 Installation and connection	
13 Technical information	
14 INSTALLATION AND CONNECTION	**PREPARING THE DRYER BEFORE FIRST USE**
14 Selecting the room	
17 Adjusting the dryer feet	
18 Draining the condensate	
19 Drying rack	
20 Connecting to the power mains	
21 Moving and transport after installation	
22 BEFORE USING THE APPLIANCE FOR THE FIRST TIME	
23 DRYING PROCESS, STEP BY STEP (1 - 4)	**DRYING PROCESS, STEP BY STEP**
23 Step 1: Heed the labels on the laundry	
24 Step 2: Preparing for the laundry drying process	
29 Step 3: Choosing the drying programme	
30 Step 4: Selecting additional settings and functions	
34 FUNCTION SELECTION TABLE	
35 MAINTENANCE & CLEANING	**DRYER CLEANING AND MAINTENANCE**
36 Cleaning the net filter in the door	
37 Cleaning of the heat exchanger	
39 Emptying the condensate tank	
40 Cleaning the dryer	
41 TROUBLESHOOTING	**TROUBLE-SHOOTING**
41 What to do ...?	
45 Servicing	
46 TYPICAL CONSUMPTION TABLE	**MISCELLANE-OUS**
47 TIPS FOR DRYING AND ECONOMIC USE YOUR DRYER	
48 DISPOSAL	

SAFETY INFORMATION

◇ Carefully read the instructions for use before using the dryer.

◇ Please, do not use the dryer without reading and understanding these instructions for use first.

◇ These instructions for use of a dryer are supplied with different types or models of dryers. Therefore, they may include descriptions of settings or equipment that are not available in your dryer.

◇ Failure to observe the instructions for use or inappropriate use of the dryer may result in damage to the laundry or the appliance, or injury to the user. Keep the instruction manual handy, near the dryer.

◇ Your dryer is intended solely for household use. If the dryer is used for professional, for-profit purpose or purpose exceeding normal use in a household, or if the dryer is used by a person who is not a consumer, the warranty period shall be equal to the shortest warranty period required by relevant legislation.

◇ The dryer is made in compliance with all relevant safety standards.

⚠ WARNING:

To reduce the risk of explosion, fire, death, electric shock, injury or scalding to persons when using this product, follow basic precautions, including the following.

INSTALLATION

- Follow the instructions for correct installation of the dryer and connection to the power mains.

- For appliances with ventilation openings in the base, a carpet must not obstruct the openings.

- The appliance must not be installed behind a lockable door, a sliding door or door with a hinge on the opposite side to that of the tumble dryer, in such a way that a full opening of the tumble dryer door is restricted.

- All and any repairs or maintenance tasks on the dryer should only be done by trained experts. Unprofessional repair may result in an accident or major malfunction.

- To avoid danger, a damaged power cord may only be replaced by the manufacturer, a service technician, or an authorized person.

- After installation, the dryer should stand still for two hours before it is connected to the power mains.

- At least two persons are required to install the tumble dryer on top of a washing machine.

- Install the dryer in a room with adequate ventilation and a temperature between 10°C and 25°C.

- Always use the ducts or hoses supplied with the dryer.

- Place the dryer on a level and stable solid (concrete) base.

- Do not place the dryer behind lockable or sliding door, or door with a hinge on the opposite side of the dryer door hinge. Install the dryer in such way that the door can always be freely opened.

- Never block the air exhaust (evacuation opening).
- Do not place the dryer on a carpet with long fibres as this may impede air circulation.
- Air in the dryer environment should not contain dust particles.
- The appliance may not be in contact with a wall or adjacent furniture.
- This appliance must not be stored or used in any outdoor location.
- That adequate ventilation has to be provided to avoid the back flow of gases into the room from appliances burning other fuels, including open fires.

ELECTRICAL SAFETY

- If the supply cord is damaged, it must be replaced by the manufacturer, its service agent or similarly qualified persons in order to avoid a hazard.
- The dryer may not be connected to the power mains using an extension cord.
- Do not connect the tumble dryer to an electrical outlet intended for an electric shaver or a hair dryer.
- The dryer is protected with an automatic switch-off system in case of overheating. This system will switch off the dryer if the temperature is too high.
- If the net filter is clogged, the overheating automatic switch-off system may be activated. Clean the filter, wait for the dryer to cool down, and try running it again. If the dryer still fails to start, call a service technician.

- Do not use multiple outlet sockets, an extension power cable or double adapter with this appliance.

- This appliance must be earthed via the power cord. In the event of malfunction or breakdown, grounding will reduce the risk of electric shock by providing a path of least resistance for electric current.

- Improper connection of the equipment-grounding conductor can result in risk of electric shock. Check with a qualified electrician or service personnel if you are in doubt as to whether the appliance is properly grounded.

- This appliance is equipped with a power cord having an equipment-grounding earthing pin and a grounding power plug. The power plug must be plugged into an appropriate outlet socket that is installed and grounded in accordance with all local codes and ordinances.

- Never unplug the appliance by pulling on the power cable. Always grip the power plug firmly and pull straight out from the outlet socket.

- Do not spray water inside or outside the appliance to clean it.

⚠WARNING:

- The appliance must not be supplied through an external switching device, such as a timer, or connected to a circuit that is regularly switched on and off by a utility.

- There is a risk of electric shock as the dryer is operated with electricity .

- Check the dryer for visible damage .

- You must not operate the dryer if it is damaged .

- Before connecting the dryer to the power supply , ensure that the electric voltage specified on the rating plate matches the voltage of your socket .

- Only use residual current circuit breakers with the following symbol.

- Ensure that the mains cable is not kinked or trapped , and it does not come into contact with heat sources or sharp edges .

CHILDREN SAFETY

- This appliance is not intended for use by persons (including children) with reduced physical, sensory or mental capabilities, or lack of experience and knowledge, unless they have been given supervision or instruction concerning use of the appliance by a person responsible for their safety.

- Children should be supervised to ensure that they do not play with the appliance.

- This appliance can be used by children aged from 8 years and above and persons with reduced physical, sensory or mental capabilities or lack of experience and knowledge if they have been given supervision or instruction concerning use of the appliance in a safe way and understand the hazards involved. Children shall not play with the appliance. Cleaning and user maintenance shall not be made by children without supervision.

- Children of less than 3 years should be kept away unless continuously supervised.

- Prevent your children and pets from entering the dryer drum.

- Before closing the dryer door and running the programme, make sure there is nothing except laundry in the drum (e.g. if a child climbed into the dryer drum and closed the door from the inside).

- Do not leave the appliance door open. Children may hang on the door or crawl inside the appliance, causing damage or injury.

USE

- The tumble dryer is not to be used if industrial chemicals have been used for cleaning.

- The lint trap has to be cleaned frequently.

- Do not dry unwashed items in the tumble dryer.

- Items that have been soiled with substances such as cooking oil, acetone, alcohol, petrol, kerosene, spot removers, turpentine, waxes and wax removers should be washed in hot water with an extra amount of detergent before being dried in the tumble dryer.

- Items such as foam rubber (latex foam), shower caps, waterproof textiles, rubber backed articles and clothes or pillows fitted with foam rubber pads should not be dried in the tumble dryer.

- Fabric softeners, or similar products, should be used as specified by the fabric softener instructions.

- Remove all objects from pockets such as lighters and matches.

- Oil-affected items can ignite spontaneously, especially when exposed to heat sources such as in a tumble dryer. The items become warm, causing an oxidation reaction in the oil. Oxidation creates heat. If the heat cannot escape, the items can become hot enough to catch fire. Piling, stacking or storing oil-affected items can prevent heat from escaping and so create a fire hazard.

- If it is unavoidable that fabrics that contain vegetable or cooking oil or have been contaminated by hair care products be placed in a tumble dryer they should first be washed in hot water with extra detergent - this will reduce, but not eliminate, the hazard.

- In case of a defect, only use approved spare parts by authorized manufacturers.

- If the condensate tube is blocked or clogged, then tumble dryer operation is stopped.

- Before moving the dryer or before storing it in a non-heated room during the winter, the condensate tank has to be emptied.

- Clean the dryer filters after each drying cycle. If you have removed the filters, replace them before the next drying cycle.

- Do not use any solvents or cleaning agents that could damage the dryer (please observe the recommendations and warnings provided by the manufacturers of the cleaning agents).

- Never add chemicals or fragrances into the condensate tank.

- After the drying process, unplug the dryer power cord from the power outlet.

- The dryer uses a heat pump system to heat the air.

- The system consists of a compressor and a heat exchanger. When the dryer is started, compressor operation (the sound of flowing liquid) or flow of refrigerant may be louder as long as the compressor operates. This is not a sign of malfunction and it will not affect useful life of the dryer. In time and with use of the dryer this noise will become quieter.

- Do not drink or prepare food with the condensed water/distilled water. It can cause health problems to people and pets.

- Remove clothes from the product immediately when drying is complete or the power is turned off during the drying process. Leaving clothes that has been dried in the appliance unattended could result in fire. Clothes not removed from the appliance after drying could result in fire. Remove clothes immediately after drying, and then hang or lay the clothes flat to cool.

- Never attempt to operate the appliance if it is damaged, malfunctioning, partially disassembled, or has missing or broken parts, including a damaged cord or plug.

- Do not attempt to separate any panels or disassemble the appliance. Do not apply any sharp objects to the control panel in order to operate the appliance.

- Never reach into the appliance while it is operating. Wait until the drum has completely stopped.

- In case of flood, disconnect the power plug and contact the After-slaes Service Center.

- Do not push down on the door, when the appliance door is open.

- Do not touch the power plug or the appliance controls with wet hands.

- Do not bend the power cable excessively or place a heavy object on it.

- Lint must not be allowed to accumulate around the tumble dryer.

- Keep the area underneath and around the appliance free of combustible materials such as fibres, paper, rags, chemicals, etc.

- As the dryer is heavy , you could injure yourself by trying to lift it . Do not lift the dryer on your own .

- You could cut your hands on the sharp edges of the dryer . Do not hold the dryer by the sharp edges .

- Protruding parts on the dryer may break off when it is lifted or pushed .

- Do not move the dryer by holding onto protruding parts .

- Check the dryer for damage caused during transportation . Never operate a dryer if it is damaged .

- Any residual water in the dryer may freeze and damage the dryer .

- Do not install the dryer in rooms that are at risk of frost . The appliance contains refrigerant which although it is environmentally friendly, is flammable R290.Failure to dispose of it properly may result in a fire or poisoning Dispose of the appliance properly and do not damage the pipes in the refrigerant circuit.

- When cleaning the filters, the lint should be thrown in the garbage bin and not washed through the drain in order to avoid spreading microplastics in the used water system.

⚠ WARNING:

Never stop a tumble dryer before the end of the drying cycle unless all items are quickly removed and spread out so that the heat is dissipated.

⚠ WARNING:

In the appliance enclosure or in the built-in structure, keep ventilation openings clear of obstruction.

⚠ WARNING:

Do not damage the refrigerant circuit.

DANGER OF HOT SURFACE

- At higher drying temperatures, the door glass will heat up. Be careful to avoid burns. Make sure children do not play near the door glass.

- The back of the dryer may get very hot during operation. Wait for the dryer to cool down completely before touching its back side.

- If you open the dryer door during the drying process, the clothes may be very hot and there is a risk of burning.

Service

- In case of incorrect dryer connection, incorrect use, or servicing by an unauthorized person, the user shall bear the cost of any damage as such damage shall not be covered by warranty.

- The warranty does not cover consumables, minor deviations in colour, increased noise that results from appliance age and which does not affect the functionality of the dryer, and aesthetic defects on components, which do not affect the dryer's functionality and safety.

DESCRIPTION OF THE DRYER

FRONT

1 Condensate tank
2 Programme selector knob
3 Control unit
4 Door
5 Net filter
6 Air vent
7 Heat exchanger door cover

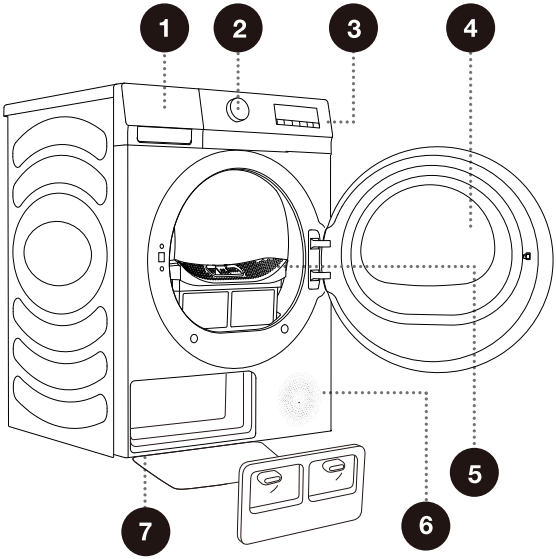

BACK

1 Power cord
2 Condensate discharge hose
3 Adjustable feet

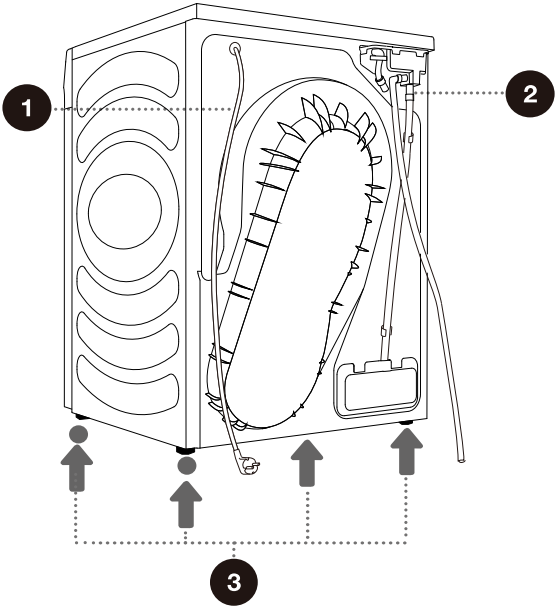

The illustrations in this manual are for reference purpose only. As our products are subject to continual improvement, the appearance, color and functional parts of your actual product may vary from the illustrations.

INSTALLATION AND CONNECTION

PACKING/PACKAGING

Please first remove all packaging and foam, especially the foam base. When unpacking the device, please do not use sharp objects to damage it. Keep packaging materials (plastic bags, other plastic parts, etc.) out of reach of children.

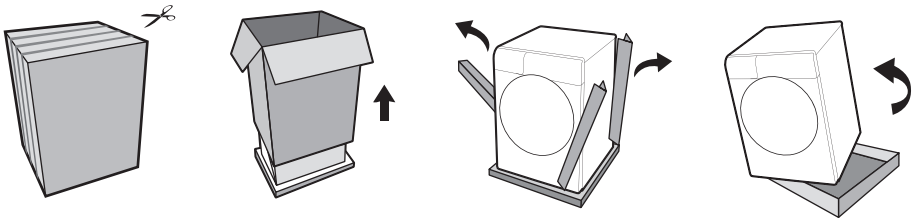

The process of packing the machine is just the opposite of unpacking above.

Please check the device for any damage. If damaged, do not use it, and immediately contact after-sales service.

The accessories included with this appliance include one or more of the following:

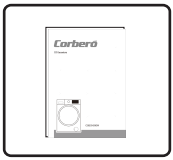

Instructions

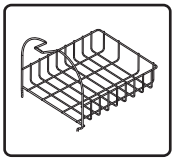
Drying rack

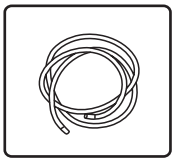
Drain pipe

Different models have different configurations, and the accessories included with this device are subject to the actual configuration of the model.

For your safety and extended product life, use only authorized components. The manufacturer is not responsible for product malfunction or accidents caused by the use of unauthorized components or parts.

TECHNICAL INFORMATION

(DEPENDING ON THE MODEL)

Rated capacity	9kg
Net weight	44kg
Rated Voltage	220-240V~
Rated Power	650W
Frequency	50Hz
Refrigerant type	R290
Refrigerant Charge	130g

Dimensions(mm)

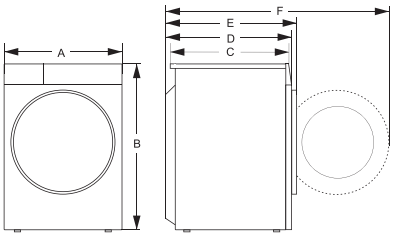

Index	Dimension(mm)
A	595
B	845
C	550
D	590
E	620
F	1110

INSTALLATION AND CONNECTION

Remove all packaging. When removing the packaging, make sure not to damage the dryer with a sharp object.

SELECTING THE ROOM

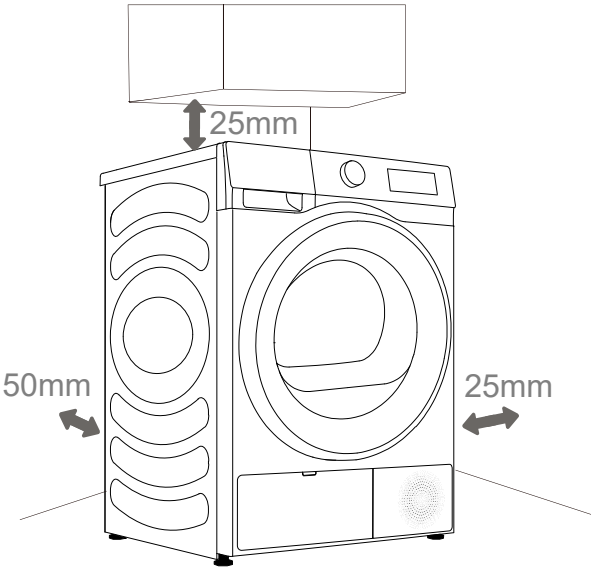

The dryer may not be in contact with a wall or adjacent furniture. For optimum dryer operation, we recommend observing the clearance from the walls as indicated in the figure. In case of failure to heed the required minimum clearance, the dryer may overheat.

Vents on the back wall and the air exhaust opening on the front side of the dryer should never be obstructed.

The room in which you will install the dryer should be sufficiently ventilated, with a temperature between 10°C and 25°C. Dryer operation at a lower environment temperature may result in condensate accumulation in the dryer interior. Do not place the dryer into a place where there is danger of freezing. Frozen water in the condensate tank and pump may damage the dryer.

The dryer emits heat. Therefore, do not place it in a very small room, as the drying process may take longer due to limited amount of available air.

Lighting in the room should be sufficient to allow reading the information on the display unit on the control panel.

DRYER PLACEMENT

This dryer must be stacked with a washing machine of the same brand using a stacking kit provided by the manufacturer. (see Figure 1) . You can contact aftersales for purchase stacking brackets, and install it according to user manual.
Alternatively, the dryer can be placed next to the washing machine (figure 2).

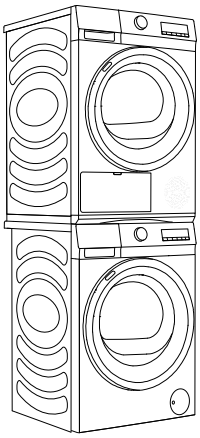

1

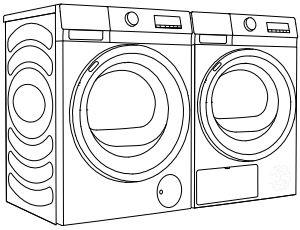

2

⚠ At least two persons are required to install the tumble dryer on top of a washing machine.

⚠ Do not place the dryer behind lockable or sliding door, or door with a hinge on the opposite side of the dryer door hinge. Install the dryer in such way that the door can always be freely opened.

⚠ Do not place the dryer on a carpet with long fibres as this may impede air circulation.

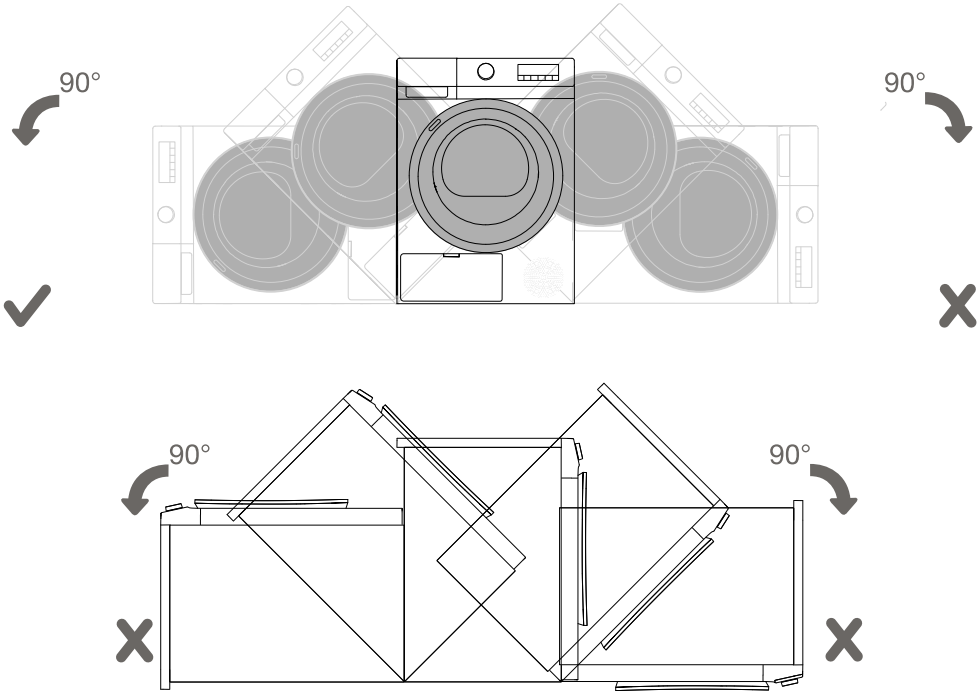

After installation, wait for 24 hours without moving the appliance before using it for the first time. If the dryer has to be laid down on one of the sides during transport or servicing, place it with its left side, viewing from the appliance front, downwards.

ADJUSTING THE DRYER FEET

Level the dryer in longitudinal and traverse direction by rotating the adjustable feet which allow levelling by 1cm. Use a spirit level and spanner No.22.

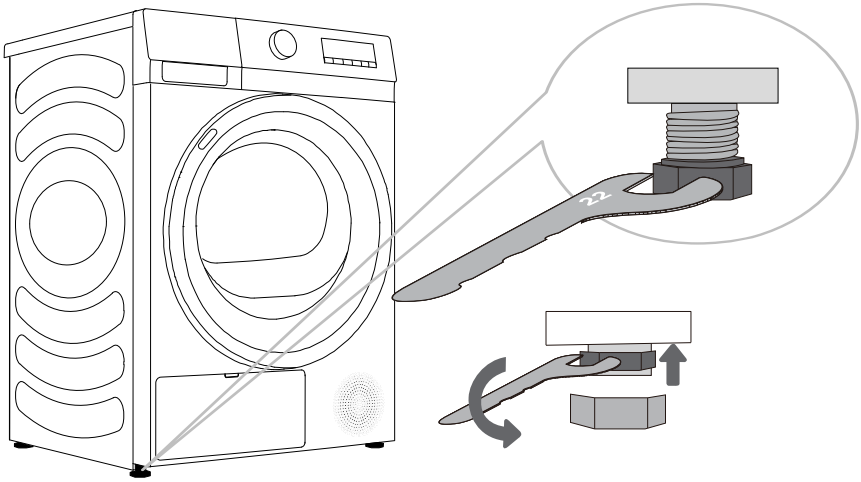

- Floor on which the dryer is placed must have a concrete base. It should be clean and dry; otherwise, the dryer may slide. Also clean the adjustable feet.

- The dryer must stand level and stable on a solid base.

- Incorrect levelling of the dryer with the adjustable legs may cause vibration, appliance sliding across the room, and loud operation. Incorrect levelling of the dryer shall not be subject to warranty.

- Sometimes, unusual or louder noise may appear during appliance operation; these are mostly the result of improper installation.

DRAINING THE CONDENSATE

The moisture from the laundry is extracted in the condenser unit and accumulated in the condensate tank.

During the drying process, an indicator light (symbol is lit on the display unit) warns when the condensate tank is full and needs to be emptied.

To avoid emptying the condensate tank, run the condensate discharge hose located at the back of the appliance directly into a drain.

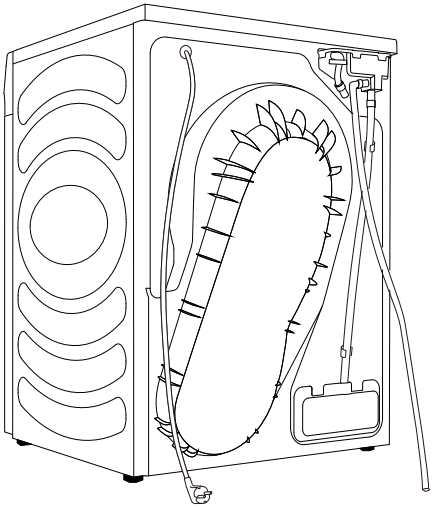

1 Remove discharge hose from the machine and hang it on the back.

2 Attach the hose in the attachment to the plastic opening on the discharge hose.

If you decide to run the condensate drain hose into a drain, make sure the hose is securely fastened. This will prevent any water spillage which could result in unexpected damage.

⚠ Always use the hoses supplied with the dryer.

DRYING RACK

Before drying clothes for the first time, please remove the drying rack and other packaging materials from the drum. When you need to use the drying rack to dry special garments, please install the drying rack in place according to the following steps.

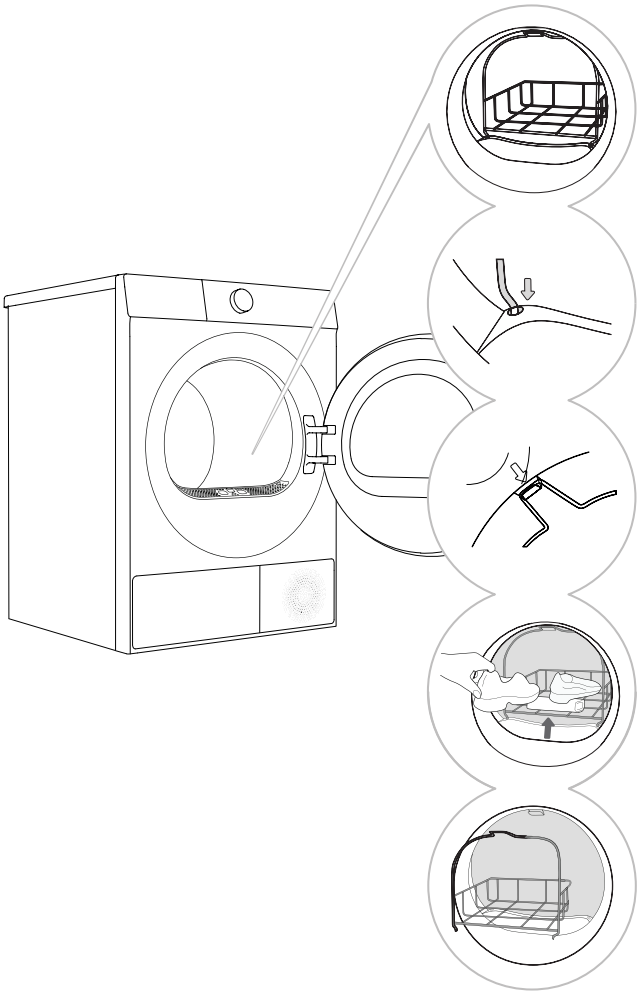

1 Open the door and insert the drying rack.

2 Tilt the drying rack at a certain angle, with the lower end caught in the two holes of the filter and the upper end hooked into the slot of the front support (as shown in the figure).

3 Drying rack can be used for drying sports shoes, slippers or other items that are not suitable for turning over.

4 After drying, take out the drying rack, and close the door.

Before drying, sports shoes or slippers should be wrung out to prevent dripping.

The drying rack will remain stationary while the drum is rotating. Therefore, please ensure that the clothes in the drying rack do not come into contact with the drum, otherwise the clothes and the dryer may be damaged.

CONNECTING TO THE POWER MAINS

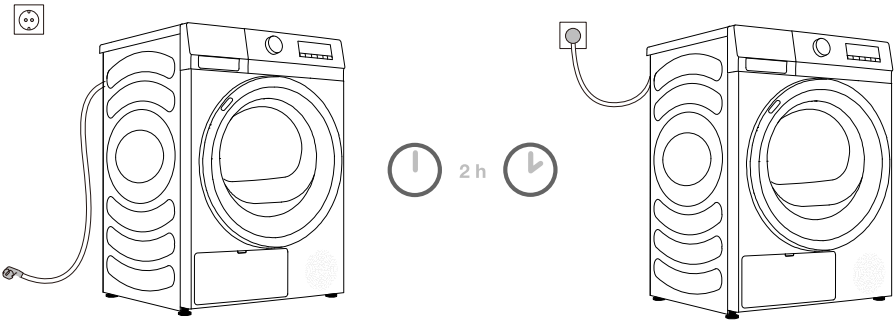

⚠ After installation, the dryer should stand still for two hours before it is connected to the power mains; this allows the dryer to stabilize.

Connect the dryer to a grounded power outlet. After installation, the wall outlet should be freely accessible. The outlet should be fitted with an earth contact (in compliance with the relevant regulations).

Information on your dryer is indicated on the rating plate (see chapter »DESCRIPTION OF THE DRYER/Technical information«).

⚠ We recommend using over-voltage protection to protect the appliance in case of a lightning strike.

⚠ The dryer may not be connected to the power mains using an extension cord.

Do not connect the tumble dryer to an electrical outlet intended for an electric shaver or a hair dryer.

Any repair and maintenance pertaining to safety or performance should be done by trained experts.

A damaged power cord may only be replaced by a person authorized by the manufacturer.

MOVING AND TRANSPORT AFTER INSTALLATION

After every drying cycle, a small amount of condensed water will remain in the dryer. Switch on the dryer and choose one of the programmes, then let the appliance operate for approximately half a minute. This will pump out the remaining water and prevent damage to the dryer during transport. If the dryer cannot be transported in the upright position, tilt it to the left side.

Pack all the packaging material (plastic bags, other plastic parts etc.).

⚠ After transport, the dryer should be left to stand still for at least two hours before it is connected to the power mains. The appliance should be installed and connected by a trained technician.

If the appliance was not transported in compliance with the instructions, the dryer should be left to stand still at least 24 hours before it is reconnected to the power mains.
Failure to do so may result in a heat pump failure which shall not be covered by the warranty.
Be careful not to damage the cooling system (see chapter »INSTALLATION AND CONNECTION/ Dryer placement«).

⚠ Carefully read the instructions for use before connecting the dryer. Repair or any warranty claim resulting from incorrect connection or use of the dryer shall not be covered by the warranty.

BEFORE USING THE APPLIANCE FOR THE FIRST TIME

Make sure the dryer is disconnected from the power mains; then, open the door by pulling the left side of the door towards you (figures 1 and 2).

Before using the dryer for the first time, clean the dryer drum using a soft damp cotton cloth and water (figure 3).

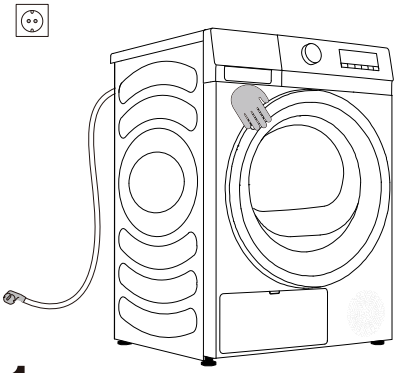

1

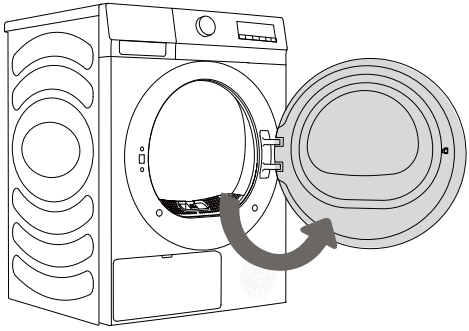

2

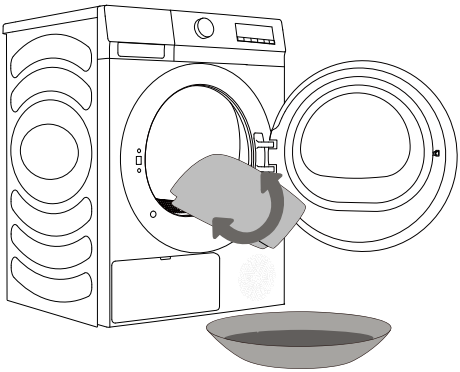

3

⚠ Do not use any solvents or cleaning agents that could damage the dryer (please observe the recommendations and warnings provided by the manufacturers of the cleaning agents).

DRYING PROCESS, STEP BY STEP (1 - 4)

STEP 1: HEED THE LABELS ON THE LAUNDRY

Normal wash; Sensitive laundry	Max. washing temp. 95°C 	Max. washing temp. 60°C 	Max. washing temp. 40°C 	Max. washing temp. 30°C 	Hand wash only 	Do not wash 
Bleaching	Bleaching in cool water 			Bleaching not allowed 		
Dry cleaning	Dry cleaning with all agents 	Petroleum solvent R11, R113 		Dry cleaning in kerosene, pure alcohol, and R113 	Dry cleaning not allowed 	
Ironing	Hot ironing, max. 200°C 	Hot ironing, max. 150°C 		Hot ironing, max. 110°C 	Ironing not allowed 	
Drying	Dry flat (place on a flat surface) 	Drip dry  Line dry 		High temperature  Low temperature 	Do not tumble dry 	

STEP 2: PREPARING FOR THE LAUNDRY DRYING PROCESS

1. Sort the laundry by type and thickness of the fabric (see PROGRAMME TABLE).
2. Close the buttons and zips, tie any ribbons, and turn the pockets inside out.

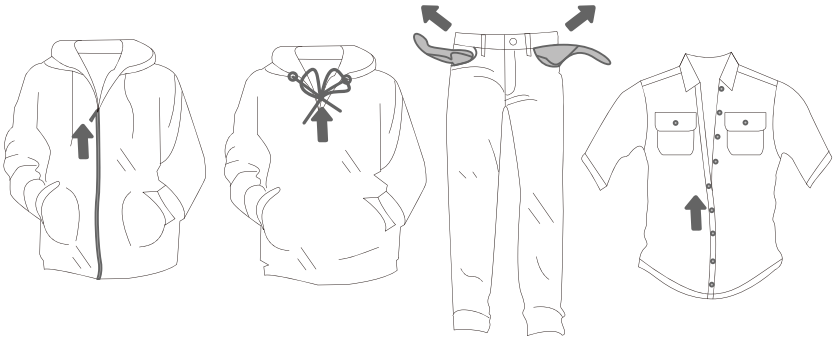

Drying laundry made of particularly delicate fabrics that may be deformed is not recommended. The following types of laundry may not be dried in the dryer as this may cause your garments to deform:

- **leather garments and other leather products;**
- **garments that are waxed or treated in any other way;**
- **garments with major wooden, plastic, or metal parts;**
- **garments with spangles;**
- **garments with metal parts subject to rusting.**

SWITCHING ON THE DRYER

Connect the dryer to the power mains by plugging in the power cord.
Press the ON/OFF button to switch on the dryer (figure 1).

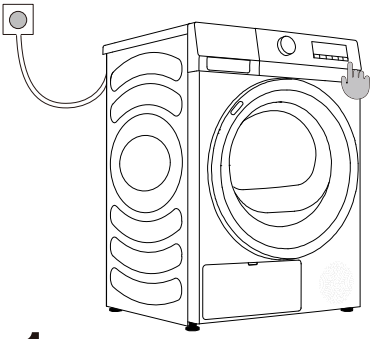

1

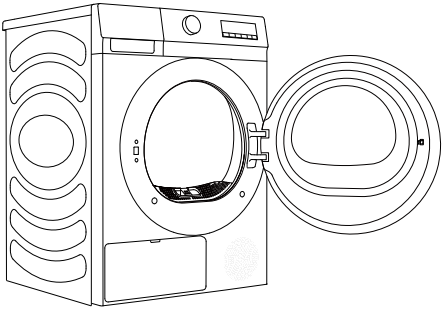

2

LOADING THE DRYER

Open the dryer door by pulling the left side of the door towards you (figure 1).
Insert the laundry into the drum (after making sure the drum is empty) (figure 2).
Close the dryer door (figure 3).

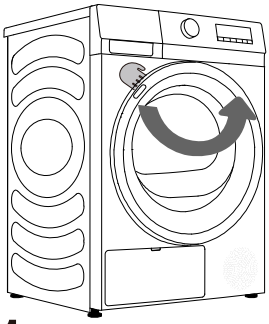

1

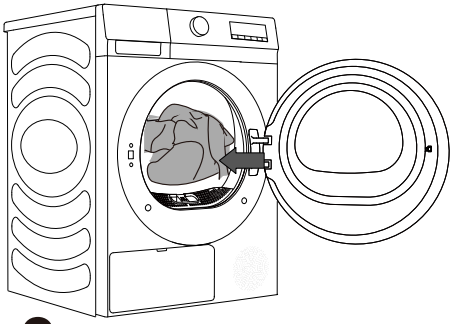

2

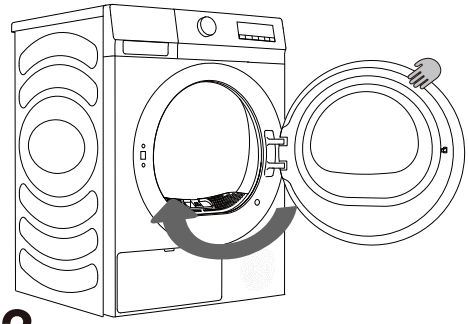

3

When the dryer is running, you can directly open the door to add or remove clothes, and press the Start/Pause button to continue running after closing the door.

Do not insert laundry into the dryer if it has not been wrung or spun (recommended minimum spinning cycle: 800 rpm).

Do not overload the drum! See PROGRAMME TABLE and observe your nominal load as indicated on the rating plate.
If the dryer drum is overloaded, the laundry will be more wrinkled and perhaps unevenly dried.

When drying larger items (bedding, towels etc.), loosen them and then insert them into the dryer drum.

CONTROL UNIT

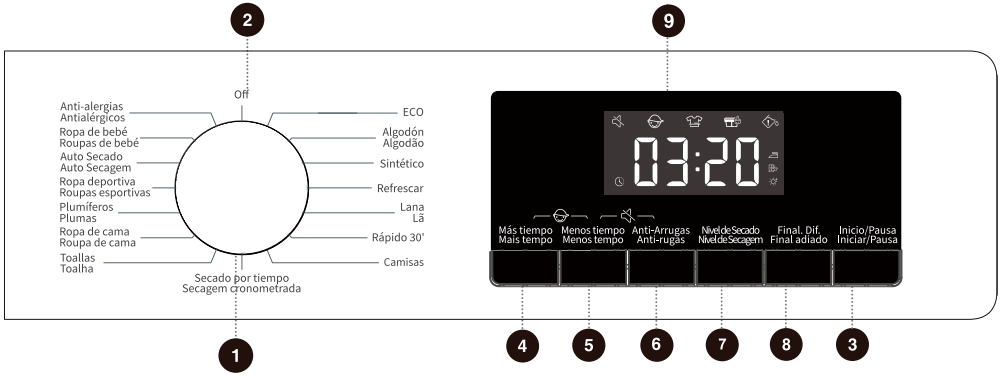

1 CYCLE SELECTOR

Turn the dial to select a cycle.

2 POWER

Rotate the programme selector knob to turn on/off the appliance.

3 START/PAUSE

Start/Pause the whole machine program running.

4 MORE TIME

Press to add drying time of the program.

5 LESS TIME

Press to reduce drying time of the program.

6 ANTI CREASE

Press to add or subtract Anti Crease function.

7 DRYING LEVEL

Press to select the drying effect.

8 DELAY END

Press to delay the end of the cycle.

9 DISPLAY

It is used to display the remaining time,fault code and other information of the program.

4+5 CHILD LOCK

Press these two keys at the same time to enable or disable the child lock function.

5+6 MUTE

Press these two keys at the same time to switch or restore the acoustic signals.

PROGRAM TABLE

Turn on the device and turn the main knob to select the appropriate program (depending on the type of clothing and desired degree of drying). During operation, the main knob will not turn automatically.

Program	Program description	Maximum load	Drying Type	
			Stop when the clothes are dry	Timed drying
Eco	This program is suitable for drying general cotton clothes.	9.0kg	✓	
Cotton	This program is suitable for drying thicker, non-sensitive cotton clothing.	9.0kg	✓	
Synthetics	This program is suitable for drying synthetic and cotton fabrics.	4.5kg	✓	
Quick 30'	This program is suitable for quick drying of light clothing.	0.5kg	✓	
Shirts	This program is suitable for drying shirts made of cotton, linen, polyester, synthetics or blends.	2.0kg	✓	
Towels	This program is suitable for drying non-sensitive clothing (fleece, kitchen wiping cloths, etc.).	4.5kg	✓	
Bedding	This program is designed with the anti-tangling function for large pieces of clothing and is suitable for drying large pieces of clothing.	2.5kg	✓	
Downwear	This program is suitable for drying down-filled clothing (such as pillows and down jackets). Please dry large pieces of clothing separately, using the Time Dry program if necessary.	2.0kg	✓	
Sportswear	This program is suitable for drying outdoor clothing and sportswear made of synthetics.	2.0kg	✓	
Auto Dry	This program is suitable for drying non-sensitive synthetics and cotton clothing with uniform thickness.	4.5kg	✓	
Baby Care	This program is suitable for drying infant and toddler clothing.	2.0kg	✓	
Refresh	This program is a dry clothing care program that makes your clothes fresh again. When using this program, the heating function is turned off.	/		✓
Wool	This program is suitable for drying wool and delicate clothing. (Refer to the drying requirements on the clothing label).	1.0kg		✓
Time Dry	This program is suitable for thorough drying of non-sensitive clothing. The remaining moisture of clothing will not be automatically detected during the drying process. Please choose an appropriate drying time to avoid the clothing not achieving the expected drying effect or over-drying causing creases.	/		✓
Allergy Care	This program is suitable for high-temperature drying of clothing to remove allergens such as mites.	2.0kg		✓

If your clothing has not reached the expected drying level, please use another function or select a more suitable drying program.

STEP 3: CHOOSING THE DRYING PROGRAMME

Choose the **programme** by rotating the programme selector knob(1) to the left or right (depending on the type of laundry and the desired level of dryness). See PROGRAMME TABLE.

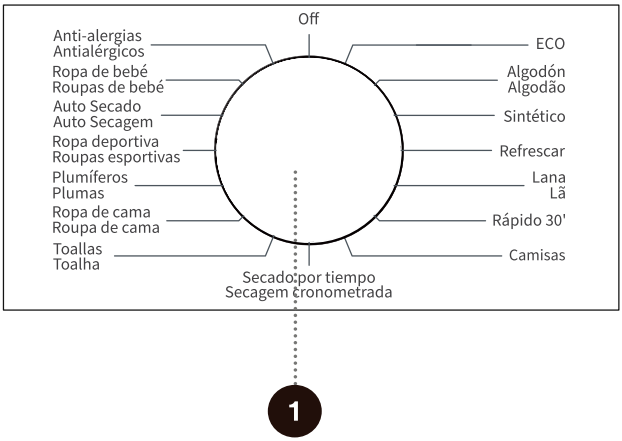

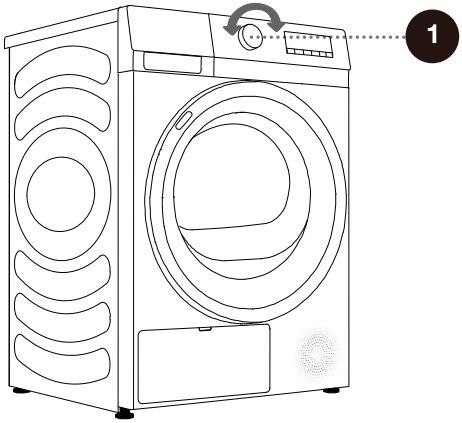

STEP 4: SELECTING ADDITIONAL SETTINGS AND FUNCTIONS

Most programmes feature basic settings, but these settings can be changed.

Adjust the settings by pressing the relevant function button (before pressing the START/PAUSE button).

Activate/deactivate the functions by pressing the desired function (before pressing the START/PAUSE button).

Certain settings cannot be selected with some programmes. Such settings will not be lit, and when the corresponding button is pressed, an acoustic signal will be emitted (see FUNCTION TABLE).

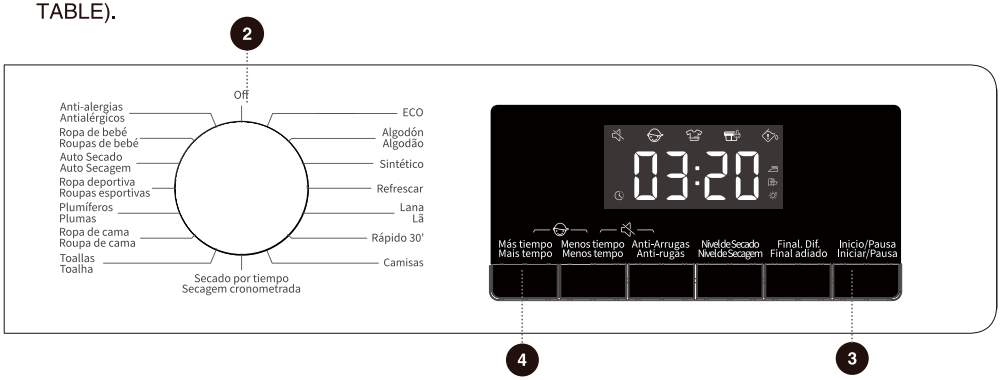

2 POWER

For powering on/off the dryer.
During the program operation, if it needs to be turned off, turn the knob to the " off " position to turn it off.
In standby mode, if no action is taken within a few minutes, the appliance will automatically shut down.

3 START/PAUSE

Press the "Start/Pause" key to pause or start the program.

When the program is suspended, the set functions cannot be changed.
If the program or function needs to be changed during operation, turn the knob to "off ", then turn the knob again to select the required program and function, and finally start it.

4 MORE TIME

This function can add drying time of the program.
Press continuously to cycle through the set tap positions. Different programs have different tap position settings.

This function is only applicable to the manual and special dry programs. Sensor dry programs cannot be started.



5 LESS TIME

This function can reduce drying time of the program.
Press continuously to cycle through the set tap positions. Different programs have different tap position settings.

This function is only applicable to the manual and special dry programs.
Sensor dry programs cannot be started.

6 ANTI CREASE

Press to add "Anti Crease" function, press twice to cancel the function, and cycle in sequence.

If the clothes cannot be taken out in time after drying, select the anti crease program. At this time, the inner drum rotates intermittently to prevent clothes from creasing.

Touch any key or open the door to exit the anti crease mode.
If there is no operation, the longest execution will end automatically after 12 h by default.

7 DRYING LEVEL

For selection of drying effect.

【 】Extra, means the clothes can be stored after drying.

【 】Cupboard, means the clothes can be worn immediately after drying.

【 】Iron, means the clothes has a small amount of water and can be ironed.



8 DELAY END

This function can delay the end time of the program.

Make an appointment after selecting programs and functions. Press the appointment button to add or reduce the appointment time. The time changes by 1 hour for each press, and the maximum optional time is 24 hours.

The appointment time is the end time of the program, including the running time of the whole program, so the appointment time must be longer than the running time of the program.

When the Delay End function is being selected (set), the Clock icon is lit up;
When the Delay End programme is running, the Clock icon always on or flashes （depends on the model）.

After the appointment process ends, the appointment icon goes out.

Before the program starts, the selected appointment can be canceled by selecting other programs or function keys.

After the program is started, in case of canceling the appointment, shut down and restart the dryer.

9 DISPLAY

It is used to display the remaining time, appointment time, fault code and other information of the program.

The time displayed by the program may be different from the actual running time. Due to the influence of type of clothes, load of clothes, water content after dehydration, and ambient temperature, the actual drying time will be automatically adjusted. When the program ends, "End" will be displayed.

Icon description

	Anti crease icon. When the icon is lit up, it indicates that the anti crease function is enabled.
	Lint and debris cleaning icon. The flashing icon indicates that the lint and debris needs to be cleaned.
	Water box cleaning icon. The flashing icon indicates that the water box needs to be emptied.



4 + 5 Child Lock

This is a safety feature. To activate it, simultaneously press the positions "More Time + Less Time" until the Child Lock icon light up, and then Child Lock is set up. Repeat the same operation, the Child Lock will be released.

When the Child Lock is set, all function buttons will be shielded except the power button.

After completing program, child lock will automatically unlock.

The Child Lock feature includes a memory function, and the setting will remain effective unless it is manually activated or deactivated.

After the child lock function is enabled: During running in anti crease mode, the child lock needs to be released manually, and the anti crease function ends automatically.

5 + 6 Mute

Use this to switch off or restore the acoustic signals.

When the appliance is in the state of holding, pause or operation, press "Less Time + Anti Crease" buttons until the display show mute function icon. All the buzzing will be turned off except the alarms.

When the appliance is in the mute state, repeat the same operation until mute function icon light off. All the buzzing will be activated.

The Mute feature also includes a memory function and the setting will remain effective unless it is manually turned on or off.

FUNCTION SELECTION TABLE

	Program	More Time	Less Time	Anti Crease	Drying Level	Delay End	Child Lock	Mute
SENSOR DRY	Eco	–	–	•	–	•	•	•
	Cotton	–	–	•	•	•	•	•
	Synthetics	–	–	•	•	•	•	•
	Speed 30´	–	–	•	–	•	•	•
	Shirts	–	–	•	•	•	•	•
	Towels	–	–	•	•	•	•	•
	Bedding	–	–	•	•	•	•	•
	Downwear	–	–	•	•	•	•	•
	Sportswear	–	–	•	•	•	•	•
	Auto Dry	–	–	•	•	•	•	•
	Baby Care	–	–	•	•	•	•	•
MANUAL DRY	Refresh	•	•	•	–	•	•	•
	Wool	•	•	•	–	•	•	•
	Time Dry	•	•	•	–	•	•	•
	Allergy Care	•	•	•	–	•	•	•

• The function is optional.
- The Function is not optional.

MAINTENANCE & CLEANING

⚠ Before cleaning, make sure to switch off the dryer and disconnect it from the power mains (unplug the power cord from the outlet).

The dryer is fitted with a **filtering system** consisting of several filters that prevent any impurities from entering the heat exchanger system.

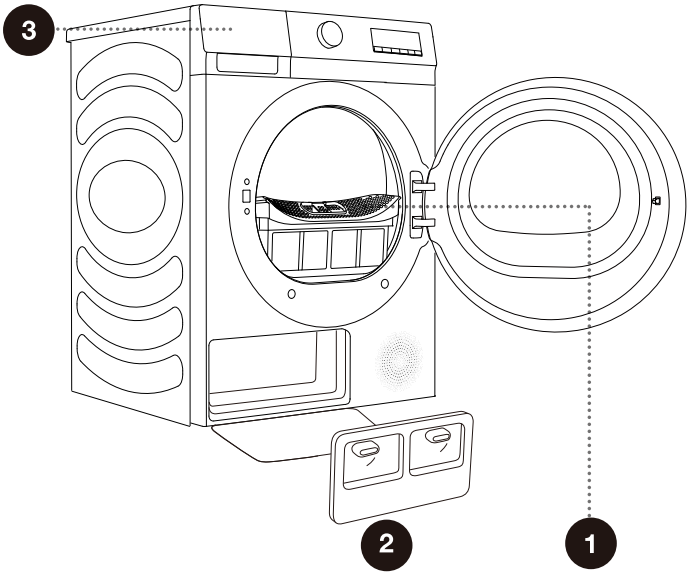

1 Net filter

2 Heat exchanger door cover

3 Condensate tank

The dryer may never be operated without the filters in place or with damaged filters, as excessive amount of accumulated fibres from the fabric could cause malfunction or failure of the dryer.

CLEANING THE NET FILTER IN THE DOOR

Clean the net filter after each drying cycle.

Excessive fluff accumulated on the filter screen will affect the drying effect. Please clean the filter screen after each use.

After cleaning, be sure to reinstall the filter screen in place before use.

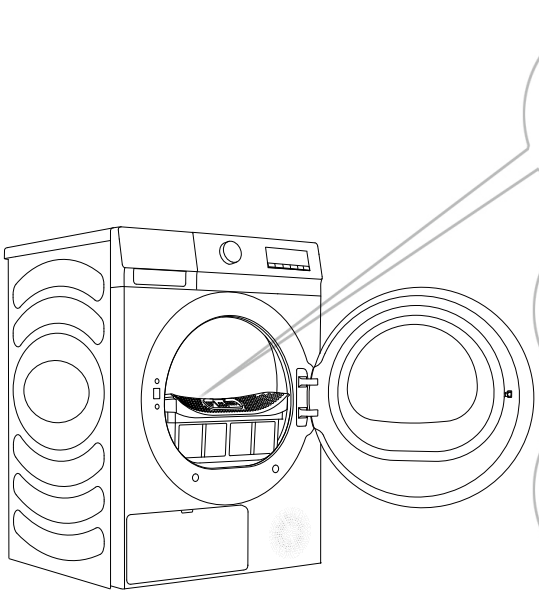

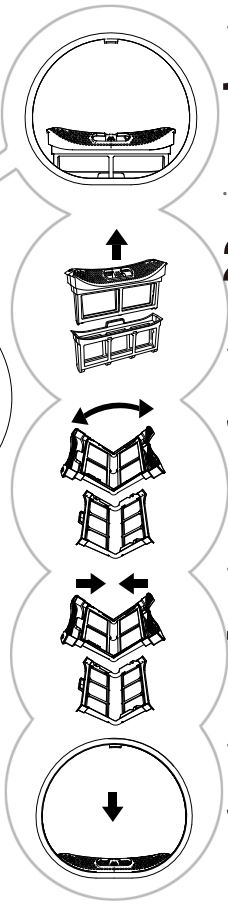

1 Pull out the net filter.

2 Pull out the inner filter.

3 Open the net filter and clean the fluff of the two-layer filter screen with a wet towel or flowing water.

4 Close the net filter, if necessary, clean the door gasket as well.

5 After cleaning the net filter, reassemble it. Install the net filter to the front support.

Make sure you do not pinch your fingers with the filter cover.

CLEANING OF THE HEAT EXCHANGER

During cleaning, some water may be spilled. It is therefore recommended to place an absorbent cloth on the floor.

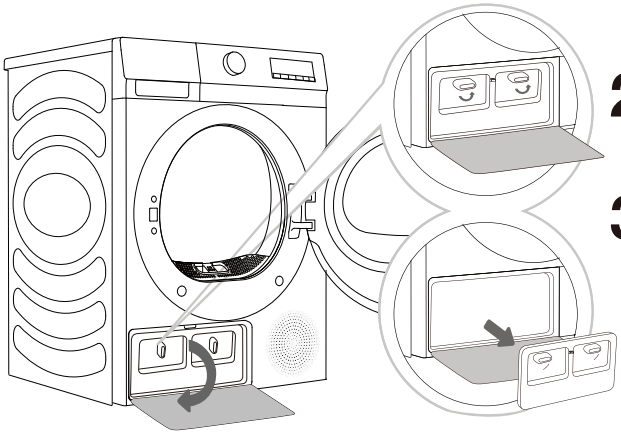

1 Press the buckle of the heat exchanger door cover at the lower left to open the door cover.

2 Turn the locking knob of the cover to unlock position.

3 After using for a period of time, if there is dust on the heat exchanger, please remove the dust with tools. Do not touch the heat exchanger directly with your hands to avoid in jury.

4 Install the inner door cover to the origin positions,lock the knob and close the heat exchanger door cover.

⚠ Do not touch the inner metal parts of the heat exchanger with bare hands. Danger of injury on sharp parts. Use appropriate protection gloves when cleaning the heat exchanger.

⚠ Incorrect cleaning of the metal fins of the heat exchanger can permanently damage the tumble dryer. Do not press on the metal fins with hard objects like for example the plastic tube of a vacuum cleaner.

The dust and dirt in the metal fins of the heat exchanger can be cleaned with tools vacuum cleaner, soft brush etc..

Without pressing, gently move the brush attachment only in the direction of the metal fins from top to bottom. Too much pressure can damage or bend the metal fins of the heat exchanger.

We recommend you clean the heat exchanger at least every twenty times.

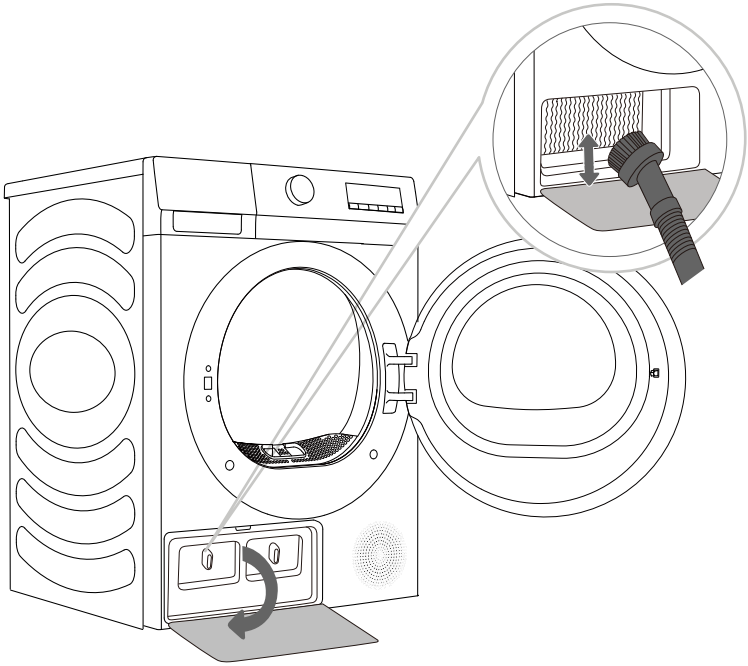

EMPTYING THE CONDENSATE TANK

Empty the condensate tank after each drying cycle.

If the condensate tank is full, the drying programme will be paused automatically.
Symbol will light up on the display unit, indicating that the condensate tank should be emptied.

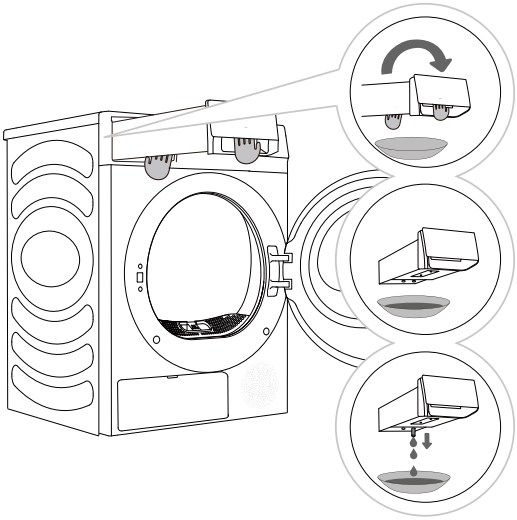

1 Remove the condensation tank from the dryer.Pull the water tank handle with one hand until the tank is halfway out. Once the water tank is halfway out, support the bottom with your other hand and continue pulling slowlywith both hands.

2 Empty the water through the drain hole , and then clean inside the water tank. Mix some neutral detergent in lukewarm water. Fill the water tank with the mixture through the drain hole and leave it for 30 minutes. Then, rinse the tank with clean water and completely dry it.

3 Reinsert the condensation tank back into place.

Water from the condensate tank is not potable. If thoroughly filtered, it can be used for ironing.

⚠ Never add chemicals or fragrances into the condensate tank.

The water tank is heavy. Slowly remove the water tank using both hands while keeping the tank at a level.

Be careful when removing the full water tank. It is very heavy and can cause injury if you drop it.

NOTE: If the dryer displays an "" information code and stops during a drying cycle, empty the water tank and press Start/Pause. The " " information code will disappear, and the dryer will resume drying.

It is not necessary to empty the condensate tank if the drain hose is connected directly to a drain (see chapter »INSTALLATION AND CONNECTION/Draining the condensate«).

CLEANING THE DRYER

⚠ **Always disconnect the dryer from the power mains before cleaning.**

Clean the dryer exterior using a soft damp cotton cloth.

⚠ Do not use any solvents or cleaning agents that could damage the dryer (please observe the recommendations and warnings provided by the manufacturers of the cleaning agents).

Wipe all parts of the dryer with a soft cloth until dry.

Do not clean the dryer with a jet of water!

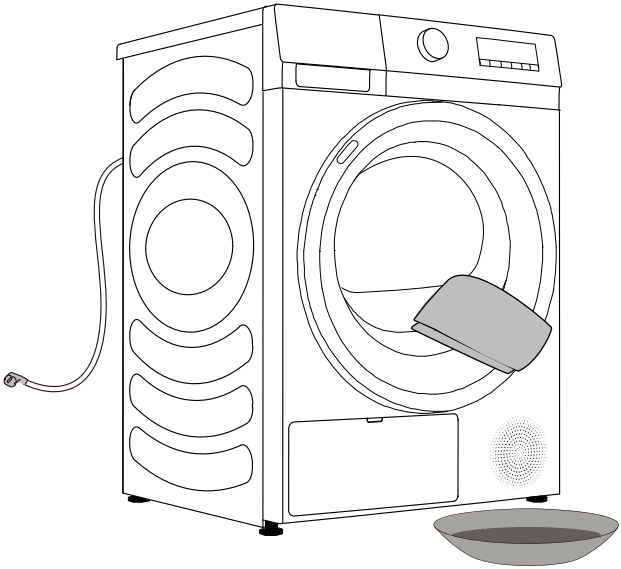

TROUBLESHOOTING

WHAT TO DO ...?

Disturbances from the environment (e.g. the power grid) may result in various error reports (see TROUBLESHOOTING TABLE). In such case:

- Switch off the dryer and wait at least one minute.
- Switch on the dryer and repeat the drying programme.
- Most errors during operation can be resolved by the user (see TROUBLESHOOTING TABLE).
- If the error persists, call an authorized service unit.
- Repairs may only be carried out by an adequately trained person.
- Repair or any warranty claim resulting from incorrect connection or use of the dryer shall not be covered by the warranty. In such cases, the costs of repair shall be charged to the user.

The warranty does not cover the errors or failures resulting from disturbances from the environment (lightning strike, power grid failures, natural disasters etc.).

TROUBLESHOOTING AND ERROR TABLE

Fault phenomenon	Recommended handling method
The dryer cannot be started	◇ Check the power connection; ◇ Confirm the "Start Pause" key is pressed down; ◇ Confirm the door is closed properly; ◇ House fuse is blown, circuit breaker has tripped, or power outage has occurred.
The dryer cannot be started and displays "End"	◇ Check whether the program setting is correct; ◇ Confirm there are clothes in the drum;
Excessive drying time	◇ Check whether the program setting is correct; ◇ Confirm whether there are too many clothes wrapping into clusters; ◇ Check whether the filter screen is cleaned; ◇ There will be air supply for cooling after drying in some programs;
Poor drying effect	◇ Confirm that the clothes have been dehydrated; ◇ Check whether the program setting is correct; ◇ Confirm that there are too many clothes; ◇ Load is not properly sorted. Whether clothes that are not easy to dry are mixed with clothes that are easy to dry; ◇ Large load of heavy fabrics. ◇ Check whether the filter screen is cleaned;
The remaining time of the display stops or jumps	◇ The remaining time varies with clothing type, load, dehydration and ambient temperature, which is a normal phenomenon;
Clothes are wrinkled.	◇ Clothes have dried too long. Try a shorter drying time. ◇ Clothes have been left in the appliance for too long after cycle ends.
The dryer display shows running time different from actual program duration.	◇ For programs that stop automatically when clothes are dry, the drying duration displayed is calculated according to standard environment, initial laundry moisture, load mass and type. The drying time is automatically adjusted for any change in conditions. The difference between the actual time and the display time is normal, which ensures the best drying effect.

Fault phenomenon	Recommended handling method
The dryer is too loud.	◇ Look for coins, loose buttons, nails, and other objects and remove them immediately. ◇ Check the lint filter. Remove any items stuck inside the lint filter. ◇ Make sure the dryer is level and standing firmly on the floor. ◇ The dryer may hum due to air moving through the drum and fan. This is normal.
Clothes are shrinking.	◇ Garment care instructions are not being followed. Use a low or no heat setting.
Lint is left on clothes.	◇ Lint filter has not been cleaned properly. ◇ Clothes have not been sorted properly. ◇ Some fabrics cause more lint and should be dried separately from fabrics that lint attaches easily. ◇ Tissue, paper, etc., has been left in pockets.
The appliance has an odour.	◇ The smell is caused by rubber material that is attached to the appliance inside. This kind of smell is a rubber's own smell and disappears automatically after using the appliance several times. ◇ When washing the clothes, use the detergent in accordance with the manufacturers recommendations. If you use the detergent excessively not according to the recommendations, undissolved detergent may accumulate on the clothes and cause an odour. ◇ You can smell odours from the clothes if the clothes were left in the appliance after drying or in the washing machine after washing. Unload the clothes promptly at the end of the drying or washing cycle. ◇ Ensure you can smell same odour in the washing machine. If so, clean the tub of the washing machine referring to the washing machine user manual. ◇ Always take care of both lint filters clean. If any residues were left in the lint filter after drying, it may cause odours. And also dry the lint filter completely after cleaning.
The machine is powered on and started directly after power failure, but does not work	◇ When the program is suspended, the set functions cannot be changed. If the program or function needs to be changed during operation, or the power is off during operation and the power needs to be powered on again, select the required program and function, and finally start it.

Code	Interpretation	Recommended handling method
F50/F51	Abnormal sensor	◇ Please contact after-sales service.

SERVICING

Before calling a service technician

When you contact a service centre,please state your dryer type.

Type ,code/ID, model,and serial number are indicated on the rating plate.

⚠ In case of a failure, only use approved spare parts by authorized manufacturers.

⚠ Repair or any warranty claim resulting from incorrect connection or use of the dryer shall not be covered by the warranty. In such cases, the costs of repair shall be charged to the user.

TYPICAL CONSUMPTION TABLE

Programme Instructions

The table indicates the power consumption and time values for drying of a test batch of laundry with various loads and after washing machine spinning .

The following requirements apply to the consumption values specified below.

Inlet air temperature	room temperature
Inlet air humidity	50–60%
Drying temperature	Normal

Program	Rated Capacity (kg)	Spinning (rpm)	Program consumption approximately (kWh)*	Program duration approximately (h:min)*	Final Moisture Content (%)
Eco	9	/	2.02	3:30	0.50
Synthetics extra	4.5	1000	0.74	1:25	0.50
Synthetics iron	4.5	1000	0.59	1:07	8.00
Cotton extra	9	1000	2.10	3:35	0.50
	4.5	1000	1.11	1:58	0.50
Cotton iron	9	1000	1.51	2:37	10.00
	4.5	1000	0.41	0:50	10.00
Wool	1	/	0.30	0:30	0.50

1. The values given for programs other than the Eco program are indicative only;
2. Results of Wool program is based on wool load with 5% initial moisture content.
3. The Eco program is suitable to dry wet cotton laundry, and that this program is used to assess the compliance with the EU ecodesign legislation.
4. The Eco program is the most efficient program in terms of energy consumption for drying wet cotton laundry.
5. Loading the household tumble dryer up to the maximum capacity indicated by the manufacturer for the respective programs will contribute to energy savings.
6. At full load of Eco program，acoustic airborne noise emission of the drying cycle: 64dB.
7. The product information and QR code are reflected in the energy consumption labelthe product registration information can be obtained by scanning the QR code.
8. The power consumption of the off-mode is 0.5W. Time on switching automatically to off-mode：10min.

Due to deviations in terms of type and amount of laundry, spinning, power supply oscillation, and environment temperature and humidity, the values measured at the user may differ from the one stated in the table.

We reserve the right to any changes and errors in the instructions for use.

TIPS FOR DRYING AND ECONOMIC USE YOUR DRYER

The most economical way of drying is to dry the recommended amount of laundry in each batch (see PROGRAMME TABLE).

Drying laundry made of particularly delicate fabrics that may be deformed is not recommended.

Use of conditioner in the washing cycle is not necessary as the laundry is soft and smooth after drying in the dryer. Drying time will be shorter and power consumption will be lower if the garments are thoroughly wrung or spun before drying. By selecting the appropriate drying programme, you will avoid over-drying your laundry and problems with ironing or shrinkage of fabric.

Regular cleaning of the filters will lead to optimum drying time and minimum power consumption.

When drying smaller amounts of laundry or individual garments, the sensor may not perceive the actual level of moisture in the laundry. In such cases, it is recommended to dry smaller items or amounts with programmes for dryer laundry or with the timed programme.

DISPOSAL

Packaging is made of environmentally friendly materials that can be recycled, disposed of, or destroyed without any hazard to the environment. To this end, packaging materials are labelled appropriately.



The symbol on the product or its packaging indicates that the product should not be treated as normal household waste. Take the product to an authorized collection centre for waste electric and electronic equipment processing.

When **disposing** of the dryer at the end of its useful life, remove all power cords, and destroy the door latch and switch to prevent the door from locking or latching (child safety).

Correct **disposal** of the product will help prevent any negative effects on the environment and health of people, which could occur in case of incorrect product removal. For detailed information on removal and processing of the product, please contact the relevant municipal body in charge of waste management, your waste disposal service, or the store where you bought the product.

HYUNDAI

WARRANTY CONDITIONS

This certificate covers the repair warranty for your appliance for three years from the date of sale, against any operating defect arising from manufacturing or materials. If you detect a defect or anomaly in the appliance, contact us immediately. The cost of travel is included in the repair, except for small appliances that can be transported to the brand's official service workshop.

This warranty will only be valid if the invoice, purchase receipt or delivery note for the corresponding product is presented if it is after the invoice date. This warranty will only be effective in Spain, Portugal and Andorra. The warranty will only be valid for the first buyer or acquirer of the product. This warranty is effective for appliances sold by KOREA SMART HOME. The warranty will be valid for appliances suitable for the climatic and environmental conditions in which they are located.

WARRANTY EXCLUSIONS

The cost of the repair will be borne by the user in the following cases::

- Appliances used for professional or non-exclusively domestic use, in public, industrial or commercial establishments.
- Appliances disassembled or manipulated by persons other than authorized technical services.
- Installation, transportation and start-up of products, changes in direction of doors and injectors.
- Breakdowns caused by lack of maintenance or cleaning. Appliances used improperly, in a manner not in accordance with the instructions for use.
- Breakdowns caused by unforeseen circumstances, force majeure or arising from incorrect installation.
- Breakdowns caused by connections that may present fluctuations, irregularities or lack of uniformity in the supply, for example: water supply driven by pressure groups, solar energy, wind energy, electric generators, or other non-standardized supply.
- Broken or damaged materials due to normal wear and tear of the appliance, such as gaskets, plastics, rubber, belts, glass, brushes, light bulbs, handles, knobs, burner caps, filters, grills, etc.
- Appliances that show signs of rust or corrosion damage to enamel or paint, which may be caused by chemical or electrochemical agents, or accelerated by unfavorable environmental or climatic circumstances.
- Transport damage not attributable to the manufacturer.

This guarantee does not affect the rights available to the consumer in accordance with the provisions of Royal Decree 1/2007, of November 16, which approves the revised text of the General Law for the Protection of Consumers and Users and other complementary laws.

The Official Technical Assistance Service will resolve any incident that your appliance may require, provided that the appliance is installed in an accessible manner.

The guarantor of your appliance is:

KOREA SMART HOME with CIF B56843261 and address Av. Altos Hornos S/N. Pto. Sagunto (46520). Valencia, Spain.

In case of a breakdown you can contact us

by calling 963 246 751 or 963 246 752

Keep this document, it is important to you.

Licensed by HYUNDAI Corporation Holdings,Korea/Bajo Licencia de HYUNDAI Corporation Holdings,Korea

HYUNDAI

Manual de Instruções

HSBC9DDW01

GENUINE PRODUCT OF
HYUNDAI CORPORATION

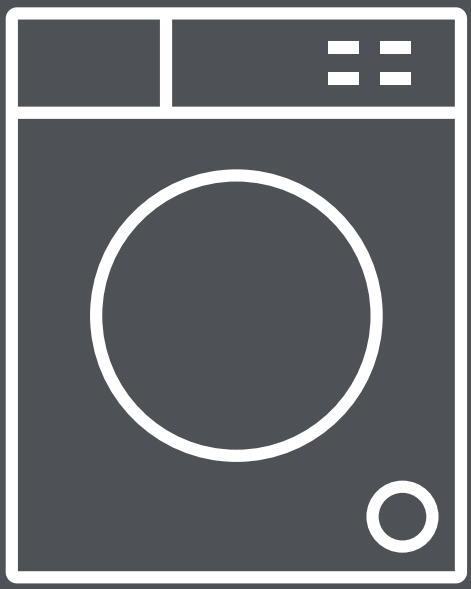

ÍNDICE

1 INFORMAÇÕES DE SEGURANÇA	**INTRODUÇÃO**
11 DESCRIÇÃO DO APARELHO	
12 INSTALAÇÃO E CONEX	
13 NFORMAÇÕES TÉCNII CAS	
14 INSTALAÇÃO E LIGAÇÃO	**PREPARAR ANTES DA PRIMEIRA UTILIZAÇÃO**
14 Localização	
17 Ajustar os pés	
18 Drenar a condensação	
19 SECADOR DE ROUPA	
20 Ligar a fonte de alimentação	
21 Mover e transportar após a instalação	
22 ANTES DA PRIMEIRA UTILIZAÇÃO	
23 PROCESSO DE SECAGEM, PASSO A PASSO (1-4)	**PROCESSO DE SECAGEM, PASSO A PASSO**
23 Passo 1: Siga as etiquetas das peças a lavar	
24 Passo 2: Preparar o processo de secagem de roupa	
29 Passo 3: Escolher o programa de secagem	
30 Passo 4: Seleccionar definições e funções adicionais	
34 TABELA DE FUNÇÕES	
35 MANUTENÇÃO E LIMPEZA	**LIMPEZA E MANUTENÇÃO**
36 Limpeza do filtro de rede na porta	
37 Limpeza do filtro da bomba de calor	
39 Esvaziar o depósito de condensação	
40 Limpar a máquina de secar	
41 RESOLUÇÃO DE PROBLEMAS	**RESOLUÇÃO DE PROBLEMAS**
41 O que fazer...?	
45 *Assistência técnica*	
46 TABELA DE CONSUMO NORMAL	**MISCELÂNEA**
47 RECOMENDAÇÕES E USO ECONÓMICO	
48 ELIMINAR	

INFORMAÇÕES DE SEGURANÇA

◇ Leia as instruções de utilização cuidadosamente antes de utilizar o aparelho.

◇ Não utilize a máquina sem ler e entender primeiro estas instruções de utilização.

◇ Essas instruções de funcionamento são facultadas para vários modelos de máquinas de secar. Portanto, algumas funcionalidades ou definições podem não estar disponíveis na sua máquina.

◇ A não observância das instruções ou o uso inapropriado da máquina pode resultar em danos às peças ou ao aparelho, ou ferimentos ao utilizador. Mantenha o manual de instruções acessível, perto do aparelho.

◇ Esta máquina destina-se apenas a uso doméstico. Se a máquina for utilizada para uso profissional, lucrativo ou para fins que excedem o uso normal numa habitação, ou se a máquina for utilizada por uma pessoa que não seja um consumidor, o período de garantir deve ser o período de garantia mais curto, exigido pela legislação relevante.

◇ O aparelho foi fabricado em conformidade com as normas de segurança aplicáveis.

⚠ AVISO:

Para reduzir o risco de explosão, fogo, morte, choque elétrico, ferimentos ou queimaduras quando utiliza este produto, siga as precauções básicas, incluindo as indicações abaixo.

INSTALAÇÃO

- Siga as instruções devidamente para a instalação do aparelho e ligações à corrente elétrica.
- Para aparelhos com aberturas de ventilação na base, certifique-se de que as ventilações não são obstruídas.
- O aparelho não deve ser instalado num local onde haja uma porta que não possa ser aberta por completo sem restrições.
- As tarefas de reparações ou se manutenção só devem ser realizadas por técnicos qualificados. Reparações por pessoal não profissional pode resultar em acidente ou graves anomalias.
- Para evitar perigo, um cabo elétrico danificado só deve ser substituído pelo fabricante, por um técnico de reparações ou uma pessoa autorizada.
- Depois do transporte, a máquina deve ser deixada imóvel durante pelo menos duas horas antes de ser ligada à corrente elétrica.
- São necessárias pelo menos duas pessoas para instalar a máquina de secar por cima de uma máquina de lavar.
- Instale a máquina de secar num local com ventilação adequada e uma temperatura entre 10°C e 25°C.
- Utilize sempre as condutas ou as mangueiras facultadas com a máquina de secar.
- Coloque o aparelho numa base sólida (de betão) nivelada e estável.
- Instale a máquina de secar num local onde a porta possa sempre ser aberta por completo.

- Nunca bloqueie as ventilações de ar (abertura de evacuação).
- Não coloque a máquina de secar em cima de um tapete com fibras compridas, pois pode impedir a circulação de ar.
- Não coloque a máquina de secar num ambiente poeirento.
- O aparelho não deve estar em contacto com uma parede ou mobília.
- Este aparelho não deve ser guardado nem utilizado no exterior.
- Deve haver ventilação adequara para evitar o refluxo de ar da máquina para a divisão, que pode provocar um incêndio.

SEGURANÇA ELÉTRICA

- Para evitar perigo, um cabo elétrico danificado só deve ser substituído pelo fabricante, por um técnico de reparações ou uma pessoa autorizada.
- A máquina não pode ser ligada à corrente elétrica com um cabo de extensão.
- Não ligue a máquina a uma tomada elétrica destinada para uma carga elétrica baixa.
- A máquina de secar está protegida com um sistema de desligamento automático no caso de sobreaquecimento.
- Se o filtro de rede estiver obstruído, o sistema de desligamento automático pode ser ativado. Limpe o filtro, aguarde que a máquina de secar arrefeça e volte a colocar a funcionar. Se a máquina de secar continuar a não ligar, contacte um técnico de reparação.

- Não utilize várias tomadas elétricas, um cabo de extensão ou um adaptador duplo com este aparelho.
- Este aparelho deve ser ligado a terra através do cabo elétrico. No caso de anomalia ou de avaria, a ligação a terra irá reduzir o risco de choque elétrico.
- A ligação inapropriada do condutor de ligação a terra pode resultar em risco de choque elétrico. Verifique com um técnico qualificado ou pessoal de assistência caso tenha dúvidas se o aparelho está devidamente ligado a terra.
- Este aparelho está equipado com um cabo elétrico com um pino de ligação a terra e uma ficha elétrica com ligação a terra. A tomada elétrica deve ser instalada e possuir ligação a terra de acordo com os regulamentos locais.
- Nunca desligue o aparelho ao puxar pelo cabo elétrico. Em vez disso, segure a ficha elétrica com firmeza e puxe para fora.
- Não pulverize água no interior ou exterior do aparelho para o limpar.

⚠ AVISO:

- Não ligue a máquina à corrente elétrica utilizando um dispositivo interruptor externo, como temporizador, nem ligue a uma corrente elétrica que seja frequentemente ligada e desligada.
- Existe um risco de choque elétrico, uma vez que a máquina de secar funciona com eletricidade.
- Verifique a máquina de secar quanto a danos visíveis.
- Não deve utilizar a máquina de secar se apresentar danos.

- Antes de ligar a máquina de secar à corrente elétrica, certifique-se de que a corrente elétrica está em conformidade com a tensão elétrica especificada na placa informativa.
- Utilize apenas disjuntores de corrente residual com o seguinte símbolo.
- Certifique-se de que o cabo elétrico não está dobrado ou preso e que não entra em contacto com fontes de calor ou cantos afiados.

SEGURANÇA DE CRIANÇAS

- O aparelho não se destina a ser utilizado por pessoas (incluindo crianças) com capacidades físicas ou mentais reduzidas, ou pessoas com falta de experiência e conhecimento, exceto se forem supervisionadas ou instruídas acerca da utilização do aparelho por uma pessoa responsável pela sua segurança.
- As crianças devem ser supervisionadas para garantir que não brincam com o aparelho.
- Esta máquina pode ser utilizada por crianças com 8 anos e mais e por pessoas com capacidades físicas, sensoriais ou mentais reduzidas ou falta de experiência e reconhecimento, mas apenas se forem supervisionadas durante a utilização da máquina, se tiverem recebido instruções sobre a utilização segura da máquina e se entenderem os perigos do uso inapropriado.
- As crianças com menos de 3 anos de idade devem ser mantidas afastadas, exceto se forem continuamente supervisionadas.
- Evite que as crianças e animais domésticos entrem no tambor da máquina de secar.
- Antes de fechar a porta da máquina e de executar o programa, certifique-se de que não está nada exceto roupa dentro do tambor. Certifique-se de que nenhuma criança está dentro do tambor e fechou a porta por dentro.
- Não deixe a porta do aparelho aberta. As crianças podem pendurar-se na porta ou entrar no aparelho, provocando danos ou ferimentos.

UTILIZAÇÃO

- A máquina de secar roupa não deve ser utilizada se tiverem sido utilizados químicos industriais para a limpeza.
- O filtro de cotão deve ser limpo com frequência.
- Não seque itens não lavados na máquina de secar.
- Os itens que tenham ficado sujos com substâncias como óleo de cozinha, acetona, álcool, petróleo, queroseno, removedores de nódoas, terebentina, ceras e removedores de cera, devem ser lavados com água quente e uma quantidade extra de detergente antes de serem secos na máquina de secar.
- Itens como borracha de esponja (esponja de látex), toucas de duche, tecidos à prova de água, artigos ou peças de vestuário com revestimento de borracha e almofadas com enchimentos de borracha de esponja não devem ser secos na máquina de secar.
- Os amaciadores ou produtos similares devem ser utilizados conforme especificado nas instruções do amaciador.
- Remova todos os objetos e isqueiros e fósforos dos bolsos das peças de roupa.
- Os itens afetados por óleo podem incendiar espontaneamente, especialmente quando exposto a calor numa máquina de secar roupa. Os itens ficam quentes, o que provoca uma reação de oxidação no óleo. A oxidação cria calor. Se o calor não puder escapar, os itens podem ficar quentes o suficiente para pegar fogo. Amontoar, empilhar ou guardar itens afetados por óleo pode evitar que o calor escape, criando assim um perigo de incêndio.
- Se for inevitável que os tecidos que contêm óleo ou que tenham sido contaminados com produtos de cuidados capilares sejam colocados numa máquina de secar roupa, primeiro devem ser lavados em água quentes com detergente extra - isto irá reduzir, mas não eliminar, o perigo.
- Utilize apenas peças de substituição aprovadas pelo fabricante para reparação.

- Se o tubo de condensação estiver bloqueado ou obstruído, o funcionamento da máquina de secar roupa será parado.
- Antes de mover a máquina de secar ou guardar no inverno, o depósito de condensação deve ser esvaziado.
- Limpe os filtros da máquina de secar após cada ciclo de secagem. Se tiver removido os filtros, volte a colocá-los antes do próximo ciclo de secagem.
- Não utilize solventes nem agentes de limpeza que possam danificar a máquina (observe as recomendações e as advertências facultadas pelos fabricantes do agente de limpeza).
- Nunca adicione químicos ou fragrâncias no depósito de condensação.
- Após o processo de secagem, desligue a máquina de secar da tomada elétrica.
- A máquina de secar utiliza um sistema de bomba de calor para aquecer o ar.
- O sistema consiste num compressor e um comutador de calor. Quando a máquina de secar é iniciada, o funcionamento do compressor ou o fluxo do refrigerante pode ser ruidoso durante o tempo de funcionamento do compressor. Não é um sinal de anomalia e não irá afetar a vida útil da máquina de secar. O ruído tornar-se-á menor com o avançar do programa.
- Não ingerir a água de condensação/água destilada. Isto pode provocar problemas de saúde a pessoas e animais de estimação.
- Remova as peças de roupa de imediato quando a secagem estiver concluída ou a corrente for desligada durante o processo de secagem. Deixar as peças de roupa que foram secas no aparelho sem supervisão pode originar um incêndio. Pendure ou disponha as peças de roupa estendidas para arrefecerem.

- Nunca tente operar o aparelho se estiver danificado, a funcionar indevidamente, parcialmente desmontado, ou se tiver peças em falta ou quebradas, incluindo um cabo ou ficha danificados.
- Não tente desmontar o aparelho. Não aplique quaisquer objetos afiados no painel de controlo.
- Nunca meta as mãos dentro do aparelho durante o seu funcionamento. Aguarde até o tambor estar completamente parado.
- No caso de inundação, desligue a ficha elétrica e contacte o Centro de serviços pós-venda.
- Não empurre a porta para baixo quando a porta do aparelho está aberta.
- Não toque na ficha elétrica ou nos controlos do aparelho com as mãos molhadas.
- Não dobre o cabo elétrico excessivamente nem coloque um objeto pesado em cima do mesmo.
- Não deve permitir a acumulação de cotão em redor da máquina de secar roupa.
- Mantenha a área por baixo e em redor do aparelho sem materiais combustíveis, como fibras, papel, trapos, químicos, etc.
- A máquina de secar é pesada, portanto pode ferir-se se tentar levantá-la. Não levante a máquina de secar sozinho.
- Pode cortar as mãos nas extremidades afiadas da máquina de secar. Não segure a máquina de secar pelas extremidades afiadas.
- As partes protuberantes na máquina de secar podem quebrar quando a máquina é elevada ou empurrada.
- Não mova a máquina de secar ao segurar nas partes protuberantes.

- Verifique a máquina de secar quanto a danos após o transporte. Nunca opere uma máquina de secar se estiver danificada.
- A água residual na máquina de secar pode congelar e danificar a máquina de secar.
- Não instale a máquina de secar num local onde os tubos possam congelar. O aparelho contém refrigerante R290 inflamável, mas amigo do ambiente. A sua não devida eliminação pode resultar em incêndio ou envenenamento. Elimine o aparelho devidamente e não danifique os tubos no circuito refrigerante.
- Ao limpar os filtros, o cotão deve ser deitado no caixote do lixo e não lavado pelo ralo, para evitar a disseminação de microplásticos no sistema de águas residuais.

AVISO:

Nunca pare uma máquina de secar antes do final do ciclo de secagem exceto se todos os itens forem rapidamente removidos e espalhados para que o calor se dissipe.

AVISO:

Mantenha a boa ventilação em redor do aparelho.

AVISO:

Não danifique o circuito refrigerante.

PERIGO DE SUPERFÍCIE QUENTE

- A porta de vidro aquece durante o funcionamento. Cuidado para evitar queimaduras. Certifique-se de que as crianças não brincam com o aparelho.
- A traseira da máquina de secar pode ficar muito quente durante o funcionamento. Aguarde que a máquina de secar arrefeça por completo antes de tocar na sua parte traseira.
- Se abrir a porta da máquina de secar durante o processo de secagem, as peças de roupa podem estar muito quentes e apresentam um risco de queimadura.

Reparação

- No caso de ligação ou uso incorretos, ou reparação por uma pessoa não autorizada, o utilizador deve pagar os custos de reparação por quaisquer danos não cobertos pela garantia.
- A garantia não cobre consumíveis, ligeiros desvios de cor, ruído acrescido que resulta do desgaste, que não afeta a funcionalidade da máquina de secar, e defeitos estéticos que não afetam a funcionalidade e a segurança da máquina de secar.

DESCRIÇÃO DO APARELHO

FRENTE

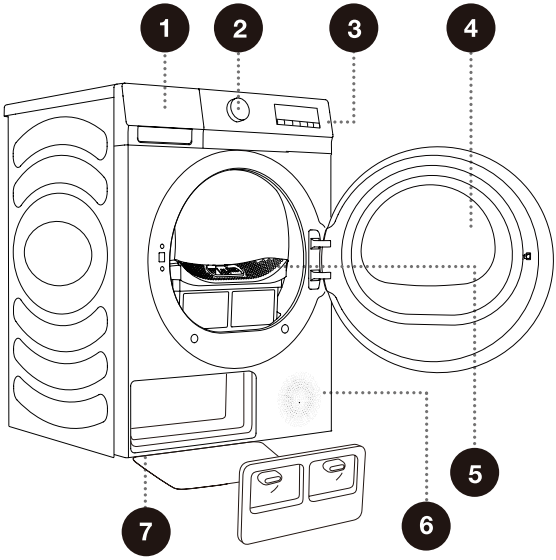

1 Depósito de condensação
2 Botão seletor de programas
3 Unidade de controlo
4 Porta
5 Filtro de rede
6 Ventilação de ar
7 Cobertura da porta do comutador de calor

VOLTAR

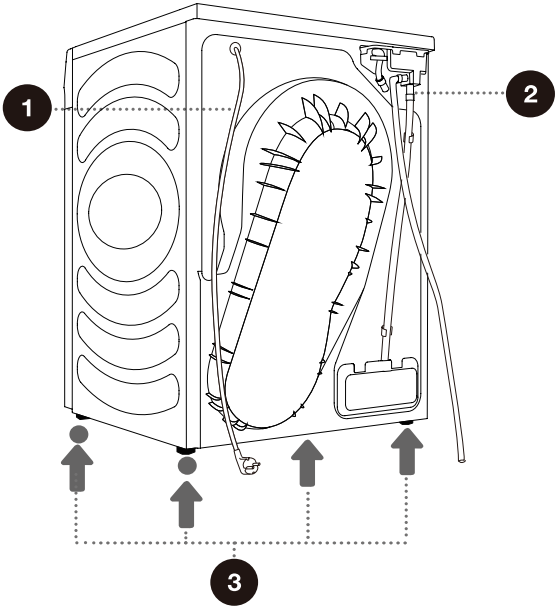

1 Cabo elétrico
2 Mangueira de descarga de condensação
3 Pés ajustáveis

As ilustrações neste manual servem apenas como referência. Todos os nossos produtos são sujeitos a melhorias contínuas, a aparência, cor e peças funcionais do produto real podem variar das ilustrações.

INSTALAÇÃO E CONEXÃO

EMBALAGEM/ACONDICIONAMENTO

Remova primeiro todas as embalagens e espuma, especialmente a base de espuma. Ao desembalar o aparelho, não utilize objetos cortantes para evitar danificá-lo. Mantenha os materiais de embalagem (sacos plásticos, outras peças de plástico, etc.) fora do alcance das crianças.

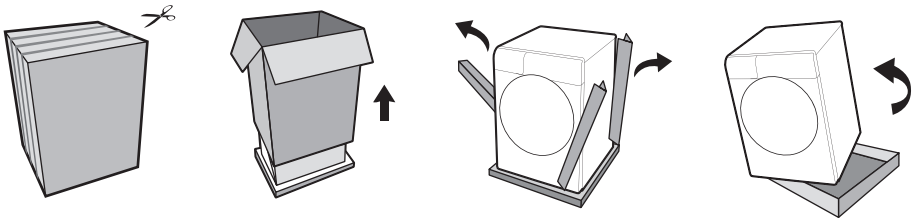

O processo de embalar a máquina é exatamente o inverso do processo de desembalagem descrito acima.

Verifique se o aparelho apresenta algum dano. Se detetar danos, não utilize o equipamento e contacte imediatamente o serviço de assistência técnica.

Os acessórios fornecidos com este aparelho podem incluir um ou mais dos seguintes:



Manual de instruções

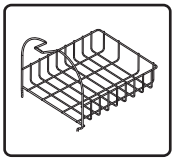
Tabuleiro de secagem

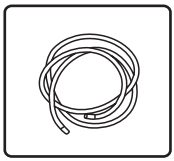
Tubo de drenagem

Diferentes modelos apresentam configurações distintas. Os acessórios incluídos estão sujeitos à configuração específica do modelo adquirido.

Para a sua segurança e maior durabilidade do produto, utilize apenas componentes autorizados. O fabricante não se responsabiliza por avarias ou acidentes causados pela utilização de peças não autorizadas.

INFORMAÇÕES TÉCNICAS
(DEPENDENDO DO MODELO)

Capacidade nominal	9kg
Peso líquido	44kg
Tensão nominal	220-240V~
Potência nominal	650W
Frequência	50Hz
Tipo de refrigerante	R290
Carga de refrigerante	130g

Dimensões (mm)

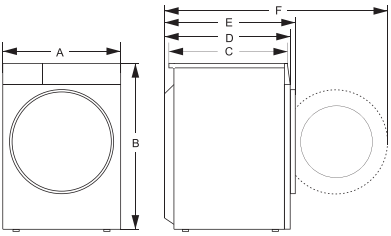

Index	Dimensão (mm)
A	595
B	845
C	550
D	590
E	620
F	1110

INSTALAÇÃO E LIGAÇÃO

Remova toda a embalagem. Quando desembala, certifique-se de que não danifica a máquina com nenhum objeto afiado.

LOCALIZAÇÃO

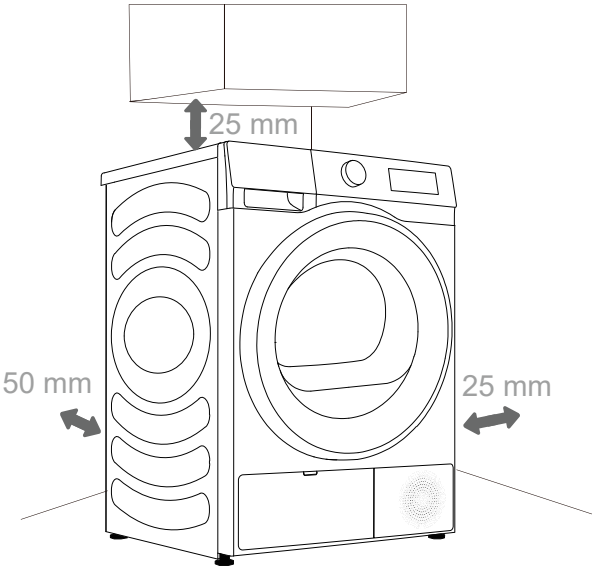

O aparelho não pode entrar em contacto com uma parede ou mobília. Para o funcionamento ideal do aparelho, deixe algum espaço em redor do aparelho, conforme ilustrado. Caso não deixe os espaços mínimos solicitados pode originar sobreaquecimento.

As ventilações na traseira e dianteira da máquina de secar nunca devem ser obstruídas.

Instale a máquina de secar num local com ventilação suficiente, e uma temperatura entre 10°C e 25°C. O funcionamento da máquina de secar a uma temperatura inferior pode originar condensação na máquina de secar. Não coloque a máquina de secar num local onde haja o risco de congelar. A água congelada no depósito de condensação e na bomba pode danificar a máquina de secar.

A máquina de secar emite calor. Não coloque num espaço fechado, uma vez que o processo de secagem pode demorar mais tempo, devido à quantidade limitada de ar disponível.

A iluminação na divisão deve ser suficiente para permitir que leia o visor no painel de controlo.

COLOCAÇÃO DA MÁQUINA DE SECAR

Esta máquina de secar roupa deve ser empilhada com uma máquina de lavar roupa da mesma marca, utilizando um kit de empilhamento fornecido pelo fabricante. (ver Figura 1). Pode contactar o serviço pós-venda para adquirir suportes de empilhamento e instalá-los de acordo com o manual do utilizador.
Em alternativa, a máquina de secar pode ser colocada ao lado da máquina de lavar roupa (figura 2).

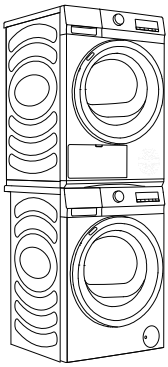

1

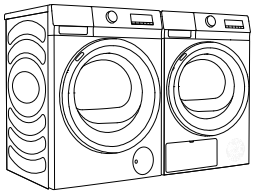

2

⚠ São necessárias pelo menos duas pessoas para instalar a máquina de secar roupa em cima de uma máquina de lavar roupa.

⚠ A máquina de secar roupa não deve ser instalada num local onde a porta não possa ser aberta por completo sem restrições.

⚠ Não coloque a máquina de secar em cima de um tapete com fibras compridas, pois pode impedir a circulação de ar.

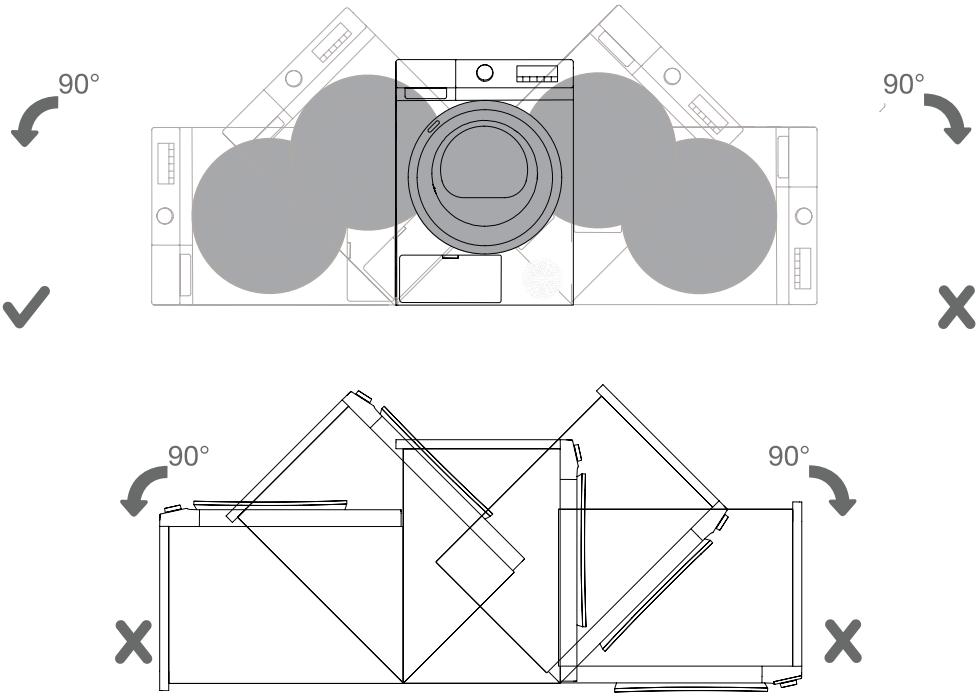

Após a instalação, aguarde 24 horas sem mover o aparelho antes de o utilizar pela primeira vez. Se a máquina de secar tiver de ficar de lado durante o transporte ou reparação, coloque com o lado esquerdo, quando olha para a frente do aparelho, para baixo.

AJUSTAR OS PÉS

Nivelar a máquina de secar na direção longitudinal e transversal rodando os pés reguláveis que permitem um nivelamento de 1 cm. Utilizar um nível de bolha de ar e chave inglesa n.º 22.

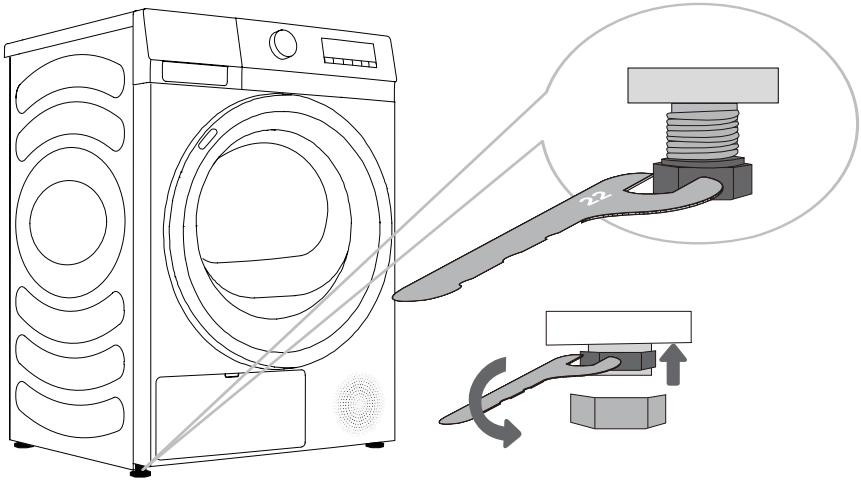

- O chão onde o aparelho for colocado deve ter uma base de betão. Deve estar limpo e seco, caso contrário o aparelho pode deslizar. Limpe também a base dos pés ajustáveis.

- O aparelho deve permanecer nivelado e estável, numa base sólida.

- Uma máquina desnivelada pode provocar vibrações, deslizes e um funcionamento ruidoso. O nivelamento incorreto da máquina não está coberto pela garantia.

- Pode surgir um ruído anómalo ou elevado durante o funcionamento da máquina, maioritariamente como resultado da instalação inapropriada.

DRENAR A CONDENSAÇÃO

A humidade da roupa é extraída pelo condensador e acumula-se no depósito de condensação.

Durante o processo de secagem, uma luz indicadora (símbolo acende-se no visor) e avisa quando o depósito de condensação está cheio e tem de ser esvaziado.

Para evitar esvaziar o depósito de condensação, coloque a mangueira de descarga de condensação, situada na traseira do aparelho, diretamente para um tubo de drenagem.

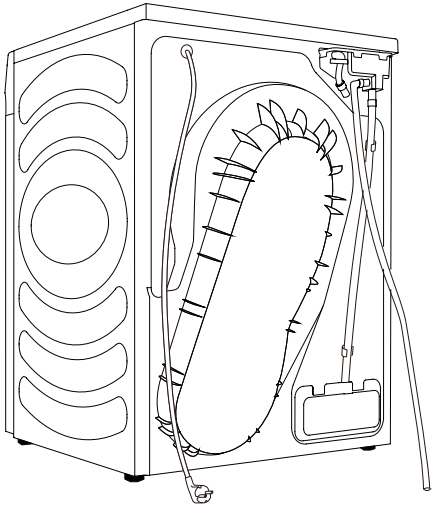

1 Remova a mangueira de descarga do aparelho e pendure na traseira.

2 Fixe a mangueira que encontra nos acessórios à abertura de plástico na mangueira de descarga.

Caso pretenda passar a mangueira de drenagem de condensação para um tubo de drenagem, certifique-se de que a mangueira está devidamente fixa. Isto irá evitar derrame de água, que poderia provocar danos inesperados.

⚠ Utilize sempre a mangueira facultada com a máquina de secar.

SECADOR DE ROUPA

Antes de secar roupa pela primeira vez, remova o suporte de secagem e outros materiais de embalagem do tambor. Quando precisar utilizar o suporte de secagem para secar peças especiais, instale-o no lugar de acordo com os seguintes passos.

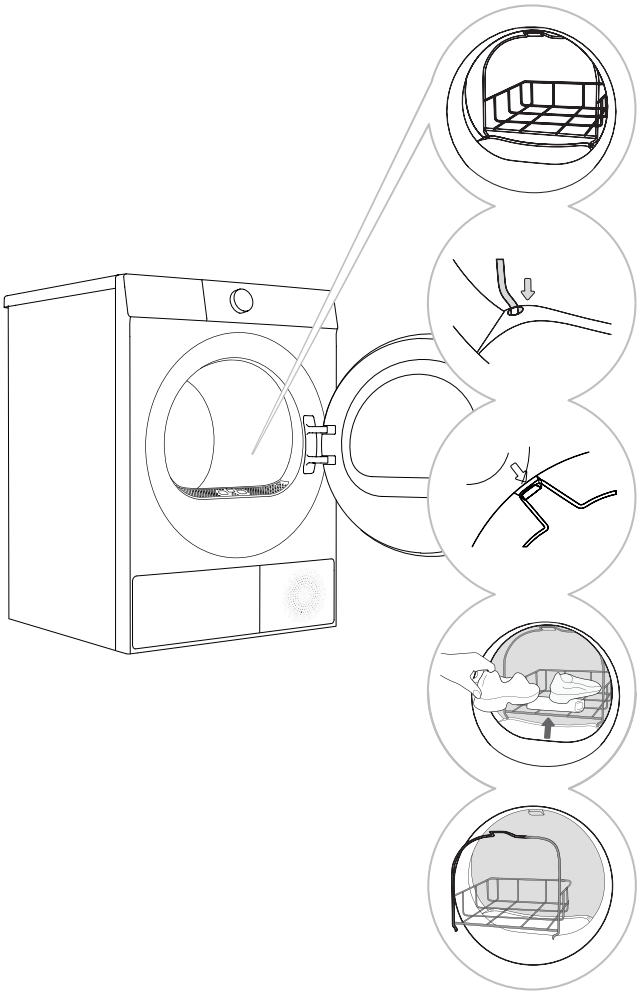

1 Abra a porta da secadora e insira o suporte de secagem.

2 Incline o estendal num certo ângulo, encaixando a parte inferior nos dois orifícios do filtro e a parte superior na ranhura do suporte frontal (conforme ilustrado na figura).

3 O estendal pode ser usado para secar ténis, chinelos ou outros objetos que não devam ser virados.

4 Após o processo de secagem, remova o suporte de secagem e feche a porta da secadora.

Antes de secar, torpa os sapatos desportivos ou chinelos para evitar que pingem.

O suporte de secagem permanecerá imóvel enquanto o tambor está a girar. Por isso, certifique-se de que a roupa no suporte não entre em contacto com o tambor, caso contrário, tanto a roupa como a secadora podem ficar danificadas.

LIGAR A FONTE DE ALIMENTAÇÃO

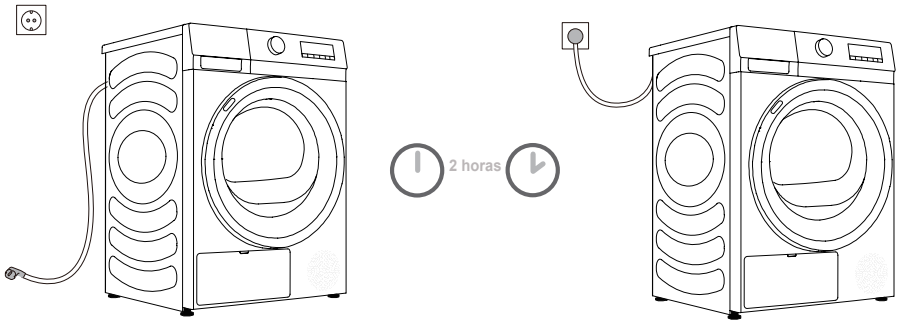

⚠ Depois da instalação, a máquina de secar deve ficar imóvel durante duas horas antes de ser ligada à corrente elétrica; isto permite à máquina de secar estabilizar.

Ligue a máquina a uma tomada elétrica com ligação a terra, que deve estar sempre acessível depois da instalação. A tomada deve estar equipada com um contacto de terra (em conformidade com os regulamentos relevantes).

Consulte a placa informativa para ver a informação básica do seu aparelho (consulte o capítulo “DESCRIÇÃO DO APARELHO/Informação técnica”).

⚠ Recomendamos que utilize proteção contra tensão excessiva, para proteger o aparelho de trovoadas.

⚠ A máquina não pode ser ligada à corrente elétrica com um cabo de extensão.

- Não ligue a máquina a uma tomada elétrica destinada para uma carga elétrica baixa.

- A reparação e manutenção da máquina deve ser efetuada por peritos qualificados.

- Um cabo elétrico danificado só deve ser substituído por uma pessoa autorizada pelo fabricante.

MOVER E TRANSPORTAR APÓS A INSTALAÇÃO

Depois de cada ciclo de secagem, a água de condensação pode permanecer na máquina de secar. Ligue a máquina de secar e escolha um dos programas e deixe a máquina a operar durante aproximadamente meio minuto. Isto irá bombear a restante água e evitar danos à máquina de secar durante o transporte. Se a máquina de secar não puder ser transportada na vertical, incline para o lado esquerdo.

Embale todo o material de embalagem (sacos de plástico, outras peças de plástico, etc.).

⚠ Depois do transporte, a máquina deve ser deixada imóvel durante pelo menos duas horas antes de ser ligada à corrente elétrica. A máquina deve ser instalada e ligada por um técnico qualificado.

Se o aparelho não for transportado de acordo com as instruções, a máquina de secar deve ser deixada imóvel durante pelo menos 24 horas antes de voltar a ser ligada à corrente elétrica. Caso não o faça, pode provocar avaria da bomba, que não estará coberta pela garantia. Tenha cuidado para não danificar o sistema de refrigeração (consulte o capítulo “INSTALAÇÃO E LIGAÇÃO/Colocação da máquina de secar”).

⚠ Leia as instruções de utilização cuidadosamente antes de ligar o aparelho. Os danos resultantes da ligação ou uso incorretos da máquina não estarão cobertos pela garantia.

ANTES DA PRIMEIRA UTILIZAÇÃO

Certifique-se de que a máquina de secar está ligada da corrente elétrica; abra então a porta ao puxar o lado esquerdo da porta para si (imagens 1 e 2).

Limpe o tambor com um pano suave e húmido (imagem 3).

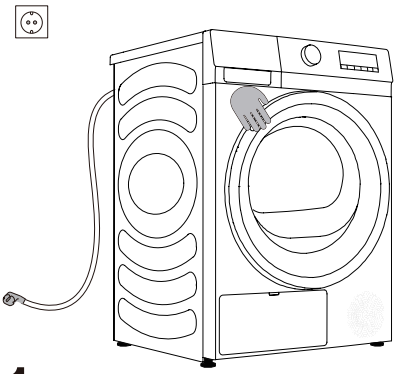

1

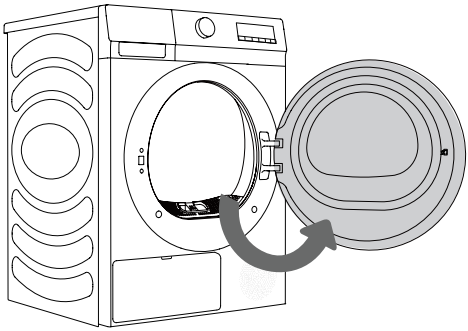

2

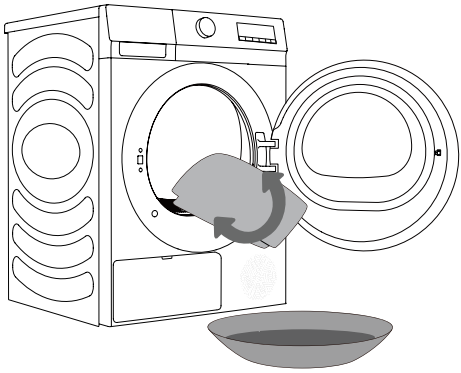

3

⚠ Não utilize solventes nem agentes de limpeza que possam danificar a máquina (observe as recomendações e as advertências facultadas pelos fabricantes do agente de limpeza).

PROCESSO DE SECAGEM, PASSO A PASSO (1-4)

PASSO 1: SIGA AS ETIQUETAS DAS PEÇAS A LAVAR

Lavagem normal; Roupa sensível	Temp. máx. de lavagem 95°C 	Temp. máx. de lavagem 60°C 	Temp. máx. de lavagem 40°C 	Temp. máx. de lavagem 30°C 	Apenas lavagem à mão 	Não lavar 
Branquear	Branquear em água fria 			Branquear não permitido 		
Limpeza a seco	Limpeza a seco com todos os agentes 	Solvente à base de petróleo R11, R113 		Limpeza a seco em querosene, álcool puro e R113 	Limpeza a seco não permitida 	
Engomar	Engomar a quente, máx. 200°C 	Engomar a quente, máx. 150°C 		Engomar a quente, máx. 110°C 	Engomar não permitido 	
Secagem	Secar direito (colocar numa superfície plana) 	Secar por imersão  Secar em linha 		Alta temperatura  Baixa temperatura 	Não secar em tambor 	

PASSO 2: PREPARAR O PROCESSO DE SECAGEM DE ROUPA

1. Ordene as peças de vestuário por tipo e espessura do tecido (veja TABELA DE PROGRAMAS).
2. Feche os botões e fechos éclair, ate quaisquer laços e vire os bolsos para fora.

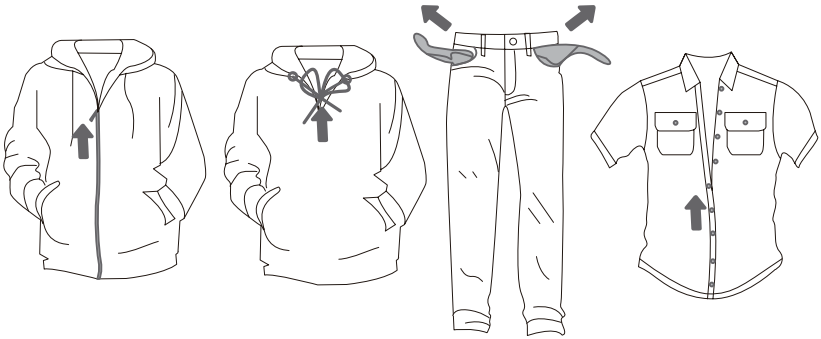

Secar peças de roupa de tecidos particularmente delicados pode deformar as peças e não é recomendado. Os seguinte tipos de peças de roupa não podem ser secos na máquina de secar, pois pode fazer as peças deformarem:

- **peças em pele e outros produtos em pele;**
- **peças que sejam enceradas ou tratadas de algum modo delicado;**
- **peças com partes em madeira, plástico ou metal;**
- **peças com lantejoulas;**
- **peças com partes de metal sujeitas a enferrujar.**

LIGAR

Ligue a máquina de secar à corrente elétrica.
Prima o botão LIGAR/DESLIGAR para ligar a máquina de secar (imagem 1).

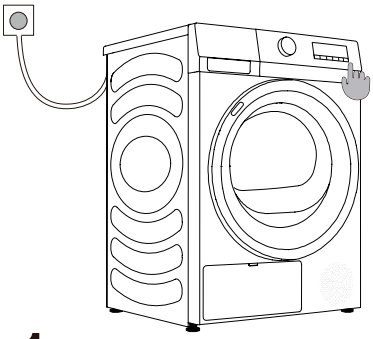

1

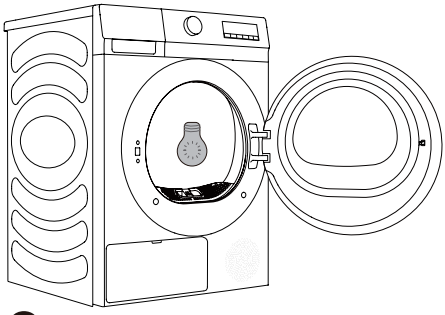

2

CARREGAR A MÁQUINA DE SECAR

Abra a porta do tambor ao puxar a pega para si (imagem 1).
Coloque as peças de vestuário no tambor (depois de garantir que o tambor está vazio) (imagem 2).
Feche a porta (imagem 3).

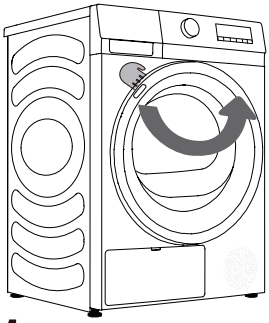

1

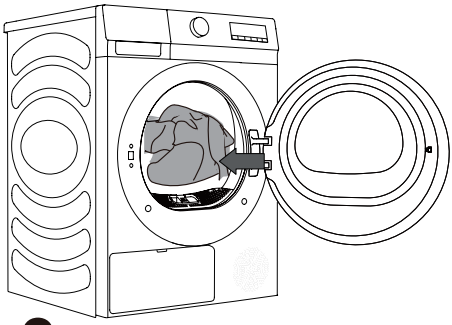

2

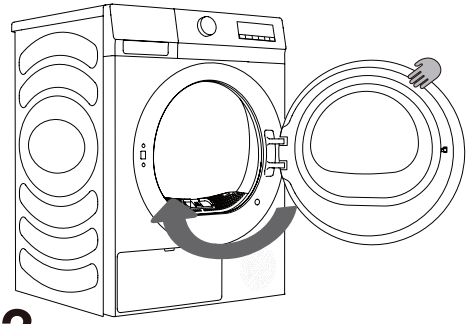

3

Quando a máquina de secar roupa está a funcionar, pode abrir diretamente a porta para adicionar ou retirar roupa e premir o botão Iniciar/Pausa para continuar a funcionar depois de fechar a porta.

Coloque as peças de roupa na máquina depois de terem sido centrifugadas (velocidade mínima de centrifugação: 800 rpm).

Não sobrecarregue o tambor! Veja a TABELA DE PROGRAMAS e observe as recomendações na placa informativa.

Se o tambor da máquina de secar for sobrecarregado, as peças de roupa irão ficar mais enrugadas e serão secas de forma desigual.

Quando seca itens maiores (roupa de cama, toalhas, etc.), solte as peças e volte a colocar no tambor.

UNIDADE DE CONTROLO

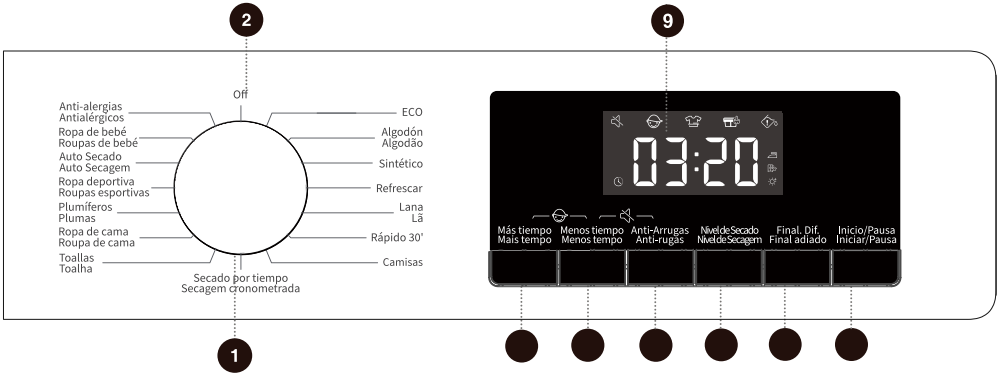

1 **SELETOR DE CICLO**

Gire o botão para selecionar um ciclo.

2 **INTERRUPTOR**

Rote o botão para ligar/desligar a máquina.

3 **Inicio/Pausa**
Iniciar/Pausa

Inicia/Pausa todo o programa.

4 **Más tiempo/**
Mais tempo

Prima para adicionar tempo de secagem ao programa.

5 **Menos tiempo/**
Menos tempo

Prima para reduzir tempo de secagem ao programa.

6 **Anti-Arrugas**
Anti-rugas

Prima para ativar ou desativar a função Anti-Vincos.

7 **Nivel de secado**
Nivel de secagem

Prima para selecionar o efeito de secagem.

8 **Final.Dif**
Final adiado

Prima para atrasar o fim do ciclo.

9 **VISOR**

Exibe o tempo restante, código de falha e outra informação do programa.

4+5 **BLOQUEIO PARA CRIANÇAS**

Prima estas duas teclas em simultâneo para acionar ou desativar a função Bloqueio para crianças.

5+6 **SILÊNCIO**

Prima estas duas teclas em simultâneo para desligar ou restaurar os tons de indicação.

TABELA DE PROGRAMAS

Ligue o aparelho e rode o botão principal para selecionar o programa adequado (consoante o tipo de roupa e o nível Secagem). Durante o funcionamento, o botão principal não roda automaticamente.

Programa	Programa descrição	Carga Máxima	Tipo de Secagem	
			Parar quando a roupa estiver seca	Tempo de Secagem
Eco	Este programa é utilizado para secar roupas de algodão normalmente.	9,0kg	✓	
Algodão	Este programa é adequado para secar roupa de algodão mais espessa e não delicada.	9,0kg	✓	
Sintético	Este programa é adequado para secar tecidos sintéticos e de algodão.	4,5kg	✓	
Rápido 30'	Este programa é ideal para secagem rápida de roupa leve.	0,5kg	✓	
Camisas	Este programa é adequado para camisas de algodão, linho, poliéster, fibras sintéticas ou mistas.	2,0kg	✓	
Toalhas	Este programa é adequado para secar roupas não sensíveis (como fleece, panos de cozinha, etc.).	4,5kg	✓	
Roupa de cama	Este programa foi concebido com a função anti-emaranhamento para peças de roupa grandes e é adequado para secar peças de roupa de grandes dimensões.	2,5kg	✓	
Casacos de penas	Este programa é adequado para secar roupa com enchimento de penas (como almofadas e casacos de penas). Por favor, seque peças grandes de roupa separadamente, utilizando o programa Tempo de Secagem se necessário.	2,0kg	✓	
Roupa Desportive	Este programa é adequado para secar roupa de exterior e vestuário desportivo feito de fibras sintéticas.	2,0kg	✓	
Auto Secagem	Este programa é adequado para secar roupa não sensível em fibras sintéticas e algodão com espessura uniforme.	4,5kg	✓	
Roupa de bebé	Este programa é adequado para secar roupa de bebés e crianças pequenas.	2,0kg	✓	
Refrescar	Este programa é um programa de cuidados de secagem que deixa a sua roupa fresca novamente. Ao utilizar este programa, a função de aquecimento é desligada.	/		✓
Lã	Este programa é adequado para secar lã e roupa delicada. (Consulte as instruções de secagem na etiqueta da roupa).	1,0kg		✓
Secagem por tempo	Este programa é adequado para uma secagem completa de roupa não sensível. A humidade residual da roupa não será detetada automaticamente durante o processo de secagem. Escolha um tempo de secagem adequado para evitar que a roupa não atinja o efeito de secagem desejado ou que fique demasiado seca, causando vincos.	/		✓
Anti-alérgico	Este programa é adequado para secagem a alta temperatura, eliminando alergénios como ácaros.	2,0kg		✓

Se a sua roupa não atingir o nível Secagem, utilize outra função ou selecione um programa de secagem mais adequado.

PASSO 3: ESCOLHER O PROGRAMA DE SECAGEM

Escolha o **programa** ao rodar o botão seletor de programa (1) (dependendo do tipo de peça de roupa e o nível pretendido de secagem). Veja a TABELA DE PROGRAMAS.

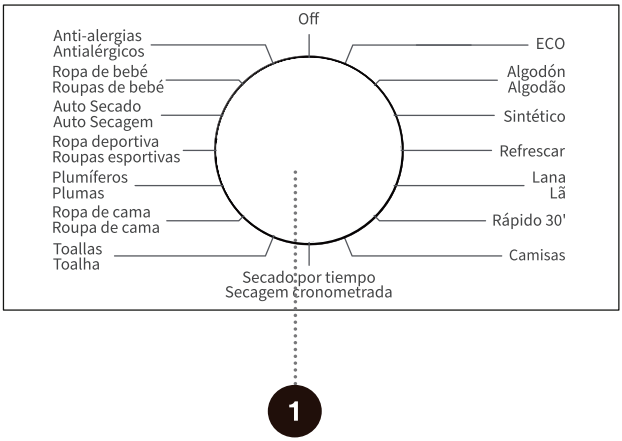

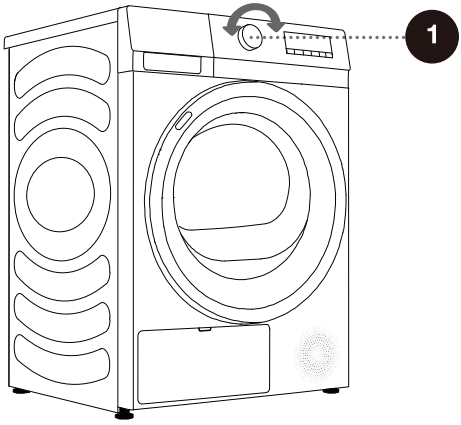

PASSO 4: SELECCIONAR DEFINIÇÕES E FUNÇÕES ADICIONAIS

Pode altera as definições básicas da maioria dos programas.

Prima nos botões de função relevantes para ajustar as definições (antes de premir o botão INICIO/ PAUSA).

Ative/desative as funções ao premir no botão pretendido (antes de premir o botão INICIO/ PAUSA).

Determinadas definições não podem ser selecionadas para alguns programas. Essas definições não se acendem, e quando o botão correspondente é premido, será emitido um tom de aviso e o botão pisca (veja TABELA DE FUNÇÃO).

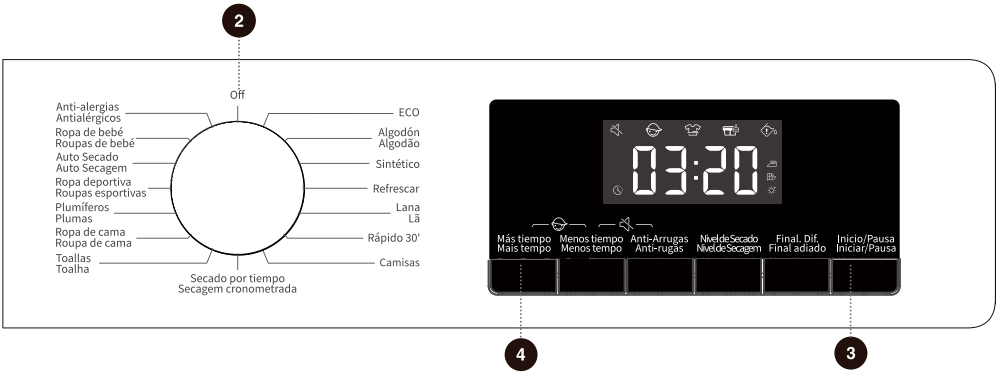

2 LIGAR/DESLIGAR

Para ligar/desligar a máquina de secar roupa.
Durante o funcionamento do programa, se for necessário desligá-lo, rode o botão para a posição “Off” para o desligar.
No modo de espera, se não for tomada qualquer medida no espaço de alguns minutos, oaparelho desliga-se automaticamente.

3 Inicio/Pausa
Iniciar/Pausa

Prima o botão “Inicio/Pausa” para pausar ou iniciar o programa.
Quando o programa está pausado, as definições não podem ser alteradas. Para alterar o programa ou a função durante o funcionamento, gire o botão para “Off” e depois volte a girar o botão para selecionar o programa e a função necessários e por último ligue o aparelho.

4 Más tiempo/Mais tempo

Esta função pode adicionar tempo de secagem ao programa.
Prima continuamente para alternar através das posições de toque definidas. Diferentes programas têm diferentes posições de toque.
Esta função só se aplica aos programas de secagem manual e especial. Os programas de secagem com sensor não podem ser iniciados.



5 Menos tempo

Esta função pode reduzir tempo de secagem ao programa.
Prima continuamente para alternar através das posições de toque definidas. Diferentes programas têm diferentes posições de toque.
Esta função só se aplica aos programas de secagem manual e especial. Os programas de secagem com sensor não podem ser iniciados.

6 Antiarrugas

Prima por instantes para adicionar a função “Anti-Vincos”, prima duas vezes para cancelar a função e alternar em sequência.
Se as peças de roupa não podem ser tiradas a tempo depois de secarem, selecione o programa anti-vincos. O tambor irá girar intermitentemente para evitar que as peças de roupa fiquem com vincos.
Toque qualquer tecla para abrir a porta para sair do modo anti-vincos.
Se não houver nenhuma operação, por predefinição, a execução mais longa irá terminar automaticamente após 12 horas.

7 Nivel de secagem

Para selecionar o efeito de secagem.
[ ] Extra, significa que a roupa pode ser guardada após a secagem.
[ ] Armário, significa que a roupa pode ser usada imediatamente após a secagem.
[ ] Ferro, significa que a roupa tem uma pequena quantidade de água e pode ser passada a ferro.

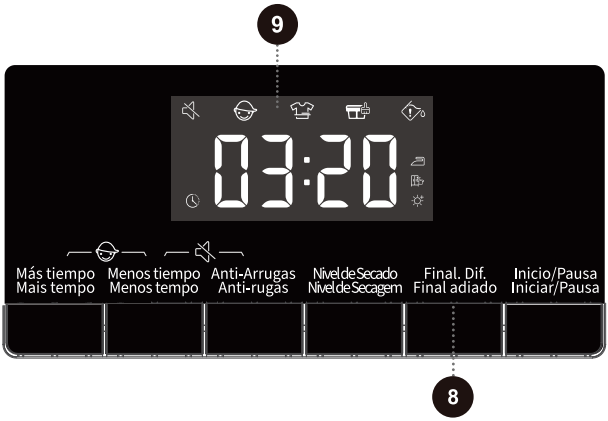

8 Final adiado

Esta função pode atrasar o tempo de fim do programa.
Adiar após a seleção dos programas e funções. Prima o botão para adiar, para aumentar ou reduzir o tempo do adiamento. O tempo altera em 1 hora cada vez que prime e o tempo máximo opcional é 24 horas.
O tempo de adiamento é o tempo de fim do programa, incluindo o tempo de execução de todo o programa, portanto o tempo de adiamento deve ser maior que o tempo de execução do programa.
Quando a função Fim Diferido for selecionada, o ícone do relógio acende-se; Quando o programa Fim Diferido está a ser executado, o ícone do Relógio está sempre ligado ou pisca (depende do modelo).
Depois do processo terminar, o ícone de adiamento apaga-se.
Antes do programa começar, o adiamento selecionado pode ser cancelado ao selecionar outros programas ou com as teclas de função.
Depois do programa começar, pode desligar e reiniciar a máquina de secar para cancelar o adiamento.

9 VISOR

O aparelho pode exibir o tempo restante, a hora de adiamento, código de falha e outra informação do programa.

O tempo exibido pelo programa pode ser diferente do tempo de funcionamento efetivo. Devido a factores como tipo e volume das peças de roupa, o nível de secagem, e a temperatura ambiente, o tempo efetivo de secagem será automaticamente ajustado. Quando o programa termina, “End” (Fim) será exibido.

Descrição dos ícones

	Ícone Anti-Vincos. Quando o ícone está aceso, indica que a função anti-vincos está ativa.
	Ícone de limpeza de cotão e de detritos. O ícone intermitente indica que deve limpar o filtro de cotão e os detritos.
	ícone de limpeza do depósito de água. O ícone intermitente indica que deve esvaziar o depósito de água.



4 + 5 Bloqueio para crianças

É uma funcionalidade de segurança. Para ativar, prima em simultâneo “+Tempo + -Tempo” até o ícone Bloqueio para crianças acender, indicando que o Bloqueio para crianças está ativado. Repita a operação para desativar Bloqueio para crianças.

Quando Bloqueio para crianças está ativo, todos os botões de função ficam inativos exceto o interruptor.

Depois de concluir o programa, o bloqueio para crianças será automaticamente desbloqueado.

A funcionalidade Bloqueio para crianças inclui uma função de memória, e a definição permanece efetiva exceto se for ativada ou desativada manualmente.

Depois da função bloqueio para crianças ser ativada: Durante o funcionamento no modo anti-vincos, o bloqueio para crianças deve ser libertado manualmente, e a função anti-vincos termina automaticamente.

5 + 6 Silêncio

Utilize para desligar ou restaurar os tons de indicação.
Quando o aparelho está no estado de standby, pausa ou funcionamento, prima os botões “-Tempo + Anti-Vincos”, o visor irá mostrar o ícone Silêncio. Todos os tons de indicação serão silenciados, exceto os alarmes.
Quando o aparelho está no estado de silêncio, repita a mesma operação até o ícone de silêncio se apagar. Todos os tons de indicação serão ativados.
A funcionalidade Silêncio também inclui uma função de memória, e a definição permanece efetiva exceto se for ligada ou desligada manualmente.

TABELA DE FUNÇÕES

	Programa	Mais Tempo	Menos Tempo	Antiarrugas	Nivel de Secagem	Fim Retardado	Bloq. Crianças	Mudo
SENSOR PARA MODO SECO	Eco	–	–	•	–	•	•	•
	Algodão	–	–	•	•	•	•	•
	Sintético	–	–	•	•	•	•	•
	Rápido 30´	–	–	•	–	•	•	•
	Camisas	–	–	•	•	•	•	•
	Toalhas	–	–	•	•	•	•	•
	Roupa de cama	–	–	•	•	•	•	•
	Casacos de penas	–	–	•	•	•	•	•
	Roupa Desportiva	–	–	•	•	•	•	•
	Auto Secagem	–	–	•	•	•	•	•
	Roupa de bebé	–	–	•	•	•	•	•
MANUAL SECO	Refrescar	•	•	•	–	•	•	•
	Lã	•	•	•	–	•	•	•
	Secagem por tempo	•	•	•	–	•	•	•
	Anti-alérgico	•	•	•	–	•	•	•

· A função é opcional.
- A função não é opcional.

MANUTENÇÃO E LIMPEZA

⚠ **Antes de limpar, desligue a máquina da corrente elétrica.**

A máquina de secar está equipada com um **sistema de filtragem** que consiste em vários filtros que impedem que quaisquer impurezas entrem no sistema comutador de calor.

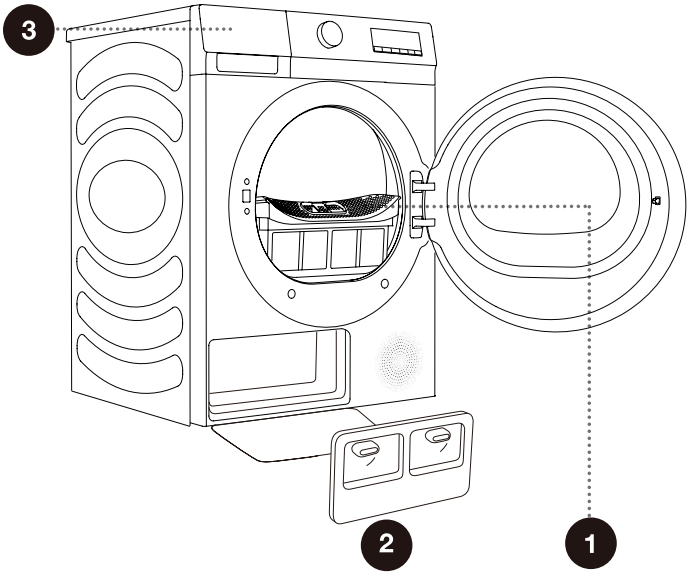

1 Filtro de rede

2 Cobertura da porta do comutador de calor

3 Depósito de condensação

Nunca opere o aparelho sem os filtros colocados ou com filtros danificados, uma vez que as fibras acumuladas dos tecidos podem provocar anomalias ou avarias da máquina de secar.

LIMPEZA DO FILTRO DE REDE NA PORTA

Limpe o filtro de rede após cada ciclo de secagem.

Cotão excessivo acumulado no filtro irá afetar o efeito de secagem.
Limpe a tela do filtro após cada utilização.

Depois de limpar, certifique-se de que volta a colocar a tela do filtro na posição antes de utilizar.

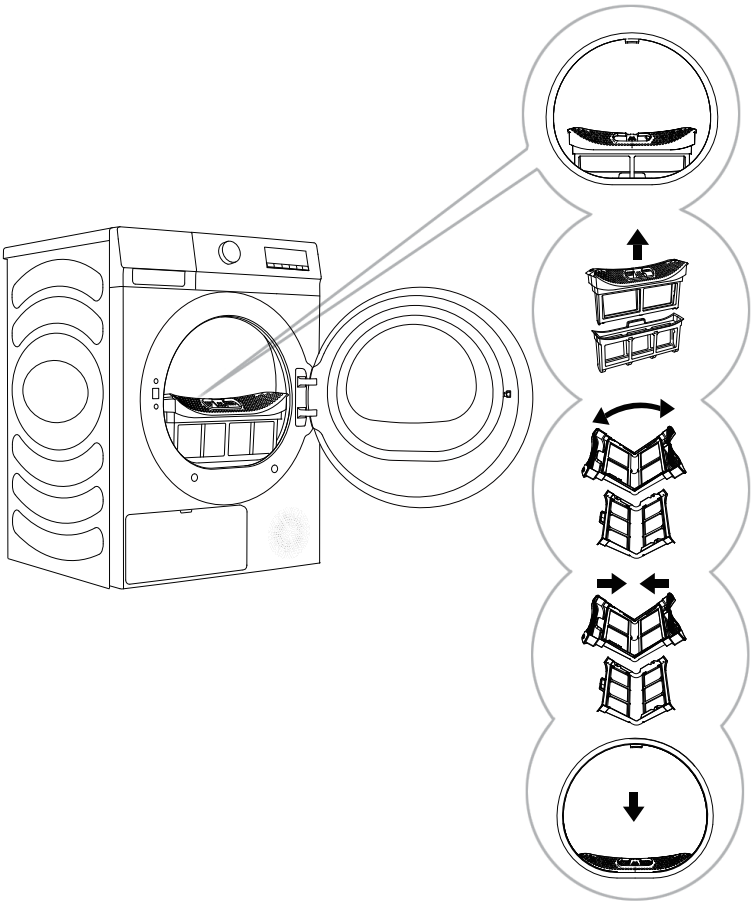

1 Retire o filtro de rede.

2 Retire o filtro interior.

3 Abra o filtro de rede e limpe a penugem da tela do filtro de duas camadas com uma toalha molhada ou água corrente.

4 Feche o filtro de rede, se necessário, limpe também a junta da porta.

5 Depois de limpar o filtro de rede, volte a montá-lo. Instale o filtro de rede no suporte frontal.

Certifique-se de que não espeta os dedos na cobertura do filtro.

LIMPEZA DO FILTRO DA BOMBA DE CALOR

Pode ocorrer derrame de água durante a limpeza. Recomendamos portanto que coloque um pano absorvente no chão.

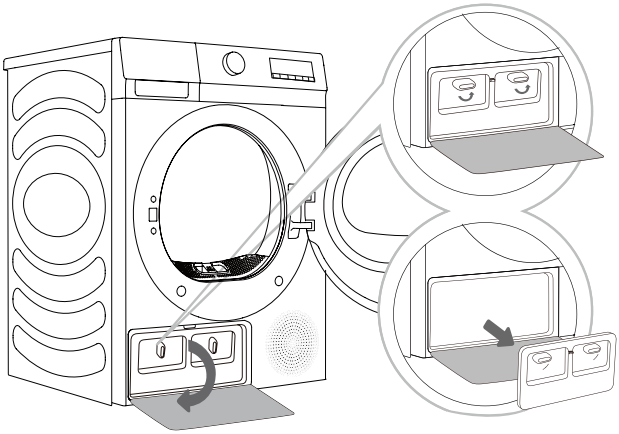

1 Prima o fecho da cobertura da porta do comutador de calor, na parte inferior esquerda, para abrir a cobertura da porta.

2 Gire o botão de bloqueio da cobertura para a posição de desbloqueio.

3 Depois de utilizar durante um longo período, se houver pó no comutador de calor, remota o pó com acessórios. Não toque diretamente no comutador de calor com as mãos para evitar ferimentos.

4 Instale a cobertura da porta interior nas posições originais, bloqueie o botão e feche a cobertura da porta do comutador de calor.

⚠ Não toque nas partes de metal internas do comutador de calor com as mãos. Preste atenção ao perigo de cortes. Utilize luvas de proteção apropriadas quando limpa o comutador de calor.

⚠ A limpeza incorreta das aletas metálicas do comutador de calor pode danificar permanentemente a máquina de secar roupa. Não pressione nas aletas metálicas com objetos afiados, como um aspirador.

O pó e a sujidade nas aletas metálicas do comutador de calor podem ser limpas com acessórios, como o aspirador, uma escova suave, etc.

Mova cuidadosamente a escova nas aletas metálicas apenas na direção de cima para baixo. Demasiada pressão pode danificar ou dobrar as aletas metálicas.

Limpe o comutador de calor a cada vinte ciclos de secagem.

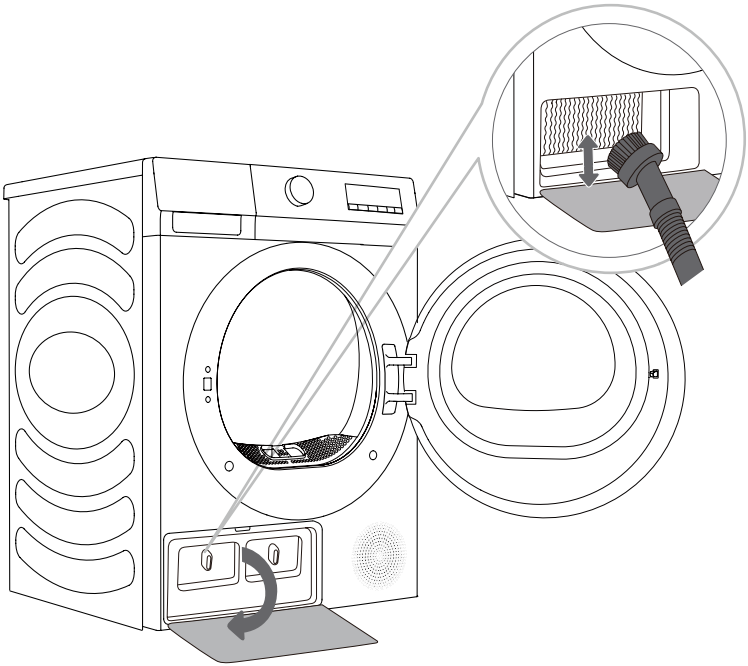

ESVAZIAR O DEPÓSITO DE CONDENSAÇÃO

Esvazie o depósito de condensação após cada ciclo de secagem.

Se o depósito de condensação estiver cheio, o programa de secagem será pausado automaticamente.
O símbolo acende-se no visor, indicando que o depósito de condensação deve ser esvaziado.

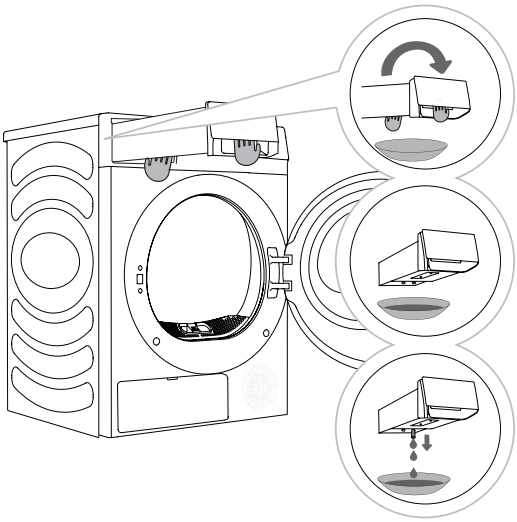

1 Retire o depósito de condensação da máquina de secar roupa. Puxe a pega do depósito de água com uma mão até o depósito ficar a meio. Quando o depósito de água estiver a meio, apoie o fundo com a outra mão e continue a puxar lentamente com ambas as mãos.

2 Esvazie a água através do orifício de drenagem e, em seguida, limpe o interior do depósito de água. Misture um pouco de detergente neutro em água morna. Encha o depósito de água com a mistura através do orifício de drenagem e deixe atuar durante 30 minutos. Em seguida, enxague o depósito com água limpa e seque-o completamente.

3 Volte a colocar o depósito de condensação na posição correta.

A água do depósito de condensação não é potável.

⚠ Nunca adicione químicos ou fragrâncias no depósito de condensação.

O depósito de água é pesado. Remova lentamente o depósito de água com ambas as mãos, mantendo o depósito nivelado.

Tenha cuidado quando remove o depósito de água cheio. É muito pesado e pode provocar ferimentos caso o deixe cair.

NOTA: Se a máquina de secar roupa apresentar um código de informação "" e parar durante um ciclo de secagem, esvazie o depósito de água e prima Iniciar/Pausa. O código de informação "" desaparece e a máquina de secar roupa retoma a secagem.

Não é necessário esvaziar o depósito de condensação se a mangueira de drenagem estiver ligada diretamente a uma drenagem (consulte o capítulo “INSTALAÇÃO E LIGAÇÃO/Drenar a condensação”).

LIMPAR A MÁQUINA DE SECAR

⚠ **Antes de limpar, desligue a máquina da corrente elétrica.**

Limpe o exterior da máquina de secar com um pano de algodão suave e humedecido.

⚠ Não utilize solventes nem agentes de limpeza que possam danificar a máquina (observe as recomendações e as advertências facultadas pelos fabricantes do agente de limpeza).

Limpe todas as partes, com um pano suave até secar.

Não limpe o aparelho com demasiada água!

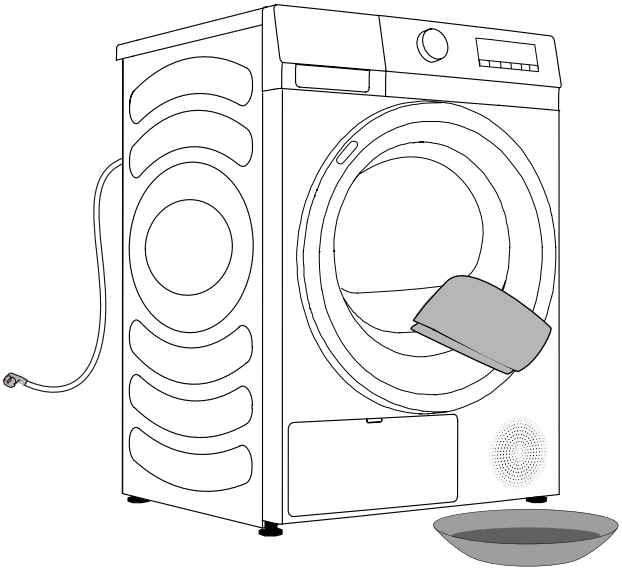

RESOLUÇÃO DE PROBLEMAS

O QUE FAZER...?

Fatores externos (por ex. rede elétrica) podem provocar vários erros (consulte TABELA DE RESOLUÇÃO DE PROBLEMAS). Nesse caso:

- Desligue a máquina e aguarde alguns segundos.
- Ligue o aparelho e repita o programa de secagem.
- A maioria dos erros durante o funcionamento podem ser solucionados pelo utilizador (consulte TABELA DE RESOLUÇÃO DE PROBLEMAS).
- Se o erro persistir, contacte um centro de reparação autorizado.
- As reparações só podem ser efetuadas por um técnico autorizado.
- As reparações ou qualquer reclamação sob garantia resultantes da ligação ou uso incorretos da máquina não estarão cobertos pela garantia. Nesses casos, os custos da reparação devem ser pagos pelo utilizador.

A garantia não cobre erros ou avarias resultantes de fatores externos (trovoadas, falhas da rede elétrica, desastres naturais, etc.).

RESOLUÇÃO DE PROBLEAMS E CÓDIGOS DE ERRO

Sintoma	Solução recomendada
A máquina de secar não pode ser ligada.	◇ Verifique a ligação elétrica. ◇ Confirme se o botão “Inicio/Pausa” está premido. ◇ Confirme que a porta está devidamente fechada. ◇ O fusível está queimado, o disjuntor disparou, ou ocorreu uma falha de eletricidade.
A máquina de secar não funciona.	◇ Verifique se a definição do programa está correta. ◇ Confirme se há roupa no tambor.
Tempo de secagem excessivo.	◇ Verifique se a definição do programa está correta. ◇ Confirme se há demasiadas peças de roupa presas em grupos. ◇ Verifique se o filtro está limpo. ◇ Há uma fase de arrefecimento depois da secagem em alguns programas.
Fraco efeito de secagem.	◇ Confirme que as peças de roupa foram centrifugadas durante o processo de lavagem. ◇ Verifique se a definição do programa está correta. ◇ Confirme se não há demasiadas peças de roupa. ◇ A carga não está devidamente organizada. Se as peças de roupa que não são fáceis de secar estiverem misturadas com peças de roupa que são fáceis de secar. ◇ Carga grande de tecidos pesados. ◇ Verifique se o filtro está limpo.
O tempo remanescente no visor para ou salta.	◇ O tempo remanescente pode mudar dependendo do tipo de peças de roupa, da carga, do nível de humidade e da temperatura ambiente, o que é um fenómeno normal.
As peças de roupa estão enrugadas.	◇ As peças de roupa foram secas durante demasiado tempo. Experimente um tempo de secagem mais curto. ◇ As peças de roupa foram deixadas no aparelho durante demasiado tempo depois de o ciclo terminar.
O visor da máquina de secar mostra um tempo de funcionamento diferente da duração do programa atual.	◇ Quando o programa está suspenso, as funções definidas não podem ser alteradas. Se for necessário alterar o programa ou a função durante o funcionamento, ou se a alimentação estiver desligada durante o funcionamento e for necessário voltar a ligar a alimentação, selecione o programa e a função pretendidos e, por fim, inicie-os.

Sintoma	Solução recomendada
A máquina de secar faz muito barulho.	◇ Procure moedas, botões soltos, pregos e outros objetos e remova-os imediatamente. ◇ Verifique o filtro de cotão. Remova quaisquer itens que estejam presos no interior. ◇ Certifique-se de que a máquina de secar está nivelada e colocada firmemente no chão. ◇ A máquina de secar pode zumbir devido ao movimento do ar através do tambor e da ventoinha. Isto é normal.
As peças de roupa estão a encolher.	◇ As instruções de cuidado com as peças de roupa não estão a ser seguidas. Utilize uma definição de baixa temperatura ou sem aquecimento.
Está a ficar cotão nas peças de roupa.	◇ O filtro de cotão não foi limpo devidamente. ◇ As peças de roupa não foram separadas devidamente. ◇ Alguns tecidos têm mais cotão e devem ser secos em separado dos tecidos aos quais o cotão se prende facilmente. ◇ Guardanapos, papel, etc., foram deixados nos bolsos.
O aparelho exala um odor.	◇ O cheiro pode ser causado pelo material de borracha usado no aparelho. Este cheiro irá desaparecer depois de utilizar o aparelho várias vezes. ◇ Quando lava as peças de roupa, utilize o detergente de acordo com as recomendações do fabricante. Se utilizar detergente em excesso, o detergente não dissolvido pode acumular-se nas peças de roupa e provocar um odor. ◇ Pode cheirar os odores das peças de roupa se estas forem deixadas na máquina de secar/de lavar depois de secar/lavar. Remova as peças de roupa de imediato, no final do ciclo de secagem ou de lavagem. ◇ Verifique se cheira o mesmo odor na sua máquina. Se assim for, limpe a máquina, seguindo as instruções no manual do utilizador. ◇ Mantenha sempre os filtros de cotão limpos. Se forem deixados quaisquer resíduos no filtro de cotão, isto pode provocar odores. Seque também o filtro de cotão por completo depois de limpar.
O aparelho está ligado à corrente e foi ligado diretamente depois de uma falha elétrica, mas não funciona.	◇ Quando o programa está pausado, as definições não podem ser alteradas. Para alterar o programa ou a função durante o funcionamento, ou para iniciar o programa depois de uma falha de eletricidade durante o funcionamento, selecione o programa e a função solicitados e inicie o programa.

Código	Interpretação	Método de manuseamento recomendado
F50/F51	Sensor anómalo	◇ Contacte o serviço pós-venda.

ASSISTÊNCIA TÉCNICA

Antes de contactar um técnico de assistência

Se contactar algum centro de assistência técnica, indique o tipo de máquina de secar.

O tipo, código/ID, modelo e número de série estão indicados na placa de caraterísticas.

⚠ Em caso de avaria, utilize apenas peças sobresselentes aprovadas por fabricantes autorizados.

⚠ A reparação ou qualquer pedido de garantia resultante de uma ligação ou utilização incorreta da máquina de secar não é abrangida pela garantia. Nesses casos, os custos de reparação serão imputados ao utilizador.

TABELA DE CONSUMO NORMAL

Instruções do programa

A tabela indica os valores de consumo de energia e de tempo para a secagem de um lote de roupa de teste com várias cargas e após a centrifugação da máquina de lavar.
Os seguintes requisitos aplicam-se aos valores de consumo especificados abaixo.

Temperatura do ar de entrada	temperatura ambiente
Humidade do ar de entrada	50–60%
Temperatura de secagem	Normal

Programa	Capacidade Nominal (kg)	Centrifugação (rpm)	Consumo do programa, aproximadamente (kWh)*	Duração do programa, aproximadamente (h:min)*	Conteúdo final de umidade (%)
Eco	9	/	2,02	3:30	0,50
Sintético Extra	4,5	1000	0,74	1:25	0,50
Sintético Ferro	4,5	1000	0,59	1:07	8,00
Algodão Extra	9	1000	2,10	3:35	0,50
	4,5	1000	1,11	1:58	0,50
Algodão ferro	9	1000	1,51	2:37	10,00
	4,5	1000	0,41	0:50	10,00
Lã	1	/	0,30	0:30	0,50

1. Os valores apresentados para os programas que não o programa Eco são meramente indicativos;
2. Os resultados do programa Lã baseiam-se na carga de lã com um teor de humidade inicial de 5%.
3. O programa Eco é adequado para secar roupa de algodão húmida, sendo utilizado para avaliar a conformidade com a legislação de conceção ecológica da UE.
4. O programa Eco é o programa mais eficiente em termos de consumo de energia para secar roupa de algodão húmida.
5. Carregar a máquina de secar roupa doméstica até à capacidade máxima indicada pelo fabricante para os respetivos programas contribuirá para a poupança de energia.
6. A plena carga do programa Eco, emissão de ruído acústico aéreo do ciclo de secagem: 64 dB.
7. As informações sobre o produto e o código QR estão refletidas no rótulo de consumo de energia. As informações de registo do produto podem ser obtidas através da leitura do código QR.
8. O consumo de energia do modo de desativação é de 0,5 W. Tempo para passar automaticamente para o modo de desativação: 10 min.

Devido a desvios em termos de tipo e quantidade de roupa, centrifugação, oscilação da fonte de alimentação e temperatura e humidade ambiente, os valores medidos no utilizador podem diferir dos indicados na tabela.

Reservamo-nos o direito a eventuais alterações e erros nas instruções de utilização.

RECOMENDAÇÕES E USO ECONÓMICO

A forma mais eficaz em termos energéticos de secagem é secar a quantidade recomendada de peças de roupa em cada grupo (observe TABELA DE PROGRAMAS).

Não se recomenda secar peças de roupa de tecidos particularmente delicados que podem ser deformadas com este aparelho.

A utilização de amaciador no ciclo de lavagem não é necessário, uma vez que as peças de roupa ficam suaves e macias após secarem na máquina de secar. O tempo de secarem será menor e o consumo energético será inferior se as peças de roupa tiverem sido devidamente espremidas ou centrifugadas antes de secar. Ao selecionar o programa de secagem apropriado, irá evitar problemas como secagem excessiva, encolher do tecido e dificuldade em engomar.

A limpeza frequente dos filtros irá resultar em tempo de secagem ideal e mínimo consumo energético.

Quando seca Quantidades menores de peças de roupa ou uma só peça, o sensor pode não detetar o nível real de humidade nas peças de roupa. Nesses casos, recomenda-se que seque num programa temporizado.

ELIMINAR

A embalagem é feita em materiais amigos do ambiente que podem ser reciclados, eliminados ou destruídos sem prejudicar o meio ambiente. Para este fim, os materiais da embalagem estão devidamente etiquetados.



O símbolo no produto ou na embalagem indica que o produto não deve ser tratado como resíduo doméstico. Entregue a máquina no seu centro de reciclagem local para resíduos de equipamento elétrico e eletrónico.

Quando **eliminar** a máquina no final da sua vida útil, remova todos os cabos elétricos, e destrua o trinco da porta, para evitar que a porta bloqueie e garantir a segurança das crianças.

A **eliminação** correta da máquina irá ajudar a evitar quaisquer efeitos negativos no ambiente e na saúde de pessoas, que poderia ocorrer no caso de eliminação inapropriada da máquina. Para informação detalhada sobre eliminação de resíduos, contacte a entidade municipal relevante responsável pela gestão de resíduos, o seu centro de eliminação de resíduos ou a loja onde adquiriu a máquina.

HYUNDAI

CONDIÇÕES DE GARANTIA

Este certificado cobre a garantia de reparação do seu aparelho durante três anos, a partir da data de venda, contra qualquer defeito funcional de fabrico ou de materiais. Ao detetar algum defeito ou anomalia no dispositivo, contacte-nos imediatamente. O valor da deslocação está incluído na reparação, exceto para pequenos eletrodomésticos que podem ser transportados até à oficina oficial da marca.

Esta garantia só será válida se for apresentada fatura, recibo de compra ou guia de entrega do produto correspondente, se esta for posterior à data da fatura. Esta garantia só será eficaz em Espanha, Portugal e Andorra. A garantia só será válida para o primeiro comprador ou adquirente do produto. Esta garantia é válida para os dispositivos vendidos pela KOREA SMART HOME. A garantia será válida para dispositivos adequados às condições climatéricas e ambientais em que se encontram.

EXCLUSÕES DE GARANTIA

O custo da reparação será suportado pelo utilizador nos seguintes casos:

- Aparelhos de uso profissional ou não exclusivamente doméstico, em estabelecimentos públicos, industriais ou comerciais.
- Aparelhos desmontados ou manipulados por pessoas que não sejam serviços técnicos autorizados.
- Instalações, transporte e arranque de produtos, mudanças de direção de portas e injetoras.
- Avarias provocadas por falta de manutenção ou limpeza. Aparelhos utilizados de forma inadequada, em desconformidade com as instruções de utilização.
- Avarias provocadas por causas acidentais, incidentes de força maior ou resultantes de uma instalação incorreta.
- As falhas provocadas por ligações que possam apresentar oscilações, irregularidades ou falta de uniformidade no abastecimento, por exemplo: abastecimento de água acionado por grupos de pressão, energia solar, energia eólica, geradores elétricos ou outros tipos de fornecimento não normalizados.
- Os materiais partidos ou deteriorados devido ao desgaste ou à utilização normal do aparelho, tais como juntas, plásticos, borracha, tiras, vidro, escovas, lâmpadas, cabos, cabos, tampas de queimadores, filtros, grelhas, etc.
- Os aparelhos que apresentem oxidação, ou danos por corrosão em esmaltes ou tintas, que podem ser causada por agentes químicos ou eletroquímicos, ou acelerada por circunstâncias condições ambientais ou climatéricas desfavoráveis.
- Danos de transporte não imputáveis ao fabricante.

Esta garantia não afeta os direitos do consumidor de acordo com o disposto no Real Decreto 1/2007, de 16 de novembro, que aprova o texto consolidado da Lei Geral de Defesa dos Consumidores e Utilizadores e outras leis complementares.

O Serviço Oficial de Assistência Técnica resolverá qualquer incidente que o seu aparelho possa necessitar, desde que o aparelho esteja instalado de forma acessível.

O garante do seu aparelho é:

KOREA SMART HOME com CIF B56843261 e morada Av. Altos Hornos S/N. Pto.Sagunto (46520). Valência, Espanha.

Em caso de avaria pode contactar-nos através do 963 246 751 ou 963 246 752

Guarde este documento, é importante para si.

Licensed by HYUNDAI Corporation Holdings,Korea/Bajo Licencia de HYUNDAI Corporation Holdings,Korea

HYUNDAI

Importado por S.T. S.L con CIF B73737553
Distribuido por KOREA SMART HOME, S.L con CIF B56843261 ydirección
Av. Altos Hornos S/N. Pto. Sagunto (46520). Valencia, Espaaña.
Licenciado por HYUNDAI CORPORATION HOLDINGS, KOREA
info@hyundai-electro.com
avisos@hyundai-electro.com
España 9606000034
Portugal 00351300305065

Importado por S.T. S.L con CIF B73737553
Distribuido por KOREA SMART HOME, S.L con CIF B56843261 y dirección
Av. Altos Hornos S/N. Pto. Sagunto (46520). Valencia, España.
Licenciado por HYUNDAI CORPORATION HOLDINGS, KOREA

400000-XXXA