HYUNDAI

# Manual d'instruccions

**HSBC9DDW01**

GENUINE PRODUCT OF
HYUNDAI CORPORATION

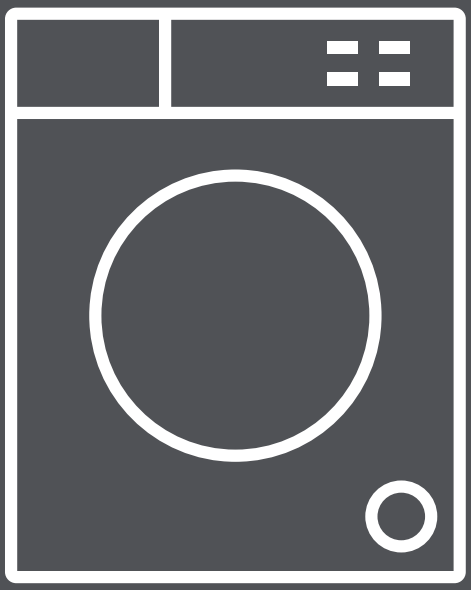

# ÍNDEX


| | |
|---|---|
| **1 INFORMACIÓ DE SEGURETAT** | **INTRODUCCIÓ** |
| 11 DESCRIPCIÓ DE L'APARELL | |
| 12 Informació tècnica | |
| 13 INSTAL·LACIÓ I AJUST | |
| **14 INSTAL·LACIÓ I CONNEXIÓ** | **PREPARACIÓ ABANS DEL PRIMER ÚS** |
| 14 Ubicació | |
| 17 Potes ajustables | |
| 18 Evacuació del condensat | |
| 19 SUPORT D'ASSECAT | |
| 20 Connexió del subministrament d'aigua | |
| 21 Moviment i transport després de la instal·lació | |
| 22 ABANS DEL PRIMER ÚS | |
| **23 PROCÉS D'ASSECAT, PAS A PAS (1-4)** | **PROCÉS D'ASSECAT, PAS A PAS** |
| 23 Pas 1: Pareu atenció a les etiquetes de les peces | |
| 24 Pas 2: Preparació del procés d'assecat de la roba | |
| 29 Pas 3: Elecció del programa d'assecat | |
| 30 Pas 4: Selecció d'ajustos i funcions addicionals | |
| **34 TAULA DE FUNCIONS** | |
| **35 MANTENIMENT I NETEJA** | **NETEJA I MANTENIMENT** |
| 36 Neteja del filtre de malla de la porta | |
| 37 Neteja del filtre de la bomba de calor | |
| 39 Buidatge del dipòsit de condensació | |
| 40 Neteja de l'assecadora | |
| **41 SOLUCIÓ DE PROBLEMES** | **SOLUCIÓ DE PROBLEMES** |
| 41 Què fer...? | |
| 45 Servei tècnic | |
| **46 TAULA DE CONSUM TÍPIC** | **DIVERSOS** |
| 47 RECOMANACIONS I ÚS ECONÒMIC | |
| 48 ELIMINACIÓ | |

# INFORMACIÓ DE SEGURETAT

◇ Llegeixi detingudament les instruccions d'ús abans d'utilitzar l'aparell.

◇ No faci servir l'aparell sense haver llegit i entès aquestes instruccions per al seu primer ús.

◇ Aquestes instruccions d'ús es proporcionen per a múltiples models d'assecadores. Tanmateix, algunes característiques o ajustos poden no estar disponibles a la seva màquina.

◇ L'incompliment de les instruccions o l'ús inadequat de la màquina pot causar danys a la roba o a l'aparell, o lesions a l'usuari. Mantingui el manual d'instruccions a mà, a prop de la màquina.

◇ Aquest aparell està destinat exclusivament a ús domèstic. Si es fa servir amb finalitats professionals, lucratives o que superin l'ús normal d'una llar, o si la màquina és utilitzada per una persona que no és un consumidor, el període de garantia serà el mínim exigit per les disposicions pertinents.

◇ La màquina s'ha fabricat conforme a les normes de seguretat aplicables.

**⚠ ADVERTÈNCIA:**

Per reduir el risc d'explosió, incendi, mort, descàrrega elèctrica, lesions o cremades en utilitzar aquest producte, segueixi les precaucions bàsiques, incloses les que es proporcionen a continuació.

# INSTAL·LACIÓ

• Seguiu les instruccions per a la instal·lació de l'aparell i les connexions a la font d'alimentació de manera correcta.

• Per als aparells amb obertures de ventilació a la base, assegureu-vos que les obertures no estiguin obstruïdes.

• L'aparell no s'ha d'instal·lar en un lloc on la porta no es pugui obrir completament i sense restriccions.

• Les tasques de reparació o manteniment només han de ser assignades a tècnics capacitats. Les reparacions fetes per persones no professionals poden provocar accidents o un mal funcionament.

• Per evitar perills, un cable d'alimentació malmès només pot ser substituït pel fabricant, un tècnic de manteniment o una persona autoritzada.

• Després del transport, la màquina s'ha de deixar reposar almenys dues hores abans de connectar-la a la font d'alimentació.

• Calen almenys dues persones per instal·lar l'assecadora a la part superior de la rentadora.

• Instaleu l'assecadora en un lloc amb ventilació adequada i una temperatura d'entre 10 °C i 25 °C.

• Utilitzeu sempre els tubs o mànegues proporcionats amb l'assecadora.

• Col·loqueu la màquina sobre una base sòlida (de formigó), a nivell i estable.

• Instaleu l'assecadora en un lloc on sempre es pugui obrir completament la porta.

• No bloquegeu mai els conductes d'aire (obertura d'evacuació).

• No col·loqueu l'assecadora sobre una catifa amb fibres llargues, ja que això pot impedir la circulació de l'aire.

• No col·loqueu l'assecadora en un entorn amb molta pols.

• La màquina no pot estar en contacte amb una paret o moble.

• Aquest aparell no s'ha de guardar ni utilitzar a l'exterior.

• Cal proporcionar una ventilació adequada per evitar el reflux d'aire des de la màquina cap a l'habitació, ja que això pot provocar un incendi.

## SEGURETAT ELÈCTRICA

• Per evitar perills, un cable d'alimentació malmès només pot ser substituït pel fabricant, un tècnic de manteniment o una persona autoritzada.

• La màquina no es pot connectar a la font d'alimentació mitjançant un cable d'allargament.

• No connecteu la màquina a una presa destinada a una càrrega petita.

• L'assecadora està protegida amb un sistema d'apagada automàtica en cas de sobreescalfament.

• Si el filtre de malla s'obstrueix, es pot activar el sistema d'apagada automàtica. Netegeu el filtre, espereu que l'assecadora es refredi i torneu a iniciar el funcionament. Si l'assecadora encara no s'activa, truqueu al servei tècnic.

• No utilitzeu caixes amb múltiples endolls, un cable allargador ni un adaptador doble amb aquest aparell.

• Aquest aparell s'ha de connectar a terra mitjançant el cable d'alimentació. En cas de mal funcionament o avaria, la connexió a terra reduirà el risc de descàrrega elèctrica.

• Una connexió inadequada del conductor de posta a terra pot comportar risc de descàrrega elèctrica. Consulteu un electricista qualificat o el servei tècnic si teniu dubtes sobre si l'aparell està correctament connectat a terra.

• Aquest aparell està equipat amb un cable d'alimentació amb pin de connexió a terra i un endoll de posta a terra. La presa de corrent ha de ser instal·lada i connectada a terra segons les disposicions locals.

• No desconnecteu l'aparell estirant del cable d'alimentació. En lloc d'això, agafeu l'endoll amb fermesa i estireu-lo fins a extreure'l.

• No ruixeu aigua dins ni fora de l'aparell per netejar-lo.

⚠ ADVERTIMENT:

• No connecteu la màquina a la font d'alimentació mitjançant un dispositiu de connexió extern, com ara un temporitzador programable, ni a una font d'alimentació que s'encengui i s'apagui regularment.

• Existeix risc de descàrrega elèctrica, ja que l'assecadora funciona amb electricitat.

• Comproveu que l'assecadora no presenti danys visibles.

• L'assecadora no ha de funcionar si està danyada.

• Abans de connectar l'assecadora a la font d'alimentació, assegureu-vos que aquesta compleixi amb la tensió especificada a la placa de característiques.

• Utilitzeu només interruptors diferencials amb el següent símbol.

• Assegureu-vos que el cable d'alimentació no estigui torçat ni tensat, i que no estigui en contacte amb fonts de calor o vores tallants.

## SEGURETAT PER ALS NENS

• L'aparell no està destinat a ser utilitzat per persones (inclosos els nens) amb discapacitats físiques o mentals, o per persones que no tinguin l'experiència i els coneixements necessaris, llevat que estiguin sota supervisió o hagin rebut instruccions sobre l'ús de l'aparell per part d'una persona responsable de la seva seguretat.

• Cal supervisar els nens per assegurar-se que no juguin amb l'aparell.

• Aquesta màquina pot ser utilitzada per nens de 8 anys o més, i per persones amb capacitats físiques, sensorials o mentals reduïdes, o sense experiència ni coneixement, sempre que estiguin supervisats durant l'ús de la màquina, hagin rebut instruccions sobre el seu ús segur i entenguin els perills d'un ús inadequat.

• Els nens menors de 3 anys han de mantenir-se allunyats llevat que estiguin sota supervisió contínua.

• Eviteu que els nens i les mascotes entrin al tambor de l'assecadora.

• Abans de tancar la porta de la màquina i iniciar el programa, assegureu-vos que només hi hagi roba al tambor. Comproveu que cap nen s'hagi enfilat dins del tambor i hagi tancat la porta des de dins.

• No deixeu la porta de l'aparell oberta. Els nens podrien penjar-s'hi o arrossegar-se a dins, cosa que pot provocar lesions.

## ÚS

• No s'ha d'utilitzar l'assecadora si s'han emprat productes químics industrials per a la neteja.

• El filtre de pelusses s'ha de netejar amb freqüència.

• No assequeu peces de roba sense rentar a l'assecadora.

• Les peces embrutades amb substàncies com oli de cuina, acetona, alcohol, gasolina, querosè, llevataques, trementina, ceres o eliminadors de cera s'han de rentar amb aigua calenta i detergent addicional abans de posar-les a l'assecadora.

• Els articles com l'escuma de làtex, gorres de dutxa, tèxtils impermeables, articles recoberts de goma i roba o coixins amb farciment d'escuma no s'han d'assecar a l'assecadora.

• Els suavitzants de teles o productes similars s'han d'utilitzar segons les instruccions específiques per a suavitzants de roba.

• Traieu tots els objectes, com ara encenedors i llumins, de les butxaques de la roba.

• Qualsevol peça que hagi estat en contacte amb olis pot encendre's espontàniament, especialment en exposar-se a la calor d'una assecadora. La calor pot causar oxidació de l'oli, generant calor. Si aquesta no pot dissipar-se, les peces poden escalfar-se prou per incendiar-se. L'apilament o emmagatzematge d'aquestes peces pot evitar la sortida del calor i provocar risc d'incendi.

• Si no es pot evitar assecar peces amb oli o productes de cura capil·lar, renteu-les primer amb aigua calenta i detergent addicional. Això reduirà, però no eliminarà, el risc.

• Utilitzeu només recanvis aprovats pel fabricant per a les reparacions.

• Si el tub de condensació es bloqueja o s'obstrueix, el funcionament de l'assecadora s'aturarà.

• Abans de moure l'assecadora o guardar-la durant l'hivern, cal buidar el dipòsit de condensació.

• Netegeu els filtres de l'assecadora després de cada cicle d'assecat. Si heu extret els filtres, torneu-los a col·locar abans del següent cicle.

• No utilitzeu dissolvents ni agents de neteja que puguin danyar la màquina (consulteu les recomanacions i advertiments dels fabricants d'aquests productes).

• No afegiu productes químics ni fragàncies al dipòsit de condensació.

• Després del cicle d'assecat, desconnecteu l'assecadora de la presa de corrent.

• L'assecadora utilitza un sistema de bomba de calor per escalfar l'aire.

• El sistema consisteix en un compressor o un intercanviador de calor. Quan l'assecadora comença a funcionar, el compressor o el flux del refrigerant poden generar soroll. Això no indica un mal funcionament ni afecta la vida útil de l'aparell. El soroll pot disminuir a mesura que avança el programa.

• No beveu l'aigua de condensació o aigua destil·lada. Pot provocar problemes de salut a persones o mascotes.

• Retireu la roba immediatament en acabar el cicle o si s'interromp l'alimentació durant l'assecat. Deixar roba sense assecar dins de l'aparell podria provocar un incendi. Esteneu o pengeu la roba perquè es refredi.

• No intenteu fer servir l'aparell si està espatllat, si funciona malament, si està parcialment desmuntat o si té peces trencades o que falten, incloent-hi un cable o endoll danyat.

• No intenteu desmuntar l'aparell. No apliqueu objectes punxants al panell de control.

• No entreu mai a l'interior de l'aparell mentre està en funcionament. Espereu que el tambor s'aturi completament.

• En cas d'inundació, desconnecteu l'endoll i contacteu amb el servei postvenda.

• No premeu la porta cap avall quan estigui oberta.

• No toqueu l'endoll ni els controls amb les mans mullades.

• No doblegueu excessivament el cable d'alimentació ni hi col·loqueu objectes pesants a sobre.

• No permeteu que s'acumulin pelusses al voltant de l'assecadora.

• Mantingueu lliure l'espai sota i al voltant de l'aparell de materials combustibles com fibres, paper, draps, productes químics, etc.

• Com que l'assecadora és pesada, us podríeu fer mal si intenteu aixecar-la sols. No la moveu pel vostre compte.

• Podeu tallar-vos amb les vores tallants de l'assecadora. No la subjecteu per les vores tallants.

• Les peces sortints de l'assecadora poden trencar-se si s'aixequen o s'empenyen.

• No moveu l'assecadora sostenint-la per les peces sortints.

• Comproveu si l'assecadora està danyada després del transport. No la feu servir si presenta danys.

• L'aigua residual dins de l'assecadora pot congelar-se i provocar danys.

• No instal·leu l'assecadora en un lloc on els tubs es puguin congelar.

L'aparell conté gas inflamable, però el refrigerant R290 és respectuós amb el medi ambient. Si no s'elimina correctament, pot provocar un incendi o enverinament. Elimineu l'aparell de manera adequada i no danyeu els tubs del circuit de refrigeració.

• En netejar els filtres, les pelusses s'han de llençar a la brossa. No les renteu pel desguàs per evitar la propagació de microplàstics al sistema d'aigües residuals.

**⚠ ADVERTIMENT:**

No atureu mai una assecadora abans que acabi el cicle, tret que traieu tota la roba i l'estengueu ràpidament per dissipar la calor.

**⚠ ADVERTIMENT:**

Mantingueu una bona ventilació al voltant de l'aparell.

**⚠ ADVERTIMENT:**

No danyeu el circuit refrigerant.

## PERILL DE SUPERFÍCIE CALENTA

• El vidre de la porta s'escalfa durant el funcionament. Aneu amb compte i eviteu cremades. Assegureu-vos que els nens no juguin a prop de l'aparell.

• La part posterior de l'assecadora pot escalfar-se massa durant l'ús. Espereu que es refredi completament abans de tocar aquesta zona.

• Si obriu la porta de l'assecadora durant el procés d'assecat, la roba pot estar molt calenta i provocar cremades.

**Servei tècnic**

• En cas de connexió o ús incorrecte, o si el manteniment és realitzat per persones no autoritzades, l'usuari haurà d'assumir el cost de la reparació per qualsevol dany no cobert per la garantia.

• La garantia no cobreix consumibles, desviacions lleus de color, augment del soroll degut a l'envelliment que no afecti la funcionalitat de l'assecadora, ni defectes estètics que no afectin la funcionalitat ni la seguretat de l'aparell.

# DESCRIPCIÓ DE L'APARELL

FRONT

1. Dipòsit de condensació
2. Botó selector de programes
3. Unitat de control
4. Porta
5. Filtre de malla
6. Conducte d'aire
7. Coberta de la porta de l'intercanviador de calor

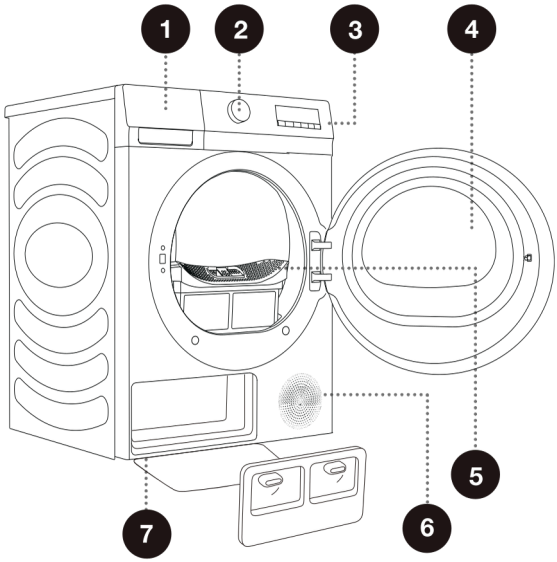


PART POSTERIOR

1. Cable d'alimentació
2. Mànega de desguàs del condensat
3. Potes ajustables

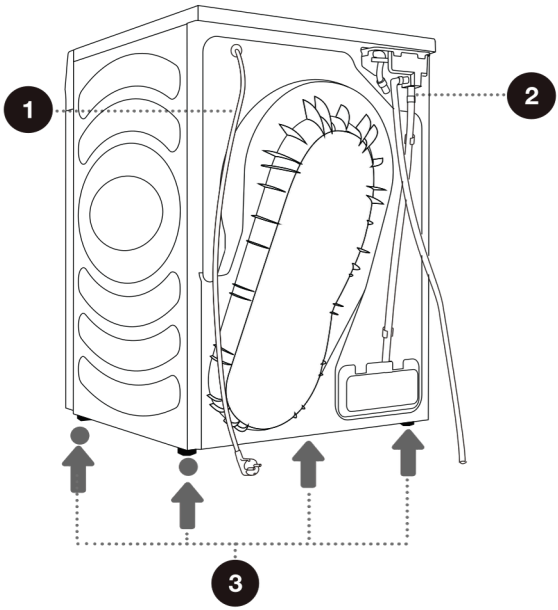


Les il·lustracions d'aquest manual són només a efectes de referència. A causa de les millores contínues en els nostres productes, l'aparença, el color i les parts funcionals del producte real poden variar respecte a les que es mostren en les il·lustracions.

# INFORMACIÓ TÈCNICA
**(SEGONS EL MODEL)**

| | |
|---|---|
| **Capacitat nominal** | **9 kg** |
| Pes net | 44 kg |
| Tensió nominal | 220-240 V~ |
| Potència nominal | 650 W |
| Freqüència | 50 Hz |
| Tipus de refrigerant | R290 |
| Càrrega de refrigerant | 130 g |

# Dimensions (mm)

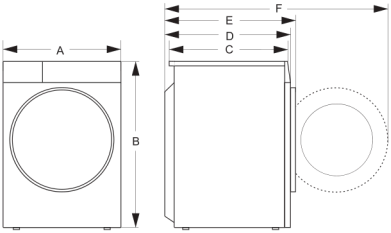


| Índex | Dimensió (mm) |
|---|---|
| A | 595 |
| B | 845 |
| C | 550 |
| D | 590 |
| E | 620 |
| F | 1110 |

**Refrigerant:R290**

# INSTAL·LACIÓ I AJUST

## EMBALATGE/EMPAQUETATGE

Retireu primer tot l'embalatge i escuma, especialment la base d'escuma. En desembalar l'aparell, eviteu utilitzar objectes punxants que el puguin danyar. Mantingueu els materials d'embalatge (bosses de plàstic, altres peces de plàstic, etc.) fora de l'abast dels nens.

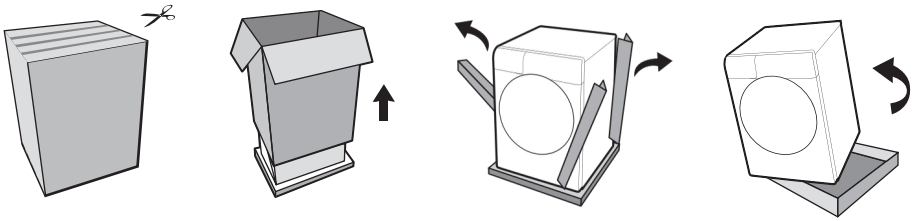

El procés d'embalatge de la màquina és l'invers del de desembalatge esmentat anteriorment.

Verifiqueu si l'aparell presenta algun dany. Si està danyat, no l'utilitzeu i poseu-vos en contacte immediatament amb el servei postvenda.

Els accessoris inclosos amb aquest aparell poden incloure un o més dels elements següents:




Manual d'instruccions

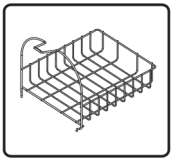

Reixeta d'assecat

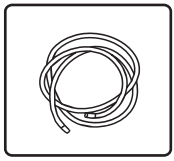

Tub de desguàs

Els diferents models tenen configuracions distintes; els accessoris inclosos depenen de la configuració específica del model.

Per a la vostra seguretat i una vida útil més llarga del producte, utilitzeu només components autoritzats. El fabricant no es fa responsable de fallades del producte ni d'accidents causats per l'ús de components o peces no autoritzades.

# INSTAL·LACIÓ I CONNEXIÓ

Retireu tot el material d'embalatge. En desembalar, assegureu-vos que l'aparell no es danyi amb un objecte punxant.

## UBICACIÓ

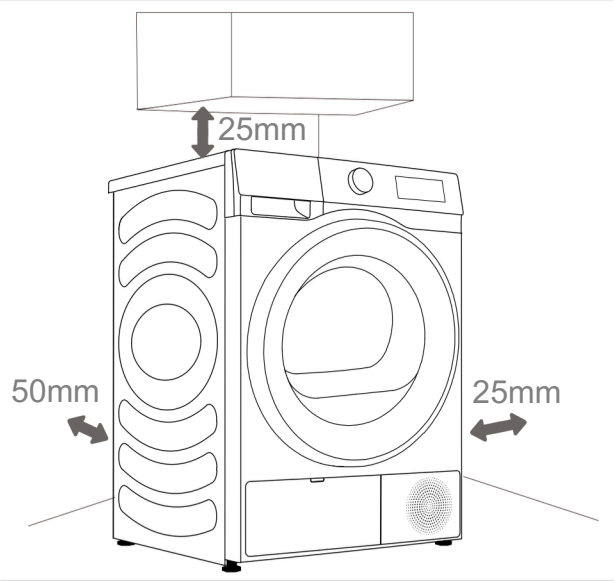


La màquina no pot estar en contacte amb una paret o moble. Per a un funcionament òptim, deixeu una mica d'espai al voltant de la màquina, tal com s'indica a la figura. Si no es deixen els espais mínims requerits, això pot provocar un sobreescalfament.

Els conductes de la part posterior i frontal de l'assecadora no han d'estar mai obstruïts.
Instal·leu l'assecadora en un lloc amb ventilació suficient i a una temperatura entre 10 °C i 25 °C. El funcionament de l'assecadora a una temperatura més baixa pot provocar condensació dins de la màquina. No la col·loqueu en llocs on hi hagi risc de congelació. L'aigua congelada al dipòsit de condensació o a la bomba pot danyar l'aparell.
L'assecadora emet calor. No la col·loqueu en espais tancats, ja que el procés d'assecat pot allargar-se per falta d'aire disponible.
La il·luminació de l'habitació ha de ser suficient per permetre la lectura de la pantalla del panell de control.

# COL·LOCACIÓ DE L'ASSECADORA

Aquesta assecadora s'ha d'apilar sobre una rentadora de la mateixa marca utilitzant un kit d'apilament subministrat pel fabricant (vegeu Figura 1). Podeu contactar amb el servei postvenda per adquirir suports d'apilament i instal·lar-los segons el manual de l'usuari.

Com a alternativa, l'assecadora es pot col·locar al costat de la rentadora (figura 2).

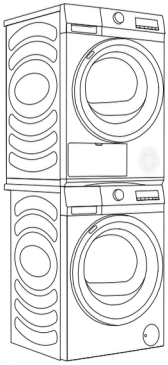

1

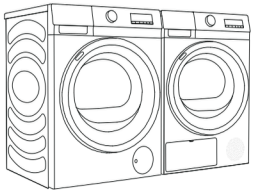

2

⚠ Es requereixen almenys dues persones per instal·lar l'assecadora sobre una rentadora.

⚠L’assecadora no s’ha d’instal·lar en un lloc on no es pugui obrir completament la porta sense restriccions.

⚠No col·loqueu l’assecadora sobre una catifa amb fibres llargues, ja que això pot impedir la circulació de l’aire.

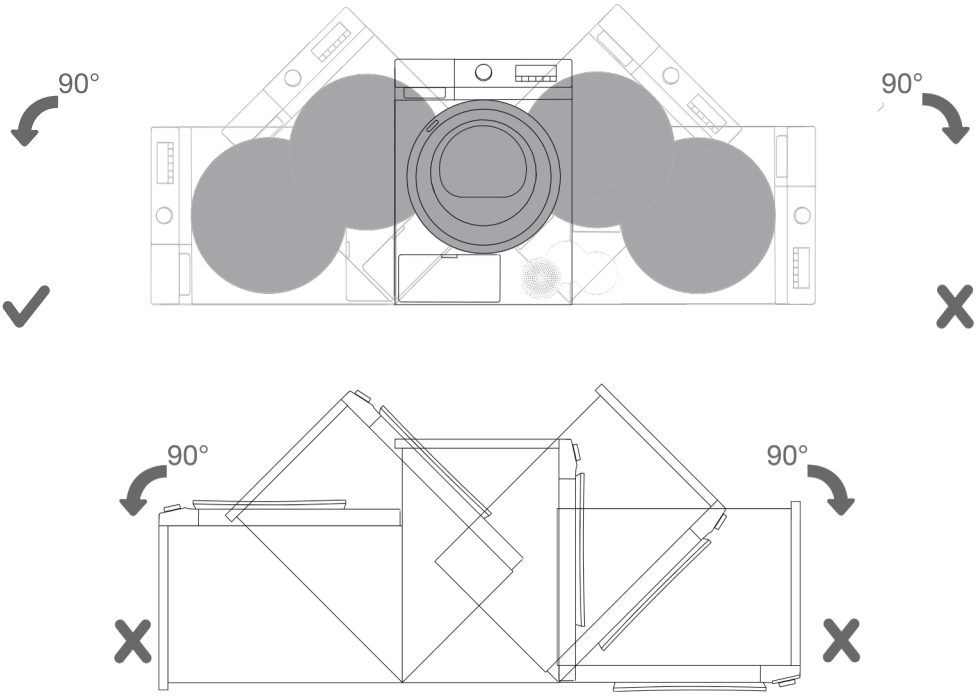


Després de la instal·lació, espereu 24 hores sense moure l’aparell abans d’utilitzar-lo per primera vegada. Si l’assecadora s’ha de recolzar sobre un costat durant el transport o el manteniment, col·loqueu-la amb el costat esquerre mirant cap avall des del frontal de l’aparell.

# POTES AJUSTABLES

Nivelleu l'assecadora en sentit longitudinal i transversal girant les potes ajustables, que permeten una nivellació d'1 cm. Utilitzeu un nivell de bombolla i una clau núm. 22.

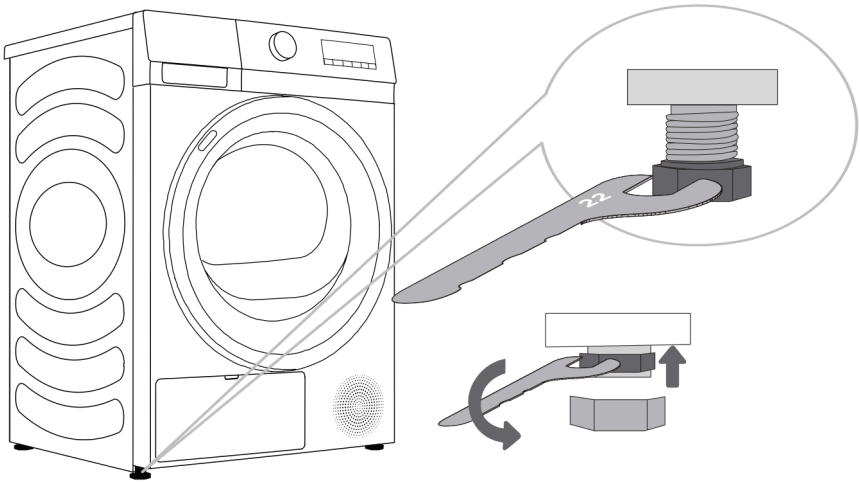


- El terra on es col·loca la màquina ha de tenir una base de formigó. Ha d'estar net i sec; en cas contrari, la màquina podria lliscar. A més, netegeu la part inferior de les potes ajustables.
- L'aparell ha d'estar nivellat i estable sobre una base sòlida.
- Una màquina desnivellada pot provocar vibracions, desplaçaments i un funcionament sorollós. La nivellació incorrecta de l'aparell no està coberta per la garantia.
- Un soroll anòmal o fort pot aparèixer durant el funcionament de l'aparell, en la majoria dels casos com a resultat d'una instal·lació incorrecta.

# EVACUACIÓ DEL CONDENSAT

La humitat de la roba s'extreu a la unitat de condensació i s'acumula al dipòsit de condensació.

Durant el procés d'assecat, un llum indicador (el símbol s'il·lumina a la unitat de visualització) avisa quan el dipòsit de condensació està ple i s'ha de buidar.

Per evitar haver de buidar el dipòsit de condensació, col·loqueu la mànega de desguàs del condensat, situada a la part posterior de l'aparell, directament dins del desguàs.

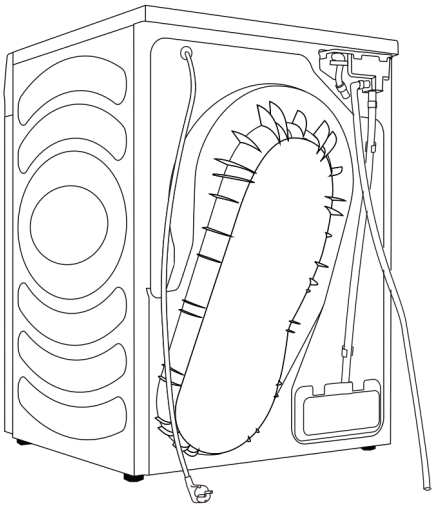

**1** Retireu la mànega de desguàs de l'aparell i pengeu-la a la part posterior.

**2** Connecteu la mànega dels accessoris a l'obertura de plàstic sobre la mànega de desguàs.

Si decidiu col·locar la mànega d'evacuació del condensat en un desguàs, assegureu-vos que la mànega estigui ben ajustada. Això evitarà vessaments d'aigua, que podrien provocar danys inesperats.

⚠ Utilitzeu sempre les mànegues proporcionades amb l'assecadora.

# REIXETA D'ASSECAT

Abans d'assecar la roba per primera vegada, retireu la reixeta d'assecat i altres materials d'embalatge del tambor. Quan necessiteu utilitzar la reixeta d'assecat per a peces especials, instal·leu-la correctament seguint els passos següents.

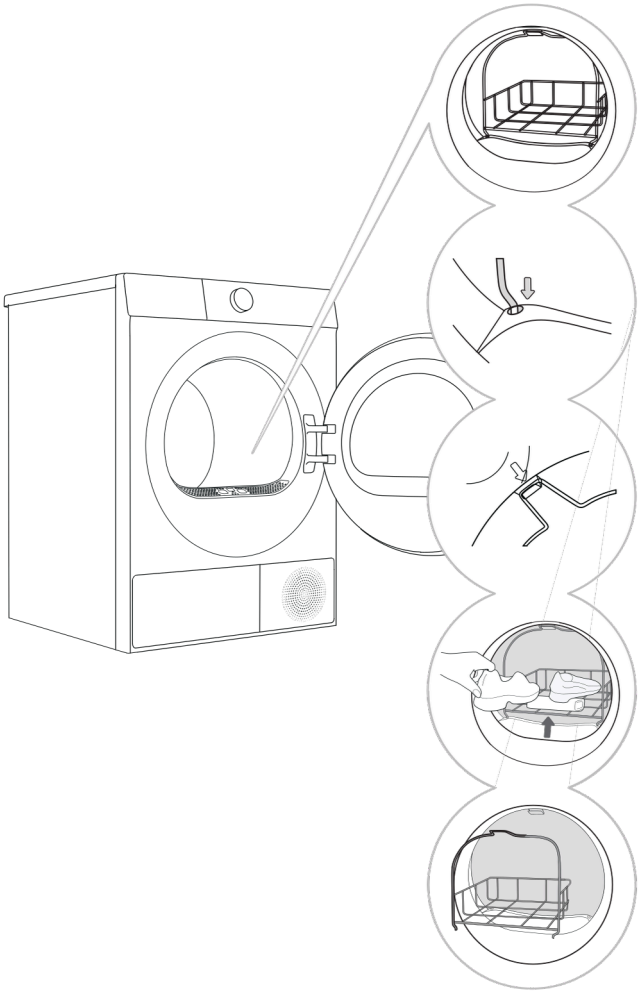

**1** Obriu la porta i inseriu la reixeta d'assecat.

**2**

Inclineu la reixeta en un cert angle, amb l'extrem inferior encaixat en els dos orificis del filtre i l'extrem superior fixat a la ranura del suport frontal (tal com es mostra a la figura).

**3**

La reixeta d'assecat pot utilitzar-se per assecar sabatilles esportives, pantufles o altres articles que no han de girar.

**4** Un cop finalitzat l'assecat, retireu la reixeta i tanqueu la porta.

Abans de l'assecat, les sabatilles o pantufles s'han d'escórrer per evitar el degoteig.

La reixeta romandrà fixa mentre el tambor gira. Per tant, assegureu-vos que la roba col·locada sobre la reixeta no entri en contacte amb el tambor; en cas contrari, tant la roba com l'assecadora es poden danyar.

# CONNEXIÓ DEL SUBMINISTRAMENT D'AIGUA

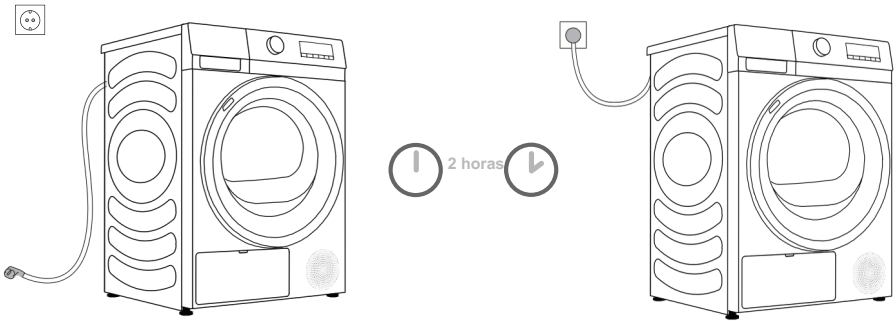


⚠ Després de la instal·lació, l'assecadora ha d'estar quieta durant dues hores abans de connectar-la a la xarxa elèctrica; això permet que es estabilitzi.

Connecteu la màquina a una presa de corrent amb connexió a terra, a la qual s'hi pugui accedir fàcilment després de la instal·lació. La presa ha d'estar equipada amb contacte a terra (d'acord amb la normativa vigent).

Consulteu la placa de característiques per conèixer la informació bàsica del vostre aparell (vegeu el capítol "DESCRIPCIÓ DE L'APARELL / Informació tècnica").

⚠ Es recomana utilitzar protecció contra sobretensió per protegir l'aparell contra llamps.

⚠ La màquina no pot ser connectada a la font d'alimentació mitjançant un cable allargador.

💡 No connecteu la màquina a una presa destinada a una càrrega petita.
💡 La reparació i manteniment de la màquina ha de ser efectuada per tècnics qualificats.
💡 Un cable d'alimentació danyat només pot ser substituït per una persona autoritzada pel fabricant.

# MOVIMENT I TRANSPORT DESPRÉS DE LA INSTAL·LACIÓ

Després de cada cicle d'assecat, pot quedar aigua de condensació dins l'assecadora. Enceneu-la, seleccioneu un programa i deixeu que funcioni durant aproximadament mig minut. Això bombarà l'aigua restant i evitarà danys durant el transport. Si l'assecadora no es pot transportar en posició vertical, inclineu-la cap al costat esquerre.

Empaqueu tot el material d'embalatge (bosses de plàstic, altres peces de plàstic, etc.).

⚠️ Després del transport, la màquina s'ha de deixar quieta durant almenys dues hores abans de connectar-la a la xarxa elèctrica. L'aparell ha de ser instal·lat i connectat per un tècnic qualificat.

💡 Si l'aparell no es va transportar seguint les instruccions, s'ha de deixar reposar durant almenys 24 hores abans de reconnectar-lo a la xarxa elèctrica. En cas contrari, es pot produir un error a la bomba de calor, que no estarà cobert per la garantia. Tingueu cura de no danyar el sistema de refrigeració (vegeu el capítol "INSTAL·LACIÓ I CONNEXIÓ / Col·locació de l'assecadora").

📘 Llegiu detingudament les instruccions d'ús abans de connectar l'aparell. Els danys derivats d'una connexió incorrecta o d'un ús inadequat no estan coberts per la garantia.

# ABANS DEL PRIMER ÚS

Assegureu-vos que l'assecadora estigui desconnectada de la xarxa elèctrica; obriu la porta estirant del costat esquerre cap a vosaltres (figures 1 i 2).

Netegeu el tambor amb un drap suau i humit (figura 3).

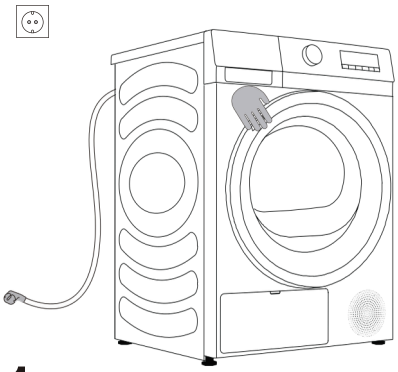

1

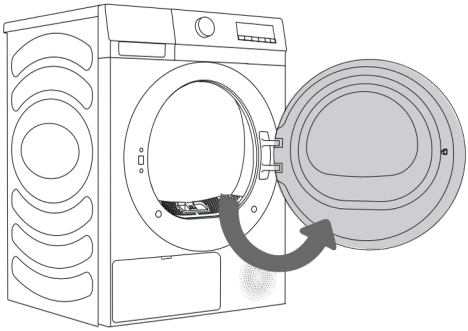

2

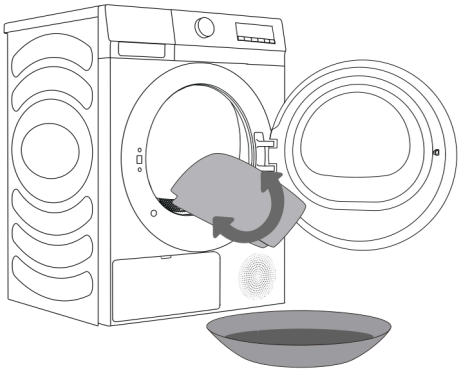

3

⚠ No utilitzeu dissolvents ni agents de neteja que puguin danyar la màquina (consulteu les recomanacions i advertiments proporcionats pels fabricants d'agents de neteja).

# PROCÉS D'ASSECAT, PAS A PAS (1-4)

## PAS 1: PAREU ATENCIÓ A LES ETIQUETES DE LES PECES

| | | | | | | | | | |
|---|---|---|---|---|---|---|---|---|---|
| **Rentat normal; peces delicades** | Temperatura màx. de rentat 95 °C  | Temperatura màx. de rentat 60 °C  | Temperatura màx. de rentat 40 °C  | Temperatura màx. de rentat 30 °C  | Només rentat a mà  | No renteu  | | | |
| **Blanqueig** | Blanqueig amb aigua freda  | | | No es permet el blanqueig  | | | | | |
| **Neteja en sec** | Neteja en sec amb tots els agents  | | Dissolvent de petroli R11, R113  | Neteja en sec amb querosè, alcohol pur i R141  | | No es permet la neteja en sec  | | | |
| **Planxat** | Planxat en calent, màx. 200 °C  | | Planxat en calent, màx. 150 °C  | Planxat en calent, màx. 110 °C  | | No es permet planxar  | | | |
| **Assecat** | Assecar en pla (col·locar sobre una superfície plana)  | | Escórre  Assecar penjat  | Alta temperatura  Baixa temperatura  | | No assecar a l'assecadora  | | | |

# PAS 2: PREPARACIÓ DEL PROCÉS D'ASSECAT DE LA ROBA

1. Classifiqui la roba per tipus i gruix de la fibra (vegeu la TAULA DE PROGRAMES).
2. Tanqui els botons i cremalleres, lligui les cintes i giri les butxaques de dins cap enfora.

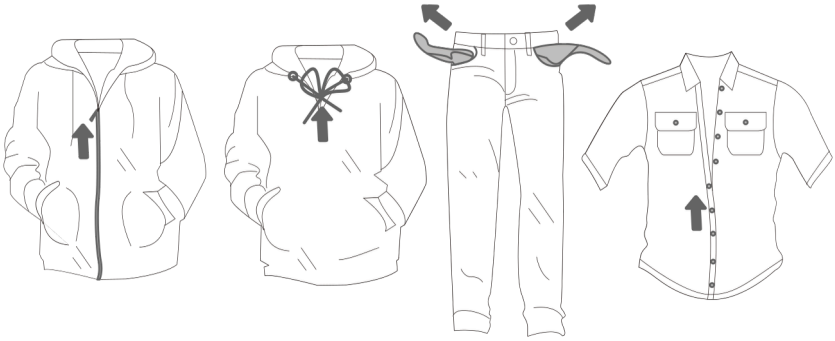

**No es recomana assecar peces de roba especialment delicades que es puguin deformar. Els següents tipus de roba no es poden assecar en una assecadora, ja que això pot provocar que es deformin:**

- **peces de cuir i altres productes de cuir**
- **peces encerades o tractades de manera delicada**
- **peces que continguin majoritàriament fusta, plàstic o metall**
- **peces amb lluentons**
- **peces amb parts metàl·liques que es poden oxidar**

## ENCESA

Connecteu l'assecadora a la font d'alimentació.
Premeu el botó D'ENCESA/APAGADA per encendre l'assecadora (figura 1).

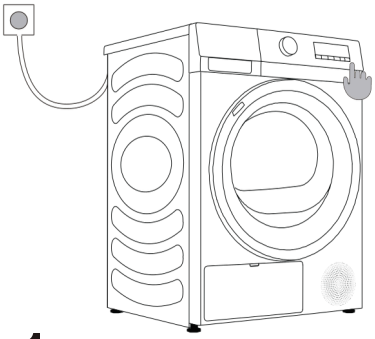

1

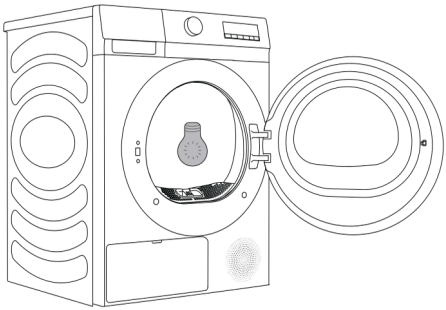

2

# CÀRREGA DE L'ASSECADORA

Obriu la porta del tambor estirant la nansa cap a vosaltres (figura 1).

Col·loqueu la roba bruta al tambor (després d'assegurar-vos que el tambor estigui buit) (figura 2).

Tanqueu la porta (figura 3).

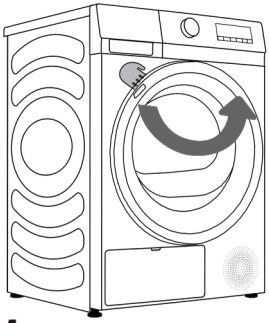

1

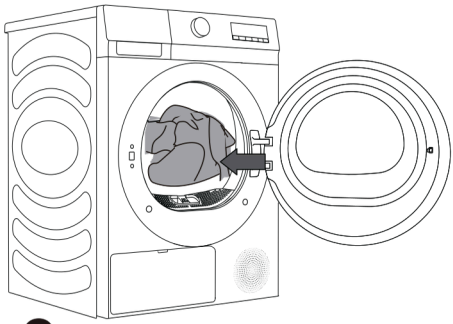

2

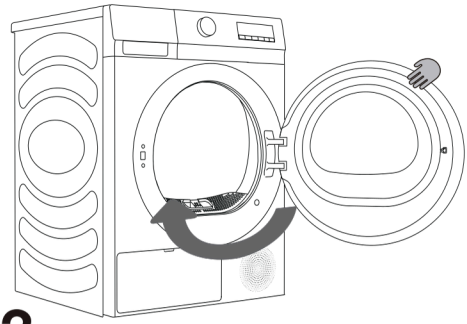

3

- Quan l'assecadora està en funcionament, podeu obrir directament la porta per afegir o treure roba, i prémer el botó Inici/Pausa per continuar funcionant després de tancar la porta.

- Col·loqueu la roba rentada a l'assecadora després que hagi estat escorreguda o centrifugada (velocitat de centrifugat recomanada: 800 rpm).

No sobrecarregueu el tambor. Consulteu la TAULA DE PROGRAMES i observeu les recomanacions de la placa de característiques. Si el tambor de l'assecadora està sobrecarregat, la roba s'arrugarà més i l'assecat serà desigual.

- Quan s'assequen peces més grans (roba de llit, tovalloles, etc.), afluixeu-les i introduïu-les dins del tambor.

# UNITAT DE CONTROL

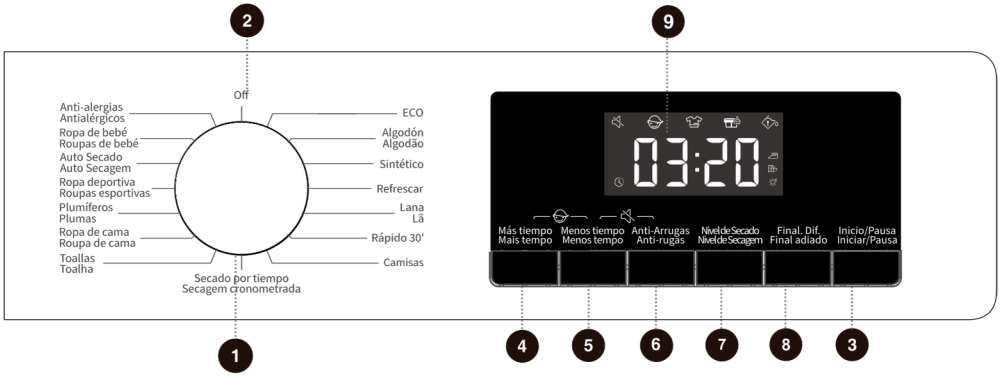


## 1 SELECTOR DE CICLE

Gireu el dial per seleccionar un cicle.

## 2 ENCESA

Gireu la rosca per encendre/apagar la màquina.

## 3

**Inici/Pausa**
Inicieu/Pauseu tot el programa.

## 4

**Més temps**
Premeu per afegir el temps d'assecat del programa.

## 5 Menys temps

Premeu per reduir el temps d'assecat del programa.

## 6

**Antiarrugues**
Premeu per afegir o eliminar la funció antiarrugues.

## 7 Nivell d'assecat

Premeu per seleccionar l'efecte d'assecat.

## 8

**Final.Dif**
Premeu per endarrerir el final del cicle.

## 9 PANTALLA

Visualització del temps restant, del codi d'error i de qualsevol altra informació del programa.

## 5+6 SILENCIAR

Premeu aquestes dues tecles alhora per desactivar o restaurar els tons d'avís.

## 4+5 BLOQUEIG INFANTIL

Premeu aquestes dues tecles alhora per activar o desactivar el bloqueig infantil.

# TAULA DE PROGRAMES

Enceneu l'aparell i gireu el comandament principal per seleccionar el programa adequat (segons el tipus de roba i el nivell d'assecat desitjat). Durant el funcionament, el comandament principal no girarà automàticament.

| Programa | Descripció del programa | Càrrega màxima | Tipus d'assecat | |
|---|---|---|---|---|
| | | | Aturar quan la roba estigui seca | Assecat per temps |
| **Eco** | Aquest programa és adequat per assecar roba de cotó general. | 9,0kg | √ | |
| **Cotó** | Aquest programa és adequat per a roba de cotó gruixuda no delicada. | 9,0kg | √ | |
| **Sintètic** | Aquest programa és adequat per a teixits sintètics i de cotó. | 4,5kg | √ | |
| **Ràpid 30'** | Aquest programa és adequat per a l'assecat ràpid de roba lleugera. | 0,5kg | √ | |
| **Camises** | Aquest programa és adequat per a camises de cotó, lli, polièster, sintètics o mescles. | 2,0kg | √ | |
| **Tovalloles** | Aquest programa és adequat per a roba no delicada (folres polars, peces de cuina, etc.). | 4,5kg | √ | |
| **Roba de llit** | Aquest programa inclou una funció antiarrugues i és adequat per a peces grans. | 2,5kg | √ | |
| **Plomalls** | Aquest programa és adequat per a roba amb farciment de plomes (com coixins i jaquetes de plomissol). Es recomana assecar les peces grans per separat, utilitzant el programa d'Assecat per Temps si és necessari. | 2,0kg | √ | |
| **Roba esportiva** | Aquest programa és adequat per a roba d'exterior i roba esportiva feta amb teixits sintètics. | 2,0kg | √ | |
| **Assecat automàtic** | Aquest programa és adequat per a roba sintètica i de cotó no delicada amb gruix uniforme. | 4,5kg | √ | |
| **Roba de nadó** | Aquest programa és adequat per a roba de nadó i nens petits. | 2,0kg | √ | |
| **Refrescar** | Aquest programa és un programa de cura per refrescar la roba. En utilitzar aquest programa, la funció d'escalfament està desactivada. | / | | √ |
| **Llana** | Aquest programa és adequat per a llana i roba delicada. (Consulteu les instruccions d'assecat a l'etiqueta de la peça). | 1,0kg | | √ |
| **Assecat per temps** | Aquest programa és adequat per a l'assecat complet de roba no delicada. Durant el procés d'assecat no es detectarà automàticament la humitat restant a la roba. Seleccioneu un temps d'assecat adequat per evitar que la roba no s'assequi correctament o que s'assequi en excés i s'arrugui. | / | | √ |
| **Anti-al·lèrgies** | Aquest programa és adequat per a un assecat a alta temperatura que elimina al·lèrgens com els àcars. | 2,0kg | | √ |

Si la roba no arriba al nivell d'assecat desitjat, utilitzeu una altra funció o seleccioneu un programa més adequat.

# PAS 3: ELECCIÓ DEL PROGRAMA D'ASSECAT

Trieu el programa girant el comandament del selector de programes (1) (en funció del tipus de roba i del nivell d'assecat desitjat). Vegeu la TAULA DE PROGRAMES.

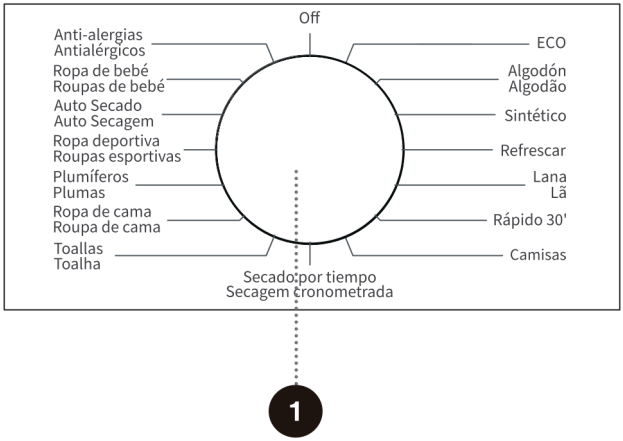


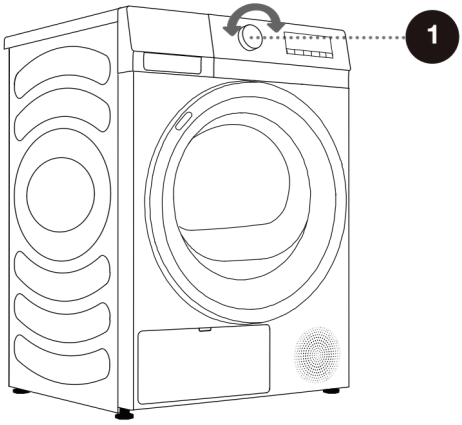

# PAS 4: SELECCIÓ D'AJUSTOS I FUNCIONS ADDICIONALS

Podeu canviar els ajustos bàsics de la majoria dels programes.
Premeu els botons de funció corresponents per ajustar la configuració (abans de prémer el botó INICI/PAUSA).

Activeu/desactiveu les funcions prement el botó desitjat (abans de prémer el botó INICI/PAUSA).

Alguns ajustos no es poden seleccionar per a determinats programes. Aquests ajustos no s'il·luminaran i, en prémer el botó corresponent, sonarà un to d'avís i el botó parpellejarà (consulteu la TAULA DE FUNCIONS).

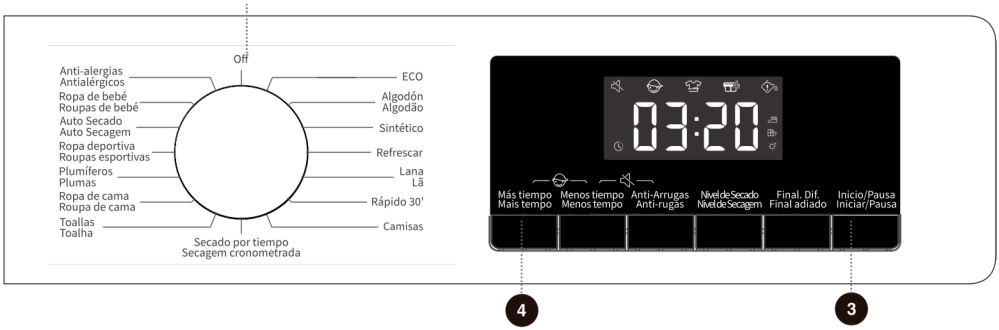


## 2 ENCESA

Per encendre/apagar l'assecadora.
Durant el funcionament del programa, si cal apagar-lo, gireu el comandament giratori a la posició «OFF» per apagar-lo.
En mode d'espera, si no es realitza cap acció en pocs minuts, l'aparell s'apagarà automàticament.

## 3 Inici/ Pausa

Premeu la tecla "Inici/Pausa" per pausar o iniciar el programa.

Quan es pausa el programa, no es pot modificar la configuració. Per canviar el programa o la funció durant l'operació, gireu el comandament a "Off", després torneu a girar-lo per seleccionar el programa i la funció desitjats, i finalment inicieu-lo.

## 4 Més temps

Aquesta funció permet afegir temps de funcionament al programa de l'assecadora.

Premeu contínuament per recórrer les posicions preestablertes del selector. Els diferents programes tenen diferents ajustaments de posició del selector.

Aquesta funció només és aplicable als programes d'assecatge manual i especial. No es pot utilitzar amb els programes d'assecatge amb sensor.




## 5 Menys temps

Aquesta funció pot reduir el temps d'assecat del programa.

Premeu contínuament per recórrer les posicions preestablertes del selector. Els diferents programes tenen diferents ajustaments de posició del selector.

Aquesta funció només és aplicable als programes d'assecat manual i especial. Els programes d'assecat amb sensor no es poden iniciar.

## 6 Anti-arrugues

Premeu breument per afegir la funció "Anti-arrugues", premeu dues vegades per cancel·lar la funció i realitzeu el cicle en seqüència.

Si no es pot treure la roba a temps després de l'assecat, seleccioneu el programa antiarrugues. El tambor girarà de manera intermitent per evitar que la roba s'arrugui.

Toqueu qualsevol tecla o obriu la porta per sortir del mode antiarrugues.

Si no es realitza cap operació, l'execució més llarga finalitzarà automàticament després de 12 hores de manera predeterminada.

## 7 Nivell d'assecat

Per a la selecció de l'efecte d'assecat.

[ Extra, significa que la roba es pot guardar després de l'assecat.

[ Armari, significa que la roba es pot utilitzar immediatament després de l'assecat.

[ Planxa, significa que la roba té una petita quantitat d'aigua i es pot planxar.

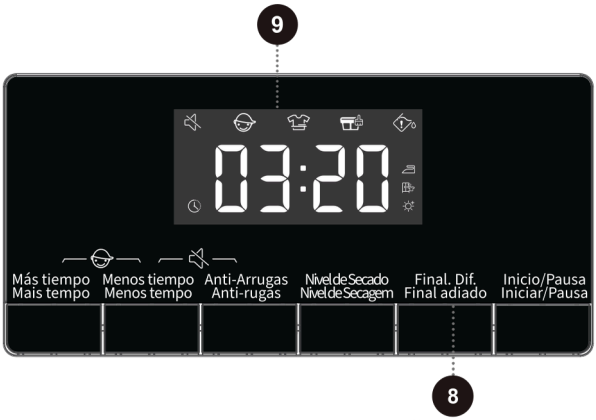


## 8 Final Dif./Final ajornat

Aquesta funció pot retardar el temps final del programa.

Realitzeu una programació després de seleccionar els programes i les funcions. Premeu el botó de programació per augmentar o reduir el temps de programació. El temps canvia en intervals d'1 hora cada vegada que el premeu, amb un màxim opcional de 24 hores.

El temps de programació és el temps final del programa, que inclou el temps d'execució complet del programa. Per tant, el temps de programació ha de ser superior al temps d'execució del programa.

Quan se selecciona la funció Final Dif., la icona del rellotge s'il·lumina. Quan s'executa el programa Final Dif., la icona del rellotge sempre està encesa o parpelleja (segons el model).

Un cop finalitzat el procés, la icona de programació s'apaga.

Abans d'iniciar el programa, es pot cancel·lar la programació seleccionada mitjançant la selecció d'altres programes o tecles de funció.

Un cop s'hagi iniciat el programa, es pot apagar i reiniciar l'assecadora per cancel·lar la programació.

## 9 PANTALLA

L'aparell pot mostrar el temps restant, el temps de programació, el codi d'error i altra informació del programa.

El temps que es visualitza pot diferir del temps d'execució real. A causa de factors com el tipus i el volum de la roba, el nivell d'assecat i la temperatura ambient, el temps d'assecat s'ajustarà automàticament. Quan finalitzi el programa, es visualitzarà "End" (Fi).

**Descripció de la icona.**

| | |
|---|---|
|  | Aquí tens la traducció al català, sense vinyetes:<br>Icona antiarrugues. Quan la icona s'il·lumina, això indica que la funció antiarrugues està habilitada. |
|  | Icona de neteja de borrissol i restes de brutícia. La icona intermitent indica que cal netejar el borrissol i les restes de brutícia. |
|  | Icona de neteja del dipòsit d'aigua. La icona intermitent indica que cal buidar el dipòsit d'aigua. |

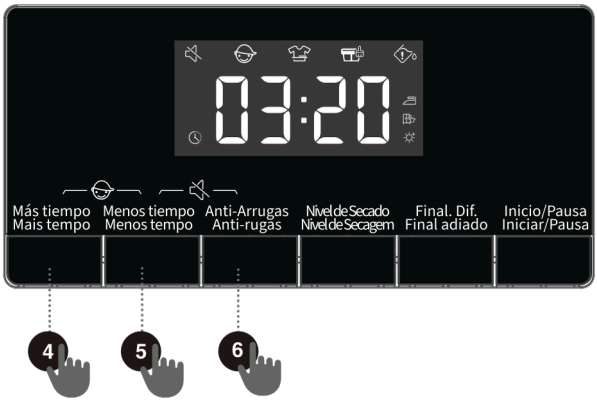


## 4 + 5 Bloqueig Infantil

Aquesta és una funció de seguretat. Per activar-la, premeu simultàniament "+Temps" i "-Temps" fins que s'encengui la icona de bloqueig infantil, la qual cosa indica que el bloqueig infantil està configurat. Repetiu l'operació per desactivar el bloqueig per a nens.
Quan es configura el bloqueig infantil, tots els botons de funció es desactiven excepte el botó d'encesa.
Després de completar el programa, el bloqueig per a nens es desactivarà automàticament.
La característica del bloqueig infantil inclou una funció de memòria, i l'ajust quedarà efectiu llevat que s'activi o desactivi de forma manual.
Després d'habilitar la funció de bloqueig infantil: durant el funcionament en mode antiarrugues, el bloqueig infantil s'ha de desactivar manualment i la funció antiarrugues finalitza automàticament.

## 5 + 6 Silenciar

Utilitzeu-la per desactivar o restaurar els tons d'avís.
Quan l'aparell estigui en mode d'espera, pausa o funcionament, premeu els botons "-Temps" i "Antiarrugues", la pantalla mostrarà la icona de silenci.
Tots els tons d'avís es desactivaran excepte les alarmes.
Quan l'aparell estigui en estat de silenci, repetiu la mateixa operació fins que la icona de silenci s'apagui. S'activaran tots els tons d'avís.
La característica de silenci inclou una funció de memòria i l'ajust quedarà efectiu llevat que s'activi o desactivi de forma manual.

# TAULA DE SELECCIÓ DE FUNCIONS

| | Programa | Més temps | Menys temps | Antiarrugues | Nivell d'assecat | Final ajornat | Bloqueig infantil | Silenciar |
|---|---|---|---|---|---|---|---|---|
| ASSECAT SENSORIAL | Eco | – | – | • | – | • | • | • |
| | Cotó | – | – | • | • | • | • | • |
| | Sintètic | – | – | • | • | • | • | • |
| | Ràpid 30' | – | – | • | – | • | • | • |
| | Samarretes | – | – | • | • | • | • | • |
| | Tovalloles | – | – | • | • | • | • | • |
| | Roba de llit | – | – | • | • | • | • | • |
| | Plomissols | – | – | • | • | • | • | • |
| | Roba esportiva | – | – | • | • | • | • | • |
| | Assecat automàtic | – | – | • | • | • | • | • |
| | Roba de nadó | – | – | • | • | • | • | • |
| ASSECAT MANUAL | Refrescar | • | • | • | – | • | • | • |
| | Llana | • | • | • | – | • | • | • |
| | Assecat per temps | • | • | • | – | • | • | • |
| | Anti-al·lèrgia | • | • | • | – | • | • | • |

· La funció és opcional.
• La funció no és opcional.

# MANTENIMENT I NETEJA

⚠ **Abans de netejar, desconnecti la màquina de la font d'alimentació.**

L'assecadora està equipada amb un sistema de filtre que consisteix en diversos filtres que eviten que les impureses ingressin al sistema intercanviador de calor.

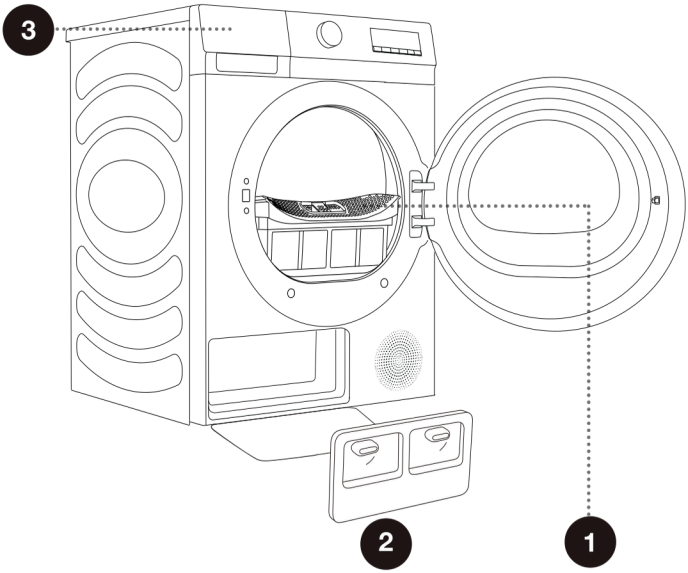


**1** Filtre de malla

**2** Coberta de la porta de l'intercanviador de calor

**3** Dipòsit del condensat

No utilitzeu mai l'aparell sense els filtres col·locats correctament o amb filtres danyats, ja que les fibres acumulades dels teixits podrien provocar un mal funcionament o una avaria de l'assecadora.

# NETEJA DEL FILTRE DE MALLA A LA PORTA

Netegeu el filtre de malla després de cada cicle d'assecat.

L'excés de pelusa acumulada a la pantalla del filtre afectarà l'eficiència de l'assecat. Netegeu la pantalla del filtre després de cada ús.

Després de netejar-lo, assegureu-vos de tornar a col·locar la pantalla del filtre al seu lloc abans d'utilitzar-la.

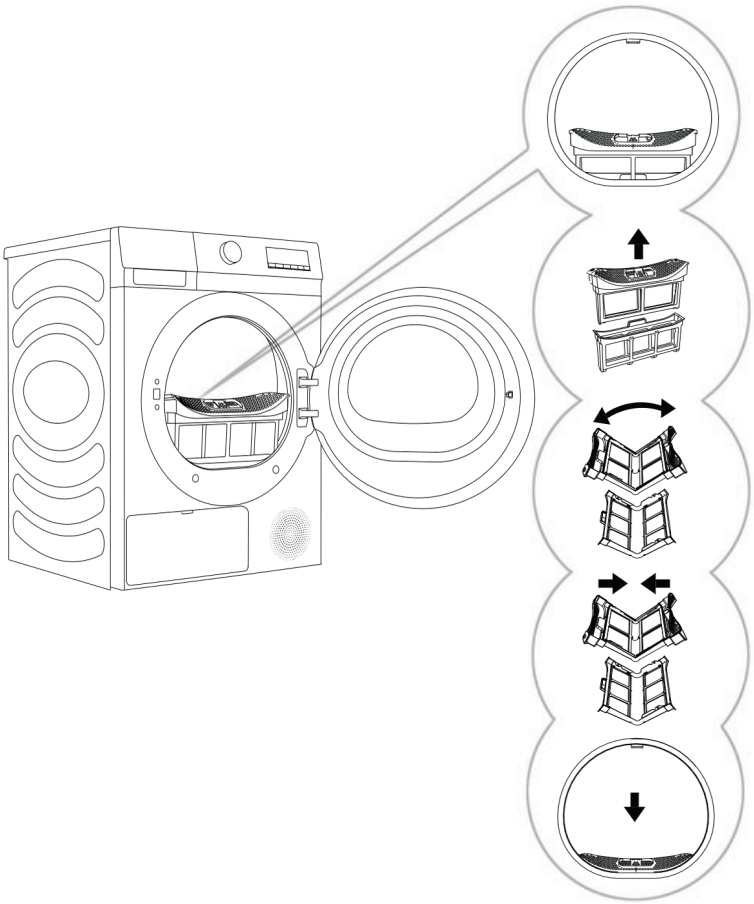

**1** Extregui el filtre de malla.

**2** Extregui el filtre interior.

**3** Obriu el filtre de malla i netegeu la pelusa de la pantalla del filtre de dues capes amb una tovallola humida o aigua corrent.

**4** Tanqueu el filtre de malla, si cal, i netegeu també la junta de la porta.

**5** Després de netejar el filtre de malla, torneu-lo a muntar. Instal·leu el filtre de malla al suport frontal.

Assegureu-vos de no atrapar-vos els dits amb la tapa del filtre.

# NETEJA DEL FILTRE DE LA BOMBA DE CALOR

Durant la neteja pot produir-se un vessament d'aigua. Per tant, es recomana col·locar un drap absorbent al terra.

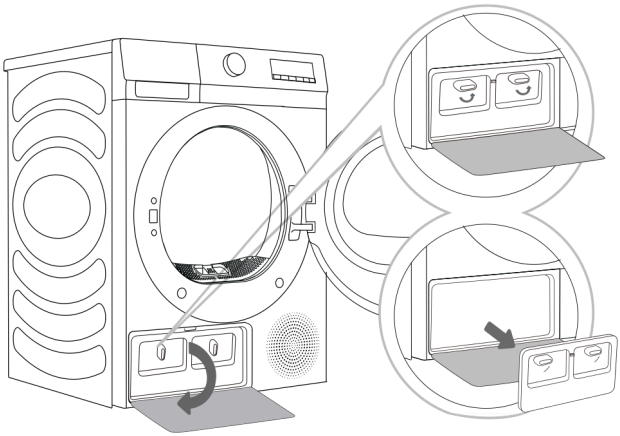

**1** Premeu el pestell de la tapa de la porta de l'intercanviador de calor a la part inferior esquerra per obrir la tapa de la porta.

**2** Gireu el pom de bloqueig de la tapa per desbloquejar la posició.

**3** Després d'un període d'ús, si hi ha pols a l'intercanviador de calor, traieu-la amb eines. No toqueu l'intercanviador de calor directament amb les mans per evitar lesions.

**4** Torneu a col·locar la tapa interior de la porta a la posició original, bloquegeu el pom i tanqueu la tapa de la porta de l'intercanviador de calor.

⚠ No toqueu les peces metàl·liques internes de l’intercanviador de calor amb les mans nues. Pareu atenció perquè hi ha risc de tallar-se. Utilitzeu guants de protecció adequats quan netegeu l’intercanviador de calor.

⚠ Una neteja incorrecta de les aletes metàl·liques de l’intercanviador de calor pot danyar l’assecadora de manera permanent. No premeu sobre les aletes amb objectes durs com, per exemple, l’aspiradora.

Podeu accedir a l’intercanviador de calor quan s’extrau el filtre de la bomba de calor com s’explica a la secció "Neteja del filtre de la bomba de calor".

Passeu suaument el raspall sobre les aletes metàl·liques només en direcció de dalt cap avall. Massa pressió pot danyar o doblegar les aletes metàl·liques.

Netegeu l’intercanviador de calor un cop cada vint cicles d’assecat.

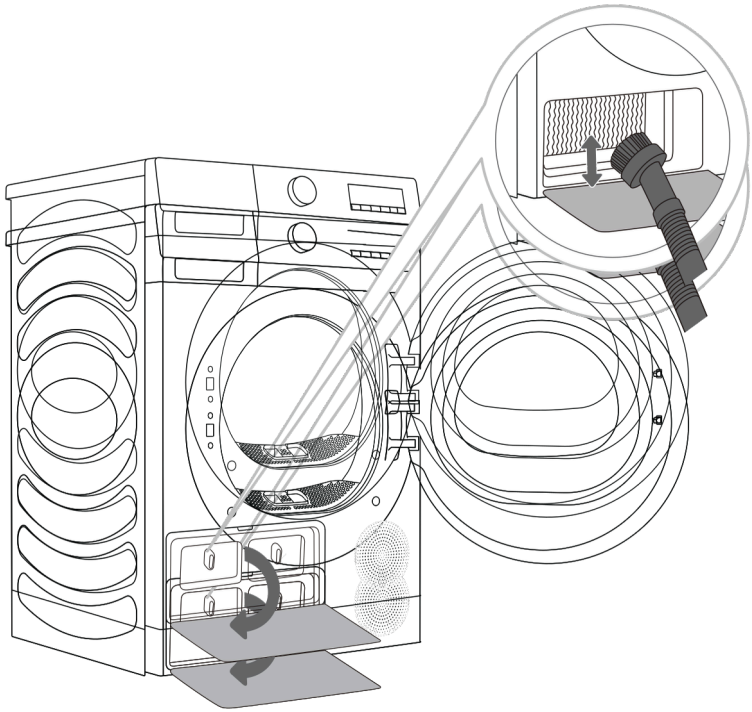

# BUIDAR EL DIPÒSIT DE CONDENSAT

Buideu el dipòsit del condensat després de cada cicle d'assecat.

Si el dipòsit de condensat està ple, el programa d'assecat es posarà automàticament en pausa.

El símbol  s'il·luminarà a la pantalla, cosa que indica que cal buidar el dipòsit del condensat.

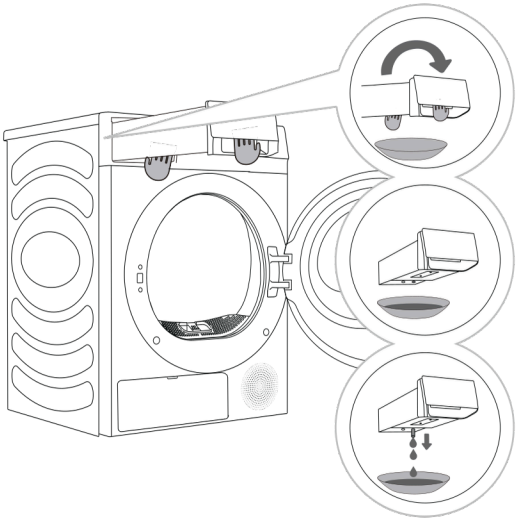

**1**

Torneu a moure el dipòsit de condensat de l'assecadora. Estireu la nansa del dipòsit amb una mà fins que estigui a la meitat. Un cop arribat aquest punt, aguanteu la part inferior amb l'altra mà i continueu estirant suaument ambdues mans.

**2**

Buideu l'aigua pel forat de desguàs i després netegeu l'interior del dipòsit. Afegiu una mica de detergent neutre a aigua tèbia. Ompliu el dipòsit amb aquesta barreja a través del forat de desguàs i deixeu-la actuar durant 30 minuts. Tot seguit, esbandiu el dipòsit amb aigua neta i assequeu-lo completament.

**3** 3 Torneu a col·locar el dipòsit de condensat al seu lloc.

L'aigua del dipòsit de condensat no és potable.

⚠ No afegiu mai productes químics ni fragàncies al dipòsit de condensat.
El dipòsit és pesat. Retireu-lo lentament ambdues mans mantenint-lo en posició horitzontal.
Aneu amb compte en retirar el dipòsit ple. És molt pesat i pot causar lesions si cau

NOTA: Si l'assecadora mostra un codi d'informació «» i s'atura durant un cicle de secat, buideu el dipòsit d'aigua i premeu Inici/Pausa. El codi desapareixerà i l'assecadora reprendrà el cicle.

No cal buidar el dipòsit de condensat si la mànega de desguàs està connectada.

# NETEJA DE L'ASSECADORA

**⚠Abans de netejar, desconnecteu la màquina de la font d'alimentació.**

Netegeu l'exterior de l'assecadora amb un drap suau i humit.

⚠ No utilitzeu dissolvents ni agents de neteja que puguin fer malbé la màquina (consulteu les recomanacions i advertiments proporcionats pels fabricants d'agents de neteja).

Assequeu totes les peces amb un drap suau fins que estiguin ben seques.

No netegeu la màquina amb una quantitat excessiva d'aigua!

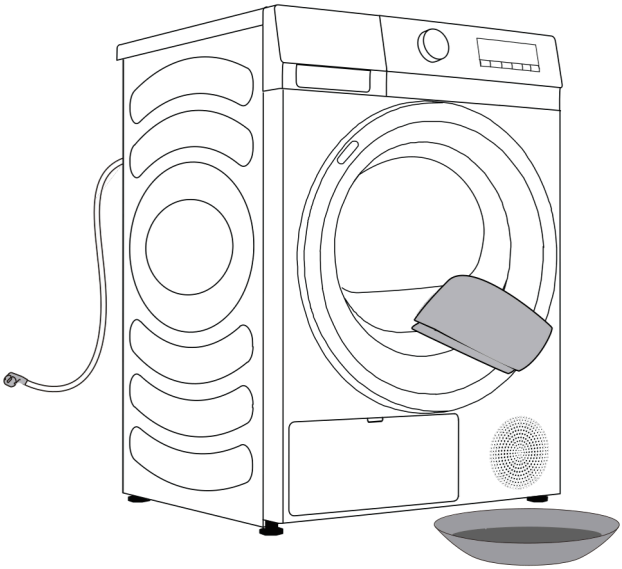

# SOLUCIÓ DE PROBLEMES

## QUÈ FER...?

Factors externs (per exemple, la xarxa elèctrica) poden causar diversos errors (vegeu TAULA DE SOLUCIÓ DE PROBLEMES). En aquest cas:

- Apagueu la màquina i espereu uns segons.
- Enceneu l'aparell i repetiu el programa d'assecat.
- La majoria dels errors durant el funcionament poden ser resolts per l'usuari (consulteu la TAULA DE SOLUCIÓ DE PROBLEMES).
- Si l'error persisteix, truqueu al centre de serveis autoritzat.
- Les reparacions només poden ser realitzades per un tècnic autoritzat.
- La reparació o qualsevol reclamació de garantia que sorgeixi per una connexió incorrecta o per un ús incorrecte de la màquina no estarà coberta per la garantia. En aquests casos, les despeses de reparació aniran a càrrec de l'usuari.

La garantia no cobreix els errors o fallades que sorgeixin de factors externs (caiguda de llamps, fallades de la xarxa elèctrica, desastres naturals, etc.).

# SOLUCIÓ DE PROBLEMES I CODIS D'ERROR

| Símptoma | Solució recomanada |
|---|---|
| L'assecadora no pot arrencar. | ◇ Comproveu la connexió d'alimentació.<br>◇ Confirmeu si la tecla "Inici/Pausa" està premuda.<br>◇ Comproveu que la porta estigui tancada correctament.<br>◇ El fusible està fos, s'ha disparat el disjuntor, o ha ocorregut una fallada d'alimentació. |
| L'assecadora no funciona. | ◇ Comproveu si la configuració del programa és correcta.<br>◇ Confirmeu que hi ha roba al tambor. |
| Temps de secat excessiu. | ◇ Comproveu si la configuració del programa és correcta.<br>◇ Confirmeu si hi ha massa roba enredada en grups.<br>◇ Comproveu si el filtre està net.<br>◇ Hi ha una etapa de refredament després del secat en alguns programes. |
| Efecte de secat baix. | ◇ Confirmeu que la roba s'hagi centrifugat durant el rentat.<br>◇ Comproveu si la configuració del programa és correcta.<br>◇ Confirmeu si hi ha massa roba.<br>◇ La càrrega no s'ha classificat correctament. Si hi ha roba difícil d'eixugar barrejada amb roba fàcil d'eixugar.<br>◇ Càrrega gran de teixits pesats.<br>◇ Comproveu si el filtre està net. |
| El temps restant a la pantalla s'atura o salta. | ◇ El temps restant pot variar segons el tipus de roba, la càrrega, el nivell d'humitat i la temperatura ambient, fet que és un fenomen normal. |
| La roba està arrugada. | ◇ La roba s'ha assecat durant massa temps. Intenteu amb un temps de secat més curt.<br>◇ La roba s'ha deixat dins de l'aparell massa temps després que finalitzés el cicle. |
| La pantalla de l'assecadora mostra un temps d'execució diferent de la durada real del programa. | ◇ Quan es suspèn el programa, les funcions configurades no es poden canviar. Si cal canviar el programa o la funció durant el funcionament, o si s'apaga l'assecadora durant el funcionament i és necessari tornar-la a encendre, seleccioneu el programa i la funció desitjats, i, finalment, poseu-la en marxa. |

| Símptoma | Solució recomanada |
|---|---|
| L'assecadora és massa sorollosa. | ◇ Busqui monedes, botons solts, ungles i altres objectes i extregui'ls immediatament.<br>◇ Comproveu el filtre de borrissol. Traieu els elements encallats a l'interior.<br>◇ Assegureu-vos que l'assecadora estigui a nivell i estable sobre el terra.<br>◇ L'assecadora pot brunzit a causa del moviment de l'aire a través del tambor i el ventilador. Això és normal. |
| La roba encongeix. | ◇ No s'estan seguint les instruccions de cura de les peces. Utilitzeu una temperatura baixa o una configuració sense escalfament. |
| Queden borra a la roba. | ◇ El filtre de borrissol no s'ha netejat correctament.<br>◇ La roba no s'ha classificat de manera adequada.<br>◇ Algunes teles tenen més borrissol i s'han d'assecar per separat de les teles a les quals s'uneixen amb facilitat.<br>◇ S'han deixat teixits, paper, etc., a les butxaques. |
| L'aparell fa olor. | ◇ La olor pot ser causada per material de goma utilitzat a l'aparell. Desapareixerà després de diversos usos.<br>◇ Quan renteu la roba, utilitzeu el detergent recomanat pel fabricant. L'excés de detergent no dissolt pot acumular-se i provocar olor.<br>◇ La roba pot fer olor si es deixa dins l'assecadora/desadora després del cicle. Traieu-la immediatament en acabar.<br>◇ Comproveu si l'aparell fa la mateixa olor. Si és així, netegeu la màquina segons el manual d'usuari.<br>◇ Mantingueu sempre net el filtre de borrissol. Si queden residus, poden causar olor. Assequeu completament el filtre després de netejar-lo. |
| L'aparell s'ha encès i ha començat directament després d'una fallada d'alimentació, però no funciona. | ◇ Si el programa es posa en pausa, no es pot canviar la configuració. Per canviar el programa o la funció després d'una fallada d'alimentació, cancel·leu el programa actual, seleccioneu el nou programa i funció desitjada i inicieu el programa. |

| Codi | Interpretació | Solució recomanada |
| --- | --- | --- |
| F50/F51 | Sensor anòmal | ◇ Poseu-vos en contacte amb el servei postvenda. |

# SERVEI TÈCNIC

## Abans de trucar a un tècnic de servei

Quan es posi en contacte amb un centre de servei, indiqui el tipus d'assecadora.

El tipus, el codi/ID, el model i el número de sèrie s'indiquen a la placa de característiques.

⚠ En cas d'avaria, utilitzeu únicament recanvis aprovats per fabricants autoritzats.

⚠ La reparació o qualsevol reclamació de garantia que resulti d'una connexió o ús incorrecte de l'assecadora no estarà coberta per la garantia. En aquests casos, els costos de reparació aniran a càrrec de l'usuari.

# TAULA DE CONSUM TÍPIC

## Instruccions del programa

La taula indica els valors de consum elèctric i temps d'assecat d'un lot de prova de roba amb diverses càrregues i després del centrifugat de la rentadora.
Els requisits següents s'apliquen als valors de consum especificats a continuació.

| | |
|---|---|
| **Temperatura de l'aire d'entrada** | **Temperatura ambient** |
| **Humitat de l'aire d'entrada** | 50–60 % |
| **Temperatura d'assecat** | Normal |

| Programa | Capacitat nominal (kg) | Centrifugat (rpm) | Consum aproximat del programa (kWh)* | Durada aproximada del programa (h:min)* | Contingut final d'humitat (%) |
|---|---|---|---|---|---|
| Eco | 9 | / | 2,02 | 3:30 | 0,50 |
| Sintètics extra | 4,5 | 1000 | 0,74 | 1:25 | 0,50 |
| Sintètics per planxar | 4,5 | 1000 | 0,59 | 1:07 | 8,00 |
| Cotó extra | 9 | 1000 | 2,10 | 3:35 | 0,50 |
| | 4,5 | 1000 | 1,11 | 1:58 | 0,50 |
| Cotó per planxar | 9 | 1000 | 1,51 | 2:37 | 10,00 |
| | 4,5 | 1000 | 0,41 | 0:50 | 10,00 |
| Llana | 1 | / | 0,30 | 0:30 | 0,50 |

1. Els valors donats per a programes que no siguin el programa Eco són només indicatius.
2. Els resultats del programa de llana es basen en la càrrega de llana amb un contingut d'humitat inicial del 5 %.
3. El programa Eco és adequat per assecar roba de cotó humida, i aquest programa s'utilitza per avaluar el compliment de la legislació de disseny ecològic de la UE.
4. El programa Eco és el programa més eficient en termes de consum d'energia per assecar roba de cotó humida.
5. Carregar l'assecadora domèstica fins a la capacitat màxima indicada pel fabricant per als respectius programes contribuirà a l'estalvi d'energia.
6. A plena càrrega del programa Eco, emissió acústica de soroll aeri del cicle d'assecat: 64 dB.
7. La informació del producte i el codi QR es reflecteixen en l'etiqueta de consum d'energia. La informació de registre del producte es pot obtenir escanejant el codi QR.
8. El consum d'energia en mode apagat és de 0,5 W. Temps fins que canvia automàticament a mode apagat: 10 min.

A causa de les desviacions pel que fa al tipus i quantitat de roba, centrifugat, oscil·lació de la font d'alimentació i temperatura i humitat ambientals, els valors mesurats en l'ús per part de l'usuari poden diferir dels indicats a la taula.
Ens reservem el dret a qualsevol canvi i error en les instruccions d'ús.

# RECOMANACIONS I ÚS ECONÒMIC

La manera més eficient d'estalviar energia en l'assecat és assecar la quantitat recomanada de roba en cada càrrega (vegeu la TAULA DE PROGRAMES).
No es recomana assecar amb aquest aparell les peces fetes de teixits particularment delicats que es puguin deformar.
No és necessari l'ús de suavitzant en el cicle de rentat, ja que la roba queda suau després de l'assecat a l'assecadora. El temps d'assecat serà més curt i el consum d'energia més baix si les peces estan escorregudes o centrifugades completament abans de l'assecat. En seleccionar el programa d'assecat adequat, s'evitaran problemes com l'assecat excessiu, l'encongiment del teixit o la dificultat per planxar.
La neteja regular dels filtres permetrà un temps d'assecat òptim i un consum mínim d'energia.
Quan s'assequen quantitats més petites de roba o una sola peça, el sensor pot no detectar el nivell real d'humitat a la roba. En aquests casos, es recomana assecar-la amb el programa d'assecat programat.

# ELIMINACIÓ

L'embalatge està fet de materials respectuosos amb el medi ambient que es poden reciclar, eliminar o destruir sense riscos per al medi ambient. Amb aquesta finalitat, els materials d'embalatge s'etiqueten de manera apropiada.



El símbol en el producte o en el seu embalatge indica que aquest producte no s'ha de tractar com un residu domèstic. Porteu el producte al vostre centre de reciclatge local per a equips elèctrics i electrònics fora d'ús.

Quan es rebutja l'aparell al final de la seva vida útil, traieu tots els cables d'alimentació i destruïu el passador i l'interruptor de la porta per evitar que la porta es bloquegi, amb la finalitat de garantir la seguretat dels nens.

L'eliminació correcta del producte ajudarà a evitar efectes negatius en el medi ambient i en la salut de les persones, cosa que podria passar en cas d'una eliminació inadequada del producte. Per obtenir informació detallada sobre l'eliminació de residus, poseu-vos en contacte amb l'organisme municipal responsable de la gestió de residus, amb el vostre centre d'eliminació de residus o amb el lloc on vau comprar el producte.

HYUNDAI

## CONDICIONS DE GARANTIA

Aquest certificat cobreix la garantia de reparació del seu electrodomèstic durant tres anys, a partir de la data de compra, contra qualsevol defecte de funcionament derivat de fabricació o materials. Quan detecti un defecte o anomalia en l'aparell, posi's en contacte amb nosaltres de forma immediata. El cost del desplaçament està inclòs a la reparació, excepte per a petits electrodomèstics que poden ser transportats al taller del servei oficial de la marca.

Aquesta garantia només serà vàlida si es presenta factura, tiquet de compra o l'albarà de lliurament del producte corresponent si aquest és posterior a la data de factura. Aquesta garantia només serà efectiva a Espanya, Portugal i Andorra. La garantia només tindrà validesa per al primer comprador o adquirent del producte. Aquesta garantia és efectiva per als aparells venuts per KOREA SMART HOME. La garantia només serà vàlida per a aparells adequats a les condicions climàtiques i mediambientals on estiguin ubicats.

## EXCLUSIONS DE GARANTIA

El cost de la reparació anirà a càrrec de l'usuari en els casos següents:

- Aparells utilitzats amb finalitat professional o no exclusivament domèstica, en establiments públics, industrials o comercials.
- Aparells desmuntats o manipulats per persones alienes als serveis tècnics autoritzats.
- Instal·lacions, transport i posada en marxa dels productes, així com canvis de sentit de portes i injectors.
- Avaries per falta de manteniment o neteja. Aparells utilitzats inadequadament, de manera no conforme amb les instruccions d'ús.
- Avaries per causes fortuïtes, sinistres de força major o derivades d'una instal·lació incorrecta.
- Avaries per connexions amb fluctuacions, irregularitats o manca d'uniformitat en el subministrament, com subministrament d'aigua impulsada per grups de pressió, energia solar, eòlica, generadors elèctrics o altres subministraments no normalitzats.
- Materials trencats o deteriorats per desgast o ús normal com juntes, plàstics, gomes, corretges, vidres, raspalls, bombetes, nanses, tiradors, tapes de cremador, filtres, reixetes, etc.
- Aparells amb oxidació o corrosió a esmalts o pintures causada per agents químics o electroquímics, o per circumstàncies ambientals o climàtiques inadequades.
- Danys de transport no atribuïbles al fabricant.

Aquesta garantia no afecta els drets legals del consumidor segons el Reial decret 1/2007, de 16 de novembre, que aprova el text refós de la Llei general per a la defensa dels consumidors i usuaris i altres lleis complementàries.
El Servei Oficial d'Assistència Tècnica resoldrà qualsevol incidència sempre que l'aparell estigui instal·lat de manera accessible.

El garant de l'electrodomèstic és:
KOREA SMART HOME amb CIF B56843261 i adreça Av. Altos Hornos S/N. Pto. Sagunto (46520). València, Espanya.

## En cas d'avaria pot posar-se en contacte amb nosaltres trucant al 963 246 751 o 963 246 752

Conservi aquest document, és important per a vostè.

Autoritzat per HYUNDAI Corporation Holdings, Corea / Sota llicència de HYUNDAI Corporation Holdings, Corea