nilson Life

PLANCHA VERTICAL
VERTICAL GARMENT
NGS1500S

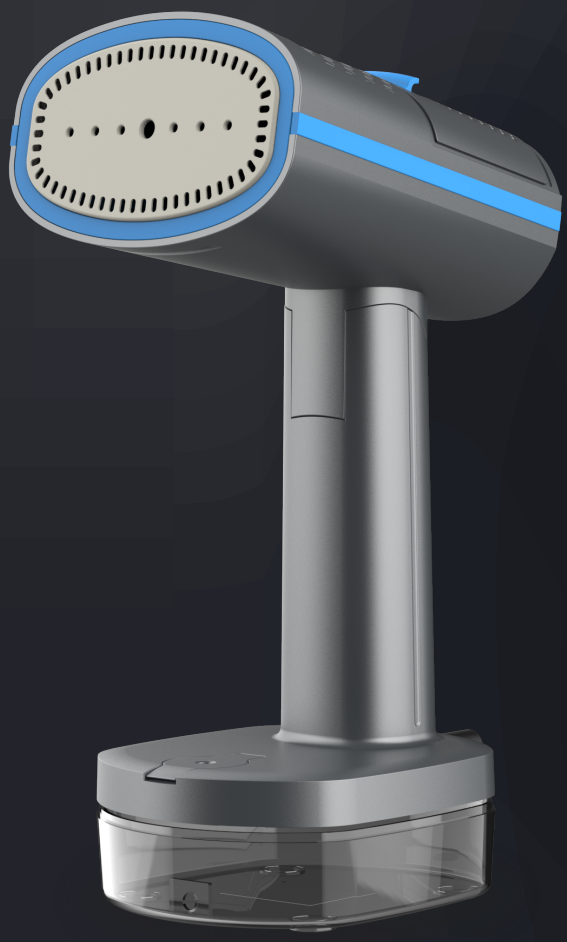

Manual de instrucciones
Instruction manual

ADVERTENCIAS DE SEGURIDAD

Lea atentamente este manual antes de utilizar el aparato. El incumplimiento de las instrucciones puede provocar lesiones personales, daños materiales o un uso no conforme a la normativa CE.

Este aparato está diseñado exclusivamente para uso doméstico o profesional ligero, según lo especificado por el fabricante. No lo utilice para fines distintos a los previstos.

Este aparato no debe ser utilizado por niños ni por personas con capacidades físicas, sensoriales o mentales reducidas, salvo bajo supervisión o tras haber recibido instrucciones sobre el uso seguro del aparato, conforme a la norma EN 60335-1.

Mantenga el aparato y el cable de alimentación fuera del alcance de los niños. Los niños no deben jugar con el aparato.

 Riesgo de quemaduras. Las superficies accesibles pueden calentarse durante el funcionamiento. No toque las superficies calientes.

 Riesgo de incendio. No cubra el aparato ni coloque materiales inflamables como papel, cartón, plástico o textiles sobre o cerca del tostador durante su uso.

Utilice el aparato únicamente sobre una superficie plana, estable, resistente al calor y seca.

No introduzca utensilios metálicos, cuchillos u otros objetos en las ranuras, rejillas o zonas de calentamiento mientras el aparato esté conectado. Riesgo de descarga eléctrica.

No intente retirar el pan, alimentos o restos atascados mientras el aparato esté conectado a la red eléctrica.

Desconecte siempre el aparato de la red eléctrica antes de limpiarlo, vaciar la bandeja recogemigas o realizar cualquier operación de mantenimiento.

No utilice el aparato si el cable de alimentación, el enchufe o cualquier componente presenta daños visibles. En caso de avería, contacte exclusivamente con un servicio técnico autorizado.

No utilice el aparato cerca de agua, fregaderos o en ambientes húmedos.

No deje el aparato en funcionamiento sin supervisión.

Utilice únicamente los accesorios suministrados o recomendados por el fabricante.

Deje que el aparato se enfríe completamente antes de guardarlo o manipularlo tras su uso.

No intente reparar ni modificar el aparato. Las reparaciones deben ser realizadas exclusivamente por personal técnico cualificado.

Al final de su vida útil, el aparato no debe desecharse con los residuos domésticos. Debe entregarse en un punto de recogida selectiva conforme a la Directiva 2012/19/UE (RAEE).

SAFETY WARNINGS

Read this manual carefully before using the appliance. Failure to follow the instructions may result in personal injury, property damage, or non-compliance with CE regulations.

This appliance is designed exclusively for domestic or light professional use, as specified by the manufacturer. Do not use it for purposes other than those intended.

This appliance must not be used by children or by persons with reduced physical, sensory, or mental capabilities unless supervised or instructed in safe use, in accordance with EN 60335-1.

Keep the appliance and its power cord out of the reach of children. Children must not play with the appliance.

 Risk of burns. Accessible surfaces may become hot during operation. Do not touch hot surfaces.

 Fire hazard. Do not cover the appliance or place flammable materials such as paper, cardboard, plastic, or textiles on or near the toaster during use.

Use the appliance only on a flat, stable, heat-resistant, and dry surface.

Do not insert metal utensils, knives, or other objects into the slots, grills, or heating areas while the appliance is connected. Risk of electric shock.

Do not attempt to remove bread, food, or jammed residues while the appliance is connected to the power supply.

Always disconnect the appliance from the power supply before cleaning, emptying the crumb tray, or performing maintenance.

Do not use the appliance if the power cord, plug, or any component is damaged. In case of malfunction, contact an authorized service center only.

Do not use the appliance near water, sinks, or in humid environments.

Do not leave the appliance operating unattended.

Use only accessories supplied or recommended by the manufacturer.

Allow the appliance to cool completely before handling or storage.

Do not attempt to repair or modify the appliance. Repairs must be carried out exclusively by qualified technical personnel.

At the end of its service life, the appliance must not be disposed of with household waste. It must be taken to a selective collection point in accordance with Directive 2012/19/EU (WEEE).

ADVERTÊNCIAS DE SEGURANÇA

Leia atentamente este manual antes de utilizar o aparelho. O incumprimento das instruções pode causar ferimentos pessoais, danos materiais ou uma utilização não conforme com a regulamentação CE.

Este aparelho foi concebido exclusivamente para uso doméstico ou profissional ligeiro, conforme especificado pelo fabricante. Não o utilize para fins diferentes dos previstos.

Este aparelho não deve ser utilizado por crianças nem por pessoas com capacidades físicas, sensoriais ou mentais reduzidas, salvo sob supervisão ou após instruções relativas à utilização segura, em conformidade com a EN 60335-1.

Mantenha o aparelho e o cabo de alimentação fora do alcance das crianças. As crianças não devem brincar com o aparelho.

 Risco de queimaduras. As superfícies acessíveis podem aquecer durante o funcionamento. Não toque nas superfícies quentes.

 Perigo de incêndio. Não cubra o aparelho nem coloque materiais inflamáveis como papel, cartão, plástico ou tecidos sobre ou perto da torradeira durante a utilização.

Utilize o aparelho apenas sobre uma superfície plana, estável, resistente ao calor e seca.

Não introduza utensílios metálicos, facas ou outros objetos nas ranhuras, grelhas ou zonas de aquecimento enquanto o aparelho estiver ligado. Risco de choque elétrico.

Não tente retirar pão, alimentos ou resíduos presos enquanto o aparelho estiver ligado à rede elétrica.

Desligue sempre o aparelho da rede elétrica antes de o limpar, esvaziar a bandeja de migalhas ou realizar manutenção.

Não utilize o aparelho se o cabo de alimentação, a ficha ou qualquer componente estiver danificado. Em caso de avaria, contacte apenas um serviço técnico autorizado.

Não utilize o aparelho perto de água, lava-loiças ou em ambientes húmidos.

Não deixe o aparelho a funcionar sem supervisão.

Utilize apenas acessórios fornecidos ou recomendados pelo fabricante.

Deixe o aparelho arrefecer completamente antes de o manusear ou guardar.

Não tente reparar nem modificar o aparelho. As reparações devem ser efetuadas exclusivamente por pessoal técnico qualificado.

No final da sua vida útil, o aparelho não deve ser eliminado com os resíduos domésticos. Deve ser entregue num ponto de recolha seletiva conforme a Diretiva 2012/19/UE (REEE).

AVERTISSEMENTS DE SÉCURITÉ

Lisez attentivement ce manuel avant d'utiliser l'appareil. Le non-respect des instructions peut entraîner des blessures corporelles, des dommages matériels ou une utilisation non conforme à la réglementation CE.

Cet appareil est conçu exclusivement pour un usage domestique ou professionnel léger, tel que spécifié par le fabricant. Ne l'utilisez pas à d'autres fins que celles prévues.

Cet appareil ne doit pas être utilisé par des enfants ni par des personnes ayant des capacités physiques, sensorielles ou mentales réduites, sauf sous surveillance ou après avoir reçu des instructions relatives à une utilisation en toute sécurité, conformément à la norme EN 60335-1.

Conservez l'appareil et le câble d'alimentation hors de portée des enfants. Les enfants ne doivent pas jouer avec l'appareil.

 Risque de brûlures. Les surfaces accessibles peuvent devenir chaudes pendant le fonctionnement. Ne touchez pas les surfaces chaudes.

 Risque d'incendie. Ne couvrez pas l'appareil et ne placez pas de matériaux inflammables tels que du papier, du carton, du plastique ou des textiles sur ou à proximité du grille-pain pendant l'utilisation.

Utilisez l'appareil uniquement sur une surface plane, stable, résistante à la chaleur et sèche.

N'introduisez pas d'ustensiles métalliques, de couteaux ou d'autres objets dans les fentes, grilles ou zones de chauffe lorsque l'appareil est branché. Risque de choc électrique.

N'essayez pas de retirer le pain, les aliments ou les résidus coincés lorsque l'appareil est branché au réseau électrique.

Débranchez toujours l'appareil avant le nettoyage, le vidage du tiroir à miettes ou l'entretien.

N'utilisez pas l'appareil si le câble d'alimentation, la fiche ou un composant est endommagé. En cas de dysfonctionnement, contactez uniquement un service après-vente agréé.

N'utilisez pas l'appareil à proximité de l'eau, d'éviers ou dans des environnements humides.

Ne laissez pas l'appareil fonctionner sans surveillance.

Utilisez uniquement les accessoires fournis ou recommandés par le fabricant.

Laissez l'appareil refroidir complètement avant de le manipuler ou de le ranger.

Ne tentez pas de réparer ou de modifier l'appareil. Les réparations doivent être effectuées exclusivement par du personnel technique qualifié.

En fin de vie, l'appareil ne doit pas être jeté avec les déchets ménagers. Il doit être remis à un point de collecte sélective conformément à la Directive 2012/19/UE (DEEE).

AVVERTENZE DI SICUREZZA

Leggere attentamente questo manuale prima di utilizzare l'apparecchio. Il mancato rispetto delle istruzioni può causare lesioni personali, danni materiali o un uso non conforme alla normativa CE.

Questo apparecchio è progettato esclusivamente per uso domestico o professionale leggero, come specificato dal produttore. Non utilizzarlo per scopi diversi da quelli previsti.

Questo apparecchio non deve essere utilizzato da bambini né da persone con capacità fisiche, sensoriali o mentali ridotte, salvo sotto supervisione o dopo aver ricevuto istruzioni sull'uso sicuro, in conformità alla norma EN 60335-1.

Tenere l'apparecchio e il cavo di alimentazione fuori dalla portata dei bambini. I bambini non devono giocare con l'apparecchio.

 Rischio di ustioni. Le superfici accessibili possono diventare calde durante il funzionamento. Non toccare le superfici calde.

 Pericolo di incendio. Non coprire l'apparecchio e non posizionare materiali infiammabili come carta, cartone, plastica o tessuti sopra o vicino al tostapane durante l'uso.

Utilizzare l'apparecchio solo su una superficie piana, stabile, resistente al calore e asciutta.

Non inserire utensili metallici, coltelli o altri oggetti nelle fessure, griglie o zone di riscaldamento mentre l'apparecchio è collegato. Rischio di scossa elettrica.

Non tentare di rimuovere pane, alimenti o residui incastrati mentre l'apparecchio è collegato alla rete elettrica.

Scollegare sempre l'apparecchio dalla rete elettrica prima della pulizia, dello svuotamento del vassoio raccoglibriciole o della manutenzione.

Non utilizzare l'apparecchio se il cavo di alimentazione, la spina o qualsiasi componente è danneggiato. In caso di guasto, contattare esclusivamente un centro di assistenza autorizzato.

Non utilizzare l'apparecchio vicino all'acqua, a lavelli o in ambienti umidi.

Non lasciare l'apparecchio in funzione senza supervisione.

Utilizzare esclusivamente accessori forniti o raccomandati dal produttore.

Lasciare raffreddare completamente l'apparecchio prima di maneggiarlo o riporlo.

Non tentare di riparare o modificare l'apparecchio. Le riparazioni devono essere effettuate esclusivamente da personale tecnico qualificato.

Al termine della vita utile, l'apparecchio non deve essere smaltito con i rifiuti domestici. Deve essere conferito a un centro di raccolta differenziata conforme alla Diretiva 2012/19/UE (RAEE).

SICHERHEITSHINWEISE

Lesen Sie diese Bedienungsanleitung vor der Verwendung des Geräts sorgfältig durch. Die Nichtbeachtung der Anweisungen kann zu Verletzungen, Sachschäden oder einer nicht CE-konformen Verwendung führen.

Dieses Gerät ist ausschließlich für den privaten oder leichten professionellen Gebrauch bestimmt, wie vom Hersteller angegeben. Verwenden Sie es nicht für andere als die vorgesehenen Zwecke.

Dieses Gerät darf nicht von Kindern oder von Personen mit eingeschränkten körperlichen, sensorischen oder geistigen Fähigkeiten verwendet werden, es sei denn unter Aufsicht oder nach Einweisung in den sicheren Gebrauch, gemäß EN 60335-1.

Halten Sie das Gerät und das Netzkabel außerhalb der Reichweite von Kindern. Kinder dürfen nicht mit dem Gerät spielen.

 Verbrennungsgefahr. Zugängliche Oberflächen können während des Betriebs heiß werden. Berühren Sie keine heißen Oberflächen.

 Brandgefahr. Decken Sie das Gerät nicht ab und legen Sie keine brennbaren Materialien wie Papier, Karton, Kunststoff oder Textilien auf oder in die Nähe des Toasters während des Betriebs.

Verwenden Sie das Gerät nur auf einer ebenen, stabilen, hitzebeständigen und trockenen Oberfläche.

Führen Sie keine metallischen Utensilien, Messer oder andere Gegenstände in die Schlitze, Gitter oder Heizbereiche ein, solange das Gerät angeschlossen ist. Gefahr eines elektrischen Schlags.

Versuchen Sie nicht, Brot, Lebensmittel oder eingeklemmte Rückstände zu entfernen, solange das Gerät an das Stromnetz angeschlossen ist.

Trennen Sie das Gerät immer vom Stromnetz, bevor Sie es reinigen, die Krümelschublade leeren oder Wartungsarbeiten durchführen.

Verwenden Sie das Gerät nicht, wenn Netzkabel, Stecker oder Bauteile beschädigt sind. Wenden Sie sich im Störungsfall ausschließlich an einen autorisierten Kundendienst.

Verwenden Sie das Gerät nicht in der Nähe von Wasser, Spülen oder in feuchten Umgebungen.

Lassen Sie das Gerät während des Betriebs nicht unbeaufsichtigt.

Verwenden Sie ausschließlich vom Hersteller geliefertes oder empfohlenes Zubehör.

Lassen Sie das Gerät vollständig abkühlen, bevor Sie es handhaben oder verstauen.

Nehmen Sie keine Reparaturen oder Änderungen am Gerät vor. Reparaturen dürfen ausschließlich von qualifiziertem Fachpersonal durchgeführt werden.

Am Ende seiner Lebensdauer darf das Gerät nicht über den Hausmüll entsorgt werden. Es muss gemäß der Richtlinie 2012/19/EU (WEEE) einer getrennten Sammlung zugeführt werden.

Manual de instrucciones

Vaporizador de prendas con mango de succión

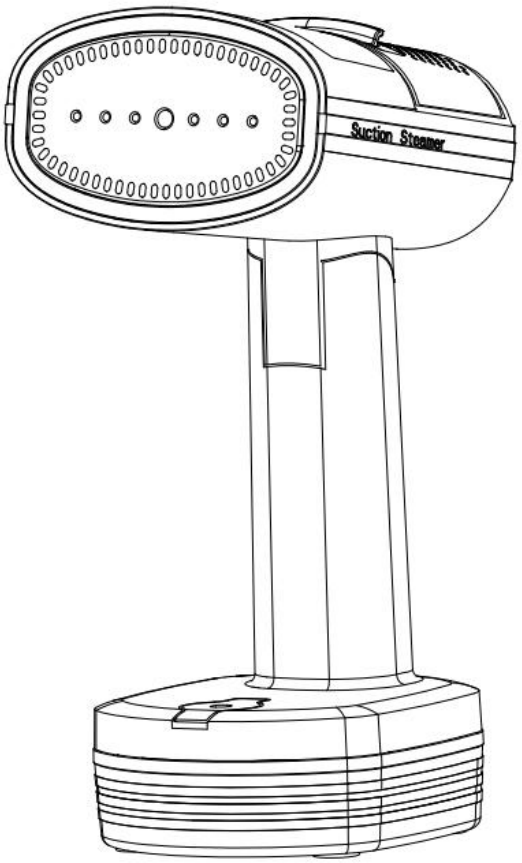

Modelo: NGS1500S

220-240V~, 50-60Hz,1500W, Clase I

Manual de instrucciones

Gracias por elegir nuestro producto. Esperamos que disfrutes usando el electrodoméstico.

Símbolos en este Manual de Instrucciones

La información importante para tu seguridad está especialmente señalizada. Es esencial cumplir con estas instrucciones para evitar accidentes y evitar daños en el aparato:

ADVERTENCIA:

Esto le advierte sobre los peligros para su salud e indica posibles riesgos de lesiones.


PRECAUCIÓN: Esto se refiere a posibles peligros para el aparato u otros objetos.


NOTA: Esto destaca consejos e información

Notas generales

Lee detenidamente las instrucciones de funcionamiento antes de poner el aparato en funcionamiento y guarda las instrucciones, incluyendo la garantía, el recibo y, si es posible, la caja con el embalaje interno. Si das este aparato a otras personas, por favor también pasa las instrucciones de uso.

- El aparato está diseñado exclusivamente para uso privado y para el propósito previsto. Este aparato no es apto para uso comercial.
- No lo uses al aire libre. Mantenlo alejado de fuentes de calor, luz solar directa, humedad (nunca lo sumergas en líquido) y bordes afilados. No uses el aparato con las manos mojadas. Si el aparato está húmedo o mojado, desconéctalo inmediatamente.
- Al limpiarlo o guardarlo, apaga el aparato y siempre saca el enchufe de la toma (tira del conector en sí, no del cable) si el aparato no se está usando y quita los accesorios conectados.
- No **operes** el aparato sin supervisión. Si sales de la habitación, siempre debes apagar el electrodoméstico. Quita el enchufe de la toma.
- El electrodoméstico y el cable de la red deben revisarse regularmente para detectar signos de daños. Si se detecta daño, el aparato no debe utilizarse.
- Usa solo repuestos originales.
- Para garantizar la seguridad de sus hijos, por favor mantenga todos los embalajes (bolsas de plástico, cajas, poliestireno, etc.) fuera de su alcance.

Este aparato no está destinado a ser utilizado por personas (incluidos niños) con capacidades físicas, sensoriales o mentales reducidas, o con falta de experiencia y conocimientos, a menos que hayan recibido supervisión o instrucción sobre el uso del aparato por parte de una persona responsable de su seguridad.

Se debe supervisar a los niños para que no jueguen con el aparato.

Se debe tener cuidado al usar el aparato debido a la emisión de vapor.

Desconecta el electrodoméstico durante el llenado y la limpieza.

El vaporizador de telas no debe usarse si se ha caído, si hay signos visibles de daño o si está goteando.
Si el cable de suministro se daña, debe ser reemplazado por el fabricante, su agente de servicio o personas igualmente cualificadas para evitar un peligro.
Este aparato puede ser utilizado por niños a partir de 8 años y personas con capacidades físicas, sensoriales o mentales reducidas, o sin experiencia y conocimientos, si han recibido supervisión o instrucción sobre su uso seguro y comprenden los riesgos implicados.
Los niños no deben jugar con el aparato.
La limpieza y el mantenimiento de los usuarios no deben ser realizados por niños sin supervisión.
El vaporizador de telas no debe quedar desatendido mientras está conectado a la red de suministro.
El vaporizador de telas no debe usarse si se ha caído, si hay signos visibles de daño o si está goteando

ADVERTENCIA:

¡Superficie caliente! ¡Peligro de quemaduras!

La temperatura de las superficies accesibles puede ser muy alta durante y después de la operación.

⚠ **ADVERTENCIA:**

¡Peligro de escaldar por el vapor que escapa!

El aparato debe usarse con precaución, ya que puede emitir vapor.

⚠ **ADVERTENCIA: ¡Peligro de quemaduras!**

- No toques las superficies calientes. Si quieres cambiar los accesorios, por favor espera hasta que el electrodoméstico se haya enfriado.

Mantén el vaporizador de tela y su cordón fuera del alcance de los niños menores de 8 años cuando esté energizado o enfriándose

ADVERTENCIA:

No permita que los ninos pequenos jueguen con la bolsa de polietileno. Hay peligro de asfixia!



Precauciones especiales de seguridad para este aparato Encontrará el siguiente símbolo con carácter de advertencia en el aparato:

ADVERTENCIA: ¡Peligro de quemaduras!

- Al llenar y limpiar el aparato, el enchufe de red debe desconectarse de la toma de corriente.
- Nunca dirijas el chorro de vapor hacia personas, animales o dispositivos eléctricos (por ejemplo, dentro del horno).
- ¡No uses el electrodoméstico en prendas mientras las llevas puestas!

⚠ **PRECAUCIÓN:**

- Solo utiliza el aparato con agua en el depósito.
- Solo usa **agua destilada**.
- No llenes el depósito de agua con agua de baterías, agua de la secadora ni agua con aditivos (como almidón, perfume, suavizante u otros productos químicos).
- No llene en exceso el deposito! No supere el nivel maximo de llenado de agua

No repares el electrodoméstico tú solo. Contacta siempre con un técnico autorizado. Si el cable de suministro se daña, debe ser reemplazado por el fabricante, su agente de servicio o profesionales igualmente cualificados para evitar un peligro.

- Este aparato puede ser utilizado por niños a partir de 8 años y personas con capacidades físicas, sensoriales o mentales reducidas, o sin experiencia y conocimientos, si han recibido supervisión o instrucción sobre su uso seguro y comprenden los riesgos implicados.
- Los niños no deben jugar con el aparato.
- La limpieza y el mantenimiento de los usuarios no deben ser realizados por niños sin supervisión.

PRECAUCIÓN:

Este aparato no está pensado para ser inmerso en agua durante la limpieza. Por favor, consulte las instrucciones proporcionadas en el capítulo "Limpieza".

Desempacando el electrodoméstico

1. Retira el aparato de su embalaje.
2. Retira todos los materiales de embalaje como películas, relleno material, clips y cartón.
3. Comprueba el contenido para comprobar que está completo.
4. En caso de entrega incompleta o daños, no utilice el aparato. Devuélvelo a tu concesionario inmediatamente.

NOTA:

Residuos de producción o polvo pueden haberse acumulado en el aparato. Recomendamos limpiar el electrodoméstico según el capítulo "Limpieza".

Resumen de los componentes

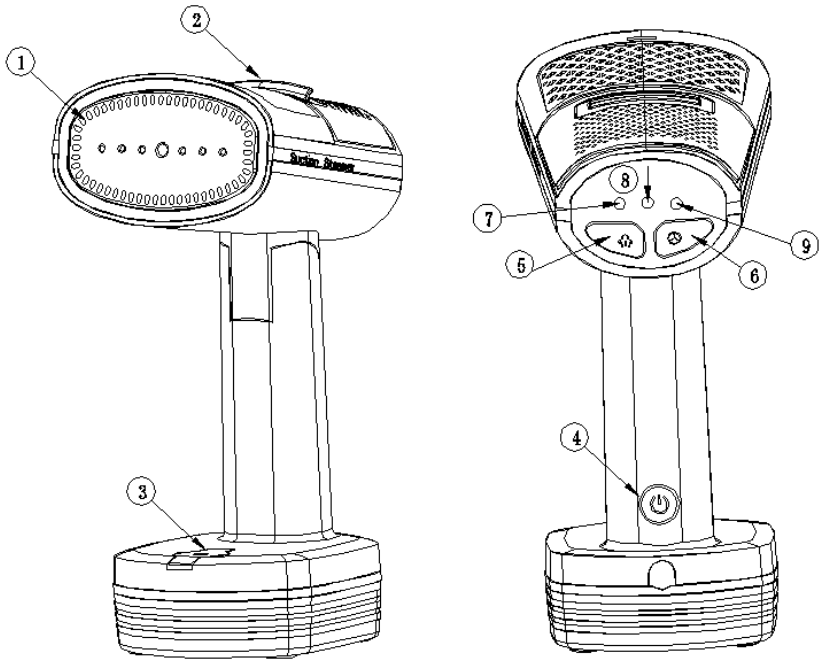

1 Panel de superficie de planchado
2 Filtro de pantalla
3 Entrada de llenado del depósito de agua
4 Interruptor de encendido
5 Botón de vapor
6 Botón de succión
7 Luz indicadora azul de vapor
8 Lámpara indicadora roja del interruptor de encendido
9 Lámpara indicadora blanca de succión

Notas para su uso

Conexión eléctrica

• Asegúrate de que el voltaje del aparato (ver etiqueta de clasificación) y el voltaje de línea

coincidan.

- Conecta el enchufe de corriente a un enchufe resistente a descargas correctamente instalado.

Potencia conectada

El consumo total de energía de este aparato puede ser de hasta1500W. No uses varios enchufes, ya que este aparato es demasiado potente

Características del producto

1. El cuerpo principal y el mango del aparato pueden plegarse para facilitar su almacenamiento. (Ver imagen abajo)

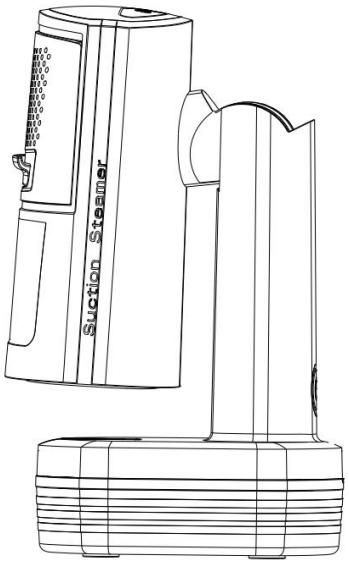

2. Botón de función (Ver imagen abajo)

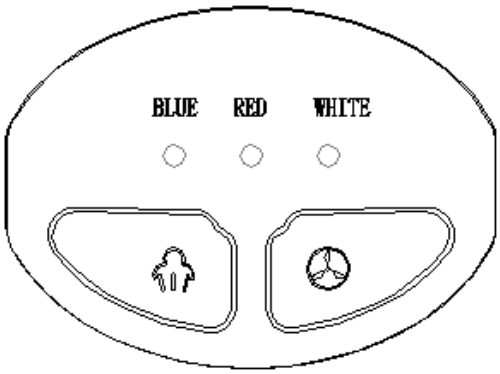

2.1 Hay tres luces indicadoras en el panel de la superficie de control:

- Luz azul para Steam
- Luz roja para potencia total
- Luz blanca para succión

2.2 Hay dos botones en el panel de control:

- Botón Steam a la izquierda
- Botón de succión a la derecha

3. Interruptor de encendido

Después de conectar el aparato, pulsa el botón del interruptor de encendido. El aparato empezará a encenderse y la luz indicadora roja correspondiente en el centro se encenderá.

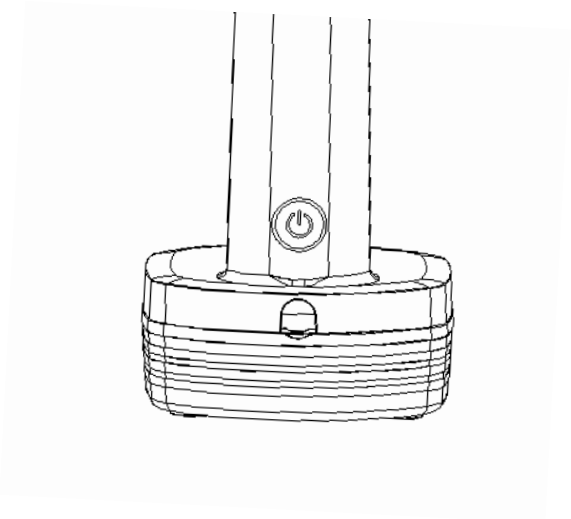

Operación inicial

Rellenar el agua

NOTA: No es posible rellenar con agua durante el funcionamiento del electrodoméstico.

1. Quita la tapa de silicona del depósito de agua.
2. Usar la taza medidora para añadir agua al depósito.

NOTA:

a. No **excedas la marca MAX.**
b. Utiliza agua destilada para evitar el sarro

Uso del aparato

△ **PRECAUCIÓN:**

- ¡ **No** uses el aparato sin agua!
- No pliegues el aparato durante el uso.

1. Añade una cantidad adecuada de agua al depósito.
2. Enchufa el enchufe, enciende el interruptor de encendido, la luz roja indicadora de encendido se encenderá y el producto empezará a calentarse
3. El botón de la izquierda es el botón de Steam, que tiene dos niveles de Steam. Pulsarlo una vez es el nivel bajo de vapor, presionarlo dos veces es el nivel alto de vapor, y pulsarlo de nuevo detendrá el vapor (la función de vapor solo puede usarse tras 10 segundos de calentamiento).
4. El botón de la derecha es el botón de succión, que también tiene dos niveles de potencia de succión . Pulsarlo una vez es el nivel de potencia de succión bajo, y pulsarlo dos veces es el nivel de potencia de succión alto, y pulsarlo de nuevo detiene la succión.

NOTA:
Ajusta la potencia de succión y el nivel de vapor según el tipo de prenda (el botón de succión debe activarse simultáneamente con el botón de vapor).

NOTA:
Correccion sugerida: Apague el boton de succion: habra un retraso de 3 segundos antes de que se detenga por completo y se apague la luz indicadora.

NOTA:
Cada vez que se vuelve a conectar el aparato o se reactiva el interruptor de encendido, la bomba de agua tarda 10 segundos en comenzar a funcionar.

Cuando el aparato se usa de forma continua durante mucho tiempo, puede activar su propia protección de seguridad, momento en el que tanto la bomba de agua como el motor dejarán de funcionar. La luz blanca indicadora empezará a parpadear.
Por favor, ten en cuenta que el aparato no está dañado por ahora. Necesita estar apagado y refrigerado durante un tiempo. Tras enfriarlo, el aparato puede seguir funcionando con normalidad.

△ PRECAUCIÓN:

Cuando el aparato se usa de forma continua durante mucho tiempo, puede activar su propia protección de seguridad, momento en el que tanto la bomba de agua como el motor dejarán de funcionar. La luz blanca indicadora empezará a parpadear.
Por favor, ten en cuenta que el aparato no está dañado por ahora. Necesita estar apagado y refrigerado durante un tiempo. Tras enfriarlo, el aparato puede seguir funcionando con normalidad.

Relleno de agua

Si no sale más vapor del aparato y la bomba de agua empieza a hacer ruido, lo que significa que el depósito de agua está vacío.

1. Apaga el botón de succión, el botón de vapor y el interruptor de encendido, desconecta del enchufe.
2. Quita la tapa de silicona del depósito de agua.
3. Usar la taza medidora para añadir agua al depósito.

Detener la operación

1. Apaga primero el botón de succión y luego el de Steam.
2. Apaga el interruptor de encendido.

Nota: La luz roja parpadeará durante unos segundos y luego se apagará

3. Quita el cable de alimentación del enchufe.
4. Espera unos minutos a que el aparato se enfríe.

Limpieza del electrodoméstico

ADVERTENCIA:

- Desconecte siempre el enchufe antes de limpiar.
- Espere a que el aparato se enfríe.
- Nunca sumerja el aparato en agua. Podría provocar una descarga eléctrica o un incendio

PRECAUCIÓN:

- No utilice cepillos de alambre ni otros objetos abrasivos.
- No utilice detergentes de limpieza agresivos o abrasivos

Carcasa

Limpia la carcasa con un paño ligeramente húmedo

Limpieza de la pantalla del filtro

Como se muestra en la imagen de abajo, la pantalla de filtro en la parte superior de la tapa superior puede retirarse para limpiarla. Cuando el aparato se ha utilizado durante mucho tiempo, la fuerza de succión disminuye. En este momento, la malla del filtro debe retirarse para limpiarla.

La malla del filtro también debe limpiarse con el tiempo después de planchar la ropa de cachemir durante mucho tiempo.

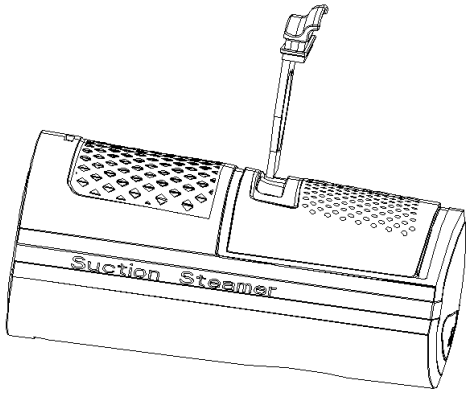

Datos técnicos

Modelo: NGS1500S

Alimentación de voltaje: 220 - 240 V~, 50 - 60 Hz

Potencia: 1500W

Capacidad del depósito: 230ml

Clase de protección: Clase I

Peso neto: aprox. 0.9kg

Este aparato cumple con todas las directivas actuales de CE, como la compatibilidad electromagnética y la directiva de bajo voltaje, y se fabrica conforme a las normativas de seguridad más recientes.

Eliminación

Significado del símbolo del "cubo de basura"



Protege nuestro medio ambiente: no deseches equipos eléctricos en los residuos domésticos.

Por favor, devuelve cualquier equipo eléctrico que ya no vaya a utilizar a los puntos de recogida proporcionados para su eliminación.

Esto ayuda a evitar los posibles efectos de una eliminación incorrecta sobre el medio ambiente y la salud humana.

Esto contribuirá al reciclaje y otras formas de reutilización de equipos eléctricos y electrónicos.
La información sobre dónde se puede desechar el equipo puede obtenerse en su autoridad local.

Instruction Manual

Suction Handle Garment Steamer

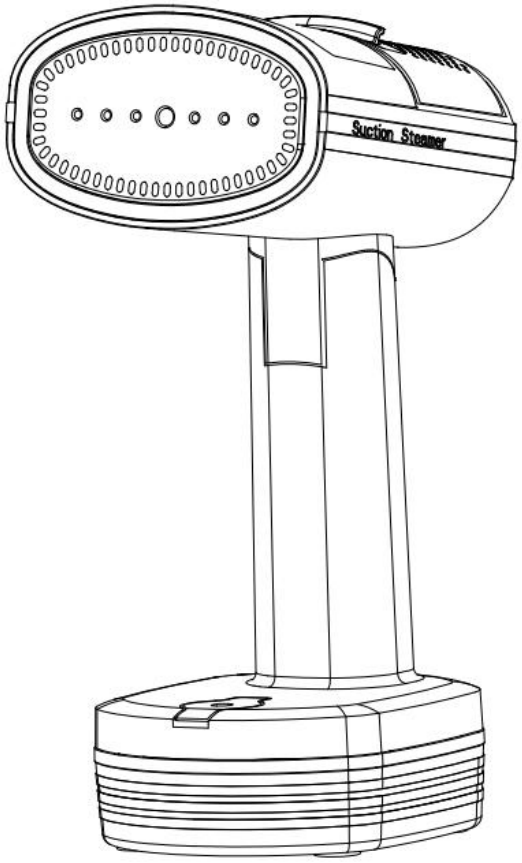

Model: NGS1500S

220-240V~, 50-60Hz,1500W, Class I

Instruction Manual

Thank you for choosing our product. We hope you will enjoy using the appliance.

Symbols in these Instruction Manual

Important information for your safety is specially marked. It is essential to comply with these instructions in order to avoid accidents and prevent damage to the appliance:

WARNING:

This warns you of dangers to your health and indicates possible injury risks.

CAUTION: This refers to possible hazards to the appliance or other objects.

NOTE: This highlights tips and information.

General Notes

Read the operating instructions carefully before putting the appliance into operation and keep the instructions including the warranty, the receipt and, if possible, the box with the internal packing. If you give this appliance to other people, please also pass on the operating instructions.

- The appliance is designed exclusively for private use and for the envisaged purpose. This appliance is not fit for commercial use.
- Do not use it outdoors. Keep it away from sources of heat, direct sunlight, humidity (never dip it into any liquid) and sharp edges. Do not use the appliance with wet hands. If the appliance is humid or wet, unplug it immediately.
- When cleaning or putting it away, switch off the appliance and always pull out the plug from the socket (pull the plug itself, not the lead) if the appliance is not being used and remove the attached accessories.
- Do **not** operate the appliance without supervision. If you leave the room you should always turn the appliance off. Remove the plug from the socket.
- The appliance and the mains lead have to be checked regularly for signs of damage. If damage is found the appliance must not be used.
- Use only original spare parts.
- In order to ensure your children's safety, please keep all packaging (plastic bags, boxes, polystyrene etc.) out of their reach.

This appliance is not intended for use by persons (including children) with reduced physical, sensory or mental capabilities, or lack of experience and knowledge, unless they have been given supervision or instruction concerning use of the appliance by a person responsible for their safety.

Children should be supervised not to play with the appliance.

Care should be taken when using the appliance due to the emission of steam.

Unplug the appliance during filling and cleaning.

The fabric steamer is not to be used if it has been dropped, if there are visible signs of damage or if it is leaking.

If the supply cord is damaged, it must be replaced by the manufacturer, its service agent or similarly qualified persons in order to avoid a hazard.

This appliance can be used by children aged from 8 years and above and persons with reduced

physical, sensory or mental capabilities or lack of experience and knowledge if they have been given supervision or instruction concerning use of the appliance in a safe way and understand the hazards involved.
Children shall not play with the appliance.
Cleaning and user maintenance shall not be made by children without supervision.
The fabric steamer must not be left unattended while it is connected to the supply mains.
The fabric steamer is not to be used if it has been dropped, if there are visible signs of damage or if it s leaking
Keep the fabric steamer and its cord out of reach of children less than 8 years of age when it is energized or cooling down

WARNING: Hot surface! Danger of burns!

The temperature of accessible surfaces can be very hot during and after operation.

⚠ **WARNING:**
Danger of scalding due to escaping steam!
The appliance must be used with caution as it can emit steam.

⚠ **WARNING: Danger of burns!**

- Do not touch the hot surfaces. If you would like to change the accessories, please wait until the appliance has cooled down.

⚠ **WARNING:**
Do not allow small children to play with the PE bag. **There is a danger of suffocation!**



Special Safety Precautions for this Appliance You will find the following symbol with

Warning character on the appliance:

WARNING: Danger of burns!

- When filling and cleaning the appliance, the mains plug must be pulled from the socket.
- Never direct the steam jet towards people, animals or electric devices (e.g. into the oven).
- Do not use the appliance on garments whilst wearing them!

CAUTION:

- Only operate the appliance with water in the tank.
- Only use **distilled** water.
- Do not fill the water tank with battery water, water from the dryer and water with additives (such as starch, perfume, fabric softener, or other chemicals).
- Do not overfill! Do not exceed the maximum filling level for the water!

Do not repair the appliance by yourself. Always contact an authorized technician. If the supply cord is damaged, it must be replaced by the manufacturer, its service agent or similarly qualified per- sons in order to avoid ahazard.

- This appliance can be used by children aged from 8 years and above and persons with reduced physical, sensory or mental capabilities or lack of experience and knowledge if they havebeen given supervision or instruction concerning use of the appliance in a safe way and understand the hazards involved.
- Children shall not play with theappliance.
- Cleaning and user maintenance shall not be made bychildren without supervision.

CAUTION:

This appliance is not intended for immersion in water during cleaning. Please refer to the instructions provided in the chapter, “Cleaning”.

Unpacking the Appliance

1. Remove the appliance from its packaging.
2. Remove all packaging materials such as films, filler material, cable clips and carton.
3. Check the contents for completeness.
4. In case of incomplete delivery or damage, do not operate the appliance. Return it to your dealer immediately.

NOTE:

Production residue or dust may have collected on the appliance. We recommend cleaning the appliance according to chapter “Cleaning”.

Overview of the Components

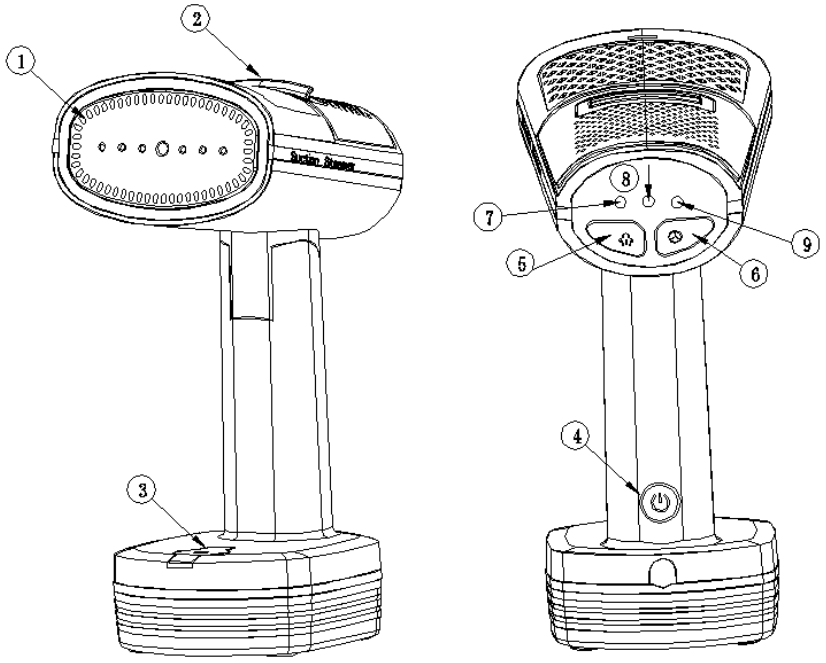

1 Ironing Surface Panel
2 Filter Screen
3 Water Tank Filling Entrance
4 Power Switch
5 Steam Button
6 Suction Button
7 Blue Indicator Lamp Of Steam
8 Red Indicator Lamp Of Power Switch
9 White Indicator Lamp Of Suction

Notes for Use

Electrical Connection

- Make sure that the appliance voltage (see Rating label) and the line voltage match.
- Connect the mains plug to a properly installed shock- proof socket only.

Connected Wattage

The total power consumption of this appliance can be up to 1500 W. Do not use any multiple sockets, as this appliance is too powerful

Product features

1. The main body and handle of the appliance can be folded for convenient storage. (See picture below)

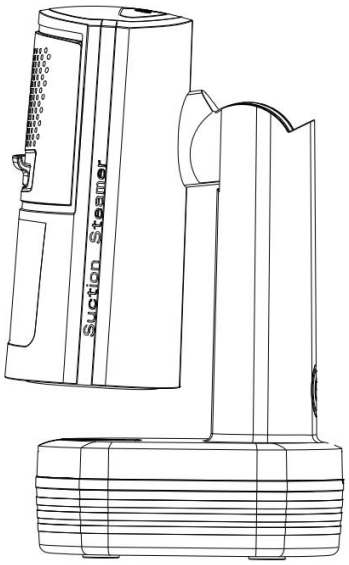

2. Function button (See picture below)

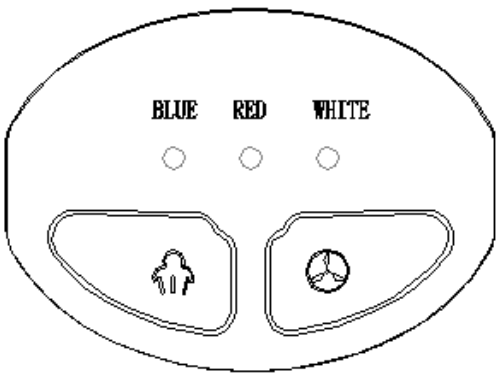

2.1 There are three Indicator light on the control surface panel:

- Blue light for Steam
- Red light for Total power
- White light for Suction

2.2 There are two buttons on the control surface panel:

- Steam button on the left
- Suction button on the right

3. Power switch

After the appliance is plugged in, press the power switch button. The appliance will start to power on, and the corresponding red indicator lamp in the middle will light up.

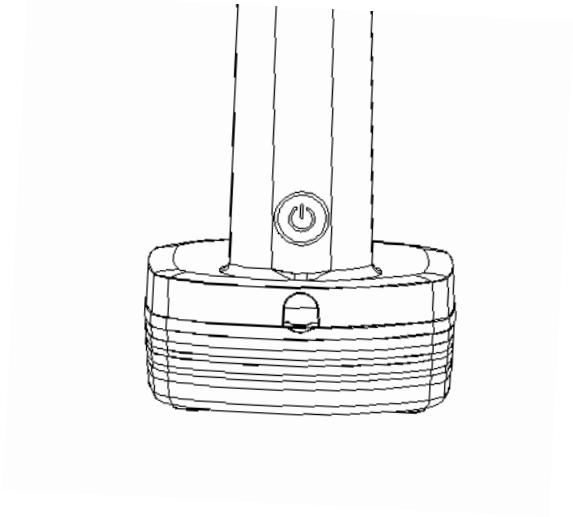

Initial Operation

Fill in Water

NOTE: Refilling with water is **not** possible during appliance working.

1. Take off the silicone cover of the water tank .
2. Using the Measuring cup to add water into the water tank.

NOTE:

a. Do **not** exceed the marking MAX.
b. Use distilled water to prevent limescale

Using the Appliance

△ **CAUTION:**

- Do **not** operate the appliance without water!
- Do not folded the appliance during usage.

1. Add an appropriate amount of water into the water tank.
2. Plug in the plug, turn on the power switch, the red power indicator light will light up and the product will start heating
3. The button on the left is the steam button, which has two steam levels. Pressing it once is the low steam level, pressing it twice is the high steam level, and pressing it again will stop the steam (the steam function can only be used after 10 seconds of heating).
4. The button on the right is the suction button, which has two suction power levels as well Pressing it once is the low suction power level, and pressing it twice is the high suction power level, and pressing it again will stop the suction.

NOTE:
Choose the suction power and steam level according to the lightness of the clothes (the suction button needs to be activated simultaneously with the steam button).

NOTE:
Turn off the suction button, there will be a 3-second delay before it completely stops working and the indicator light goes out.

NOTE:
Every time the machine is re-plugged in or the power switch is turned on again, the water pump will delay for 10 seconds before starting to work

When the appliance is used continuously for a long time, it may trigger its own safety protection, at which point both the water pump and the motor will stop working. The white indicator light will start to flash.
Pls noted the appliance is not damaged at this time. It needs to be powered off and cooled for a while . After cooling, the appliance can still work normally.

△ CAUTION:

When the appliance is used continuously for a long time, it may trigger its own safety protection, at which point both the water pump and the motor will stop working. The white indicator light will start to flash.
Pls noted the appliance is not damaged at this time. It needs to be powered off and cooled for a while . After cooling, the appliance can still work normally.

Water Refill

If no more steam emerges from the appliance, and the water pump start making noise, which means the water tank is empty.

1. Turn off the Suction button ,Steam button & Power switch, unplug from the socket.
2. Take off the silicone cover of the water tank .
3. Using the Measuring cup to add water into the water tank.

Stop Operation

1. Turn off the Suction button first ,then turn off the Steam button.
2. Turn off the Power switch.

Noted! The red light will flash for a few seconds ,and finally turns off.

3. Remove the power cord from the socket.
4. Wait for the appliance to cool down for a few minutes.

Cleaning the appliance

WARNING:

- Always disconnect the mains plug before cleaning.
- Wait until the appliance has cooled down.
- Never immerse the appliance in water. It could result in an electric shock or fire.

CAUTION:

- Do not use wire brushes or other abrasive objects.
- Do not use aggressive or abrasive cleaning deter- gents.

Housing

Wipe the housing with a slightly damp cloth

Cleaning of filter Screen

As shown in the picture below, the filter screen on the top of the upper cover can be removed for cleaning. When the appliance has been used for a long time, the suction force will decrease. At this time, the filter screen should be removed for cleaning.

The filter screen should also be cleaned in time after ironing cashmere clothes for a long time.

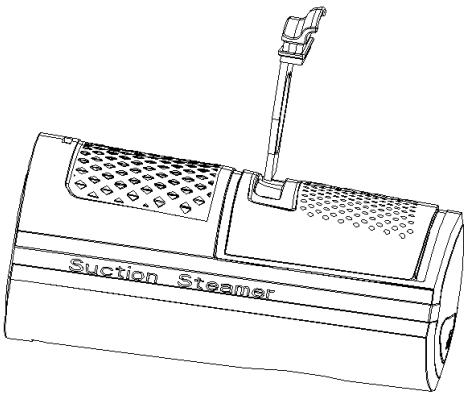

Technical Data

Model: NGS1500S

Voltage supply: 220 - 240 V~ , 50 - 60 Hz

Power input: 1500 W

Tank capacity: 230ml

Protection class: Class I

Net weight: approx. 0.9kg

This appliance complies with all current CE directives, such as electromagnetic compatibility and low voltage directive and is manufactured according to the latest safety regulations.

Disposal

Meaning of the "Dustbin" Symbol



Protect our environment: do not dispose electrical equipment in the domestic waste.

Please return any electrical equipment that you will no longer use to the collection points provided for their disposal.

This helps avoid the potential effects of incorrect disposal on the environment and human health.

This will contribute to the recycling and other forms of reutilization of electrical and electronic equipment.

Information concerning where the equipment can be disposed of can be obtained from your local authority.

Manual de Instruções

Vapor para vestuário com alavanca de sucção

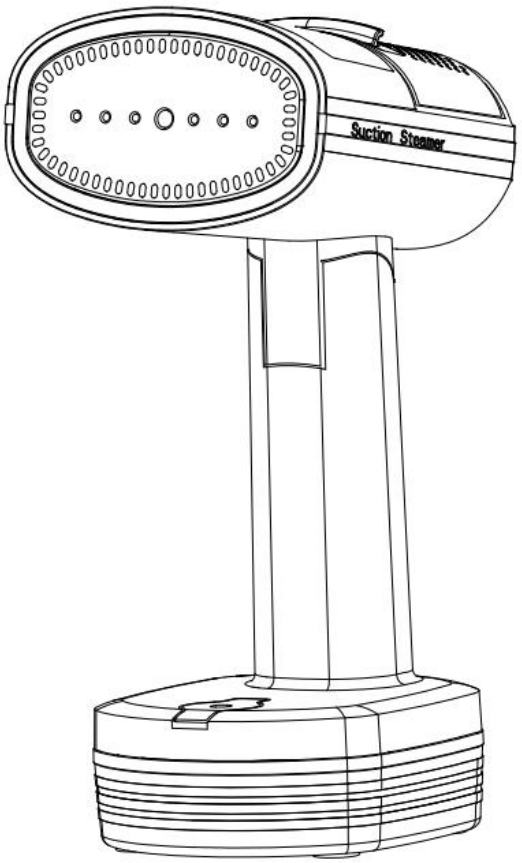

Modelo n.º: NGS1500S

220-240V~, 50-60Hz,1500W, Classe I

Manual de Instruções

Obrigado por escolher o nosso produto. Esperamos que goste de usar o aparelho.

Símbolos neste Manual de Instruções

Informações importantes para a sua segurança estão especialmente sinalizadas. É essencial cumprir estas instruções para evitar acidentes e evitar danos no aparelho:

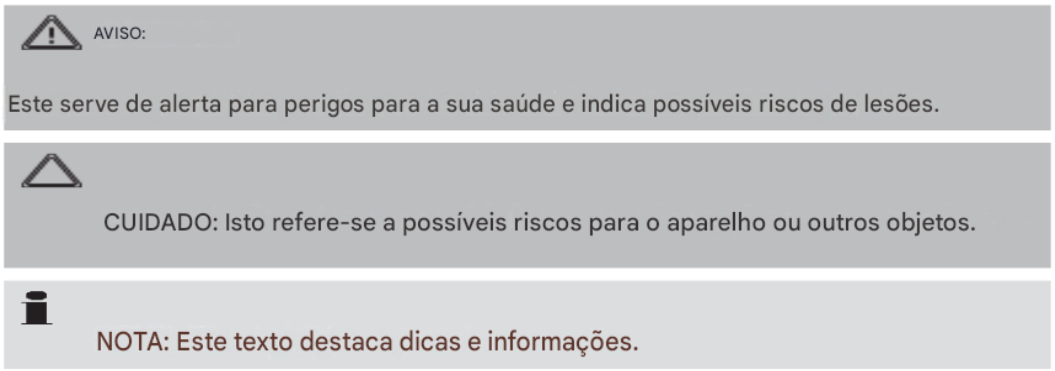

Notas Gerais

Leia cuidadosamente as instruções de funcionamento antes de colocar o aparelho em funcionamento e guarde as instruções, incluindo a garantia, o recibo e, se possível, a caixa com a embalagem interior. Se der este dispositivo a outras pessoas, por favor transmita também as instruções de uso.

- O aparelho foi concebido exclusivamente para uso privado e para o propósito pretendido. Este aparelho não é adequado para uso comercial.
- Não o uses ao ar livre. Mantém-no longe de fontes de calor, luz solar direta, humidade (nunca o submergas em líquido) e arestas afiadas. Não use o aparelho com as mãos molhadas. Se o aparelho estiver húmido ou molhado, desligue-o imediatamente.
- Ao limpar ou guardar, desligue o aparelho e tire sempre a ficha da tomada (puxe o próprio conector, não o cabo) se o aparelho não estiver a ser usado e retire os acessórios ligados.
- Não **opere** o aparelho sem vigilância. Se sair da divisão, deve sempre desligar o aparelho. Remova a ficha da tomada.
- O aparelho e o cabo de rede devem ser verificados regularmente para sinais de danos. Se forem detetados danos, o aparelho não deve ser utilizado.
- Use apenas peças sobressalentes genuínas.
- Para garantir a segurança dos seus filhos, por favor mantenha todas as embalagens (sacos de plástico, caixas, poliestireno, etc.) fora do alcance.

Este aparelho não se destina a ser utilizado por pessoas (incluindo crianças) com capacidades físicas, sensoriais ou mentais reduzidas, ou com falta de experiência e conhecimento, a menos que tenham recebido supervisão ou instrução sobre o uso do aparelho por parte de uma pessoa responsável pela sua segurança.

As crianças devem ser supervisionadas para que não brinquem com o dispositivo.

Deve-se ter cuidado ao usar o aparelho devido à emissão de vapor.

Desligue o aparelho durante o enchimento e limpeza.

O vaporizador de tecido não deve ser usado se tiver sido deixado cair, se houver sinais visíveis de

danos ou se estiver a pingar.
Se o cabo de alimentação estiver danificado, deve ser substituído pelo fabricante, pelo seu agente de serviço ou por pessoas igualmente qualificadas para evitar um risco.
Este dispositivo pode ser utilizado por crianças a partir dos 8 anos e por pessoas com capacidades físicas, sensoriais ou mentais reduzidas, ou sem experiência e conhecimento, desde que tenham recebido supervisão ou instrução sobre o seu uso seguro e compreendam os riscos envolvidos.
As crianças não devem brincar com o aparelho.
A limpeza e manutenção dos utilizadores não deve ser realizada por crianças não supervisionadas.
O vaporizador de tecidos não deve ficar descuidado enquanto estiver ligado à rede.
O vaporizador de tecido não deve ser usado se tiver sido deixado cair, se houver sinais visíveis de danos ou se estiver a infiltrar

AVISO:

Superfície quente! Risco de queimadura!

A temperatura das superfícies acessíveis pode ser muito elevada durante e após a operação.

AVISO:

Nao permita que criancas pequenas brinquem com o saco de polietileno. Existe risco de sufocamento

Nao permita que criancas pequenas brinquem com o saco de polietileno. Existe risco de sufocamento

⚠ **AVISO: Risco de queimadura!**

- Não toque em superfícies quentes. Se quiser mudar os acessórios, por favor espere até o aparelho arrefecer.

Mantenha o vaporizador de pano e o seu cordão fora do alcance de crianças com menos de 8 anos quando estiver energizado ou a arrefecer



Precauções especiais de segurança para este aparelho. Encontrará o seguinte símbolo com

Carácter de aviso no aparelho:

AVISO: Risco de queimadura!

- Ao encher e limpar o aparelho, a tomada de rede tem de ser desligada da tomada de energia.
- Nunca direcione o jato de vapor para pessoas, animais ou dispositivos elétricos (por exemplo, dentro do forno).
- Não uses o eletrodoméstico em roupas enquanto as usas!

ATENÇÃO:

- Só use o aparelho com água no depósito.
- Usa apenas **água destilada**.
- Não encha o depósito de água com água da bateria, água da secadora ou água com aditivos (como amido, perfume, amaciante de tecidos ou outros químicos).
- Não enchas demais! Não ultrapasse o nível máximo de enchimento de água!

Não repare o eletrodoméstico sozinho. Contacte sempre um técnico autorizado. Se o cabo de alimentação estiver danificado, deve ser substituído pelo fabricante, pelo seu agente de serviço ou por profissionais igualmente qualificados para evitar um risco.

- Este dispositivo pode ser utilizado por crianças a partir dos 8 anos e por pessoas com capacidades físicas, sensoriais ou mentais reduzidas, ou sem experiência e conhecimento, desde que tenham recebido supervisão ou instrução sobre o seu uso seguro e compreendam os riscos envolvidos.
- As crianças não devem brincar com o aparelho.
- A limpeza e manutenção dos utilizadores não deve ser realizada por crianças não supervisionadas.

ATENÇÃO:

Este aparelho não foi concebido para ser imerso em água durante a limpeza. Por favor, consulte as instruções fornecidas no capítulo "Limpeza".

Desempacotar o eletrodoméstico

1. Retire o aparelho da embalagem.
2. Remova todos os materiais de embalagem, como filmes, enchimento material, clipes e cartão.
3. Verifique o conteúdo para garantir que está completo.
4. Em caso de entrega incompleta ou danos, não use o aparelho. Devolva-o imediatamente ao teu concessionário.

NOTA:

Resíduos de produção ou pó podem ter-se acumulado no aparelho. Recomendamos limpar o aparelho de acordo com o capítulo "Limpeza".

Resumo dos componentes

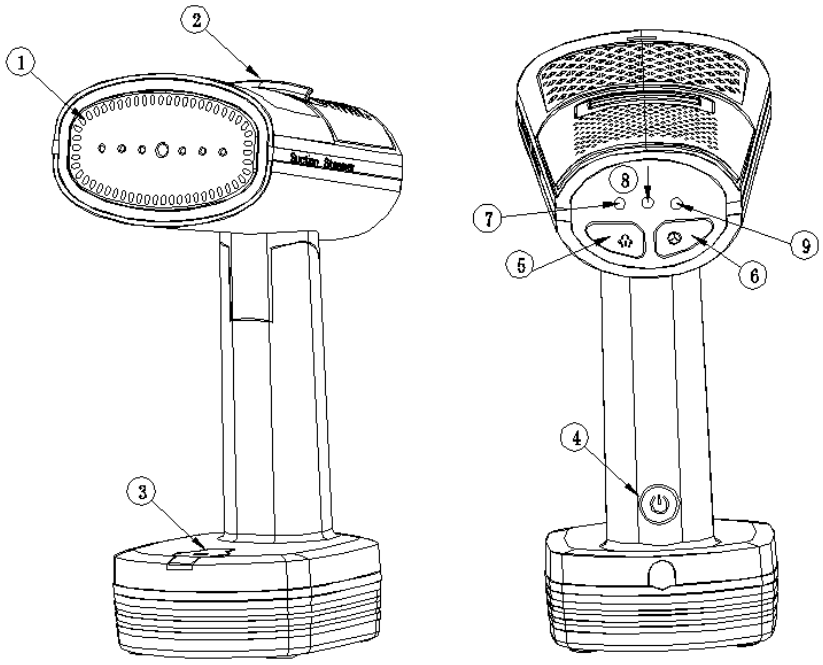

1 Painel de superfície de ferro
2 Filtro de ecrã
3 Entrada de enchimento do depósito de água
4 Interruptor de energia
5 Botão Steam
6 Botão de sucção
7 Luz Indicadora de Vapor Azul
8 Lâmpada Indicadora do Interruptor de Alimentação Vermelha
9 Lâmpada Indicadora de Sucção Branca

Notas para uso

Ligação elétrica

- Certifique-se de que a tensão do aparelho (ver etiqueta de classificação) e a tensão da linha coincidem.
- Liga a tomada de alimentação a uma ficha resistente a choques devidamente instalada.

Energia Ligada

O consumo total de energia deste aparelho pode chegar a1500W. Não use várias fichas, pois este aparelho é demasiado potente

Características do Produto

1. O corpo principal e a pega do aparelho podem ser dobrados para facilitar o armazenamento. (Ver imagem abaixo)

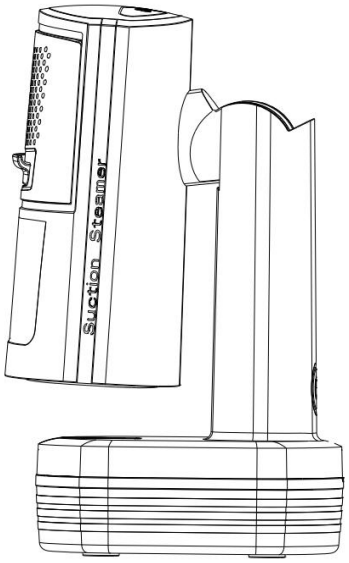

2. Botão de função (Ver imagem abaixo)

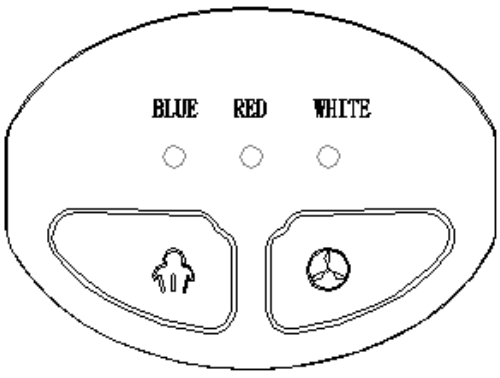

2.1 Existem três luzes indicadoras no painel da superfície de controlo:

- Luz Azul para Vapor
- Luz vermelha para potência máxima

- Luz branca para sucção

2.2 Existem dois botões no painel de controlo:

- Botão Steam à esquerda
- Botão de sucção à direita

3. Interruptor de energia

Depois de ligar o aparelho, pressione o botão do interruptor de energia. O aparelho começa a ligar e a luz vermelha indicadora correspondente no centro acende-se.

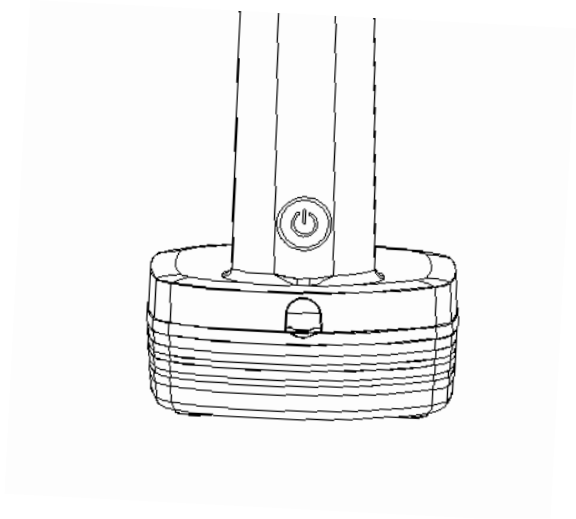

Operação inicial

Reabasteça a água

NOTA: Não é possível reabastecer com água durante o funcionamento do aparelho.

1. Remova a tampa de silicone do depósito de água.
2. Use o copo medidor para adicionar água ao reservatório.

NOTA:

a. Não **ultrapasse a marca MÁXIMA.**
b. Use água destilada para evitar a calcificação

Utilização do aparelho

△ ATENÇÃO:

- **Não** use o aparelho sem água!
- Não dobre o aparelho durante a utilização.

1. Adicione uma quantidade adequada de água ao reservatório.
2. Ligue a ficha, ligue o interruptor de energia, a luz vermelha do indicador de energia acende-se e o produto começa a aquecer
3. O botão à esquerda é o botão Steam, que tem dois níveis de Steam. Pressionar uma vez é o nível baixo de vapor, pressionar duas vezes é o nível alto de vapor, e pressionar novamente para o vapor (a função de vapor só pode ser usada após 10 segundos de aquecimento).
4. O botão à direita é o botão de sucção, que também tem dois níveis de potência de sucção. Pressionar uma vez é o nível baixo de potência de sucção, e pressionar duas vezes é o nível mais alto, e pressionar novamente para a sucção.

NOTA:

Ajuste a potência de sucção e o nível de vapor de acordo com o tipo de peça de roupa(O botão de sucção deve ser ativado simultaneamente com o botão de vapor.)

NOTA:

Desliga o botão de sucção, haverá um atraso de 3 segundos antes disso
Deixar de funcionar completamente e a luz indicadora apaga-se.

NOTA:

Cada vez que a máquina é religada ou o interruptor de energia é ligado novamente, o. A bomba de água tem um atraso de 10 segundos
Antes de começares a trabalhar

Quando o aparelho é usado continuamente durante muito tempo, pode ativar a sua própria proteção de segurança, momento em que tanto a bomba de água como o motor deixam de funcionar. A luz branca indicadora começa a piscar.
Por favor, note que o aparelho não está danificado neste momento. Precisa de ser desligado e refrigerado durante algum tempo. Após arrefecimento, o aparelho pode continuar a funcionar normalmente.

△ ATENÇÃO:

Quando o aparelho é usado continuamente durante muito tempo, pode ativar a sua própria proteção de segurança, momento em que tanto a bomba de água como o motor deixam de funcionar. A luz branca indicadora começa a piscar.
Por favor, note que o aparelho não está danificado neste momento. Precisa de ser desligado e refrigerado durante algum tempo. Após arrefecimento, o aparelho pode continuar a funcionar normalmente.

Enchimento de Água

Se não sair mais vapor do aparelho e a bomba de água começar a fazer barulho, significa que o depósito de água está vazio.

1. Desliga o botão de sucção, o botão de vapor e o interruptor de energia, desliga da ficha.
2. Remova a tampa de silicone do depósito de água.
3. Use o copo medidor para adicionar água ao reservatório.

Parem a operação

1. Desliga primeiro o botão de sucção, depois o botão do Steam.
2. Desliga o interruptor de energia.

Nota: A luz vermelha pisca durante alguns segundos e depois desliga-se

3. Remova o cabo de alimentação da ficha.
4. Espere alguns minutos até o aparelho arrefecer.

Limpeza do eletrodoméstico

AVISO:

- Desligue sempre a ficha da tomada antes de limpar.
- Aguarde até que o aparelho arrefeça.
- Nunca mergulhe o aparelho em água. Isto pode resultar em choque elétrico ou incêndio.

CUIDADO:

- Não utilize escovas de arame ou outros objetos abrasivos.
- Não utilize detergentes de limpeza agressivos ou abrasivos.

Habitação

Limpa a capa com um pano ligeiramente húmido

Limpeza da tela do filtro

Como mostrado na imagem abaixo, a tela de filtro por cima da tampa superior pode ser removida para limpeza. Quando o aparelho foi usado durante muito tempo, a força de sucção diminui. Neste momento, a malha do filtro deve ser removida para limpeza.

A rede filtrante também deve ser limpa ao longo do tempo depois de passar a ferro roupa de caxemira durante muito tempo.

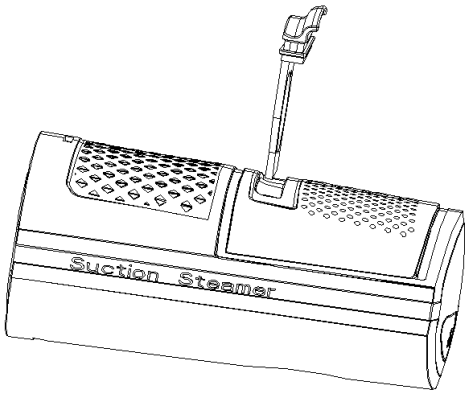

Dados técnicos

Modelo: NGS1500S

Fonte de alimentação: 220 - 240 V~, 50 - 60 Hz

Potência: 1500W

Capacidade do depósito: 230ml

Classe de Proteção: Classe I

Peso líquido: aproximadamente 0.9kg

Este aparelho cumpre todas as diretivas atuais de CE, como compatibilidade eletromagnética e a Diretiva de Baixa Tensão, e é fabricado de acordo com as mais recentes regulamentações de segurança.

Eliminação

Significado do símbolo do "caixote do lixo"



Proteja o nosso ambiente: Não deite fora equipamentos elétricos em resíduos domésticos.

Por favor, devolva qualquer equipamento elétrico que já não vá utilizar aos pontos de recolha disponibilizados para eliminação.

Isto ajuda a evitar os potenciais efeitos de uma eliminação inadequada no ambiente e na saúde humana.

Isto contribuirá para a reciclagem e outras formas de reutilização de equipamentos elétricos e eletrónicos.

Informações sobre onde o equipamento pode ser descartado podem ser obtidas junto da sua autoridade local.

Manuel d'instructions

Vaporizateur pour vêtements
avec poignée d'aspiration

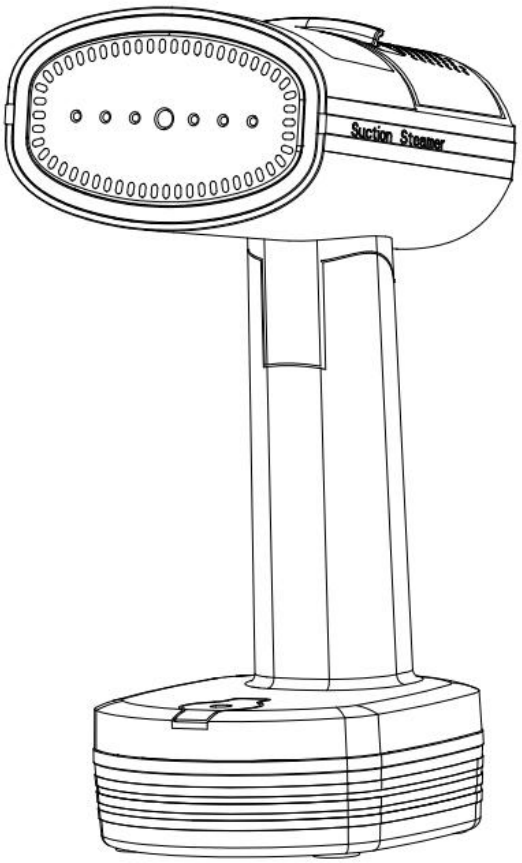

Modèle n° : NGS1500S

220-240V~, 50-60Hz,1500W, Classe I

Manuel d'instructions

Merci d'avoir choisi notre produit. Nous espérons que vous apprécierez l'utilisation de cet appareil.

Symboles dans ce manuel d'instructions

Les informations importantes pour votre sécurité sont spécialement indiquées. Il est essentiel de suivre ces instructions pour éviter les accidents et éviter les dommages à l'appareil :

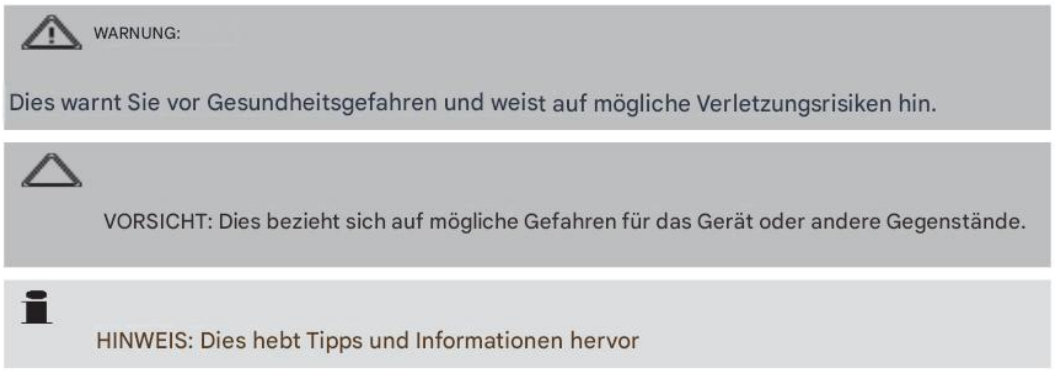

Notes générales

Lisez attentivement les instructions d'utilisation avant de mettre l'appareil en service et conservez les instructions, y compris la garantie, le reçu et, si possible, la boîte avec l'emballage intérieur. Si vous donnez cet appareil à d'autres personnes, merci de transmettre également les instructions d'utilisation.

- L'appareil est conçu exclusivement pour un usage privé et pour l'usage prévu. Cet appareil n'est pas adapté à un usage commercial.
- Ne l'utilisez pas à l'extérieur. Éloignez-le des sources de chaleur, du soleil direct, de l'humidité (ne jamais le plonger dans un liquide) et des bords tranchants. N'utilisez pas l'appareil avec les mains mouillées. Si l'appareil est humide ou mouillé, débranchez-le immédiatement.
- Lors du nettoyage ou du rangement, éteignez l'appareil et débranchez toujours la prise (retirez le connecteur lui-même, pas le câble) si l'appareil n'est pas utilisé, puis retirez les accessoires connectés.
- Ne faites pas **fonctionner** l'appareil sans surveillance. Si vous quittez la pièce, vous devez toujours éteindre l'appareil. Retirez la prise de la prise.
- L'appareil et le câble secteur doivent être vérifiés régulièrement pour détecter tout signe de dommage. Si des dommages sont détectés, l'appareil ne doit pas être utilisé.
- N'utilisez que des pièces détachées authentiques.
- Pour assurer la sécurité de vos enfants, veuillez garder tous les emballages (sacs plastiques, cartons, polystyrène, etc.) hors de portée.

Cet appareil n'est pas destiné à être utilisé par des personnes (y compris des enfants) ayant des capacités physiques, sensorielles ou mentales réduites, ou ayant un manque d'expérience et de connaissances, sauf si elles ont reçu une supervision ou une instruction sur l'utilisation de l'appareil par une personne responsable de leur sécurité.

Les enfants doivent être surveillés afin qu'ils ne jouent pas avec l'appareil.
Il convient d'être prudent lors de l'utilisation de l'appareil en raison de l'émission de vapeur.
Débranchez l'appareil pendant le remplissage et le nettoyage.
Le vaporisateur à tissu ne doit pas être utilisé s'il a été laissé tomber, s'il y a des signes visibles de dommages, ou s'il goutte.
Si le câble d'alimentation est endommagé, il doit être remplacé par le fabricant, son agent de service ou des personnes qualifiées afin d'éviter tout danger.
Cet appareil peut être utilisé par les enfants à partir de 8 ans et les personnes ayant des capacités physiques, sensorielles ou mentales réduites, ou sans expérience ni connaissances, s'ils ont reçu une supervision ou des instructions sur son utilisation sûre et comprennent les risques encourus.

AVERTISSEMENT:

Surface chaude ! Risque de brûlure !

La température des surfaces accessibles peut être très élevée pendant et après l'opération.

⚠ **AVERTISSEMENT :**

Risque de brûlures dues à la vapeur i s'échappe !

L'appareil doit être utilisé avec prudence car il peut émettre de la vapeur.

⚠ **AVERTISSEMENT : Risque de brûlure !**

- Ne touchez pas les surfaces chaudes. Si vous souhaitez changer les accessoires, veuillez attendre que l'appareil soit refroidi.

Les enfants ne doivent pas jouer avec cet appareil.
Le nettoyage et l'entretien des utilisateurs ne doivent pas être effectués par des enfants non surveillés.
Le vaporisateur à tissu ne doit pas être laissé sans surveillance lorsqu'il est branché au secteur.
Le vaporiseur à tissu ne doit pas être utilisé s'il a été échappé, s'il y a des signes visibles de dommages, ou s'il fuit
Gardez le vaporiseur en tissu et son cordon hors de portée des enfants de moins de 8 ans lorsqu'il est sous tension ou en train de refroidir

AVERTISSEMENT:

Ne laissez pas les jeunes enfants jouer avec le sac en plastique. **Il y a un risque d'étouffement**



Besondere Sicherheitsvorkehrungen für dieses Gerät Sie finden das folgende Symbol mit

Warnzeichen auf dem Gerät:

AVERTISSEMENT : Risque de brûlure !

- Lors du remplissage et du nettoyage de l'appareil, la prise secteur doit être déconnectée de la prise électrique.
- Ne dirigez jamais le jet de vapeur vers des personnes, des animaux ou des appareils électriques (par exemple, à l'intérieur du four).
- N'utilisez pas l'appareil sur des vêtements en les portant !

⚠ **ATTENTION :**

- N'utilisez que l'appareil avec de l'eau dans le réservoir.
- N'utilisez que **de l'eau distillée**.
- Ne remplissez pas le réservoir d'eau avec de l'eau de batterie, de l'eau sèche-linge ou de l'eau d'additifs (comme de l'amidon, du parfum, de l'assouplissant ou d'autres produits chimiques).
- Ne remplissez pas trop ! Ne dépassez pas le niveau maximal de remplissage d'eau !

Ne réparez pas l'appareil vous-même. Contactez toujours un technicien agréé. Si le câble d'alimentation est endommagé, il doit être remplacé par le fabricant, son agent de service ou des professionnels également qualifiés afin d'éviter tout danger.

- Cet appareil peut être utilisé par les enfants à partir de 8 ans et les personnes ayant des capacités physiques, sensorielles ou mentales réduites, ou sans expérience ni connaissances, s'ils ont reçu une supervision ou des instructions sur son utilisation sûre et comprennent les risques encourus.
- Les enfants ne doivent pas jouer avec cet appareil.
- Le nettoyage et l'entretien des utilisateurs ne doivent pas être effectués par des enfants non surveillés.

ATTENTION :

Cet appareil n'est pas conçu pour être immergé dans l'eau pendant le nettoyage. Veuillez vous référer aux instructions fournies dans le chapitre « Nettoyage ».

Déballage de l'appareil

1. Retirez l'appareil de son emballage.
2. Retirez tous les matériaux d'emballage tels que les films, le rembourrage Matériaux, clips et carton.
3. Vérifiez le contenu pour vous assurer qu'il est complet.
4. En cas de livraison incomplète ou de dommage, n'utilisez pas l'appareil. Rendez-le immédiatement à votre concessionnaire.

REMARQUE :

Des résidus de production ou de la poussière peuvent s'être accumulés sur l'appareil. Nous recommandons de nettoyer l'appareil selon le chapitre « Nettoyage ».

Résumé des composants

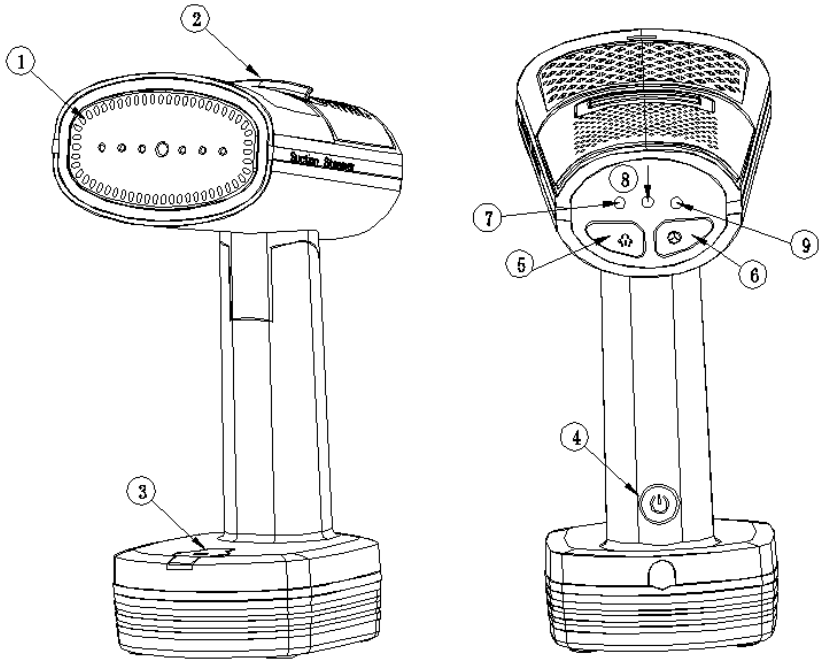

1 Panneau de surface de repassage
2 Filtre d'écran
3 Entrée de remplissage du réservoir d'eau
4 Interrupteur d'alimentation
5 Bouton vapeur
6 Bouton d'aspiration
7 Voyant bleu de vapeur
8 Voyant indicateur rouge de l'interrupteur d'alimentation
9 Lampe indicatrice d'aspiration blanche

Notes à utiliser

Connexion électrique

- Assurez-vous que la tension de l'appareil (voir l'étiquette de classification) et la tension de ligne correspondent.
- Connectez la prise d'alimentation à une prise résistante aux chocs correctement installée.

Puissance nominale

La consommation totale d'énergie de cet appareil peut atteindre1500W. N'utilisez pas plusieurs prises, car cet appareil est trop puissant

Caractéristiques du produit

1. Le corps principal et la poignée de l'appareil peuvent être repliés pour faciliter le rangement. (Voir image ci-dessous)

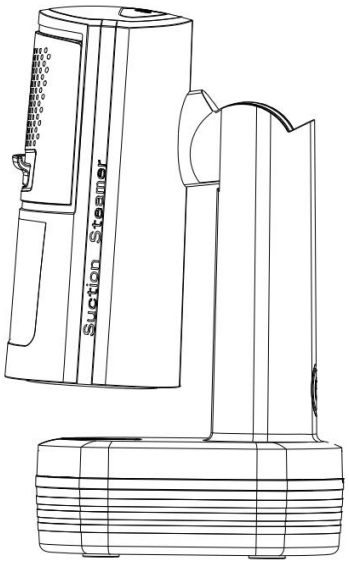

2. Bouton de fonction (voir image ci-dessous)

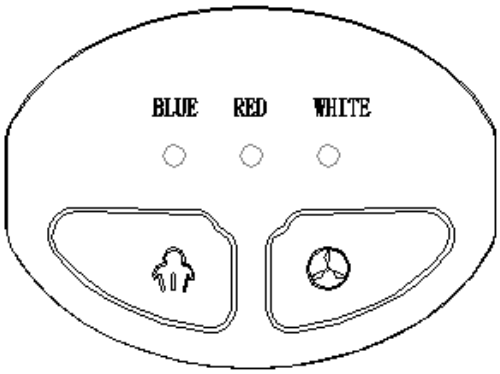

2.1 Il y a trois voyants indicateurs sur le panneau de surface de contrôle :

- Lumière bleue pour la vapeur

- Feu rouge pour pleine puissance
- Lumière blanche pour la succion

2.2 Il y a deux boutons sur le panneau de contrôle :

- Bouton vapeur à gauche
- Bouton d'aspiration à droite

3. Interrupteur d'alimentation

Après avoir connecté l'appareil, appuyez sur le bouton de l'interrupteur d'alimentation. L'appareil commence à s'allumer et le voyant rouge correspondant au centre s'allume.

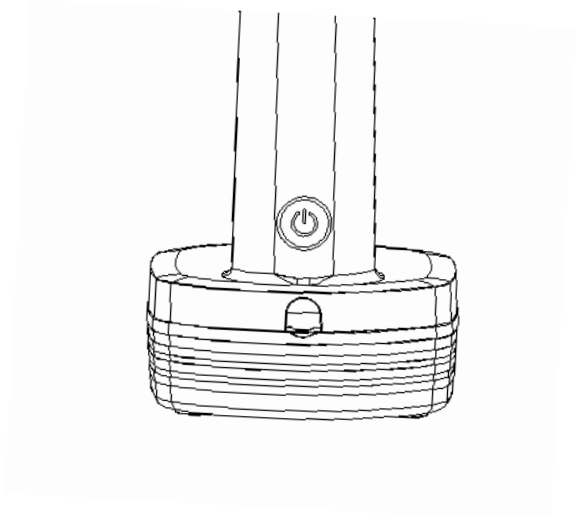

Exploitation initiale

Remplissez l'eau

REMARQUE : Il n'est pas possible de se remplir d'eau pendant le fonctionnement de l'appareil.

1. Retirez le bouchon en silicone du réservoir d'eau.
2. Utilisez la tasse à mesurer pour ajouter de l'eau au réservoir.

REMARQUE :

a. Ne dépassez pas **la marque MAX.**
b. Utilisez de l'eau distillée pour éviter la calcification

Utilisation de l'appareil

△ ATTENTION :

- **N'utilisez pas** l'appareil sans eau !
- Ne pliez pas l'appareil pendant l'utilisation.

1. Ajoutez une quantité suffisante d'eau au réservoir.
2. Branchez la prise, allumez l'interrupteur d'alimentation, le voyant rouge s'allumera et le produit commencera à chauffer
3. Le bouton à gauche est le bouton vapeur, qui propose deux niveaux de vapeur. Appuyer une fois correspond au niveau de vapeur bas, appuyer deux fois au niveau de vapeur élevé , et appuyer à nouveau arrête la vapeur (la fonction vapeur ne peut être utilisée qu'après 10 secondes de chauffage).
4. Le bouton à droite est le bouton d'aspiration, qui dispose également de deux niveaux de puissance d'aspiration. Appuyer une fois est le niveau de puissance d'aspiration faible, et appuyer deux fois est le niveau de puissance d'aspiration élevé, et appuyer à nouveau arrête l' aspiration.

REMARQUE :

Ajustez la puissance d'aspiration et le niveau de vapeur selon le type de vêtement (Le bouton d'aspiration doit être activé simultanément avec le bouton vapeur.)

REMARQUE :

Desactivez le bouton d'aspiration : il y aura un delai de 3 secondes avant qu'il s'arrete completement et que le voyant indicateur s'eteigne.

REMARQUE :

Chaque fois que la machine est rebranchée ou que l'interrupteur d'alimentation est rallumé, la pompe à eau a un délai de 10 secondes avant de commencer à fonctionner.

Lorsque l'appareil est utilisé en continu pendant longtemps, il peut activer sa propre protection de sécurité, à ce moment-là la pompe à eau et le moteur cessent de fonctionner. Le voyant blanc commença à clignoter.

Veuillez noter que l'appareil n'est pas endommagé pour le moment. Il faut l'éteindre et la mettre au réfrigérateur un moment. Après refroidissement, l'appareil peut continuer à fonctionner normalement.

△ ATTENTION :

Lorsque l'appareil est utilisé en continu pendant longtemps, il peut activer sa propre protection de sécurité, à ce moment-là la pompe à eau et le moteur cessent de fonctionner. Le voyant blanc commença à clignoter. Veuillez noter que l'appareil n'est pas endommagé pour le moment. 'Il faut l'eteindre et le laisser refroidir pendant un moment.'

Remplissage d'eau

Si plus aucune vapeur ne sort de l'appareil et que la pompe à eau commence à faire du bruit, cela signifie que le réservoir d'eau est vide.

1. Désactivez le bouton d'aspiration, le bouton vapeur et l'interrupteur d'alimentation, débranchez la prise.
2. Retirez le couvercle en silicone du réservoir d'eau.
3. Utiliser le verre doseur / la tasse a mesurer pour ajouter de l'eau dans le reservoir.

Arrêtez l'opération

1. Désactivez d'abord le bouton d'aspiration, puis le bouton vapeur.
2. Éteins l'interrupteur d'alimentation.

Remarque : La lumière rouge clignote quelques secondes puis s'éteint

3. Retirez le cordon d'alimentation de la prise.
4. Attendez quelques minutes que l'appareil refroidisse.

Nettoyage de l'appareil

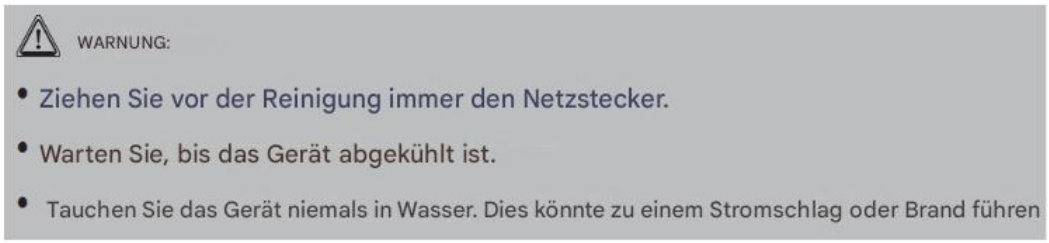

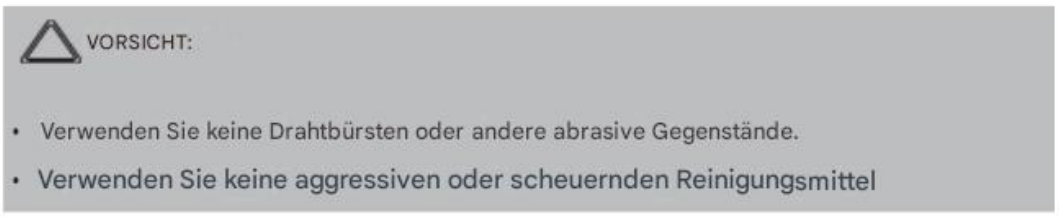

Carcasse

Essuyez le boîtier avec un chiffon légèrement humide

Nettoyage de la grille filtrante

Comme montré sur l'image ci-dessous, l'écran filtre au-dessus du couvercle supérieur peut être retiré pour le nettoyage. Lorsque l'appareil a été utilisé longtemps, la force d'aspiration diminue. À ce stade, le maillage du filtre doit être retiré pour le nettoyage.

Le filet filtrant doit aussi être nettoyé au fil du temps après avoir repassé longtemps les vêtements en cachemire.

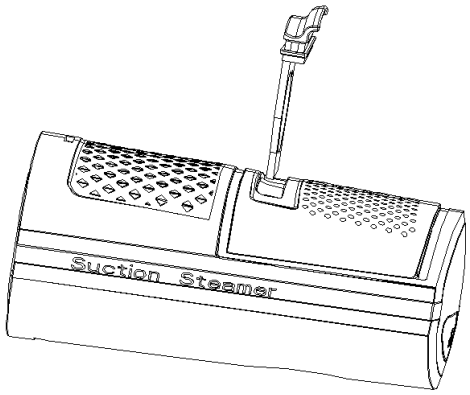

Données techniques

Modèle : NGS1500S

Alimentation électrique : 220 - 240 V~, 50 - 60 Hz

Puissance : 1500W

Capacité du réservoir : 230ml

Classe de protection : Classe I

Poids net : environ 0.9kg

Cet appareil est conforme à toutes les directives CE en vigueur, telles que la compatibilité électromagnétique et la directive sur la basse tension, et est fabriqué conformément aux dernières réglementations de sécurité.

Élimination

Signification du symbole de la « poubelle »



Protégez notre environnement : ne jetez pas les équipements électriques dans les déchets ménagers.

Veuillez retourner tout équipement électrique que vous n'utiliserez plus aux points de collecte

prévus pour l'élimination.

Cela aide à éviter les effets potentiels d'un mauvaise élimination sur l'environnement et la santé humaine.

Cela contribuera au recyclage et à d'autres formes de réutilisation des équipements électriques et électroniques.

Des informations sur les endroits où l'équipement peut être éliminé peuvent être obtenues auprès de votre autorité locale.

Manuale di istruzioni

Vaporizzatore per abbigliamento con maniglia di aspirazione

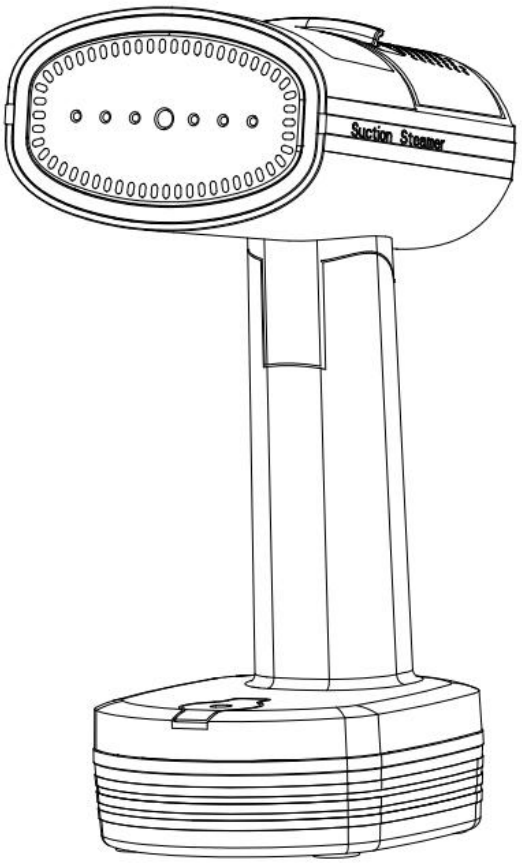

Modello n.: NGS1500S

220-240V~, 50-60Hz,1500W, Classe I

Manuale di istruzioni

Grazie per aver scelto il nostro prodotto. Speriamo che ti piaccia l'uso dell'elettrodomestico.

Simboli in questo manuale di istruzioni

Le informazioni importanti per la tua sicurezza sono appositamente segnalate. È essenziale seguire queste istruzioni per evitare incidenti e danni all'apparecchio:

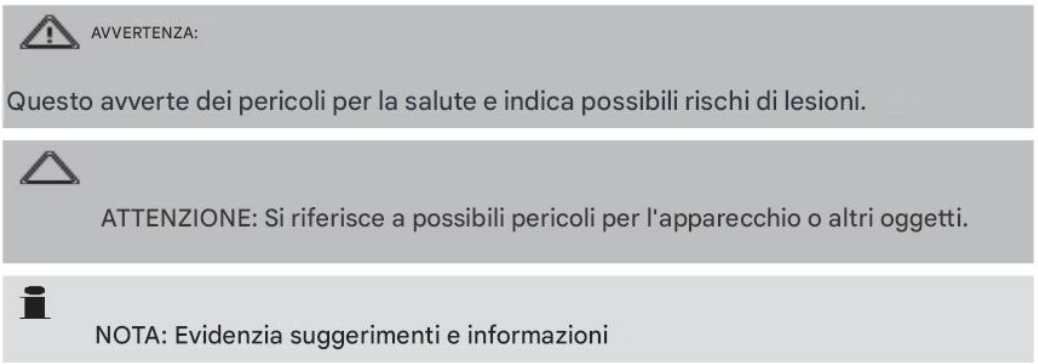

Note generali

Leggi attentamente le istruzioni operative prima di mettere in funzione l'apparecchio e conserva le istruzioni, inclusa la garanzia, la ricevuta e, se possibile, la scatola con la confezione interna. Se regali questo dispositivo ad altre persone, ti preghiamo anche di trasmettere le istruzioni per l'uso.

- L'apparecchio è progettato esclusivamente per uso privato e per lo scopo previsto. Questo apparecchio non è adatto all'uso commerciale.
- Non usarlo all'aperto. Tienilo lontano da fonti di calore, luce solare diretta, umidità (mai immergerlo in liquido) e bordi affilati. Non usare l'apparecchio con le mani bagnate. Se l'apparecchio è umido o bagnato, scollegalo immediatamente.
- Quando pulisci o riporti l'apparecchio, spegni l'apparecchio e stacca sempre la spina dalla presa (tira fuori il connettore stesso, non il cavo) se l'apparecchio non è in uso e rimuovi gli accessori collegati.
- Non **usare** l'apparecchio senza sorveglianza. Se esci dalla stanza, dovresti sempre spegnere l'elettrodomestico. Togli la spina dalla presa.
- L'apparecchio e il cavo di rete dovrebbero essere controllati regolarmente per eventuali segni di danni. Se vengono rilevati danni, l'apparecchio non dovrebbe essere utilizzato.
- Usa solo pezzi di ricambio originali.
- Per garantire la sicurezza dei vostri bambini, tenete tutti gli imballaggi (sacchetti di plastica, scatole, polistirolo, ecc.) fuori portata.

Questo apparecchio non è destinato all'uso da persone (inclusi i bambini) con capacità fisiche, sensoriali o mentali ridotte, o con mancanza di esperienza e conoscenza, a meno che non abbiano ricevuto supervisione o istruzione sull'uso dell'apparecchio da parte di una persona responsabile della loro sicurezza.

I bambini dovrebbero essere sorvegliati in modo che non giochino con il dispositivo.

Bisogna prestare attenzione nell'uso dell'apparecchio a causa dell'emissione di vapore.

Stacca l'apparecchio durante il riempimento e la pulizia.
Il vaporizzatore per tessuti non dovrebbe essere usato se è caduto, se ci sono segni visibili di danni o se gocciola.
Se il cavo di alimentazione è danneggiato, deve essere sostituito dal produttore, dal suo agente di assistenza o da persone altrettanto qualificate per evitare un pericolo.
Questo dispositivo può essere utilizzato da bambini a partire dagli 8 anni e da persone con capacità fisiche, sensoriali o mentali ridotte, o senza esperienza e conoscenza, se hanno ricevuto supervisione o istruzione sul suo uso sicuro e comprendono i rischi coinvolti.
I bambini non dovrebbero giocare con l'apparecchio.
La pulizia e la manutenzione degli utenti non dovrebbero essere effettuate da bambini non supervisionati.

ATTENZIONE:

Superficie calda! Rischio di ustioni!

La temperatura delle superfici accessibili può essere molto elevata durante e dopo l'operazione.

⚠ **ATTENZIONE:**

Pericolo di scottature a causa del vapore fuoriuscente!

L'apparecchio deve essere usato con cautela, poiché potrebbe emettere vapore.

⚠ **ATTENZIONE: Rischio di ustioni!**

- Non toccare superfici calde. Se vuoi cambiare gli accessori, aspetta che l'elettrodomestico si raffreddi.

Il vaporizzatore per tessuti non dovrebbe essere lasciato incustodito mentre è collegato alla rete elettrica.
Il vaporizzatore per tessuti non dovrebbe essere usato se è caduto, se ci sono segni visibili di danni o se perde
Tieni il vaporizzatore in stoffa e il suo cavo fuori dalla portata dei bambini sotto gli 8 anni quando è in carica o si sta raffreddando

ATTENZIONE:

Non lasciare che i bambini piccoli giochino con la sacchetto di plastica . C'**è il rischio di soffocamento**



Precauzioni di sicurezza speciali per questo apparecchio Troverete il seguente simbolo con carattere di avvertimento sull'apparecchio:

ATTENZIONE: Rischio di ustioni!

- Quando si riempie e si pulisce l'apparecchio, la spina di rete deve essere scollegata dalla presa di corrente.
- Non dirigere mai il getto di vapore verso persone, animali o dispositivi elettrici (ad esempio, all'interno del forno).
- Non usare l'elettrodomestico sugli indumenti mentre li indossi!

⚠ **ATTENZIONE:**

- Usa l'apparecchio solo con acqua nel serbatoio.
- Usa solo **acqua** distillata.
- Non riempire il serbatoio dell'acqua con acqua per batterie, acqua per asciugatrice o acqua con additivi (come amido, profumi, ammorbidenti o altri prodotti chimici).
- Non riempire troppo! Non superare il livello massimo di riempimento d'acqua!

Non riparare l'elettrodomestico da solo. Contatta sempre un tecnico autorizzato. Se il cavo di alimentazione è danneggiato, deve essere sostituito dal produttore, dal suo agente di assistenza o da professionisti altrettanto qualificati per evitare un pericolo.

- Questo dispositivo può essere utilizzato da bambini di 8 anni e da persone con capacità fisiche, sensoriali o mentali ridotte, o senza esperienza e conoscenza, se hanno ricevuto supervisione o istruzione sul suo uso sicuro e comprendono i rischi coinvolti.
- I bambini non dovrebbero giocare con l'apparecchio.
- La pulizia e la manutenzione degli utenti non dovrebbero essere effettuate da bambini non supervisionati.

ATTENZIONE:

Questo apparecchio non è pensato per essere immerso nell'acqua durante la pulizia. Si prega di consultare le istruzioni fornite nel capitolo "Pulizia".

Disimballaggio dell'elettrodomestico

1. Rimuovi l'elettrodomestico dalla confezione.
2. Rimuovere tutti i materiali di imballaggio come pellicole e imbottiture materiali, clip e cartone.
3. Controlla il contenuto per assicurarti che sia completo.
4. In caso di consegna incompleta o danni, non utilizzare l'apparecchio. Restituiscilo immediatamente al concessionario.

NOTA:

Residui di produzione o polvere potrebbero essersi accumulati sull'apparecchio. Consigliamo di pulire l'elettrodomestico secondo il capitolo "Pulizia".

Riassunto dei componenti

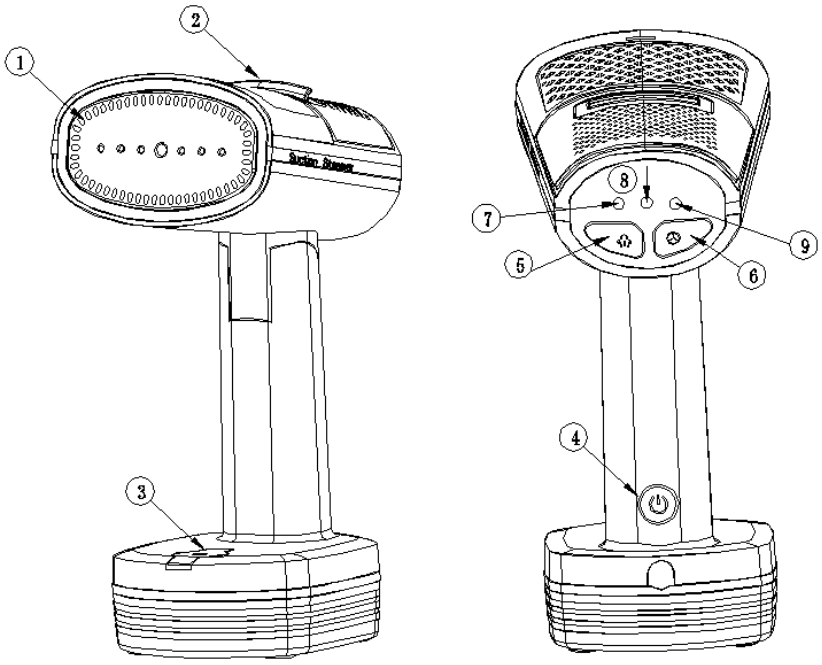

1 Pannello della superficie da stiratura
2 Filtro schermo
3 Ingresso di riempimento del serbatoio d'acqua
4 Interruttore di alimentazione
5 Pulsante Vapore
6 Pulsante di aspirazione
7 Spia luminosa blu del vapore
8 Spia indicatrice dell'interruttore di alimentazione rossa
9 Spia indicatrice di aspirazione bianca

Note per l'uso

Collegamento elettrico

- Assicurati che la tensione dell'apparecchio (vedi etichetta di classificazione) e quella di linea corrispondano.
- Collega la spina di alimentazione a una spina resistente agli urti installata correttamente.

Potenza nominale

Il consumo energetico totale di questo apparecchio può arrivare fino a1500W. Non usare più spine, perché questo apparecchio è troppo potente

Caratteristiche del prodotto

1. Il corpo principale e la maniglia dell'apparecchio possono essere piegati per facilitare la conservazione. (Vedi immagine sotto)

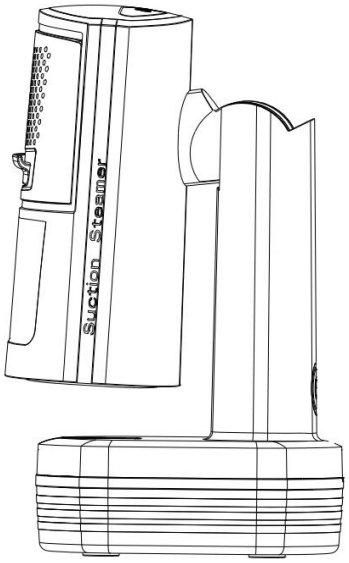

2. Pulsante funzione (Vedi immagine sotto)

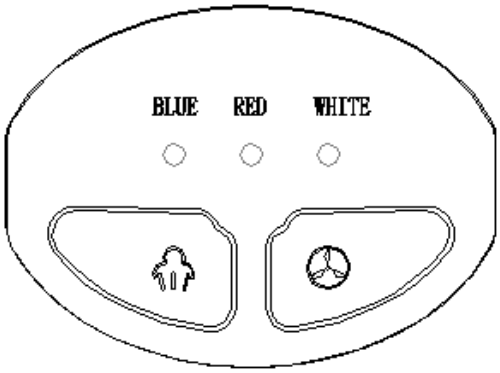

2.1 Ci sono tre spie indicatori sul pannello della superficie di controllo:

- Luce blu per il vapore
- Luce rossa per potenza massima
- Luce bianca per la aspirazione

2.2 Ci sono due pulsanti sul pannello di controllo:

- Pulsante vapore sinistra
- Pulsante di aspirazione a destra

3. Interruttore di alimentazione

Dopo aver collegato l'apparecchio, premi il pulsante dell'interruttore di accensione. L'apparecchio inizierà ad accendersi e si accenderà la corrispondente spia rossa al centro.

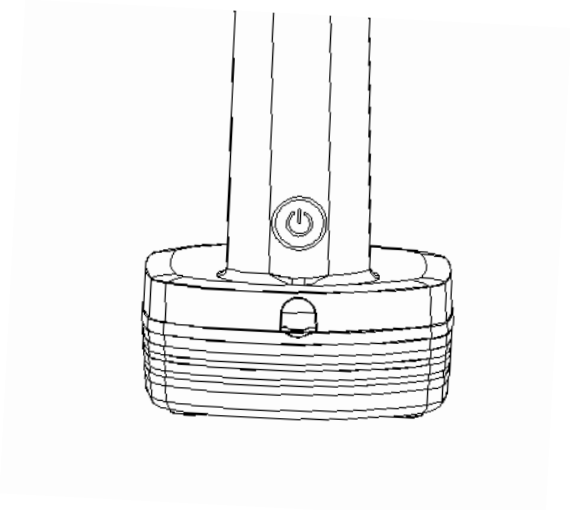

Operazione iniziale

Riempi l'acqua

NOTA: Non è possibile riempirsi con acqua durante il funzionamento dell'apparecchio.

1. Rimuovi il tappo in silicone dal serbatoio dell'acqua.
2. Usa il misurino per aggiungere acqua al serbatoio.

NOTA:

a. Non **superare il limite MAX.**
b. Usa acqua distillata per prevenire la calcificazione

Utilizzo dell'apparecchio

ATTENZIONE:

- **Non** usare l'elettrodomestico senza acqua!
- Non piegare l'apparecchio durante l'uso.

1. Aggiungi una quantità adeguata d'acqua al serbatoio.
2. Collega la spina, accendi l'interruttore di accensione, la spia rossa dell'indicatore di alimentazione si accende e il prodotto inizia a scaldarsi
3. Il pulsante a sinistra è il pulsante vapore che ha due livelli di vapore Premere una volta è il livello basso di vapore, premere due volte è il livello di vapore più alto , e premere di nuovo fermerà il vapore (la funzione vapore può essere usata solo dopo 10 secondi di riscaldamento).
4. Il pulsante a destra è il pulsante di aspirazione, che ha anch'esso due livelli di potenza di aspirazione. Premere una volta è il livello di potenza di aspirazione più basso, e premere due volte è il livello di potenza di aspirazione più alto, e premere di nuovo ferma la suzione.

NOTA:

Regola la potenza di aspirazione e il livello del vapore in base al tipo di indumento (Il pulsante di aspirazione deve essere attivato contemporaneamente a quello del vapore.)

NOTA:

Spegni il pulsante di aspirazione: ci sara un ritardo di 3 secondi prima che si fermi completamente e la spia indicatrice si spenga.

NOTA:

Ogni volta che la macchina viene ricollegata alla presa o l'interruttore di alimentazione viene riattivato, la pompa dell'acqua avra un ritardo di 10 secondi prima di iniziare a funzionare

Quando l'apparecchio viene utilizzato ininterrottamente per molto tempo, può attivare una propria protezione di sicurezza, a quel punto sia la pompa dell'acqua che il motore smetteranno di funzionare. La spia luminosa bianca inizia a lampeggiare.
Si prega di notare che l'apparecchio non è danneggiato al momento. Deve essere spento e lasciato raffreddare per un po. Dopo il raffreddamento, l'apparecchio può continuare a funzionare normalmente.

⚠ ATTENZIONE:

Quando l'apparecchio viene utilizzato ininterrottamente per molto tempo, può attivare una propria protezione di sicurezza, a quel punto sia la pompa dell'acqua che il motore smetteranno di funzionare. La spia luminosa bianca inizia a lampeggiare.
Si prega di notare che l'apparecchio non è danneggiato al momento. Deve essere spento e lasciato raffreddare per un po. Dopo il raffreddamento, l'apparecchio può continuare a funzionare normalmente.

Riempimento d'acqua

Se non esce più vapore dall'apparecchio e la pompa dell'acqua inizia a fare rumore, significa che il serbatoio dell'acqua è vuoto.

1. Spegni il pulsante di aspirazione, il pulsante del vapore e l'interruttore di accensione, scollega dalla spina.
2. Rimuovi il tappo in silicone dal serbatoio dell'acqua.
3. Usa il misurino per aggiungere acqua al serbatoio.

Interrompi il funzionamento

1. Spegni prima il pulsante di aspirazione, poi quello di vapore
2. Spegni l'interruttore di accensione.

Nota: La luce rossa lampeggia per qualche secondo e poi si spegne

3. Rimuovi il cavo di alimentazione dalla spina.
4. Aspetta qualche minuto che l'elettrodomestico si raffreddi.

Pulizia dell'elettrodomestico

AVVERTENZA:

- Scollegare sempre la spina di alimentazione prima della pulizia.
- Attendere che l'apparecchio si sia raffreddato.
- Non immergere mai l'apparecchio in acqua. Potrebbe causare scosse elettriche o incendi

ATTENZIONE:

- Non utilizzare spazzole metalliche o altri oggetti abrasivi.
- Non utilizzare detergenti aggressivi o abrasivi

Carcassa

Pulisci la carcassa con un panno leggermente umido

Pulizia della griglia del filtro

Come mostrato nell'immagine sottostante, lo schermo filtro sopra il coperchio superiore può essere rimosso per la pulizia. Quando l'apparecchio è stato utilizzato a lungo, la forza di aspirazione diminuisce. In questo momento, la rete del filtro dovrebbe essere rimossa per la pulizia.

La rete filtrante dovrebbe anche essere pulita nel tempo dopo aver stirato i vestiti in cashmere per molto tempo.

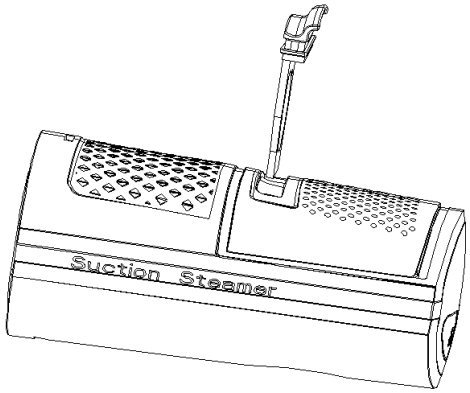

Dati tecnici

Modello: NGS1500S

Alimentazione: 220 - 240 V~, 50 - 60 Hz

Potenza: 1500W

Capacità del serbatoio: 230ml

Classe di Protezione: Classe I

Peso netto: circa 0.9kg

Questo apparecchio rispetta tutte le direttive CE attuali, come la compatibilità elettromagnetica e la Direttiva sulle Basse Tensioni, ed è prodotto in conformità con le più recenti normative di sicurezza.

Eliminazione

Significato del simbolo del "bidone della spazzatura"



Proteggi il nostro ambiente: Non buttare via le apparecchiature elettriche tra i rifiuti domestici.

Si prega di restituire qualsiasi attrezzatura elettrica che non utilizzerà più ai punti di raccolta disponibili per lo smaltimento.

Questo aiuta a evitare i potenziali effetti di uno smaltimento improprio sull'ambiente e sulla salute umana.

Questo contribuirà al riciclo e ad altre forme di riutilizzo di apparecchiature elettriche ed elettroniche.

Le informazioni su dove l'attrezzatura può essere smaltita possono essere ottenute presso l'autorità locale.

Bedienungsanleitung

Kleidungsdampfer
mit Sauggriff

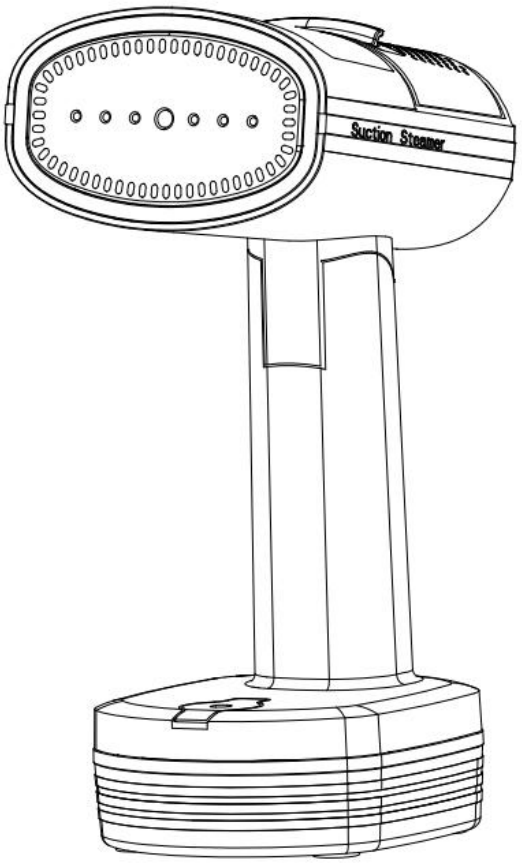

Modell Nr.: NGS1500S

220-240V~, 50-60Hz,1500W, Klasse I

Bedienungsanleitung

Vielen Dank, dass Sie unser Produkt ausgewählt haben. Wir hoffen, Sie genießen die Nutzung des Geräts.

Symbole in diesem Handbuch

Wichtige Informationen zu Ihrer Sicherheit sind speziell ausgewiesen. Es ist unerlässlich, diese Anweisungen zu befolgen, um Unfälle zu vermeiden und Schäden am Gerät zu vermeiden:

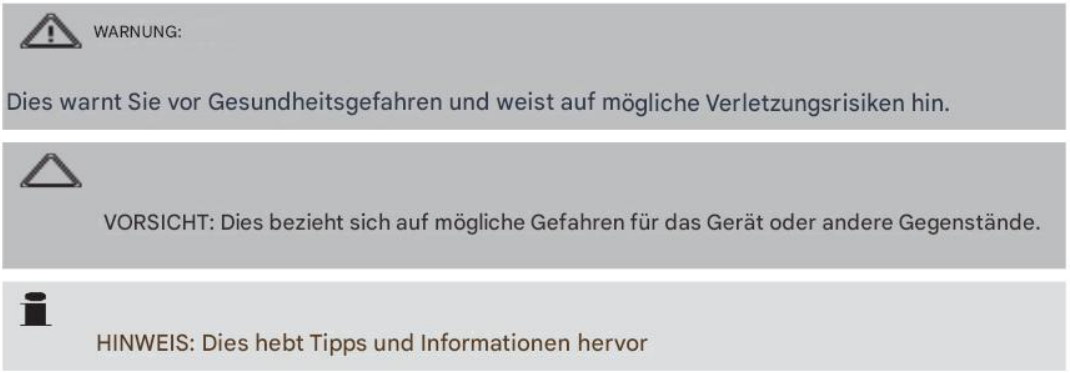

Allgemeine Anmerkungen

Lesen Sie die Betriebsanleitung sorgfältig, bevor Sie das Gerät in Betrieb nehmen, und bewahren Sie die Anweisungen auf, einschließlich Garantie, Kassenbon und, wenn möglich, der Verpackung mit der Innenverpackung. Wenn Sie dieses Gerät an andere weitergeben, geben Sie bitte auch die Anleitungen weiter.

- Das Gerät ist ausschließlich für den privaten Gebrauch und den vorgesehenen Zweck konzipiert. Dieses Gerät ist für den kommerziellen Gebrauch nicht geeignet.
- Verwenden Sie es nicht im Freien. Halte es von Wärmequellen, direktem Sonnenlicht, Feuchtigkeit (niemals in Flüssigkeit tauchen) und scharfen Kanten fern. Benutzen Sie das Gerät nicht mit nassen Händen. Wenn das Gerät feucht oder nass ist, ziehen Sie es sofort aus.
- Beim Reinigen oder Lagern schalten Sie das Gerät aus und ziehen Sie immer den Stecker aus der Steckdose (ziehen Sie den Stecker selbst, nicht das Kabel), wenn das Gerät nicht benutzt wird, und entfernen Sie die angeschlossenen Zubehörteile.
- Betreiben Sie das Gerät nicht unbeaufsichtigt. Wenn Sie den Raum verlassen, sollten Sie das Gerät immer ausschalten. Zieh den Stecker aus der Steckdose.
- Das Gerät und das Netzkabel sollten regelmäßig auf Anzeichen von Schäden überprüft werden. Wenn Schäden festgestellt werden, sollte das Gerät nicht verwendet werden.
- Verwende nur echte Ersatzteile.
- Um die Sicherheit Ihrer Kinder zu gewährleisten, bewahren Sie bitte alle Verpackungen (Plastiktüten, Kartons, Polystyrol usw.) außer Reichweite auf.

Dieses Gerät ist nicht für die Nutzung durch Personen (einschließlich Kinder) mit eingeschränkten körperlichen, sensorischen oder geistigen Fähigkeiten oder mangelnder Erfahrung und Wissen gedacht, es sei denn, sie haben von einer für ihre Sicherheit verantwortlichen Person eine Aufsicht oder Anweisung zur Nutzung des Geräts erhalten.

Kinder sollten beaufsichtigt werden, damit sie nicht mit dem Gerät spielen.
Beim Gebrauch des Geräts ist Vorsicht geboten, da Dampf austritt.
Ziehen Sie das Gerät beim Einfüllen und Reinigen aus dem Stecker.
Der Stoffdämpfer sollte nicht verwendet werden, wenn er fallen gelassen wurde, sichtbare Anzeichen von Schäden vorliegen oder wenn er tropft.
Wenn das Versorgungskabel beschädigt ist, muss es vom Hersteller, dessen Servicevertreter oder ähnlich qualifizierten Personen ersetzt werden, um eine Gefahr zu vermeiden.
Dieses Gerät kann von Kindern ab 8 Jahren sowie von Menschen mit eingeschränkten körperlichen, sensorischen oder geistigen Fähigkeiten oder ohne Erfahrung und Wissen genutzt werden, sofern sie eine Aufsicht oder Unterweisung in der sicheren Anwendung erhalten haben und die damit

WARNUNG:

Heiße Oberfläche! Brandgefahr!

Die Temperatur zugänglicher Oberflächen kann während und nach dem Betrieb sehr hoch sein.

⚠ **WARNUNG:**

Gefahr der Verbrühung durch entweichenden Dampf!

Das Gerät sollte mit Vorsicht verwendet werden, da es Dampf abgeben kann.

⚠ **WARNUNG: Brandgefahr!**

- Berühre keine heißen Oberflächen. Wenn Sie das Zubehör wechseln möchten, warten Sie bitte, bis das Gerät abgekühlt ist.

verbundenen Risiken verstehen.
Kinder sollten nicht mit dem Gerät spielen.
Die Reinigung und Wartung der Nutzer sollten nicht von unbeaufsichtigten Kindern durchgeführt werden.
Der Stoffdämpfer sollte nicht unbeaufsichtigt bleiben, wenn er an das Stromnetz angeschlossen ist.
Der Stoffdämpfer sollte nicht verwendet werden, wenn er fallen gelassen wurde, sichtbare Anzeichen von Schäden vorliegen oder wenn er undicht ist
Halten Sie den Stoffdampfer und seine Schnur außerhalb der Reichweite von Kindern unter 8 Jahren, wenn sie unter Strom geladen oder abkühlen, außerhalb der Reichweite von Kindern

WARNUNG:

Lassen Sie nicht zu, dass kleine Kinder mit dem PE-Beutel spielen. **Es besteht eine Erstickungsgefahr**



Besondere Sicherheitsvorkehrungen für dieses Gerät Sie finden das folgende Symbol mit

Warnzeichen auf dem Gerät:

WARNUNG: Brandgefahr!

- Beim Füllen und Reinigen des Geräts muss der Netzstecker von der Steckdose getrennt werden.
- Richten Sie niemals den Dampfstrahl auf Menschen, Tiere oder elektrische Geräte (z. B. im Ofen).
- Verwenden Sie das Gerät nicht an Kleidungsstücken, während Sie es tragen!

VORSICHT:

- Benutze das Gerät nur mit Wasser im Tank.
- Verwenden Sie nur **destilliertes Wasser**.
- Füllen Sie den Wassertank nicht mit Batteriewasser, Trocknerwasser oder Wasser mit Zusätzen (wie Stärke, Parfüm, Weichspüler oder anderen Chemikalien).

- Nicht überladen! Überschreiten Sie nicht den maximalen Wasserauffüllwert!

Reparieren Sie das Gerät nicht selbst. Kontaktieren Sie immer einen autorisierten Techniker. Wenn das Stromkabel beschädigt ist, muss es vom Hersteller, dessen Servicevertreter oder ebenso qualifizierten Fachleuten ersetzt werden, um eine Gefahr zu vermeiden.

- Dieses Gerät kann von Kindern ab 8 Jahren sowie von Menschen mit eingeschränkten körperlichen, sensorischen oder geistigen Fähigkeiten oder ohne Erfahrung und Wissen genutzt werden, sofern sie eine Aufsicht oder Unterweisung in der sicheren Anwendung erhalten haben und die damit verbundenen Risiken verstehen.
- Kinder sollten nicht mit dem Gerät spielen.
- Die Reinigung und Wartung der Nutzer sollten nicht von unbeaufsichtigten Kindern durchgeführt werden.

VORSICHT:

Dieses Gerät ist nicht dafür gedacht, während der Reinigung in Wasser getaucht zu werden. Bitte beachten Sie die Anweisungen im Kapitel "Reinigung".

Das Gerät auspacken

1. Nehmen Sie das Gerät aus der Verpackung.
2. Entfernen Sie alle Verpackungsmaterialien wie Filme und Polsterungen Material, Clips und Pappe.
3. Überprüfen Sie den Inhalt, um sicherzugehen, dass er vollständig ist.
4. Bei unvollständiger Lieferung oder Beschädigung sollten Sie das Gerät nicht benutzen. Geben Sie es sofort an Ihren Händler zurück.

HINWEIS:

Produktionsrückstände oder Staub können sich auf dem Gerät angesammelt haben. Wir empfehlen, das Gerät gemäß dem Kapitel "Reinigung" zu reinigen.

Zusammenfassung der Komponenten

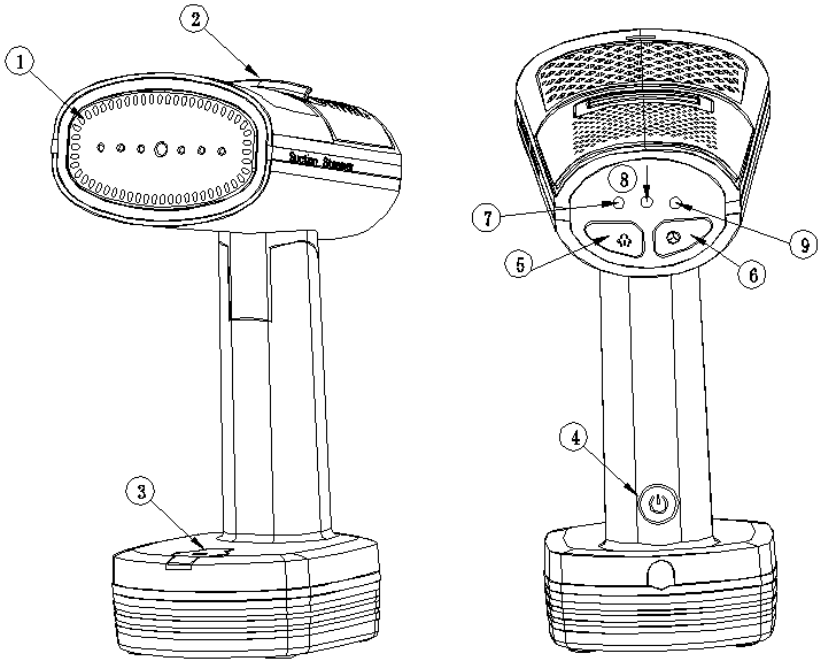

1 Bügelfläche
2 Bildschirmfilter
3 Wassertank-Einlauf
4 Stromschalter
5 Steam-Taste
6 Absaugknopf
7 Blaue Dampfanzeige
8 Rote Stromschalter-Indikatorlampe
9-weiße Sauganzeigelampe

Anmerkungen zur Verwendung

Elektrische Verbindung

- Stellen Sie sicher, dass die Spannung des Geräts (siehe Kennzeichnung) und die Netzspannung übereinstimmen.
- Schließen Sie den Netzstecker an einen richtig installierten, stoßfesten Stecker an.

Nennleistung

Der Gesamtstromverbrauch dieses Geräts kann bis zu1500W betragen. Verwenden Sie nicht mehrere Stecker, da dieses Gerät zu leistungsstark ist

Produktmerkmale

1. Der Hauptkörper und der Griff des Geräts können für eine einfache Aufbewahrung gefaltet werden. (Siehe Bild unten)

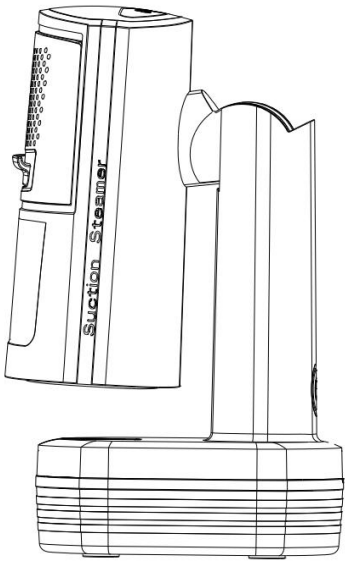

2. Funktionstaste (siehe Bild unten)

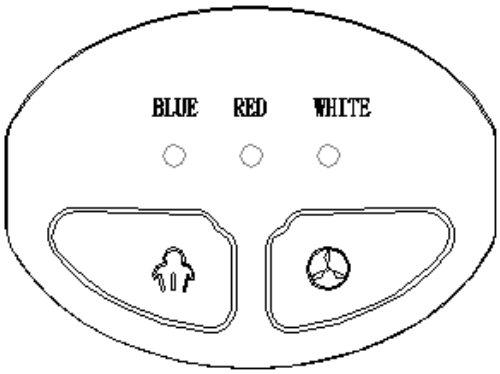

2.1 Auf dem Bedienfeld befinden sich drei Kontrollleuchten:

- Blaues Licht für Dampftaste
- Rotes Licht für volle Leistung
- Weißes Licht für Saugung

2.2 Am Bedienfeld gibt es zwei Tasten:

- S-Team-Knopflinks
- Absaugknopf rechts

3. Einschalter

Nachdem Sie das Gerät angeschlossen haben, drücken Sie den Power-Schalter-Knopf. Das Gerät beginnt sich einzuschalten und die entsprechende rote Anzeige in der Mitte geht an.

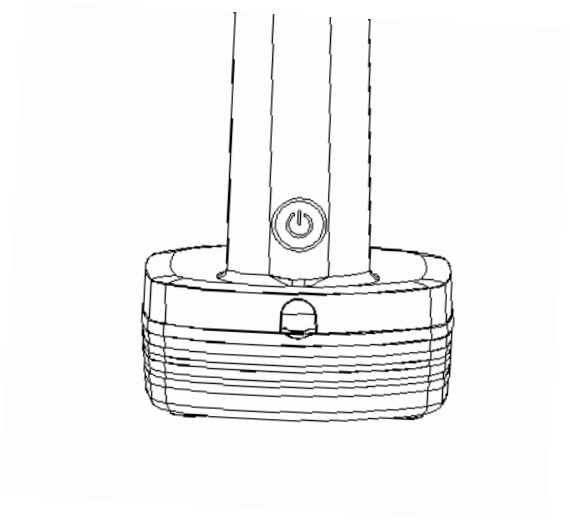

Anfänglicher Betrieb

Füllen Sie das Wasser wieder auf

HINWEIS: Es ist nicht möglich, während des Betriebs des Geräts mit Wasser nachzufüllen.

1. Entfernen Sie den Silikondeckel vom Wassertank.
2. Benutze den Messbecher, um Wasser zum Reservoir hinzuzufügen.

HINWEIS:

a. Überschreite nicht **die MAX-Marke.**
b. Verwenden Sie destilliertes Wasser, um Verkalkung zu verhindern

Nutzung des Geräts

△ **VORSICHT:**

- **Benutzen Sie** das Gerät nicht ohne Wasser!
- Falten Sie das Gerät während der Nutzung nicht zusammen.

1. Fügen Sie eine ausreichende Menge Wasser in das Reservoir ein.
2. Stecke den Stecker ein, schalte den Netzschalter ein, die rote Stromanzeige leuchtet an und das Produkt beginnt sich zu erwärmen
3. Der Button links ist die Dampftaste-Taste, die zwei Stufen von Dampftaste hat. Einmal drücken ist der niedrige Dampfpegel, zweimal drücken ist der hohe Dampfpegel, und nochmal drücken stoppt der Dampf (die Dampffunktion kann erst nach 10 Sekunden Erhitzen verwendet werden).
4. Der Knopf rechts ist der Saugknopf, der ebenfalls zwei Stufen der Saugkraft hat. Ein einmaliges Drücken ist die niedrige Saugkraft, und zweimal drücken ist die hohe Saugkraft, und ein weiteres Drücken stoppt die Saugkraft.

HINWEIS:
Passen Sie die Saugkraft und den Dampfpegel je nach Kleidungsstück an
(Der Absaugknopf muss gleichzeitig mit dem Dampfknopf aktiviert werden.)

HINWEIS:
Schalte den Saugknopf aus, es gibt eine Verzögerung von 3 Sekunden davor
Hört komplett auf zu funktionieren und die Kontrollleuchte geht aus.

HINWEIS:
Jedes Mal, wenn das Geraet wieder an die Steckdose angeschlossen
oder der Netzschalter erneut eingeschaltet wird, verzoegert sich die Wasserpumpe um 10 Sekunden, bevor sie zu arbeiten beginnt.

Wenn das Gerät über längere Zeit kontinuierlich genutzt wird, kann es seinen eigenen Sicherheitsschutz aktivieren, wodurch sowohl die Wasserpumpe als auch der Motor aufhören zu funktionieren. Die weiße Anzeige beginnt zu blinken.
Bitte beachten Sie, dass das Gerät derzeit nicht beschädigt ist. Es muss ausgeschaltet und eine Weile gekühlt werden. Nach dem Kühlen kann das Gerät weiterhin normal funktionieren.

△ VORSICHT:

Wenn das Gerät über längere Zeit kontinuierlich genutzt wird, kann es seinen eigenen Sicherheitsschutz aktivieren, wodurch sowohl die Wasserpumpe als auch der Motor aufhören zu funktionieren. Die weiße Anzeige beginnt zu blinken.
Bitte beachten Sie, dass das Gerät derzeit nicht beschädigt ist. Es muss ausgeschaltet und eine Weile gekühlt werden. Nach dem Kühlen kann das Gerät weiterhin normal funktionieren.

Wasserfüllung

Wenn kein Dampf mehr aus dem Gerät kommt und die Wasserpumpe anfängt zu lauten, bedeutet das, dass der Wassertank leer ist.

1. Schalte den Absaugknopf, den Dampfknopf und den Einschalter aus, trenne dich vom Stecker.
2. Entfernen Sie den Silikondeckel vom Wassertank.
3. Benutze den Messbecher, um Wasser zum Reservoir hinzuzufügen.

Stoppt die Operation

1. Zuerst den Absaugknopf ausschalten, dann den Dampftaste -Knopf.
2. Schalte den Stromschalter aus.

Hinweis: Das rote Licht blinkt ein paar Sekunden lang und geht dann wieder aus

3. Zieh das Netzkabel aus dem Stecker.
4. Warte ein paar Minuten, bis das Gerät abgekühlt ist.

Reinigung des Geräts

WARNUNG:

- Ziehen Sie vor der Reinigung immer den Netzstecker.
- Warten Sie, bis das Gerät abgekühlt ist.
- Tauchen Sie das Gerät niemals in Wasser. Dies könnte zu einem Stromschlag oder Brand führen

VORSICHT:

- Verwenden Sie keine Drahtbürsten oder andere abrasive Gegenstände.
- Verwenden Sie keine aggressiven oder scheuernden Reinigungsmittel

Wohnraum

Wischen Sie das Gehäuse mit einem leicht feuchten Tuch ab

Reinigung des Filterschirms

Wie auf dem untenstehenden Bild zu sehen ist, kann der Filterschirm oben auf dem oberen Deckel zur Reinigung entfernt werden. Wenn das Gerät längere Zeit verwendet wird, nimmt die Saugkraft ab. Zu diesem Zeitpunkt sollte das Filtergitter zur Reinigung entfernt werden.

Das Filternetz sollte auch nach längerem Bügeln von Kaschmirkleidung über die Zeit gereinigt werden.

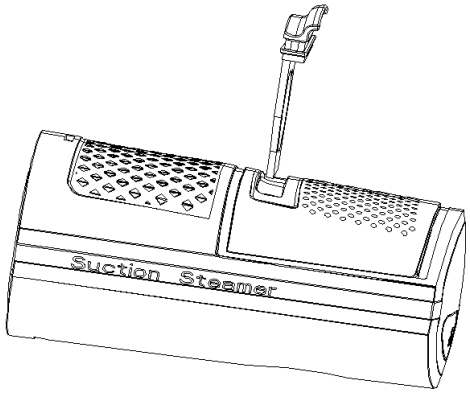

Technische Daten

Modell: NGS1500S

Netzteil: 220 - 240 V~, 50 - 60 Hz

Leistung: 1500W

Tankkapazität: 230ml

Schutzklasse: Klasse I

Nettogewicht: ca. 0.9kg

Dieses Gerät erfüllt alle aktuellen CE-Vorgaben, wie elektromagnetische Kompatibilität und die Niederspannungsrichtlinie, und wird gemäß den neuesten Sicherheitsvorschriften hergestellt.

Ausscheidung

Bedeutung des "Mülleimer"-Symbols



Schützen Sie unsere Umwelt: Werfen Sie keine elektrischen Geräte in Hausmüll weg.

Bitte bringen Sie alle elektrischen Geräte, die Sie nicht mehr benutzen werden, an die zur Entsorgung vorgesehenen Sammelstellen zurück.

Dies hilft, mögliche Auswirkungen unsachgemäßer Entsorgung auf Umwelt und menschliche Gesundheit zu vermeiden.

Dies trägt zum Recycling und anderen Formen der Wiederverwendung elektrischer und

elektronischer Geräte bei.

Informationen darüber, wo Geräte entsorgt werden können, können Sie bei Ihrer örtlichen Behörde erhalten.

Imported by B73737553
Av Altos Hornos S/N Pto Sagunto (46520)
Valencia, España
Infonl@nilsonlife.com