nilson Life

BATIDORA PERSONAL
PERSONAL BLENDER
NPB35002V



Manual de instrucciones
Instruction manual

ADVERTENCIAS DE SEGURIDAD

Lea atentamente este manual antes de utilizar el aparato. El incumplimiento de las instrucciones puede provocar lesiones personales, daños materiales o un uso no conforme a la normativa CE.

Este aparato está diseñado exclusivamente para uso doméstico o profesional ligero, según lo especificado por el fabricante. No lo utilice para fines distintos a los previstos.

Este aparato no debe ser utilizado por niños ni por personas con capacidades físicas, sensoriales o mentales reducidas, salvo bajo supervisión o tras haber recibido instrucciones sobre el uso seguro del aparato, conforme a la norma EN 60335-1.

Mantenga el aparato y el cable de alimentación fuera del alcance de los niños. Los niños no deben jugar con el aparato.

 Riesgo de cortes por cuchillas en movimiento. Las cuchillas están muy afiladas. Manipule las partes cortantes con extrema precaución.

No introduzca las manos, utensilios u otros objetos en el vaso, recipiente o zona de cuchillas mientras el aparato esté conectado o en funcionamiento.

Desconecte siempre el aparato de la red eléctrica antes de montar, desmontar, cambiar accesorios, limpiar o realizar cualquier operación de mantenimiento.

No utilice el aparato si el vaso, los accesorios, las cuchillas, el cable de alimentación o el enchufe presentan daños visibles. En caso de avería, contacte exclusivamente con un servicio técnico autorizado.

No utilice el aparato en vacío ni sobre alimentos excesivamente duros, salvo que el fabricante lo indique expresamente.

No utilice el aparato de forma continua durante períodos prolongados. Respete los tiempos máximos de funcionamiento indicados para evitar el sobrecalentamiento del motor.

Utilice únicamente los accesorios suministrados o recomendados por el fabricante.

Coloque siempre la batidora de vaso sobre una superficie plana, estable y seca antes de su uso. Sujete firmemente la batidora de mano durante el funcionamiento.

No sumerja el cuerpo del motor, el cable de alimentación ni el enchufe en agua u otros líquidos. Riesgo de descarga eléctrica.

No deje el aparato en funcionamiento sin supervisión.

Apague y desconecte el aparato inmediatamente si detecta ruidos anormales, vibraciones excesivas, bloqueo de las cuchillas u olor a quemado.

No intente reparar ni modificar el aparato. Las reparaciones deben ser realizadas exclusivamente por personal técnico cualificado.

Al final de su vida útil, el aparato no debe desecharse con los residuos domésticos. Debe entregarse en un punto de recogida selectiva conforme a la Directiva 2012/19/UE (RAEE).

SAFETY WARNINGS

Read this manual carefully before using the appliance. Failure to follow the instructions may result in personal injury, property damage, or non-compliance with CE regulations.

This appliance is designed exclusively for domestic or light professional use, as specified by the manufacturer. Do not use it for purposes other than those intended.

This appliance must not be used by children or by persons with reduced physical, sensory, or mental capabilities unless supervised or instructed in safe use, in accordance with EN 60335-1.

Keep the appliance and its power cord out of the reach of children. Children must not play with the appliance.

 Risk of cuts from moving blades. The blades are very sharp. Handle cutting parts with extreme care.

Do not insert hands, utensils, or other objects into the jug, container, or blade area while the appliance is connected or in operation.

Always disconnect the appliance from the power supply before assembling, disassembling, changing accessories, cleaning, or performing maintenance.

Do not use the appliance if the jug, accessories, blades, power cord, or plug are damaged. In case of malfunction, contact an authorized service center only.

Do not operate the appliance empty or process excessively hard foods unless expressly permitted by the manufacturer.

Do not use the appliance continuously for long periods. Observe the maximum operating times specified to prevent motor overheating.

Use only accessories supplied or recommended by the manufacturer.

Always place jug blenders on a flat, stable, and dry surface before use. Hold hand blenders firmly during operation.

Do not immerse the motor unit, power cord, or plug in water or other liquids. Risk of electric shock.

Do not leave the appliance operating unattended.

Switch off and disconnect the appliance immediately if abnormal noises, excessive vibrations, blade blockage, or burning smells are detected.

Do not attempt to repair or modify the appliance. Repairs must be carried out exclusively by qualified technical personnel.

At the end of its service life, the appliance must not be disposed of with household waste. It must be taken to a selective collection point in accordance with Directive 2012/19/EU (WEEE).

ADVERTÊNCIAS DE SEGURANÇA

Leia atentamente este manual antes de utilizar o aparelho. O incumprimento das instruções pode causar ferimentos pessoais, danos materiais ou uma utilização não conforme com a regulamentação CE.

Este aparelho foi concebido exclusivamente para uso doméstico ou profissional ligeiro, conforme especificado pelo fabricante. Não o utilize para fins diferentes dos previstos.

Este aparelho não deve ser utilizado por crianças nem por pessoas com capacidades físicas, sensoriais ou mentais reduzidas, salvo sob supervisão ou após instruções relativas à utilização segura, em conformidade com a EN 60335-1.

Mantenha o aparelho e o cabo de alimentação fora do alcance das crianças. As crianças não devem brincar com o aparelho.

 Risco de cortes devido às lâminas em movimento. As lâminas são muito afiadas. Manuseie-as com extrema precaução.

Não introduza as mãos, utensílios ou outros objetos no copo, recipiente ou zona das lâminas enquanto o aparelho estiver ligado ou em funcionamento.

Desligue sempre o aparelho da rede elétrica antes de montar, desmontar, trocar acessórios, limpar ou realizar manutenção.

Não utilize o aparelho se o copo, os acessórios, as lâminas, o cabo de alimentação ou a ficha estiverem danificados. Em caso de avaria, contacte apenas um serviço técnico autorizado.

Não utilize o aparelho em vazio nem processe alimentos excessivamente duros, salvo indicação do fabricante.

Não utilize o aparelho de forma contínua durante longos períodos. Respeite os tempos máximos de funcionamento para evitar o sobreaquecimento do motor.

Utilize apenas acessórios fornecidos ou recomendados pelo fabricante.

Coloque sempre o liquidificador de copo sobre uma superfície plana, estável e seca antes da utilização. Segure firmemente o liquidificador de mão durante o funcionamento.

Não mergulhe a unidade do motor, o cabo de alimentação ou a ficha em água ou outros líquidos. Risco de choque elétrico.

Não deixe o aparelho a funcionar sem supervisão.

Desligue imediatamente o aparelho se detetar ruídos anormais, vibrações excessivas, bloqueio das lâminas ou cheiro a queimado.

Não tente reparar nem modificar o aparelho. As reparações devem ser efetuadas exclusivamente por pessoal técnico qualificado.

No final da sua vida útil, o aparelho não deve ser eliminado com os resíduos domésticos. Deve ser entregue num ponto de recolha seletiva conforme a Diretiva 2012/19/UE (REEE).

AVERTISSEMENTS DE SÉCURITÉ

Lisez attentivement ce manuel avant d'utiliser l'appareil. Le non-respect des instructions peut entraîner des blessures corporelles, des dommages matériels ou une utilisation non conforme à la réglementation CE.

Cet appareil est conçu exclusivement pour un usage domestique ou professionnel léger, tel que spécifié par le fabricant. Ne l'utilisez pas à d'autres fins que celles prévues.

Cet appareil ne doit pas être utilisé par des enfants ni par des personnes ayant des capacités physiques, sensorielles ou mentales réduites, sauf sous surveillance ou après avoir reçu des instructions relatives à une utilisation en toute sécurité, conformément à la norme EN 60335-1.

Conservez l'appareil et le câble d'alimentation hors de portée des enfants. Les enfants ne doivent pas jouer avec l'appareil.

 Risque de coupures dues aux lames en mouvement. Les lames sont très tranchantes. Manipulez-les avec précaution.

N'introduisez pas les mains, ustensiles ou autres objets dans le bol, le récipient ou la zone des lames lorsque l'appareil est branché ou en fonctionnement.

Débranchez toujours l'appareil avant le montage, le démontage, le changement d'accessoires, le nettoyage ou l'entretien.

N'utilisez pas l'appareil si le bol, les accessoires, les lames, le câble d'alimentation ou la fiche sont endommagés. En cas de dysfonctionnement, contactez uniquement un service après-vente agréé.

N'utilisez pas l'appareil à vide ni pour traiter des aliments excessivement durs, sauf indication contraire du fabricant.

N'utilisez pas l'appareil de manière continue pendant de longues périodes. Respectez les durées maximales de fonctionnement afin d'éviter la surchauffe du moteur.

Utilisez uniquement les accessoires fournis ou recommandés par le fabricant.

Placez toujours le blender sur une surface plane, stable et sèche avant utilisation. Tenez fermement le mixeur plongeant pendant le fonctionnement.

Ne plongez pas le bloc moteur, le câble d'alimentation ou la fiche dans l'eau ou dans d'autres liquides. Risque de choc électrique.

Ne laissez pas l'appareil fonctionner sans surveillance.

Éteignez et débranchez immédiatement l'appareil en cas de bruits anormaux, de vibrations excessives, de blocage des lames ou d'odeur de brûlé.

Ne tentez pas de réparer ou de modifier l'appareil. Les réparations doivent être effectuées exclusivement par du personnel technique qualifié.

En fin de vie, l'appareil ne doit pas être jeté avec les déchets ménagers. Il doit être remis à un point de collecte sélective conformément à la Directive 2012/19/UE (DEEE).

AVVERTENZE DI SICUREZZA

Leggere attentamente questo manuale prima di utilizzare l'apparecchio. Il mancato rispetto delle istruzioni può causare lesioni personali, danni materiali o un uso non conforme alla normativa CE.

Questo apparecchio è progettato esclusivamente per uso domestico o professionale leggero, come specificato dal produttore. Non utilizzarlo per scopi diversi da quelli previsti.

Questo apparecchio non deve essere utilizzato da bambini né da persone con capacità fisiche, sensoriali o mentali ridotte, salvo sotto supervisione o dopo aver ricevuto istruzioni sull'uso sicuro, in conformità alla norma EN 60335-1.

Tenere l'apparecchio e il cavo di alimentazione fuori dalla portata dei bambini. I bambini non devono giocare con l'apparecchio.

 Rischio di tagli dovuti alle lame in movimento. Le lame sono molto affilate. Maneggiarle con estrema cautela.

Non inserire mani, utensili o altri oggetti nel bicchiere, nel contenitore o nell'area delle lame quando l'apparecchio è collegato o in funzione.

Scollegare sempre l'apparecchio dalla rete elettrica prima di montare, smontare, sostituire accessori, pulire o effettuare manutenzione.

Non utilizzare l'apparecchio se il bicchiere, gli accessori, le lame, il cavo di alimentazione o la spina sono danneggiati. In caso di guasto, contattare esclusivamente un centro di assistenza autorizzato.

Non utilizzare l'apparecchio a vuoto né per alimenti eccessivamente duri, salvo diversa indicazione del produttore.

Non utilizzare l'apparecchio in modo continuo per lunghi periodi. Rispettare i tempi massimi di funzionamento per evitare il surriscaldamento del motore.

Utilizzare esclusivamente accessori forniti o raccomandati dal produttore.

Posizionare sempre il frullatore a bicchiere su una superficie piana, stabile e asciutta prima dell'uso. Tenere saldamente il frullatore a immersione durante il funzionamento.

Non immergere il gruppo motore, il cavo di alimentazione o la spina in acqua o altri liquidi. Rischio di scossa elettrica.

Non lasciare l'apparecchio in funzione senza supervisione.

Spegnere e scollegare immediatamente l'apparecchio in caso di rumori anomali, vibrazioni eccessive, blocco delle lame o odore di bruciato.

Non tentare di riparare o modificare l'apparecchio. Le riparazioni devono essere effettuate esclusivamente da personale tecnico qualificato.

Al termine della vita utile, l'apparecchio non deve essere smaltito con i rifiuti domestici. Deve essere conferito a un centro di raccolta differenziata conforme alla Direttiva 2012/19/UE (RAEE).

SICHERHEITSHINWEISE

Lesen Sie diese Bedienungsanleitung vor der Verwendung des Geräts sorgfältig durch. Die Nichtbeachtung der Anweisungen kann zu Verletzungen, Sachschäden oder einer nicht CE-konformen Verwendung führen.

Dieses Gerät ist ausschließlich für den privaten oder leichten professionellen Gebrauch bestimmt, wie vom Hersteller angegeben. Verwenden Sie es nicht für andere als die vorgesehenen Zwecke.

Dieses Gerät darf nicht von Kindern oder von Personen mit eingeschränkten körperlichen, sensorischen oder geistigen Fähigkeiten verwendet werden, es sei denn unter Aufsicht oder nach Einweisung in den sicheren Gebrauch, gemäß EN 60335-1.

Halten Sie das Gerät und das Netzkabel außerhalb der Reichweite von Kindern. Kinder dürfen nicht mit dem Gerät spielen.

 Schnittgefahr durch rotierende Messer. Die Messer sind sehr scharf. Gehen Sie beim Umgang mit den Schneidteilen äußerst vorsichtig vor.

Stecken Sie keine Hände, Utensilien oder andere Gegenstände in den Behälter, das Gefäß oder den Messerbereich, solange das Gerät angeschlossen oder in Betrieb ist.

Trennen Sie das Gerät immer vom Stromnetz, bevor Sie es montieren, demontieren, Zubehör wechseln, reinigen oder warten.

Verwenden Sie das Gerät nicht, wenn der Behälter, das Zubehör, die Messer, das Netzkabel oder der Stecker beschädigt sind. Wenden Sie sich im Störungsfall ausschließlich an einen autorisierten Kundendienst.

Betreiben Sie das Gerät nicht leer und verarbeiten Sie keine extrem harten Lebensmittel, sofern dies nicht ausdrücklich vom Hersteller erlaubt ist.

Verwenden Sie das Gerät nicht ununterbrochen über längere Zeiträume. Beachten Sie die maximalen Betriebszeiten, um eine Überhitzung des Motors zu vermeiden.

Verwenden Sie ausschließlich vom Hersteller geliefertes oder empfohlenes Zubehör.

Stellen Sie Standmixer stets auf eine ebene, stabile und trockene Fläche. Halten Sie Stabmixer während des Betriebs fest in der Hand.

Tauchen Sie die Motoreinheit, das Netzkabel oder den Stecker nicht in Wasser oder andere Flüssigkeiten. Gefahr eines elektrischen Schlags.

Lassen Sie das Gerät während des Betriebs nicht unbeaufsichtigt.

Schalten Sie das Gerät sofort aus und ziehen Sie den Netzstecker, wenn ungewöhnliche Geräusche, starke Vibrationen, blockierte Messer oder Brandgeruch auftreten.

Nehmen Sie keine Reparaturen oder Änderungen am Gerät vor. Reparaturen dürfen ausschließlich von qualifiziertem Fachpersonal durchgeführt werden.

Am Ende seiner Lebensdauer darf das Gerät nicht über den Hausmüll entsorgt werden. Es muss gemäß der Richtlinie 2012/19/EU (WEEE) einer getrennten Sammlung zugeführt werden.

Manual de instrucciones

Batidora portátil para smoothies y batidos



Modelo n.º: NPB35002V
Voltaje: 220–240 V~ 50–60 Hz
Potencia: 320 W
Lea este manual cuidadosamente para utilizar su producto de manera más eficiente.
Guarde este manual de instrucciones para consultarlo más adelante.

— Piezas y contenido del paquete —

Batidora

Voltaje: CA 220–240 V, 50–60 Hz

Potencia: 320 W

Modelo: KP-2501

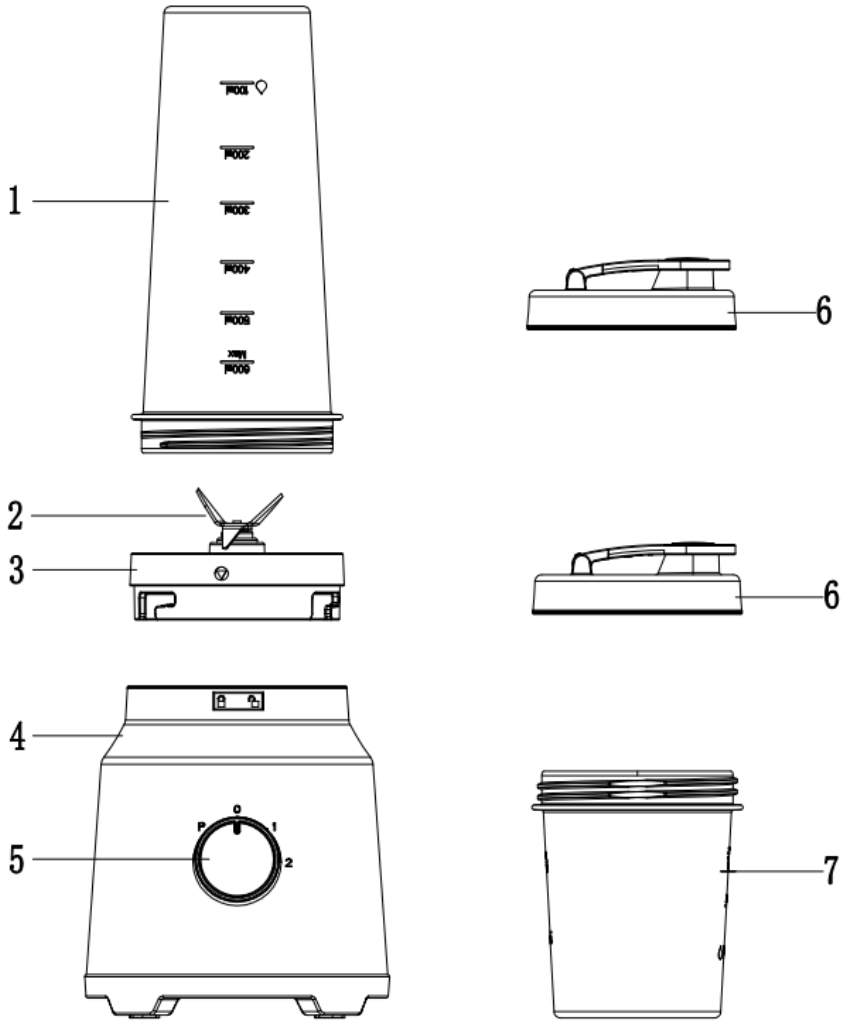

N.º	Denominación	N.º	Denominación	N.º	Denominación
1	Botella de 600 ml	4	Base del motor	7	Botella mezcladora de 300 ml
2	Juego de cuchillas	5	Selector giratorio		
3	Unidad de cuchillas	6	Tapa To-Go para botella		

IMPORTANTES INSTRUCCIONES DE SEGURIDAD

Al utilizar aparatos eléctricos, siempre deben observarse las precauciones básicas de seguridad, incluidas las siguientes:

1. Lea todas las instrucciones.
2. Para evitar el riesgo de descarga eléctrica, no sumerja el cable, el enchufe ni el aparato en agua u otros líquidos.
3. Este aparato no debe ser utilizado por niños. Se debe extremar la precaución cuando se utilice cerca de niños.
4. Desenchufe el aparato de la toma de corriente cuando no esté en uso, antes de colocar o retirar piezas y antes de limpiarlo.
5. Evite el contacto con las piezas móviles.
6. No utilice ningún aparato con el cable o el enchufe dañados, ni si presenta un funcionamiento defectuoso, se ha caído o ha sido dañado de cualquier manera. Llévelo a un técnico calificado para su revisión, reparación o ajuste eléctrico o mecánico.
7. El uso de accesorios, incluidos frascos, vasos o tapas, que no sean recomendados o vendidos por el fabricante puede provocar lesiones.
8. No utilizar en exteriores. Solo para uso doméstico.
9. No deje que el cable cuelgue del borde de una mesa o superficie de trabajo.
10. No permita que el cable toque superficies calientes, incluida la estufa.
11. Las cuchillas están afiladas. Manipúlelas con cuidado. Utilice el botón de las cuchillas para manipularlas.
12. No mezcle líquidos calientes.
13. Coloque siempre completamente la cuchilla y el vaso antes de colocarlos sobre la base del motor. Evite el contacto con las piezas móviles.

INSTRUCCIONES ADICIONALES IMPORTANTES DE SEGURIDAD

1. Todos los usuarios de este aparato deben leer y comprender este manual de instrucciones antes de ponerlo en funcionamiento o limpiarlo.
2. El cable de alimentación de este aparato solo debe conectarse a una toma de corriente de CA de 220–240 V.
3. Si el aparato presenta un funcionamiento defectuoso durante su uso, suelte inmediatamente la presión sobre uno de los vasos (vaso pequeño para moler o vaso alto para mezclar) y desenchúfelo. No continúe utilizando el aparato defectuoso ni intente repararlo.
4. Si el aparato se cae o se sumerge accidentalmente en agua, desenchúfelo inmediatamente. ¡No introduzca la mano en el agua!
5. No utilice este aparato después de que haya caído al agua o haya sido sumergido.
6. Para reducir el riesgo de lesiones personales o daños materiales, no utilice nunca este aparato en una posición inestable.
7. Utilice este aparato únicamente para el uso previsto.
8. No utilice el aparato si alguno de los vasos (vaso mezclador o vaso para moler) presenta grietas o astillamientos.
9. **¡IMPORTANTE!** Este producto no es una trituradora de hielo. Asegúrese siempre de añadir al menos una taza de líquido en el vaso de procesamiento antes de agregar hielo o alimentos congelados. No lo sobrellene. No añadir suficiente líquido antes del procesamiento puede provocar que el vaso de procesamiento se rompa o se astille.

INSTRUCCIONES SOBRE EL CABLE DE ALIMENTACIÓN

El cable de alimentación corto suministrado (o cable de alimentación desmontable) debe utilizarse para reducir el riesgo de enredos o de tropezar con un cable más largo.

No utilice un cable de extensión con este producto.

ADVERTENCIA SOBRE PLASTIFICADOS

ATENCIÓN:

Para evitar que los plastificados de la superficie de la encimera, la mesa u otros muebles se transfieran al aparato, coloque posavasos o tapetes **NO PLÁSTICOS** entre el aparato y la superficie de la encimera o de la mesa. De lo contrario, la superficie puede oscurecerse, pueden aparecer decoloraciones permanentes o manchas.

POTENCIA ELÉCTRICA

Si el circuito eléctrico está sobrecargado con otros aparatos, es posible que su aparato no funcione correctamente. Debe utilizarse en un circuito eléctrico independiente, separado de otros aparatos.

ANTES DEL PRIMER USO

1. Desembale cuidadosamente el set de la batidora y retire todo el material de embalaje. Verifique el contenido para asegurarse de que todas las piezas y accesorios estén presentes y se hayan entregado en perfecto estado.
2. Sujete los accesorios de cuchillas para mezclar y moler únicamente por sus manguitos.
3. El producto se encuentra en modo apagado o en modo de espera cuando no está en uso. El consumo de energía en modo apagado y en modo de espera es inferior a 0,3 W.
   ADVERTENCIA: No toque las cuchillas. Los accesorios de cuchillas son muy afilados. Manipúlelos con extrema precaución. El incumplimiento puede provocar lesiones.
4. Lave todas las tapas con agua tibia y jabón. Enjuáguelas bien y séquelas completamente. Limpie cada vaso antes del primer uso. Llene el vaso hasta una cuarta parte con agua limpia y tibia. Siga los pasos descritos en las instrucciones de uso y accione la función de pulso varias veces, primero con la cuchilla mezcladora y luego con la cuchilla para moler. Enjuague bien a continuación.
5. La base del motor puede limpiarse con un paño húmedo.
   ADVERTENCIA: NO SUMERJA LA BASE DEL MOTOR EN AGUA.

INSTRUCCIONES DE USO

1. Coloque la base del motor sobre una superficie de trabajo o una mesa plana, limpia y seca.
2. Asegúrese de que el aparato esté desconectado de la red eléctrica.
3. La batidora se suministra con dos tamaños de vasos de procesamiento. Coloque los alimentos que desea procesar en el vaso deseado (vaso alto para mezclar o vaso pequeño para moler).
4. Para montar el conjunto para mezclar, triturar o remover, coloque la cuchilla mezcladora (cuchilla cruzada) en el vaso alto para mezclar utilizando el manguito.
5. Para montar el conjunto para moler o batir, coloque la cuchilla de moler (cuchilla plana) en el vaso pequeño para moler utilizando el manguito.

IMPORTANTE: Antes de montar la cuchilla, verifique que el anillo del vaso no esté fijado al vaso mezclador. Si lo está, simplemente retírelo para quitarlo.

IMPORTANTE: En la base de cada manguito de cuchilla hay un anillo de sellado para la base de la cuchilla, que sella herméticamente con los vasos de procesamiento. Después de lavar en el lavavajillas y antes de cada uso, compruebe siempre que el anillo de sellado esté correctamente colocado, ya que el calor del lavavajillas puede hacer que el sello se afloje.

ADVERTENCIA: No utilice nunca la batidora cuando el vaso de procesamiento esté vacío.

ADVERTENCIA: No sobrellene nunca el vaso de procesamiento. No exceda la marca MAX.

6. Sujete el vaso (alto o pequeño) firmemente con una mano. Con la otra mano, apriete firmemente el conjunto vaso/cuchilla girando el manguito de la cuchilla en el sentido de las agujas del reloj hasta que quede bien ajustado.

7. Gire el conjunto vaso/cuchilla. Inserte el manguito de la cuchilla en la base del motor y alinee las pestañas con las ranuras de la base del motor.
   NOTA: La batidora solo funciona cuando las 3 pestañas de bloqueo del manguito de la cuchilla están correctamente insertadas en las 3 ranuras de la base del motor.
8. Para procesar, gire el vaso de procesamiento (alto o pequeño) en el sentido de las agujas del reloj dentro de la base del motor y presione la parte superior del vaso. La batidora funcionará mientras se mantenga la presión.
9. Para el funcionamiento por pulsos, presione brevemente el vaso de procesamiento hacia abajo y suéltelo. El motor se detiene en cuanto se libera la presión. Compruebe el resultado y repita el proceso si es necesario hasta alcanzar la consistencia deseada.
   ADVERTENCIA: No haga funcionar el motor durante más de 3 minutos de forma continua. Deje reposar el motor durante 3 minutos antes de volver a utilizarlo.
10. Este aparato no debe ser utilizado por personas (incluidos niños) con capacidades físicas, sensoriales o mentales reducidas, o con falta de experiencia y conocimientos, a menos que estén supervisadas o hayan recibido instrucciones.
11. Los niños deben ser supervisados para asegurarse de que no jueguen con el aparato.
12. Si el cable de alimentación está dañado, debe ser sustituido por el fabricante, su servicio técnico o una persona igualmente cualificada para evitar peligros.
13. Una vez finalizado el procesamiento, gire el vaso en sentido contrario a las agujas del reloj para retirarlo de la base y levántelo para extraer el conjunto vaso/cuchilla.
14. Dé la vuelta al conjunto vaso/cuchilla. Sujete el vaso (alto o pequeño) firmemente con una mano y, con la otra, gire el manguito de la cuchilla en sentido contrario a las agujas del reloj para separar la cuchilla del vaso de procesamiento.
15. Coloque el aro del vaso para disfrutar inmediatamente de jugos frescos, bebidas mezcladas o smoothies. Presiónelo hacia abajo para fijar el aro del vaso en uno de los vasos mezcladores.
16. Desenchufe la batidora cuando no esté en uso y antes de limpiarla.

INSTRUCCIONES PARA EL PROCESAMIENTO DE ALIMENTOS
No sobrellene nunca el vaso de procesamiento. La capacidad máxima del vaso alto para mezclar es de 20,0 oz / 600 ml. La capacidad máxima del vaso pequeño para moler es de 10 oz / 300 ml. Para obtener los mejores resultados, los alimentos sólidos no deben ser mayores de aprox. 2,5 cm (1 pulgada). Corte o rompa los alimentos en trozos de tamaño similar antes de procesarlos.

INSTRUCCIONES DE MANTENIMIENTO PARA EL USUARIO
Este aparato requiere muy poco mantenimiento. No contiene piezas que deban ser mantenidas por el usuario. Todos los trabajos de servicio que vayan más allá de la limpieza y que requieran desmontaje deben ser realizados por un técnico de reparación calificado.

INSTRUCCIONES DE CUIDADO Y LIMPIEZA
ATENCIÓN: No sumerja nunca la base del motor, el enchufe ni el cable de alimentación en agua u otros líquidos.

1. Antes de limpiar, desenchufe siempre la batidora de la toma de corriente.
2. Enjuague las piezas, siempre que sea posible, inmediatamente después del procesamiento para facilitar la limpieza.
3. Sujete siempre las cuchillas por el manguito de la cuchilla.
   ATENCIÓN: Sea extremadamente cuidadoso al manipular las cuchillas. No toque las cuchillas con los dedos. Las cuchillas están muy afiladas y pueden causar lesiones al tocarlas.
4. Si es necesario, utilice un cepillo pequeño de nailon para retirar los restos de alimentos procesados de la cuchilla y del área de la cuchilla.
5. Para una limpieza rápida, llene el vaso de procesamiento (vaso mezclador o vaso para moler) hasta un cuarto de su capacidad con agua limpia y tibia. Siga los pasos descritos en las instrucciones de uso y accione la función de pulso varias veces, primero con la cuchilla mezcladora y luego con la cuchilla para moler. Enjuague bien a continuación.
6. Retire los aros del vaso después de su uso para limpiarlos. Lave todas las tapas y los aros del vaso con agua tibia y jabón. Enjuáguelos bien y séquelos completamente.
   ATENCIÓN: No utilice nunca esponjas abrasivas ni productos de limpieza abrasivos en piezas de plástico o metal, ya que la superficie puede dañarse.
7. Las cuchillas de procesamiento, los vasos de procesamiento y las tapas son aptos para lavavajillas (bandeja superior).
   IMPORTANTE: Después de lavar en el lavavajillas, compruebe siempre que la junta situada en la base del manguito de la cuchilla esté correctamente colocada, ya que el calor de algunos lavavajillas puede hacer que se afloje.
8. La base del motor puede limpiarse con un paño o esponja húmedos. Séquela bien a continuación.
   ADVERTENCIA: No sumerja la base del motor en agua.

INSTRUCCIONES DE ALMACENAMIENTO
1. Desenchufe el aparato y límpielo.
2. Guarde el aparato en su embalaje original o en un lugar limpio y seco.
3. Nunca guarde la batidora mientras esté caliente o conectada a la corriente.
4. Nunca enrolle el cable de alimentación firmemente alrededor del aparato. No ejerza presión sobre el cable, especialmente en el punto donde entra en el aparato, ya que esto puede provocar daños o roturas del cable.



Este producto no debe desecharse junto con los residuos domésticos. Debe eliminarse en un punto de recogida autorizado para el reciclaje de aparatos eléctricos y electrónicos. Al recoger y reciclar los residuos, usted contribuye a la conservación de los recursos naturales y garantiza que el producto se elimine de manera respetuosa con el medio ambiente y segura para la salud.

Instruction Manual

Smoothie-To-Go Blender



Model No.: **NPB35002V**

Voltage: 220-240V~ 50-60Hz

Power: 320W

Read carefully to use your product more efficiently.

Please keep this user manual for future reference.

— Parts & Contents —

Blender

Voltage: AC 220V - 240V, 50 - 60Hz

Power: 320W

Model: KP-2501

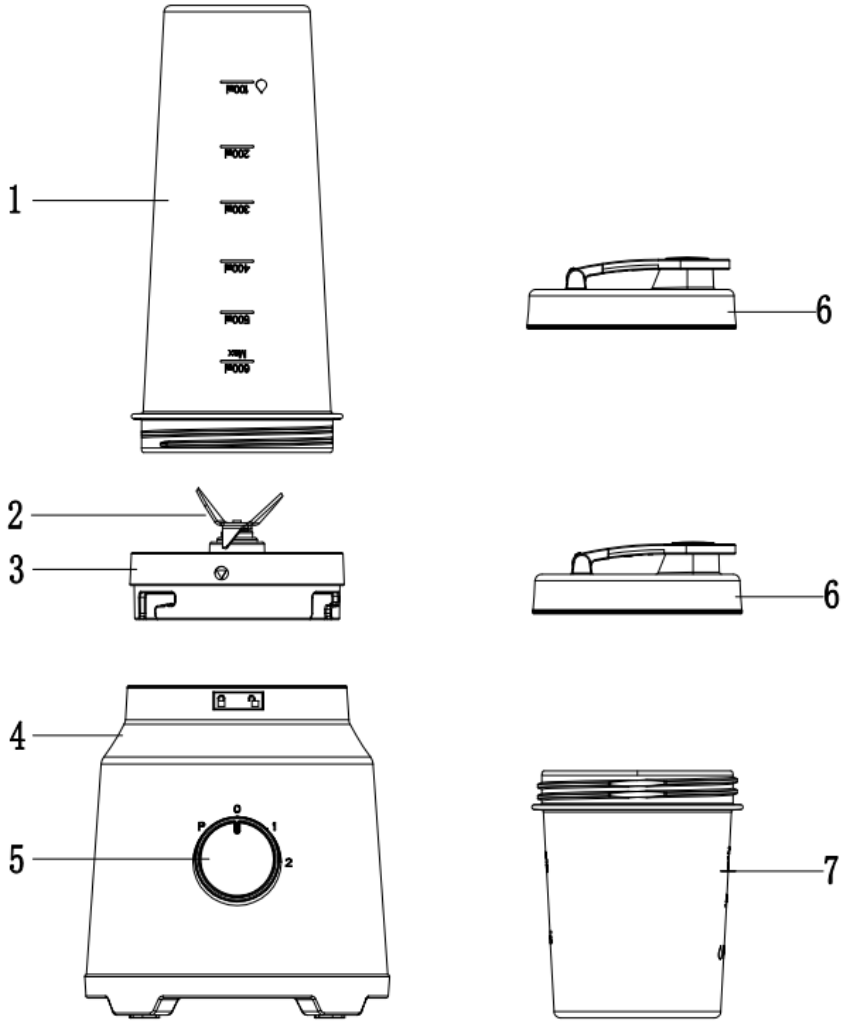

① 600ml Bottle	④ Motor Base	⑦ 300ml Mixing Bottle
② Blade Set	⑤ Control Knob	
③ Blade Assembly	⑥ Bottle To-Go Lid	

IMPORTANT SAFEGUARDS

When using electrical appliances, basic safety precautions should always be followed, including the following:

1. Read all instructions.
2. To protect against risk of electrical shock，do not put cord, plug, or appliance in water or other liquid.
3. This appliance should not be used by children and care should be taken when used near children.
4. Unplug from outlet when not in use, before putting on or taking off parts and before cleaning.
5. Avoid contacting moving parts.
6. Do not operate any appliance with a damaged cord or plug or after the appliance malfunctions, or is dropped or damaged in any manner. Bring it to a qualified technician for examination, repair or electrical
or mechanical adjustment.
7. The use of attachments, including canning jars, cups or covers not recommended or sold by the manufacturer may cause a risk of injury to persons.
8. Do not use outdoors. For household use only.
9. Do not let cord hang over edge of table or counter.
10. Do not let cord contact hot surfaces, including the stove.
11. Blades are sharp. Handle carefully. Use the blade's collar to handle.
12. Do not blend hot liquids.
13. Always completely assemble the blade and cup before placing on the motor base. Avoid contact with moving parts.

ADDITIONAL IMPORTANT SAFEGUARDS

1. All users of this appliance must read and understand this instruction guide before operating or cleaning this appliance.
2. The cord to this appliance should be plugged into a 220 - 240V AC electrical outlet only.
3. If this appliance begins to malfunction during use, immediately release pressure on either cup (small grinding or tall blending) and unplug the cord.
Do not use or attempt to repair the malfunctioning appliance.
4. If this appliance falls or accidentally becomes immersed in water, unplug it immediately. Do not reach into the water!
5. Do not use this appliance after it has fallen into or becomes immersed in water.
6. To reduce the risk of injury to persons or property, never use this appliance in an unstable position.
7. Do not use this appliance for other than its intended use.
8. Do not use if either cup (blending cup or grinding) is cracked or chipped.
9. **IMPORTANT**! This product is not an ice crusher. Always make sure to add at least one cup liquid to the processing cup before adding ice or foods that are frozen solid. Do not overfill. Failure to add enough liquid before processing may cause the processing cup to break or chip.

NOTES ON THE CORD

The provided short power-supply cord (or detachable power-supply cord) should be used to reduce the risk resulting from becoming entangled in or tripping over a longer cord.
Do not use an extension cord with this product.

PLASTICIZER WARNING

CAUTION:
To prevent Plasticizers from migrating from the finish of the counter top or table top or other furniture, place NON-PLASTIC coasters or place mats between the appliance and the finish of the counter top or table top. Failure to do so may cause the finish to darken; permanent blemishes may occur or stains can appear.

ELECTRIC POWER:
If the electrical circuit is overloaded with other appliances, your appliance may not operate properly. It should be operated on a separate electrical circuit from other appliances.

BEFORE USING FOR THE FIRST TIME

1. Carefully unpack the Blending Set and remove all packaging materials. Check the contents to ensure that all parts and accessories are present, and have been received in good condition.
2. Handle the blending blade and the grinding blade attachments by their collars only.
3. The product will be in off mode or standby mode when not in use. The off mode power and standby mode power are less than **0.3W**.

WARNING: Do not touch blades. Blade attachments are very sharp. Use extreme care when handling. Failure to do so can result in personal injury.

3. Wash all lids in warm, soapy water. Rinse and dry thoroughly.
4. Clean each cup before first use. Fill cup one-quarter full of clean, warm water. Following the steps outlined in the Operating Instructions, pulse several times using first the blending blade and then the grinding blade. Rinse thoroughly.
5. The motor base may be wiped with a damp cloth.

WARNING: DO NOT IMMERSE THE MOTOR BASE IN WATER.

OPERATING INSTRUCTIONS

1. Place the motor base on a flat, clean, dry countertop or table.
2. Make sure the unit is unplugged.
3. The blender comes with 2 sizes of processing cups. Place the food to be processed into the desired cup tall blending cup or small grinding cup.
4. To assemble for blending, chopping, or mixing, using the blade's collar to handle, place the blending (cross) blade into the tall blending cup.
5. To assemble for grinding or whipping, using the blade's collar to handle, place the grinding (flat) blade into the small grinding cup.

IMPORTANT: Check to make sure the cup ring is not attached to the blending cup before assembling the blade. If it is, simply lift off to remove.

IMPORTANT: In the base of each blade's collar, there is a knife base sealing ring which is airtight fit with the processing cups. After dish-washing and before each use, always check to make sure the

sealing ring is properly in place, as the heat from dishwashers may cause the gasket to become loose.

WARNING: Never operate the Blender when the processing cup is empty.

WARNING: Never overfill the processing cup. Do not exceed the MAX line.

6. Hold the cup (tall or small) firmly in one hand. Use the other hand to tighten the cup/blade assembly by turning the blade collar clockwise until snug.

7. Invert the processing cup/blade assembly. Insert the blade collar into the motor base, fitting the tabs into the slots on the motor base.

NOTE: The Blender will not operate unless the 3 locking tabs on the blade collar are properly fitted into the 3 slots on the motor base.

9. To process, turn the processing cup (tall or small) clockwise into the motor base and press down on the top of the cup. The blender will operate until pressure is released.

10. To pulse, simply press down on the processing cup and release in short bursts. The motor will stop when pressure is released. Check results and continue to pulse, if necessary, until the desired consistency is reached.

WARNING: Do not operate the motor continuously for more than 3 minutes at a time. Allow the motor to rest for 3 minutes before continuing.

11. the appliance is not to be used by persons (including children) with reduced physical, sensory or mental capabilities, or lack of experience and knowledge, unless they have been given supervision or instruction.

12. Children should be supervised to ensure that they do not play with the appliance

13. If the supply cord is damaged, it must be replaced by the manufacturer, its service agent or similarly qualified persons in order to avoid a hazard.

14. When processing is completed, turn the cup counter-clockwise in the base and lift to remove the cup/blade assembly.

15. Invert the cup/blade assembly. Hold the cup (tall or small) firmly in one hand. Use the other hand to turn the blade collar counter-clockwise and remove the blade from the processing cup.

16. Add the cup ring to enjoy fresh juice, blended drinks or smoothies immediately. Press down to fasten the cup ring to any of the blending cups.

17. Unplug the Blender when not in use and before cleaning.

FOOD PROCESSING HINTS

Never overfill the processing cup. The maximum capacity of the tall blending cup is 20.0 OZS.600 ml. The maximum capacity of the small grinding cup is 10 oz./300 ml.

For best results, solid foods should not be larger than 1-inch pieces. Cut or tear food into pieces in equal size approximately before processing.

Model	Recipe	Time
NPB35002V	240 g carrots + 360 g water	Turn on 2 minutes

USER MAINTENANCE INSTRUCTIONS

This appliance requires little maintenance. It contains no user-serviceable parts. Any servicing requiring disassembly other than cleaning must be performed by a qualified appliance repair technician.

CARE & CLEANING INSTRUCTIONS

CAUTION: Never immerse the motor base, plug or cord in water or any other liquid.

1. Always unplug the Blender before cleaning.
2. Whenever possible, rinse parts immediately after processing to make cleanup easier.
3. Always handle blades using the blade collar.

CAUTION: Use extreme care when handling blades. Do not touch the blades with your fingers. The blades are very sharp and can cause injury if touched.

4. If necessary, use any small nylon bristle brush to remove processed food from the blade and the blade area.
5. For quick clean-ups, fill processing cup (blending or grinding) one-quarter full of clean, warm water. Following the steps outlined in the Operating Instructions, pulse several times using first the blending blade and then the grinding blade. Rinse thoroughly.
6. Remove cup rings after use to clean. Wash all lids and cup rings in warm soapy water. Rinse and dry thoroughly.

CAUTION: Never use rough scouring pads or abrasive cleansers on any plastic or metal parts as the surface may be damaged.

7. Processing blades, processing cups and lids are all top-rack dishwasher safe.

IMPORTANT: After dish-washing, always check to make sure the gasket seal in the base of the blade collar is properly in place, as the heat from some dishwashers may cause them to become loose.

8. The motor base may be wiped with a damp cloth or sponge. Dry thoroughly.

WARNING: Do not immerse the motor base in water.

Storage instructions

1. Unplug and clean unit.
2. Store in original box or in a clean, dry place.
3. Never store Blender while it is hot or plugged in.
4. Never wrap cord tightly around the appliance. Never place any stress on cord, especially where the cord enters the unit, as this could cause the cord to fray and break.



This product must not be disposed together with the domestic waste. This product has to be disposed at an authorized place for recycling of electrical and electronic appliances. By collecting and recycling waste, you help save natural resources, and make sure the product is disposed in an environmentally friendly and health way.

Website: www.kapoco.com.hk / www.maxwinint.com

Manual de instruções

Liquidificador Smoothie To Go



N.º do modelo: NPB35002V
Tensão: 220–240 V~ 50–60 Hz
Potência: 320 W
Leia atentamente este manual para utilizar o produto de forma mais eficiente.
Guarde este manual de instruções para consulta futura.

— Peças e conteúdo da embalagem —

Liquidificador

Tensão: AC 220–240 V, 50–60 Hz

Potência: 320 W

Modelo: KP-2501

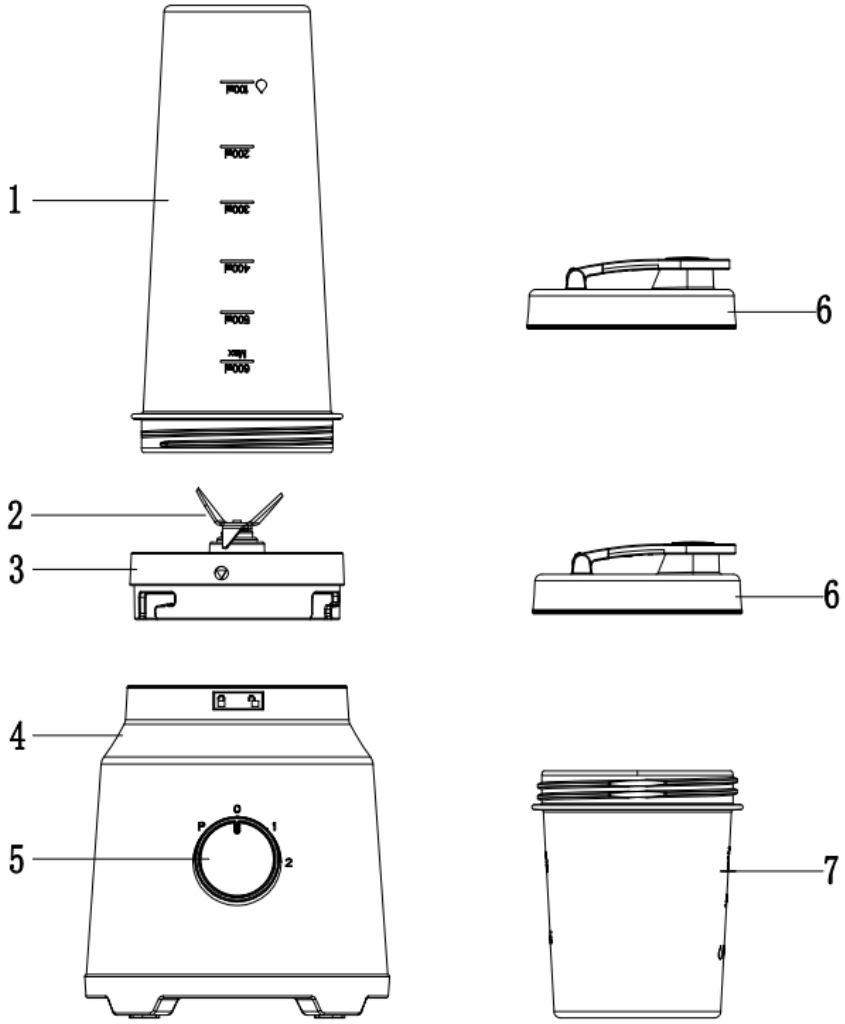

Nº	Designação	Nº	Designação	Nº	Designação
1	Garrafa de 600 ml	4	Base do motor	7	Garrafa misturadora de 300 ml
2	Conjunto de lâminas	5	Seletor rotativo		
3	Unidade de lâminas	6	Tampa To Go para garrafa		

INSTRUÇÕES IMPORTANTES DE SEGURANÇA

Ao utilizar aparelhos elétricos, devem ser sempre observadas as precauções básicas de segurança, incluindo as seguintes:

1. Leia todas as instruções.
2. Para evitar o risco de choque elétrico, não mergulhe o cabo, a ficha ou o aparelho em água ou outros líquidos.
3. Este aparelho não deve ser utilizado por crianças. Deve-se ter especial cuidado quando utilizado perto de crianças.
4. Retire a ficha da tomada quando o aparelho não estiver em uso, antes de montar ou desmontar peças e antes da limpeza.
5. Evite o contacto com partes móveis.
6. Não utilize qualquer aparelho com cabo ou ficha danificados, nem se o aparelho apresentar mau funcionamento, tiver caído ou estiver danificado de qualquer forma. Leve-o a um técnico qualificado para verificação, reparação ou ajuste elétrico ou mecânico.
7. A utilização de acessórios, incluindo frascos, copos ou tampas, não recomendados ou vendidos pelo fabricante pode causar risco de ferimentos.
8. Não utilizar ao ar livre. Apenas para uso doméstico.
9. Não deixe o cabo pendurado sobre a borda de mesas ou bancadas.
10. Não deixe o cabo tocar em superfícies quentes, incluindo o fogão.
11. As lâminas são afiadas. Manuseie com cuidado. Para segurar, utilize o suporte da lâmina.
12. Não misture líquidos quentes.
13. Monte sempre completamente a lâmina e o copo antes de colocá-los na base do motor. Evite o contacto com partes móveis.

INSTRUÇÕES ADICIONAIS IMPORTANTES DE SEGURANÇA

1. Todos os utilizadores deste aparelho devem ler e compreender este manual de instruções antes da utilização ou da limpeza.
2. O cabo de alimentação deste aparelho deve ser ligado apenas a uma tomada CA de 220–240 V.
3. Caso o aparelho apresente qualquer avaria durante o funcionamento, solte imediatamente a pressão sobre um dos copos (copo pequeno de moagem ou copo alto de mistura) e retire a ficha da tomada. Não continue a utilizar o aparelho defeituoso nem tente repará-lo.
4. Se o aparelho cair ou for acidentalmente mergulhado em água, retire imediatamente a ficha da tomada. Não coloque as mãos na água.
5. Não utilize este aparelho depois de ter caído na água ou de ter sido submerso.
6. Para reduzir o risco de ferimentos pessoais ou danos materiais, nunca utilize este aparelho numa posição instável.
7. Utilize este aparelho apenas para a finalidade a que se destina.
8. Não utilize o aparelho se algum dos copos (de mistura ou de moagem) apresentar fissuras ou lascas.
9. **IMPORTANTE!** Este produto não é um triturador de gelo. Antes de adicionar gelo ou alimentos congelados, certifique-se sempre de adicionar pelo menos uma chávena de líquido ao copo de processamento. Não encha em excesso. A falta de líquido suficiente antes do processamento pode provocar a quebra ou o lascamento do copo de processamento.

INSTRUÇÕES SOBRE O CABO DE ALIMENTAÇÃO
O cabo de alimentação curto fornecido (ou cabo destacável) deve ser utilizado para reduzir o risco de emaranhamento ou de tropeçar num cabo mais comprido.
Não utilize extensões com este produto.

AVISO SOBRE PLASTIFICANTES
ATENÇÃO:
Para evitar que plastificantes da superfície da bancada, da mesa ou de outros móveis sejam transferidos para o aparelho, coloque bases ou tapetes **NÃO PLÁSTICOS** entre o aparelho e a superfície da bancada ou da mesa. Caso contrário, a superfície pode escurecer ou podem surgir descolorações permanentes ou manchas.

POTÊNCIA ELÉTRICA
Se o circuito elétrico estiver sobrecarregado com outros aparelhos, o seu aparelho poderá não funcionar corretamente. Deve ser utilizado num circuito elétrico separado, independente de outros aparelhos.

ANTES DA PRIMEIRA UTILIZAÇÃO

1. Retire cuidadosamente o conjunto do liquidificador da embalagem e remova todo o material de embalagem. Verifique o conteúdo para assegurar que todas as peças e acessórios estão presentes e em perfeitas condições.
2. Segure os conjuntos de lâminas de mistura e de moagem apenas pelas respetivas mangas.
3. O produto encontra-se em modo desligado ou standby quando não está a ser utilizado. O consumo de energia no modo desligado ou standby é inferior a 0,3 W.
   AVISO: Não toque nas lâminas. Os conjuntos de lâminas são muito afiados. Manuseie com extrema cautela. O incumprimento pode causar ferimentos.
4. Lave todas as tampas em água morna com detergente. Enxague bem e seque completamente. Limpe cada copo antes da primeira utilização. Encha o copo até um quarto com água limpa e morna. Siga os passos descritos nas instruções de funcionamento e acione a função de impulso várias vezes, primeiro com a lâmina de mistura e depois com a lâmina de moagem. Enxague bem em seguida.
5. A base do motor pode ser limpa com um pano húmido.
   AVISO: NÃO MERGULHE A BASE DO MOTOR EM ÁGUA.

INSTRUÇÕES DE UTILIZAÇÃO

1. Coloque a base do motor sobre uma superfície de trabalho ou mesa plana, limpa e seca.
2. Certifique-se de que o aparelho está desligado da corrente elétrica.
3. O liquidificador é fornecido com dois tamanhos de copos de processamento. Coloque os alimentos a serem processados no copo desejado (copo alto de mistura ou copo pequeno de moagem).
4. Para montar para misturar, triturar ou mexer, encaixe a lâmina de mistura (lâmina em cruz) no copo alto de mistura utilizando a manga.
5. Para montar para moer ou bater, encaixe a lâmina de moagem (lâmina plana) no copo pequeno de moagem utilizando a manga.

IMPORTANTE: Verifique se o anel do copo não está fixado ao copo de mistura antes de montar a lâmina. Caso esteja, levante-o simplesmente para o remover.
IMPORTANTE: Na base de cada manga da lâmina existe um anel de vedação para a base da lâmina, que sela hermeticamente com os copos de processamento. Após a lavagem na máquina de lavar loiça e antes de cada utilização, verifique sempre se o anel de vedação está corretamente colocado, pois o calor da máquina de lavar loiça pode fazer com que a vedação se solte.
AVISO: Nunca utilize o liquidificador quando o copo de processamento estiver vazio.
AVISO: Nunca encha demasiado o copo de processamento. Não ultrapasse a marcação MAX.

6. Segure firmemente o copo (alto ou pequeno) com uma mão. Com a outra mão, segure firmemente o conjunto copo/lâmina rodando a manga da lâmina no sentido dos ponteiros do relógio até ficar bem apertado.

7. Vire o conjunto copo/lâmina. Insira a manga da lâmina na base do motor e alinhe as abas com as ranhuras da base do motor.
   NOTA: O liquidificador só funciona quando as 3 abas de bloqueio da manga da lâmina estiverem corretamente encaixadas nas 3 ranhuras da base do motor.
8. Para processar, rode o copo de processamento (alto ou pequeno) no sentido dos ponteiros do relógio na base do motor e pressione a parte superior do copo. O liquidificador funciona enquanto a pressão for mantida.
9. Para a função de impulso, pressione rapidamente o copo de processamento para baixo e solte-o novamente. O motor para assim que a pressão é libertada. Verifique o resultado e repita o processo conforme necessário até atingir a consistência desejada.
   AVISO: Não opere o motor por mais de 3 minutos contínuos. Deixe o motor repousar durante 3 minutos antes de voltar a utilizá-lo.
10. Este aparelho não deve ser utilizado por pessoas (incluindo crianças) com capacidades físicas, sensoriais ou mentais reduzidas, ou com falta de experiência e conhecimento, salvo se forem supervisionadas ou instruídas sobre a utilização do aparelho por uma pessoa responsável pela sua segurança.
11. As crianças devem ser supervisionadas para garantir que não brincam com o aparelho.
12. Se o cabo de alimentação estiver danificado, deve ser substituído pelo fabricante, pelo seu serviço de assistência técnica ou por uma pessoa igualmente qualificada, a fim de evitar perigos.
13. Após concluir o processamento, rode o copo no sentido contrário ao dos ponteiros do relógio para o retirar da base e levante-o para remover o conjunto copo/lâmina.
14. Vire o conjunto copo/lâmina. Segure firmemente o copo (alto ou pequeno) com uma mão e, com a outra mão, rode a manga da lâmina no sentido contrário ao dos ponteiros do relógio para soltar a lâmina do copo de processamento.
15. Coloque o anel do copo para desfrutar imediatamente de sumos frescos, bebidas misturadas ou smoothies. Pressione-o para baixo para fixar o anel do copo a um dos copos de mistura.
16. Retire a ficha da tomada quando o liquidificador não estiver a ser utilizado e antes da limpeza.

INSTRUÇÕES PARA O PROCESSAMENTO DE ALIMENTOS

Nunca encha excessivamente o copo de processamento. A capacidade máxima do copo alto de mistura é de 20,0 oz / 600 ml. A capacidade máxima do copo pequeno de moagem é de 10 oz / 300 ml. Para obter os melhores resultados, os alimentos sólidos não devem ter mais de aproximadamente 2,5 cm (1 polegada). Corte ou rasgue os alimentos em pedaços de tamanho semelhante antes do processamento

INSTRUÇÕES DE MANUTENÇÃO PELO UTILIZADOR
Este aparelho requer pouca manutenção. Não contém peças que possam ser reparadas pelo utilizador. Todos os trabalhos de assistência que ultrapassem a limpeza e que exijam desmontagem devem ser realizados por um técnico de reparação qualificado.

INSTRUÇÕES DE CUIDADO E LIMPEZA
ATENÇÃO: Nunca mergulhe a base do motor, a ficha ou o cabo de alimentação em água ou outros líquidos.

1. Antes da limpeza, desligue sempre a ficha do liquidificador da tomada.
2. Sempre que possível, enxague as peças imediatamente após o processamento para facilitar a limpeza.
3. Segure sempre as lâminas pela manga da lâmina.
   ATENÇÃO: Manuseie as lâminas com extremo cuidado. Não toque nas lâminas com os dedos. As lâminas são muito afiadas e podem causar ferimentos ao toque.
4. Se necessário, utilize uma pequena escova de nylon para remover restos de alimentos da lâmina e da área da lâmina.
5. Para uma limpeza rápida, encha o copo de processamento (copo de mistura ou de moagem) até um quarto com água limpa e morna. Siga os passos descritos nas instruções de utilização e ative a função de impulso várias vezes, primeiro com a lâmina de mistura e depois com a lâmina de moagem. Enxague bem em seguida.
6. Retire os anéis dos copos após a utilização para limpeza. Lave todas as tampas e os anéis dos copos em água morna com detergente. Enxague bem e seque completamente.
   ATENÇÃO: Nunca utilize esponjas abrasivas ásperas nem produtos de limpeza abrasivos em peças de plástico ou metal, pois a superfície pode ser danificada.
7. As lâminas de processamento, os copos de processamento e as tampas podem ser lavados na máquina de lavar loiça (cesto superior).
   IMPORTANTE: Após a lavagem na máquina de lavar loiça, verifique sempre se a vedação na base da manga da lâmina está corretamente posicionada, pois o calor de algumas máquinas pode fazer com que a vedação se solte.
8. A base do motor pode ser limpa com um pano ou esponja húmidos. Seque bem em seguida.
   AVISO: Não mergulhe a base do motor em água.

INSTRUÇÕES DE ARMAZENAMENTO

1. Desligue a ficha da tomada e limpe o aparelho.
2. Guarde o aparelho na embalagem original ou num local limpo e seco.
3. Nunca guarde o liquidificador enquanto estiver quente ou ligado à corrente.
4. Nunca enrole firmemente o cabo de alimentação à volta do aparelho. Não exerça pressão sobre o cabo, especialmente no ponto de entrada no aparelho, pois isso pode causar danos ou rutura do cabo.



Este produto não deve ser eliminado juntamente com o lixo doméstico. Deve ser entregue num ponto de recolha autorizado para a reciclagem de equipamentos elétricos e eletrónicos. Através da recolha e reciclagem de resíduos, ajuda a conservar os recursos naturais e a garantir que o produto é eliminado de forma ambientalmente responsável e segura para a saúde.

Website: www.kapoco.com.hk / www.maxwinint.com

Manuel d’utilisation

Mixeur Smoothie à emporter



N° de modèle : NPB35002V
Tension : 220–240 V~ 50–60 Hz
Puissance : 320 W
Veuillez lire attentivement ce manuel afin d’utiliser votre produit plus efficacement.
Veuillez conserver ce manuel d’utilisation pour pouvoir vous y référer ultérieurement.

— Pièces et contenu de la livraison —

Mixeur

Tension AC 220–240 V, 50–60 Hz

Puissance 320 W

Modèle : KP-2501

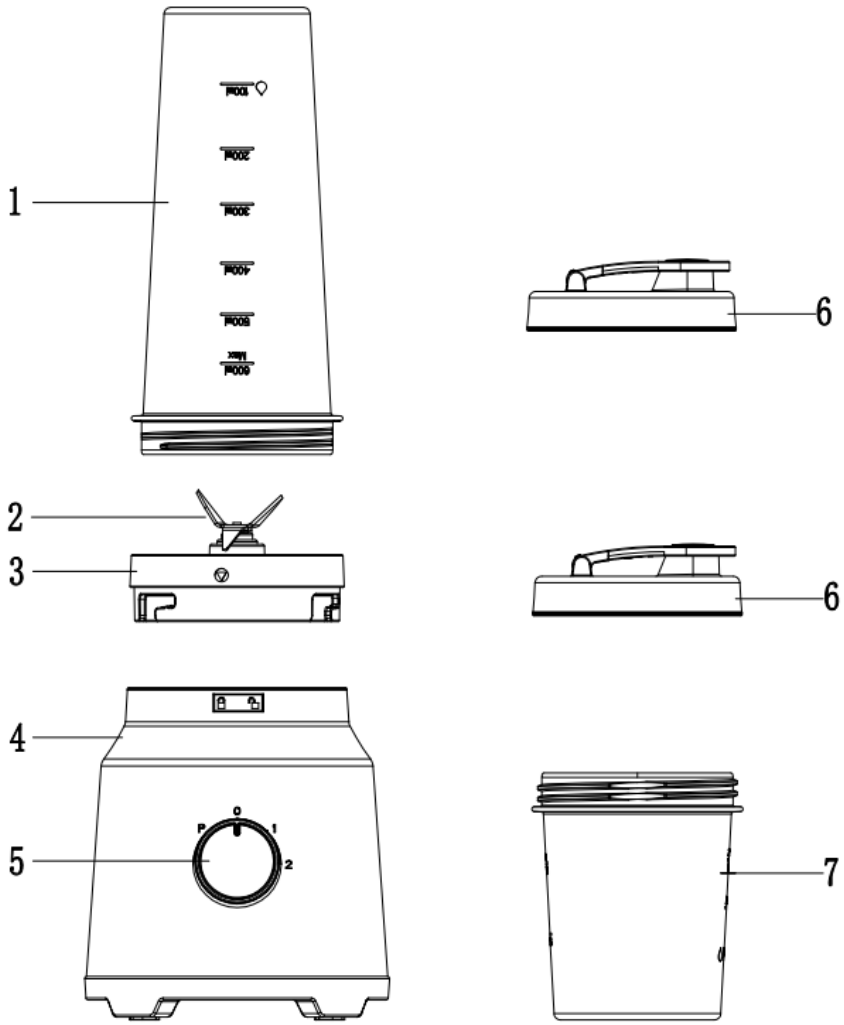

N°	Désignation	N°	Désignation	N°	Désignation
1	Bouteille de 600 ml	4	Socle moteur	7	Bouteille mélangeuse de 300 ml
2	Jeu de lames	5	Bouton rotatif		
3	Unité de lames	6	Couvercle To-Go pour bouteille		

CONSIGNES DE SÉCURITÉ IMPORTANTES

Lors de l'utilisation d'appareils électriques, il convient de toujours respecter les consignes de sécurité de base, notamment les suivantes :

1. Lisez toutes les instructions.
2. Pour éviter tout risque de choc électrique, ne plongez pas le câble, la fiche ou l'appareil dans l'eau ou dans tout autre liquide.
3. Cet appareil ne doit pas être utilisé par des enfants. Une vigilance particulière est requise lorsque l'appareil est utilisé à proximité d'enfants.
4. Débranchez l'appareil de la prise secteur lorsqu'il n'est pas utilisé, avant de monter ou de retirer des pièces et avant le nettoyage.
5. Évitez tout contact avec les pièces mobiles.
6. N'utilisez pas l'appareil si le câble ou la fiche est endommagé, si l'appareil présente un dysfonctionnement, s'il est tombé ou s'il a été endommagé de quelque manière que ce soit. Confiez-le à un technicien qualifié pour inspection, réparation ou réglage électrique ou mécanique.
7. L'utilisation d'accessoires, y compris des bocaux, récipients ou couvercles, non recommandés ou non vendus par le fabricant peut entraîner des blessures.
8. Ne pas utiliser à l'extérieur. Usage domestique uniquement.
9. Ne laissez pas le câble pendre du bord d'une table ou d'un plan de travail.
10. Ne laissez pas le câble toucher des surfaces chaudes, y compris la cuisinière.
11. Les lames sont tranchantes. Manipulez-les avec précaution. Utilisez la poignée pour manipuler le bloc lames.
12. Ne mixez pas de liquides chauds.
13. Assemblez toujours complètement les lames et le récipient avant de les placer sur la base moteur. Évitez tout contact avec les pièces mobiles.

CONSIGNES DE SÉCURITÉ SUPPLÉMENTAIRES IMPORTANTES

1. Tous les utilisateurs de cet appareil doivent lire et comprendre ce mode d'emploi avant la mise en service ou l'utilisation.
2. Le câble d'alimentation de cet appareil doit être branché uniquement sur une prise secteur AC 220–240 V.
3. Si l'appareil présente un dysfonctionnement pendant le fonctionnement, relâchez immédiatement la pression sur le récipient (petit gobelet de broyage ou grand récipient de mixage) et débranchez la fiche secteur. N'utilisez plus l'appareil défectueux et n'essayez pas de le réparer.
4. Si l'appareil tombe dans l'eau ou est accidentellement immergé, débranchez immédiatement la fiche secteur. Ne mettez pas les mains dans l'eau.
5. N'utilisez pas cet appareil après qu'il est tombé dans l'eau ou a été immergé.
6. Afin de réduire les risques de blessures corporelles ou de dommages matériels, n'utilisez jamais cet appareil dans une position instable.
7. Utilisez cet appareil uniquement pour l'usage prévu.
8. N'utilisez pas l'appareil si l'un des récipients (mixeur ou broyeur) présente des fissures ou des éclats.
9. **IMPORTANT !** Ce produit n'est pas un broyeur à glace. Avant d'ajouter de la glace ou des aliments congelés, veillez toujours à verser au moins une tasse de liquide dans le récipient de préparation. Ne pas trop remplir. L'absence de liquide suffisant avant le mixage peut entraîner la rupture ou les projections du récipient de préparation.

INSTRUCTIONS RELATIVES AU CÂBLE D'ALIMENTATION
Le câble d'alimentation court fourni (ou câble d'alimentation amovible) doit être utilisé afin de réduire les risques d'enchevêtrement ou de trébuchement liés à un câble plus long.
N'utilisez pas de rallonge avec ce produit.

AVERTISSEMENT CONCERNANT LES PLASTIFIANTS
ATTENTION :
Afin d'éviter que des plastifiants provenant de la surface du plan de travail, de la table ou d'autres meubles n'endommagent l'appareil, placez un **sous-plat ou tapis NON EN PLASTIQUE** entre l'appareil et la surface du plan de travail ou de la table.
Dans le cas contraire, la surface peut s'assombrir, des décolorations permanentes peuvent apparaître ou des taches peuvent se former.

PUISSANCE ÉLECTRIQUE
Si le circuit électrique est surchargé par d'autres appareils, l'appareil peut ne pas fonctionner correctement. Il doit être utilisé sur un circuit électrique séparé, distinct des autres appareils.

AVANT LA PREMIÈRE UTILISATION

1. Déballez soigneusement le set mixeur et retirez tout le matériel d'emballage. Vérifiez le contenu afin de vous assurer que toutes les pièces et tous les accessoires sont présents et livrés en parfait état.
2. Saisissez les accessoires de mixage et de broyage uniquement par leurs manchons.
3. Le produit se trouve en mode arrêt ou veille lorsqu'il n'est pas utilisé. La consommation électrique en mode arrêt ou veille est inférieure à 0,3 W.
   AVERTISSEMENT : Ne touchez pas les lames. Les accessoires à lames sont très tranchants. Faites preuve d'une extrême prudence lors de la manipulation. Le non-respect de cette consigne peut entraîner des blessures.
4. Lavez tous les couvercles à l'eau tiède savonneuse. Rincez-les soigneusement et séchez-les complètement. Nettoyez chaque récipient avant la première utilisation. Remplissez le récipient au quart avec de l'eau propre et chaude. Suivez les étapes décrites dans le mode d'emploi et actionnez la fonction impulsion à plusieurs reprises, sans lames de mixage et uniquement avec la lame de broyage. Rincez soigneusement.
5. La base moteur peut être essuyée avec un chiffon humide.
   AVERTISSEMENT : NE PLONGEZ PAS LA BASE MOTEUR DANS L'EAU.

MODE D'EMPLOI

1. Placez la base moteur sur une surface de travail plane, propre et sèche ou sur une table.
2. Assurez-vous que l'appareil est débranché du réseau électrique.
3. Le mixeur est livré avec deux tailles de récipients de préparation. Placez les aliments à traiter dans le récipient souhaité (grand récipient de mixage ou petit récipient de broyage).
4. Pour assembler pour le mixage, le hachage ou le mélange, insérez la lame de mixage (lame en croix) à l'aide du manchon dans le grand récipient de mixage.
5. Pour assembler pour le broyage ou le concassage, insérez la lame de broyage (lame plate) à l'aide du manchon dans le petit récipient de broyage.

IMPORTANT : Vérifiez que l'anneau du récipient est correctement fixé avant de monter la lame. Si ce n'est pas le cas, retirez-le simplement pour le remettre en place.
IMPORTANT : Dans la base du manchon de lame se trouve un joint d'étanchéité qui assure une fermeture hermétique avec le récipient de préparation. Après un lavage au lave-vaisselle et avant chaque utilisation, vérifiez toujours que le joint est correctement positionné, car la chaleur du lave-vaisselle peut le desserrer.
AVERTISSEMENT : N'utilisez jamais le mixeur lorsque le récipient de préparation est vide.
AVERTISSEMENT : Ne remplissez jamais excessivement le récipient de préparation. Ne dépassez pas le repère MAX.

6. Maintenez fermement le récipient (grand ou petit) d'une main. De l'autre main, saisissez le groupe récipient/lames en tournant le manchon de lame dans le sens horaire jusqu'à ce qu'il soit bien fixé.

7. Retournez l'ensemble **récipient/groupe de lames**. Insérez le **manchon de lame** dans la base moteur et alignez les ergots avec les fentes de la base moteur.
   REMARQUE : Le mixeur ne fonctionne que si les 3 ergots de verrouillage du manchon de lame sont correctement insérés dans les 3 fentes de la base moteur.
8. Pour le traitement des aliments, tournez le **récipient de préparation** (grand ou petit) dans le sens horaire dans la base moteur et appuyez sur le dessus du récipient. Le mixeur fonctionne tant qu'une pression est exercée.
9. Pour un fonctionnement par impulsions, appuyez brièvement le **récipient de préparation** vers le bas, puis relâchez. Le moteur s'arrête dès que la pression est relâchée. Vérifiez le résultat et répétez l'opération jusqu'à obtenir la consistance souhaitée.
   AVERTISSEMENT : Ne faites pas fonctionner le moteur en continu pendant plus de 3 minutes. Laissez le moteur reposer pendant au moins 3 minutes avant de le redémarrer.
10. Cet appareil ne doit pas être utilisé par des personnes (y compris les enfants) ayant des capacités physiques, sensorielles ou mentales réduites, ou manquant d'expérience et de connaissances, sauf si elles sont surveillées ou instruites.
11. Les enfants doivent être surveillés afin de s'assurer qu'ils ne jouent pas avec l'appareil.
12. Si le câble d'alimentation est endommagé, il doit être remplacé par le fabricant, son service après-vente ou une personne qualifiée similaire afin d'éviter tout danger.
13. Après le traitement des aliments, tournez le récipient dans le sens antihoraire pour le retirer de la base et soulevez-le afin de retirer l'ensemble **récipient/groupe de lames**.
14. Dévissez l'ensemble **récipient/groupe de lames**. Maintenez le récipient (grand ou petit) d'une main et, de l'autre, tournez le manchon de lame dans le sens antihoraire pour le détacher du récipient de préparation.
15. Fixez l'anneau du récipient afin de servir immédiatement des boissons mélangées ou des smoothies. Appuyez l'anneau vers le bas pour le fixer sur un récipient de mixage.
16. Débranchez la fiche secteur du mixeur lorsqu'il n'est pas utilisé et avant le nettoyage.

CONSEILS POUR LA PRÉPARATION DES ALIMENTS

Ne remplissez jamais excessivement le récipient de préparation. La capacité maximale du grand récipient de mixage est de 20,0 oz / 600 ml. La capacité maximale du petit récipient de broyage est de 10 oz / 300 ml.
Pour de meilleurs résultats, les aliments solides ne doivent pas dépasser environ 2,5 cm (1 pouce). Coupez ou déchirez les aliments en morceaux de taille similaire avant le traitement.

CONSIGNES D'ENTRETIEN PAR L'UTILISATEUR

Cet appareil nécessite très peu d'entretien. Il ne contient aucune pièce pouvant être entretenue par l'utilisateur. Toute opération de maintenance dépassant le nettoyage et nécessitant un démontage doit être effectuée par un technicien de réparation qualifié.



CONSIGNES D'ENTRETIEN ET DE NETTOYAGE

AVERTISSEMENT : Ne plongez jamais la base moteur, la fiche ou le câble d'alimentation dans l'eau ou dans tout autre liquide.

1. Débranchez toujours la fiche secteur du mixeur avant le nettoyage.

2. Rincez les pièces sous l'eau chaude si possible afin de faciliter le nettoyage.
3. Tenez toujours les lames par le manchon de lame.
   AVERTISSEMENT : Faites preuve d'une extrême prudence lors de la manipulation des lames. Ne touchez pas les lames avec les doigts. Les lames sont très tranchantes et peuvent provoquer des blessures en cas de contact.
4. Si nécessaire, utilisez une petite brosse en nylon pour retirer les aliments transformés des lames et de la zone autour des lames.
5. Pour un nettoyage rapide, remplissez le récipient de préparation (récipient de mixage ou de broyage) au quart avec de l'eau propre et chaude. Suivez les étapes décrites dans le mode d'emploi et actionnez la fonction impulsion plusieurs fois, d'abord avec la lame de mixage puis avec la lame de broyage. Rincez ensuite soigneusement.
6. Retirez l'anneau du récipient après utilisation ou nettoyage. Lavez tous les couvercles et anneaux de récipient à l'eau chaude savonneuse. Rincez-les soigneusement et séchez-les complètement.
   AVERTISSEMENT : N'utilisez jamais d'éponges abrasives ni de produits de nettoyage abrasifs sur des pièces en plastique ou en métal, car la surface pourrait être endommagée.
7. Les lames de mixage, les récipients de préparation et les couvercles peuvent être lavés au lave-vaisselle (panier supérieur).
   IMPORTANT : Après un lavage au lave-vaisselle, vérifiez toujours que le joint situé au fond du manchon de lame est correctement en place, car la chaleur du lave-vaisselle peut desserrer le joint.
8. La base moteur peut être essuyée avec un chiffon ou une éponge humide. Séchez ensuite soigneusement.
   AVERTISSEMENT : Ne plongez pas la base moteur dans l'eau.

CONSIGNES DE RANGEMENT

1. Débranchez la fiche secteur et nettoyez l'appareil.
2. Rangez l'appareil dans son emballage d'origine ou dans un endroit propre et sec.
3. Ne rangez jamais le mixeur lorsqu'il est encore branché.
4. N'enroulez jamais fermement le câble d'alimentation autour de l'appareil. N'exercez aucune pression sur le câble, en particulier à l'endroit où il entre dans l'appareil, car cela pourrait provoquer des dommages ou une rupture du câble.



Ce produit ne doit pas être éliminé avec les déchets ménagers. Il doit être déposé dans un point de collecte agréé pour le recyclage des équipements électriques et électroniques. La collecte et le recyclage des déchets contribuent à préserver les ressources naturelles et garantissent une élimination du produit respectueuse de l'environnement et sans danger pour la santé.

Website: www.kapoco.com.hk / www.maxwinint.com

Manuale d’uso

Frullatore Smoothie To-Go



N. modello: NPB35002V
Tensione: 220–240 V~ 50–60 Hz
Potenza: 320 W
Leggere attentamente questo manuale per utilizzare il prodotto in modo più efficiente.
Conservare questo manuale d’uso per consultazioni future.

— Componenti e dotazione di fornitura —

Frullatore

Tensione: AC 220–240 V, 50–60 Hz

Potenza: 320 W

Modello: KP-2501

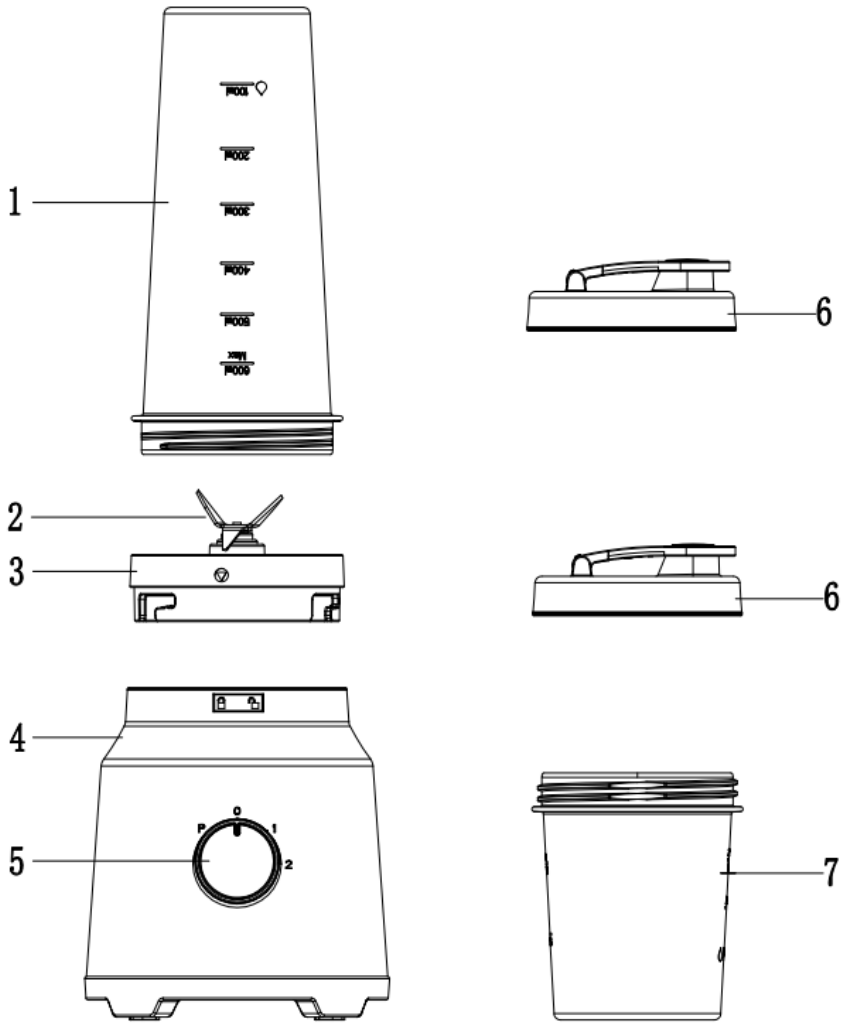

N.	Descrizione	N.	Descrizione	N.	Descrizione
1	Bottiglia da 600 ml	4	Base motore	7	Bottiglia mixer da 300 ml
2	Set di lame	5	Manopola di regolazione		
3	Unità lame	6	Coperchio To-Go per bottiglia		

IMPORTANTI AVVERTENZE DI SICUREZZA

Durante l'uso di apparecchi elettrici è necessario osservare sempre le fondamentali precauzioni di sicurezza, incluse le seguenti:

1. Leggere tutte le istruzioni.
2. Per evitare il rischio di scosse elettriche, non immergere il cavo, la spina o l'apparecchio in acqua o in altri liquidi.
3. Questo apparecchio non deve essere utilizzato dai bambini. Prestare particolare attenzione quando viene utilizzato in presenza di bambini.
4. Scollegare la spina dalla presa di corrente quando l'apparecchio non è in uso, prima di montare o smontare parti e prima della pulizia.
5. Evitare il contatto con le parti in movimento.
6. Non utilizzare alcun apparecchio con cavo o spina danneggiati, o se l'apparecchio presenta malfunzionamenti, è caduto o è stato danneggiato in qualsiasi modo. Portarlo a un tecnico qualificato per il controllo, la riparazione o la regolazione elettrica o meccanica.
7. L'uso di accessori, inclusi barattoli, bicchieri o coperchi non raccomandati o venduti dal produttore, può causare lesioni.
8. Non utilizzare all'aperto. Solo per uso domestico.
9. Non lasciare che il cavo penda dal bordo di un tavolo o di una superficie di lavoro.
10. Non lasciare che il cavo tocchi superfici calde, inclusi i fornelli.
11. Le lame sono affilate. Maneggiare con cautela. Utilizzare il supporto della lama per afferrare il gruppo lame.
12. Non frullare liquidi caldi.
13. Assemblare sempre completamente la lama e il bicchiere prima di posizionarli sulla base motore. Evitare il contatto con le parti in movimento.

ULTERIORI IMPORTANTI AVVERTENZE DI SICUREZZA

1. Tutti gli utilizzatori di questo apparecchio devono leggere e comprendere questo manuale di istruzioni prima della messa in funzione o della pulizia.
2. Il cavo di alimentazione di questo apparecchio deve essere collegato solo a una presa AC da 220–240 V.
3. Se durante il funzionamento l'apparecchio dovesse presentare un malfunzionamento, rilasciare immediatamente la pressione su uno dei bicchieri (bicchiere piccolo per macinazione o bicchiere alto per frullare) e scollegare la spina. Non continuare a utilizzare l'apparecchio difettoso e non tentare di ripararlo.
4. Se l'apparecchio cade o viene accidentalmente immerso in acqua, scollegare immediatamente la spina. Non mettere le mani nell'acqua!
5. Non utilizzare questo apparecchio dopo che è caduto in acqua o è stato immerso.
6. Per ridurre il rischio di lesioni alle persone o danni a cose, non utilizzare mai questo apparecchio in una posizione instabile.
7. Utilizzare questo apparecchio solo per l'uso previsto.
8. Non utilizzare l'apparecchio se uno dei bicchieri (bicchiere per frullare o per macinare) presenta crepe o scheggiature.
9. **IMPORTANTE!** Questo prodotto non è un tritaghiaccio. Assicurarsi sempre, prima di aggiungere ghiaccio o alimenti surgelati, di versare almeno una tazza di liquido nel bicchiere di lavorazione. Non riempire eccessivamente. La mancata aggiunta di una quantità sufficiente di liquido prima della lavorazione può causare la rottura o la scheggiatura del bicchiere di lavorazione.

AVVERTENZE RELATIVE AL CAVO DI ALIMENTAZIONE
Per ridurre il rischio di impigliarsi o inciampare in un cavo più lungo, utilizzare un cavo di alimentazione corto (o un cavo di alimentazione rimovibile).
Non utilizzare prolunghe con questo prodotto.

AVVERTENZA SUI PLASTIFICANTI
ATTENZIONE:
Per evitare che i plastificanti della superficie del piano di lavoro, del tavolo o di altri mobili si trasferiscano sull'apparecchio, posizionare sottobicchieri o tappetini NON IN PLASTICA tra l'apparecchio e la superficie del piano di lavoro o del tavolo. In caso contrario, la superficie potrebbe scurirsi e potrebbero formarsi macchie permanenti.

POTENZA ELETTRICA
Se il circuito elettrico è sovraccarico da altri apparecchi, il dispositivo potrebbe non funzionare correttamente. Deve essere utilizzato su un circuito elettrico separato, indipendente da altri apparecchi.

PRIMA DEL PRIMO UTILIZZO

1. Estrarre con cautela il set mixer e rimuovere tutto il materiale di imballaggio. Controllare il contenuto per assicurarsi che tutte le parti e gli accessori siano presenti e consegnati in condizioni perfette.
2. Fissare i gruppi lama per frullare e macinare solo alle rispettive ghiere.
3. Il prodotto si trova in modalità spenta o standby quando non è in uso. Il consumo energetico in modalità spenta o standby è inferiore a 0,3 W.
   AVVERTENZA: Non toccare le lame. I gruppi lama sono molto affilati. Prestare la massima attenzione durante la manipolazione. La mancata osservanza può causare lesioni.
4. Lavare tutti i coperchi in acqua tiepida e saponata. Sciacquare accuratamente e asciugare completamente. Pulire ogni bicchiere prima del primo utilizzo. Riempire il bicchiere con un quarto di acqua tiepida e pulita. Seguire i passaggi descritti nel manuale d'uso e azionare più volte la funzione a impulsi, prima con la lama di frullatura e successivamente con la lama di macinazione. Sciacquare poi accuratamente.
5. La base motore può essere pulita con un panno umido.
   AVVERTENZA: NON IMMERGERE LA BASE MOTORE IN ACQUA.

ISTRUZIONI PER L'USO

1. Posizionare la base motore su una superficie di lavoro o un tavolo piano, pulito e asciutto.
2. Assicurarsi che l'apparecchio sia scollegato dalla rete elettrica.
3. Il mixer viene fornito con due dimensioni di bicchieri di lavorazione. Inserire gli alimenti da lavorare nel bicchiere desiderato (bicchiere alto per frullare o bicchiere piccolo per macinare).
4. Per assemblare il mixer per frullare, tritare o mescolare, inserire la lama di frullatura (lama a croce) nel bicchiere alto utilizzando la ghiera.
5. Per assemblare il mixer per macinare o tritare, inserire la lama di macinazione (lama piatta) nel bicchiere piccolo utilizzando la ghiera.

IMPORTANTE: Assicurarsi che la ghiera non sia fissata al bicchiere prima di montare la lama. In caso contrario, sollevarla semplicemente per rimuoverla.
IMPORTANTE: All'interno di ogni ghiera della lama si trova un anello di tenuta per la base della lama, che garantisce una chiusura ermetica con il bicchiere di lavorazione. Dopo il lavaggio in lavastoviglie e prima di ogni utilizzo, verificare che l'anello di tenuta sia correttamente posizionato, poiché il calore della lavastoviglie può causarne l'allentamento.
AVVERTENZA: Non utilizzare mai il mixer se il bicchiere di lavorazione è vuoto.
AVVERTENZA: Non riempire eccessivamente il bicchiere di lavorazione. Non superare la marcatura MAX.

6. Tenere il bicchiere (alto o piccolo) con una mano. Con l'altra mano afferrare il gruppo bicchiere/lama ruotando la ghiera della lama in senso orario fino a quando è ben fissata.

7. Ruotare il gruppo bicchiere/lama. Inserire la ghiera della lama nella base motore e allineare le linguette con le scanalature della base motore.
   NOTA: Il mixer funziona solo se le tre linguette di bloccaggio della ghiera della lama sono correttamente inserite nelle tre scanalature della base motore.
8. Per lavorare, ruotare il bicchiere di lavorazione (alto o piccolo) in senso orario nella base motore e premere sulla parte superiore del bicchiere. Il mixer funziona finché viene esercitata pressione.
9. Per la funzione a impulsi, premere il bicchiere di lavorazione verso il basso e rilasciarlo. Il motore si arresta quando la pressione viene rilasciata. Controllare il risultato e ripetere l'operazione se necessario, fino a ottenere la consistenza desiderata.
   AVVERTENZA: Non utilizzare il motore per più di 3 minuti consecutivi. Lasciare raffreddare il motore prima di riprendere l'uso.
10. Questo apparecchio non deve essere utilizzato da persone (inclusi i bambini) con capacità fisiche, sensoriali o mentali ridotte o prive di esperienza e conoscenza, a meno che non siano sorvegliate o istruite sull'uso dell'apparecchio.
11. I bambini devono essere sorvegliati per assicurarsi che non giochino con l'apparecchio.
12. Se il cavo di alimentazione è danneggiato, deve essere sostituito dal produttore, dal suo servizio assistenza o da una persona similmente qualificata, per evitare pericoli.
13. Al termine della lavorazione, ruotare il bicchiere nella base in senso antiorario e sollevarlo per rimuovere il gruppo bicchiere/lama.
14. Ruotare il gruppo bicchiere/lama. Tenere il bicchiere (alto o piccolo) con una mano e con l'altra ruotare la ghiera della lama in senso antiorario per separare la lama dal bicchiere di lavorazione.
15. Portare il bicchiere con succo fresco, bevande miscelate o frullati da gustare immediatamente. Premere il coperchio To-Go verso il basso per fissarlo a uno dei bicchieri del mixer.
16. Scollegare la spina del mixer quando non è in uso e prima della pulizia.

AVVERTENZE PER LA LAVORAZIONE DEGLI ALIMENTI
Non riempire mai eccessivamente il bicchiere di lavorazione. La capacità massima del bicchiere alto per frullare è di 20,0 oz / 600 ml. La capacità massima del bicchiere piccolo per macinare è di 10 oz / 300 ml.
Per ottenere i migliori risultati, gli alimenti solidi non devono essere più grandi di circa 2,5 cm (1 pollice). Tagliare o spezzare gli alimenti in pezzi di dimensioni approssimativamente uguali prima della lavorazione.

ISTRUZIONI PER LA MANUTENZIONE DA PARTE DELL'UTENTE

Questo apparecchio richiede solo una manutenzione minima. Non contiene parti che possano essere sottoposte a manutenzione da parte dell'utente. Tutti gli interventi di assistenza che vanno oltre la pulizia e richiedono lo smontaggio devono essere eseguiti da un tecnico qualificato.



ISTRUZIONI PER LA CURA E LA PULIZIA

ATTENZIONE: Non immergere mai la base motore, la spina o il cavo di alimentazione in acqua o in altri liquidi.

1. Prima della pulizia, scollegare sempre la spina del mixer.
2. Sciacquare i componenti, se possibile, subito dopo la lavorazione degli alimenti per facilitare la pulizia.
3. Tenere sempre le lame dalla ghiera della lama.
   ATTENZIONE: Prestare la massima cautela durante la manipolazione delle lame. Non toccare i bordi taglienti. Le lame sono molto affilate e possono causare lesioni se toccate.
4. Se necessario, utilizzare una piccola spazzola in nylon per rimuovere gli alimenti lavorati dalla lama e dall'area della lama.
5. Per una pulizia rapida, riempire il bicchiere di lavorazione (bicchiere per frullare o per macinare) con un quarto di acqua tiepida e pulita. Seguire i passaggi descritti nel manuale d'uso e azionare più volte la funzione a impulsi, prima con la lama di frullatura e poi con la lama di macinazione. Sciacquare quindi accuratamente.
6. Dopo l'uso, rimuovere la ghiera del bicchiere per la pulizia. Lavare tutti i coperchi e le ghiere in acqua tiepida e saponata. Sciacquare accuratamente e asciugare completamente.
   ATTENZIONE: Non utilizzare mai spugne abrasive o detergenti aggressivi su parti in plastica o metallo, poiché potrebbero danneggiare la superficie.
7. Le lame, i bicchieri di lavorazione e i coperchi sono lavabili in lavastoviglie (ripiano superiore).
   IMPORTANTE: Dopo il lavaggio in lavastoviglie, verificare sempre che la guarnizione sul fondo della ghiera della lama sia correttamente posizionata, poiché il calore di alcune lavastoviglie può allentarla.
8. La base motore può essere pulita con un panno o una spugna umidi. Asciugare accuratamente dopo la pulizia.
   AVVERTENZA: Non immergere la base motore in acqua.

ISTRUZIONI PER LA CONSERVAZIONE

1. Scollegare la spina e pulire l'apparecchio.
2. Conservare l'apparecchio nella confezione originale o in un luogo pulito e asciutto.
3. Non riporre mai il mixer quando è ancora caldo o collegato alla rete elettrica.
4. Non avvolgere mai strettamente il cavo di alimentazione intorno all'apparecchio. Non esercitare pressione sul cavo, in particolare nel punto in cui entra nell'apparecchio, per evitare danni o rotture del cavo.



Questo prodotto non deve essere smaltito insieme ai rifiuti domestici. Deve essere conferito presso un centro di raccolta autorizzato per il riciclaggio di apparecchiature elettriche ed elettroniche. La raccolta e il riciclaggio dei rifiuti contribuiscono a preservare le risorse naturali e garantiscono uno smaltimento ecocompatibile e sicuro per la salute.

Sito web: www.kapoco.com.hk / www.maxwinint.com

Bedienungsanleitung

Smoothie-to-Go-Mixer



Modell-Nr.: **NPB35002V**
Spannung: 220–240 V~ 50–60 Hz
Leistung: 320 W
Lesen Sie diese Anleitung sorgfältig durch, um Ihr Produkt effizienter zu verwenden.

Bitte bewahren Sie diese Bedienungsanleitung zum späteren Nachschlagen auf.

— Teile & Lieferumfang —

Mixer

Spannung: AC 220–240 V, 50–60 Hz

Leistung: 320 W

Modell: KP-2501

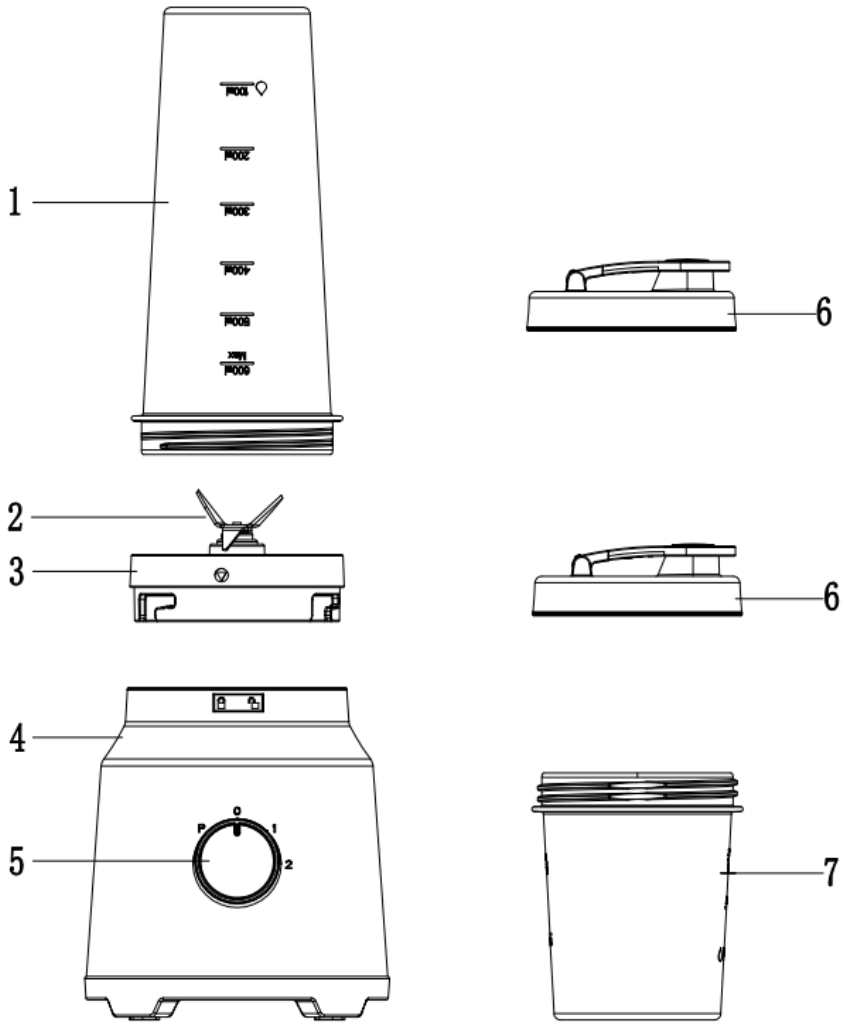

Nr.	Bezeichnung	Nr.	Bezeichnung	Nr.	Bezeichnung
1	600 ml Flasche	4	Motorsockel	7	300 ml Mixflasche
2	Messersatz	5	Drehregler		
3	Messereinheit	6	To-Go-Deckel für Flasche		

WICHTIGE SICHERHEITSHINWEISE

Beim Gebrauch elektrischer Geräte sind stets grundlegende Sicherheitsvorkehrungen zu beachten, einschließlich der folgenden:

1. Lesen Sie alle Anweisungen.
2. Um das Risiko eines elektrischen Schlags zu vermeiden, tauchen Sie Kabel, Stecker oder Gerät nicht in Wasser oder andere Flüssigkeiten.
3. Dieses Gerät darf nicht von Kindern benutzt werden. Bei Verwendung in der Nähe von Kindern ist besondere Vorsicht geboten.
4. Ziehen Sie den Netzstecker aus der Steckdose, wenn das Gerät nicht in Gebrauch ist, bevor Sie Teile anbringen oder abnehmen und vor der Reinigung.
5. Vermeiden Sie den Kontakt mit beweglichen Teilen.
6. Betreiben Sie kein Gerät mit beschädigtem Kabel oder Stecker oder wenn das Gerät eine Fehlfunktion aufweist, heruntergefallen oder in irgendeiner Weise beschädigt ist. Bringen Sie es zur Überprüfung, Reparatur oder elektrischen bzw. mechanischen Einstellung zu einem qualifizierten Techniker.
7. Die Verwendung von Zubehörteilen, einschließlich Einmachgläsern, Bechern oder Abdeckungen, die nicht vom Hersteller empfohlen oder verkauft werden, kann zu Verletzungsgefahr führen.
8. Nicht im Freien verwenden. Nur für den Haushaltsgebrauch.
9. Lassen Sie das Kabel nicht über die Kante eines Tisches oder einer Arbeitsfläche hängen.
10. Lassen Sie das Kabel keine heißen Oberflächen berühren, einschließlich des Herdes.
11. Die Klingen sind scharf. Vorsichtig handhaben. Verwenden Sie zum Anfassen den Klingenkopf.
12. Keine heißen Flüssigkeiten mixen.
13. Setzen Sie Klinge und Becher immer vollständig zusammen, bevor Sie sie auf die Motorbasis setzen. Vermeiden Sie den Kontakt mit beweglichen Teilen.

ZUSÄTZLICHE WICHTIGE SICHERHEITSHINWEISE

1. Alle Benutzer dieses Geräts müssen diese Bedienungsanleitung vor der Inbetriebnahme oder Reinigung lesen und verstehen.
2. Das Netzkabel dieses Geräts darf nur an eine 220–240 V AC-Steckdose angeschlossen werden.
3. Sollte das Gerät während des Betriebs eine Fehlfunktion zeigen, lassen Sie sofort den Druck auf einen der Becher (kleiner Mahlbecher oder hoher Mixbecher) los und ziehen Sie den Netzstecker. Verwenden Sie das defekte Gerät nicht weiter und versuchen Sie nicht, es zu reparieren.
4. Falls das Gerät herunterfällt oder versehentlich in Wasser getaucht wird, ziehen Sie sofort den Netzstecker. Greifen Sie nicht ins Wasser!
5. Verwenden Sie dieses Gerät nicht, nachdem es ins Wasser gefallen oder eingetaucht wurde.
6. Um das Risiko von Verletzungen an Personen oder Schäden an Eigentum zu verringern, verwenden Sie dieses Gerät niemals in einer instabilen Position.
7. Verwenden Sie dieses Gerät nur für den vorgesehenen Zweck.
8. Verwenden Sie das Gerät nicht, wenn einer der Becher (Mix- oder Mahlbecher) Risse oder Absplitterungen aufweist.
9. **WICHTIG!** Dieses Produkt ist kein Eiscrusher. Achten Sie stets darauf, vor dem Hinzufügen von Eis oder tiefgefrorenen Lebensmitteln mindestens eine Tasse Flüssigkeit in den Verarbeitungsbecher zu geben. Nicht überfüllen. Das Nicht-Hinzufügen ausreichender Flüssigkeit vor der Verarbeitung kann dazu führen, dass der Verarbeitungsbecher bricht oder absplittert.

HINWEISE ZUM NETZKABEL
Das mitgelieferte kurze Netzkabel (oder abnehmbare Netzkabel) sollte verwendet werden, um das Risiko zu verringern, sich zu verheddern oder über ein längeres Kabel zu stolpern.
Verwenden Sie mit diesem Produkt kein Verlängerungskabel.

WARNHINWEIS ZU WEICHMACHERN
ACHTUNG:
Um zu verhindern, dass Weichmacher von der Oberfläche der Arbeitsplatte, des Tisches oder anderer Möbel auf das Gerät übergehen, legen Sie **NICHT-KUNSTSTOFF**-Untersetzer oder -Matten zwischen das Gerät und die Oberfläche der Arbeitsplatte oder des Tisches. Andernfalls kann sich die Oberfläche verdunkeln, es können dauerhafte Verfärbungen auftreten oder Flecken entstehen.

ELEKTRISCHE LEISTUNG
Wenn der Stromkreis mit anderen Geräten überlastet ist, funktioniert Ihr Gerät möglicherweise nicht ordnungsgemäß. Es sollte an einem separaten Stromkreis betrieben werden, getrennt von anderen Geräten.

VOR DER ERSTEN VERWENDUNG

1. Packen Sie das Mixerset vorsichtig aus und entfernen Sie sämtliches Verpackungsmaterial. Prüfen Sie den Inhalt, um sicherzustellen, dass alle Teile und Zubehörteile vorhanden sind und in einwandfreiem Zustand geliefert wurden.
2. Fassen Sie die Mix- und Mahlklingenaufsätze nur an ihren Manschetten an.
3. Das Produkt befindet sich im Aus- oder Standby-Modus, wenn es nicht benutzt wird. Die Leistungsaufnahme im Aus- und Standby-Modus beträgt weniger als 0,3 W.
   WARNUNG: Berühren Sie die Klingen nicht. Klingenaufsätze sind sehr scharf. Gehen Sie beim Umgang äußerst vorsichtig vor. Nichtbeachtung kann zu Verletzungen führen.
4. Waschen Sie alle Deckel in warmem Seifenwasser. Spülen Sie sie gründlich ab und trocknen Sie sie vollständig. Reinigen Sie jeden Becher vor der ersten Verwendung. Füllen Sie den Becher zu einem Viertel mit sauberem, warmem Wasser. Befolgen Sie die in den Bedienungsanweisungen beschriebenen Schritte und betätigen Sie die Pulsfunktion mehrmals, zuerst mit der Mixklinge und anschließend mit der Mahlklinge. Spülen Sie anschließend gründlich.
5. Die Motorbasis kann mit einem feuchten Tuch abgewischt werden.
   WARNUNG: TAUCHEN SIE DIE MOTORBASE NICHT IN WASSER.

BEDIENUNGSANLEITUNG

1. Stellen Sie die Motorbasis auf eine ebene, saubere und trockene Arbeitsfläche oder einen Tisch.
2. Vergewissern Sie sich, dass das Gerät vom Stromnetz getrennt ist.
3. Der Mixer wird mit zwei Größen von Verarbeitungsbechern geliefert. Geben Sie die zu verarbeitenden Lebensmittel in den gewünschten Becher (hoher Mixbecher oder kleiner Mahlbecher).
4. Zum Zusammenbauen für Mixen, Zerkleinern oder Rühren setzen Sie die Mixklinge (Kreuzklinge) mithilfe der Manschette in den hohen Mixbecher ein.
5. Zum Zusammenbauen für Mahlen oder Schlagen setzen Sie die Mahlklinge (Flachklinge) mithilfe der Manschette in den kleinen Mahlbecher ein.

WICHTIG: Prüfen Sie, ob der Becherring nicht am Mixbecher befestigt ist, bevor Sie die Klinge montieren. Falls doch, heben Sie ihn einfach ab, um ihn zu entfernen.
WICHTIG: In der Basis jeder Klingenmanschette befindet sich ein Dichtungsring für die Messerbasis, der luftdicht mit den Verarbeitungsbechern abschließt. Nach dem Spülen in der Spülmaschine und vor jeder Verwendung prüfen Sie stets, ob der Dichtungsring korrekt sitzt, da die Hitze von Geschirrspülern dazu führen kann, dass sich die Dichtung lockert.
WARNUNG: Betreiben Sie den Mixer niemals, wenn der Verarbeitungsbecher leer ist.
WARNUNG: Überfüllen Sie den Verarbeitungsbecher niemals. Überschreiten Sie nicht die MAX-Markierung.

6. Halten Sie den Becher (hoch oder klein) mit einer Hand fest. Ziehen Sie mit der anderen Hand die Becher-/Klingenbaugruppe fest, indem Sie die Klingenmanschette im Uhrzeigersinn drehen, bis sie fest sitzt.

7. Drehen Sie die Becher-/Klingenbaugruppe um. Setzen Sie die Klingenmanschette in die Motorbasis ein und richten Sie die Laschen an den Schlitzen der Motorbasis aus.
   HINWEIS: Der Mixer funktioniert nur, wenn die 3 Verriegelungslaschen an der Klingenmanschette korrekt in die 3 Schlitze der Motorbasis eingesetzt sind.
8. Zum Verarbeiten drehen Sie den Verarbeitungsbecher (hoch oder klein) im Uhrzeigersinn in die Motorbasis und drücken Sie auf die Oberseite des Bechers. Der Mixer läuft, solange Druck ausgeübt wird.
9. Für den Pulsbetrieb drücken Sie den Verarbeitungsbecher kurz nach unten und lassen ihn wieder los. Der Motor stoppt, sobald der Druck gelöst wird. Überprüfen Sie das Ergebnis und wiederholen Sie den Vorgang bei Bedarf, bis die gewünschte Konsistenz erreicht ist.
   WARNUNG: Betreiben Sie den Motor nicht länger als 3 Minuten ununterbrochen. Lassen Sie den Motor vor dem Weiterbetrieb 3 Minuten ruhen.
10. Dieses Gerät darf nicht von Personen (einschließlich Kindern) mit eingeschränkten körperlichen, sensorischen oder geistigen Fähigkeiten oder mangelnder Erfahrung und Kenntnis benutzt werden, es sei denn, sie werden beaufsichtigt oder angeleitet.
11. Kinder müssen beaufsichtigt werden, um sicherzustellen, dass sie nicht mit dem Gerät spielen.
12. Ist das Netzkabel beschädigt, muss es vom Hersteller, seinem Kundendienst oder einer ähnlich qualifizierten Person ersetzt werden, um Gefahren zu vermeiden.
13. Nach Abschluss der Verarbeitung drehen Sie den Becher gegen den Uhrzeigersinn aus der Basis und heben ihn ab, um die Becher-/Klingenbaugruppe zu entfernen.
14. Drehen Sie die Becher-/Klingenbaugruppe um. Halten Sie den Becher (hoch oder klein) mit einer Hand fest und drehen Sie mit der anderen Hand die Klingenmanschette gegen den Uhrzeigersinn, um die Klinge vom Verarbeitungsbecher zu lösen.
15. Bringen Sie den Becherring an, um frischen Saft, Mixgetränke oder Smoothies sofort zu genießen. Drücken Sie ihn nach unten, um den Becherring an einem der Mixbecher zu befestigen.
16. Ziehen Sie den Netzstecker des Mixers, wenn er nicht benutzt wird und vor der Reinigung.

HINWEISE ZUR LEBENSMITTELVERARBEITUNG

Überfüllen Sie den Verarbeitungsbecher niemals. Das maximale Fassungsvermögen des hohen Mixbechers beträgt 20,0 oz / 600 ml. Das maximale Fassungsvermögen des kleinen Mahlbechers beträgt 10 oz / 300 ml.
Für beste Ergebnisse sollten feste Lebensmittel nicht größer als ca. 2,5 cm (1 Zoll) sein. Schneiden oder reißen Sie die Lebensmittel vor der Verarbeitung in etwa gleich große Stücke.

BENUTZERWARTUNGSHINWEISE
Dieses Gerät erfordert nur wenig Wartung. Es enthält keine vom Benutzer zu wartenden Teile. Alle Servicearbeiten, die über die Reinigung hinausgehen und eine Demontage erfordern, müssen von einem qualifizierten Reparaturtechniker durchgeführt werden.

PFLEGE- UND REINIGUNGSHINWEISE
ACHTUNG: Tauchen Sie die Motorbasis, den Stecker oder das Netzkabel niemals in Wasser oder andere Flüssigkeiten.

1. Ziehen Sie vor der Reinigung immer den Netzstecker des Mixers.
2. Spülen Sie die Teile nach Möglichkeit sofort nach der Verarbeitung ab, um die Reinigung zu erleichtern.
3. Fassen Sie die Klingen stets an der Klingenmanschette an.
   ACHTUNG: Seien Sie beim Umgang mit Klingen äußerst vorsichtig. Berühren Sie die Klingen nicht mit den Fingern. Die Klingen sind sehr scharf und können bei Berührung Verletzungen verursachen.
4. Verwenden Sie bei Bedarf eine kleine Nylonbürste, um verarbeitete Lebensmittel von der Klinge und dem Klingenbereich zu entfernen.
5. Für eine schnelle Reinigung füllen Sie den Verarbeitungsbecher (Mix- oder Mahlbecher) zu einem Viertel mit sauberem, warmem Wasser. Befolgen Sie die in den Bedienungsanweisungen beschriebenen Schritte und betätigen Sie die Pulsfunktion mehrmals, zuerst mit der Mixklinge und anschließend mit der Mahlklinge. Spülen Sie anschließend gründlich.
6. Entfernen Sie die Becherringe nach dem Gebrauch zur Reinigung. Waschen Sie alle Deckel und Becherringe in warmem Seifenwasser. Spülen Sie sie gründlich ab und trocknen Sie sie vollständig.
   ACHTUNG: Verwenden Sie niemals raue Scheuerschwämme oder scheuernde Reinigungsmittel an Kunststoff- oder Metallteilen, da die Oberfläche beschädigt werden kann.
7. Verarbeitungsklingen, Verarbeitungsbecher und Deckel sind spülmaschinengeeignet (oberer Korb).
   WICHTIG: Überprüfen Sie nach dem Spülen in der Spülmaschine stets, ob die Dichtung im Boden der Klingenmanschette korrekt sitzt, da die Hitze einiger Geschirrspüler dazu führen kann, dass sie sich lockert.
8. Die Motorbasis kann mit einem feuchten Tuch oder Schwamm abgewischt werden. Anschließend gründlich trocknen.
   WARNUNG: Tauchen Sie die Motorbasis nicht in Wasser.

AUFBEWAHRUNGSHINWEISE

1. Ziehen Sie den Netzstecker und reinigen Sie das Gerät.
2. Bewahren Sie das Gerät in der Originalverpackung oder an einem sauberen, trockenen Ort auf.
3. Lagern Sie den Mixer niemals, solange er heiß ist oder eingesteckt ist.
4. Wickeln Sie das Netzkabel niemals fest um das Gerät. Üben Sie keinen Druck auf das Kabel aus, insbesondere an der Stelle, an der es in das Gerät eintritt, da dies zu Beschädigungen oder Kabelbruch führen kann.



Dieses Produkt darf nicht zusammen mit dem Hausmüll entsorgt werden. Es muss an einer autorisierten Sammelstelle für das Recycling von elektrischen und elektronischen Geräten entsorgt werden. Durch das Sammeln und Recyceln von Abfällen helfen Sie, natürliche Ressourcen zu schonen und stellen sicher, dass das Produkt auf umweltfreundliche und gesundheitlich unbedenkliche Weise entsorgt wird.

Website: www.kapoco.com.hk / www.maxwinint.com

Imported by B73737553
Av Altos Hornos S/N Pto Sagunto (46520) Valencia, España
infonl@nilsonlife.com