nilson

MANUEL D'UTILISATION
LAVE-VAISSELLE

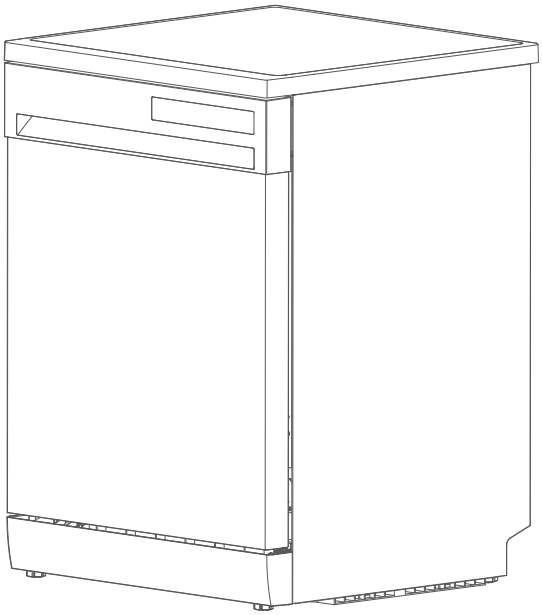

NJ13600E
NJ13600EX

Lisez attentivement ce manuel et conservez-le pour référence future.

MANUAL DE L'UTILISATEUR

LAVE-VAISSELLE

TABLE DES MATIÈRES

Instructions de sécurité 1-2
Installation 3-8
Comment utiliser? 9-13
Support technique et service client 14-18

.

Cher client,

Félicitations pour l'achat de cet appareil. Veuillez lire attentivement les instructions suivantes et les suivre afin de prévenir d'éventuels dommages. Nous déclinons toute responsabilité en cas de dommages causés par le non-respect des instructions et une utilisation incorrecte.

Remarque : Cet appareil est destiné à un usage domestique uniquement.

INSTRUCTIONS DE SÉCURITÉ

A⚠ Avertissement
Il existe des instructions de sécurité importantes dans ce manuel. Veuillez lire attentivement avant l'installation et l'utilisation.

- Cet appareil ne peut être utilisé que pour laver des ustensiles ménagers et est destiné à un usage domestique ou similaire.
- Le lave-vaisselle sera endommagé ou l'utilisateur sera blessé en cas de mauvaise utilisation.
- Veuillez contacter le service après-vente immédiatement si l'appareil tombe en panne. Ne réassemblez pas ou ne réparez pas l'appareil vous-même.
- Veuillez contacter le service après-vente ou le service de maintenance désigné par le fournisseur en cas de dommage ou de déplacement du cordon d'alimentation.
- La source d'alimentation du lave-vaisselle doit inclure une mise à la terre pour des raisons de sécurité.
- Cette mesure protégera au maximum les personnes contre les chocs électriques dus aux fuites.
- Débranchez le cordon d'alimentation en cas de tempête.
- Après l'installation, assurez-vous que les connexions d'eau et d'électricité sont bien faites avant d'utiliser l'appareil.
- La position d'installation du tuyau d'évacuation ne doit pas dépasser 40 cm au-dessus du haut de l'appareil, ce qui pourrait provoquer un mauvais drainage, des fuites électriques ou des fuites d'eau.
- Les couteaux et autres ustensiles avec des pointes tranchantes doivent être chargés dans le panier avec leurs pointes orientées vers le bas ou placés en position horizontale.
- Ce lave-vaisselle est un appareil automatique, n'ajoutez pas d'eau manuellement lorsqu'il fonctionne. Cela pourrait entraîner un débordement et devenir dangereux.
- Ne déplacez pas ou ne nettoyez pas l'appareil lorsqu'il est en fonctionnement. Cela pourrait causer des fuites électriques ou d'eau.
- N'ouvrez pas la porte pendant le fonctionnement, car la vapeur pourrait vous blesser. Si vous devez charger ou décharger des ustensiles, appuyez sur le bouton de pause et attendez 10 secondes, puis ouvrez légèrement la porte pour laisser la vapeur se dissiper complètement avant d'ouvrir la porte et de manipuler les ustensiles.
- Utilisez des détergents spécialisés. N'utilisez pas de liquide vaisselle, de poudre à laver, de savon désinfectant pour les mains ou d'autres détergents non spécifiquement conçus pour le lave-vaisselle.
- Il y a des attaches de câble sur le tuyau de vidange et le cordon d'alimentation. Utilisez des ciseaux plats pour couper les attaches. Des ciseaux pointus pourraient percer le tuyau ou le cordon et provoquer des fuites.
- N'essayez pas d'utiliser cet appareil dans un endroit humide. Une humidité élevée pourrait entraîner de la rouille sur l'appareil, voire des fuites.
- Le détergent spécialisé doit être placé hors de la portée des enfants, car ces détergents contiennent des substances acides et alcalines, qui sont très dangereuses pour eux.
- Les ustensiles seront chauds après le lavage. Veuillez les sortir après 30 minutes.
- Veuillez conserver l'appareil à température ambiante pendant 8 heures après réception du produit en hiver, afin d'éviter que les gouttelettes ne se forment à la surface du verre, ce qui pourrait endommager l'appareil.
- L'appareil doit être connecté au réseau d'eau à l'aide de tuyaux neufs, les anciens tuyaux ne doivent pas être réutilisés.
- Lors de l'installation, l'alimentation électrique ne doit pas être pliée ou aplatie de manière excessive ou dangereuse.
- Utilisez des ciseaux plats pour couper les attaches des tuyaux d'eau et des lignes électriques lors du déballage des boîtes.
- Positionnez l'appareil à l'emplacement souhaité. Assurez-vous que la machine est bien nivelée.
- Veuillez ne rien placer sur les côtés. Les ouvertures ne doivent pas être obstruées par un tapis.
- Utilisez de l'eau froide ou de l'eau tiède ne dépassant pas 50 °C.
- Cet appareil n'est pas destiné à être utilisé par des personnes (y compris les enfants) ayant des capacités physiques, sensorielles ou mentales réduites, ou un manque d'expérience et de connaissances, sauf si elles sont supervisées ou si des instructions leur ont été données par une personne responsable de leur sécurité.
- Les enfants doivent être surveillés pour s'assurer qu'ils ne jouent pas avec l'appareil.
- Si le cordon d'alimentation est endommagé, il doit être remplacé par le fabricant, son agent de service ou une personne qualifiée afin d'éviter tout danger.
- La porte ne doit pas être laissée en position ouverte, car cela pourrait constituer un risque de chute. Veuillez tenir les enfants à l'écart du lave-vaisselle, surtout lorsque la porte est ouverte.
- Cet appareil peut être utilisé par des enfants âgés de 8 ans et plus ainsi que par des personnes ayant des capacités physiques, sensorielles ou mentales réduites, ou un manque d'expérience et de connaissances, si elles sont surveillées ou ont reçu des instructions sur l'utilisation de l'appareil en toute sécurité et comprennent les dangers impliqués.
- La pression d'entrée maximale admissible pour l'eau est de 1,00 MPa.
- La pression d'entrée minimale admissible pour l'eau est de 0,04 MPa, pour garantir le bon fonctionnement de l'appareil.

INSTRUCTIONS DE SÉCURITÉ

LE GAZ D'HYDROGÈNE EST EXPLOSIF.
Si le système d'eau chaude n'a pas été utilisé pendant une telle période, avant d'utiliser le lave-vaisselle, ouvrez tous les robinets d'eau chaude et laissez l'eau couler de chacun d'eux pendant plusieurs minutes. Cela permettra d'évacuer tout gaz d'hydrogène accumulé. Comme le gaz est inflammable, ne fumez pas et n'utilisez pas de flamme nue pendant cette période.
l) Retirez la porte du compartiment de lavage lors de la mise hors service ou de l'élimination d'un ancien lave-vaisselle.
Maintenez un espace de 5 cm de chaque côté entre l'appareil et les meubles ou les murs pour éviter qu'ils ne surchauffent.

INSTRUCTIONS DE MISE À LA TERRE

- Cet appareil doit être mis à la terre. En cas de dysfonctionnement ou de panne, la mise à la terre réduira le risque de choc électrique en fournissant un chemin de moindre résistance pour le courant électrique. Cet appareil est équipé d'un cordon avec un conducteur de mise à la terre et une fiche de mise à la terre.
- La fiche doit être branchée sur une prise appropriée qui est installée et mise à la terre conformément à tous les codes et règlements locaux.
- Une connexion incorrecte du conducteur de mise à la terre peut entraîner un risque de choc électrique.
- Consultez un électricien qualifié ou un représentant du service si vous avez des doutes sur la bonne mise à la terre de l'appareil. Ne modifiez pas la fiche fournie avec l'appareil ; si elle ne s'adapte pas à la prise, faites installer une prise appropriée par un électricien qualifié.
- Veuillez ne pas utiliser de multiprise.

ÉLIMINATION DE L'EMBALLAGE ET DU PRODUIT

Disposez de l'emballage de manière respectueuse de l'environnement. Cet appareil est étiqueté conformément à la Directive européenne 2012/19/UE concernant les équipements électriques et électroniques usagés (déchets d'équipements électriques et électroniques - DEEE). Cette directive définit le cadre pour le retour et le recyclage des appareils usagés applicables dans toute l'Union Européenne.

INFORMATIONS SUR L'EMBALLAGE :

Les matériaux d'emballage du produit sont fabriqués à partir de matériaux recyclables conformément à nos réglementations nationales sur l'environnement. Ne jetez pas les matériaux d'emballage avec les déchets ménagers ou autres. Déposez-les dans les points de collecte des matériaux d'emballage désignés par les autorités locales.



INSTALLATION

APERÇU DU PRODUIT

1. Pièces et Caractéristiques

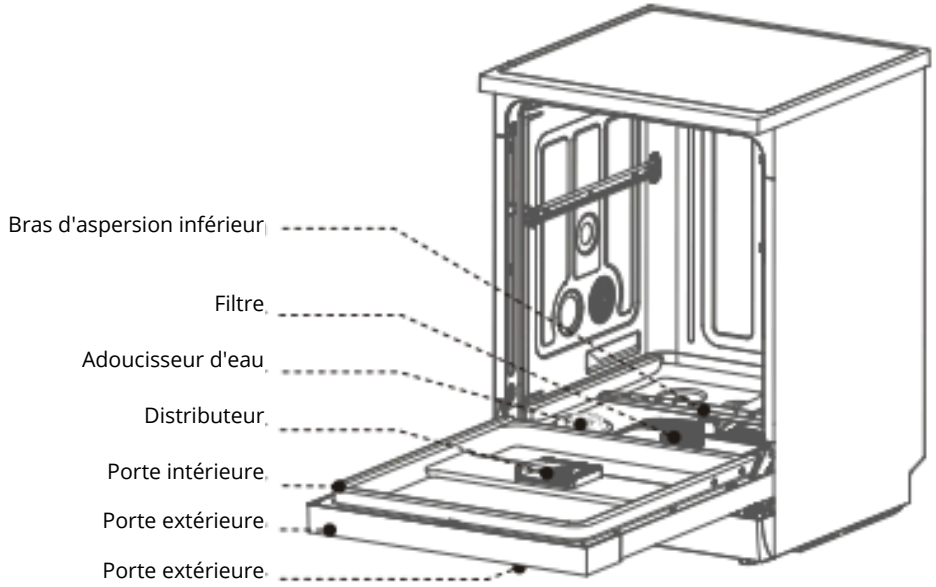

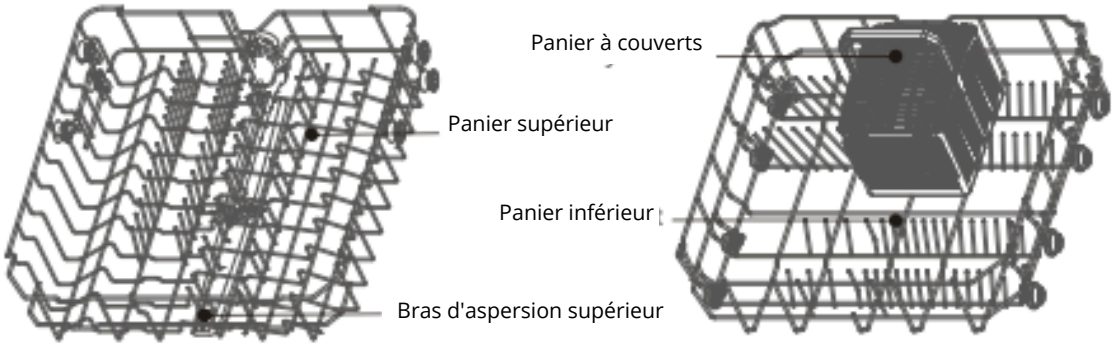

2. Accessoires



Autocollant résistant à la vapeur



Tuyau d'arrivée

L'illustration est une image de référence, votre appareil peut différer.

DIMENSIONS D'INSTALLATION

1. avec panneau supérieur

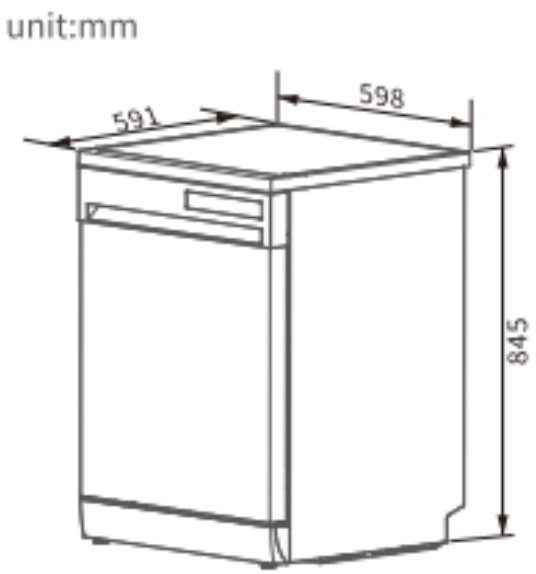

2. sans panneau supérieur

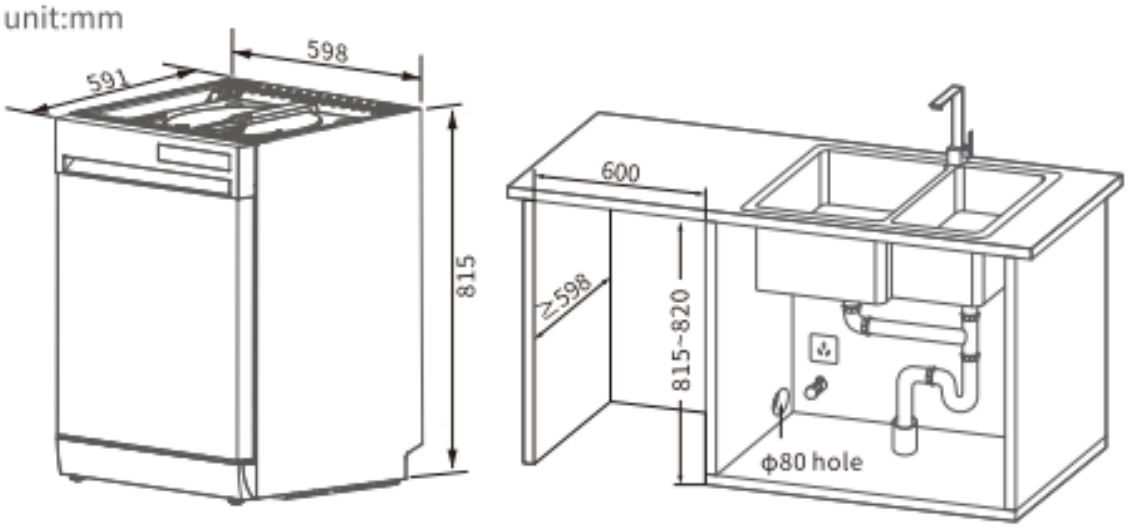

⚠ ATTENTION
1. Le lave-vaisselle peut uniquement être utilisé en pose libre et ne peut pas être intégré dans un meuble tant que le panneau supérieur n'est pas assemblé. Il est également interdit de le placer sur une table.
2. Le panneau supérieur doit être placé à l'intérieur du meuble après son démontage.

TUYAU D'ENTRÉE ET TUYAU DE VIDANGE

1. Tuyau d'entrée

Connectez le tuyau d'entrée à la vanne d'entrée.

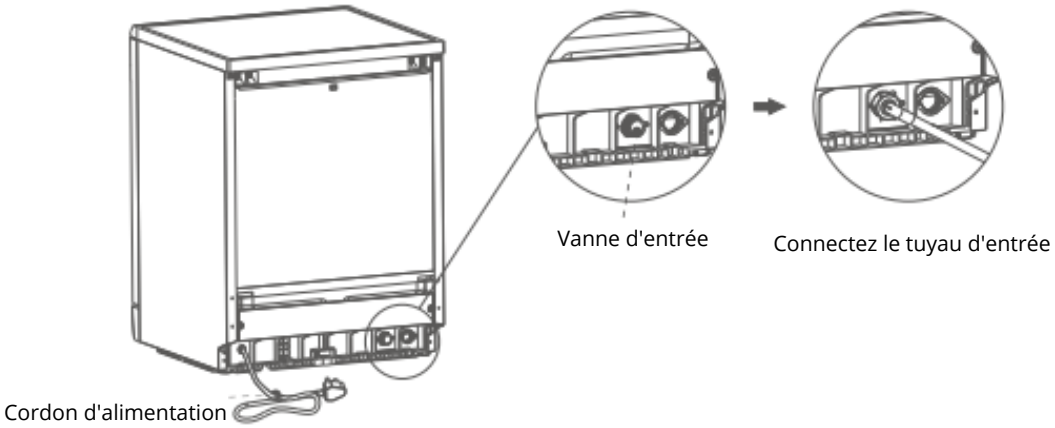

⚠ AVERTISSEMENT
- Le tuyau d'entrée ne peut pas être recyclé.
- N'utilisez pas un tuyau d'entrée ancien ou endommagé.
- La température de l'eau d'entrée ne doit pas dépasser 50 °C.

2. Tuyau de Vidange

Assurez-vous que le tuyau de vidange est connecté au connecteur de vidange.

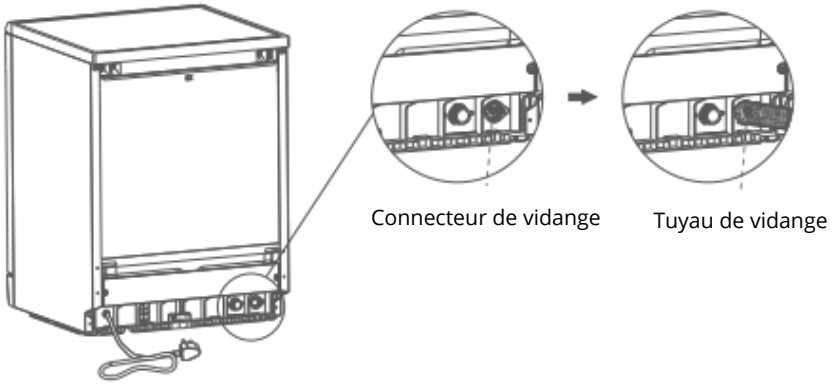

INSTALLATION DANS LE MEUBLE

1. Collez l'autocollant résistant à la vapeur sur le dessus du trou dans le meuble.

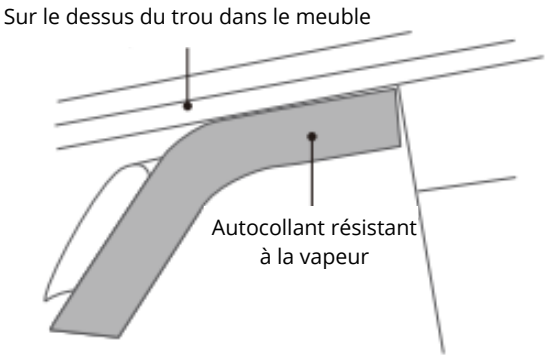

2. Assurez-vous que le tuyau d'entrée et le tuyau de vidange sont correctement installés à l'arrière du lave-vaisselle.

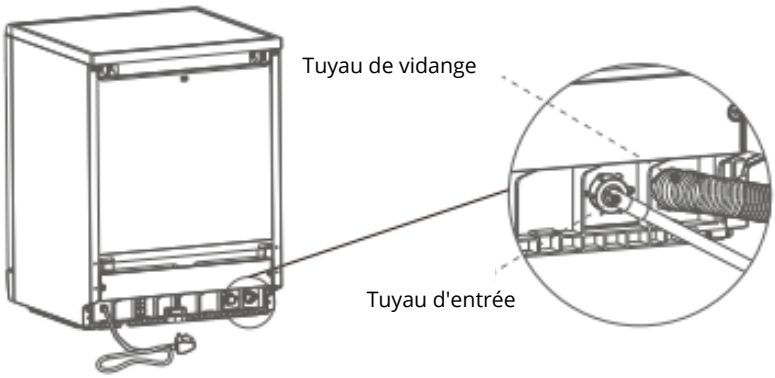

3. Placez le lave-vaisselle dans le meuble. En même temps, le cordon d'alimentation, le tuyau d'entrée et le tuyau de vidange doivent passer par les orifices d'entrée et de sortie désignés. Assurez-vous que le cordon d'alimentation, le tuyau d'entrée et le tuyau de vidange ne sont pas pliés.

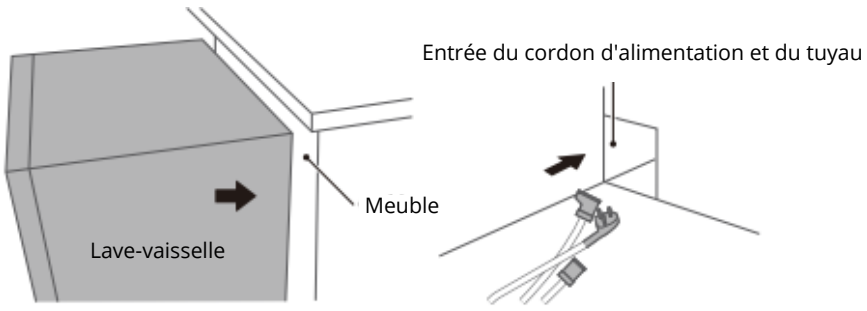

ENTRÉE ET ÉVACUATION DE L'EAU

1. Entrée d'eau

Assurez-vous que le tuyau d'entrée est correctement connecté et bien fixé.

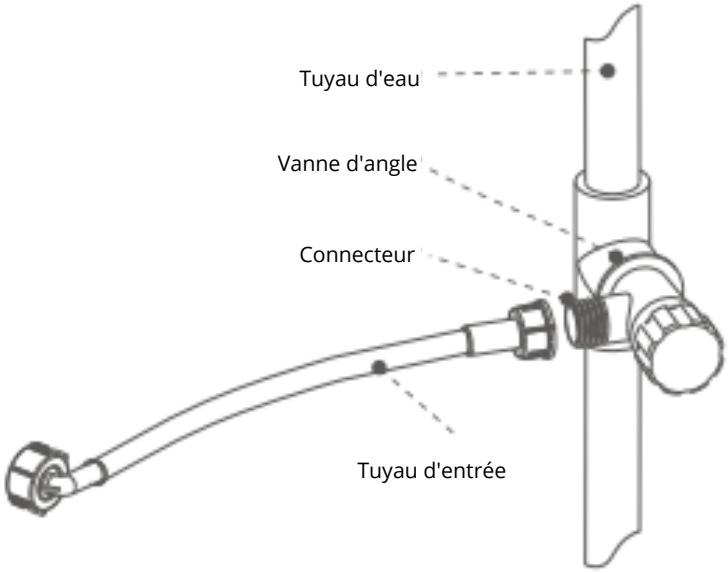

2. Évacuation de l'eau

Insérez le tuyau de vidange dans le port de vidange sur au moins 100 mm afin d'éviter que le tuyau ne sorte du port lors de l'évacuation de l'eau.
Le tuyau de vidange ne doit pas être plié ou subir une déformation par compression afin de permettre une évacuation fluide de l'eau.
Si le tuyau de vidange est trop long lors de l'installation ou de la réparation du lave-vaisselle, le tuyau peut être coupé selon l'état réel avec l'accord de l'utilisateur.
Si le tuyau de vidange est trop court, veuillez contacter le service client.
Le port de vidange doit être équipé d'une étape de résistance au débordement.

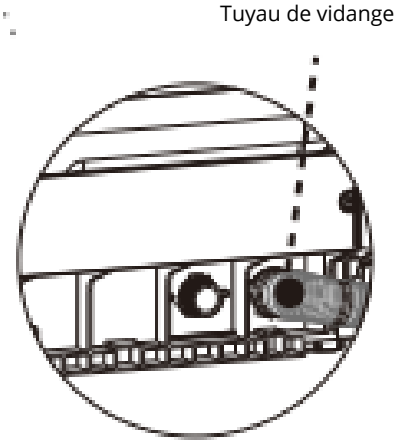

(Schéma arrière)

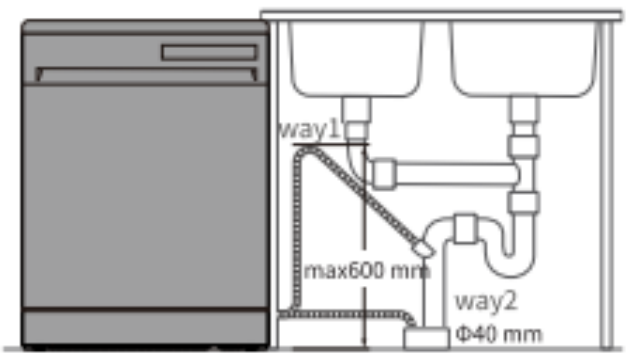

Avec le panneau supérieur

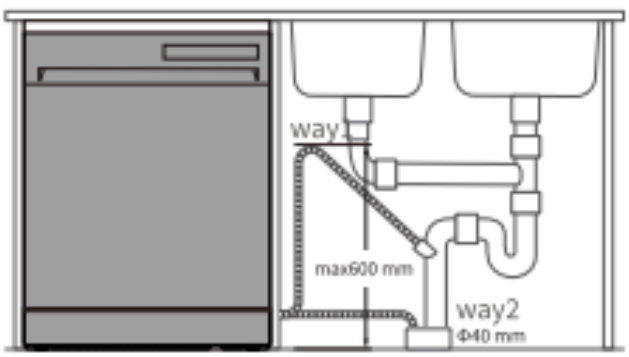

Sans le panneau supérieur

RÉGLAGE ET INSPECTION

.1. Réglage

1. Assurez-vous que l'appareil est correctement installé sur le sol ; sinon, cela pourrait provoquer un débordement et une fuite électrique.
2. Si le lave-vaisselle ne peut pas être placé verticalement, vous pouvez ajuster le pied réglable pour le mettre à niveau.

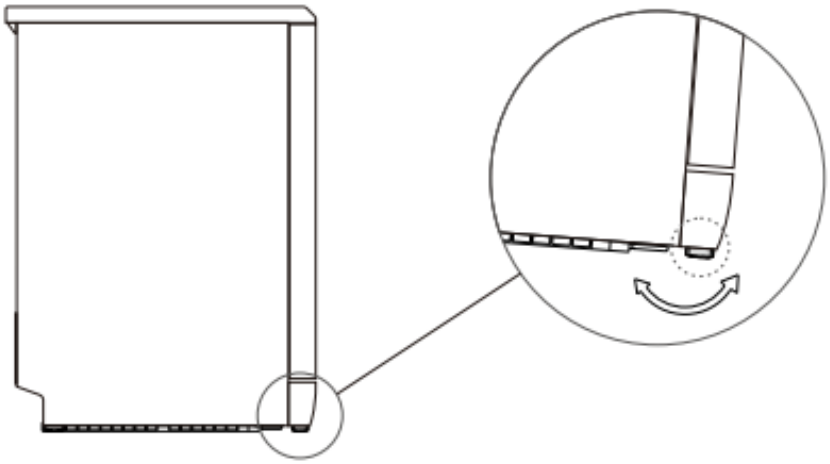

2. Vérification

Après l'installation, veuillez vérifier le lave-vaisselle comme suit :
1. Si le lave-vaisselle est installé horizontalement.
2. Si l'alimentation est activée et si le lave-vaisselle fonctionne normalement.
3. Si le tuyau d'entrée et le tuyau de vidange sont correctement connectés.
4. Si tous les emballages ont été retirés du lave-vaisselle.

⚠ ATTENTION
1. Conservez ce manuel et les accessoires en bon état au cas où vous en auriez besoin la prochaine fois.
2. Il est normal que l'eau devienne jaune dans le lave-vaisselle lors de sa première utilisation. Cela est dû au matériau dans l'adoucisseur d'eau qui est resté humide pendant longtemps, mais cela n'affectera pas son fonctionnement normal.
3. Il est normal de voir de l'eau à l'intérieur du lave-vaisselle, car l'usine le teste avant expédition. Vous pouvez l'utiliser en toute confiance.

COMMENT UTILISER ?

CONSOMMABLES POUR LAVE-VAISSELLE

1. Détergent

Le détergent spécial pour lave-vaisselle éliminera les résidus d'huile et de nourriture. Il est nécessaire de l'utiliser à chaque fois que vous utilisez l'appareil. La quantité de détergent à utiliser dépend de la quantité et du type de salissures présentes sur les ustensiles. Pour une charge complète avec des salissures importantes, utilisez 22 g.

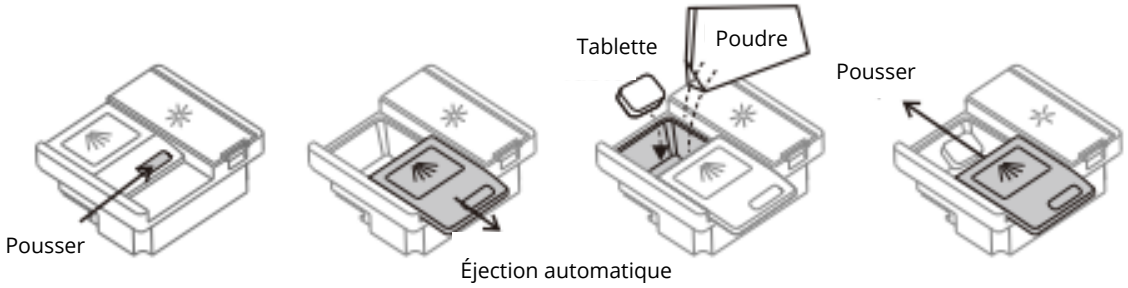

2. Produit de rinçage

Aide à sécher et à faire briller la vaisselle, la rendant comme neuve.
Le produit de rinçage est nécessaire lors de la première utilisation du lave-vaisselle. C'est un consommable réutilisable. Dès que l'indicateur "Rinçage" s'allume sur l'affichage, le produit de rinçage doit être rempli.

Étapes :

1. Ouvrez le couvercle du distributeur.
2. Versez lentement le produit de rinçage dans le compartiment désigné.
3. Fermez le couvercle soigneusement.
4. Essuyez les éventuelles éclaboussures avec un chiffon.

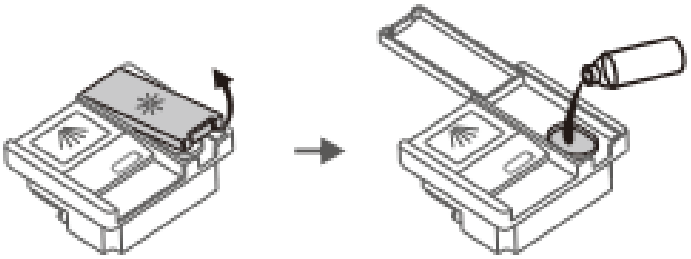

Réglage

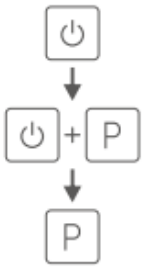

Puissance

Appuyez sur le bouton du programme et sur le bouton d'alimentation pendant 5 secondes dans les 60 secondes suivant la mise sous tension pour entrer en mode de réglage du distributeur. L'écran affiche alors le niveau actuel.

Appuyez sur le bouton du programme pour changer de niveau. Lorsque le panneau de commande reste inactif pendant plus de 3 secondes, le niveau actuel sera sauvegardé et le mode de réglage du distributeur sera quitté.

Ajustez le réglage en fonction de l'utilisation. Le réglage par défaut est d4. Pour les tests d'efficacité énergétique, le niveau doit être réglé sur d6. Une valeur élevée signifie une augmentation de la dose, et vice versa. Si vous trouvez que la surface est grasse, veuillez réduire le réglage et relancer un lavage.

3. Adoucisseur d'eau

1. Il est utilisé pour adoucir l'eau, réduire l'accumulation de calcaire minéral et garder les ustensiles comme neufs. Il est particulièrement adapté aux zones avec une forte dureté de l'eau.
2. Demandez à votre compagnie locale de distribution d'eau la valeur de la dureté de l'eau du robinet.
3. Si l'alimentation électrique est coupée pendant que le lave-vaisselle fonctionne, l'adoucisseur d'eau sera réinitialisé et recalculé.

CONSOMMABLES POUR LAVE-VAISSELLE

Création d'une table de référence des réglages en fonction de la dureté de l'eau du robinet local.

Dureté de l'eau (ppm)	0-90	91-200	201-300	301-400	401-500	plus de 500
Options de réglage de la dureté	H1	H2	H3	H4 (Par défaut)	H5	H6

Lorsque le réglage est sur H1, l'adoucisseur ne fonctionne pas et le voyant " " est éteint.

Lorsque la porte est ouverte, appuyez sur le bouton d'alimentation. → Dans les 60 secondes suivant le démarrage, appuyez sur le bouton ▶ pendant 5 secondes pour entrer en mode de réglage.

+ Les voyants "S" et "✻" s'allument, ce qui indique que l'appareil est en mode de réglage.

Changez et sélectionnez le réglage approprié avec le bouton ▶. Si l'utilisateur n'appuie pas sur le bouton ▶ pendant 5 secondes, l'appareil quittera le mode de réglage et passera en état de veille. Le réglage choisi a été enregistré.

Affichage cyclique

4. Sel spécial

Tournez le couvercle dans le sens antihoraire et soulevez-le.
Remplissez l'adoucisseur d'eau avec du sel (environ 1000 g). Lors de la première mise en marche de l'appareil, ajoutez également de l'eau fraîche.
Tournez le couvercle dans le sens horaire pour le fermer hermétiquement, puis nettoyez-le avec un chiffon propre.

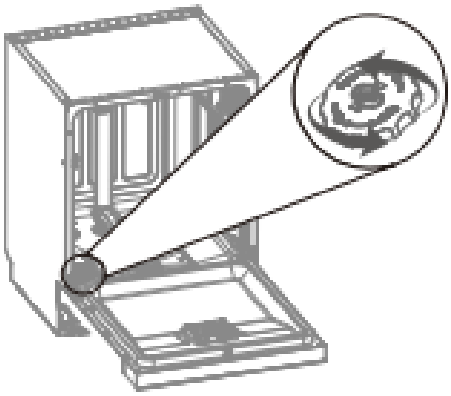

Sel (environ 1000 g)

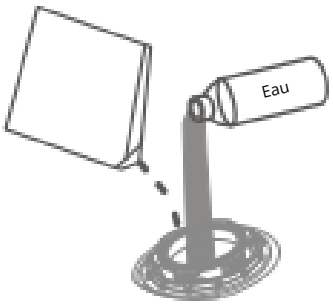



⚠ ATTENTION
Avant le premier cycle de lavage, du sel doit être ajouté. C'est un consommable réutilisable. Lorsque le voyant "Sel" s'allume sur l'écran, cela indique que du sel doit être ajouté.
Après avoir ajouté du sel, lancez le programme "P4" pour vous assurer que tout sel renversé ou excès de solution saline est immédiatement évacué. Veuillez noter qu'après avoir ajouté une quantité suffisante du type de sel recommandé, l'indicateur "Sel" peut ne pas s'éteindre immédiatement.

PANIER DE CHARGEMENT

1. Sélection des ustensiles

Ustensiles adaptés au lave-vaisselle :
Vaisselle en céramique, verrerie et couverts en acier inoxydable.

⚠ ATTENTION
1. Les ustensiles en métal précieux, aluminium ou avec un émaillage coloré peuvent devenir ternes après lavage au lave-vaisselle.
2. Les couverts en bambou ou en bois peuvent se déformer ou se fissurer à haute température.
3. Pour les ustensiles en plastique ou avec des parties en plastique, référez-vous aux instructions du fabricant, car ils peuvent se déformer ou craquer à haute température.
4. Les chiffons de nettoyage peuvent entraîner un dysfonctionnement du lave-vaisselle.
5. Les ustensiles en fonte peuvent rouiller s'ils sont lavés dans un lave-vaisselle.

2. Précautions de placement

1. Retirez les gros résidus alimentaires, comme les os ou les feuilles de légumes, avant de placer les ustensiles.
2. Positionnez tous les ustensiles avec les surfaces sales vers le bas. Les poser à plat ou les inverser peut entraîner l'accumulation d'eau sur le dessus.
3. Assurez-vous que les ustensiles ne dépassent pas du panier, car cela pourrait gêner la rotation des bras d'aspersion.
4. Évitez de placer de petits ustensiles qui pourraient tomber du panier et obstruer la rotation des bras d'aspersion.
5. Lors du déplacement du panier, faites attention à ne pas laisser d'ustensiles pointus rayer la paroi intérieure.
6. Évitez de rayer le revêtement supérieur du panier, ce qui pourrait entraîner de la rouille.
7. Placez les couverts mélangés, pointes vers le bas, dans le panier à couverts.
8. Chargez les couteaux et autres ustensiles avec des pointes tranchantes dans le panier, pointes vers le bas, ou posez-les en position horizontale.

Astuce : Après avoir inséré le panier, faites tourner les bras d'aspersion pour vérifier qu'ils peuvent encore pivoter librement.

3. Chargement

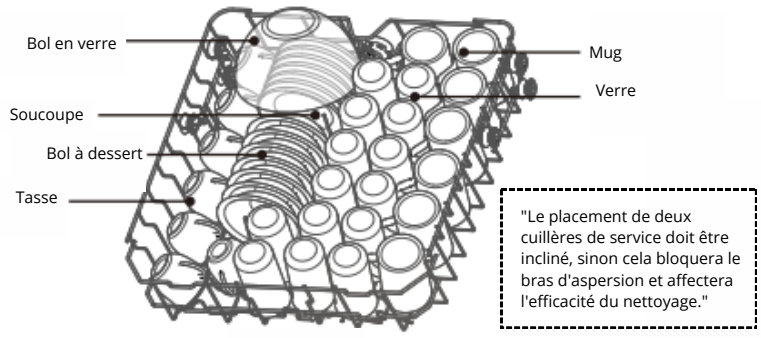

Panier supérieur

"Le placement de deux cuillères de service doit être incliné, sinon cela bloquera le bras d'aspersion et affectera l'efficacité du nettoyage."

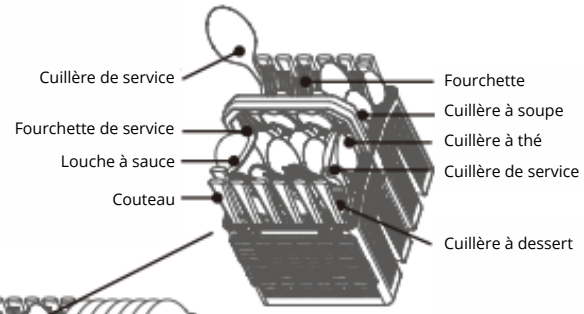

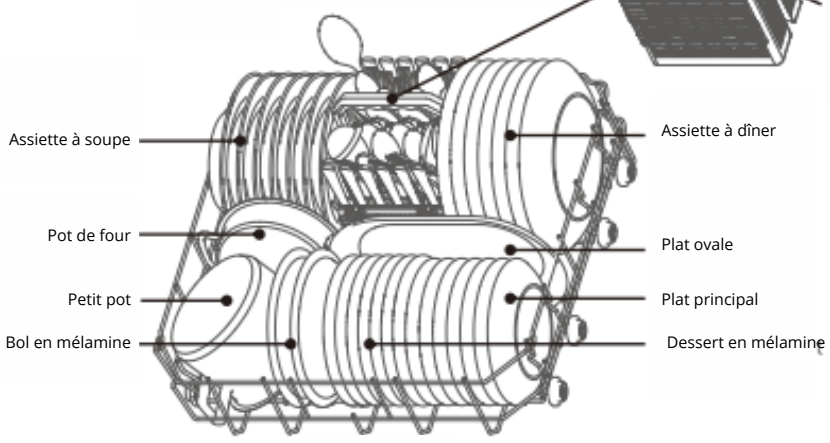

Panier inférieur.

FONCTIONNEMENT

1. Programmes.

Ustensiles adaptés au lave-vaisselle :
Vaisselle en céramique, verrerie et couverts en acier inoxydable.

Programme	Type de salissure	Détergent (g)	Durée du cycle (h)	Énergie (kWh)	Eau (L)	Aide au rinçage
P1 Prélavage	Ustensiles stockés pendant longtemps.		0:13	0.012	6.5	○
P2 ECO	Le programme le plus efficace pour respecter la législation de l'UE sur la conception écologique grâce à sa consommation d'énergie et d'eau combinée, adapté pour nettoyer la vaisselle normalement sale.	22	4:30	0.945	11.3	●
P3 Express	Idéal pour les petites charges légèrement sales qui ne nécessitent pas un nettoyage intensif.	22	1:20	1.250	19.5	●
P4 Rapide	Restes alimentaires frais, légers et peu d'huile.	22	0:35	0.660	15.6	○
P5 Verre	Articles légèrement sales, plastiques et verres sensibles à la température.	22	1:30	1.250	19.5	●
P6 Intensif	Restes très adhérents brûlés ou séchés sur les aliments.	22	3:20	2.000	23.5	●

⚠ ATTENTION
Veuillez ne pas surutiliser le détergent. Une quantité excessive de détergent ne produira pas seulement beaucoup de bulles mais affectera également l'efficacité du nettoyage. Pour obtenir un meilleur effet de nettoyage, nous recommandons d'ajouter 8 g de poudre à laver à l'extérieur du distributeur et 22 g de poudre à laver à l'intérieur du distributeur.
Le temps d'exécution réel de chaque programme peut varier par rapport au cycle de temps prédéfini en raison de facteurs tels que la température de l'eau, la quantité de vaisselle, le type de saleté et la régénération de l'adoucisseur d'eau. Cette variation est normale ; veuillez utiliser le lave-vaisselle en toute confiance.

2. Panneau de contrôle

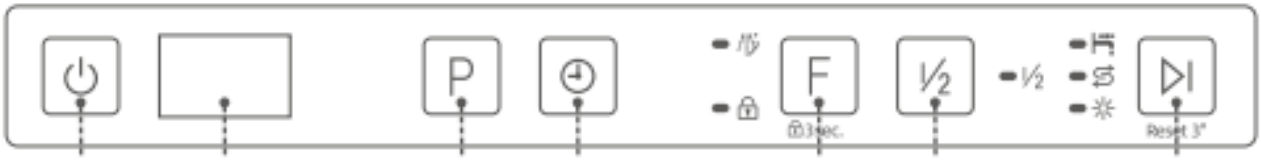

Alimentation Affichage Programme Départ différé Fonction Demi-charge Démarrer/Pause

Vérifier l'alimentation en eau ● Recharger le sel ● Recharger le produit de rinçage ● Verrouillage enfant

Fonction Rinçage+ *Cette fonction peut ajouter un rinçage supplémentaire pour nettoyer plus efficacement la vaisselle sale.

3. Opération

Démarrer le lave-vaisselle en appuyant sur le bouton Marche pendant 1 seconde.

Changer de programme de lavage avec le bouton Programme. Veuillez sélectionner un programme adapté.

L'affichage alternera entre P1/P2/... ou le temps de compte à rebours.

Démarrer le programme de lavage en appuyant sur le bouton Démarrer/Pause.

> ⚠ ATTENTION
> Si vous souhaitez changer de programme lorsque le lave-vaisselle est en cours de fonctionnement, veuillez appuyer sur le bouton Marche/Arrêt pour éteindre le lave-vaisselle, puis ouvrez-le à nouveau pour choisir le programme souhaité.

4. Fonctions

Fonction F
Choisissez d'ajouter des fonctions supplémentaires. Maintenir le bouton enfoncé pendant 3 secondes peut activer ou désactiver la fonction de verrouillage enfant.

Demi-charge ½
Cette fonction est utilisée pour réduire le temps de lavage et la consommation d'eau pendant le fonctionnement du lave-vaisselle. La réduction du temps de lavage et de la consommation d'eau varie selon chaque programme.

Programme P
Appuyez sur ce bouton pour sélectionner le programme de lavage approprié ; l'affichage défilera entre P1, P2, P3, etc.

> ⚠ ATTENTION
> Lorsque vous sélectionnez le mode de lavage P2, vous ne pouvez pas sélectionner de fonctions supplémentaires, car le fonctionnement de tous les bras de pulvérisation est prédéfini dans les paramètres du programme P2.
> En redémarrant le lave-vaisselle, tous les bras de pulvérisation reviendront à leur réglage d'origine.

Départ différé

Vous pouvez retarder le démarrage du programme jusqu'à 24 heures.

Démarrez l'appareil

Sélectionnez un programme adapté

H:00··H:01··H:02·· Affichage cyclique

Appuyez sur le bouton de départ différé, et l'affichage montrera de manière répétée des horaires de H:00 à H:24. Sélectionnez l'heure de départ différé souhaitée. Si vous appuyez sur le bouton pendant 3 secondes, l'écran se réinitialisera à H:00, indiquant qu'aucun horaire n'a été présélectionné.

Appuyez sur le bouton Démarrer/Pause pour retarder le début du programme.

L'affichage montre le temps de retard si aucune opération n'est effectuée pendant ce délai de 3 secondes.

NETTOYAGE ET ENTRETIEN

Après que l'appareil a fonctionné pendant un certain temps, des résidus et autres choses peuvent s'y accumuler. Veuillez nettoyer ces résidus dès que vous les voyez et nettoyer l'appareil immédiatement.

1. Retirez le filtre

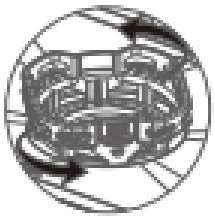

Tournez le filtre cylindrique dans le sens antihoraire pour le retirer.

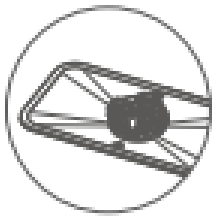

Retirez également le filtre en acier inoxydable en même temps.

2. Rincer



Utilisez de l'eau courante pour rincer l'ensemble du filtre. N'utilisez pas de laine d'acier ou de brosse en fer, car cela provoquerait la rouille du filtre.



Rincez le filtre cylindrique et le filet du filtre.



Après le nettoyage, vous pouvez remettre le filtre en place. Le filtre cylindrique doit être assemblé avec un mouvement dans le sens des aiguilles d'une montre jusqu'à ce que les marques triangulaires sur le filtre, le filet du filtre et l'acier inoxydable soient alignés simultanément.

3. Nettoyage des bras d'aspersion

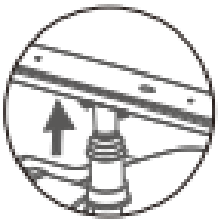

Tirez le panier principal hors de l'appareil et soulevez légèrement le bras d'aspersion inférieur pour libérer les clips.



Vérifiez si les bras d'aspersion sont bloqués. Si c'est le cas, utilisez un fil fin pour retirer les blocages ou rincez les trous avec de l'eau.

SUPPORT TECHNIQUE ET SERVICE CLIENT

CODE D'ERREUR

Code d'erreur	Cause	Solution
E01	Court-circuit du thermistor	Veuillez contacter le service après-vente.
E02	Circuit ouvert du thermistor	Veuillez contacter le service après-vente.
E03	La machine ne chauffe pas	1. Assurez-vous que les ustensiles sont bien placés correctement. L'eau peut manquer s'ils sont sur une assiette/bol.
		2. Veuillez contacter le service après-vente.
E04	Échec de l'entrée d'eau	Veuillez contacter le service après-vente.
E05	Débordement	1. Inclinez l'appareil à environ 30° à 45° pour évacuer l'eau dans le bac inférieur.
		2. Vérifiez si le tuyau de vidange est bien placé.
		3. Vérifiez si le tuyau est tordu, bloqué ou pressé.
		4. Vérifiez si l'appareil est bien positionné.
		5. Excluez les causes ci-dessus, puis essayez de redémarrer l'appareil. Veuillez contacter le service après-vente.
E06	Dysfonctionnement du chauffage	Veuillez contacter le service après-vente.
E07	Niveau d'eau élevé anormal	1. Vérifiez si la connexion du niveau d'eau élevé est correctement effectuée.
		2. Veuillez contacter le service après-vente.
E10	Dysfonctionnement de l'entrée d'eau	1. Assurez-vous que le robinet est complètement ouvert.
		2. Faible débit d'eau ou basse pression.
		3. Démarrez plusieurs fois en cas de pénurie d'eau.
		4. Veuillez contacter le service après-vente.
E11	Dysfonctionnement de la valve de répartition de l'eau	1. Débranchez l'alimentation électrique et rallumez-la.
		2. Veuillez contacter le service après-vente.

CODE D'ERREUR

Problème	Cause	Solution
Les ustensiles sont mouillés	Pas ou peu de produit de rinçage.	Ajoutez du produit de rinçage et tournez le réglage au maximum.
	Les ustensiles sont empilés et l'air ne peut pas circuler.	Consultez la section sur le placement des ustensiles.
	Le processus de lavage est toujours en cours.	Attendez la fin du processus de lavage.
	Le programme sélectionné n'inclut pas de séchage.	Le mode de lavage sélectionné ne dispose pas de fonction de séchage.
La poudre de lavage et le liquide de lavage n'ont pas été éliminés	Les trous des bras de pulvérisation sont bloqués, la poudre de lavage ne peut pas être rincée.	Nettoyez les trous des bras de pulvérisation et relancez le lavage rapide pour éliminer les résidus.
	Trop de poudre de lavage a été utilisée.	Relancez le mode de lavage rapide et utilisez une quantité modérée de poudre de lavage selon les instructions la prochaine fois.
Trop de gouttes à l'intérieur de la cuve	Il n'y a pas de produit de rinçage dans le réservoir.	Ajoutez du produit de rinçage.
Quelques gouttes à l'intérieur de la cuve	C'est normal et cela n'affectera pas l'utilisation.	
De la mousse dans la cuve	Une poudre de lavage non adaptée ou en quantité excessive a été utilisée.	Si la quantité de mousse est faible, ouvrez la porte et laissez la mousse diminuer lentement. Si la quantité est élevée, retirez-la avec des outils. Ensuite, redémarrez n'importe quel programme pendant environ 3 minutes pour éliminer la mousse.

CODE D'ERREUR

Problème	Cause	Remède
L'appareil fait un bruit comme s'il soufflait quelque chose lorsqu'il est branché, et l'affichage montre "FAN".	Le système de renouvellement d'air fonctionne.	C'est une situation normale.
Il est difficile d'ouvrir la porte.	Il y a de la saleté dans la rainure, ce qui bloque la porte.	Nettoyez la rainure.
Aucune réaction lors de l'appui sur le bouton d'alimentation.	Si toutes les lumières sont éteintes et qu'il n'y a aucune réaction lorsque vous appuyez sur le bouton, il est possible que l'appareil ne soit pas branché ou qu'il y ait eu une coupure de courant.	Veuillez brancher l'appareil et vous assurer qu'il n'y a pas de problème d'alimentation électrique.
	Il y a de la graisse ou de l'eau sur la vitre et la main.	Nettoyez la vitre et la main, et assurez-vous qu'elles sont sèches.
	Le temps d'appui sur le bouton d'alimentation est trop court.	Maintenez le bouton d'alimentation enfoncé pendant 1 seconde.
Aucune réaction lors de l'appui sur d'autres boutons sauf le bouton d'alimentation.	Il y a de la graisse ou de l'eau sur la vitre et la main.	Nettoyez la vitre et la main, et assurez-vous qu'elles sont sèches.
	La serrure électronique (PCB) de la porte est cassée.	Veuillez contacter le service après-vente.
Le voyant d'entrée d'eau s'allume sur le panneau de contrôle lorsque l'eau entre.	Vérifiez si l'alimentation en eau a un problème.	Assurez-vous que l'alimentation en eau fonctionne correctement.
	Le débitmètre est cassé.	Veuillez contacter le service après-vente.
	La vanne de remplissage est cassée.	Veuillez contacter le service après-vente.
Des bruits de collision se produisent pendant le fonctionnement.	Les ustensiles sont mal placés ; certains ustensiles obstruent les bras de pulvérisation ou se percutent.	Retirez les ustensiles et replacez-les correctement dans l'appareil.
Les ustensiles n'ont pas été nettoyés	Les ustensiles sont empilés et sans inclinaison.	Consultez les règles de placement des ustensiles.
	Programme de lavage incorrect choisi.	Veuillez choisir le programme de lavage approprié.
	Pas de détergent spécialisé utilisé ou trop peu de détergent ajouté.	Utilisez un détergent spécialisé et ajoutez-en suffisamment avant le lavage.
	Le filtre n'est pas installé correctement, et des résidus alimentaires s'y sont logés.	Réinstallez correctement le filtre.
	Les bras de pulvérisation sont bloqués.	Nettoyez la partie intérieure des bras de pulvérisation.
	Les bras de pulvérisation sont coincés.	Vérifiez si un ustensile bloque les bras de pulvérisation.
	Des résidus alimentaires sont collés sur les ustensiles.	Faites tremper les ustensiles pendant un moment avant de les laver.
	Une panne de courant s'est produite pendant le fonctionnement.	Redémarrez le programme de lavage.
	Certains résidus alimentaires sont trop durs à nettoyer.	Utilisez de la laine d'acier pour gratter les résidus durs avant de laver les ustensiles dans l'appareil.
Beaucoup d'eau reste dans l'appareil lorsqu'il ne fonctionne pas	La position du tuyau de vidange est trop haute.	Référez-vous à l'installation du tuyau de vidange.
	La pompe de vidange est cassée.	Veuillez contacter le service après-vente.
	La vanne de remplissage est cassée.	Veuillez contacter le service après-vente.

Si les solutions ci-dessus ne permettent pas de résoudre les problèmes, veuillez arrêter immédiatement d'utiliser l'appareil et couper l'alimentation électrique et l'approvisionnement en eau. Veuillez contacter le service après-vente.

DONNÉES TECHNIQUES

Dimensions extérieures	W598xH845xD588mm
Capacité*	14 couverts
Puissance nominale	1890W
Tension	220-240V~
Fréquence	50Hz
Étanchéité	IPX1
Pression de l'eau	0.04-1.0MPa
Mode de contrôle	Automatique
Normes d'exécution	EN 60335-1 EN 60335-2-5

Le nombre maximum de couverts à laver est de 14.
En raison de l'amélioration continue des produits, les paramètres techniques de ce manuel peuvent être modifiés sans préavis.

DÉCLARATION

Puisque la technologie de nos produits évolue et s'améliore, les spécifications de ce modèle peuvent changer sans préavis. Les images figurant dans le manuel d'instructions sont illustratives et ne doivent pas être considérées comme des représentations définitives du produit acheté.

Nous pouvons mettre à jour nos normes de fabrication pour refléter les améliorations des produits.
Veuillez noter que ces mises à jour ne modifient pas rétroactivement les spécifications ou les normes des produits déjà vendus.

SERVICE CLIENT

- Fournir des justificatifs valides pour l'achat de produits pendant la période de garantie : facture ou code SN du produit.
- Garantie gratuite dans les 12 mois suivant la date du code SN indiquant la sortie du produit de l'usine.
- Les conditions suivantes ne sont pas couvertes par la maintenance gratuite pendant la période de garantie :

1. Dommages causés par une utilisation ou un entretien inapproprié par l'utilisateur.
2. Absence de justificatifs valides (factures ou codes SN non fournis), justificatifs non valides, impossibles à vérifier ou altérés.
3. Dommages causés par des catastrophes naturelles irrésistibles (typhons, tempêtes de neige, tremblements de terre, grêle, coulées de débris, etc.).
4. Réparations effectuées par un tiers non qualifié.

Fréquence d'entretien	Phénomène de panne	Enregistrement de l'entretien	Date d'entretien	Signature d'entretien
1				
2				
3				
4				
5				

Après l'entretien, le personnel de maintenance doit enregistrer l'état de l'entretien afin de vous offrir un meilleur service à l'avenir.

SVAN TRADING S.L.
Importé par B73737553
Av. Altos Hornos S/N. Pto. Sagunto (46520).
Valence, Espagne.
info@svanelectro.com
960600034