nilson

MANUALE D'USO
LAVASTOVIGLIE

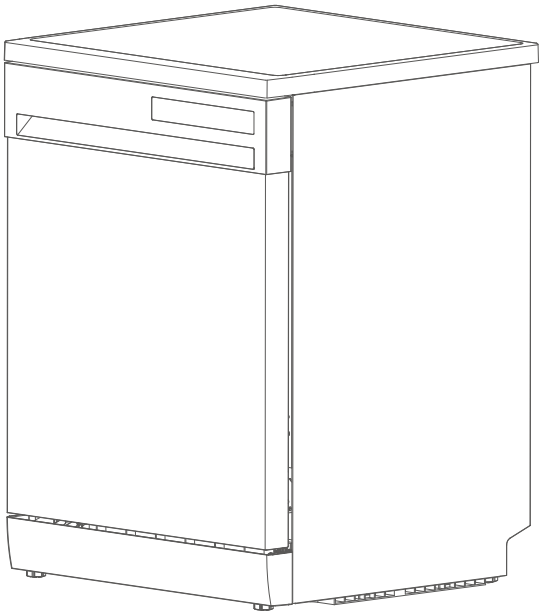

NJ13600E
NJ13600EX

Leggere attentamente questo manuale e conservarlo per future consultazioni.

MANUALE D'USO
LAVASTOVIGLIE

INDICE

ISTRUZIONI DI SICUREZZA 1-2
INSTALLAZIONE 3-8
COME UTILIZZARE? 9-13
SUPPORTO TECNICO E ASSISTENZA CLIENTI 14-19

.

Gentile Cliente,

Congratulazioni per l'acquisto di questo elettrodomestico. Si prega di leggere attentamente le seguenti istruzioni e di seguirle per evitare eventuali danni. Decliniamo ogni responsabilità per danni causati dal mancato rispetto delle istruzioni o da un uso improprio.

Nota: Questo apparecchio è destinato esclusivamente all'uso domestico.

ISTRUZIONI DI SICUREZZA

⚠ Avvertenza

Ci sono importanti istruzioni di sicurezza in questo manuale. Si prega di leggerle attentamente prima dell'installazione e dell'uso.

- Questo apparecchio può essere utilizzato solo per lavare utensili domestici ed è destinato esclusivamente a un uso domestico o simile.
- La lavastoviglie potrebbe subire danni o l'utente potrebbe ferirsi in caso di utilizzo improprio.
- Contattare immediatamente l'assistenza clienti in caso di guasto dell'apparecchio. Non tentare di smontare o riparare l'apparecchio autonomamente.
- In caso di danni o spostamenti del cavo di alimentazione, contattare il servizio post-vendita o un servizio di manutenzione autorizzato dal fornitore.
- Per motivi di sicurezza, la fonte di alimentazione della lavastoviglie deve includere una messa a terra. Questa misura proteggerà al massimo le persone contro scosse elettriche dovute a dispersioni.
- Scollegare il cavo di alimentazione in caso di temporale.
- Dopo l'installazione, assicurarsi che le connessioni di acqua ed elettricità siano correttamente effettuate prima di utilizzare l'apparecchio.
- L'altezza del tubo di scarico non deve superare i 40 cm dalla parte superiore dell'apparecchio, altrimenti potrebbe verificarsi un drenaggio insufficiente, perdite d'acqua o cortocircuiti.
- I coltelli e altri utensili con punte affilate devono essere caricati nel cestello con le punte rivolte verso il basso o in posizione orizzontale.
- Questa lavastoviglie è un apparecchio automatico; non aggiungere acqua manualmente durante il funzionamento. Questo potrebbe causare traboccamenti e risultare pericoloso.
- Non spostare o pulire l'apparecchio mentre è in funzione, per evitare perdite d'acqua o cortocircuiti.
- Non aprire la porta durante il funzionamento, poiché il vapore potrebbe causare ustioni. Se necessario, premere il pulsante di pausa e attendere 10 secondi, quindi aprire leggermente la porta per lasciare dissipare il vapore prima di manipolare gli utensili.
- Usare detergenti specifici per lavastoviglie. Non utilizzare detersivi per piatti, saponi o altri prodotti non progettati per questo scopo.
- Tagliare le fascette del tubo di scarico e del cavo di alimentazione con forbici a punta piatta. Non usare forbici appuntite, che potrebbero danneggiare il tubo o il cavo.
- Non utilizzare l'apparecchio in ambienti umidi. Un'elevata umidità potrebbe causare ruggine o perdite.
- Conservare i detergenti fuori dalla portata dei bambini, poiché contengono sostanze acide e alcaline pericolose.
- Gli utensili saranno caldi dopo il lavaggio; rimuoverli solo dopo 30 minuti.
- Durante l'inverno, conservare l'apparecchio a temperatura ambiente per 8 ore dopo la consegna, per evitare la formazione di condensa sul vetro.
- I tubi di connessione dell'acqua devono essere nuovi; non riutilizzare i vecchi tubi.
- Durante l'installazione, assicurarsi che il cavo di alimentazione non sia piegato o eccessivamente schiacciato.
- Posizionare l'apparecchio in modo che sia stabile e ben livellato.
- Non ostruire le aperture di ventilazione, ad esempio con tappeti o altri oggetti.
- Utilizzare acqua fredda o tiepida con una temperatura massima di 50 °C.
- Questo apparecchio non è destinato a essere utilizzato da persone (inclusi bambini) con ridotte capacità fisiche, sensoriali o mentali, a meno che non siano sotto supervisione o adeguatamente istruite.
- I bambini devono essere sorvegliati per assicurarsi che non giochino con l'apparecchio.
- Se il cavo di alimentazione è danneggiato, deve essere sostituito da un tecnico qualificato per evitare rischi.
- Non lasciare la porta dell'apparecchio aperta; potrebbe rappresentare un pericolo di inciampo. Tenere i bambini lontani dalla lavastoviglie, specialmente quando la porta è aperta.
- Questo apparecchio può essere utilizzato da bambini di età pari o superiore a 8 anni e da persone con ridotte capacità, se adeguatamente istruite e supervisionate.
- La pressione massima dell'acqua in ingresso ammessa è di 1,00 MPa.
- La pressione minima dell'acqua in ingresso ammessa è di 0,04 MPa per garantire un funzionamento corretto.

ISTRUZIONI DI SICUREZZA

IL GAS DI IDROGENO È ESPLOSIVO.
Se il sistema di acqua calda non è stato utilizzato per un periodo prolungato, prima di usare la lavastoviglie, aprire tutti i rubinetti dell'acqua calda e lasciare scorrere l'acqua da ciascuno di essi per diversi minuti. Questo permetterà di eliminare eventuali accumuli di gas di idrogeno. Poiché il gas è infiammabile, non fumare né utilizzare fiamme libere durante questa operazione.

1. Rimuovere la porta del compartimento di lavaggio prima di mettere fuori servizio o smaltire una vecchia lavastoviglie.
2. Lasciare uno spazio di 5 cm su ogni lato tra l'apparecchio e i mobili o le pareti per evitare surriscaldamenti.

ISTRUZIONI PER LA MESSA A TERRA

- Questo apparecchio deve essere messo a terra. In caso di malfunzionamento o guasto, la messa a terra riduce il rischio di scosse elettriche fornendo un percorso a bassa resistenza per la corrente elettrica. Questo apparecchio è dotato di un cavo con un conduttore di messa a terra e una spina con messa a terra.
- La spina deve essere collegata a una presa appropriata, installata e messa a terra in conformità con tutti i codici e regolamenti locali.
- Un collegamento errato del conduttore di messa a terra può causare rischi di scosse elettriche.
- Consultare un elettricista qualificato o un rappresentante del servizio in caso di dubbi sulla corretta messa a terra dell'apparecchio. Non modificare la spina fornita con l'apparecchio; se non si adatta alla presa, far installare una presa appropriata da un elettricista qualificato.
- Si prega di non utilizzare prese multiple.

SMALTIMENTO DELL'IMBALLAGGIO E DEL PRODOTTO

Smaltire l'imballaggio in modo ecologicamente responsabile. Questo apparecchio è etichettato in conformità alla Direttiva Europea 2012/19/UE sui rifiuti di apparecchiature elettriche ed elettroniche (RAEE). Questa direttiva stabilisce il quadro per il ritiro e il riciclaggio degli apparecchi usati applicabile in tutta l'Unione Europea.

INFORMAZIONI SULL'IMBALLAGGIO

I materiali di imballaggio del prodotto sono realizzati con materiali riciclabili conformi alle nostre normative nazionali sull'ambiente. Non gettare i materiali di imballaggio con i rifiuti domestici o altri. Portarli presso i punti di raccolta designati dalle autorità locali.



INSTALLAZIONE

PANORAMICA DEL PRODOTTO

1. Parti e Caratteristiche

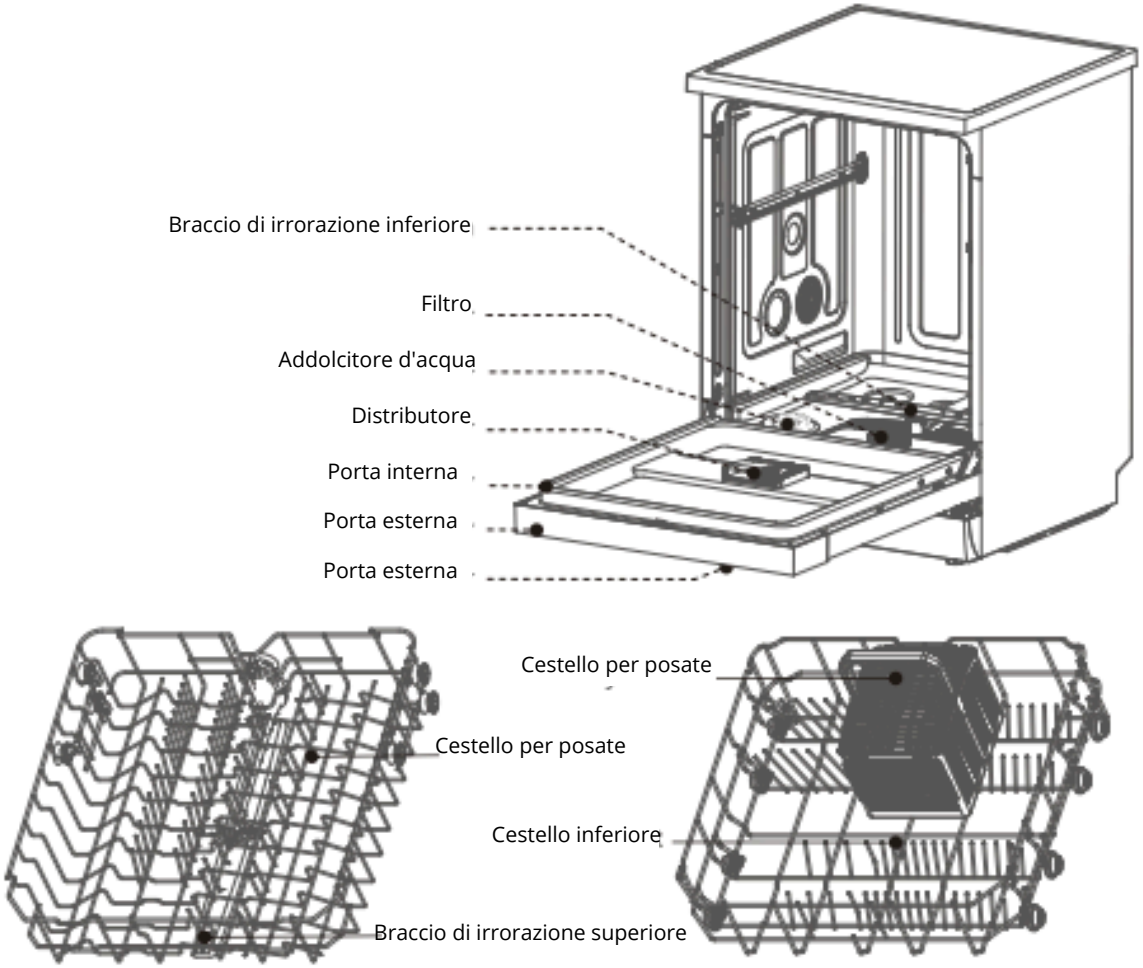

2. Accessori



Adesivo resistente al vapore



Tubo di alimentazione

L'illustrazione è un'immagine di riferimento, il vostro apparecchio potrebbe differire.

DIMENSIONI PER L'INSTALLAZIONE

1. Con pannello superiore

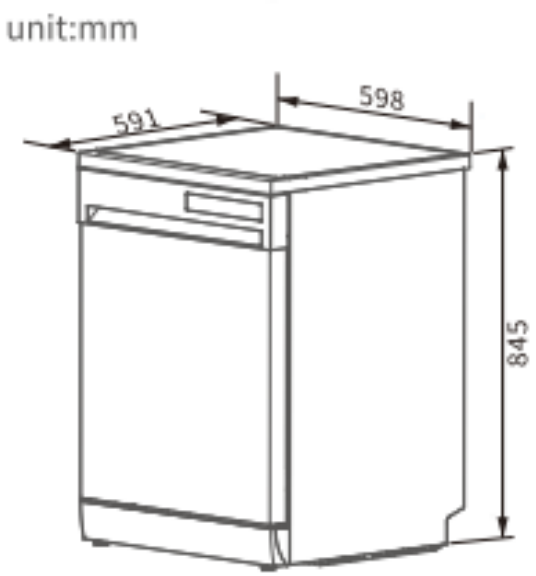

2. Senza pannello superiore

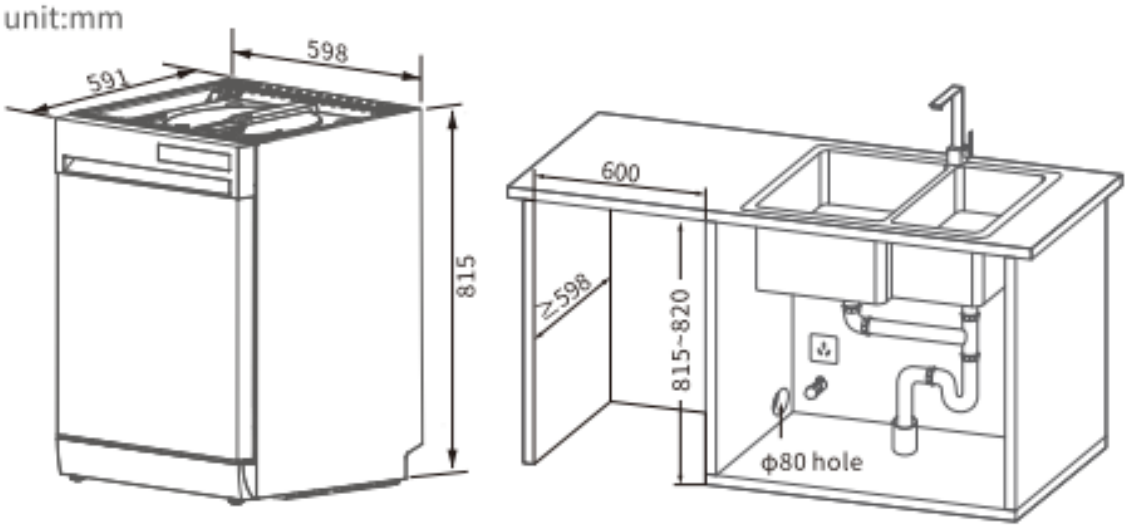

⚠ ATTENZIONE

1. La lavastoviglie può essere utilizzata solo come apparecchio a libera installazione e non può essere integrata in un mobile finché il pannello superiore non è montato. Inoltre, è vietato posizionarla su un tavolo.
2. Dopo lo smontaggio, il pannello superiore deve essere posizionato all'interno del mobile.

TUBO DI ALIMENTAZIONE E TUBO DI SCARICO

1. Tubo di alimentazione

Collegare il tubo di alimentazione alla valvola di ingresso.

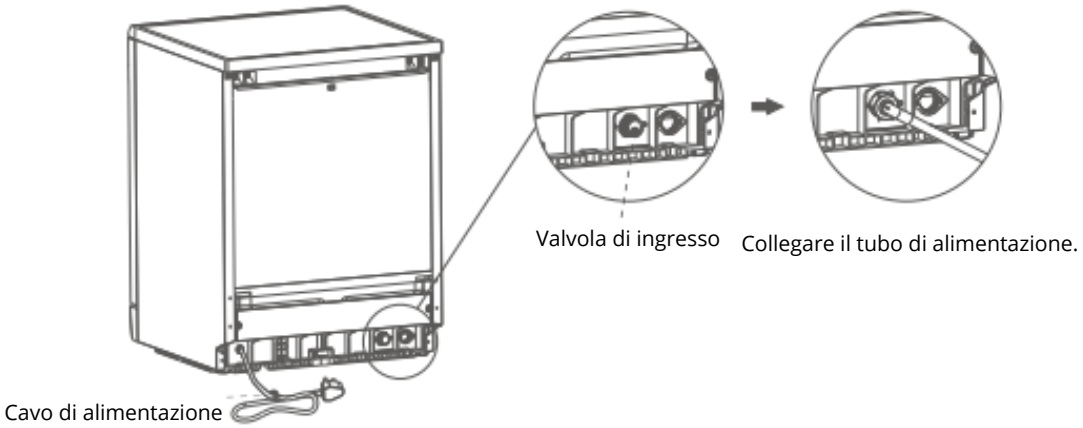

⚠ AVVERTENZA
- Il tubo di alimentazione non può essere riciclato.
- Non utilizzare un tubo di alimentazione vecchio o danneggiato.
- La temperatura dell'acqua in ingresso non deve superare i 50 °C.

2. Tubo di scarico

Assicurarsi che il tubo di scarico sia collegato al connettore di scarico.

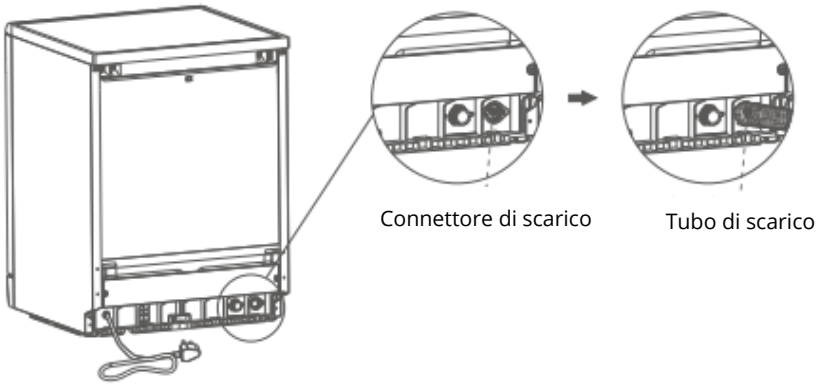

INSTALLAZIONE NEL MOBILE

1. Applicare l'adesivo resistente al vapore sulla parte superiore del foro nel mobile.



2. Assicurarsi che il tubo di alimentazione e il tubo di scarico siano correttamente installati sul retro della lavastoviglie.

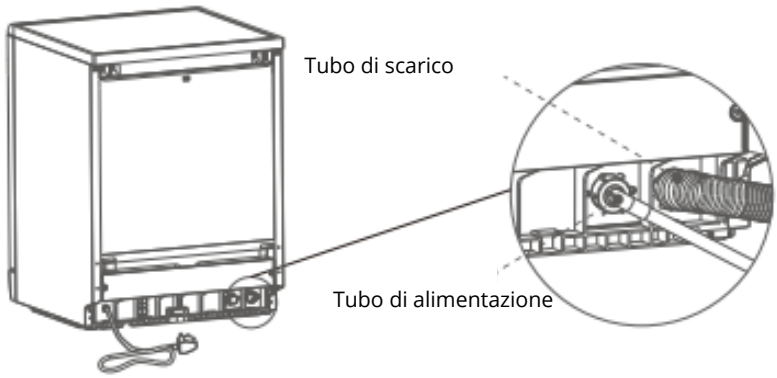

3. Posizionare la lavastoviglie all'interno del mobile. Contemporaneamente, il cavo di alimentazione, il tubo di alimentazione e il tubo di scarico devono passare attraverso gli appositi fori di ingresso e uscita. Assicurarsi che il cavo di alimentazione, il tubo di alimentazione e il tubo di scarico non siano piegati.

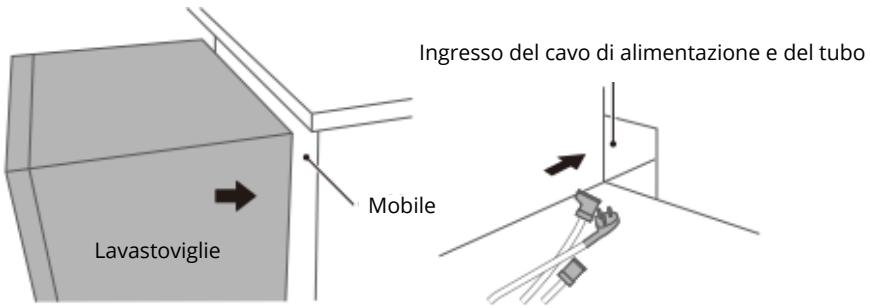

INGRESSO ED EVACUAZIONE DELL'ACQUA

1. Ingresso dell'acqua

Assicurarsi che il tubo di alimentazione sia correttamente collegato e ben fissato.

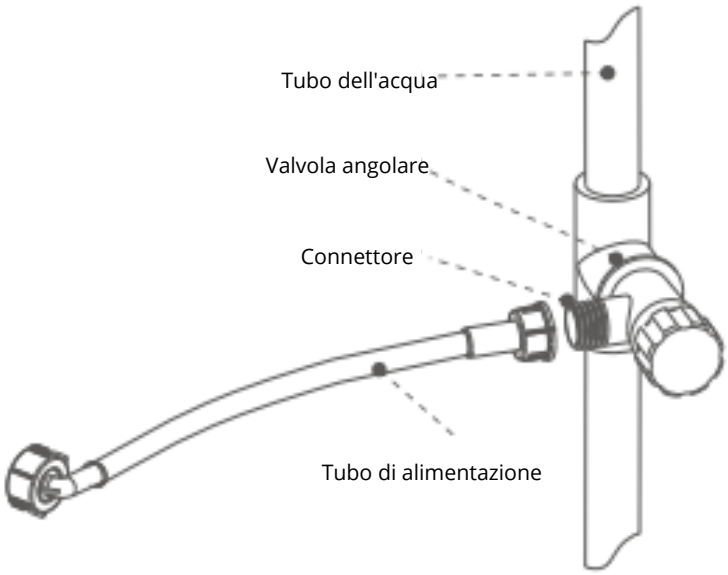

2. Scarico dell'acqua

Inserire il tubo di scarico nel connettore di scarico per almeno 100 mm per evitare che il tubo si stacchi durante lo scarico dell'acqua. Il tubo di scarico non deve essere piegato o deformato per compressione, al fine di consentire un flusso d'acqua regolare. Se il tubo di scarico è troppo lungo durante l'installazione o la riparazione della lavastoviglie, può essere tagliato in base alla situazione reale previo accordo con l'utente. Se il tubo di scarico è troppo corto, contattare il servizio clienti. Il connettore di scarico deve essere dotato di un sistema di resistenza al traboccamento.

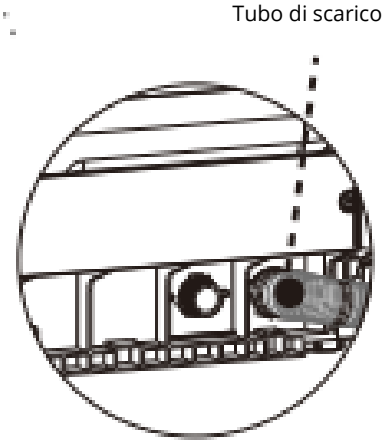

(Schema posteriore)

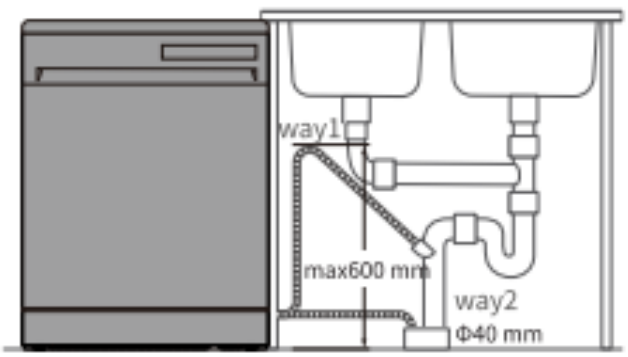

Con il pannello superiore

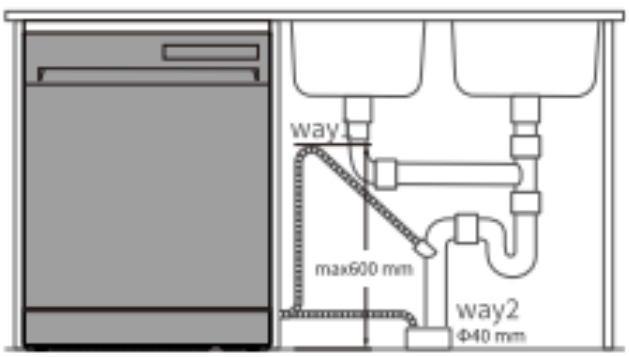

Senza il pannello superiore

REGOLAZIONE E ISPEZIONE

1. Regolazione

1. Assicurarsi che l'apparecchio sia correttamente installato sul pavimento; in caso contrario, potrebbero verificarsi traboccamenti e perdite elettriche.
2. Se la lavastoviglie non può essere posizionata in modo verticale, è possibile regolare il piedino regolabile per livellarla.

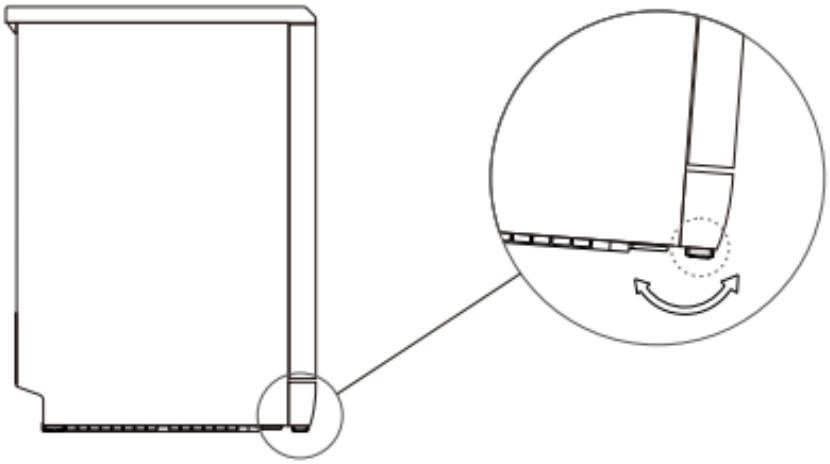

2. Verifica

Dopo l'installazione, verificare la lavastoviglie come segue:

1. Controllare che la lavastoviglie sia installata in posizione orizzontale.
2. Verificare che l'alimentazione sia attiva e che la lavastoviglie funzioni correttamente.
3. Assicurarsi che il tubo di alimentazione e il tubo di scarico siano correttamente collegati.
4. Controllare che tutti gli imballaggi siano stati rimossi dalla lavastoviglie.

⚠ ATTENZIONE

1. Conservare questo manuale e gli accessori in buone condizioni per un eventuale utilizzo futuro.
2. È normale che l'acqua diventi gialla nella lavastoviglie al primo utilizzo. Questo fenomeno è dovuto al materiale presente nell'addolcitore d'acqua che è rimasto umido a lungo, ma non influirà sul normale funzionamento dell'apparecchio.
3. È normale trovare dell'acqua all'interno della lavastoviglie, poiché viene testata in fabbrica prima della spedizione. Potete usarla con piena fiducia.

COME UTILIZZARE?

CONSUMABILI PER LAVASTOVIGLIE

1. Detersivo

Il detersivo speciale per lavastoviglie rimuove i residui di olio e cibo. È necessario utilizzarlo ogni volta che si usa l'apparecchio. La quantità di detersivo da utilizzare dipende dalla quantità e dal tipo di sporco presente sugli utensili. Per un carico completo con sporco significativo, utilizzare 22 g.

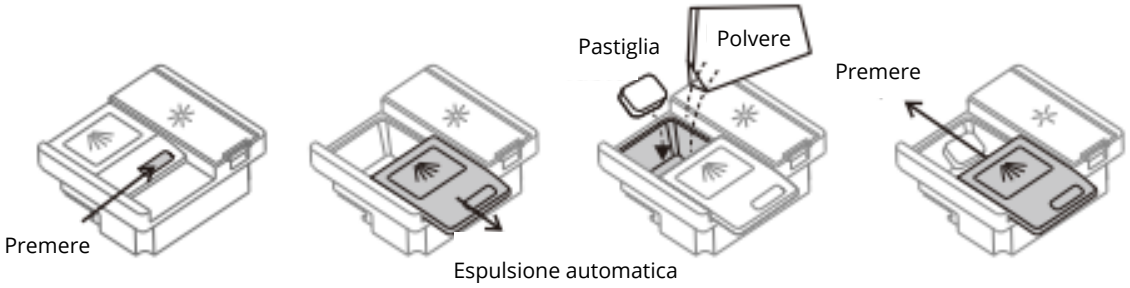

2. Brillantante

Aiuta ad asciugare e a far brillare le stoviglie, rendendole come nuove.
Il brillantante è necessario al primo utilizzo della lavastoviglie. È un consumabile riutilizzabile. Quando l'indicatore "Brillantante" si accende sul display, è necessario riempire il serbatoio del brillantante.

ÉPassaggi:

1. Aprire il coperchio del distributore.
2. Versare lentamente il brillantante nell'apposito compartimento.
3. Chiudere accuratamente il coperchio.
4. Pulire eventuali schizzi con un panno.

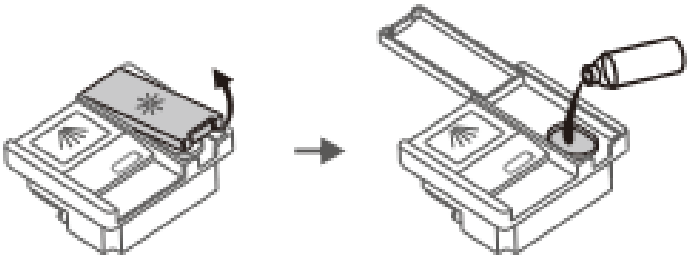

Regolazione

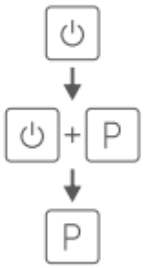

Potenza

Premere il pulsante del programma e il pulsante di accensione per 5 secondi entro 60 secondi dall'accensione per entrare in modalità di regolazione del distributore. Sul display verrà visualizzato il livello attuale.

Premere il pulsante del programma per modificare il livello. Se il pannello di controllo rimane inattivo per più di 3 secondi, il livello corrente verrà salvato e la modalità di regolazione del distributore verrà terminata.

Regolazione
Regolare l'impostazione in base all'uso. L'impostazione predefinita è d4. Per i test di efficienza energetica, il livello deve essere impostato su d6. Un valore più alto indica un aumento della dose, e viceversa. Se si nota che la superficie è unta, ridurre l'impostazione e avviare nuovamente un ciclo di lavaggio.

3. Addolcitore d'acqua

1. Serve per ammorbidire l'acqua, ridurre l'accumulo di calcare minerale e mantenere gli utensili come nuovi. È particolarmente adatto per aree con alta durezza dell'acqua.
2. Chiedere alla propria azienda locale di distribuzione dell'acqua il valore della durezza dell'acqua del rubinetto.
3. Se l'alimentazione elettrica viene interrotta mentre la lavastoviglie è in funzione, l'addolcitore d'acqua verrà resettato e ricalcolato.

CONSUMABILI PER LAVASTOVIGLIE

Creazione di una tabella di riferimento per le impostazioni in base alla durezza dell'acqua del rubinetto locale.

Dureté de l'eau (ppm)	0-90	91-200	201-300	301-400	401-500	plus de 500
Options de réglage de la dureté	H1	H2	H3	H4 (Par défaut)	H5	H6

Quando l'impostazione è su H1, l'addolcitore non funziona e l'indicatore " " è spento.

Quando la porta è aperta, premere il pulsante di accensione.

Entro 60 secondi dall'avvio, premere il pulsante ▶ per 5 secondi per entrare in modalità di regolazione.

I luci "S" e "✻" si accendono, indicando che l'apparecchio è in modalità di regolazione.

Modificare e selezionare l'impostazione appropriata con il pulsante ▶. Se l'utente non preme il pulsante ▶ per 5 secondi, l'apparecchio uscirà dalla modalità di regolazione e passerà in modalità di standby. L'impostazione scelta sarà stata salvata.

Visualizzazione ciclica

4. Sel spécial

Tournez le couvercle dans le sens antihoraire et soulevez-le.
Remplissez l'adoucisseur d'eau avec du sel (environ 1000 g). Lors de la première mise en marche de l'appareil, ajoutez également de l'eau fraîche.
Tournez le couvercle dans le sens horaire pour le fermer hermétiquement, puis nettoyez-le avec un chiffon propre.

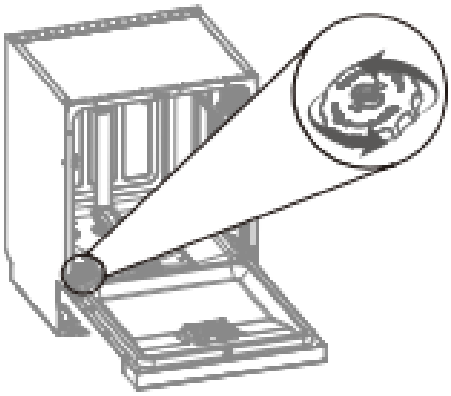

Sale (circa 1000 g)

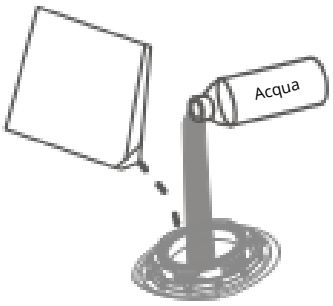



⚠ ATTENZIONE
Prima del primo ciclo di lavaggio, è necessario aggiungere sale. Si tratta di un consumabile riutilizzabile. Quando l'indicatore "Sale" si accende sul display, significa che è necessario aggiungere sale. Dopo aver aggiunto il sale, avviare il programma "P4" per assicurarsi che qualsiasi sale versato o eccesso di soluzione salina venga immediatamente scaricato. Si prega di notare che, dopo aver aggiunto una quantità sufficiente del tipo di sale raccomandato, l'indicatore "Sale" potrebbe non spegnersi immediatamente.

CESTELLO DI CARICO

1. Selezione degli utensili

Utensili adatti alla lavastoviglie:
Stoviglie in ceramica, vetro e posate in acciaio inox.

⚠ATTENZIONE
1. Gli utensili in metallo prezioso, alluminio o con smalto colorato possono opacizzarsi dopo il lavaggio in lavastoviglie.
2. Le posate in bambù o legno possono deformarsi o spaccarsi ad alte temperature.
3. Per gli utensili in plastica o con parti in plastica, fare riferimento alle istruzioni del produttore, poiché potrebbero deformarsi o creparsi ad alte temperature.
4. I panni per la pulizia possono causare malfunzionamenti alla lavastoviglie.
5. Gli utensili in ghisa possono arrugginirsi se lavati in lavastoviglie.

2. Precauzioni di posizionamento

1. Rimuovere i residui alimentari grossi, come ossa o foglie di verdura, prima di posizionare gli utensili.
2. Posizionare tutti gli utensili con le superfici sporche rivolte verso il basso. Posizionarli piatti o capovolgerli potrebbe causare l'accumulo di acqua sopra.
3. Assicurarsi che gli utensili non sporgano dal cestello, poiché ciò potrebbe ostacolare la rotazione dei bracci di irrorazione.
4. Evitare di posizionare piccoli utensili che potrebbero cadere dal cestello e ostruire la rotazione dei bracci di irrorazione.
5. Quando si sposta il cestello, fare attenzione a non lasciare utensili appuntiti che possano graffiare la parete interna.
6. Evitare di graffiare la superficie superiore del cestello, poiché ciò potrebbe causare ruggine.
7. Posizionare le posate miste, con le punte rivolte verso il basso, nel cestello per posate.
8. Caricare i coltelli e altri utensili con punte affilate nel cestello, con le punte rivolte verso il basso, o posizionarli in orizzontale.

Suggerimento: Dopo aver inserito il cestello, ruotare i bracci di irrorazione per verificare che possano ancora ruotare liberamente.

3. Caricamento

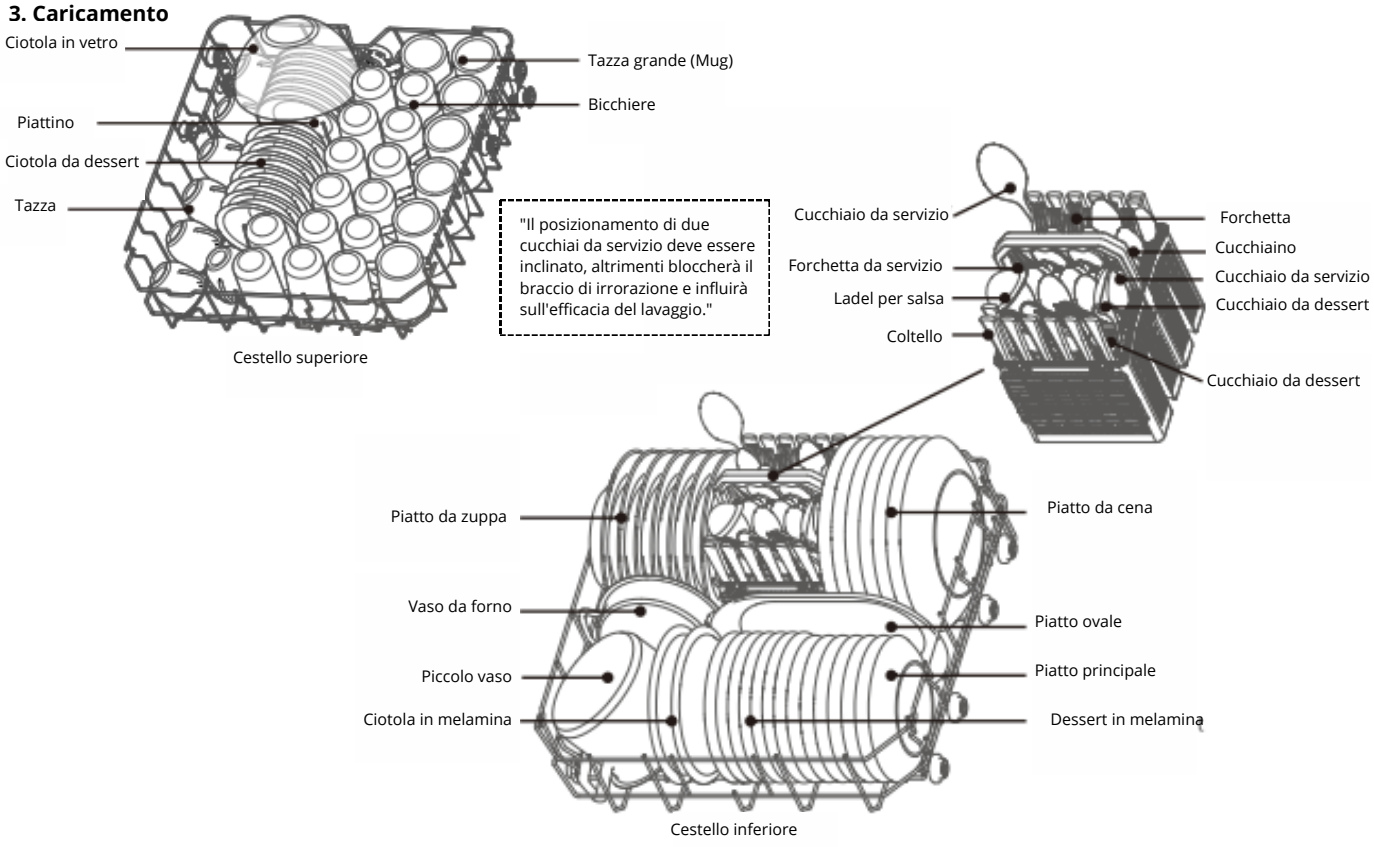

FUNZIONAMENTO

1. Programmi

Utensili adatti alla lavastoviglie:
Stoviglie in ceramica, vetro e posate in acciaio inox.

Programma	Tipo di sporco	Detersivo (g)	Durata del ciclo (h)	Energia (kWh)	Acqua (L)	Aiuto al risciacquo
P1 Prelavaggio	Utensili stoccati per lungo tempo.		13	0,012	6,5	○
P2 ECO	Il programma più efficiente per rispettare la legislazione UE sulla progettazione ecologica grazie al consumo combinato di energia e acqua, adatto per pulire utensili leggermente sporchi.	22	4:30	0,945	11,3	●
P3 Express	Ideale per piccoli carichi leggermente sporchi che non necessitano di un lavaggio intensivo.	22	1:20	1,250	15,0	○
P4 Rapido	Resti alimentari freschi, leggeri e poco oleosi.	22	0:35	0,660	15,6	●
P5 Vetro	Articoli leggermente sporchi, plastica e vetri sensibili alla temperatura.	13	1:30	1,250	19,5	○
P6 Intensivo	Resti molto aderenti o secchi sugli alimenti.	22	2:00	2,250	23,5	●

⚠ATTENZIONE
Si prega di non utilizzare eccessivamente il detersivo. Una quantità eccessiva di detersivo non solo produrrà molte bolle, ma influenzerà anche l'efficacia del lavaggio. Per ottenere i migliori risultati di pulizia, consigliamo di aggiungere 8 g di detersivo in polvere all'esterno del distributore e 22 g di detersivo in polvere all'interno del distributore.
Il tempo effettivo di esecuzione di ciascun programma può variare rispetto al ciclo di tempo predefinito a causa di fattori come la temperatura dell'acqua, la quantità di stoviglie, il tipo di sporco e la rigenerazione dell'addolcitore d'acqua. Questa variazione è normale; si prega di utilizzare la lavastoviglie con piena fiducia.

2. Pannello di controllo

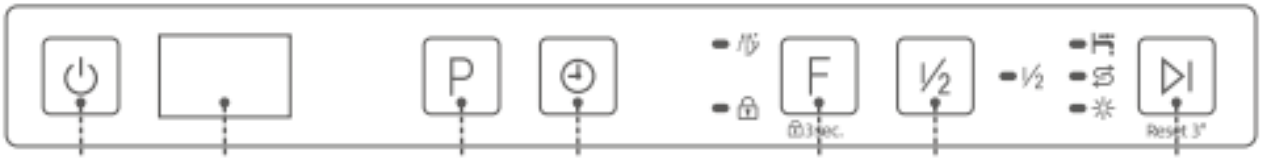

Alimentazione Display Programma Avvio ritardato Funzione Mezzo carico Avvia/Pausa

● Verificare l'alimentazione dell'acqua ● Ricaricare il sale ● Ricaricare il brillantante ● Blocco bambini

● Funzione Risciacquo+ *Questa funzione può aggiungere un risciacquo extra per pulire più efficacemente le stoviglie sporche.

3. Funzionamento

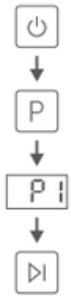

Avviare la lavastoviglie premendo il pulsante Accensione per 1 secondo.

Cambiare programma di lavaggio con il pulsante Programma. Selezionare un programma adatto.

Il display alterna tra P1/P2/... o il tempo di conto alla rovescia.

Avviare il programma di lavaggio premendo il pulsante Avvia/Pausa.

> ⚠ ATTENZIONE
> Se desideri cambiare programma mentre la lavastoviglie è in funzione, premi il pulsante Accensione/Spegnimento per spegnere la lavastoviglie, quindi riaprila per scegliere il programma desiderato.

4. Funzioni

Funzione F
Scegli di aggiungere funzioni aggiuntive. Tenere premuto il pulsante per 3 secondi può attivare o disattivare la funzione di blocco bambini.

Mezzo carico ½
Questa funzione viene utilizzata per ridurre il tempo di lavaggio e il consumo di acqua durante il funzionamento della lavastoviglie. La riduzione del tempo di lavaggio e del consumo di acqua varia a seconda di ciascun programma.

Programma P
Premere questo pulsante per selezionare il programma di lavaggio appropriato; il display scorrerà tra P1, P2, P3, ecc.

> ⚠ ATTENZIONE
> Quando selezioni la modalità di lavaggio P2, non è possibile selezionare funzioni aggiuntive, poiché il funzionamento di tutti i bracci di irrorazione è predefinito nelle impostazioni del programma P2.
> Riavviando la lavastoviglie, tutti i bracci di irrorazione torneranno alla loro impostazione originale.

Avvio ritardato

È possibile ritardare l'avvio del programma fino a 24 ore.

Avviare l'apparecchio

Selezionare un programma adatto.

H:00··H:01··H:02··Visualizzazione ciclica

Premere il pulsante di avvio ritardato e il display mostrerà ripetutamente gli orari da H:00 a H:24. Selezionare l'ora desiderata per l'avvio ritardato. Se si preme il pulsante per 3 secondi, lo schermo si ripristinerà a H:00, indicando che nessun orario è stato preimpostato.

Premere il pulsante Avvia/Pausa per ritardare l'inizio del programma.

Il display mostrerà il tempo di ritardo se nessuna operazione viene eseguita durante questo intervallo di 3 secondi.

PULIZIA E MANUTENZIONE

Dopo che l'apparecchio ha funzionato per un certo periodo, possono accumularsi residui e altre sostanze. Si prega di pulire questi residui non appena li si nota e di pulire immediatamente l'apparecchio.

1. Rimuovere il filtro

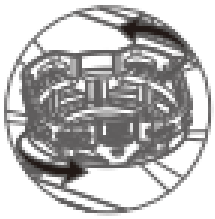

Ruotare il filtro cilindrico in senso antiorario per rimuoverlo.

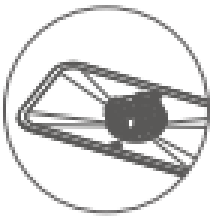

Rimuovere anche il filtro in acciaio inox allo stesso tempo.

2. Risciacquare



Utilizzare acqua corrente per risciacquare l'intero filtro. Non utilizzare lana d'acciaio o spazzole di ferro, poiché ciò potrebbe causare la ruggine del filtro.



Risciacquare il filtro cilindrico e la rete del filtro.



Dopo la pulizia, puoi rimontare il filtro. Il filtro cilindrico deve essere assemblato ruotando in senso orario fino a quando i segni triangolari sul filtro, sulla rete del filtro e sull'acciaio inox non sono allineati contemporaneamente.

3. Pulizia dei bracci di irrorazione

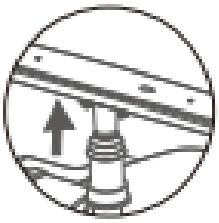

Tirare il cestello principale fuori dall'apparecchio e sollevare leggermente il braccio di irrorazione inferiore per liberare i ganci.



Verifica se i bracci di irrorazione sono bloccati. Se è così, utilizza un filo sottile per rimuovere gli ostacoli o risciacqua i fori con acqua.

SUPPORTO TECNICO E ASSISTENZA CLIENTI

CODICE DI ERRORE

Codice di errore	Causa	Solution
E01	Corto circuito del termistore	Si prega di contattare il servizio post-vendita.
E02	Circuito aperto del termistore	Si prega di contattare il servizio post-vendita.
E03	La macchina non riscalda	1. Assicurati che gli utensili siano posizionati correttamente. Potrebbe mancare acqua se sono su un piatto/ciotola.
		2. Si prega di contattare il servizio post-vendita.
E04	Guasto dell'ingresso dell'acqua	Si prega di contattare il servizio post-vendita.
E05	Straripamento	1. Inclina l'apparecchio di circa 30° a 45° per drenare l'acqua nel vassoio inferiore.
		2. Verifica se il tubo di scarico è posizionato correttamente.
		3. Verifica se il tubo è piegato, bloccato o schiacciato.
		4. Verifica se l'apparecchio è correttamente posizionato.
		5. Escludi le cause sopra indicate, quindi prova a riavviare l'apparecchio. Si prega di contattare il servizio post-vendita.
E06	Malfunzionamento del riscaldamento	Si prega di contattare il servizio post-vendita.
E07	Livello dell'acqua anormalmente alto	1. Verifica se la connessione del livello dell'acqua elevato è stata effettuata correttamente.
		2. Si prega di contattare il servizio post-vendita.
E10	Malfunzionamento dell'ingresso dell'acqua	1. Assicurati che il rubinetto sia completamente aperto.
		2. Bassa portata dell'acqua o bassa pressione.
		3. Avvia più volte in caso di carenza d'acqua.
		4. Si prega di contattare il servizio post-vendita.
E11	Malfunzionamento della valvola di distribuzione dell'acqua	1. Scollega l'alimentazione elettrica e riaccendila.
		2. Si prega di contattare il servizio post-vendita.

CODICE DI ERRORE

Problema	**Cause**	**Soluzione**
Gli utensili sono bagnati.	Poco o nessun prodotto di risciacquo.	Aggiungi il prodotto di risciacquo e imposta il livello al massimo.
	Gli utensili sono impilati e l'aria non può circolare.	Consulta la sezione sul posizionamento degli utensili.
	Il processo di lavaggio è ancora in corso.	Consulta la sezione sul posizionamento degli utensili.
	Il programma selezionato non include l'asciugatura.	Il programma di lavaggio selezionato non dispone della funzione di asciugatura.
La poudre de lavage et le liquide de lavage n'ont pas été éliminés	I fori dei bracci di spruzzatura sono bloccati, la polvere di lavaggio non può essere risciacquata.	Pulisci i fori dei bracci di spruzzatura e riavvia il lavaggio rapido per eliminare i residui.
	I fori dei bracci di spruzzatura sono bloccati, la polvere di lavaggio non può essere risciacquata.	Riavvia il programma di lavaggio rapido e utilizza una quantità moderata di polvere di lavaggio seguendo le istruzioni la prossima volta.
Trop de gouttes à l'intérieur de la cuve	I fori dei bracci di spruzzatura sono bloccati, la polvere di lavaggio non può essere risciacquata.	Aggiungi il prodotto di risciacquo.
Quelques gouttes à l'intérieur de la cuve	È normale e non influirà sull'uso.	
De la mousse dans la cuve	È stata utilizzata una polvere di lavaggio non adatta o in quantità eccessiva.	Se la quantità di schiuma è bassa, apri la porta e lascia che la schiuma diminuisca lentamente. Se la quantità è elevata, rimuovila con degli strumenti. Poi, riavvia qualsiasi programma per circa 3 minuti per eliminare la schiuma.

CODICE DI ERRORE

Problema	Causa	Rimedio
"L'apparecchio emette un rumore come se stesse soffiando qualcosa quando è collegato, e il display mostra 'FAN'.	Il sistema di ricambio dell'aria funziona.	È una situazione normale.
È difficile aprire la porta.	"C'è sporco nella scanalatura, che blocca la porta."	Pulisci la scanalatura.
Nessuna reazione quando si preme il tasto di accensione.	"Se tutte le luci sono spente e non c'è nessuna reazione quando si preme il pulsante, potrebbe essere che l'apparecchio non sia collegato o che ci sia stato un'interruzione di corrente."	Collega l'apparecchio e assicurati che non ci siano problemi con l'alimentazione elettrica.
	C'è grasso o acqua sul vetro e sulla mano.	"Pulisci il vetro e la mano, e assicurati che siano asciutti."
	Il tempo di pressione del tasto di accensione è troppo breve.	Tieni premuto il pulsante di accensione per 1 secondo.
Nessuna reazione quando si premono altri tasti tranne il tasto di accensione.	C'è grasso o acqua sul vetro e sulla mano.	"Pulisci il vetro e la mano, e assicurati che siano asciutti."
	La serratura elettronica (PCB) della porta è rotta.	Contatta il servizio assistenza.
La spia di ingresso dell'acqua si accende sul pannello di controllo quando l'acqua entra.	Verifica se l'alimentazione dell'acqua presenta un problema.	Assicurati che l'alimentazione dell'acqua funzioni correttamente.
	Il flussometro è rotto.	Contatta il servizio assistenza.
	La valvola di riempimento è rotta.	Contatta il servizio assistenza.
Si verificano rumori di collisione durante il funzionamento.	"Gli utensili sono mal posizionati; alcuni utensili ostruiscono i bracci di spruzzatura o si urtano."	Rimuovi gli utensili e riposizionali correttamente nell'apparecchio.
Gli utensili non sono stati puliti.	Gli utensili sono impilati e senza inclinazione.	Consulta le regole di posizionamento degli utensili.
	È stato scelto un programma di lavaggio errato.	Scegli il programma di lavaggio appropriato.
	Non è stato utilizzato un detergente specializzato o è stato aggiunto troppo poco detergente.	Utilizza un detergente specializzato e aggiungine abbastanza prima del lavaggio.
	"Il filtro non è installato correttamente e vi sono residui di cibo al suo interno."	Reinstalla correttamente il filtro.
	I bracci di spruzzatura sono bloccati.	Pulisci la parte interna dei bracci di spruzzatura.
	I bracci di spruzzatura sono incastrati.	Verifica se un utensile blocca i bracci di spruzzatura.
	I residui di cibo sono attaccati agli utensili.	Metti in ammollo gli utensili per un po' prima di lavarli.
	Si è verificato un blackout durante il funzionamento.	Riavvia il programma di lavaggio.
	Alcuni residui di cibo sono troppo difficili da pulire.	Usa la lana d'acciaio per raschiare i residui duri prima di lavare gli utensili nell'apparecchio.
Molto acqua rimane nell'apparecchio quando non funziona.	La posizione del tubo di scarico è troppo alta.	Fai riferimento all'installazione del tubo di scarico.
	La pompa di scarico è rotta.	Contatta il servizio assistenza.
	La valvola di riempimento è rotta.	Contatta il servizio assistenza.

Se le soluzioni sopra indicate non risolvono i problemi, interrompere immediatamente l'uso dell'apparecchio, scollegare l'alimentazione elettrica e l'approvvigionamento di acqua. Contattare il servizio assistenza.

DATI TECNICI

Dimensioni esterne	W598xH845xD588mm
Capacità*	14 coperti
Potenza nominale	1890W
Tensione	220-240V~
Frequenza	50Hz
Impermeabilità	IPX1
Pressione dell'acqua	0.04-1.0MPa
Modalità di controllo	Automatica
Norme di esecuzione	EN 60335-1 EN 60335-2-5

*Il numero massimo di coperti da lavare è 14.
A causa del continuo miglioramento dei prodotti, i parametri tecnici di questo manuale possono essere modificati senza preavviso.*

DICHIARAZIONE

Poiché la tecnologia dei nostri prodotti si evolve e migliora, le specifiche di questo modello possono cambiare senza preavviso. Le immagini presenti nel manuale di istruzioni sono illustrative e non devono essere considerate rappresentazioni definitive del prodotto acquistato.

Possiamo aggiornare i nostri standard di produzione per riflettere i miglioramenti del prodotto.
Si prega di notare che tali aggiornamenti non modificano retroattivamente le specifiche o gli standard dei prodotti già venduti.

SERVIZIO CLIENTI.

- Fornire giustificativi validi per l'acquisto dei prodotti durante il periodo di garanzia: fattura o codice SN del prodotto.
- Garanzia gratuita entro 12 mesi dalla data del codice SN che indica l'uscita del prodotto dallo stabilimento.
- Le seguenti condizioni non sono coperte dalla manutenzione gratuita durante il periodo di garanzia:

1. Danni causati da un uso o una manutenzione inappropriati da parte dell'utente.
2. Mancanza di giustificativi validi (fatture o codici SN non forniti), giustificativi non validi, impossibili da verificare o alterati.
3. Danni causati da calamità naturali irresistibili (taifun, tempeste di neve, terremoti, grandine, frane, ecc.).
4. Riparazioni effettuate da terzi non qualificati.

Frequenza di manutenzione	Fenomeno di guasto	Registrazione della manutenzione	Data della manutenzione	Firma della manutenzione
1				
2				
3				
4				
5				

Dopo la manutenzione, il personale di manutenzione deve registrare lo stato dell'intervento per offrirti un servizio migliore in futuro.

SVAN TRADING S.L.
Importé par B73737553
Av. Altos Hornos S/N. Pto. Sagunto (46520).
Valence, Espagne.
info@svanelectro.com
960600034