nilson

MANUAL DE INSTRUÇÕES
LAVA-LOUÇAS

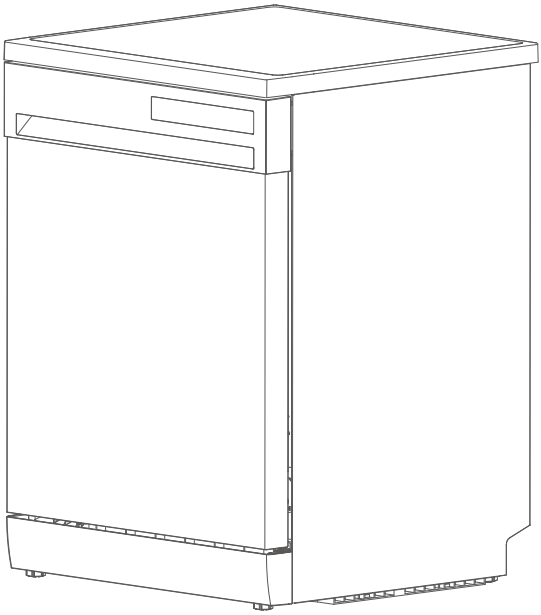

NJ13600E
NJ13600EX

Leia este manual com atenção e guarde-o para futura referência.

Conteúdos

SEGURANÇA

A

Instruções importantes de segurança A1

INSTALACIÓN

B

Visão geral do produto B1
Dimensões de instalação B2
Mangueira de entrada e mangueira de
Escoamento/drenagem B3
Instalar dentro do armário. B4
Água de entrada e água de escoamento/drenagem. B5
Instalar o painel da porta. B6

COMO USAR

C

Materiais de consumo. C1
Cesto de carregamento. C2
Operação C3
Limpeza e manutenção C4

SUPORTE TÉCNICO E ATENDIMENTO AO CLIENTE

D

Código de erro D1
Resolução de Problemas D2
Dados técnicos D3
Declaração D4
Atendimento ao cliente D5

⚠ Alerta

Há algumas instruções importantes de segurança neste manual. Por favor, leia-o cuidadosamente antes de instalar e usar.

- Este aparelho só pode ser usado para lavar utensílios domésticos e está destinado a ser utilizado em aplicações domésticas e semelhantes.
- A máquina de lavar louça será danificada ou o usuário poderá se machucar caso a operação seja realizada de forma errada.
- Por favor, entre em contato imediatamente com o departamento de atendimento pós-venda caso o aparelho apresente problemas. Não o desmonte ou o conserte por conta própria.
- Por favor, entre em contato com o departamento de atendimento pós-venda ou o departamento de manutenção designado pelo vendedor para a reparação ou substituição caso o cabo de energia esteja danificado.
- A fonte de energia da máquina de lavar louça deve adotar o condutor de terra para segurança..
- Essa adoção protegerá ao máximo a pessoa que sofrer uma descarga elétrica devido a um vazamento.
- Desconecte o cabo de energia durante tempestades.
- Após a instalação, por favor, certifique-se de que a conexão de água e de energia esteja bem feita antes de usar.
- A posição de instalação da tubulação de esgoto não pode ultrapassar 40 cm acima da parte superior do aparelho, pois isso causará um escoamento deficiente, fugas elétricas e fugas de água.

- Facas e outros utensílios com pontas afiadas devem ser colocados na cesta com as pontas para baixo ou em posição horizontal
- Esta máquina de lavar louça é um aparelho automático. Não adicione água manualmente enquanto o aparelho estiver em funcionamento. Isso causará um transbordamento e perigos.
- Não mova nem limpe o aparelho enquanto ele estiver em funcionamento. Isso pode causar fugas elétricas ou de água.
- Não abra a porta durante a operação, pois o vapor pode feri-lo. Se for necessário colocar ou retirar alguns utensílios, por favor, pressione o botão de pausa e espere 10 segundos, depois abra a porta ligeiramente e espere o vapor se dissipar completamente, e então abra a porta e movimente seus utensílios.
- Por favor, utilize detergentes especializados. Não utilize lí quido para lavar louça, pó de lavagem, sabão para mãos ou outros detergentes que não sejam especializados para má quinas de lavar louça.
- Há alguns cordões elásticos no tubo de esgoto e no cabo de energia. Por favor, use tesouras planas para cortá-los. Tesouras afiadas podem perfurar o tubo e o cabo e causar fugas.
- Não tente usar este aparelho em locais úmidos. A alta umidade fará com que o aparelho enferruje e até mesmo apresente fugas.
- Detergente especializado deve ser guardado em um lugar fora do alcance das crianças. Isso porque os detergentes contêm ácidos e alcalinos, o que é realmente perigoso para as crianças.
- Utensílios ficarão quentes após a lavagem. Por favor,

retire-os após 30 minutos.
- Em inverno, por favor, mantenha o aparelho à temperatura ambiente por 8 horas após receber o produto, para evitar a formação de gotículas na superfície do vidro, pois isso pode danificar o aparelho.
- Aparelho deve ser conectado à rede de água usando novos conjuntos de mangueiras e os conjuntos de mangueiras antigos não devem ser reutilizados.
- Durante a instalação, a alimentação elétrica não deve ser curvada ou achatada excessivamente ou de forma perigosa.
- Por favor, use tesouras planas para cortar o elástico das tubulações de água e das linhas elétricas ao abrir as caixas.
- Posicione o aparelho no local desejado. Confirme se a má quina está nivelada.
- Por favor, não coloque nada do outro lado. As aberturas não devem ser obstruídas por um tapete.
- Por favor, utilize água fria ou água morna com temperatura não superior a 50°C.
- Este aparelho não é destinado ao uso de pessoas (incluindo crianças) com capacidade física, sensorial ou mental reduzida, ou com falta de experiência e conhecimento, a menos que tenham recebido supervisão ou instrução sobre o uso do aparelho por uma pessoa responsá vel pela sua segurança.
- As crianças devem ser supervisionadas para garantir que não brinquem com o aparelho.
- Se o cabo de alimentação estiver danificado, ele deve ser substituído pelo fabricante, seu agente de serviço ou por pessoas igualmente qualificadas, a fim de evitar um perigo.
- A porta não deve ser deixada na posição aberta, pois isso

pode representar um risco de queda. Por favor, mantenha as crianças afastadas da máquina de lavar louça, especialmente quando a porta estiver aberta.

- Este aparelho pode ser usado por crianças com idade igual ou superior a 8 anos e por pessoas com capacidade física, sensorial ou mental reduzida ou com falta de experiência e conhecimento, desde que tenham recebido supervisão ou instrução sobre o uso do aparelho de forma segura e compreendam os riscos envolvidos.
- Pressão máxima de água de entrada permitida é de 1,00 Mpa..
- Pressão mínima de água de entrada permitida é de 0,04 MPa, para garantir o funcionamento adequado do aparelho.
- Após usar o aparelho, por favor, desligue a energia elétrica e a água..
- ATENÇÃO: Facas e outros utensílios com pontas afiadas devem ser colocados na cesta com as pontas para baixo ou em posição horizontal. Ao usar a sua máquina de lavar louça, siga as precauções básicas, incluindo as seguintes:

a)Leia todas as instruções antes de usar a máquina de lavar louça.

b)Utilize a máquina de lavar louça apenas para a função para a qual foi projetada.

c)Utilize apenas detergentes ou agentes humectantes recomendados para uso em uma máquina de lavar louça e mantenha-os fora do alcance das crianças.

d)Ao carregar os itens a serem lavados:

1.Posicione os itens afiados de modo que não haja risco de danificar o selo da porta;

2.Coloque as facas afiadas com as alças para cima para reduzir o risco de ferimentos do tipo corte.

e)Não lave itens de plástico a menos que estejam marcados como "adequados para máquina de lavar louça" ou o equivalente. Para itens de plástico que não estejam assim marcados, verifique as recomendações do fabricante.
f)Não toque no elemento de aquecimento durante ou imediatamente após o uso.
g)Não opere a sua máquina de lavar louça a menos que todas as placas de envoltório estejam devidamente em posição.
h)Não manipule os controles.
i)Não abrute, não se sente nem se apoie na porta ou na grade de louças da máquina de lavar louça.
j)Para reduzir o risco de ferimentos, não permita que as crianças brinquem dentro ou em cima da máquina de lavar louça.
k)Em certas condições, gás hidrogênio pode ser produzido em um sistema de água quente que não tenha sido utilizado há duas semanas ou mais.O gás hidrogênio é explosivo. Se o sistema de água quente não tiver sido usado por esse período de tempo, antes de usar a máquina de lavar louça, abra todos os torneiros de água quente e deixe a água fluir de cada um deles por vários minutos. Isso liberará qualquer gás hidrogê nio acumulado. Como o gás é inflamável, não fume nem utilize chama aberta durante esse tempo.
l)Quando remover uma máquina de lavar louça antiga do serviço ou descartá-la, retire a porta do compartimento de lavagem. Mantenha uma lacuna de 5 cm em cada lado entre o aparelho e os móveis ou paredes para evitar que eles se aquecam.

Instrução de aterramento

- Este aparelho deve ser aterrado. Em caso de mau funcionamento ou avaria, o aterramento reduzirá o risco de choque elétrico, fornecendo um caminho de menor resistência para a corrente elétrica. Este aparelho é equipado com um cabo que possui um condutor de aterramento do equipamento e uma ficha de aterramento.
- A ficha deve ser enchufada em uma tomada apropriada que esteja instalada e aterrada de acordo com todos os códigos e leis locais.
- A conexão inadequada do condutor de aterramento do equipamento pode resultar em um risco de choque elétric.
- Consulte um eletricista qualificado ou um representante de



Dispose Descarte da embalagem de forma ambientalmente amigável. Este aparelho está rotulado de acordo com a Diretiva Europeia 2012/19/EU relativa aos aparelhos elétricos e eletrônicos em desuso - WEEE). A diretriz determina o arcabouço para a devolução e reciclagem de aparelhos usados, conforme aplicável em todo o território da UE.

INFORMAÇÃO DA EMBALAGEM:
Os materiais de embalagem do produto são fabricados a partir de materiais recicláveis de acordo com as nossas Regulamentos Nacionais do Meio Ambiente. Não descarte os materiais de embalagem junto com os resíduos domésticos ou outros. Leve-os para os pontos de coleta de materiais de embalagem designados pelas autoridades locais.

1.Componente e Características

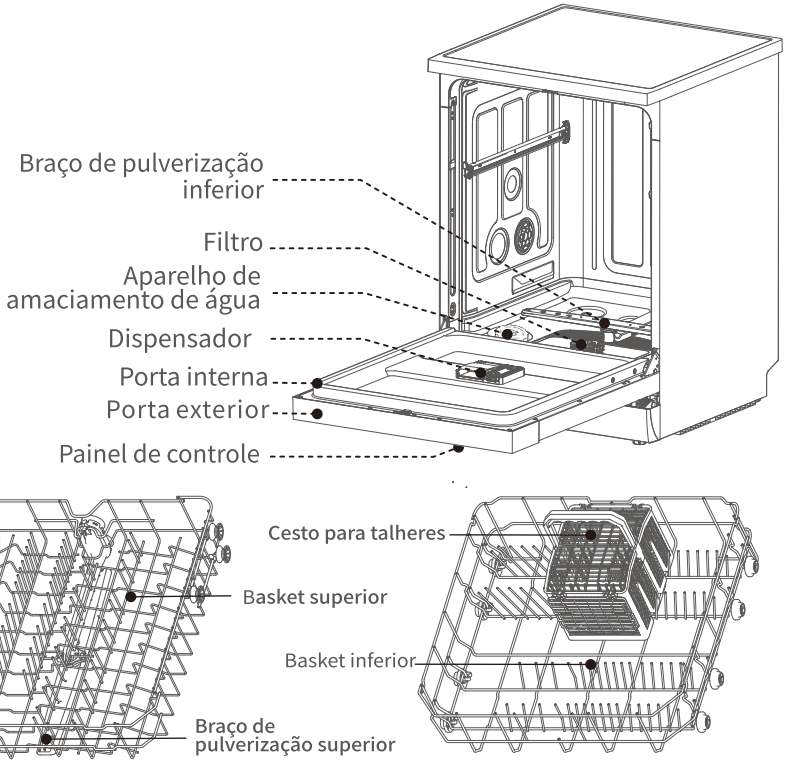

2.Acessórios

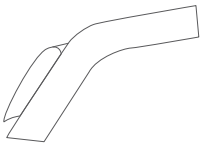

Sticker resistente a vapor *1

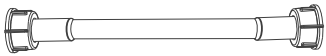

Mangueira de entrada *1



Funil *1

Observação: A ilustração é uma imagem de referência e o seu dispositivo pode ser diferente.

1.Con panel superior

unidade: mm

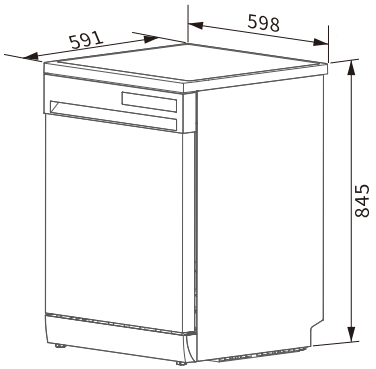

2.Sin panel superior

unidade: mm

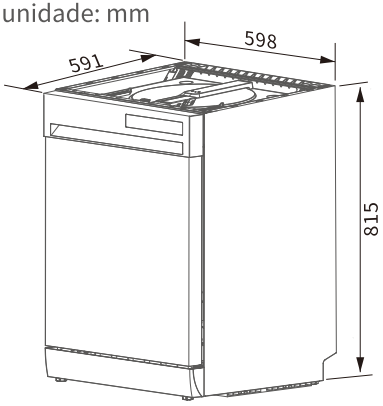

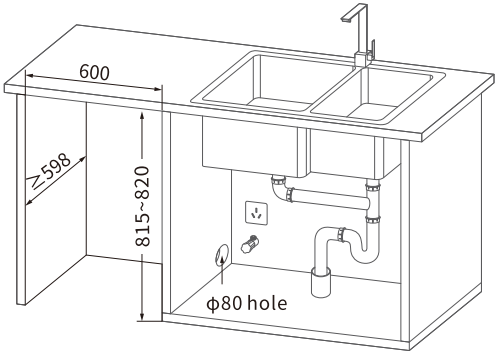

⚠ Atenção

1. A máquina de lavar louça só pode ficar em posição independente e não pode ser incorporada ao armário enquanto a placa superior permanecer desmontada. É também proibido colocá-la sobre uma mesa.
2. A placa superior deve ser colocada dentro do armário após o desmontagem.

1.Mangueira de entrada

Conecte o tubo de entrada à válvula de entrada.

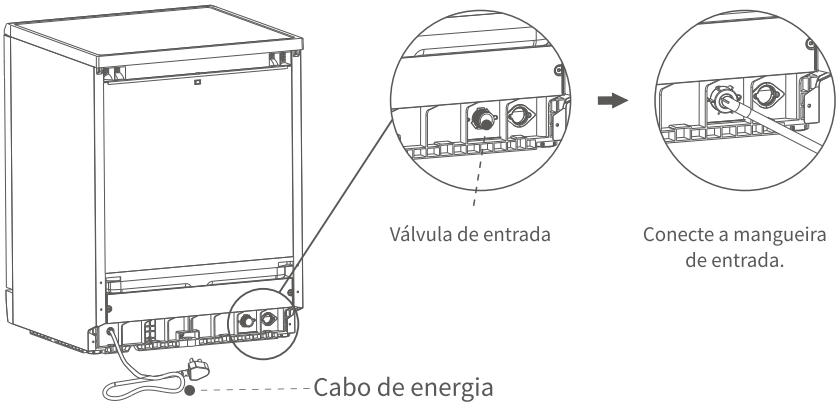

Atenção

- O tubo de entrada não pode ser reciclado..
- Não use o tubo de entrada antigo ou quebrado.
- A temperatura da água de entrada não deve exceder 50 °C.

2.Mangueira de escoamento

Certifique-se de que o tubo de escoamento esteja conectado ao conector de escoamento.

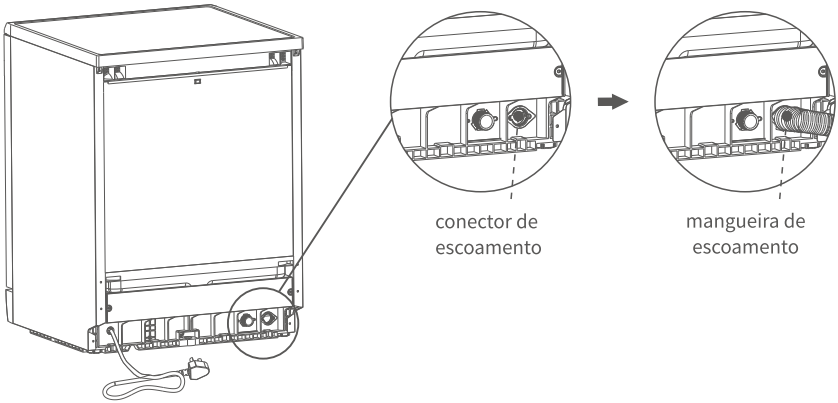

1. Coloque a etiqueta resistente ao vapor no topo do orifício no armário.

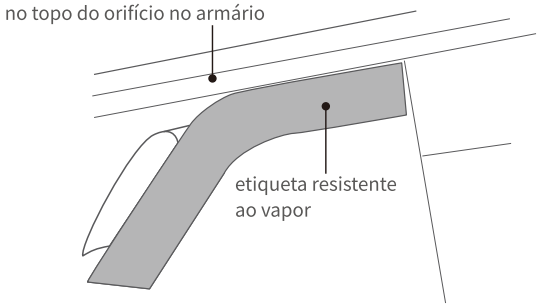

2. Certifique-se de que a mangueira de entrada e a mangueira de escoamento estejam instaladas corretamente na parte traseira da máquina de lavar louça.

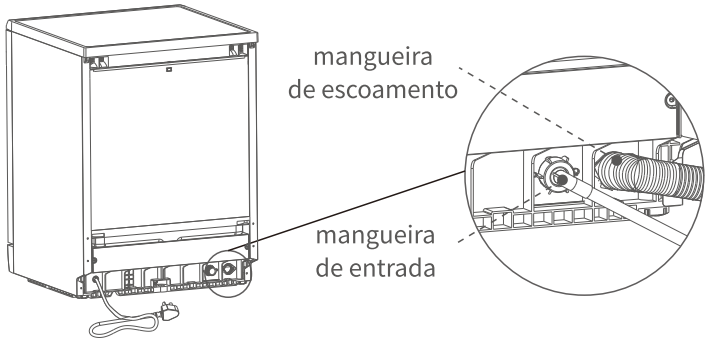

3. Coloque a máquina de lavar louça dentro do armário. Ao mesmo tempo, o cabo de energia, a mangueira de entrada e a mangueira de escoamento devem passar pelos orifícios de entrada e saída designados. Certifique-se de que o cabo de energia, a mangueira de entrada e a mangueira de escoamento não estejam dobrados.

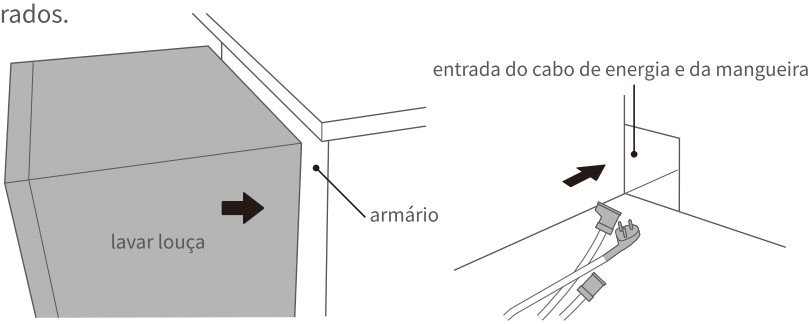

1.Água de entrada

Certifique-se de que a mangueira de entrada esteja conectada ao conector de forma adequadamente fixada.

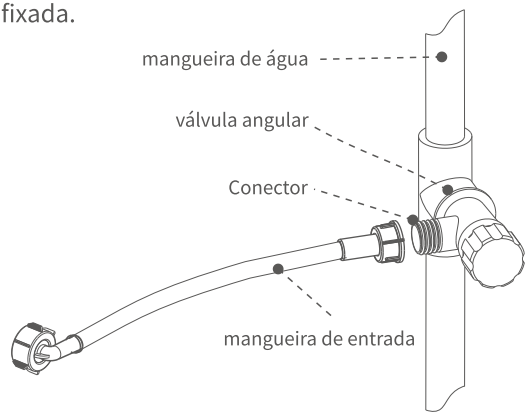

2.Água de escoamento

1.nsira a mangueira de escoamento no orifício de escoamento pelo menos 100 mm, para evitar que a mangueira saia do orifício ao escoar a água.
2.O tubo de escoamento não pode ser dobrado nem sofrer deformação por compressão, para garantir o escoamento suave da água.
3.Se o tubo de escoamento for muito longo durante a instalação ou a reparação da máquina de lavar louça, a mangueira pode ser cortada de acordo com a situação real, com o consentimento do usuário.
4.O tubo de escoamento não pode ser dobrado. Se for necessário estender, não ultrapasse os 5 metros, pois caso contrário, pode afetar o efeito de lavagem.
5.A saída de escoamento precisa ter uma etapa de resistência à inundação.

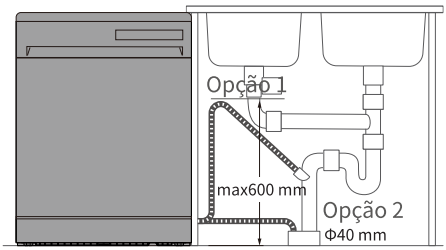

com painel superior

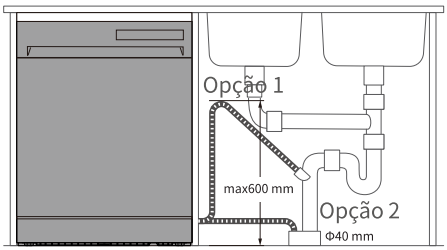

sem painel superior

Fixe a máquina de lavar louça

1.Ajuste

1. Certifique-se de que o aparelho esteja firmemente situado no chão; caso contrário, isso causará transbordamento e fugas elétricas.
2. Se a máquina de lavar louça não puder ser colocada verticalmente, você pode ajustar o pés ajustáveis para equilibrá-la.

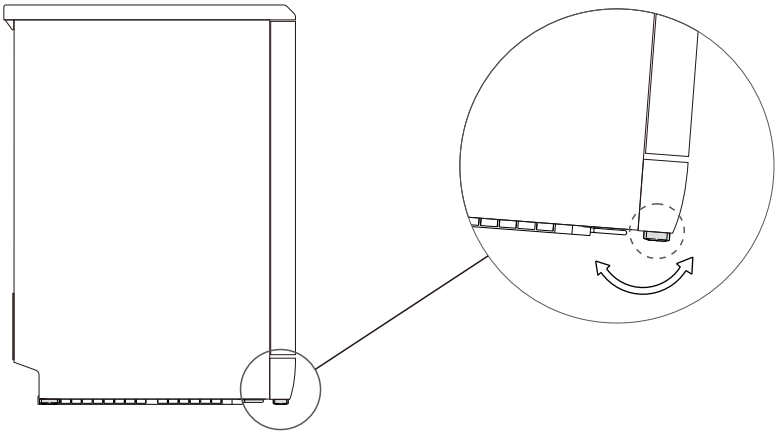

1.Verificar

Após a instalação, por favor, verifique a máquina de lavar louça da seguinte forma:
1.Se a máquina de lavar louça foi instalada horizontalmente.
2.Se a energia elétrica está ligada e se a máquina de lavar louça está funcionando normalmente.
3.Se o tubo de entrada e o tubo de esgoto estão bem conectados.
4.Se todos os itens embalados foram retirados da máquina de lavar louça.

⚠ Atenção

1.Guarde este manual e os acessórios com cuidado, caso precise usá-los na próxima vez.
2.É normal que a água fique amarelada na máquina de lavar louça durante a primeira utilização. Isso ocorre porque o material no water softener ficou molhado por muito tempo, mas isso não afetará o seu funcionamento normal.
3.É normal ver água dentro da máquina de lavar louça, pois a fábrica realizou testes nela antes do envio. Use-a sem preocupação.

Itens consumíveis para a máquina de lavar louça.

C1

1.Detergente

O detergente especial para máquina de lavar louça removerá o óleo e os resíduos de comida. É necessário a cada vez que você usar o aparelho. A quantidade de detergente que você deve usar depende da quantidade e do tipo de sujeira presente nas talheres. Para uma carga completa com sujeira pesada, use 22 gramas.

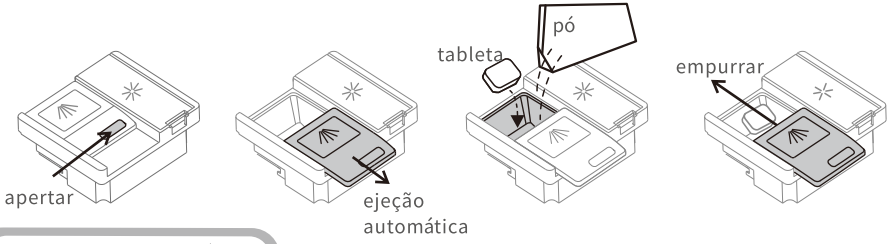

2.Auxiliar de enxágue

Ajuda a secar e a deixar a louça brilhante, tornando-a tão boa quanto nova.
O adjuvante de enxágue é necessário quando você usa a máquina de lavar louça pela primeira vez. É um item consumível reutilizável. Assim que o indicador "Rinser" acender na tela de exibição, o adjuvante de enxágue deve ser reposto.

etapas:

1.Abra a tampa do dispensador..
2.Despeje lentamente o adjuvante de enxágue na compartimento designado.
3.Feche firmemente a tampa.
4.Limpe qualquer derramamento com um pano.

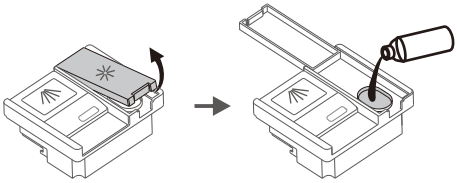

configuração:

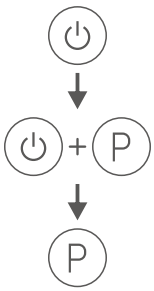

ligado/ desligado

Pressione o botão do programa e o botão de energia por 5 segundos dentro de 60 segundos após ligar a energia para entrar no modo de configuração do dispensador. E a tela de exibição mostrará a marcha atual.

Pressione o botão do programa para mudar de marchas. Quando o painel de controle não houver operações por mais de 3 segundos, a marcha atual será salva e você sairá do modo de configuração do dispensador.

Ajuste as configurações de acordo com o uso. A configuração padrão é d4. Um valor maior significa aumentar a dose e vice-versa.
Para os testes de eficiência energética, a configuração do nível deve ser d6.
Se você sentir que a superfície está oleosa, por favor, diminua a configuração e lave novamente.

3.Molhabilizador de água

1. É usado para amaciar a água, reduzir a formação de incrustações minerais e manter os utensílios parecendo novos. É particularmente adequado para áreas com alta dureza da água.
2.Pergunte à empresa de abastecimento de água local pelo valor de dureza da água da água da torneira..
3.Se houver uma queda de energia enquanto a máquina de lavar louça estiver em funcionamento, o molhabilizador de água será redefinido e contado novamente.
Criar uma tabela de referência de configurações de acordo com a dureza da água da torneira local.

dureza da água (ppm)	0-90	91-200	201-300	301-400	401-500	Más de 500
Opções.	H1	H2	H3	H4 (predefinido)	H5	H6

Quando é H1, o molhabilizador de água não está funcionando e a luz está apagada. "⇆"

Pressione o botão de alimentação elétrica. → Dentro de 60 segundos após o inicialização, pressione o botão por 5 segundos para entrar no modo de configuração.

⇆ + ✳ Ambos os indicadores acesos significam que o aparelho está agora no modo de configuração.

H:1 ⋮ H:2 ⋮ Cyclic display

Altere e selecione a configuração adequada com o botão "iniciar". Se o usuário não pressionar o botão "iniciar" por 5 segundos, o aparelho sairá do modo de configuração e ficará em estado de espera. A configuração escolhida foi armazenada.

4.Sal especial

1.Gire a tampa no sentido anti-horário e levante-a..
2.Encha o molhabilizador de água com sal (aproximadamente 1.000 gramas). Quando você ligar o aparelho pela primeira vez, também adicione um pouco de água limpa.
3.Gire a tampa no sentido horário para fechá-la firmemente e, em seguida, limpe-a com um pano limpo.

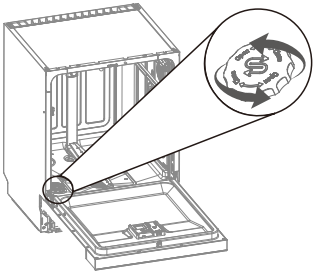

Sal especial (approx 1000g)

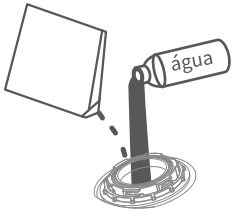



Atenção

Antes do primeiro ciclo de lavagem, o sal deve ser adicionado. É um material de consumo reutilizável. Quando a luz "Sal" estiver acesa no display, isso indica que o sal deve ser reposto. Após a adição de sal, execute o programa "P4" para garantir que qualquer sal derramado e excesso de solução de sal sejam imediatamente eliminados. Observe que, após a adição de uma quantidade suficiente do tipo de sal recomendado, o indicador de "Sal" pode não se apagar imediatamente.

Cesto de carregamento

C2

1.Seleção de utensílios

Utensílios resistentes à máquina de lavar louça:
Utensílios de cerâmica, Vidraria e Utensílios de aço inoxidável.

Atenção

1.Utensílios feitos de metal precioso, alumínio ou com esmalte colorido podem ficarem embaçados após serem lavados em uma máquina de lavar louça.
2.Talheres de bambu ou madeira podem se soltar ou rachar em altas temperaturas
3.Para talheres plásticos ou itens com partes plásticas, consulte as instruções do fabricante, pois eles podem se deformar ou rachar em altas temperaturas
4.Panos de limpeza podem fazer com que a máquina de lavar louça apresente defeitos de funcionamento.
5.Itens de ferro fundido podem enferrujar se forem lavados em uma máquina de lavar louça.

2.Atenções para a colocação

1.Retire os grandes restos de comida, como ossos ou folhas de legumes, antes de colocá-los dentro.
2.Coloque todos os utensílios com as superfícies sujas voltadas para baixo. Deixá-los deitados ou invertidos pode fazer com que a água se acumule em cima.
3.Certifique-se de que os utensílios não fiquem projetando-se fora da cesta, pois isso pode obstruir a rotação dos braços de pulverização.
4.Certifique-se de que os utensílios não fiquem projetando-se fora da cesta, pois isso pode obstruir a rotação dos braços de pulverização.
5.Para evitar que pequenos utensílios caiam fora da cesta e obstruam a rotação dos braços de pulverização, evite colocar esses itens na máquina de lavar louça.
6.Quando estiver deslizando a cesta de volta para dentro, tenha cuidado para não deixar os utensílios afiados cortarem o selo interno.
7.Evite arranhar a camada superior da cesta, pois isso pode levar ao aparecimento de ferrugem.
8.Coloque os talheres, sem separá-los e com as pontas voltadas para baixo, no cesto de talheres.
9.Coloque facas e outros utensílios com pontas afiadas na cesta com as pontas voltadas para baixo ou coloque-os em posição horizontal.
DICAS: Após empurrar a cesta para dentro, gire o braço de pulverização para garantir que ele ainda possa girar livremente.

3.Carga

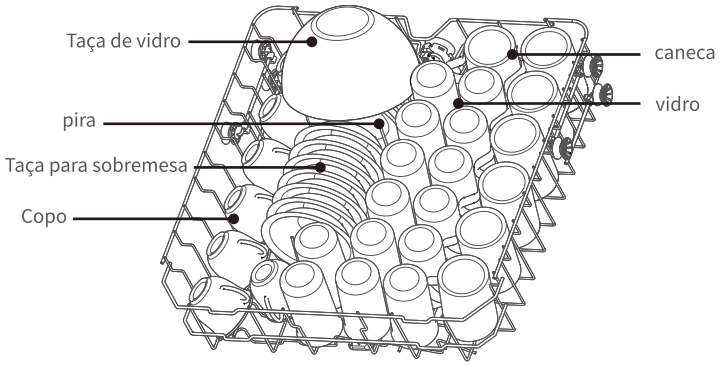

Cesto superior

*A colocação de duas colheres de servir precisa estar inclinada, caso contrário, bloqueará o braço de pulverização e afetará a eficácia de limpeza.

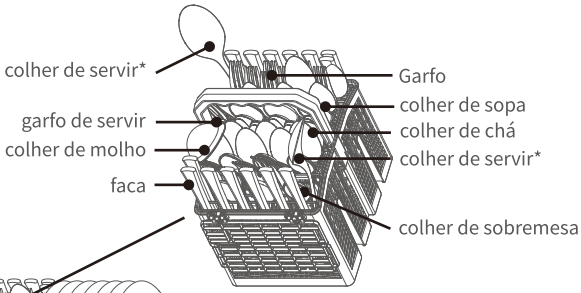

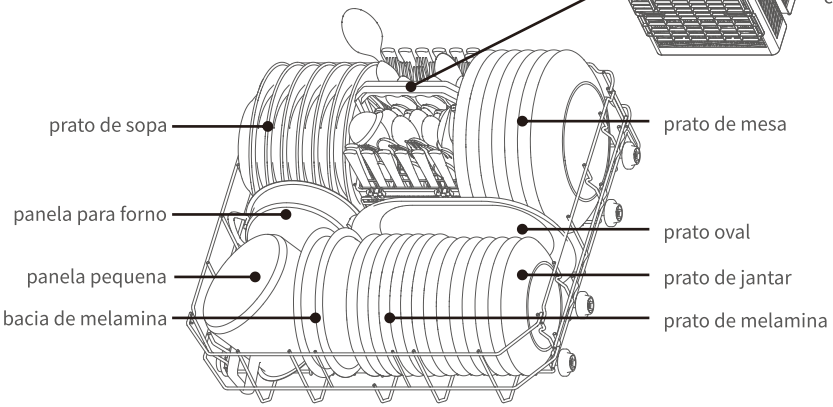

cesto inferior

1.Programas

"●"significa que el programa utiliza abrillantador.

programas	Manchas	detergente (g)	tempo de lavagem (h)	energia (kW·h)	água (L)	Auxiliar de Enxágüe
P1 pré-lavagem	Utensílios armazenados por um longo período de tempo.	-	0:13	0.012	6.5	○
P2 ECO	O programa mais eficiente para avaliar o cumprimento da legislação de eco-design da UE com base no consumo combinado de energia e água, adequado para limpar a louça comummente suja.	22	4:00	0.945	11.5	●
P3 expresso	É ideal para pequenas quantidades de itens pouco sujos que não precisam de uma limpeza realmente intensa.	22	1:20	1.250	19.5	●
P4 rápido	Restos de alimentos frescos, pouco oleoso e com menos gordura.	-	0:35	0.660	15.6	○
P5 vidro	Plástico ligeiramente adesivo, sensível à temperatura, e óculos.	22	1:30	1.250	19.5	●
P6 intensivo	Restos de alimentos muito adesivos, queimados ou secos	22	3:20	2.000	23.5	●

⚠ Atenção

Por favor, não use excessivamente detergente. O uso excessivo de detergente não só produzirá muitas bolhas, mas também afetará a eficácia de limpeza. Para obter um melhor efeito de limpeza, recomendamos a adição de 8 gramas de pó de lavar fora do dispensador e 22 gramas de pó de lavar dentro do dispensador.

O tempo real de execução de cada programa pode variar em relação ao tempo do ciclo pré-definido devido a fatores como a temperatura da água, a quantidade de utensílios, o tipo de sujeira e a regeneração da água soft. Essa variação é normal; por favor, use a máquina de lavar louça com confiança.

2.Control panel

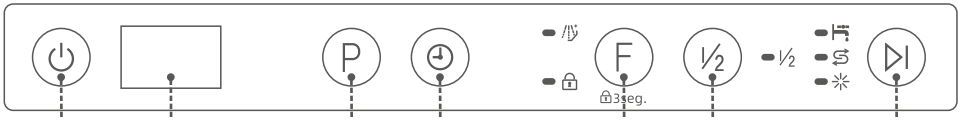

ligação/ desligação | exibição digital | programar | início retardado | função | meia carga | Iniciar/Pausar

● Verificar o abastecimento de água ● Recarregar o sal ● Recarregar o auxiliar de enxágue

● Bloqueio para crianças ● Rinse+ function*

*Esta função pode adicionar mais um enxágue para limpar a louca suja de forma mais eficaz

3.Operação

Abra a porta e inicie a máquina de lavar louça pressionando o botão de energia por 1 segundo.

Altere o programa de lavagem usando o botão de programa. Por favor, selecione um programa adequado.

A tela de exibição mostrará alternadamente P1/P2/... ou o tempo de contagem regressiva.

Inicie o programa de lavagem pressionando o botão Iniciar/Pausar e feche a porta.

Atenção

Se você quiser alterar o programa enquanto a máquina de lavar louça estiver funcionando, por favor, pressione o botão de energia para desligar a máquina de lavar louça e depois abra-a novamente para escolher o programa que deseja.

4.Funções

funções (F)

Escolha adicionar funções extras. Manter pressionado por 3 segundos pode ativar ou desativar a função de bloqueio para crianças.

Meia carga (½)

Esta função é usada para reduzir o tempo de lavagem e o consumo de água enquanto a máquina de lavar louça estiver em funcionamento. As faixas de redução do tempo de lavagem e do consumo de água variam de acordo com cada programa.

Programa (P)

Pressione este botão para selecionar o programa de lavagem apropriado; a tela de exibição irá percorrer ciclicamente Pl, P2, P3, etc.

⚠ Atenção

1.Quando você seleciona o modo de lavagem P2, não pode selecionar funções adicionais, pois a operação de todos os braços de pulverização é pré-definida dentro das configurações do programa P2

2.Ao reiniciar a máquina de lavar louça, todos os braços de pulverização voltarão para suas configurações originais.

Início com atraso

Você pode atrasar o início do programa por até 24 horas.

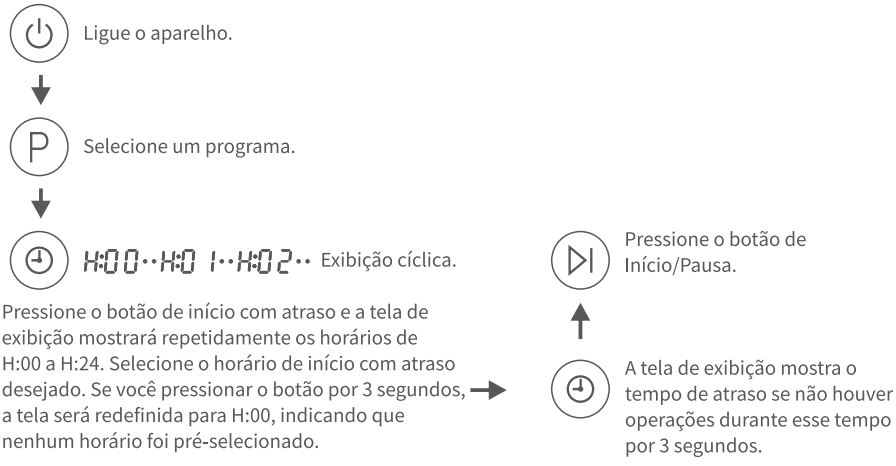

Limpeza e manutenção

Após o aparelho funcionar por algum tempo, haverá alguns resíduos e outras coisas deixadas dentro dele. Por favor, limpe-o quando você vir os resíduos e outras coisas, e também limpe o aparelho imediatamente.

1.Retire o filtro

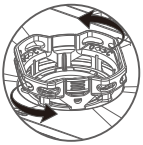

Gire o filtro no sentido anti-horário.

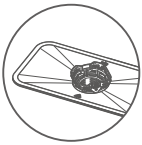

Retire o filtro de aço inoxidável.

2.Lavagem

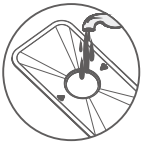

Use água da torneira para lavar o filtro. Não use lã de aço ou uma escova de ferro, pois isso fará o filtro enferrujar.



Lave o filtro.



Após a limpeza, coloque o filtro de volta. O filtro cilíndrico deve ser montado girando no sentido horário até que as marcas triangulares em todos os componentes do filtro se alinhem simultaneamente.

3. Limpeza dos braços de pulverização

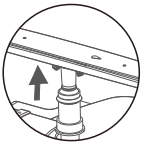

Retire a cesta inferior e levante um pouco o braço de pulverização inferior para soltar os fechos.

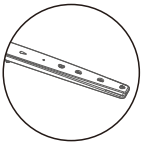

Verifique se os braços de pulverização estão obstruídos. Se estiverem, use um fio fino para puxar as obstruções para fora ou esguiche água para limpar o orifício.

Código de erro

D1

CÓDIGO DE ERRO	Causa	Como lidar com isso?
E01	Curto - circuito do termistor	Por favor, entre em contato com o departamento de pós-venda.
E02	Circuito aberto do termistor	Por favor, entre em contato com o departamento de pós-venda.
E03	A máquina de lavar louça não aquece.	1. Por favor, certifique-se de que os utens í lios estejam colocados corretamente. Vai faltar á gua se houverem utens í lios dentro da tigela/placa. 2.Por favor, entre em contato com o departamento de p ó s-venda.
E04	Falha na válvula de entrada	Por favor, entre em contato com o departamento de pós-venda.
E05	transbordar	1.Incline o aparelho cerca de 30° a 45° para verter a água que está na placa inferior. 2.Verifique se o cano de escoamento está posicionado muito alto. 3.Verifique se o cano está amarrado em um nó, obstruído ou pressionado 4.Verifique se o aparelho está posicionado corretamente. 5.Se excluírem as causas acima, tente reiniciar o aparelho novamente. Por favor, entre em contato com o departamento de pós-venda.
E06	Função de aquecimento anormal	Por favor, entre em contato com o departamento de pós-venda.
E07	Nível de água anormalmente alto	1. Verifique se o interruptor de n í vel de á gua alto est á conectado corretamente. 2.Por favor, entre em contato com o departamento de p ó s-venda.
E10	Entrada de água anormal	1.A torneira não estava completamente aberta. 2.A entrada de água é pequena e a pressão da água é baixa. 3.Inicie várias vezes em caso de falta de água. 4.Por favor, entre em contato com o departamento de pós-venda.
E11	Válvula de distribuição de água anormal	1.Desconecte a energia elétrica e ligue-a novamente. 2.Por favor, entre em contato com o departamento de pós-venda.

Solução de problemas

D2

problema	Causa	Como lidar com isso?
Os utensílios estão molhados	Acabou o aditivo de enxágüe ou não há o suficiente.	Adicione mais aditivo de enxágüe e ajuste a posição para o máximo.
	Os utensílios estão empilhados e não inclinados	Consulte as instruções de carregamento e coloque os utensílios corretamente.
	O processo de lavagem ainda está em andamento.	Espere até que o processo seja concluído.
	O programa selecionado não inclui a função de secagem.	Selecione os programas de lavagem que tenham o processo de secagem.
A detergente em pó e as pastilhas de lavagem não foram completamente removidas.	Os orifícios do braço de pulverização estão obstruídos e o detergente em pó não pode ser lavado fora.	Limpe os orifícios dos braços de pulverização e execute novamente o modo de lavagem rápida para limpar os utensílios.
	Colocou muito detergente em pó.	Execute novamente o modo de lavagem rápida e coloque uma quantidade moderada de detergente em pó conforme as instruções da próxima vez.
	Usou detergente em pó de baixa qualidade.	Use detergente em pó especializado e pastilhas de lavagem e execute novamente o modo de lavagem rápida para lavar os utensílios.
Há muitas gotas de água na cavidade da máquina de lavar louça.	No hay abrillantador en el recipiente.	Adicione o aditivo de enxágüe
Há algumas gotas de água na cavidade da máquina de lavar louça.	Es normal y no afectará el utensilio.	
Há alguma espuma na cavidade da máquina de lavar louça.	Não usou detergente em pó especializado ou colocou muito detergente em pó nele.	Se não houver muita espuma, você pode abrir a porta e deixar a espuma diminuir cada vez mais; se houver muita espuma, você pode remover-a com ferramentas. Por fim, reinicie qualquer programa após cerca de 3 minutos. Repita isso novamente e novamente até que a espuma desapareça.

problema	Causa	Como lidar com isso?
O aparelho emite um ruído como se estivesse soprando algo quando é conectado à tomada. E a tela de exibição mostra “FAN” (ventilador).	O sistema de renovação de ar está funcionando.	É normal.
É difícil abrir a porta.	Há alguma sujeira na ranhura, que trava a porta..	Limpe a ranhura.
Não há resposta quando se pressiona o botão de ligar/desligar.	Se todas as luzes estiverem apagadas e não houver resposta quando você pressionar o botão, há a possibilidade de você não ter conectado a energia elétrica ou de ter ocorrido um apagão.	Por favor, conecte a energia elétrica e certifique-se de que não haja problemas com a energia.
	Há sujeira gordurosa ou água na vidraça e na mão.	Limpe a vidraça e a mão e certifique-se de que estejam secas.
	O tempo em que se toca o ícone de energia é muito curto.	Pressione o ícone de energia por 1 segundo.
Não há resposta quando se pressiona qualquer botão, exceto o botão de energia.	Há sujeira gordurosa ou água na vidraça e na mão.	Limpe a vidraça e a mão e certifique-se de que estejam secas.
	A trava da porta está quebrada.	Por favor, entre em contato com o departamento de serviço pós-venda.
A luz de água no painel de controle fica acesa quando a água entra.	Verifique se há algum problema na abastecimento de água.	Certifique-se de que não haja problemas no abastecimento de água.
	O medidor de fluxo está quebrado.	Por favor, entre em contato com o departamento de serviço pós-venda.
	A válvula de enchimento está quebrada.	Por favor, entre em contato com o departamento de serviço pós-venda.
Há ruído de batida enquanto está funcionando.	Os utensílios foram colocados de maneira inadequada, alguns deles estão obstruindo os braços de pulverização; ou alguns utensílios estão se chocando uns com os outros.	Retire os pratos da máquina de lavar louça e coloque os utensílios de forma adequada.
Os utensílios não estão limpos.	Os utensílios estão se sobrepondo.	Consulte as instruções de carregamento e recarregue os pratos.
	Não escolheu o programa de lavagem correto.	Por favor, escolha o programa de lavagem correto.
	Não use detergente especializado para lavar louça ou coloque muito pouco detergente.	Use detergente especializado para lavar louça e coloque uma quantidade suficiente dele antes de lavar.
	Não instalou o filtro na posição correta e os restos de comida ficaram nele.	Reinstale o filtro na posição correta.
	Os braços de pulverização foram bloqueados.	Limpe a parte interna dos braços de pulverização.
	Os braços de pulverização estão presos.	Verifique se o braço de pulverização está preso por algum utensílio.
	Alguns restos de comida estão grudados no utensílio.	Deixe o utensílio em molho por um tempo antes de lavar.
	Ocorre um apagão quando o aparelho está funcionando.	Reinicie o programa de lavagem.
	Alguns restos de comida são muito difíceis de lavar.	Sugere-se lavar o utensílio com esponja de aço antes de colocá-lo no aparelho para lavar.
Muito água ficou no aparelho quando ele não estava funcionando.	A posição da tubulação de escoamento é muito alta.	Consulte a instalação da tubulação de escoamento.
	A bomba de escoamento está avariada.	Por favor, entre em contato com o departamento de serviço pós-venda.
	A válvula de enchimento está avariada.	Por favor, entre em contato com o departamento de serviço pós-venda.

Se as soluções acima não puderem resolver os problemas, por favor, pare de usar o aparelho imediatamente e corte a alimentação de eletricidade e de água. Por favor, entre em contato com o departamento pós-venda.

TECHNICAL DATA

DIMENSÕES DO PRODUTO	W598xH845xD588mm
Capacidade*	14 serviço
Potência ratada	1890W
Tensão	220-240V~
Frequência	50Hz
Impermeável	IPX1
Pressão da água	0.04-1.0MPa
Modo de controle	Automatic
normas	EN 60335-1 EN 60335-2-5

*O número máximo de lugares de serviço a serem lavados é de 14.

Devido à melhoria contínua dos produtos, parâmetros técnicos como os contidos neste manual podem ser modificados sem aviso prévio.

Declaração

Conforme a tecnologia de nossos produtos é inovada e melhorada, as especificações deste modelo podem evoluir sem aviso prévio. As imagens contidas no manual de instruções são ilustrativas e não devem ser consideradas representações definitivas do produto comprado.
Podemos atualizar nossos padrões de fabricação para refletir as melhorias dos produtos.

Observe que tais atualizações não alteram retroativamente as especificações ou padrões de produtos já vendidos.

Fornecer vouchers válidos da compra do produto durante o período de garantia: Nota fiscal ou código de série (SN) do produto.
*Garantia gratuita dentro de 24 meses a partir da data em que o código de série SN) do produto saiu da fábrica.
*As seguintes condições não estão incluídas no escopo da manutenção gratuita durante o período de garantia:
Danos causados pelo uso e manutenção inadequados dos usuários;
1.Falha em apresentar vouchers válidos (nem notas fiscais nem códigos de série do produto), vouchers válidos ilegíveis, impossibilidade de confirmação ou alterados;
2.Danos causados por desastres naturais irresistíveis (tufões, catástrofes de neve, granizo, terremotos, deslizamentos de terra, etc.);
3.Reparos realizados por terceiros não qualificados.

Registro de manutenção

No.	Descrição do problema	Registro de manutenção	Data da manutenção	Assinatura da manutenção
1				
2				
3				
4				
5				

Após a manutenção, o pessoal de manutenção precisa fazer um registro do estado da manutenção, para oferecer um melhor serviço no futuro.

SVAN TRADING S.L.
Avenida Altos Hornos S/N 46520 Sagunto (Valencia)
info@svanelectro.com
96060034