nilson

Máquina de lavar roupa

MANUAL DO UTILIZADOR

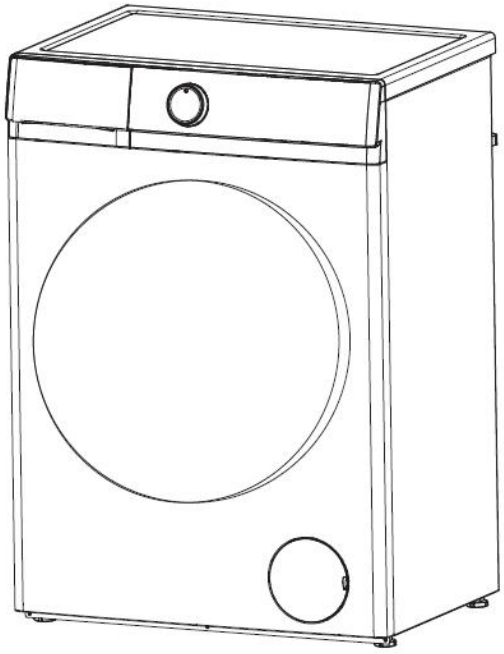

Modelo: NL10400AI

Obrigado por ter escolhido a nossa máquina de lavar roupa.
É essencial ler atentamente este manual antes de a instalar e utilizar pela primeira vez.

PREFÁCIO

Esta máquina de lavar roupa está em conformidade com os requisitos de segurança atuais. A utilização incorreta pode, no entanto, provocar lesões corporais e danos materiais.
Para evitar o risco de acidentes e danos na máquina de lavar roupa, leia atentamente este manual antes de a utilizar pela primeira vez. Contêm informações importantes sobre a sua instalação, segurança, utilização e manutenção.
Guarde este manual num local seguro para futura referência.

Conteúdos

Avisos de segurança 1
Peças e características 4
Instalação 5
As funções do painel de controlo 8
Como utilizar a máquina de lavar 11
Limpeza e manutenção 13
Guia de resolução de problemas 15
Parâmetros 17
Diagrama elétrico 20

Avisos de segurança antes da utilização

AVISO



Leia e compreenda completamente estas instruções de segurança antes de utilização. Os itens aqui indicados são as precauções de segurança muito importantes, que devem ser seguidos. Não podemos ser responsabilizados por danos causados pelo não cumprimento do aviso e instruções de segurança ou resultantes de uma utilização ou operação incorreta. A limpeza e manutenção do utilizador não deve ser feita por crianças sem supervisão. As crianças com menos de 3 anos devem ser mantidas afastadas, a menos que sejam continuamente supervisionadas. Os novos conjuntos de mangueiras fornecidos com o aparelho devem ser utilizados e os conjuntos de mangueiras antigos não devem ser reutilizados.
Este aparelho não se destina a ser utilizado por pessoas (incluindo crianças) com capacidades físicas, sensoriais ou mentais reduzidas, ou com falta de experiência e conhecimento, a menos que tenham recebido supervisão ou instruções sobre a utilização do aparelho por uma pessoa responsável pela sua segurança. As crianças devem ser supervisionadas para garantir que não brincam com o aparelho. Este aparelho pode ser utilizado por crianças com idade igual ou superior a 8 anos e pessoas com capacidades físicas, sensoriais ou mentais reduzidas ou com falta de conhecimento, desde que tenham recebido supervisão ou instruções sobre a utilização do aparelho de forma segura e compreendam os perigos envolvidos. As crianças não devem brincar com o aparelho. A limpeza e manutenção do utilizador não deve ser feita por crianças sem supervisão.
Este aparelho destina-se a ser utilizado em aplicações domésticas

Para máquinas de lavar com aberturas de ventilação na base, as máquinas de lavar não podem lavar no tapete.

- Antes de montar a máquina de lavar, verifique se existem danos visíveis externamente. Não instale nem utilize uma máquina de lavar danificada.
- Antes de ligar a máquina de lavar, certifique-se de que os dados de ligação indicados na placa (tensão e corrente) correspondem à alimentação elétrica, em caso de dúvida consulte um eletricista qualificado.
- A segurança elétrica desta máquina de lavar só pode ser garantida quando a continuidade for completa entre ela e um sistema de ligação à terra eficaz que cumpra os regulamentos de segurança locais e nacionais em vigor. É muito importante que este requisito básico de segurança esteja presente e seja testado regularmente e, em caso de dúvida, o sistema de cablagem doméstica deve ser inspecionado por um eletricista qualificado. O fabricante não pode ser responsabilizado pelas consequências de um sistema de ligação à terra inadequado.

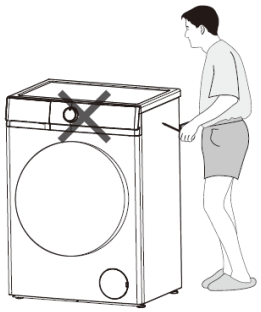

- Não ligue a máquina de lavar à rede elétrica através de um fio de extensão. Os fios de extensão não garantem a segurança exigida do aparelho.
- As reparações não autorizadas podem resultar em perigos imprevistos para o utilizador, pelos quais o fabricante não pode aceitar qualquer responsabilidade. As reparações só devem ser realizadas por um técnico de assistência aprovado.
  Certifique-se de que a corrente não é fornecida à máquina até que a manutenção ou os trabalhos de reparação tenham sido realizados.
- **Se o cabo de alimentação estiver danificado, deverá ser substituído pelo fabricante, pelo seu agente de assistência ou por pessoas semelhantemente qualificadas a fim de evitar perigos.**

Avisos de segurança antes da utilização

Se o cabo de ligação estiver danificado ou partido, só deverá ser substituído por um técnico de assistência aprovado para proteger o utilizador de perigo.
Os componentes defeituosos só devem ser substituídos por peças sobressalentes originais do fabricante. Só quando estas peças são montadas é que as normas de segurança da máquina podem ser garantidas.

As reparações devem ser realizadas apenas pelo fabricante, pelo seu agente de assistência ou por pessoas semelhantemente qualificadas, a fim de evitar perigos. O produtor não será responsável pelos danos causados pela intervenção de pessoas não autorizadas.
Nunca tente reparar um aparelho com defeito ou supostamente defeituoso. Pode colocar a sua própria vida e a dos futuros utilizadores em perigo. Apenas os especialistas autorizados estão permitidos a realizar estes trabalhos de reparação.
A caneta de medição acende

- ► Por favor, utilize uma tomada tripla especial qualificada.
- ► Certifique-se de que o orifício de ligação à terra da tomada de três furos não está carregado.
- ► Certifique-se de que o orifício de ligação à terra da tomada de três furos está efetivamente ligado à terra.
- ► Se não cumprir as condições acima, certifique-se de que encontra um eletricista profissional para as corrigir antes de utilizar a máquina de lavar.

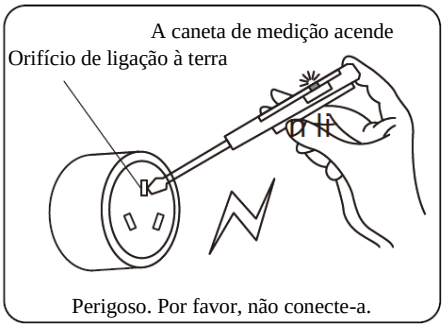

Perigoso. Por favor, não conecte-a.

Note	**ESTA MÁQUINA DE LAVAR DEVE SER LIGADA À TERRA.**

Parâmetros Técnicos

Modelo / Parâmetro	NL10400AI
Fonte de energia	220-240V~/50Hz
Capacidade de lavagem	10kg
Potência nominal	1600W
Pressão de água	0.02-0.8MPa
Peso líquido/ Peso bruto	60kg/63kg

O período de garantia das peças de substituição é de 2 anos. Se precisar de substituição, por favor, contacte o nosso atendimento ao cliente.
Para reparações profissionais, por favor, contacte o nosso atendimento ao cliente.

Web	
Endereço	
Número de telefone	960600034
E-mail	info@svanelectro.com

Avisos de segurança antes da utilização

AVISO

Utilização correta

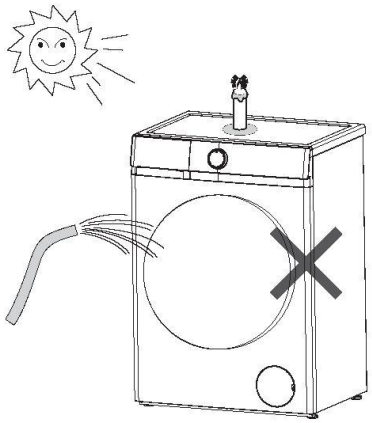

- Para evitar o risco de ferimentos pessoais ou danos na máquina de lavar, não a instale num local húmido e onde sofra chuva.
- Não instale a máquina de lavar num local onde sofra luz solar direta onde os plásticos ou componentes serão danificados. Será encurtada a vida útil da sua máquina de lavar.
- Não instale a máquina de lavar num local onde possam ocorrer temperaturas abaixo de zero. As mangueiras congeladas podem rebentar ou partir-se. A fiabilidade da unidade de controlo eletrónico pode ser prejudicada a temperaturas abaixo do ponto de congelação.
- Não atire água para a máquina de lavar ao limpá-la.
- Mantenha a máquina de lavar afastada do fogo ou de fontes de calor.
- Antes de utilizar a máquina de lavar pela primeira vez, certifique-se de que os parafusos de transporte na parte traseira da máquina foram removidos. Durante a centrifugação, os parafusos de transporte que ainda estejam no lugar podem resultar em danos na máquina e nos móveis ou aparelhos adjacentes.
- Feche a torneira se a máquina for deixada por qualquer período de tempo (por exemplo, férias), especialmente se não houver drenagem no chão (ralo) nas imediações.
- Tenha cuidado para garantir que os objetos estranhos (por exemplo, pregos, alfinetes, moedas, clipes de papel) não entram na máquina com a roupa. Estes podem danificar componentes da máquina (por exemplo, o tambor), o que por sua vez pode resultar em danos na roupa.
- Não lave os objetos impermeáveis (por exemplo, capas de chuva) na máquina de lavar.
- Só retire a roupa da máquina de lavar quando o tambor tiver parado de rodar. Alcançar um tambor em movimento é extremamente perigoso e pode resultar em ferimentos.
- Não suba para a máquina de lavar nem coloque itens sobre a mesma para evitar cair e danificar os itens, bem como deformar as peças de plástico da tampa superior.
- O bloqueio eletromagnético da porta pode ser desbloqueado durante dois minutos quando o display termina ou a porta necessita de ser aberta, por motivos de segurança.

Segurança com crianças

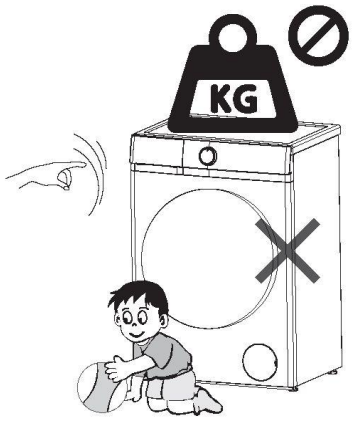

- Mantenha sempre as crianças afastadas da máquina de lavar. Para evitar o risco de ferimentos, não permita que as crianças brinquem em cima ou perto dele, nem que brinquem com os seus comandos. Supervisione as crianças enquanto o estiver a utilizar.
- As crianças mais velhas só podem utilizar a máquina de lavar se o seu funcionamento lhes tiver sido claramente explicado e se forem capazes de a utilizar em segurança, reconhecendo os perigos de uma utilização incorreta.
- Para máquinas com porta 'vigia', lembre-se que o vidro da vigia ficará quente durante a lavagem a temperaturas muito altas. Não deixe que as crianças a toquem.

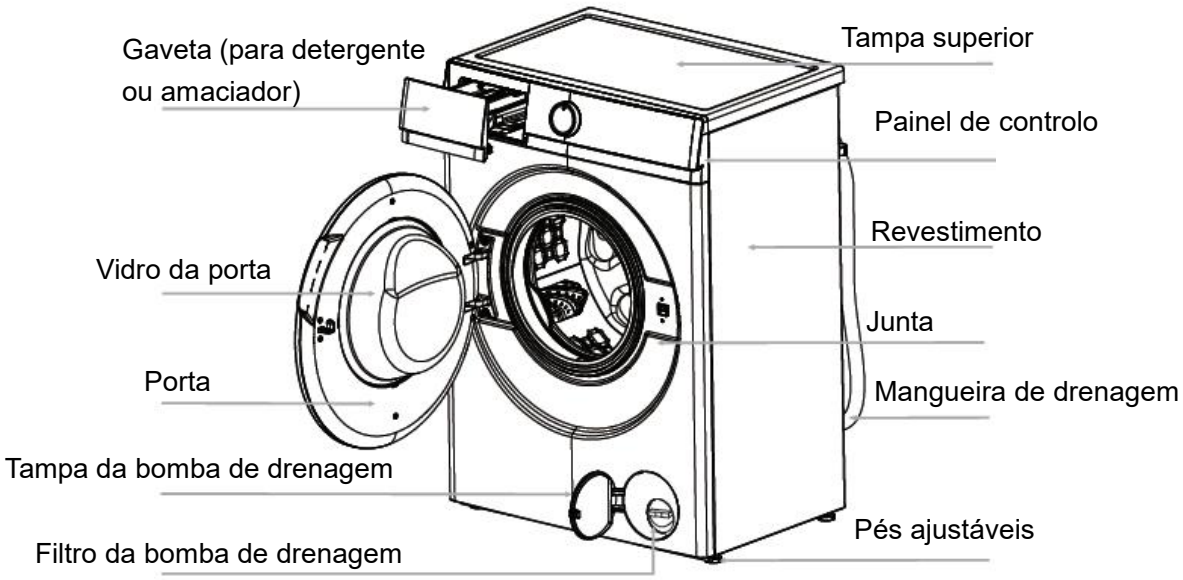

Nota :	**Desaparafuse o filtro da bomba de drenagem para deixar sair a água quando a máquina Note não for utilizada durante muito tempo.**

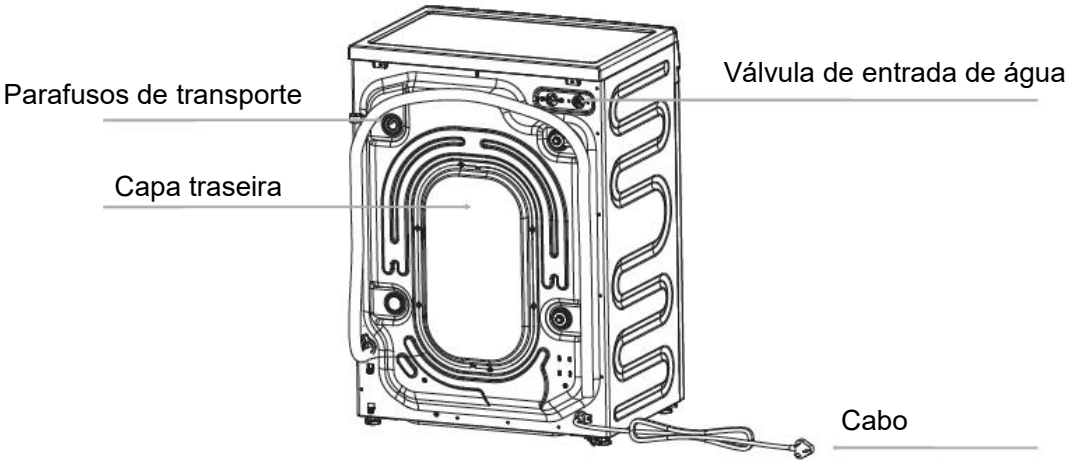

Nota :	O desenho da máquina no manual serve apenas para efeitos de instrução. Pode variar consoante o modo de compra. Se o cabo de alimentação estiver danificado, deve ser substituído pelo fabricante, agente de assistência ou pessoas qualificadas semelhantes para evitar perigos.

Remoção da embalagem

- Retire todas as embalagens (incluindo a base de espuma) ou podem ocorrer vibrações e ruídos.
- Elimine todas as embalagens de forma segura e mantenha-as fora do alcance das crianças. Perigo de asfixia!
- É normal que apareçam gotas de água no saco de plástico da embalagem e no vidro da porta, que resultam da água para a verificação.

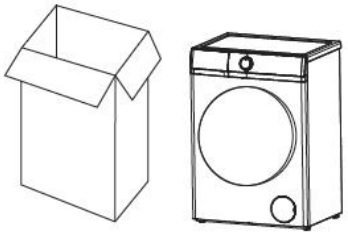

Acessórios

Certifique-se de que recebeu todos os elementos indicados abaixo.

Acessórios	Nome	Qtd.	Acessórios	Nome	Qtd.
	Mangueira de entrada	1		Peça em “U”	1
	tampas dos parafusos de transporte	4		Manual	1

Remoção dos parafusos de transporte

- Retire todos os parafusos de transporte na parte de trás da máquina com ferramentas.
- Tape os orifícios com as tampas dos parafusos de transporte fornecidas.

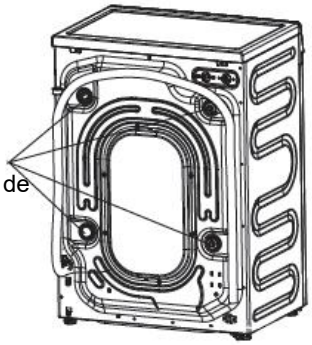

⚠ Nota : **Podem ocorrer fortes vibrações, ruídos ou avarias se os parafusos de transporte não forem retirados.**

- Guarde os parafusos de transporte para transportes futuros. Sempre que a máquina for transportada, os parafusos de transporte devem ser novamente montados.

Requisitos do local de instalação

- Um pavimento de betão é a superfície de instalação mais adequada para uma máquina de lavar roupa, sendo muito menos propenso a vibrações durante o ciclo de centrifugação do que um pavimento de madeira ou uma superfície alcatifada.
- A máquina deve estar nivelada e bem posicionada. A distância entre a máquina e a parede deve ser superior a 10 cm.
- Para evitar vibrações durante a centrifugação, a máquina não deve ser instalada sobre um pavimento macio.

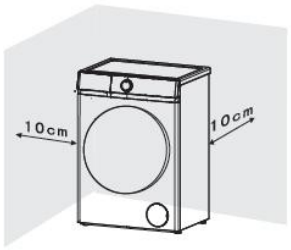

Regulação do nível

A máquina deve estar perfeitamente nivelada nos quatro pés para garantir um funcionamento seguro e correto.

Uma instalação incorreta pode provocar vibrações e ruídos e pode fazer com que a máquina se desloque.

O que fazer quando a máquina não está nivelada:

- Com a chave inglesa, rode a porca de bloqueio no sentido dos ponteiros do relógio. Em seguida, rode as porcas de bloqueio juntamente com os pés de regulação para desapertar.
- Segure firmemente os pés de ajuste com uma chave de tubos.
  Rode novamente a porca de bloqueio com a chave inglesa até ficar bem assente contra o revestimento.
- Desaperte as porcas de bloqueio com uma chave de 17 mm e 5 mm de espessura

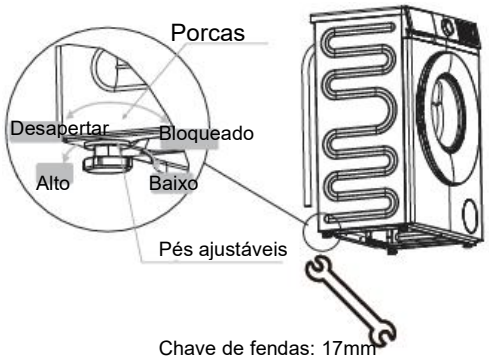

Chave de fendas: 17mm

H: 5mm

Nota :	**Podem ocorrer vibrações e ruídos se os pés ajustáveis não ficarem bem assentes no chão.**

Ligação da mangueira de drenagem

1. Diretamente para um lava-loiça

Se a torneira de saída não tiver sido utilizada anteriormente, remova qualquer bujão de fecho que possa estar colocado.

Empurre a mangueira de drenagem para a torneira e fixe-a com um clipe, se necessário. Certifique-se de que é formado um laço na mangueira de drenagem para evitar que os resíduos do lava-loiça entrem na máquina de lavar.

Se necessário, a mangueira de drenagem pode ser prolongada até um comprimento de 4 m.

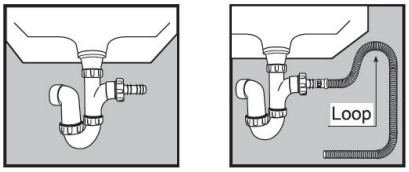

2. Ligado de forma segura a um tubo vertical

Em primeiro lugar, faça um gancho na extremidade da mangueira de escoamento utilizando a peça em "U" fornecida.

Coloque a mangueira de drenagem no tubo vertical, que deve ter um diâmetro interno de aproximadamente 30 mm, assegurando assim que existe um intervalo de ar entre a mangueira de drenagem e o tubo vertical.

Quando descarregar para um tubo vertical, certifique-se de que a sua parte superior não está a mais de 90 cm nem a menos de 60 cm acima do nível do chão.



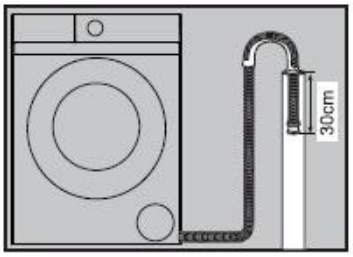

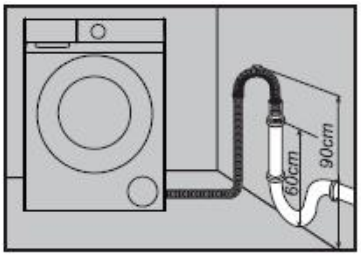

Ligação da entrada de água

Selecione a torneira adequada e certifique-se de que a face de saída está plana.

Ligue a mangueira de entrada fornecida com a máquina a uma torneira com uma rosca de 3/4".

Não utilize mangueiras utilizadas anteriormente.

A instalação deve cumprir os requisitos da autoridade local de água e dos regulamentos de construção.



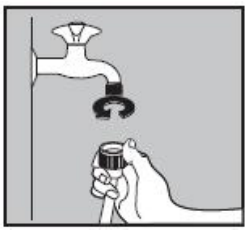

Quando existe uma válvula de entrada na parte de trás da máquina, esta deve ser ligada a uma fonte de água fria.

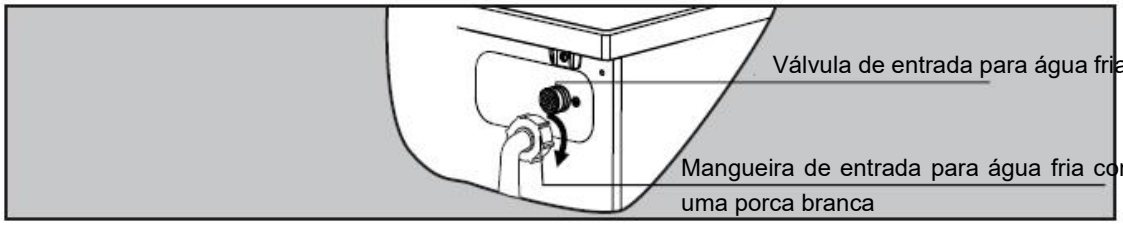

Painel de Controlo A1

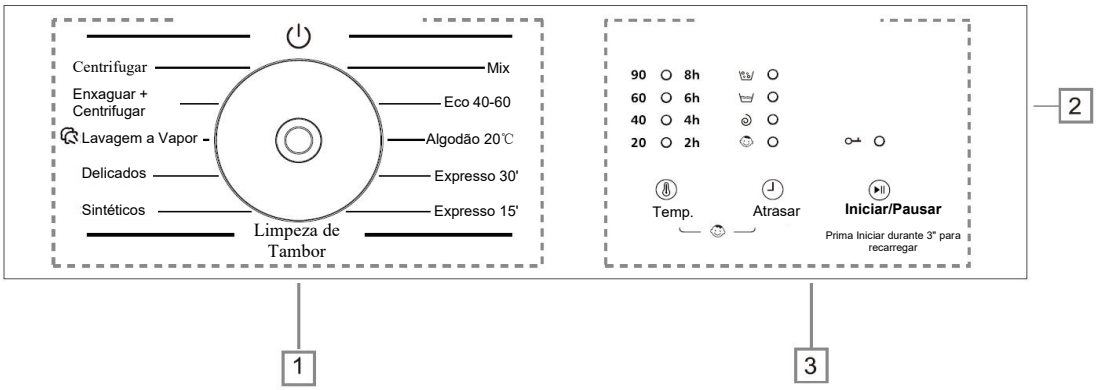

1 Programas: Página10 2 Display: Página 8 3 Botões: Página 9

Ecrã

O display mostra as definições atuais, opções ou informações relevantes.

90-20	Temp. : mostra a temperatura da lavagem.
8h-2h	Tempo de atraso: mostra o tempo de atraso da lavagem.
	Bloqueio de porta: a luz abaixo sob este ícone acenderá quando o bloqueio de porta estiver a funcionar.
	Bloqueio para crianças: a luz sob este ícone acenderá quando a função de bloqueio para crianças for selecionada.
	Fase de lavagem: a luz acima deste ícone piscará durante a fase de lavagem.
	Fase de enxaguamento: a luz acima deste ícone piscará durante a fase de enxaguamento.
	Fase de centrifugação e drenagem: a luz acima deste ícone piscará durante a fase de centrifugação e drenagem.

Botões

A seguir estão as instruções dos botões e as suas opções de definição.

1. Temp.

Prima este botão repetidamente para alterar a temperatura de lavagem.

2. Atrasar

Prima este botão repetidamente para alterar o tempo de atraso.

3. Iniciar/Pausar (▶II)

Prima este botão para iniciar ou pausar um ciclo de lavagem. Para recarregar a roupa durante um ciclo de lavagem, prima este botão durante 3 segundos e a máquina drenará se o nível da água estiver demasiado elevado.

4. Bloqueio para crianças ("Temp."+"Atrasar")

Quando a máquina inicia, prima os botões "Atrasar" e "Temp." ao mesmo tempo durante 3 segundos, o indicador de bloqueio para crianças acende-se, a função entra em vigor. Prima o mesmo botão durante mais 3 segundos para cancelar esta função. Quando a função de bloqueio para crianças está em vigor, apenas o mecanismo de desligamento é eficaz e as outras teclas são inválidas.

⚠ Note	Para sua segurança, Não escolha o botão "⏻" e retire a roupa enquanto a máquina estiver a funcionar. Porque a temperatura da água pode ser elevada e pode escaldá-lo. O bloqueio de porta abrir-se-á automaticamente no final de um ciclo de lavagem enquanto a temperatura do tambor arrefece.

Programas

Opções e funções para programas

10KG

Programa	Máx. Carga	Temp. Máx. (℃)	Máx. Velocidade de Centrifugação (rpm)	Tipo de Lavagem Recomendações
Mix	8	60	800	Roupa robusta com sujidade ligeira a normal feita de algodão, linho, fibras artificiais e suas misturas. Lavar apenas cores semelhantes numa única carga de lavagem.
Eco 40-60	10	—	1400	Vestuário de algodão normalmente sujo. Programa mais favorável em termos de consumo combinado de água e energia. Base para os valores indicados na Etiqueta Energética.
Algodão 20°C	10	20	800	Algodão, linho ou tecidos mistos de algodão
Expresso 30'	5	—	800	Pequenas cargas de itens que necessitam de ser refrescadas e que podem ser lavadas no programa Algodão.
Expresso 15'	2,5	—	800	Pequenas cargas de itens que necessitam de ser refrescadas e que podem ser lavadas no programa Algodão.
Limpeza de Tambor	0	90	600	Este programa é utilizado para limpar o tambor. Não coloque roupa no tambor durante a execução deste programa.
Sintéticos	6	60	800	Tecidos sintéticos ou mistos, roupa interior, peças de vestuário coloridas, T-shirts sem elástico
Delicados	2,5	40	600	Roupa fina feita de tecidos delicados ou seda, que necessita de um tratamento suave
Lavagem a Vapor	5	90	800	Algodões, roupa interior, lençóis, almofadas, roupas infantis.
Enxaguar + Centrifugar	—	—	1000	Este programa pode ser utilizado para enxaguar peças de vestuário. Não adicione qualquer detergente.
Centrifugar	—	—	1400	Centrifugação separada para itens de algodão e linho.

Ruído e teor de humidade restante são influenciados pela velocidade de centrifugação: quanto maior for a velocidade de centrifugação na fase de centrifugação, maior será o ruído e menor será o teor de humidade restante.

Antes de lavar a roupa pela primeira vez, é necessário efetuar um ciclo completo sem roupa. Para isso:

1. Ligue a corrente e abra a torneira.
2. Escolha o botão "⏻" para ligar a máquina e escolha o programa "Algodão 20℃".
3. Pressione o botão "Iniciar/pausar".

Pode retirar a água que ficou no interior devido ao controlo do fabricante.

Preparação da lavagem

1. Ligue bem a mangueira de entrada e abra a torneira.
2. Depois de se certificar de que a tomada de corrente está ligada à terra de forma segura, insira a ficha de alimentação na tomada de corrente.
3. Coloque bem a mangueira de drenagem.

Preparação da roupa

1. Separe a roupa por cor e por etiqueta de lavagem. A maioria das peças de vestuário tem uma etiqueta de lavagem de têxteis na gola ou na costura lateral.
2. Certifique-se de que todos os bolsos estão vazios, os objetos estranhos (por ex., pregos, moedas, clipes, etc.) podem danificar as peças de vestuário e os componentes da máquina.
3. Feche os fechos de correr, aperte os ganchos, etc., antes de lavar.
4. Os têxteis escuros contêm frequentemente um excesso de corante e devem ser lavados separadamente várias vezes antes de serem misturados com outra roupa. Lave sempre as roupas brancas e de cor separadamente.
5. As zonas muito sujas, as nódoas, etc., devem ser pré-tratadas com detergente líquido, tira-nódoas, etc.
6. Vire as peças de roupa que se desprendem facilmente e que têm uma superfície de lã antes de as colocar na máquina.



Diagrama 1



Diagrama 2



Diagrama 3

Colocar a roupa na máquina de lavar

Desdobre a roupa e coloque-a solta no tambor. A mistura de peças grandes e pequenas permite obter melhores resultados de lavagem e também ajuda a distribuir uniformemente o peso durante a centrifugação. A utilização mais eficiente da energia e da água é conseguida quando se lava uma carga completa. No entanto, não sobrecarregue a máquina, pois isso provoca vincos e reduz a eficácia da limpeza.

⚠ **Nota :**	**Certifique-se de que nenhuma peça de vestuário fica presa entre a porta e o vedante.**	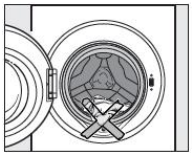

Como utilizar a máquina de lavar Processo de utilização

Utilização da gaveta do detergente

1. Abra a gaveta e coloque o detergente adequado no compartimento de lavagem principal marcado com "II" ou "II".
2. Adicione o amaciador de roupa no compartimento marcado com "" ou "".
   Não ultrapasse a marcação de nível máximo.
3. Feche a gaveta

A quantidade certa a verter depende do seguinte:

- A quantidade de roupa
- O nível de sujidade da roupa

-Ligeiramente sujo
Sem sujidade ou manchas visíveis. Possivelmente um ligeiro odor corporal.

-Sujidade normal
Visivelmente sujo e/ou apenas com algumas manchas ligeiras.

-Muito sujo
Sujidade e manchas visíveis e/ou sujidade seca.

- O nível de dureza da água.

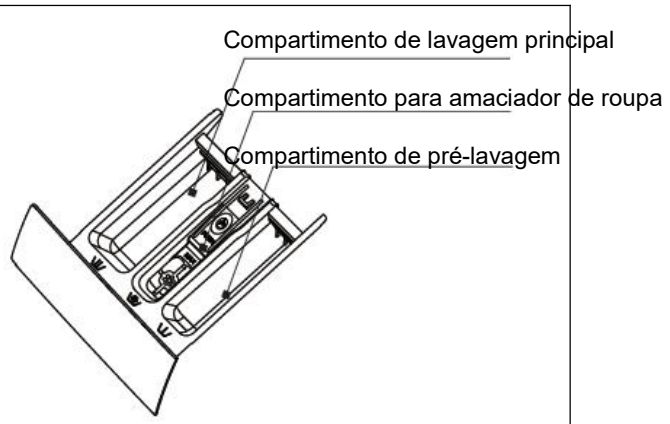

Nota:	**Recomenda-se a utilização de pó com baixo teor de espuma para todos os programas de temperatura de lavagem.**

Passos de lavagem

1. Abra a torneira da água e ligue a corrente elétrica.
2. Abra a porta e coloque as peças no tambor, uma a uma.
3. Feche a porta e coloque a quantidade adequada de detergente e amaciador de roupa nos respetivos compartimentos e, em seguida, feche a gaveta.
4. Escolha um programa de que necessita.
5. Pressione o botão "Iniciar/pausar" para ligar a máquina de lavar roupa.
6. Quando o ciclo estiver concluído, é emitido um sinal sonoro de aviso.

Nota:	Quando o ciclo de lavagem estiver concluído, a máquina passará para o modo de espera. E a máquina entrará em modo de suspensão após 10 minutos sem qualquer controlo no painel de controlo.

Nota:	A máquina está equipada com um dispositivo de controlo do equilíbrio, que garante a estabilidade da máquina durante a centrifugação. Como forma de proteção, a máquina corta o funcionamento se a roupa não estiver distribuída uniformemente no tambor. A roupa é redistribuída por rotação inversa do tambor. Isto pode acontecer Nota várias vezes antes que o desequilíbrio desapareça e a rotação normal possa ser retomada. Se, após cerca de 20 minutos, a roupa ainda não estiver distribuída uniformemente no tambor, a máquina não roda. Neste caso, redistribua a carga manualmente e volte a selecionar o programa de centrifugação.

Bloqueio da porta

- Quando a máquina é ligada, o fecho da porta está bloqueado
- Quando a temperatura dentro do tambor é superior a 60 ℃, o fecho da porta é bloqueado
- Quando a água está acima de um determinado nível, o fecho da porta é bloqueado.
- Quando o ciclo de lavagem estiver concluído, o fecho da porta é desbloqueado.

Importante:

Não tente abrir a porta quando o ciclo de lavagem não estiver terminado ou quando a alimentação elétrica for cortada durante o ciclo de lavagem, porque a temperatura pode ser elevada e pode sofrer escaldões.

Limpeza e manutenção Processo de utilização

⚠ **Desligue a máquina da rede elétrica e retire a ficha da tomada antes de limpar a máquina.**

⚠ **A máquina de lavar roupa não deve ser lavada com a mangueira.**

Limpeza do exterior

Limpe o exterior com um agente de limpeza suave não abrasivo ou com água e sabão, utilizando um pano bem torcido. Secar com um pano macio.

⚠ **Não utilize solventes, produtos de limpeza abrasivos, limpa-vidros ou produtos de limpeza multiusos. Estes podem danificar as superfícies de plástico e outros componentes devido aos produtos químicos que contêm.**

O tambor de lavagem

Limpe o tambor de 3 em 3 meses, utilizando o programa "Limpeza do tambor".

Limpeza da gaveta

Remova regularmente os resíduos de detergente. Siga os passos seguintes:

- Puxe a gaveta para fora até sentir uma resistência. Pressionar o fecho de desbloqueio e, ao mesmo tempo, puxe a gaveta para fora da máquina.
- Retire o sifão do compartimento e limpe-o.
- Limpe o dispensador com uma escova e água morna.

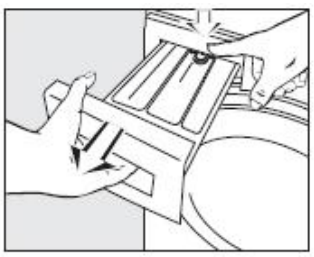

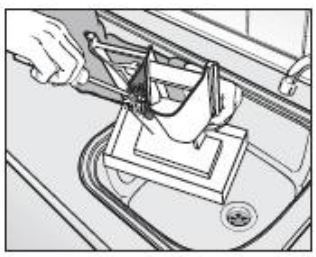

Limpeza e manutenção Após a utilização

Limpeza do compartimento da gaveta

Utilize uma escova para garrafas para remover os resíduos de detergente no interior do compartimento da gaveta.

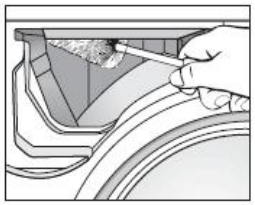

Limpeza do filtro de entrada de água

Utilize um alicate de pontas para retirar o filtro de plástico. Limpe e volte a colocar em segurança. Estes filtros devem ser verificados aproximadamente de 6 em 6 meses, ou mais frequentemente se houver interrupções frequentes no abastecimento de água.

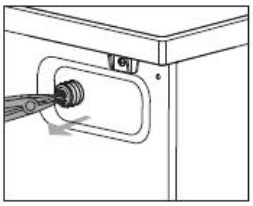

⚠ **Nota:**	**O filtro deve ser colocado novamente no seu lugar após a limpeza.**

Limpeza do filtro da bomba de drenagem

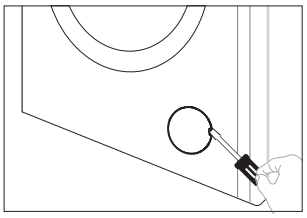

1. Desconecte a máquina da rede elétrica, escolha o braço da bala da fivela da trava com uma chave de fenda e abra a tampa inferior.



2. Coloque um recipiente por baixo da bomba. Desaparafuse e retire o filtro.

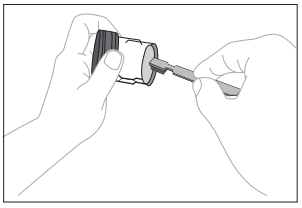

3. Limpe o filtro cuidadosamente.

Importante:

Se a máquina for exposta a temperaturas inferiores a 0°C, devem ser tomadas certas precauções.

⚠ Note	**O filtro deve ser limpo a cada 2 meses ou quando houver uma falha de que " ○ ○ • • " esteja no ecrã.**

Guia de resolução de problemas Explicação difícil

Problema	Código de Erro	Possível Causa	Soluções
A água de máquina enche-se com horas extras.	○ ● ● ●	1. Torneira da água não está aberta. 2. Mangueira de drenagem está baixada. 3. Válvula de entrada de água está danificada.	1. Abra a torneira da água. 2. Enganche a mangueira. 3. Troque a válvula de entrada de água.
Existe um alarme de bloqueio de porta.	● ○ ● ●	1. A porta não está bem bloqueada. 2. Peças de vestuário ficam presas entre a porta e a vedação. 3. Bloqueio de porta está danificado.	1. Bloqueie bem a porta. 2. Coloque a peça de vestuário no tambor. 3. Troque o bloqueio de porta.
A máquina drena com horas extras.	○ ○ ● ●	1. A mangueira de drenagem está esmagada ou dobrada. 2. O filtro da bomba de drenagem está bloqueado. 3. Os tubos do sistema de drenagem estão bloqueados.	1. Verifique a mangueira de drenagem. 2. Limpe o filtro. 3. Verifique o sistema de drenagem e limpe-o.
Água transborda da máquina. / Sensor de água funciona de forma anormal.	● ● ○ ●	1. A válvula de entrada de água está danificada. 2. A ligação entre o sensor de água e o fio não é segura. 3. O sensor de água está danificado.	1. Troque a entrada de água. 2. Verifique a ligação e certifique-se de que é segura. 3. Troque o sensor de água.
O motor não funciona.	○ ● ○ ●	1. A ligação entre o motor e o fio não é segura. 2. O motor está protegido contra sobreaquecimento. 3. O motor está danificado.	1. Verifique a ligação e certifique-se de que é segura. 2. Verifique se a máquina está sobrecarregada. Desligue a máquina e tente novamente quando o motor arrefecer. 3. Troque o motor.
Existe uma falha no aquecedor.	● ○ ○ ●	1. A ligação entre o aquecedor e o fio não é segura. 2. O aquecedor está danificado.	1. Verifique a ligação e certifique-se de que é segura. 2. Troque o aquecedor.
Existe uma falha no sensor de temperatura.	○ ○ ○ ●	1. A ligação entre o sensor de temperatura e o fio não é segura. 2. O sensor de temperatura está danificado.	1. Verifique a ligação e certifique-se de que é segura. 2. Troque o sensor de temperatura.
Anomalia de tensão	● ● ● ○	1. A tensão da rede está demasiado alta ou demasiado baixa	Desligue e reinicie após recuperação de tensão
Falha de comunicação	○ ● ● ○	1. A linha de comunicação está danificada 2. A placa de display está danificada	1. Verifique se as linhas de comunicação e os terminais de cablagem estão danificados 2. Substitua a placa de display

Guia de resolução de problemas Explicação difícil

Problema	Código de Erro	Possível Causa	Soluções
Falha da placa de frequência variável	● ○ ● ○	1. O circuito da placa de conversão de frequência está danificado 2. A placa de conversão de frequência está com avariada	1. Verifique se os terminais de cablagem da placa de conversão de frequência estão danificados 2. Substitua o conversor de frequência

● — escuridão ○ — cintilação

10KG

<table>
<tr><th colspan="6">Conteúdo, ordem e formato da ficha de informação do produto</th></tr>
<tr><td colspan="6">Parâmetros gerais do produto:</td></tr>
<tr><td>Parâmetro</td><td colspan="2">Valor</td><td>Parâmetro</td><td colspan="2">Valor</td></tr>
<tr><td rowspan="3">Capacidade nominal (b) (kg)</td><td colspan="2" rowspan="3">10,0</td><td rowspan="3">Dimensões em cm (a), (c)</td><td>Altura</td><td>85</td></tr>
<tr><td>Largura</td><td>60</td></tr>
<tr><td>Profundidade</td><td>52</td></tr>
<tr><td>Índice de eficiência energética (b) (EEIW)</td><td colspan="2">52,0</td><td>Classe de eficiência energética (b)</td><td colspan="2">A</td></tr>
<tr><td>Índice de eficiência de lavagem (b)</td><td colspan="2">1,031</td><td>Eficácia do enxaguamento (g/kg) (b)</td><td colspan="2">5,0</td></tr>
<tr><td>Consumo de energia em kWh por ciclo, baseado no programa eco 40-60 numa combinação de carga total e parcial. O consumo real de energia dependerá da forma como o aparelho é utilizado.</td><td colspan="2">0,514</td><td>Consumo de água em litros por ciclo, baseado no programa eco 40-60 numa combinação de carga total e parcial. O consumo real de água dependerá da forma como o aparelho é utilizado e da dureza da água.</td><td colspan="2">42</td></tr>
<tr><td rowspan="3">Temperatura máxima no interior do tecido tratado (b) (°C)</td><td>Capacidade nominal</td><td>35</td><td rowspan="3">Teor de humidade restante ponderado (b) (%)</td><td colspan="2" rowspan="3">53,9</td></tr>
<tr><td>Metade</td><td>27</td></tr>
<tr><td>Trimestre</td><td>26</td></tr>
<tr><td rowspan="3">Velocidade de centrifugação (b) (rpm)</td><td>Capacidade nominal</td><td>1400</td><td rowspan="3">Classe de eficiência de secagem por centrifugação (b)</td><td colspan="2" rowspan="3">B</td></tr>
<tr><td>Metade</td><td>1400</td></tr>
<tr><td>Trimestre</td><td>1400</td></tr>
<tr><td rowspan="3">Duração de programa (b) (h:min)</td><td>Capacidade nominal</td><td>3:58</td><td rowspan="3">Tipo</td><td colspan="2" rowspan="3">Autónomo</td></tr>
<tr><td>Metade</td><td>3:00</td></tr>
<tr><td>Trimestre</td><td>3:00</td></tr>
<tr><td>Emissões de ruído acústico aéreo na fase de centrifugação (b) (dB(A) re 1 pW)</td><td colspan="2">72</td><td>Classe de emissão de ruído acústico aéreo (b) (fase de centrifugação)</td><td colspan="2">A</td></tr>
<tr><td>Modo desligado (W) (se aplicável)</td><td colspan="2">0,50</td><td>Modo de espera (W) (se aplicável)</td><td colspan="2">0,50</td></tr>
<tr><td>Atrasar início (W) (se aplicável)</td><td colspan="2">4,00</td><td>Espera em rede (W) (se aplicável)</td><td colspan="2">N/A</td></tr>
<tr><td colspan="6">Duração mínima da garantia oferecida pelo fornecedor (a), (c): 12 meses</td></tr>
<tr><td colspan="4">Este produto foi concebido para libertar iões de prata durante o ciclo de lavagem</td><td colspan="2">Não</td></tr>
<tr><td colspan="6">Informação adicional (a), (c): Weblink para o website do fornecedor, onde se encontra a informação constante do ponto 9 do Anexo II do Regulamento (UE) 2019/2023(1) da Comissão:</td></tr>
<tr><td colspan="6">(a) este item não será considerado relevante para efeitos do Artigo 2(6) do Regulamento (UE) 2017/1369.
(b) para o programa eco 40-60.
(c) alterações a este item não serão consideradas relevantes para efeitos do parágrafo 4 do Artigo 4 do Regulamento (UE) 2017/1369.
(d) se a base de dados do produto gerar automaticamente o conteúdo definitivo desta célula, o fornecedor não deverá introduzir estes dados.</td></tr>
</table>

10KG **PARÂMETROS**	**UNIDADE**	**VALOR**
Capacidade nominal para o programa Eco 40-60, em intervalos de 0,5 kg	kg	10,0
Consumo de energia do programa Eco 40-60 à capacidade nominal	kWh/ciclo	1,000
Consumo de energia do programa Eco 40-60 à metade da capacidade nominal	kWh/ciclo	0,440
Consumo de energia do programa Eco 40-60 a um quarto da capacidade nominal	kWh/ciclo	0,230
Consumo energético ponderado do programa Eco 40-60	kWh/ciclo	0,514
Consumo de energia padrão do programa Eco 40-60 (SCEw)	kWh/ciclo	0,988
Índice de Eficiência Energética	-	52,0
Consumo de água do programa Eco 40-60 à capacidade nominal	L/ciclo	50,0
Consumo de água do programa Eco 40-60 à metade da capacidade nominal	L/ciclo	45,0
Consumo de água do programa Eco 40-60 a um quarto da capacidade nominal	L/ciclo	36,0
Consumo ponderado de água	L/ciclo	42
Índice de eficiência de lavagem do programa Eco 40-60 à capacidade nominal	-	1,031
Índice de eficiência de lavagem do programa Eco 40-60 à metade da capacidade nominal	-	1,031
Índice de eficiência de lavagem do programa Eco 40-60 a um quarto da capacidade nominal	-	1,031
Eficácia de enxaguamento do programa Eco 40-60 à capacidade nominal	g/kg	5,0
Eficácia de enxaguamento do programa Eco 40-60 à metade da capacidade nominal	g/kg	5,0
Eficácia de enxaguamento do programa Eco 40-60 a um quarto da capacidade nominal	g/kg	5,0
Duração do programa Eco 40-60 à capacidade nominal	h:min	3:58
Duração do programa Eco 40-60 à metade da capacidade nominal	h:min	3:00
Duração do programa Eco 40-60 a um quarto da capacidade nominal	h:min	3:00
Temperatura atingida por um mínimo de 5 minutos no interior da carga durante o programa Eco 40-60 à capacidade nominal	°C	35
Temperatura atingida por um mínimo de 5 minutos no interior da carga durante o programa Eco 40-60 à metade da capacidade nominal	°C	27
Temperatura atingida por um mínimo de 5 minutos no interior da carga durante o programa Eco 40-60 a um quarto da capacidade nominal	°C	26

10KG

PARÂMETRO	UNIDADE	VALOR
Velocidade de centrifugação na fase de centrifugação do programa Eco 40-60 à capacidade nominal	rpm	1400
Velocidade de centrifugação na fase de centrifugação do programa Eco 40-60 à metade da capacidade nominal	rpm	1400
Velocidade de centrifugação na fase de centrifugação do programa Eco 40-60 a um quarto da capacidade nominal	rpm	1400
Teor de humidade restante ponderado	%	53,9
Emissões de ruído acústico aéreo durante o programa Eco 40-60 (fase de centrifugação)	dB(A) re 1 pW	72
Consumo de energia em 'modo desligado'	W	0,50
Consumo de energia em 'modo de espera'	W	0,50
O 'modo de espera' inclui a exibição de informações?	—	Não
Consumo de energia em 'modo de espera' em condição de espera de rede (se aplicável)	W	N/A
Consumo de energia em 'início retardado' (se aplicável)	W	4,00

Fonte de energia	220-240V~,50Hz
Potência Nominal	**1600W**
Pressão da Água	**0,02-0,8MPa**
Peso Líquido / Peso Bruto	**60kg/63kg**
Dimensão exterior (LxPxA)mm	**647×575×890**

O programa Eco 40-60 é capaz de limpar vestuário de algodão normalmente sujo declarado lavável a 40°C ou 60°C, em conjunto no mesmo ciclo, e que este programa é utilizado para avaliar a conformidade com a legislação de Ecodesign da UE.

Os programas mais eficientes em termos de consumo de energia são, geralmente, aqueles que funcionam a temperaturas mais baixas e com maior duração.

Diagrama elétrico **Anexo**

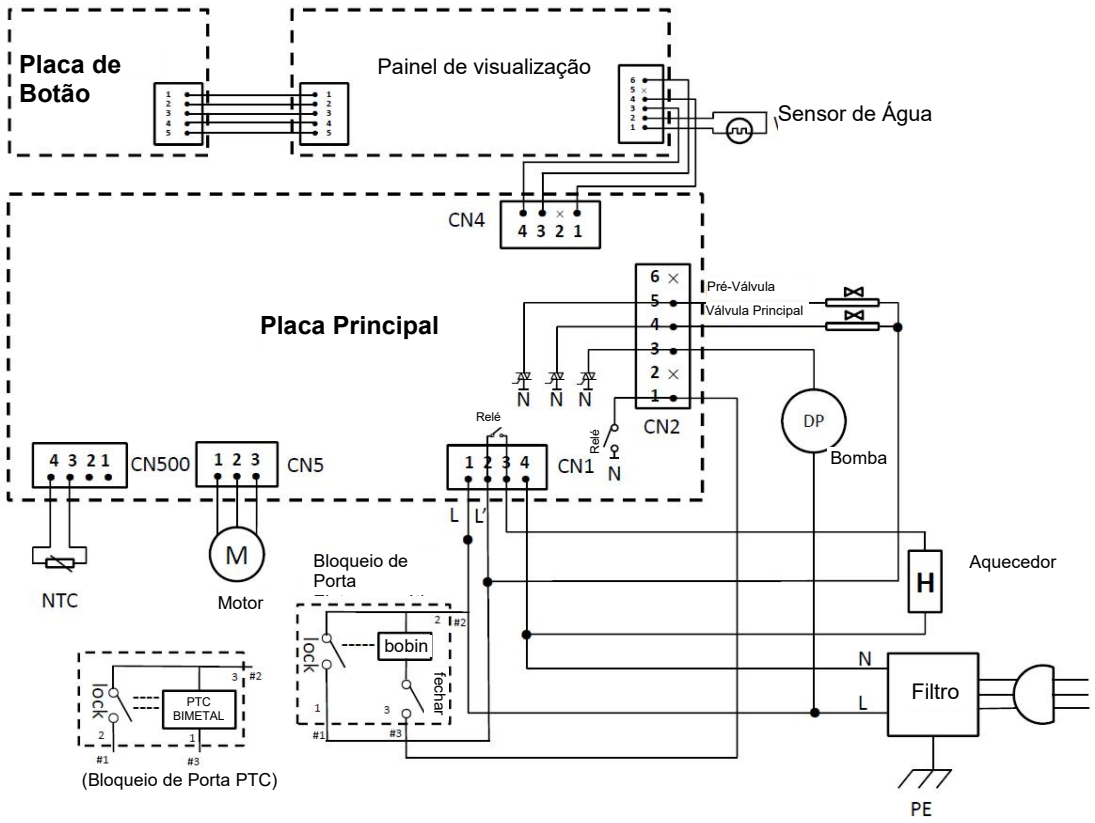

Eliminação correta deste produto	
	Este símbolo no produto ou na sua embalagem indica que não pode ser tratado como lixo doméstico. Em vez disso, deve ser levado para o ponto de recolha de resíduos adequado para a reciclagem de equipamentos elétricos e eletrónicos. Ao garantir que este produto é eliminado corretamente, estará a ajudar a evitar potenciais consequências negativas para o ambiente e para a saúde humana, que de outra forma poderiam ser causadas pelo manuseamento inadequado deste produto. Para obter informações mais detalhadas sobre a reciclagem deste produto, entre em contacto com as autoridades locais, serviço de recolha de lixo doméstico ou a loja onde comprou o produto.

Importante:

Se a máquina for exposta a temperaturas inferiores a 0℃, devem ser tomadas certas precauções.

1. **Feche a torneira da água.**
2. **Retire a mangueira de entrada.**
3. **Desengatar a mangueira de drenagem do suporte traseiro e coloque a extremidade desta mangueira e a da mangueira de entrada numa tigela. Execute o programa de centrifugação.**
4. **Desligue o aparelho.**
5. **Ligue a mangueira de entrada e reposicione a mangueira de drenagem.**
6. **Quando pretender voltar a colocar a máquina em funcionamento, certifique-se de que a temperatura ambiente é superior a 0℃.**

SVAN TRADING S.L.

Imported by B73737553
Av. Altos Hornos S/N. Pto. Sagunto (46520). Valencia, España.
info@svanelectro.com
960600034