nilson

Lavadora automática

MANUAL DE USUARIO

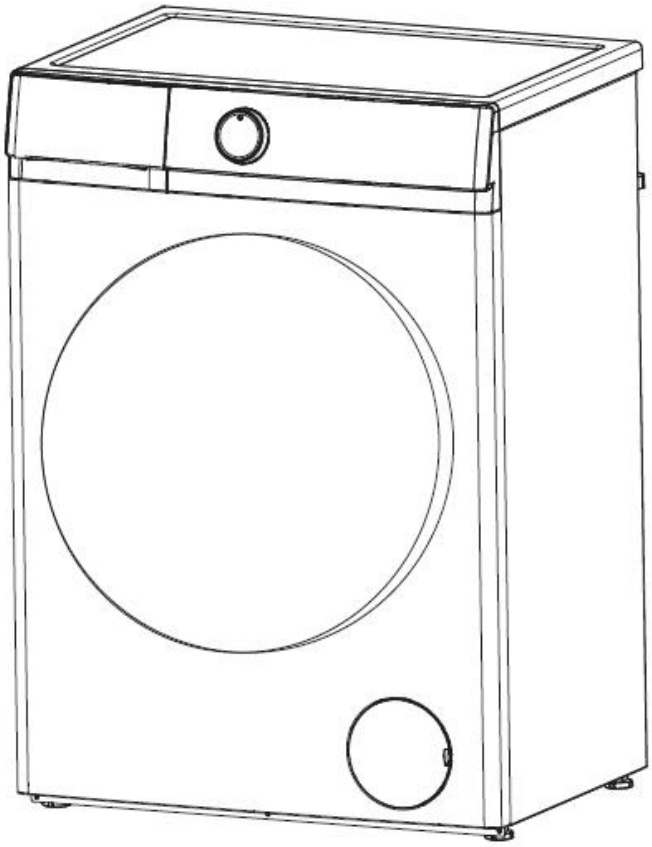

Modelo: NL6200AI
NL8200AI
NL10400AI

Le agradecemos por elegir nuestra lavadora.
Es fundamental que lea atentamente el presente manual antes de instalar y utilizar el equipo por primera vez.

PREFACIO

Esta lavadora cumple con los requisitos vigentes en materia de seguridad. No obstante, de realizarse un uso inapropiado, podrían producirse lesiones personales o daños en la propiedad.
A fin de prevenir riesgos de accidentes o daños en la lavadora, lea atentamente el presente manual antes de usarla por primera vez. Contiene información relevante en relación con su instalación, seguridad, uso y mantenimiento.
Conserve este manual en un lugar seguro para futuras consultas.

Índice

Avisos de seguridad 1
Piezas y características 4
Instalación 5
Funciones del panel de control 8
Cómo utilizar la lavadora.....13
Limpieza y mantenimiento..... 15
Guía de resolución de problemas 17
Parámetros.....19
Esquema eléctrico.....28

ADVERTENCIA



Lea y comprenda completamente estas instrucciones de seguridad antes de usar la lavadora. Estas precauciones son cruciales para garantizar su seguridad. Deben cumplirse. No nos hacemos responsables de los daños causados por el incumplimiento de las advertencias e instrucciones de seguridad o derivados de un uso u operación incorrectos.

Está prohibido que los niños realicen la limpieza y el mantenimiento sin supervisión. Los niños menores de 3 años deben mantenerse alejados, a menos que estén bajo supervisión constante. Utilice siempre los juegos de mangueras nuevos suministrados con el aparato; no reutilice los juegos de mangueras viejos.

Este aparato no está destinado a ser utilizado por personas (incluidos niños) con capacidades físicas, sensoriales o mentales reducidas, o con falta de experiencia y conocimiento, a menos que hayan recibido supervisión o instrucciones sobre el uso del aparato por parte de una persona responsable de su seguridad.

Los niños deben ser supervisados para asegurarse de que no jueguen con el aparato.

Este aparato puede ser utilizado por niños de 8 años o más y por personas con capacidades físicas, sensoriales o mentales reducidas, o con falta de experiencia y conocimiento, siempre que hayan recibido supervisión o instrucciones sobre el uso del aparato de manera segura y comprendan los riesgos involucrados. Los niños no deben jugar con el aparato. Está prohibido que los niños realicen la limpieza y el mantenimiento sin supervisión.

Este aparato está destinado a ser utilizado en aplicaciones domésticas y similares

Para lavadoras con aberturas de ventilación en la base, no deben ser utilizadas sobre alfombras.

- Antes de instalar la lavadora, verifique si hay daños visibles. No instale ni use una lavadora dañada.
- Antes de conectar la lavadora, asegúrese de que los datos de conexión en la placa (tensión y corriente) coincidan con el suministro eléctrico. En caso de duda, consulte a un electricista cualificado.
- La seguridad eléctrica de esta lavadora solo se garantiza cuando hay una conexión continua con un sistema de puesta a tierra efectivo que cumpla con las normativas de seguridad locales y nacionales. Es fundamental que este requisito básico de seguridad esté presente y se pruebe regularmente. Si hay alguna duda, el sistema de cableado de la casa debe ser inspeccionado por un electricista cualificado. El fabricante no se hace responsable de las consecuencias de un sistema de puesta a tierra inadecuado.

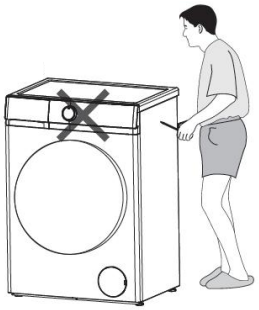

- No conecte la lavadora al suministro eléctrico mediante un cable de extensión. Los cables de extensión no garantizan la seguridad requerida del aparato.
- Las reparaciones no autorizadas pueden resultar en peligros imprevistos para el usuario, por lo que el fabricante no puede aceptar ninguna responsabilidad. Las reparaciones solo deben ser realizadas por un técnico de servicio autorizado.
- Asegúrese de que no haya suministro eléctrico a la máquina hasta que se hayan completado los trabajos de mantenimiento o reparación.
- **Si el cable de suministro está dañado, debe ser reemplazado por el fabricante, su agente de servicio o personas cualificadas similares para evitar peligros.**

Si el cable de conexión está dañado o roto, solo debe ser reemplazado por un técnico de servicio autorizado para proteger al usuario de peligros.

Los componentes defectuosos solo deben ser reemplazados por piezas de repuesto originales del fabricante. Solo cuando se instalan estas piezas se pueden garantizar los estándares de seguridad de la máquina.

Las reparaciones solo deben ser realizadas por el fabricante, su agente de servicio o personas cualificadas similares para evitar peligros. El fabricante no será responsable de los daños causados por la intervención de personas no autorizadas.

Nunca intente reparar un aparato defectuoso o que se presuma defectuoso. Podría poner en peligro su vida y la de futuros usuarios. Solo especialistas autorizados pueden realizar este trabajo de reparación.

La luz del lápiz de medición se enciende

- ► Use un enchufe triple especial cualificado.
- ► Asegúrese de que el orificio de tierra del enchufe de tres patas no tenga carga.
- ► Asegúrese de que el orificio de tierra del enchufe de tres patas esté efectivamente conectado a tierra.
- ► Si no cumple con estas condiciones, asegúrese de que un electricista profesional corrija la situación antes de usar la lavadora.

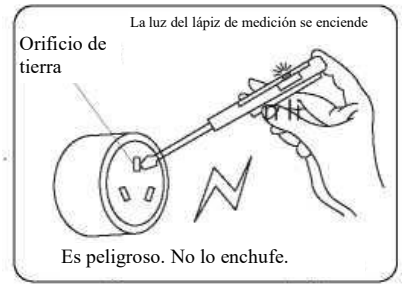

Nota	**ESTA LAVADORA DEBE ESTAR PUESTA A TIERRA.**

Parámetros técnicos

Parámetro \ Modelo	NL6200AI	NL8200AI	NL10400AI
Potencia	220-240V~/50Hz	220-240V~/50Hz	220-240V~/50Hz
Capacidad de lavado	6kg	8kg	10kg
Potencia nominal	1600W	1600W	1600W
Presión de agua	0.02-0.8MPa	0.02-0.8MPa	0.02-0.8MPa
Peso neto/Peso bruto	50kg/53kg	52kg/55kg	60kg/63kg

El período de garantía de las piezas de repuesto es de 2 años. Si necesita un reemplazo, póngase en contacto con nuestro servicio de atención al cliente.

Para reparaciones profesionales, póngase en contacto con nuestro servicio de atención al cliente.

Web	
Dirección	
Teléfono	960600034
Correo electrónico	info@svanelectro.com

ADVERTENCIA

Uso correcto

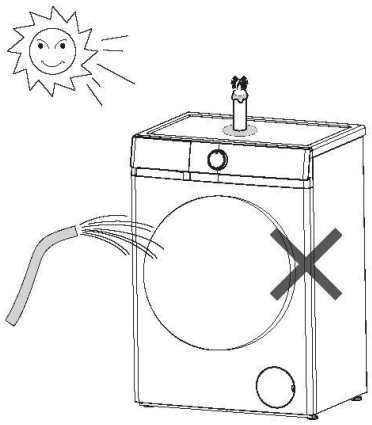

- Para evitar el riesgo de lesiones personales o daños a la lavadora, no la instale en un lugar húmedo o expuesto a lluvias.
- No instale la lavadora en un lugar donde reciba el sol directamente, ya que se dañarían los plásticos o los componentes, acortando así la vida útil de su lavadora.
- No instale la lavadora en lugares donde puedan darse temperaturas bajo cero. Las mangueras congeladas pueden reventar o partirse. La fiabilidad de la unidad de control electrónico puede verse afectada a temperaturas bajo cero.
- No rocíe agua sobre la lavadora cuando la limpie.
- Mantenga la lavadora alejada del fuego o fuentes de calor.
- Antes de utilizar la lavadora por primera vez, asegúrese de que se hayan quitado los pernos de transporte de la parte trasera de la máquina. Durante el centrifugado, los pernos de transporte que aún estén colocados pueden provocar daños tanto en la máquina como en los muebles o electrodomésticos adyacentes.
- Cierre el grifo si va a dejar la máquina sin usar durante un período prolongado (por ejemplo, durante las vacaciones), especialmente si no hay un drenaje en el suelo (sumidero) en las inmediaciones.
- Asegúrese de que no entren en la máquina objetos extraños (por ejemplo, clavos, alfileres, monedas, clips) junto con la ropa, ya que pueden dañar los componentes de la máquina (por ejemplo, el tambor), lo que a su vez puede provocar daños en la ropa.
- No lave ropas impermeables (por ejemplo, impermeables) en la lavadora.
- Saque la ropa de la lavadora solo cuando el tambor haya dejado de girar. Introducir la mano en un tambor en movimiento es extremadamente peligroso y podría provocar lesiones.

No suba a la lavadora ni coloque objetos sobre ella para evitar caídas y daños a los artículos, así como la deformación de las partes plásticas de la tapa superior.

El candado electromagnético de la puerta se puede desbloquear durante dos minutos cuando la pantalla indique el final o si es necesario abrir la puerta, por razones de seguridad.

Seguridad con los niños

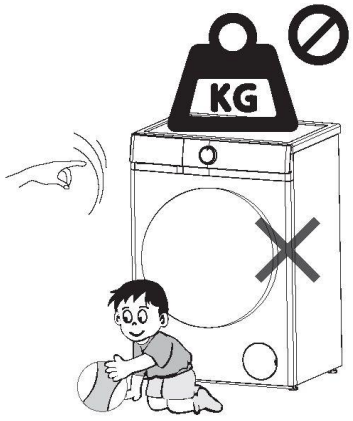

- Mantenga a los niños alejados de la lavadora en todo momento. Para evitar el riesgo de lesiones, no permita que los niños jueguen sobre ella o cerca de ella ni que jueguen con sus controles. Supervise a los niños mientras la esté utilizando.
- Los niños mayores sólo pueden utilizar la lavadora si se les ha explicado claramente su funcionamiento y son capaces de utilizarla con seguridad, reconociendo los peligros de un uso incorrecto.
- En el caso de las máquinas con puerta tipo ojo de buey, recuerde que el cristal del ojo de buey estará caliente al lavar a temperaturas muy altas. No permita que los niños lo toquen.

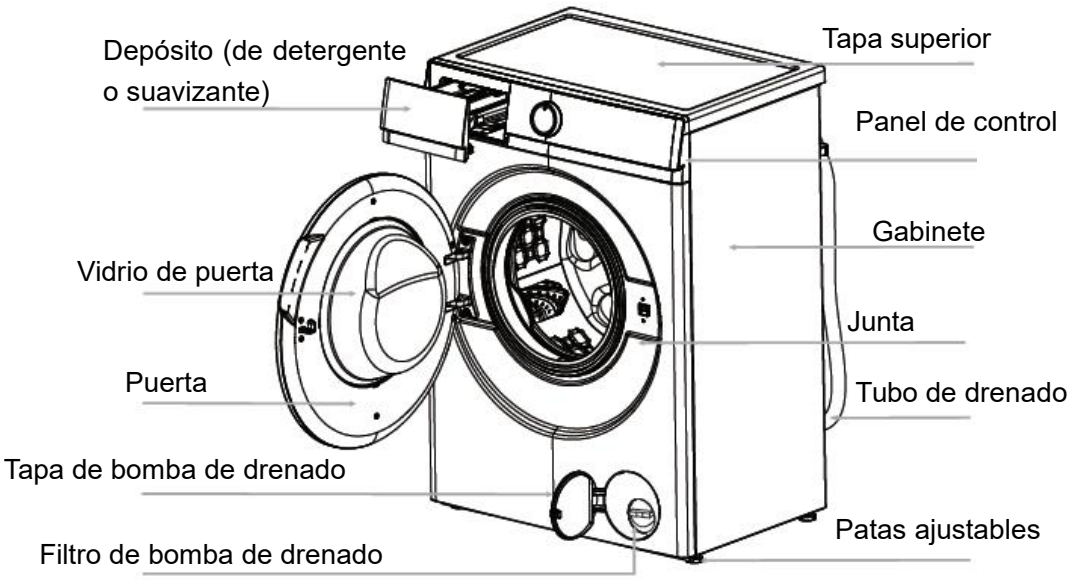

Nota:	**Si no piensa utilizar el equipo por un período prolongado, desatornille el filtro de la bomba de drenado para dejar salir el agua.**

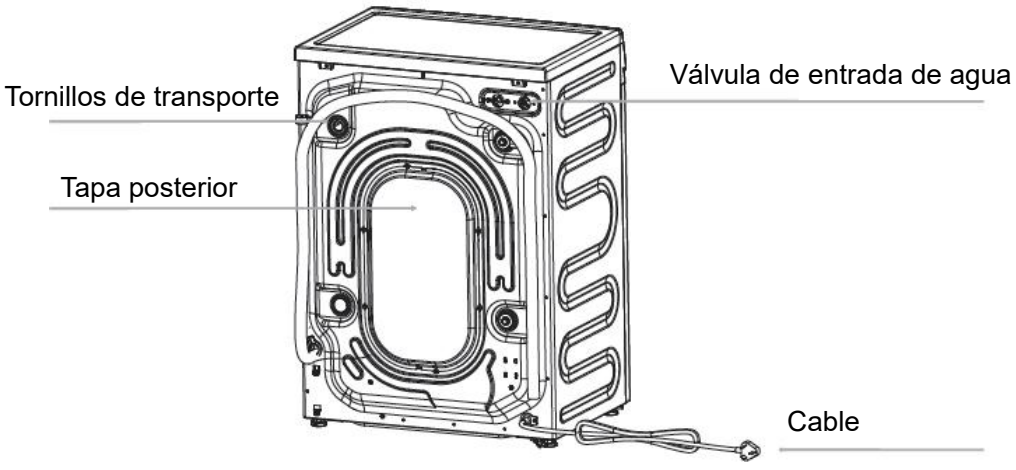

Nota:	La ilustración del equipo utilizada en el presente manual sirve únicamente a modo de referencia. Podría diferir en función del modelo que Ud. adquiera. A fin de evitar posibles peligros, si el cable de corriente se hallase dañado, su reemplazo deberá ser realizado por el fabricante, su agente de servicio técnico o bien por otra persona con cualificaciones similares.

Desembalaje

- Retire todo el embalaje (incluyendo la goma espuma) para evitar que ocurran vibraciones y ruidos.
- Deseche el embalaje de manera segura y manténgalo fuera del alcance de los niños. ¡Riesgos de asfixia!
- Es normal que aparezcan gotas en la bolsa plástica del embalaje y en el vidrio de la puerta, como resultado del agua que haya quedado en la tina tras las pruebas de fábrica.

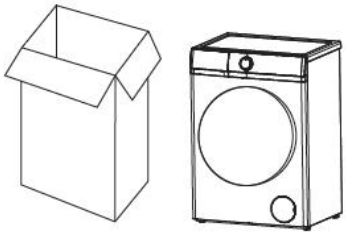

Accesorios

Asegúrese de haber recibido todos los artículos indicados a continuación.

Accesorios	Nombre	Cant.	Accesorios	Nombre	Cant.
	Tubo de entrada	1		Pieza en forma de "U"	1
	Tapas de tornillos de transporte	4		Manual	1

Retiro de tornillos de transporte

- Valiéndose de las herramientas apropiadas, retire todos los tornillos de transporte del lado posterior del equipo.
- Tape los orificios con las tapas de tornillos de transporte suministradas.

⚠ Nota: **Si no retira los tornillos de transporte, podrían producirse intensas vibraciones, ruidos o incluso fallos.**

- Conserve los tornillos de transporte para cualquier futuro traslado. Cuando vaya a transportar el equipo, vuelva a colocar los tornillos de transporte.

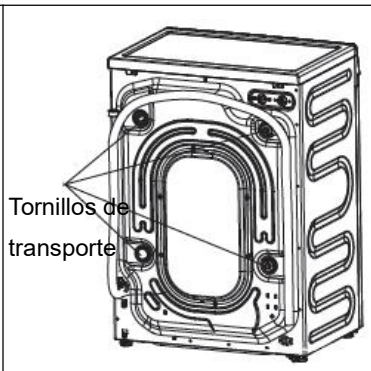

Requisitos de sitio de instalación

- La superficie más adecuada para la instalación es un piso de hormigón, dado que es mucho menos propenso a la vibración durante el centrifugado que los de madera o los alfombrados.
- Coloque el equipo de manera que quede firme y nivelado. La distancia entre el equipo y la pared deberá superar los 10 cm.
- A fin de evitar vibraciones durante el centrifugado, evite colocar el equipo sobre recubrimientos suaves para pisos.

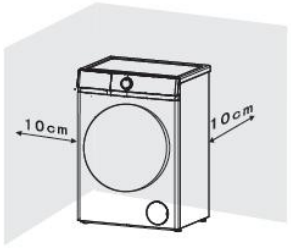

Ajuste de nivelado

A fin de garantizar un funcionamiento seguro y correcto, el equipo debe quedar perfectamente nivelado sobre sus cuatro patas.

Una colocación incorrecta podría ocasionar vibraciones y ruidos y podría hacer que el equipo se desplace frecuentemente.

Si el equipo no está nivelado, tome estas medidas:

- Valiéndose de la llave, gire la contratuerca en sentido horario. Luego, gire las contratuercas junto con las patas ajustables para desatornillar.
- Afirme las patas ajustables con una llave.
  Gire nuevamente la contratuerca, valiéndose de la llave, hasta que quede firmemente sujeta contra el armazón.
- Valiéndose de llaves de 17 mm y 5 mm, afloje las contratuercas.

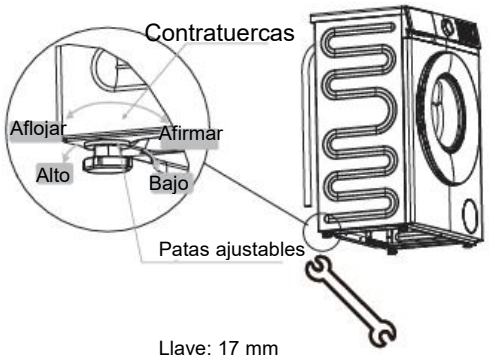

Llave: 17 mm

H: 5 mm

Nota:	**Si las patas ajustables no quedan firmemente apoyadas sobre el suelo, podrían producirse vibraciones y ruidos.**

Conexión de tubo de drenado

1. Directa a un lavabo

Si el desagüe del lavabo no ha sido utilizado con antelación, retire cualquier tapón que el mismo tenga colocado en su extremo.

Empuje el tubo de drenado sobre el desagüe y, de ser necesario, afirme con una abrazadera, asegurándose de que el tubo de drenado forme la curvatura de un sifón a fin de prevenir la entrada de residuos provenientes del lavabo en la lavadora.

De ser necesario, es posible extender el tubo de drenado a una longitud de hasta 4 m.

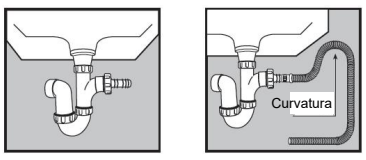

2. Conexión firme con un caño vertical

En primer lugar, valiéndose de la pieza suministrada en forma de "U", forme un gancho al extremo del tubo de drenado.

Coloque el tubo de drenado dentro de su caño vertical, que deberá presentar un diámetro interno de unos 30 mm, garantizando de esta manera que exista un "efecto sifón" entre el tubo de drenado y el caño vertical.

Al descargar a un caño vertical, asegúrese de que el extremo superior del mismo no esté a más de 90 cm ni a menos de 60 cm del nivel del piso.

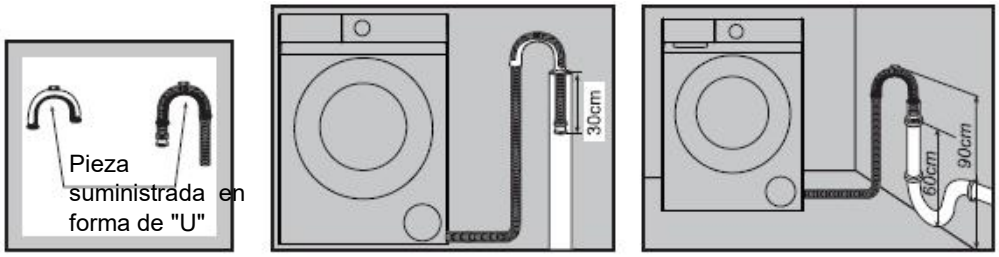

Conexión de entrada de agua

Seleccione el grifo adecuado y asegúrese de que la cara de salida quede plana.

Conecte el tubo de entrada suministrado junto con el equipo a un grifo con una rosca de 3/4".

No utilice tubos que ya hayan sido utilizados anteriormente.

La instalación deberá cumplir con los requisitos definidos por la autoridad local en materia de utilización del agua y los establecidos en las reglamentaciones de construcción.



Si el equipo tiene una válvula de entrada ubicada del lado posterior, conéctela al abastecimiento de agua fría.

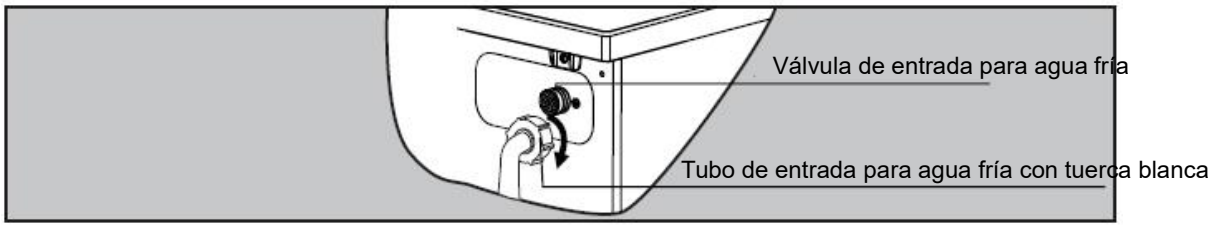

A1 Panel de control

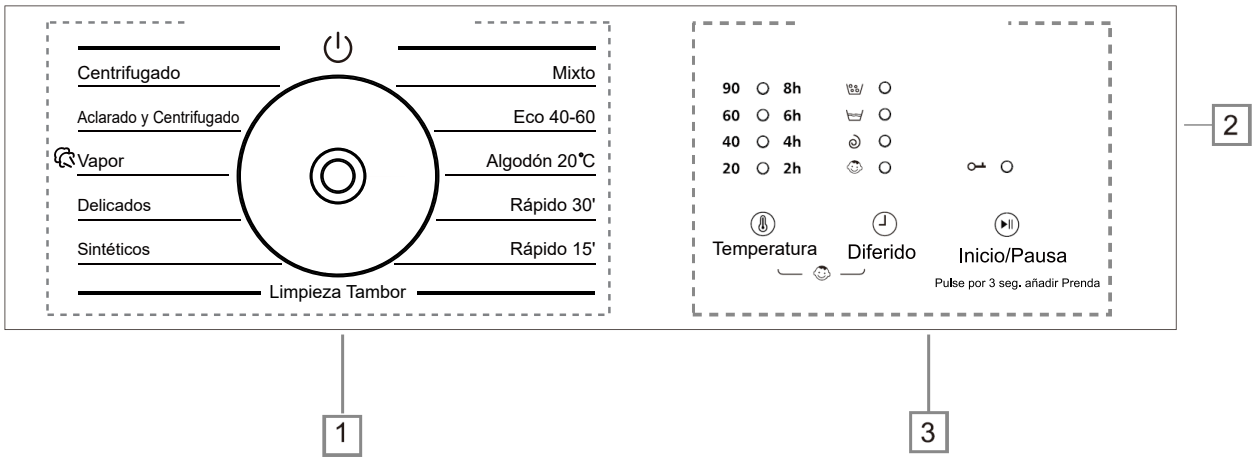

1 Programas: Página 10 2 Pantalla: Página 8 3 Botones: Página 9

Pantalla

La pantalla muestra la configuración actual, opciones o información relevante.

90-20	Temp.: muestra la temperatura del lavado.
8h-2h	Tiempo de retraso: muestra el tiempo de retraso del lavado.
	Bloqueo de la puerta: la luz debajo de este ícono se iluminará cuando el bloqueo de la puerta esté funcionando.
	Bloqueo para niños: la luz debajo de este ícono se iluminará una vez que se seleccione la función de bloqueo para niños.
	Fase de lavado: la luz sobre este icono parpadeará durante la fase de lavado.
	Fase de enjuague: la luz sobre este ícono parpadeará durante la fase de enjuague.
	Fase de centrifugado y drenaje: la luz sobre este icono parpadeará durante la fase de centrifugado y drenaje.

Botones

A continuación se muestran las instrucciones de los botones y sus opciones de configuración.

1. Temperatura

Presione este botón repetidamente para cambiar la temperatura de lavado.

2. Diferido

Presione este botón repetidamente para cambiar el tiempo de retardo.

3. Inicio/Pausa (⏯)

Pulse este botón para iniciar o pausar un ciclo de lavado. Para recargar la ropa durante un ciclo de lavado, pulse este botón durante 3 segundos y la máquina desaguará si el nivel de agua es demasiado alto. La función de recarga no está disponible si la temperatura del agua es demasiado alta.

4. Bloqueo para niños ("Temp."+"Diferido")

Cuando la máquina se pone en marcha, pulse los botones "Diferido" y "Temp." al mismo tiempo durante 3 segundos, el indicador de bloqueo para niños se ilumina y la función entra en vigor. Pulse el mismo botón durante otros 3 segundos para cancelar esta función. Cuando la función de bloqueo para niños está activa, solo la marcha de apagado es efectiva y las demás teclas no son válidas.

⚠ Nota	Por su seguridad, no seleccione el botón "⏻" ni saque la ropa mientras la máquina esté en funcionamiento, ya que la temperatura del agua puede ser alta y provocarle quemaduras. La cerradura de la puerta se abrirá automáticamente al final de un ciclo de lavado mientras la temperatura del tambor se enfría.

Programas

Opciones y funciones para programas

6KG

Programa	Carga máxima	Temperatura máxima (℃)	Velocidad Máx de centrifugado (rpm)	Tipo de Lavado y Recomendaciones
Mixto	5	60	800	Ropa robusta, con suciedad ligera a normal, de algodón, lino, fibras artificiales y sus mezclas. Solo se lavan únicamente colores similares juntos en una carga de lavado.
Eco 40-60	6	––	1200	Ropa de algodón con suciedad normal. Programa más favorable en términos de consumo combinado de agua y energía. Base para los valores indicados en la Etiqueta de Energía.
Algodón 20°C	6	20	800	Tejidos de algodón, lino o mezcla de algodón.
Rápido 30'	3	––	800	Pequeñas cargas de ropas que requieran un lavado refrescante y que puedan lavarse en el programa Algodón.
Rápido 15'	2	––	800	Pequeñas cargas de ropas que requieran un lavado refrescante y que puedan lavarse en el programa Algodón.
Limpieza Tambor	0	90	600	Este programa se utiliza para limpiar el tambor. No coloque ninguna ropa en el tambor mientras se ejecuta este programa.
Sintéticos	3.5	60	800	Tejidos sintéticos o mixtos, ropa interior, prendas de color, camisetas que no encogen.
Delicados	2	40	600	Ropa fina de tejidos delicados o seda, que necesita un tratamiento suave.
Vapor	3	90	800	Algodones, ropa interior, sábanas, almohadas, ropa infantil.
Aclarado y Centrifugado	––	––	1000	Este programa se puede utilizar para enjuagar prendas. No agregue detergente.
Centrifugado	––	––	1200	Centrifugado separado para ropas de algodón y lino.

El ruido y el contenido de humedad restante están influenciados por la velocidad de centrifugado: cuanto mayor sea la velocidad de centrifugado en la fase de centrifugado, mayor será el ruido y menor el contenido de humedad restante.

Programas

Opciones y funciones para programas

8KG

Programa	Carga máxima	Temperatura máxima (℃)	Velocidad Máx de centrifugado (rpm)	Tipo de Lavado y Recomendaciones
Mixto	6,5	60	800	Ropa robusta, con suciedad ligera a normal, de algodón, lino, fibras artificiales y sus mezclas. Solo se lavan únicamente colores similares juntos en una carga de lavado.
Eco 40-60	8	—	1200	Ropa de algodón con suciedad normal. Programa más favorable en términos de consumo combinado de agua y energía. Base para los valores indicados en la Etiqueta de Energía.
Algodón 20°C	8	20	800	Tejidos de algodón, lino o mezcla de algodón.
Rápido 30'	4	—	800	Pequeñas cargas de ropas que requieran un lavado refrescante y que puedan lavarse en el programa Algodón.
Rápido 15'	2	—	800	Pequeñas cargas de ropas que requieran un lavado refrescante y que puedan lavarse en el programa Algodón.
Limpieza Tambor	0	90	600	Este programa se utiliza para limpiar el tambor. No coloque ninguna ropa en el tambor mientras se ejecuta este programa.
Sintéticos	5	60	800	Tejidos sintéticos o mixtos, ropa interior, prendas de color, camisetas que no encogen.
Delicados	2	40	600	Ropa fina de tejidos delicados o seda, que necesita un tratamiento suave.
Vapor	4	90	800	Algodones, ropa interior, sábanas, almohadas, ropa infantil.
Aclarado y Centrifugado	—	—	1000	Este programa se puede utilizar para enjuagar prendas. No agregue detergente.
Centrifugado	—	—	1200	Centrifugado separado para ropas de algodón y lino.

El ruido y el contenido de humedad restante están influenciados por la velocidad de centrifugado: cuanto mayor sea la velocidad de centrifugado en la fase de centrifugado, mayor será el ruido y menor el contenido de humedad restante.

Programas

Opciones y funciones para programas

10KG

Programa	Carga máxima	Temperatura máxima (℃)	Velocidad Máx de centrifugado (rpm)	Tipo de Lavado y Recomendaciones
Mixto	8	60	800	Ropa robusta, con suciedad ligera a normal, de algodón, lino, fibras artificiales y sus mezclas. Solo se lavan únicamente colores similares juntos en una carga de lavado.
Eco 40-60	10	—	1400	Ropa de algodón con suciedad normal. Programa más favorable en términos de consumo combinado de agua y energía. Base para los valores indicados en la Etiqueta de Energía.
Algodón 20°C	10	20	800	Tejidos de algodón, lino o mezcla de algodón.
Rápido 30'	5	—	800	Pequeñas cargas de ropas que requieran un lavado refrescante y que puedan lavarse en el programa Algodón.
Rápido 15'	2,5	—	800	Pequeñas cargas de ropas que requieran un lavado refrescante y que puedan lavarse en el programa Algodón.
Limpieza Tambor	0	90	600	Este programa se utiliza para limpiar el tambor. No coloque ninguna ropa en el tambor mientras se ejecuta este programa.
Sintéticos	6	60	800	Tejidos sintéticos o mixtos, ropa interior, prendas de color, camisetas que no encogen.
Delicados	2,5	40	600	Ropa fina de tejidos delicados o seda, que necesita un tratamiento suave.
Vapor	5	90	800	Algodones, ropa interior, sábanas, almohadas, ropa infantil.
Aclarado y Centrifugado	—	—	1000	Este programa se puede utilizar para enjuagar prendas. No agregue detergente.
Centrifugado	—	—	1400	Centrifugado separado para ropas de algodón y lino.

El ruido y el contenido de humedad restante están influenciados por la velocidad de centrifugado: cuanto mayor sea la velocidad de centrifugado en la fase de centrifugado, mayor será el ruido y menor el contenido de humedad restante.

Antes de lavar prendas por primera vez, realice un ciclo completo sin ninguna prenda.
Para hacerlo:

1. Conecte a la corriente y abra el grifo.
2. Presione el botón "⏻" para encender el equipo y seleccione el programa "Algodón 20 ℃".
3. Presione el botón " Inicio/Pausa ".

Puede retirar el agua que haya quedado en la tina tras las pruebas del fabricante.

Preparación del lavado

1. Conecte correctamente el tubo de entrada y abra el grifo.
2. Asegúrese de que el tomacorriente tenga una conexión fiable a tierra e inserte el enchufe en el mismo.
3. Coloque correctamente el tubo de drenado.

Preparación de las prendas

1. Clasifique las prendas en función del color y la etiqueta de lavado. La mayoría de las prendas cuentan con una etiqueta de lavado en el cuello o la costura lateral.
2. Asegúrese de que los bolsillos estén vacíos. Cualquier objeto externo (p ej.: uñas, monedas, sujetapapeles, etc.) podría producir daños en prendas del Diagrama 1 y componentes del equipo.
3. Cierre toda cremallera, enganche los ganchos y cierre los botones, etc., antes de lavar.
4. Las telas de color suelen contener tintes en exceso, por lo que es necesario lavarlas varias veces por separado antes de incorporarlas a una carga mixta. Lave siempre las prendas blancas y las de color por separado.
5. Realice un tratamiento previo con detergente líquido, quitamanchas, etc., en caso de manchas o secciones de las prendas con gran suciedad.
6. Voltee las prendas que formen pelusa con facilidad y cuya superficie sea de lana antes de colocarlas en el equipo.



Diagrama 1



Diagrama 2



Diagrama 3

Coloque las prendas en la lavadora

Desdoble las prendas y colóquelas en el tambor sin apretarlas. Mezcle prendas de mayor y menor tamaño para obtener mejores resultados de lavado, distribuyendo la carga de manera pareja durante el centrifugado. Cuando se realiza una carga completa para el lavado, el el consumo energético y el uso de agua son más eficientes. No obstante, no sobrecargue, pues esto genera arrugas y disminuye la eficiencia de la limpieza.

Nota:	**Asegúrese de que ninguna prenda quede mordida entre la puerta y el pestillo.**	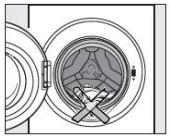

Uso del depósito de detergente

1. Abra el depósito y añada la cantidad adecuada de detergente en el compartimiento principal de lavado marcado "\II/" o "II".
2. Añada el suavizante en el compartimiento marcado "\❀/" o "❀".
   No exceda la marca de nivel máximo.
3. Cierre el depósito.

La cantidad adecuada del dispensador dependerá de lo siguiente:

● El volumen del lavado. ● El nivel de suciedad del lavado. -Niveles ligeros de suciedad Ninguna suciedad ni mancha visible. Posiblemente, algo de olor corporal. -Niveles normales de suciedad Suciedad visible y/o unas pocas manchas leves. -Niveles altos de suciedad Suciedad visible y manchas y/o suciedad seca. ● Nivel de dureza del agua.	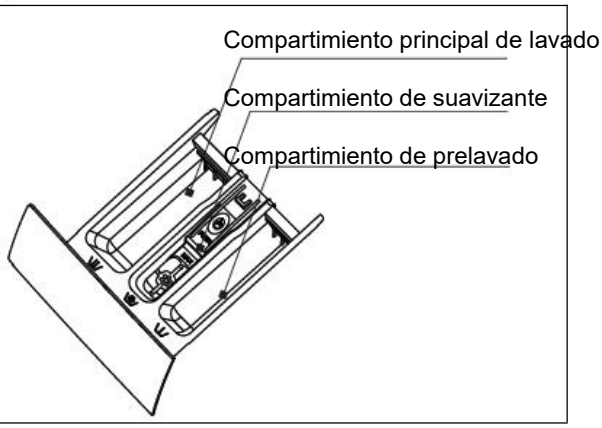

Nota:	**Se recomienda el uso de jabón de baja espuma para todos los programas de lavado a cierta temperatura.**

Pasos de lavado

1. Abra el grifo y conecte el equipo a la corriente.
2. Abra la puerta y coloque las prendas en el tambor de a una.
3. Cierre la puerta, coloque una cantidad adecuada de detergente y suavizante en el dispensador y luego cierre el depósito.
4. Seleccione el programa necesario.
5. Presione el botón "Iniciar/Pausar" para poner la lavadora en funcionamiento.
6. Una vez finalizado el ciclo, se emitirá un sonido de aviso.

Nota:	**Una vez finalice el ciclo de lavado, el equipo pasará al modo de espera. El equipo se desactivará si no recibe instrucciones desde el panel de control por 10 minutos.**

Nota:	**El equipo cuenta con un dispositivo de control del equilibrio que garantiza la estabilidad del primero durante el centrifugado. A fin de proteger al equipo, este lo detendrá si las prendas no están bien distribuidas en el tambor. Las prendas se redistribuyen rotando el tambor en sentido inverso. Puede que esto ocurra varias veces hasta que todo desequilibrio desaparezca y se pueda reanudar el centrifugado con normalidad. Si, tras 20 minutos, las prendas aún no se han redistribuido en el tambor, el equipo no centrifugará. En tal caso, redistribuya la carga a mano y vuelva a seleccionar el programa de centrifugado.**

Bloqueo de puerta

- Cuando el equipo arranca, la puerta se bloquea.
- Cuando la temperatura al interior del tambor supera los 60 ℃, la puerta se bloquea.
- Cuando el agua supera cierto nivel, la puerta se bloquea.
- Cuando el ciclo de lavado finaliza, la puerta se desbloquea.

Importante:

No intente abrir la puerta si el ciclo de lavado aún no ha finalizado o si se cortó la corriente durante el ciclo de lavado, dado que la temperatura podría ser alta y podría quemarse.

Limpieza y mantenimiento Procedimientos de uso

⚠ **Antes de limpiar el equipo, desconéctelo de la corriente y desenchúfelo del tomacorriente.**

⚠ **No rocíe la lavadora con una manguera.**

Limpieza del exterior

Valiéndose de un paño bien escurrido, limpie el exterior con un jabón o agente de limpieza no abrasivo y agua. Seque con un paño suave.

⚠ **No utilice diluyentes, limpiadores abrasivos, limpiadores de vidrios ni agentes de limpieza multiuso. Estos podrían dañar las superficies plásticas y otros componentes con sus químicos.**

Limpieza del tambor

Limpie el tambor cada 3 meses mediante el programa "Limpieza del tambor".

Limpieza del depósito

Retire los residuos de detergente con regularidad. Siga estos pasos para limpiar el depósito:

- Retire lentamente el depósito hasta que sienta cierta resistencia. Tire hacia abajo de la traba a la vez que tira del depósito hacia afuera del equipo.
- Retire el conducto del compartimiento y límpielo.
- Valiéndose de un cepillo y agua tibia, limpie el dispensador.

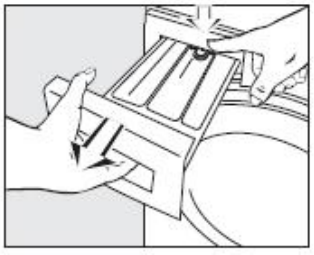

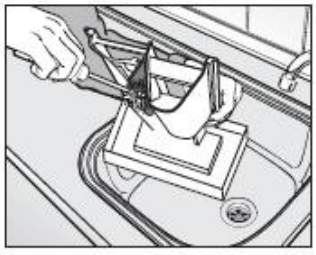

Limpieza y mantenimiento Tras el uso

Limpieza de la carcasa del depósito

Valiéndose de un cepillo limpiabotellas, retire los residuos de detergente alojados dentro de la carcasa del depósito.

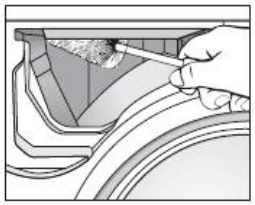

Limpieza del filtro de entrada de agua

Valiéndose de un alicate de punta fina, retire el filtro plástico. Limpie y vuelva a colocar y afirmar. Inspeccione estos filtros cada unos 6 meses, o incluso de manera más frecuente si se producen interrupciones frecuentes en el abastecimiento del agua.

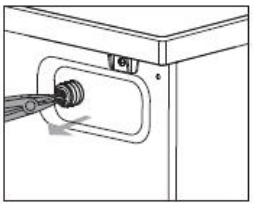

Nota:	**Tras limpiar, vuelva a colocar el filtro en su sitio.**

Limpieza del filtro de la bomba de drenado

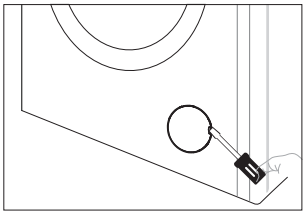

1. Desconecla la máquina de la red eléctrica, tome el brazo bala de la hebilla de la cerrcon un destornillplano y abra la tapa inferior.

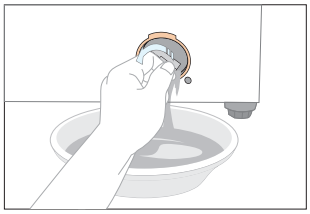

2. Coloque un recipiente debajo de la bomba. Desatornille y retire el filtro.

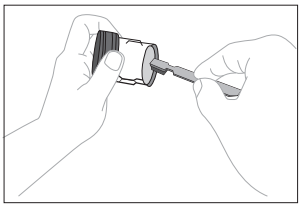

3. Limpie el filtro con cuidado.

Importante:

Si la máquina está expuesta a temperaturas inferiores a 0 °C, se deben tomar ciertas precauciones.

Nota	**El filtro debe limpiarse cada 2 meses o cuando exista una falla que indique que en la pantalla aparece el "○ ○ ● ●".**

Guía de resolución de problemas Explicaciones avanzadas

Problema	Código de error	Posible causa	Soluciones
El agua de la máquina se llena con el tiempo.	○ ● ● ●	1. El grifo de agua no está abierto. 2. Se baja la manguera de drenaje. 3. La válvula de entrada de agua está dañada.	1. Abra el grifo del agua. 2. Conecte la manguera. 3. Cambie la válvula de entrada de agua.
Hay una alarma de bloqueo de la puerta.	● ○ ● ●	1. La puerta no está bien cerrada. 2. Las prendas quedan atrapadas entre la puerta y el sello. 3. El bloqueo de la puerta está dañada.	1. Cierre bien la puerta. 2. Coloque la prenda dentro del tambor. 3. Cambie el bloqueo de la puerta.
Tiempo agotado de drenaje de agua	○ ○ ● ●	1. La manguera de drenaje está aplastada o doblada. 2. El filtro de la bomba de drenaje está bloqueado. 3. Los tubos del sistema de drenaje están bloqueados.	1. Compruebe la manguera de drenaje. 2. Limpie el filtro. 3. Compruebe el sistema de drenaje y límpielo.
El agua desborda la máquina. / El sensor de agua funciona de manera anormal.	● ● ○ ●	1. La válvula de entrada de agua está dañada. 2. La conexión entre el sensor de agua y el cable no es segura. 3. El sensor de agua está dañado.	1. Cambie la entrada de agua. 2. Compruebe la conexión y asegúrese de que sea segura. 3. Cambie el sensor de agua.
El motor no funciona.	○ ● ○ ●	1. La conexión entre el motor y el cable no es segura. 2. El motor está protegido contra sobrecalentamiento. 3. El motor está dañado.	1. Compruebe la conexión y asegúrese de que sea segura. 2. Compruebe si la máquina está sobrecargada. Apague la máquina y vuelva a intentarlo cuando el motor se enfríe. 3. Cambie el motor.
Hay una falla en el calentador.	● ○ ○ ●	1. La conexión entre el calentador y el cable no es segura. 2. El calentador está dañado.	1. Compruebe la conexión y asegúrese de que sea segura. 2. Cambie el calentador.
Hay una falla en el sensor de temperatura.	○ ○ ○ ●	1. La conexión entre el sensor de temperatura y el cable no es segura. 2. El sensor de temperatura está dañado.	1. Compruebe la conexión y asegúrese de que sea segura. 2. Cambie el sensor de temperatura.
Anomalía de tensión	● ● ● ○	1. La tensión de red es demasiado alta o demasiado baja.	Apague y reinicie después de la recuperación de tensión
Fallo de comunicación	○ ● ● ○	1. La línea de comunicación está dañada. 2. La placa de visualización está dañada.	1. Compruebe si las líneas de comunicación y los terminales del cableado están dañados. 2. Reemplace la placa de pantalla

Problema	Código de error	Posible causa	Soluciones
Falla en la placa de frecuencia variable	● ○ ● ○	1. El circuito de la placa de conversión de frecuencia está dañado. 2. La placa de conversión de frecuencia está defectuosa.	1. Compruebe si los terminales de cableado de la placa de conversión de frecuencia están dañados. 2. Reemplace el convertidor de frecuencia

● --- oscuridad ○ --- parpadeo

6KG

Contenido, orden y formato de la planilla de información del producto					
Parámetros generales del producto:					
Parámetro	Valor	Parámetro		Valor	
Capacidad nominal (b)(kg)	6,0	Dimensiones en cm (a), (c)		Altura	85
				Ancho	60
				Profundidad	41
Índice de eficiencia energética (b) (EEIW)	46,0	Clase de eficiencia energética (b)		A	
Índice de eficiencia de lavado (b)	1,031	Eficiencia de enjuague (g/kg)(b)		5,0	
Consumo energético en Kwh por ciclo, con el programa Eco 40-60 en una combinación de cargas completas y parciales. El consumo real de energía variará en función de cómo se utilice el equipo.	0,373	Consumo de agua en litros por ciclo, con el programa Eco 40-60 en una combinación de cargas completas y parciales. El consumo real de agua variará en función de cómo se utilice el equipo y de la dureza del agua.		36	
Temperatura máxima dentro del tejido tratado (b)(℃)	Capacidad nominal	33	Contenido restante de humedad con peso (b)(%)	53,9	
	Medio	26			
	Cuarto	22			
Velocidad centrifugado (b)(rpm)	Capacidad nominal	1200	Clase de eficiencia con secado por centrifugado (b)	B	
	Medio	1200			
	Cuarto	1200			
Duración del programa (b) (h:min)	Capacidad nominal	03:18	Tipo	Autónomo	
	Medio	02:36			
	Cuarto	02:36			
Emisiones sonoras aéreas durante la fase de centrifugado (b)(dB(A) re 1 pW)	72	Clases de emisiones sonoras aéreas (b)(Fase de centrifugado)		A	
Modo apagado (W)(si concierne)	0,50	Modo de espera (W)(si concierne)		0,50	
Inicio diferido (W)(si concierne)	4,00	Espera por red (W)(si concierne)		No aplica	
Duración mínima de la garantía ofrecida por el proveedor (a), (c):					
Este producto ha sido diseñado de manera tal que desprenda iones de plata durante el ciclo de lavado.				No	
Información adicional (a), (c):					

6 KG

PARÁMETRO	UNIDAD	VALOR
Capacidad nominal para el programa Eco 40-60, a intervalos de 0,5 kg	kg	6.0
Consumo energético del programa Eco 40-60 a la capacidad nominal	kWh/ciclo	0.520
Consumo energético del programa Eco 40-60 a la mitad de la capacidad nominal	kWh/ciclo	0.300
Consumo energético del programa Eco 40-60 a un cuarto de la capacidad nominal	kWh/ciclo	0.190
Consumo energético con peso del programa Eco 40-60	kWh/ciclo	0.373
Índice de eficiencia energética	-	46
Consumo de agua del programa Eco 40-60 a la capacidad nominal	L/ciclo	42
Consumo de agua del programa Eco 40-60 a la mitad de la capacidad nominal	L/ciclo	32
Consumo de agua del programa Eco 40-60 a un cuarto de la capacidad nominal	L/ciclo	28
Consumo de agua con peso	L/ciclo	36
Índice de eficiencia de lavado del programa Eco 40-60 a la capacidad nominal	-	1.031
Índice de eficiencia de lavado del programa Eco 40-60 a la mitad de la capacidad nominal	-	1.031
Índice de eficiencia de lavado del programa Eco 40-60 a un cuarto de la capacidad nominal	-	1.031
Eficiencia de enjuague del programa Eco 40-60 a la capacidad nominal	g/kg	5.0
Eficiencia de enjuague del programa Eco 40-60 a la mitad de la capacidad nominal	g/kg	5.0
Eficiencia de enjuague del programa Eco 40-60 a un cuarto de la capacidad nominal	g/kg	5.0
Duración del programa Eco 40-60 a la capacidad nominal	h:min	3:18
Duración del programa Eco 40-60 a la mitad de la capacidad nominal	h:min	2:36
Duración del programa Eco 40-60 a un cuarto de la capacidad nominal	h:min	2:36
Temperatura alcanzada por un mínimo de 5 minutos dentro de la carga durante el programa Eco 40-60 a la capacidad nominal	℃	33
Temperatura alcanzada por un mínimo de 5 minutos dentro de la carga durante el programa Eco 40-60 a la mitad de la capacidad nominal	℃	26
Temperatura alcanzada por un mínimo de 5 minutos dentro de la carga durante el programa Eco 40-60 a un cuarto de la capacidad nominal	℃	22

6 KG

PARÁMETRO	**UNIDAD**	**VALO**
Velocidad de centrifugado en la fase de centrifugado del programa Eco 40-60 a la capacidad nominal	rpm	1200
Velocidad de centrifugado en la fase de centrifugado del programa Eco 40-60 a la mitad de la capacidad nominal	rpm	1200
Velocidad de centrifugado en la fase de centrifugado del programa Eco 40-60 a un cuarto de la capacidad nominal	rpm	1200
Contenido restante de humedad con el programa Eco 40-60 a la capacidad nominal	%	53.9
Contenido restante de humedad con el programa Eco 40-60 a la mitad de la capacidad nominal	%	53.9
Contenido restante de humedad con el programa Eco 40-60 a un cuarto de la capacidad nominal	%	53.9
Contenido restante de humedad con peso	%	53.9
Emisiones sonoras aéreas durante el programa Eco 40-60 (fase de centrifugado)	dB(A) re 1 pW	72
Consumo energético en "modo apagado"	W	0.5
Consumo energético en "modo de espera"	W	0.5
¿El "modo de espera" incluye la presentación de la información en pantalla?	—	N/A
Consumo energético en "modo de espera" en condición de espera por red (de estar disponible)	W	N/A
Consumo energético en "inicio diferido" (de estar disponible)	W	4.0

Potencia	220-240 V~, 50 Hz
Potencia nominal	1600 W
Presión del agua	0,02-0,8 MPa
Peso neto / Peso bruto:	50 kg/53 kg
Dimensiones externas (Anch x Prof x Alt) en mm	647X450X890

El programa Eco 40-60 es capaz de lavar prendas de algodón con un nivel normal de suciedad que sean declaradas como lavables a temperaturas entre 40 y 60℃, lavándolas juntas en el mismo ciclo.

Este programa es empleado para evaluar la conformidad con la legislación de diseño ecológico de la UE.

Los programas más eficientes en términos de consumo energético suelen ser, por lo general, aquellos que funcionan a bajas temperaturas por períodos más prolongados.

Parámetros **Apéndice**

8 KG

Contenido, orden y formato de la hoja de información del producto					
Parámetros generales del producto:					
Parámetro	Valor		Parámetro	Valor	
Capacidad nominal (b) (kg)	8,0		Dimensiones en cm (a), (c)	Altura	85
				Ancho	60
				Profundidad	45
Índice de eficiencia energética (b) (EEIW)	41.6		Clase de eficiencia energética (b)	A	
Índice de eficiencia de lavado (b)	1,031		Eficacia de enjuague (g/kg) (b)	5,0	
Consumo de energía en kWh por ciclo, basado en el programa Eco 40-60 con una combinación de cargas completas y parciales. El consumo de energía real dependerá del uso del electrodoméstico.	0.378		Consumo de agua en litros por ciclo, basado en el programa Eco 40-60 con una combinación de cargas completas y parciales. El consumo real dependerá del uso del electrodoméstico y de la dureza del agua.	40	
Temperatura máxima dentro del textil tratado (b) (°C)	Capacidad nominal	30	Contenido de humedad residual ponderado (b) (%)	53,9	
	Mitad	25			
	Cuarto	22			
Velocidad de centrifugado (b) (rpm)	Capacidad nominal	1200	Clase de eficiencia de secado por centrifugado (b)	B	
	Mitad	1200			
	Cuarto	1200			
Duración del programa (b) (h:min)	Capacidad nominal	3:38	Tipo	Independiente	
	Mitad	2:48			
	Cuarto	2:48			
Emisiones de ruido acústico en fase de centrifugado (b) (dB(A) referenciado a 1 picovatio)	72		Clase de emisión de ruido acústico (b) (fase de centrifugado)	A	
Modo apagado (W) (si aplica)	0,50		Modo en espera (W) (si aplica)	0,50	
Inicio retardado (W) (si aplica)	4,00		Modo en espera conectado a la red (W) (si aplica)	N/A	
Duración mínima de la garantía ofrecida por el proveedor (a), (c): 12 meses					
Este producto no ha sido diseñado para liberar iones de plata durante el ciclo de lavado.				No	
Información adicional (a), (c): para obtener más información, escanee el código QR en la etiqueta energética.					

8 KG

PARÁMETRO	UNIDAD	VALOR
Capacidad nominal para el programa Eco 40-60, a intervalos de 0,5 kg	kg	8.0
Consumo energético del programa Eco 40-60 a la capacidad nominal	kWh/ciclo	0.58
Consumo energético del programa Eco 40-60 a la mitad de la capacidad nominal	kWh/ciclo	0.35
Consumo energético del programa Eco 40-60 a un cuarto de la capacidad nominal	kWh/ciclo	0.18
Consumo energético con peso del programa Eco 40-60	kWh/ciclo	0.378
Índice de eficiencia energética	-	41.6
Consumo de agua del programa Eco 40-60 a la capacidad nominal	L/ciclo	45
Consumo de agua del programa Eco 40-60 a la mitad de la capacidad nominal	L/ciclo	40
Consumo de agua del programa Eco 40-60 a un cuarto de la capacidad nominal	L/ciclo	34
Consumo de agua con peso	L/ciclo	40
Índice de eficiencia de lavado del programa Eco 40-60 a la capacidad nominal	-	1.031
Índice de eficiencia de lavado del programa Eco 40-60 a la mitad de la capacidad nominal	-	1.031
Índice de eficiencia de lavado del programa Eco 40-60 a un cuarto de la capacidad nominal	-	1.031
Eficiencia de enjuague del programa Eco 40-60 a la capacidad nominal	g/kg	5.0
Eficiencia de enjuague del programa Eco 40-60 a la mitad de la capacidad nominal	g/kg	5.0
Eficiencia de enjuague del programa Eco 40-60 a un cuarto de la capacidad nominal	g/kg	5.0
Duración del programa Eco 40-60 a la capacidad nominal	h:min	3:38
Duración del programa Eco 40-60 a la mitad de la capacidad nominal	h:min	2:48
Duración del programa Eco 40-60 a un cuarto de la capacidad nominal	h:min	2:48
Temperatura alcanzada por un mínimo de 5 minutos dentro de la carga durante el programa Eco 40-60 a la capacidad nominal	℃	30
Temperatura alcanzada por un mínimo de 5 minutos dentro de la carga durante el programa Eco 40-60 a la mitad de la capacidad nominal	℃	25
Temperatura alcanzada por un mínimo de 5 minutos dentro de la carga durante el programa Eco 40-60 a un cuarto de la capacidad nominal	℃	22

Parámetros **Apéndice**

8 KG

PARÁMETRO	**UNIDAD**	**VALO**
Velocidad de centrifugado en la fase de centrifugado del programa Eco 40-60 a la capacidad nominal	rpm	1200
Velocidad de centrifugado en la fase de centrifugado del programa Eco 40-60 a la mitad de la capacidad nominal	rpm	1200
Velocidad de centrifugado en la fase de centrifugado del programa Eco 40-60 a un cuarto de la capacidad nominal	rpm	1200
Contenido restante de humedad con el programa Eco 40-60 a la capacidad nominal	%	53.9
Contenido restante de humedad con el programa Eco 40-60 a la mitad de la capacidad nominal	%	53.9
Contenido restante de humedad con el programa Eco 40-60 a un cuarto de la capacidad nominal	%	53.9
Contenido restante de humedad con peso	%	53.9
Emisiones sonoras aéreas durante el programa Eco 40-60 (fase de centrifugado)	dB(A) re 1 pW	72
Consumo energético en "modo apagado"	W	0.5
Consumo energético en "modo de espera"	W	0.5
¿El "modo de espera" incluye la presentación de la información en pantalla?	—	N/A
Consumo energético en "modo de espera" en condición de espera por red (de estar disponible)	W	N/A
Consumo energético en "inicio diferido" (de estar disponible)	W	4.0

Potencia	220-240 V~, 50 Hz
Potencia nominal	1600 W
Presión del agua	0,02-0,8 MPa
Peso neto / Peso bruto:	52 kg/55 kg
Dimensiones externas (Anch x Prof x Alt) en mm	647X495X890

El programa Eco 40-60 es capaz de lavar prendas de algodón con un nivel normal de suciedad que sean declaradas como lavables a temperaturas entre 40 y 60℃, lavándolas juntas en el mismo ciclo.

Este programa es empleado para evaluar la conformidad con la legislación de diseño ecológico de la UE.

Los programas más eficientes en términos de consumo energético suelen ser, por lo general, aquellos que funcionan a bajas temperaturas por períodos más prolongados.

10KG

<table>
<tr><th colspan="6">Contenido, orden y formato de la ficha de información del producto</th></tr>
<tr><td colspan="6">Parámetros generales del producto:</td></tr>
<tr><td>Parámetro</td><td colspan="2">Valor</td><td>Parámetro</td><td colspan="2">Valor</td></tr>
<tr><td rowspan="3">Capacidad nominal (b) (kg)</td><td colspan="2" rowspan="3">10,0</td><td rowspan="3">Dimensiones en cm (a), (c)</td><td>Altura</td><td>85</td></tr>
<tr><td>Ancho</td><td>60</td></tr>
<tr><td>Profundidad</td><td>52</td></tr>
<tr><td>Índice de eficiencia de energía (b) (EEIW)</td><td colspan="2">52,0</td><td>Clase de eficiencia de energía (b)</td><td colspan="2">A</td></tr>
<tr><td>Índice de eficiencia de lavado (b)</td><td colspan="2">1,031</td><td>Eficacia del aclarado (g/kg) (b)</td><td colspan="2">5,0</td></tr>
<tr><td>Consumo de energía en kWh por ciclo, basado en el programa eco 40-60 con una combinación de cargas completas y parciales. El consumo de energía real dependerá del uso que se le dé al aparato.</td><td colspan="2">0,514</td><td>Consumo de agua en litros por ciclo, basado en el programa eco 40-60 con una combinación de cargas completas y parciales. El consumo real de agua dependerá del uso que se le dé al aparato y de la dureza del agua.</td><td colspan="2">42</td></tr>
<tr><td rowspan="3">Temperatura máxima en el interior del textil tratado (b) (°C)</td><td>Capacidad nominal</td><td>35</td><td rowspan="3">Contenido de humedad restante ponderado (b) (%)</td><td colspan="2" rowspan="3">53,9</td></tr>
<tr><td>Medio</td><td>27</td></tr>
<tr><td>Cuarto</td><td>26</td></tr>
<tr><td rowspan="3">Velocidad de centrifugado (b) (rpm)</td><td>Capacidad nominal</td><td>1400</td><td rowspan="3">Clase de eficiencia de secado por centrifugado (b)</td><td colspan="2" rowspan="3">B</td></tr>
<tr><td>Medio</td><td>1400</td></tr>
<tr><td>Cuarto</td><td>1400</td></tr>
<tr><td rowspan="3">Duración del programa (b) (h:min)</td><td>Capacidad nominal</td><td>3:58</td><td rowspan="3">Tipo</td><td colspan="2" rowspan="3">Independiente</td></tr>
<tr><td>Medio</td><td>3:00</td></tr>
<tr><td>Cuarto</td><td>3:00</td></tr>
<tr><td>Emisiones de ruido acústico transmitido por el aire en la fase de hilado (b) (dB(A) re 1 pW)</td><td colspan="2">72</td><td>Clase de emisión acústica de ruido aéreo (b) (fase de centrifugado)</td><td colspan="2">A</td></tr>
<tr><td>Modo apagado (W) (si es aplicable)</td><td colspan="2">0,50</td><td>Modo de espera (W) (si es aplicable)</td><td colspan="2">0,50</td></tr>
<tr><td>Inicio de retraso (W) (si es aplicable)</td><td colspan="2">4,00</td><td>Modo de espera en red (W) (si es aplicable)</td><td colspan="2">N/A</td></tr>
<tr><td colspan="5">Duración mínima de la garantía ofrecida por el proveedor (a), (c): 12 meses</td></tr>
<tr><td colspan="4">Este producto ha sido diseñado para liberar iones de plata durante el ciclo de lavado.</td><td colspan="2">No</td></tr>
<tr><td colspan="6">Información adicional (a), (c): Enlace web al sitio del proveedor, donde se encuentra la información del punto 9 del Anexo II del Reglamento (UE) 2019/2023[(1)]:</td></tr>
<tr><td colspan="6">(a) Este ítem no debe considerarse relevante para los fines del Artículo 2(6) del Reglamento (UE) 2017/1369.
(b) Para el programa Eco 40-60.
(c) Los cambios en este ítem no deben considerarse relevantes para los fines del párrafo 4 del Artículo 4 del Reglamento (UE) 2017/1369.
(d) Si la base de datos del producto genera automáticamente el contenido definitivo de esta celda, el proveedor no deberá ingresar estos datos.</td></tr>
</table>

10KG PARÁMETRO	UNIDAD	VALOR
Capacidad nominal para el programa Eco 40-60, en intervalos de 0,5 kg	kg	10,0
Consumo de energía del programa Eco 40-60 a potencia nominal	kWh/ciclo	1,000
Consumo de energía del programa Eco 40-60 al medio de la capacidad nominal	kWh/ciclo	0,440
Consumo de energía del programa Eco 40-60 a un cuarto de su capacidad nominal	kWh/ciclo	0,230
Consumo de energía ponderado del programa Eco 40-60	kWh/ciclo	0,514
Consumo estándar de energía del programa Eco 40-60 (SCEw)	kWh/ciclo	0,988
Índice de eficiencia de energía	-	52,0
Consumo de agua del programa Eco 40-60 a capacidad nominal	L/ciclo	50,0
Consumo de agua del programa Eco 40-60 al medio de su capacidad nominal	L/ciclo	45,0
Consumo de agua del programa Eco 40-60 a un cuarto de su capacidad nominal	L/ciclo	36,0
Consumo de agua ponderado	L/ciclo	42
Índice de eficiencia de lavado del programa Eco 40-60 a capacidad nominal	-	1,031
Índice de eficiencia de lavado del programa Eco 40-60 al medio de la capacidad nominal	-	1,031
Índice de eficiencia de lavado del programa Eco 40-60 a un cuarto de la capacidad nominal	-	1,031
Eficacia de enjuague del programa Eco 40-60 a capacidad nominal	g/kg	5,0
Eficacia de enjuague del programa Eco 40-60 al medio de la capacidad nominal	g/kg	5,0
Eficacia de enjuague del programa Eco 40-60 a un cuarto de la capacidad nominal	g/kg	5,0
Duración del programa Eco 40-60 a capacidad nominal	h:min	3:58
Duración del programa Eco 40-60 al medio de la capacidad nominal	h:min	3:00
Duración del programa Eco 40-60 a un cuarto de la capacidad nominal	h:min	3:00
Temperatura alcanzada durante al menos 5 minutos dentro de la carga durante el programa Eco 40-60 a capacidad nominal	°C	35
Temperatura alcanzada durante al menos 5 minutos dentro de la carga durante el programa Eco 40-60 al medio de la capacidad nominal	°C	27
Temperatura alcanzada durante al menos 5 minutos dentro de la carga durante el programa Eco 40-60 a un cuarto de la capacidad nominal	°C	26

10KG

PARÁMETRO	UNIDAD	VALOR
Velocidad de centrifugado en la fase de centrifugado del programa Eco 40-60 a capacidad nominal	rpm	1400
Velocidad de centrifugado en la fase de centrifugado del programa Eco 40-60 al medio de la capacidad nominal	rpm	1400
Velocidad de centrifugado en la fase de centrifugado del programa Eco 40-60 a un cuarto de la capacidad nominal	rpm	1400
Contenido de humedad restante ponderado	%	53,9
Emisiones acústicas aéreas durante el programa Eco 40-60 (fase de centrifugado)	dB(A) re 1 pW	72
Consumo de energía en 'modo apagado'	W	0,50
Consumo de energía en 'modo de espera'	W	0,50
¿El 'modo de espera' incluye la visualización de información?	—	No
Consumo de energía en 'modo de espera' en condición de espera de red (si es aplicable)	W	N/A
Consumo de energía en 'inicio retardado' (si es aplicable)	W	4,00

Alimentación	220-240V~,50Hz
Potencia Nominal	**1600W**
Presión de agua	**0,02-0,8MPa**
Peso neto/Peso bruto	**60kg/63kg**
Dimensión exterior (A×P×A) mm	**647×575×890**

El programa Eco 40-60 es capaz de limpiar ropas de algodón con suciedad normal declaradas como lavables a 40 °C o 60 °C, juntas en el mismo ciclo, y este programa se utiliza para evaluar el cumplimiento de la legislación de Ecodiseño de la UE.

Los programas más eficientes en términos de consumo energético son generalmente aquellos que funcionan a temperaturas más bajas y con mayor duración.

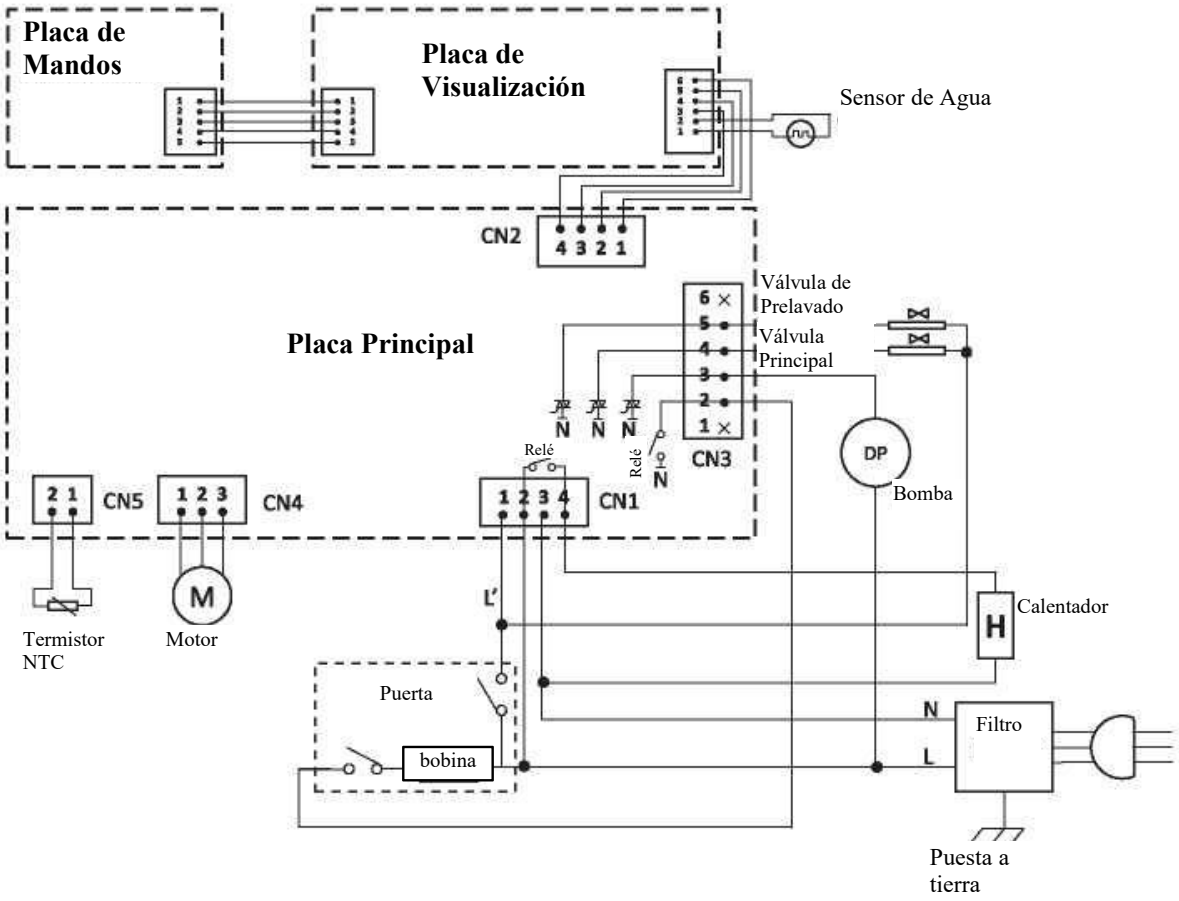

Nota	¡No apto para lavadora de carga frontal de 10 kg!

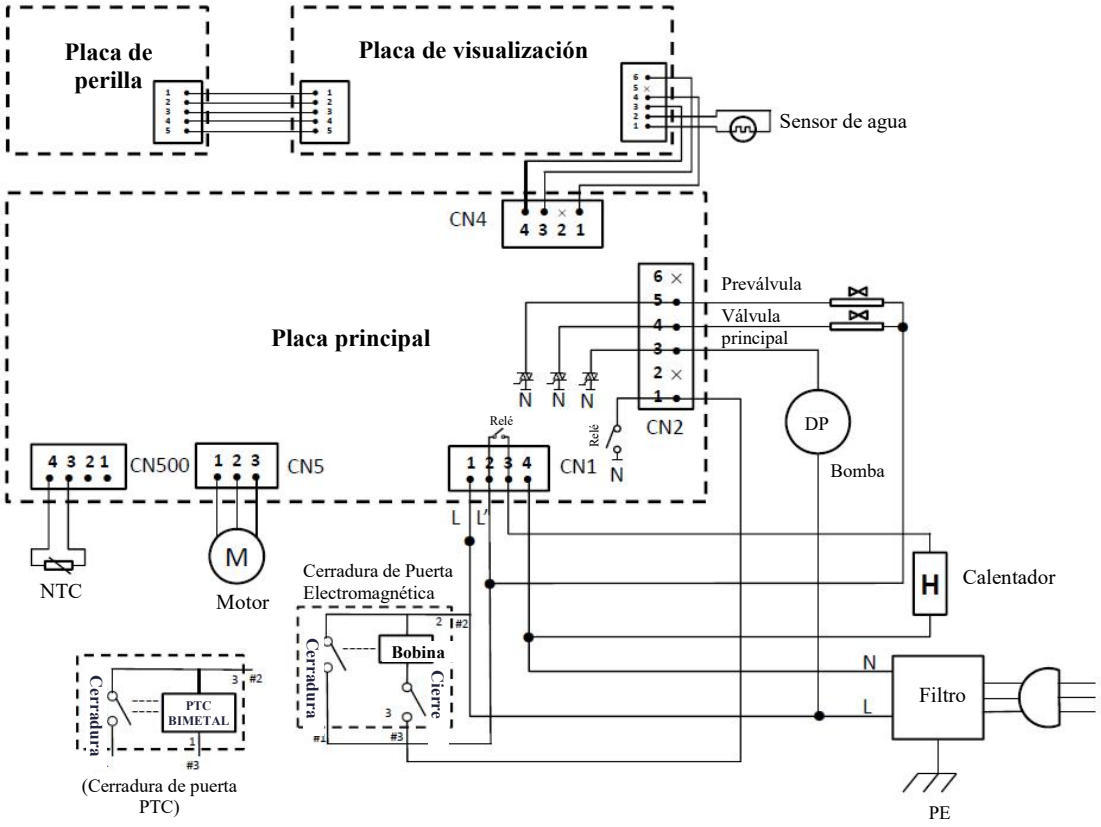

Eliminación correcta de este producto	
	Este símbolo en el producto o en su embalaje indica que este producto no debe ser tratado como residuo doméstico. En su lugar, debe llevarse a un punto de recogida adecuado para el reciclaje de equipos eléctricos y electrónicos. Al garantizar que este producto se deseche correctamente, ayudará a prevenir posibles consecuencias negativas para el medio ambiente y la salud humana, que podrían ser causadas por una manipulación inapropiada de este producto. Para obtener información más detallada sobre el reciclaje de este producto, comuníquese con su ayuntamiento, su servicio de eliminación de residuos domésticos o la tienda donde compró el producto.

Importante:

Si la máquina se expone a temperaturas inferiores a 0 ℃, deben tomarse ciertas precauciones.

1. Cierre el grifo del agua.

2. Desenrosque la manguera de entrada.

3. Desenganche la manguera de desagüe del soporte trasero y coloque el extremo de esta manguera y el de la manguera de entrada en un recipiente. Ejecute el programa de centrifugado.

4. Desconecte el electrodoméstico.

5. Vuelva a enroscar la manguera de entrada y reposicione la manguera de desagüe.

6. Cuando quiera volver a poner en funcionamiento la máquina, asegúrese de que la temperatura de la habitación esté por encima de 0 ℃.

Imported by B73737553
Av. Altos Hornos S/N. Pto. Sagunto (46520). Valencia, España.
infonl@nilsonlife.com

nilson

Máquina de lavar roupa

MANUAL DO UTILIZADOR

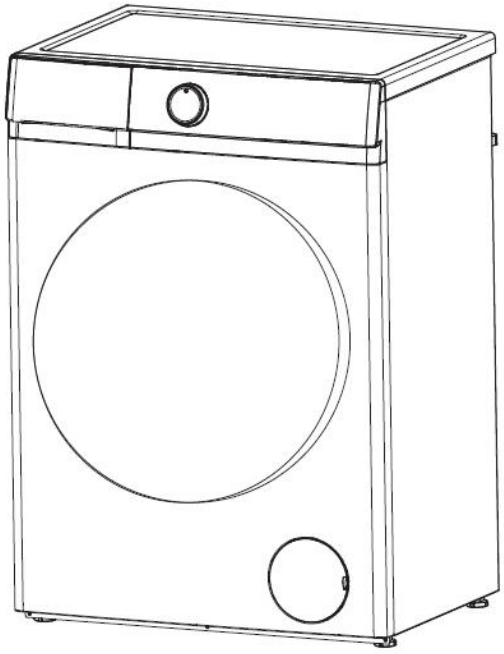

Modelo: NL6200AI
NL8200AI
NL10400AI

Obrigado por ter escolhido a nossa máquina de lavar roupa.
É essencial ler atentamente este manual antes de a instalar e utilizar pela primeira vez.

PREFÁCIO

Esta máquina de lavar roupa está em conformidade com os requisitos de segurança atuais. A utilização incorreta pode, no entanto, provocar lesões corporais e danos materiais.
Para evitar o risco de acidentes e danos na máquina de lavar roupa, leia atentamente este manual antes de a utilizar pela primeira vez. Contêm informações importantes sobre a sua instalação, segurança, utilização e manutenção.
Guarde este manual num local seguro para futura referência.

Conteúdos

Avisos de segurança 1
Peças e características 4
Instalação 5
As funções do painel de controlo 8
Como utilizar a máquina de lavar 13
Limpeza e manutenção 15
Guia de resolução de problemas 17
Parâmetros 19
Diagrama elétrico 28

Avisos de segurança antes da utilização

AVISO



Leia e compreenda completamente estas instruções de segurança antes de utilização. Os itens aqui indicados são as precauções de segurança muito importantes, que devem ser seguidos. Não podemos ser responsabilizados por danos causados pelo não cumprimento do aviso e instruções de segurança ou resultantes de uma utilização ou operação incorreta. A limpeza e manutenção do utilizador não deve ser feita por crianças sem supervisão. As crianças com menos de 3 anos devem ser mantidas afastadas, a menos que sejam continuamente supervisionadas. Os novos conjuntos de mangueiras fornecidos com o aparelho devem ser utilizados e os conjuntos de mangueiras antigos não devem ser reutilizados.
Este aparelho não se destina a ser utilizado por pessoas (incluindo crianças) com capacidades físicas, sensoriais ou mentais reduzidas, ou com falta de experiência e conhecimento, a menos que tenham recebido supervisão ou instruções sobre a utilização do aparelho por uma pessoa responsável pela sua segurança. As crianças devem ser supervisionadas para garantir que não brincam com o aparelho. Este aparelho pode ser utilizado por crianças com idade igual ou superior a 8 anos e pessoas com capacidades físicas, sensoriais ou mentais reduzidas ou com falta de conhecimento, desde que tenham recebido supervisão ou instruções sobre a utilização do aparelho de forma segura e compreendam os perigos envolvidos. As crianças não devem brincar com o aparelho. A limpeza e manutenção do utilizador não deve ser feita por crianças sem supervisão.
Este aparelho destina-se a ser utilizado em aplicações domésticas

Para máquinas de lavar com aberturas de ventilação na base, as máquinas de lavar não podem lavar no tapete.

- Antes de montar a máquina de lavar, verifique se existem danos visíveis externamente. Não instale nem utilize uma máquina de lavar danificada.
- Antes de ligar a máquina de lavar, certifique-se de que os dados de ligação indicados na placa (tensão e corrente) correspondem à alimentação elétrica, em caso de dúvida consulte um eletricista qualificado.
- A segurança elétrica desta máquina de lavar só pode ser garantida quando a continuidade for completa entre ela e um sistema de ligação à terra eficaz que cumpra os regulamentos de segurança locais e nacionais em vigor. É muito importante que este requisito básico de segurança esteja presente e seja testado regularmente e, em caso de dúvida, o sistema de cablagem doméstica deve ser inspecionado por um eletricista qualificado. O fabricante não pode ser responsabilizado pelas consequências de um sistema de ligação à terra inadequado.

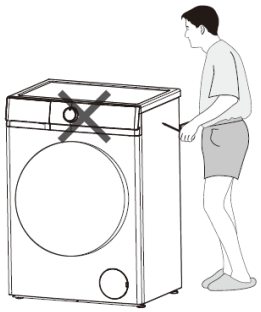

- Não ligue a máquina de lavar à rede elétrica através de um fio de extensão. Os fios de extensão não garantem a segurança exigida do aparelho.
- As reparações não autorizadas podem resultar em perigos imprevistos para o utilizador, pelos quais o fabricante não pode aceitar qualquer responsabilidade. As reparações só devem ser realizadas por um técnico de assistência aprovado.
  Certifique-se de que a corrente não é fornecida à máquina até que a manutenção ou os trabalhos de reparação tenham sido realizados.
- **Se o cabo de alimentação estiver danificado, deverá ser substituído pelo fabricante, pelo seu agente de assistência ou por pessoas semelhantemente qualificadas a fim de evitar perigos.**

Avisos de segurança antes da utilização

Se o cabo de ligação estiver danificado ou partido, só deverá ser substituído por um técnico de assistência aprovado para proteger o utilizador de perigo.
Os componentes defeituosos só devem ser substituídos por peças sobressalentes originais do fabricante. Só quando estas peças são montadas é que as normas de segurança da máquina podem ser garantidas.

As reparações devem ser realizadas apenas pelo fabricante, pelo seu agente de assistência ou por pessoas semelhantemente qualificadas, a fim de evitar perigos. O produtor não será responsável pelos danos causados pela intervenção de pessoas não autorizadas.
Nunca tente reparar um aparelho com defeito ou supostamente defeituoso. Pode colocar a sua própria vida e a dos futuros utilizadores em perigo. Apenas os especialistas autorizados estão permitidos a realizar estes trabalhos de reparação.
A caneta de medição acende

- ► Por favor, utilize uma tomada tripla especial qualificada.
- ► Certifique-se de que o orifício de ligação à terra da tomada de três furos não está carregado.
- ► Certifique-se de que o orifício de ligação à terra da tomada de três furos está efetivamente ligado à terra.
- ► Se não cumprir as condições acima, certifique-se de que encontra um eletricista profissional para as corrigir antes de utilizar a máquina de lavar.

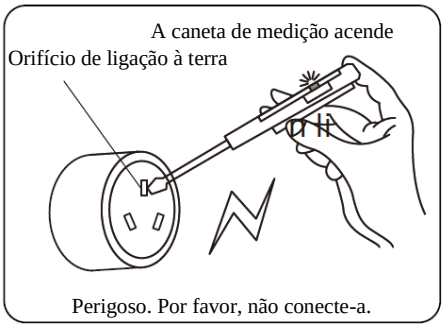

Perigoso. Por favor, não conecte-a.

Note	**ESTA MÁQUINA DE LAVAR DEVE SER LIGADA À TERRA.**

Parâmetros Técnicos

Parâmetro \ Modelo	NL6200AI	NL8200AI	NL10400AI
Fonte de energia	220-240V~/50Hz	220-240V~/50Hz	220-240V~/50Hz
Capacidade de lavagem	6kg	8kg	10kg
Potência nominal	1600W	1600W	1600W
Pressão de água	0.02-0.8MPa	0.02-0.8MPa	0.02-0.8MPa
Peso líquido/ Peso bruto	50kg/53kg	52kg/55kg	60kg/63kg

O período de garantia das peças de substituição é de 2 anos. Se precisar de substituição, por favor, contacte o nosso atendimento ao cliente.
Para reparações profissionais, por favor, contacte o nosso atendimento ao cliente.

Web	
Endereço	
Número de telefone	960600034
E-mail	info@svanelectro.com

Avisos de segurança antes da utilização

AVISO

Utilização correta

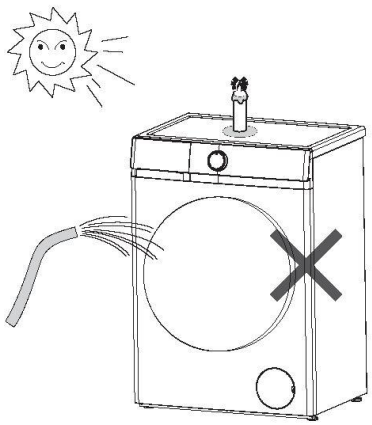

- Para evitar o risco de ferimentos pessoais ou danos na máquina de lavar, não a instale num local húmido e onde sofra chuva.
- Não instale a máquina de lavar num local onde sofra luz solar direta onde os plásticos ou componentes serão danificados. Será encurtada a vida útil da sua máquina de lavar.
- Não instale a máquina de lavar num local onde possam ocorrer temperaturas abaixo de zero. As mangueiras congeladas podem rebentar ou partir-se. A fiabilidade da unidade de controlo eletrónico pode ser prejudicada a temperaturas abaixo do ponto de congelação.
- Não atire água para a máquina de lavar ao limpá-la.
- Mantenha a máquina de lavar afastada do fogo ou de fontes de calor.
- Antes de utilizar a máquina de lavar pela primeira vez, certifique-se de que os parafusos de transporte na parte traseira da máquina foram removidos. Durante a centrifugação, os parafusos de transporte que ainda estejam no lugar podem resultar em danos na máquina e nos móveis ou aparelhos adjacentes.
- Feche a torneira se a máquina for deixada por qualquer período de tempo (por exemplo, férias), especialmente se não houver drenagem no chão (ralo) nas imediações.
- Tenha cuidado para garantir que os objetos estranhos (por exemplo, pregos, alfinetes, moedas, clipes de papel) não entram na máquina com a roupa. Estes podem danificar componentes da máquina (por exemplo, o tambor), o que por sua vez pode resultar em danos na roupa.
- Não lave os objetos impermeáveis (por exemplo, capas de chuva) na máquina de lavar.
- Só retire a roupa da máquina de lavar quando o tambor tiver parado de rodar. Alcançar um tambor em movimento é extremamente perigoso e pode resultar em ferimentos.
- Não suba para a máquina de lavar nem coloque itens sobre a mesma para evitar cair e danificar os itens, bem como deformar as peças de plástico da tampa superior.
- O bloqueio eletromagnético da porta pode ser desbloqueado durante dois minutos quando o display termina ou a porta necessita de ser aberta, por motivos de segurança.

Segurança com crianças

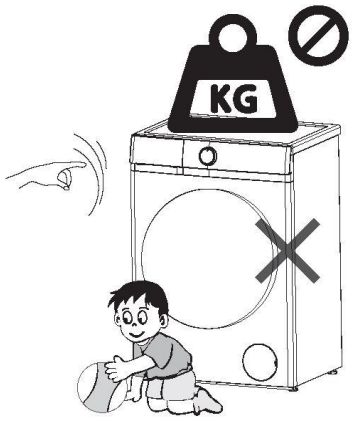

- Mantenha sempre as crianças afastadas da máquina de lavar. Para evitar o risco de ferimentos, não permita que as crianças brinquem em cima ou perto dele, nem que brinquem com os seus comandos. Supervisione as crianças enquanto o estiver a utilizar.
- As crianças mais velhas só podem utilizar a máquina de lavar se o seu funcionamento lhes tiver sido claramente explicado e se forem capazes de a utilizar em segurança, reconhecendo os perigos de uma utilização incorreta.
- Para máquinas com porta 'vigia', lembre-se que o vidro da vigia ficará quente durante a lavagem a temperaturas muito altas. Não deixe que as crianças a toquem.

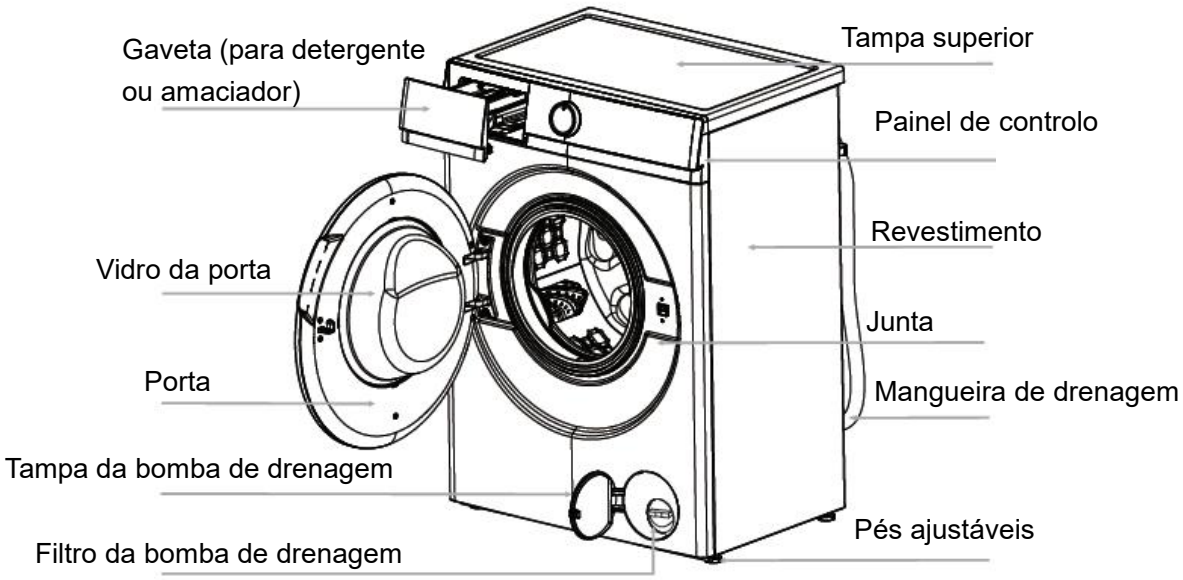

Nota :	**Desaparafuse o filtro da bomba de drenagem para deixar sair a água quando a máquina Note não for utilizada durante muito tempo.**

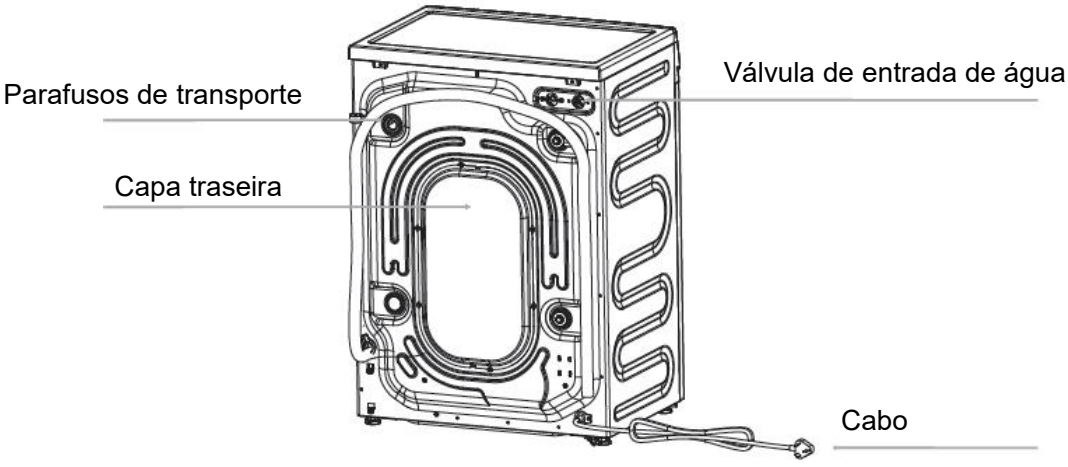

Nota :	O desenho da máquina no manual serve apenas para efeitos de instrução. Pode variar consoante o modo de compra. Se o cabo de alimentação estiver danificado, deve ser substituído pelo fabricante, agente de assistência ou pessoas qualificadas semelhantes para evitar perigos.

Remoção da embalagem

- Retire todas as embalagens (incluindo a base de espuma) ou podem ocorrer vibrações e ruídos.
- Elimine todas as embalagens de forma segura e mantenha-as fora do alcance das crianças. Perigo de asfixia!
- É normal que apareçam gotas de água no saco de plástico da embalagem e no vidro da porta, que resultam da água para a verificação.

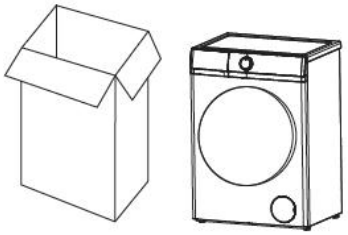

Acessórios

Certifique-se de que recebeu todos os elementos indicados abaixo.

Acessórios	Nome	Qtd.	Acessórios	Nome	Qtd.
	Mangueira de entrada	1		Peça em “U”	1
	tampas dos parafusos de transporte	4		Manual	1

Remoção dos parafusos de transporte

- Retire todos os parafusos de transporte na parte de trás da máquina com ferramentas.
- Tape os orifícios com as tampas dos parafusos de transporte fornecidas.

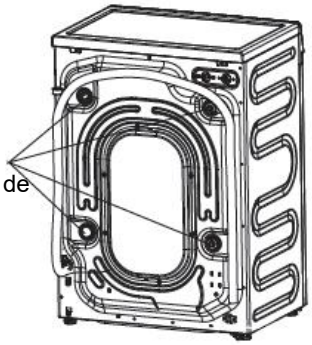

⚠ Nota : **Podem ocorrer fortes vibrações, ruídos ou avarias se os parafusos de transporte não forem retirados.**

- Guarde os parafusos de transporte para transportes futuros. Sempre que a máquina for transportada, os parafusos de transporte devem ser novamente montados.

Requisitos do local de instalação

- Um pavimento de betão é a superfície de instalação mais adequada para uma máquina de lavar roupa, sendo muito menos propenso a vibrações durante o ciclo de centrifugação do que um pavimento de madeira ou uma superfície alcatifada.
- A máquina deve estar nivelada e bem posicionada. A distância entre a máquina e a parede deve ser superior a 10 cm.
- Para evitar vibrações durante a centrifugação, a máquina não deve ser instalada sobre um pavimento macio.

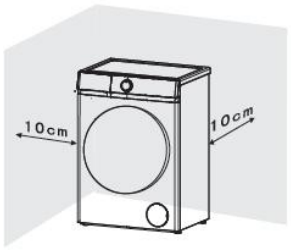

Regulação do nível

A máquina deve estar perfeitamente nivelada nos quatro pés para garantir um funcionamento seguro e correto.

Uma instalação incorreta pode provocar vibrações e ruídos e pode fazer com que a máquina se desloque.

O que fazer quando a máquina não está nivelada:

- Com a chave inglesa, rode a porca de bloqueio no sentido dos ponteiros do relógio. Em seguida, rode as porcas de bloqueio juntamente com os pés de regulação para desapertar.
- Segure firmemente os pés de ajuste com uma chave de tubos.
  Rode novamente a porca de bloqueio com a chave inglesa até ficar bem assente contra o revestimento.
- Desaperte as porcas de bloqueio com uma chave de 17 mm e 5 mm de espessura

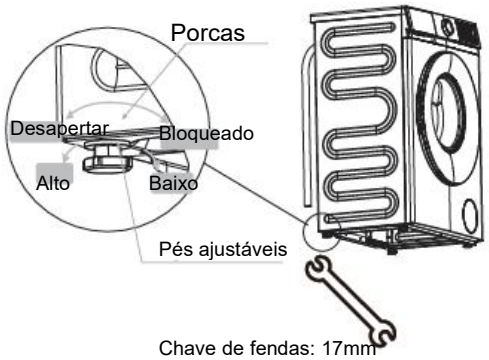

Chave de fendas: 17mm

H: 5mm

Nota :	**Podem ocorrer vibrações e ruídos se os pés ajustáveis não ficarem bem assentes no chão.**

Ligação da mangueira de drenagem

1. Diretamente para um lava-loiça

Se a torneira de saída não tiver sido utilizada anteriormente, remova qualquer bujão de fecho que possa estar colocado.

Empurre a mangueira de drenagem para a torneira e fixe-a com um clipe, se necessário. Certifique-se de que é formado um laço na mangueira de drenagem para evitar que os resíduos do lava-loiça entrem na máquina de lavar.

Se necessário, a mangueira de drenagem pode ser prolongada até um comprimento de 4 m.

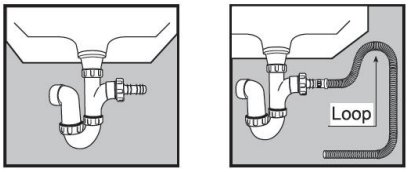

2. Ligado de forma segura a um tubo vertical
Em primeiro lugar, faça um gancho na extremidade da mangueira de escoamento utilizando a peça em "U" fornecida.
Coloque a mangueira de drenagem no tubo vertical, que deve ter um diâmetro interno de aproximadamente 30 mm, assegurando assim que existe um intervalo de ar entre a mangueira de drenagem e o tubo vertical.
Quando descarregar para um tubo vertical, certifique-se de que a sua parte superior não está a mais de 90 cm nem a menos de 60 cm acima do nível do chão.



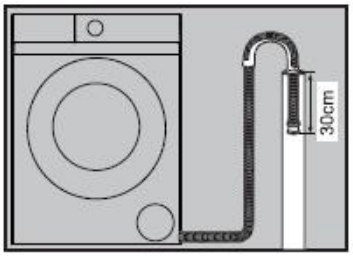

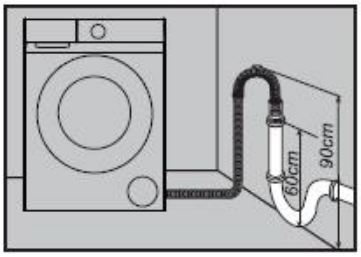

Ligação da entrada de água
Selecione a torneira adequada e certifique-se de que a face de saída está plana.
Ligue a mangueira de entrada fornecida com a máquina a uma torneira com uma rosca de 3/4".
Não utilize mangueiras utilizadas anteriormente.
A instalação deve cumprir os requisitos da autoridade local de água e dos regulamentos de construção.


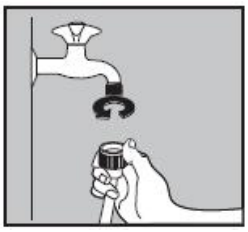

Quando existe uma válvula de entrada na parte de trás da máquina, esta deve ser ligada a uma fonte de água fria.

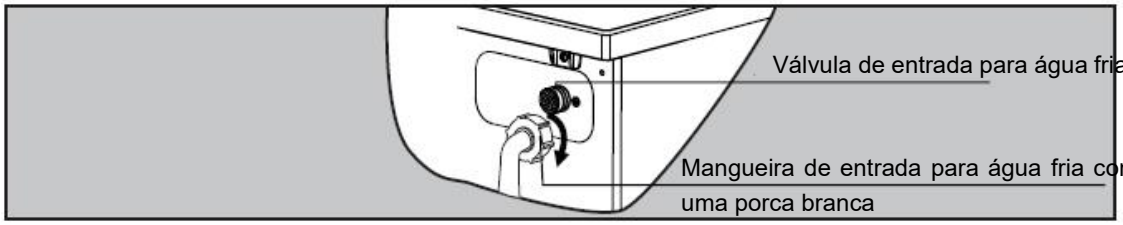

Painel de Controlo A1

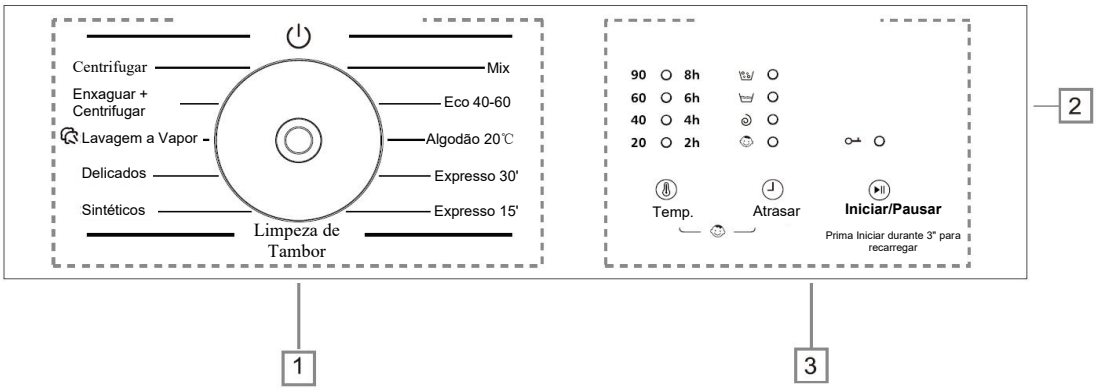

1 Programas: Página10 2 Display: Página 8 3 Botões: Página 9

Ecrã

O display mostra as definições atuais, opções ou informações relevantes.

90-20	Temp. : mostra a temperatura da lavagem.
8h-2h	Tempo de atraso: mostra o tempo de atraso da lavagem.
	Bloqueio de porta: a luz abaixo sob este ícone acenderá quando o bloqueio de porta estiver a funcionar.
	Bloqueio para crianças: a luz sob este ícone acenderá quando a função de bloqueio para crianças for selecionada.
	Fase de lavagem: a luz acima deste ícone piscará durante a fase de lavagem.
	Fase de enxaguamento: a luz acima deste ícone piscará durante a fase de enxaguamento.
	Fase de centrifugação e drenagem: a luz acima deste ícone piscará durante a fase de centrifugação e drenagem.

Botões

A seguir estão as instruções dos botões e as suas opções de definição.

1. Temp.

Prima este botão repetidamente para alterar a temperatura de lavagem.

2. Atrasar

Prima este botão repetidamente para alterar o tempo de atraso.

3. Iniciar/Pausar (▶II)

Prima este botão para iniciar ou pausar um ciclo de lavagem. Para recarregar a roupa durante um ciclo de lavagem, prima este botão durante 3 segundos e a máquina drenará se o nível da água estiver demasiado elevado.

4. Bloqueio para crianças ("Temp."+"Atrasar")

Quando a máquina inicia, prima os botões "Atrasar" e "Temp." ao mesmo tempo durante 3 segundos, o indicador de bloqueio para crianças acende-se, a função entra em vigor. Prima o mesmo botão durante mais 3 segundos para cancelar esta função. Quando a função de bloqueio para crianças está em vigor, apenas o mecanismo de desligamento é eficaz e as outras teclas são inválidas.

⚠ Note	Para sua segurança, Não escolha o botão "⏻" e retire a roupa enquanto a máquina estiver a funcionar. Porque a temperatura da água pode ser elevada e pode escaldá-lo. O bloqueio de porta abrir-se-á automaticamente no final de um ciclo de lavagem enquanto a temperatura do tambor arrefece.

Programas

Opções e funções para programas

6KG

Programa	Máx. Carga	Temp. Máx. (℃)	Máx. Velocidade de Centrifugação (rpm)	Tipo de Lavagem e Recomendações
Mix	5	60	800	Roupa robusta com sujidade ligeira a normal feita de algodão, linho, fibras artificiais e suas misturas. Lavar apenas cores semelhantes numa única carga de lavagem.
Eco 40-60	6	––	1200	Vestuário de algodão normalmente sujo. Programa mais favorável em termos de consumo combinado de água e energia. Base para os valores indicados na Etiqueta Energética.
Algodão 20°C	6	20	800	Algodão, linho ou tecidos mistos de algodão
Expresso 30'	3	––	800	Pequenas cargas de itens que necessitam de ser refrescadas e que podem ser lavadas no programa Algodão.
Expresso 15'	2	––	800	Pequenas cargas de itens que necessitam de ser refrescadas e que podem ser lavadas no programa Algodão.
Limpeza de Tambor	0	90	600	Este programa é utilizado para limpar o tambor. Não coloque roupa no tambor durante a execução deste programa.
Sintéticos	3.5	60	800	Tecidos sintéticos ou mistos, roupa interior, peças de vestuário coloridas, T-shirts sem elástico
Delicados	2	40	600	Roupa fina feita de tecidos delicados ou seda, que necessita de um tratamento suave
Lavagem a Vapor	3	90	800	Algodões, roupa interior, lençóis, almofadas, roupas infantis.
Enxaguar + Centrifugar	––	––	1000	Este programa pode ser utilizado para enxaguar peças de vestuário. Não adicione qualquer detergente.
Centrifugar	––	––	1200	Centrifugação separada para itens de algodão e linho.

Ruído e teor de humidade restante são influenciados pela velocidade de centrifugação: quanto maior for a velocidade de centrifugação na fase de centrifugação, maior será o ruído e menor será o teor de humidade restante.

Programas

Opções e funções para programas

8KG

Programa	Máx. Carga	Temp. Máx. (℃)	Máx. Velocidade de Centrifugação (rpm)	Tipo de Lavagem e Recomendações
Mix	6,5	60	800	Roupa robusta com sujidade ligeira a normal feita de algodão, linho, fibras artificiais e suas misturas. Lavar apenas cores semelhantes numa única carga de lavagem.
Eco 40-60	8	—	1200	Vestuário de algodão normalmente sujo. Programa mais favorável em termos de consumo combinado de água e energia. Base para os valores indicados na Etiqueta Energética.
Algodão 20°C	8	20	800	Algodão, linho ou tecidos mistos de algodão
Expresso 30'	4	—	800	Pequenas cargas de itens que necessitam de ser refrescadas e que podem ser lavadas no programa Algodão.
Expresso 15'	2	—	800	Pequenas cargas de itens que necessitam de ser refrescadas e que podem ser lavadas no programa Algodão.
Limpeza de Tambor	0	90	600	Este programa é utilizado para limpar o tambor. Não coloque roupa no tambor durante a execução deste programa.
Sintéticos	5	60	800	Tecidos sintéticos ou mistos, roupa interior, peças de vestuário coloridas, T-shirts sem elástico
Delicados	2	40	600	Roupa fina feita de tecidos delicados ou seda, que necessita de um tratamento suave
Lavagem a Vapor	4	90	800	Algodões, roupa interior, lençóis, almofadas, roupas infantis.
Enxaguar + Centrifugar	—	—	1000	Este programa pode ser utilizado para enxaguar peças de vestuário. Não adicione qualquer detergente.
Centrifugar	—	—	1200	Centrifugação separada para itens de algodão e linho.

Ruído e teor de humidade restante são influenciados pela velocidade de centrifugação: quanto maior for a velocidade de centrifugação na fase de centrifugação, maior será o ruído e menor será o teor de humidade restante.

Programas

Opções e funções para programas

10KG

Programa	Máx. Carga	Temp. Máx. (℃)	Máx. Velocidade de Centrifugação (rpm)	Tipo de Lavagem e Recomendações
Mix	8	60	800	Roupa robusta com sujidade ligeira a normal feita de algodão, linho, fibras artificiais e suas misturas. Lavar apenas cores semelhantes numa única carga de lavagem.
Eco 40-60	10	—	1400	Vestuário de algodão normalmente sujo. Programa mais favorável em termos de consumo combinado de água e energia. Base para os valores indicados na Etiqueta Energética.
Algodão 20°C	10	20	800	Algodão, linho ou tecidos mistos de algodão
Expresso 30'	5	—	800	Pequenas cargas de itens que necessitam de ser refrescadas e que podem ser lavadas no programa Algodão.
Expresso 15'	2,5	—	800	Pequenas cargas de itens que necessitam de ser refrescadas e que podem ser lavadas no programa Algodão.
Limpeza de Tambor	0	90	600	Este programa é utilizado para limpar o tambor. Não coloque roupa no tambor durante a execução deste programa.
Sintéticos	6	60	800	Tecidos sintéticos ou mistos, roupa interior, peças de vestuário coloridas, T-shirts sem elástico
Delicados	2,5	40	600	Roupa fina feita de tecidos delicados ou seda, que necessita de um tratamento suave
Lavagem a Vapor	5	90	800	Algodões, roupa interior, lençóis, almofadas, roupas infantis.
Enxaguar + Centrifugar	—	—	1000	Este programa pode ser utilizado para enxaguar peças de vestuário. Não adicione qualquer detergente.
Centrifugar	—	—	1400	Centrifugação separada para itens de algodão e linho.

Ruído e teor de humidade restante são influenciados pela velocidade de centrifugação: quanto maior for a velocidade de centrifugação na fase de centrifugação, maior será o ruído e menor será o teor de humidade restante.

Antes de lavar a roupa pela primeira vez, é necessário efetuar um ciclo completo sem roupa. Para isso:

1. Ligue a corrente e abra a torneira.
2. Escolha o botão "⏻" para ligar a máquina e escolha o programa "Algodão 20℃".
3. Pressione o botão "Iniciar/pausar".

Pode retirar a água que ficou no interior devido ao controlo do fabricante.

Preparação da lavagem

1. Ligue bem a mangueira de entrada e abra a torneira.
2. Depois de se certificar de que a tomada de corrente está ligada à terra de forma segura, insira a ficha de alimentação na tomada de corrente.
3. Coloque bem a mangueira de drenagem.

Preparação da roupa

1. Separe a roupa por cor e por etiqueta de lavagem. A maioria das peças de vestuário tem uma etiqueta de lavagem de têxteis na gola ou na costura lateral.
2. Certifique-se de que todos os bolsos estão vazios, os objetos estranhos (por ex., pregos, moedas, clipes, etc.) podem danificar as peças de vestuário e os componentes da máquina.
3. Feche os fechos de correr, aperte os ganchos, etc., antes de lavar.
4. Os têxteis escuros contêm frequentemente um excesso de corante e devem ser lavados separadamente várias vezes antes de serem misturados com outra roupa. Lave sempre as roupas brancas e de cor separadamente.
5. As zonas muito sujas, as nódoas, etc., devem ser pré-tratadas com detergente líquido, tira-nódoas, etc.
6. Vire as peças de roupa que se desprendem facilmente e que têm uma superfície de lã antes de as colocar na máquina.



Diagrama 1



Diagrama 2



Diagrama 3

Colocar a roupa na máquina de lavar

Desdobre a roupa e coloque-a solta no tambor. A mistura de peças grandes e pequenas permite obter melhores resultados de lavagem e também ajuda a distribuir uniformemente o peso durante a centrifugação. A utilização mais eficiente da energia e da água é conseguida quando se lava uma carga completa. No entanto, não sobrecarregue a máquina, pois isso provoca vincos e reduz a eficácia da limpeza.

⚠ **Nota :**	**Certifique-se de que nenhuma peça de vestuário fica presa entre a porta e o vedante.**	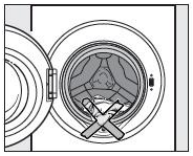

Como utilizar a máquina de lavar Processo de utilização

Utilização da gaveta do detergente

1. Abra a gaveta e coloque o detergente adequado no compartimento de lavagem principal marcado com "II" ou "II".
2. Adicione o amaciador de roupa no compartimento marcado com "" ou "".
   Não ultrapasse a marcação de nível máximo.
3. Feche a gaveta

A quantidade certa a verter depende do seguinte:

- A quantidade de roupa
- O nível de sujidade da roupa

-Ligeiramente sujo
Sem sujidade ou manchas visíveis. Possivelmente um ligeiro odor corporal.

-Sujidade normal
Visivelmente sujo e/ou apenas com algumas manchas ligeiras.

-Muito sujo
Sujidade e manchas visíveis e/ou sujidade seca.

- O nível de dureza da água.

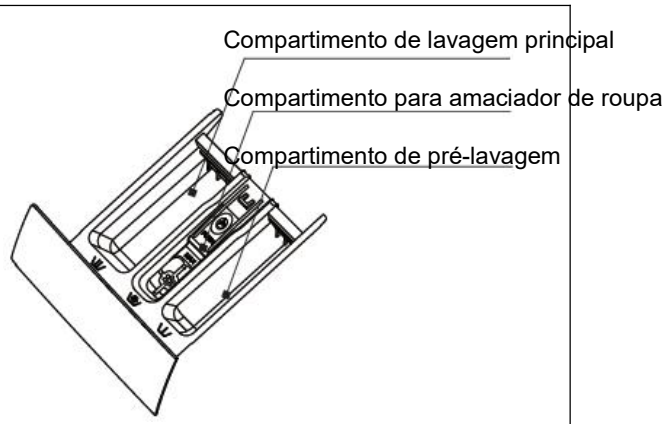

Nota:	**Recomenda-se a utilização de pó com baixo teor de espuma para todos os programas de temperatura de lavagem.**

Passos de lavagem

1. Abra a torneira da água e ligue a corrente elétrica.
2. Abra a porta e coloque as peças no tambor, uma a uma.
3. Feche a porta e coloque a quantidade adequada de detergente e amaciador de roupa nos respetivos compartimentos e, em seguida, feche a gaveta.
4. Escolha um programa de que necessita.
5. Pressione o botão "Iniciar/pausar" para ligar a máquina de lavar roupa.
6. Quando o ciclo estiver concluído, é emitido um sinal sonoro de aviso.

Nota:	Quando o ciclo de lavagem estiver concluído, a máquina passará para o modo de espera. E a máquina entrará em modo de suspensão após 10 minutos sem qualquer controlo no painel de controlo.

Nota:	A máquina está equipada com um dispositivo de controlo do equilíbrio, que garante a estabilidade da máquina durante a centrifugação. Como forma de proteção, a máquina corta o funcionamento se a roupa não estiver distribuída uniformemente no tambor. A roupa é redistribuída por rotação inversa do tambor. Isto pode acontecer Nota várias vezes antes que o desequilíbrio desapareça e a rotação normal possa ser retomada. Se, após cerca de 20 minutos, a roupa ainda não estiver distribuída uniformemente no tambor, a máquina não roda. Neste caso, redistribua a carga manualmente e volte a selecionar o programa de centrifugação.

Bloqueio da porta

- Quando a máquina é ligada, o fecho da porta está bloqueado
- Quando a temperatura dentro do tambor é superior a 60 ℃, o fecho da porta é bloqueado
- Quando a água está acima de um determinado nível, o fecho da porta é bloqueado.
- Quando o ciclo de lavagem estiver concluído, o fecho da porta é desbloqueado.

Importante:

Não tente abrir a porta quando o ciclo de lavagem não estiver terminado ou quando a alimentação elétrica for cortada durante o ciclo de lavagem, porque a temperatura pode ser elevada e pode sofrer escaldões.

Limpeza e manutenção Processo de utilização

⚠ **Desligue a máquina da rede elétrica e retire a ficha da tomada antes de limpar a máquina.**

⚠ **A máquina de lavar roupa não deve ser lavada com a mangueira.**

Limpeza do exterior

Limpe o exterior com um agente de limpeza suave não abrasivo ou com água e sabão, utilizando um pano bem torcido. Secar com um pano macio.

⚠ **Não utilize solventes, produtos de limpeza abrasivos, limpa-vidros ou produtos de limpeza multiusos. Estes podem danificar as superfícies de plástico e outros componentes devido aos produtos químicos que contêm.**

O tambor de lavagem

Limpe o tambor de 3 em 3 meses, utilizando o programa "Limpeza do tambor".

Limpeza da gaveta

Remova regularmente os resíduos de detergente. Siga os passos seguintes:

- Puxe a gaveta para fora até sentir uma resistência. Pressionar o fecho de desbloqueio e, ao mesmo tempo, puxe a gaveta para fora da máquina.
- Retire o sifão do compartimento e limpe-o.
- Limpe o dispensador com uma escova e água morna.

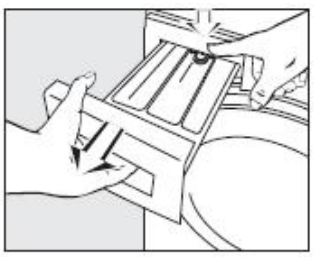

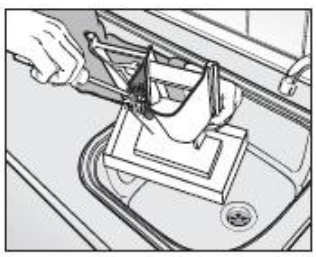

Limpeza e manutenção Após a utilização

Limpeza do compartimento da gaveta

Utilize uma escova para garrafas para remover os resíduos de detergente no interior do compartimento da gaveta.

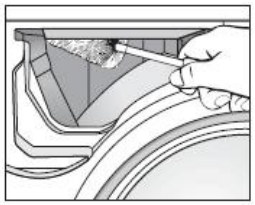

Limpeza do filtro de entrada de água

Utilize um alicate de pontas para retirar o filtro de plástico. Limpe e volte a colocar em segurança. Estes filtros devem ser verificados aproximadamente de 6 em 6 meses, ou mais frequentemente se houver interrupções frequentes no abastecimento de água.

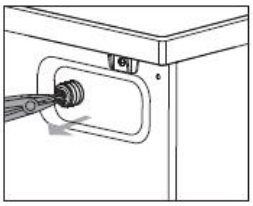

Nota:	**O filtro deve ser colocado novamente no seu lugar após a limpeza.**

Limpeza do filtro da bomba de drenagem

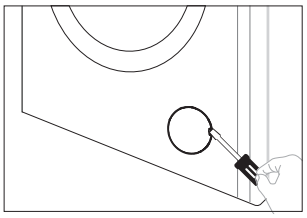

1. Desconecte a máquina da rede elétrica, escolha o braço da bala da fivela da trava com uma chave de fenda e abra a tampa inferior.



2. Coloque um recipiente por baixo da bomba. Desaparafuse e retire o filtro.

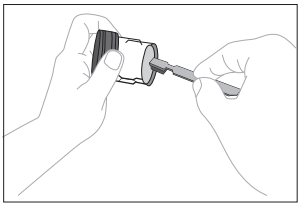

3. Limpe o filtro cuidadosamente.

Importante:

Se a máquina for exposta a temperaturas inferiores a 0°C, devem ser tomadas certas precauções.

Note	**O filtro deve ser limpo a cada 2 meses ou quando houver uma falha de que " ○ ○ • • " esteja no ecrã.**

Guia de resolução de problemas Explicação difícil

Problema	Código de Erro	Possível Causa	Soluções
A água de máquina enche-se com horas extras.	○ ● ● ●	1. Torneira da água não está aberta. 2. Mangueira de drenagem está baixada. 3. Válvula de entrada de água está danificada.	1. Abra a torneira da água. 2. Enganche a mangueira. 3. Troque a válvula de entrada de água.
Existe um alarme de bloqueio de porta.	● ○ ● ●	1. A porta não está bem bloqueada. 2. Peças de vestuário ficam presas entre a porta e a vedação. 3. Bloqueio de porta está danificado.	1. Bloqueie bem a porta. 2. Coloque a peça de vestuário no tambor. 3. Troque o bloqueio de porta.
A máquina drena com horas extras.	○ ○ ● ●	1. A mangueira de drenagem está esmagada ou dobrada. 2. O filtro da bomba de drenagem está bloqueado. 3. Os tubos do sistema de drenagem estão bloqueados.	1. Verifique a mangueira de drenagem. 2. Limpe o filtro. 3. Verifique o sistema de drenagem e limpe-o.
Água transborda da máquina. / Sensor de água funciona de forma anormal.	● ● ○ ●	1. A válvula de entrada de água está danificada. 2. A ligação entre o sensor de água e o fio não é segura. 3. O sensor de água está danificado.	1. Troque a entrada de água. 2. Verifique a ligação e certifique-se de que é segura. 3. Troque o sensor de água.
O motor não funciona.	○ ● ○ ●	1. A ligação entre o motor e o fio não é segura. 2. O motor está protegido contra sobreaquecimento. 3. O motor está danificado.	1. Verifique a ligação e certifique-se de que é segura. 2. Verifique se a máquina está sobrecarregada. Desligue a máquina e tente novamente quando o motor arrefecer. 3. Troque o motor.
Existe uma falha no aquecedor.	● ○ ○ ●	1. A ligação entre o aquecedor e o fio não é segura. 2. O aquecedor está danificado.	1. Verifique a ligação e certifique-se de que é segura. 2. Troque o aquecedor.
Existe uma falha no sensor de temperatura.	○ ○ ○ ●	1. A ligação entre o sensor de temperatura e o fio não é segura. 2. O sensor de temperatura está danificado.	1. Verifique a ligação e certifique-se de que é segura. 2. Troque o sensor de temperatura.
Anomalia de tensão	● ● ● ○	1. A tensão da rede está demasiado alta ou demasiado baixa	Desligue e reinicie após recuperação de tensão
Falha de comunicação	○ ● ● ○	1. A linha de comunicação está danificada 2. A placa de display está danificada	1. Verifique se as linhas de comunicação e os terminais de cablagem estão danificados 2. Substitua a placa de display

Guia de resolução de problemas Explicação difícil

Problema	Código de Erro	Possível Causa	Soluções
Falha da placa de frequência variável	● ○ ● ○	1. O circuito da placa de conversão de frequência está danificado 2. A placa de conversão de frequência está com avariada	1. Verifique se os terminais de cablagem da placa de conversão de frequência estão danificados 2. Substitua o conversor de frequência

● — escuridão ○ — cintilação

6KG

<table>
<tr><th colspan="8">Conteúdo, ordem e formato da ficha de informação do produto</th></tr>
<tr><td colspan="8">Parâmetros gerais do produto:</td></tr>
<tr><td>Parâmetro</td><td>Valor</td><td colspan="3">Parâmetro</td><td colspan="2">Valor</td></tr>
<tr><td rowspan="3">Capacidade classificada(b)(kg)</td><td rowspan="3">6,0</td><td colspan="3" rowspan="3">Dimensões em cm (a), (c)</td><td>Altura</td><td>85</td></tr>
<tr><td>Largura</td><td>60</td></tr>
<tr><td>Profundidade</td><td>41</td></tr>
<tr><td>Índice de eficiência energética(b) (EEIW)</td><td>46,0</td><td colspan="3">Classe de eficiência energética(b)</td><td colspan="2">A</td></tr>
<tr><td>Índice de eficiência de lavagem(b)</td><td>1,031</td><td colspan="3">Eficácia de enxaguamento (g/kg)(b)</td><td colspan="2">5,0</td></tr>
<tr><td>Consumo de energia em kWh por ciclo, com base no programa eco 40-60 numa combinação de cargas totais e parciais. Consumo energia real depende de como o aparelho é utilizado.</td><td>0,373</td><td colspan="3">Consumo de água em litro por ciclo, com base no programa eco 40-60 numa combinação de cargas totais e parciais. Consumo de água real depende de como o aparelho é utilizado e na dureza da água.</td><td colspan="2">36</td></tr>
<tr><td rowspan="3">Temperatura máxima dentro do têxtil tratado (b)(℃)</td><td>Capacidade classificada</td><td>33</td><td rowspan="3">Teor de humidade residual ponderada
Teor de humidade residual ponderada (b) (%)</td><td colspan="2" rowspan="3">53,9</td></tr>
<tr><td>Meio</td><td>26</td></tr>
<tr><td>Quarto</td><td>22</td></tr>
<tr><td rowspan="3">Velocidade de centrifugação (b) (rpm)</td><td>Capacidade classificada</td><td>1200</td><td rowspan="3">Classe de eficiência de centrifugação e secagem (b)</td><td colspan="2" rowspan="3">B</td></tr>
<tr><td>Meio</td><td>1200</td></tr>
<tr><td>Quarto</td><td>1200</td></tr>
<tr><td rowspan="3">Duração do programa(b) (h:min)</td><td>Capacidade classificada</td><td>03:18</td><td rowspan="3">Tipo</td><td colspan="2" rowspan="3">Autónomo</td></tr>
<tr><td>Meio</td><td>02:36</td></tr>
<tr><td>Quarto</td><td>02:36</td></tr>
<tr><td>Emissões de ruído acústico no ar na fase de centrifugação (b) (dB (A) re 1pW)</td><td>72</td><td colspan="3">Classe de emissões de ruído acústico no ar (b)(fase de centrifugação)</td><td colspan="2">A</td></tr>
<tr><td>Modo desligado (W) (se aplicável)</td><td>0,50</td><td colspan="3">Modo de suspensão (W) (se aplicável)</td><td colspan="2">0,50</td></tr>
<tr><td>Iniciar em atraso (W) (se aplicável)</td><td>4,00</td><td colspan="3">Suspensão em rede (W) (se aplicável)</td><td colspan="2">N/D</td></tr>
<tr><td colspan="8">Duração mínima da garantia oferecida pelo fornecedor (a), (c):</td></tr>
<tr><td colspan="6">Este produto foi projectado para libertar iões de prata durante o ciclo de lavagem</td><td colspan="2">Nº</td></tr>
<tr><td colspan="8">Informações adicionais (a), (c):</td></tr>
</table>

Parâmetros **Apêndice**

6KG

PARÂMETRO	UNIDADE	VALOR
Capacidade nominal para o programa Eco 40-60, em intervalos de 0,5 kg	kg	6.0
Consumo de energia do programa Eco 40-60 à capacidade nominal	kWh/ciclo	0.520
Consumo de energia do programa Eco 40-60 a metade da capacidade nominal	kWh/ciclo	0.300
Consumo de energia do programa Eco 40-60 a um quarto da capacidade nominal	kWh/ciclo	0.190
Consumo de energia ponderado do programa Eco 40-60	kWh/ciclo	0.373
Índice de eficiência energética	-	46
Consumo de água do programa Eco 40-60 à capacidade nominal	L/ciclo	42
Consumo de água do programa Eco 40-60 a metade da capacidade nominal	L/ciclo	32
Consumo de água do programa Eco 40-60 a um quarto da capacidade nominal	L/ciclo	28
Consumo de água ponderado	L/ciclo	36
Índice de eficiência de lavagem do programa Eco 40-60 à capacidade nominal	-	1.031
Índice de eficiência de lavagem do programa Eco 40-60 a metade da capacidade nominal	-	1.031
Índice de eficiência de lavagem do programa Eco 40-60 a um quarto da capacidade nominal	-	1.031
Eficácia de enxaguamento do programa Eco 40-60 à capacidade nominal	g/kg	5.0
Eficácia de enxaguamento do programa Eco 40-60 a metade da capacidade nominal	g/kg	5.0
Eficácia de enxaguamento do programa Eco 40-60 a um quarto da capacidade nominal	g/kg	5.0
Duração do programa do programa Eco 40-60 à capacidade nominal	h:min	3:18
Duração do programa do programa Eco 40-60 a metade da capacidade nominal	h:min	2:36
Duração do programa do programa Eco 40-60 a um quarto da capacidade nominal	h:min	2:36
Temperatura atingida durante pelo menos 5 min no interior da carga durante o programa Eco 40-60 à capacidade nominal	℃	33
Temperatura atingida durante pelo menos 5 min no interior da carga durante o programa Eco 40-60 a metade da capacidade nominal	℃	26
Temperatura atingida durante pelo menos 5 min no interior da carga durante o programa Eco 40-60 a um quarto da capacidade nominal	℃	22

Parâmetros **Apêndice**

6KG

PARÂMETRO	UNIDADE	VALOR
Velocidade de centrifugação na fase de centrifugação do programa Eco 40-60 à capacidade nominal	rpm	1200
Velocidade de centrifugação na fase de centrifugação do programa Eco 40-60 a metade da capacidade nominal	rpm	1200
Velocidade de centrifugação na fase de centrifugação do programa Eco 40-60 a um quarto da capacidade nominal	rpm	1200
Teor de humidade residual do programa Eco 40-60 à capacidade nominal	%	53.9
Teor de humidade residual do programa Eco 40-60 a metade da capacidade nominal	%	53.9
Teor de humidade residual do programa Eco 40-60 a um quarto da capacidade nominal	%	53.9
Teor de humidade residual ponderada	%	53.9
Emissões de ruído acústico no ar durante o programa Eco 40-60 (fase de centrifugação)	dB(A) re 1 pW	72
Consumo de energia em "modo desligado"	W	0.5
Consumo de energia em "modo de suspensão"	W	0.5
O "modo de suspensão " inclui a visualização de informações?	—	N/A
Consumo de energia no "modo de suspensão" em estado de suspensão da rede (se aplicável)	W	N/A
Consumo de energia em "atraso de início" (se aplicável)	W	4.0

Potência	220-240V~,50Hz
Potência classificada	1600W
Pressão da água	0,02-0,8MPa
Peso líquido/peso bruto	50kg/53kg
Dimensão exterior (LxPxA)mm	647X450X890

O programa Eco 40-60 é capaz de limpar roupa de algodão com sujidade normal declarada como lavável a 40℃ ou 60℃, em conjunto no mesmo ciclo, e que este programa é utilizado para avaliar a conformidade com a legislação de conceção ecológica da UE.

Os programas mais eficientes em termos de consumo de energia geralmente são aqueles que actuam em temperaturas mais baixas e com maior duração.

8KG

<table>
<tr><th colspan="8">Conteúdo, ordem e formato da ficha de informação do produto</th></tr>
<tr><td colspan="8">Parâmetros gerais do produto:</td></tr>
<tr><td>Parâmetro</td><td>Valor</td><td colspan="3">Parâmetro</td><td colspan="2">Valor</td></tr>
<tr><td rowspan="3">Capacidade classificada(b)(kg)</td><td rowspan="3">8,0</td><td colspan="3" rowspan="3">Dimensões em cm (a), (c)</td><td>Altura</td><td>85</td></tr>
<tr><td>Largura</td><td>60</td></tr>
<tr><td>Profundidade</td><td>45</td></tr>
<tr><td>Índice de eficiência energética(b) (EEIW)</td><td>41.6</td><td colspan="3">Classe de eficiência energética(b)</td><td colspan="2">A</td></tr>
<tr><td>Índice de eficiência de lavagem(b)</td><td>1,031</td><td colspan="3">Eficácia de enxaguamento (g/kg)(b)</td><td colspan="2">5,0</td></tr>
<tr><td>Consumo de energia em kWh por ciclo, com base no programa eco 40-60 numa combinação de cargas totais e parciais. Consumo energia real depende de como o aparelho é utilizado.</td><td>0,378</td><td colspan="3">Consumo de água em litro por ciclo, com base no programa eco 40-60 numa combinação de cargas totais e parciais. Consumo de água real depende de como o aparelho é utilizado e na dureza da água.</td><td colspan="2">40</td></tr>
<tr><td rowspan="3">Temperatura máxima dentro do têxtil tratado (b)(℃)</td><td>Capacidade classificada</td><td>30</td><td rowspan="3">Teor de humidade residual ponderada
Teor de humidade residual ponderada (b) (%)</td><td colspan="2" rowspan="3">53,9</td></tr>
<tr><td>Meio</td><td>25</td></tr>
<tr><td>Quarto</td><td>22</td></tr>
<tr><td rowspan="3">Velocidade de centrifugação (b) (rpm)</td><td>Capacidade classificada</td><td>1200</td><td rowspan="3">Classe de eficiência de centrifugação e secagem (b)</td><td colspan="2" rowspan="3">B</td></tr>
<tr><td>Meio</td><td>1200</td></tr>
<tr><td>Quarto</td><td>1200</td></tr>
<tr><td rowspan="3">Duração do programa(b) (h:min)</td><td>Capacidade classificada</td><td>3:38</td><td rowspan="3">Tipo</td><td colspan="2" rowspan="3">Autónomo</td></tr>
<tr><td>Meio</td><td>2:48</td></tr>
<tr><td>Quarto</td><td>2:48</td></tr>
<tr><td>Emissões de ruído acústico no ar na fase de centrifugação (b) (dB (A) re 1pW)</td><td>72</td><td colspan="3">Classe de emissões de ruído acústico no ar (b)(fase de centrifugação)</td><td colspan="2">A</td></tr>
<tr><td>Modo desligado (W) (se aplicável)</td><td>0,50</td><td colspan="3">Modo de suspensão (W) (se aplicável)</td><td colspan="2">0,50</td></tr>
<tr><td>Iniciar em atraso (W) (se aplicável)</td><td>4,00</td><td colspan="3">Suspensão em rede (W) (se aplicável)</td><td colspan="2">N/D</td></tr>
<tr><td colspan="8">Duração mínima da garantia oferecida pelo fornecedor (a), (c):</td></tr>
<tr><td colspan="6">Duração mínima da garantia oferecida pelo fornecedor (a),(c):12 meses</td><td colspan="2"></td></tr>
<tr><td colspan="5">Este produto foi concebido para libertar iões de prata durante o ciclo de lavagem Não</td><td colspan="2"></td></tr>
<tr><td colspan="7">Informações adicionais (a),(c): Para mais informações sobre os dados, por favor, leia o código QR na etiqueta energética.</td></tr>
</table>

Parâmetros **Apêndice**

8KG

PARÂMETRO	UNIDADE	VALOR
Capacidade nominal para o programa Eco 40-60, em intervalos de 0,5 kg	kg	8.0
Consumo de energia do programa Eco 40-60 à capacidade nominal	kWh/ciclo	0.58
Consumo de energia do programa Eco 40-60 a metade da capacidade nominal	kWh/ciclo	0.35
Consumo de energia do programa Eco 40-60 a um quarto da capacidade nominal	kWh/ciclo	0.18
Consumo de energia ponderado do programa Eco 40-60	kWh/ciclo	0.378
Índice de eficiência energética	-	41.6
Consumo de água do programa Eco 40-60 à capacidade nominal	L/ciclo	45
Consumo de água do programa Eco 40-60 a metade da capacidade nominal	L/ciclo	40
Consumo de água do programa Eco 40-60 a um quarto da capacidade nominal	L/ciclo	34
Consumo de água ponderado	L/ciclo	40
Índice de eficiência de lavagem do programa Eco 40-60 à capacidade nominal	-	1.031
Índice de eficiência de lavagem do programa Eco 40-60 a metade da capacidade nominal	-	1.031
Índice de eficiência de lavagem do programa Eco 40-60 a um quarto da capacidade nominal	-	1.031
Eficácia de enxaguamento do programa Eco 40-60 à capacidade nominal	g/kg	5.0
Eficácia de enxaguamento do programa Eco 40-60 a metade da capacidade nominal	g/kg	5.0
Eficácia de enxaguamento do programa Eco 40-60 a um quarto da capacidade nominal	g/kg	5.0
Duração do programa do programa Eco 40-60 à capacidade nominal	h:min	3:38
Duração do programa do programa Eco 40-60 a metade da capacidade nominal	h:min	2:48
Duração do programa do programa Eco 40-60 a um quarto da capacidade nominal	h:min	2:48
Temperatura atingida durante pelo menos 5 min no interior da carga durante o programa Eco 40-60 à capacidade nominal	℃	30
Temperatura atingida durante pelo menos 5 min no interior da carga durante o programa Eco 40-60 a metade da capacidade nominal	℃	25
Temperatura atingida durante pelo menos 5 min no interior da carga durante o programa Eco 40-60 a um quarto da capacidade nominal	℃	22

Parâmetros **Apêndice**

8KG

PARÂMETRO	UNIDADE	VALOR
Velocidade de centrifugação na fase de centrifugação do programa Eco 40-60 à capacidade nominal	rpm	1200
Velocidade de centrifugação na fase de centrifugação do programa Eco 40-60 a metade da capacidade nominal	rpm	1200
Velocidade de centrifugação na fase de centrifugação do programa Eco 40-60 a um quarto da capacidade nominal	rpm	1200
Teor de humidade residual do programa Eco 40-60 à capacidade nominal	%	53.9
Teor de humidade residual do programa Eco 40-60 a metade da capacidade nominal	%	53.9
Teor de humidade residual do programa Eco 40-60 a um quarto da capacidade nominal	%	53.9
Teor de humidade residual ponderada	%	53.9
Emissões de ruído acústico no ar durante o programa Eco 40-60 (fase de centrifugação)	dB(A) re 1 pW	72
Consumo de energia em "modo desligado"	W	0.5
Consumo de energia em "modo de suspensão"	W	0.5
O "modo de suspensão " inclui a visualização de informações?	—	N/A
Consumo de energia no "modo de suspensão" em estado de suspensão da rede (se aplicável)	W	N/A
Consumo de energia em "atraso de início" (se aplicável)	W	4.0

Potência	220-240V~,50Hz
Potência classificada	1600W
Pressão da água	0,02-0,8MPa
Peso líquido/peso bruto	52kg/55kg
Dimensão exterior (LxPxA)mm	647X495X890

O programa Eco 40-60 é capaz de limpar roupa de algodão com sujidade normal declarada como lavável a 40℃ ou 60℃, em conjunto no mesmo ciclo, e que este programa é utilizado para avaliar a conformidade com a legislação de conceção ecológica da UE.

Os programas mais eficientes em termos de consumo de energia geralmente são aqueles que actuam em temperaturas mais baixas e com maior duração.

10KG

<table>
<tr><th colspan="6">Conteúdo, ordem e formato da ficha de informação do produto</th></tr>
<tr><td colspan="6">Parâmetros gerais do produto:</td></tr>
<tr><td>Parâmetro</td><td colspan="2">Valor</td><td>Parâmetro</td><td colspan="2">Valor</td></tr>
<tr><td rowspan="3">Capacidade nominal (b) (kg)</td><td colspan="2" rowspan="3">10,0</td><td rowspan="3">Dimensões em cm (a), (c)</td><td>Altura</td><td>85</td></tr>
<tr><td>Largura</td><td>60</td></tr>
<tr><td>Profundidade</td><td>52</td></tr>
<tr><td>Índice de eficiência energética (b) (EEIW)</td><td colspan="2">52,0</td><td>Classe de eficiência energética (b)</td><td colspan="2">A</td></tr>
<tr><td>Índice de eficiência de lavagem (b)</td><td colspan="2">1,031</td><td>Eficácia do enxaguamento (g/kg) (b)</td><td colspan="2">5,0</td></tr>
<tr><td>Consumo de energia em kWh por ciclo, baseado no programa eco 40-60 numa combinação de carga total e parcial. O consumo real de energia dependerá da forma como o aparelho é utilizado.</td><td colspan="2">0,514</td><td>Consumo de água em litros por ciclo, baseado no programa eco 40-60 numa combinação de carga total e parcial. O consumo real de água dependerá da forma como o aparelho é utilizado e da dureza da água.</td><td colspan="2">42</td></tr>
<tr><td rowspan="3">Temperatura máxima no interior do tecido tratado (b) (°C)</td><td>Capacidade nominal</td><td>35</td><td rowspan="3">Teor de humidade restante ponderado (b) (%)</td><td colspan="2" rowspan="3">53,9</td></tr>
<tr><td>Metade</td><td>27</td></tr>
<tr><td>Trimestre</td><td>26</td></tr>
<tr><td rowspan="3">Velocidade de centrifugação (b) (rpm)</td><td>Capacidade nominal</td><td>1400</td><td rowspan="3">Classe de eficiência de secagem por centrifugação (b)</td><td colspan="2" rowspan="3">B</td></tr>
<tr><td>Metade</td><td>1400</td></tr>
<tr><td>Trimestre</td><td>1400</td></tr>
<tr><td rowspan="3">Duração de programa (b) (h:min)</td><td>Capacidade nominal</td><td>3:58</td><td rowspan="3">Tipo</td><td colspan="2" rowspan="3">Autónomo</td></tr>
<tr><td>Metade</td><td>3:00</td></tr>
<tr><td>Trimestre</td><td>3:00</td></tr>
<tr><td>Emissões de ruído acústico aéreo na fase de centrifugação (b) (dB(A) re 1 pW)</td><td colspan="2">72</td><td>Classe de emissão de ruído acústico aéreo (b) (fase de centrifugação)</td><td colspan="2">A</td></tr>
<tr><td>Modo desligado (W) (se aplicável)</td><td colspan="2">0,50</td><td>Modo de espera (W) (se aplicável)</td><td colspan="2">0,50</td></tr>
<tr><td>Atrasar início (W) (se aplicável)</td><td colspan="2">4,00</td><td>Espera em rede (W) (se aplicável)</td><td colspan="2">N/A</td></tr>
<tr><td colspan="6">Duração mínima da garantia oferecida pelo fornecedor (a), (c): 12 meses</td></tr>
<tr><td colspan="4">Este produto foi concebido para libertar iões de prata durante o ciclo de lavagem</td><td colspan="2">Não</td></tr>
<tr><td colspan="6">Informação adicional (a), (c): Weblink para o website do fornecedor, onde se encontra a informação constante do ponto 9 do Anexo II do Regulamento (UE) 2019/2023(1) da Comissão:</td></tr>
<tr><td colspan="6">(a) este item não será considerado relevante para efeitos do Artigo 2(6) do Regulamento (UE) 2017/1369.
(b) para o programa eco 40-60.
(c) alterações a este item não serão consideradas relevantes para efeitos do parágrafo 4 do Artigo 4 do Regulamento (UE) 2017/1369.
(d) se a base de dados do produto gerar automaticamente o conteúdo definitivo desta célula, o fornecedor não deverá introduzir estes dados.</td></tr>
</table>

10KG **PARÂMETROS**	**UNIDADE**	**VALOR**
Capacidade nominal para o programa Eco 40-60, em intervalos de 0,5 kg	kg	10,0
Consumo de energia do programa Eco 40-60 à capacidade nominal	kWh/ciclo	1,000
Consumo de energia do programa Eco 40-60 à metade da capacidade nominal	kWh/ciclo	0,440
Consumo de energia do programa Eco 40-60 a um quarto da capacidade nominal	kWh/ciclo	0,230
Consumo energético ponderado do programa Eco 40-60	kWh/ciclo	0,514
Consumo de energia padrão do programa Eco 40-60 (SCEw)	kWh/ciclo	0,988
Índice de Eficiência Energética	-	52,0
Consumo de água do programa Eco 40-60 à capacidade nominal	L/ciclo	50,0
Consumo de água do programa Eco 40-60 à metade da capacidade nominal	L/ciclo	45,0
Consumo de água do programa Eco 40-60 a um quarto da capacidade nominal	L/ciclo	36,0
Consumo ponderado de água	L/ciclo	42
Índice de eficiência de lavagem do programa Eco 40-60 à capacidade nominal	-	1,031
Índice de eficiência de lavagem do programa Eco 40-60 à metade da capacidade nominal	-	1,031
Índice de eficiência de lavagem do programa Eco 40-60 a um quarto da capacidade nominal	-	1,031
Eficácia de enxaguamento do programa Eco 40-60 à capacidade nominal	g/kg	5,0
Eficácia de enxaguamento do programa Eco 40-60 à metade da capacidade nominal	g/kg	5,0
Eficácia de enxaguamento do programa Eco 40-60 a um quarto da capacidade nominal	g/kg	5,0
Duração do programa Eco 40-60 à capacidade nominal	h:min	3:58
Duração do programa Eco 40-60 à metade da capacidade nominal	h:min	3:00
Duração do programa Eco 40-60 a um quarto da capacidade nominal	h:min	3:00
Temperatura atingida por um mínimo de 5 minutos no interior da carga durante o programa Eco 40-60 à capacidade nominal	°C	35
Temperatura atingida por um mínimo de 5 minutos no interior da carga durante o programa Eco 40-60 à metade da capacidade nominal	°C	27
Temperatura atingida por um mínimo de 5 minutos no interior da carga durante o programa Eco 40-60 a um quarto da capacidade nominal	°C	26

10KG

PARÂMETRO	UNIDADE	VALOR
Velocidade de centrifugação na fase de centrifugação do programa Eco 40-60 à capacidade nominal	rpm	1400
Velocidade de centrifugação na fase de centrifugação do programa Eco 40-60 à metade da capacidade nominal	rpm	1400
Velocidade de centrifugação na fase de centrifugação do programa Eco 40-60 a um quarto da capacidade nominal	rpm	1400
Teor de humidade restante ponderado	%	53,9
Emissões de ruído acústico aéreo durante o programa Eco 40-60 (fase de centrifugação)	dB(A) re 1 pW	72
Consumo de energia em 'modo desligado'	W	0,50
Consumo de energia em 'modo de espera'	W	0,50
O 'modo de espera' inclui a exibição de informações?	—	Não
Consumo de energia em 'modo de espera' em condição de espera de rede (se aplicável)	W	N/A
Consumo de energia em 'início retardado' (se aplicável)	W	4,00

Fonte de energia	220-240V~,50Hz
Potência Nominal	**1600W**
Pressão da Água	**0,02-0,8MPa**
Peso Líquido / Peso Bruto	**60kg/63kg**
Dimensão exterior (LxPxA)mm	**647×575×890**

O programa Eco 40-60 é capaz de limpar vestuário de algodão normalmente sujo declarado lavável a 40°C ou 60°C, em conjunto no mesmo ciclo, e que este programa é utilizado para avaliar a conformidade com a legislação de Ecodesign da UE.

Os programas mais eficientes em termos de consumo de energia são, geralmente, aqueles que funcionam a temperaturas mais baixas e com maior duração.

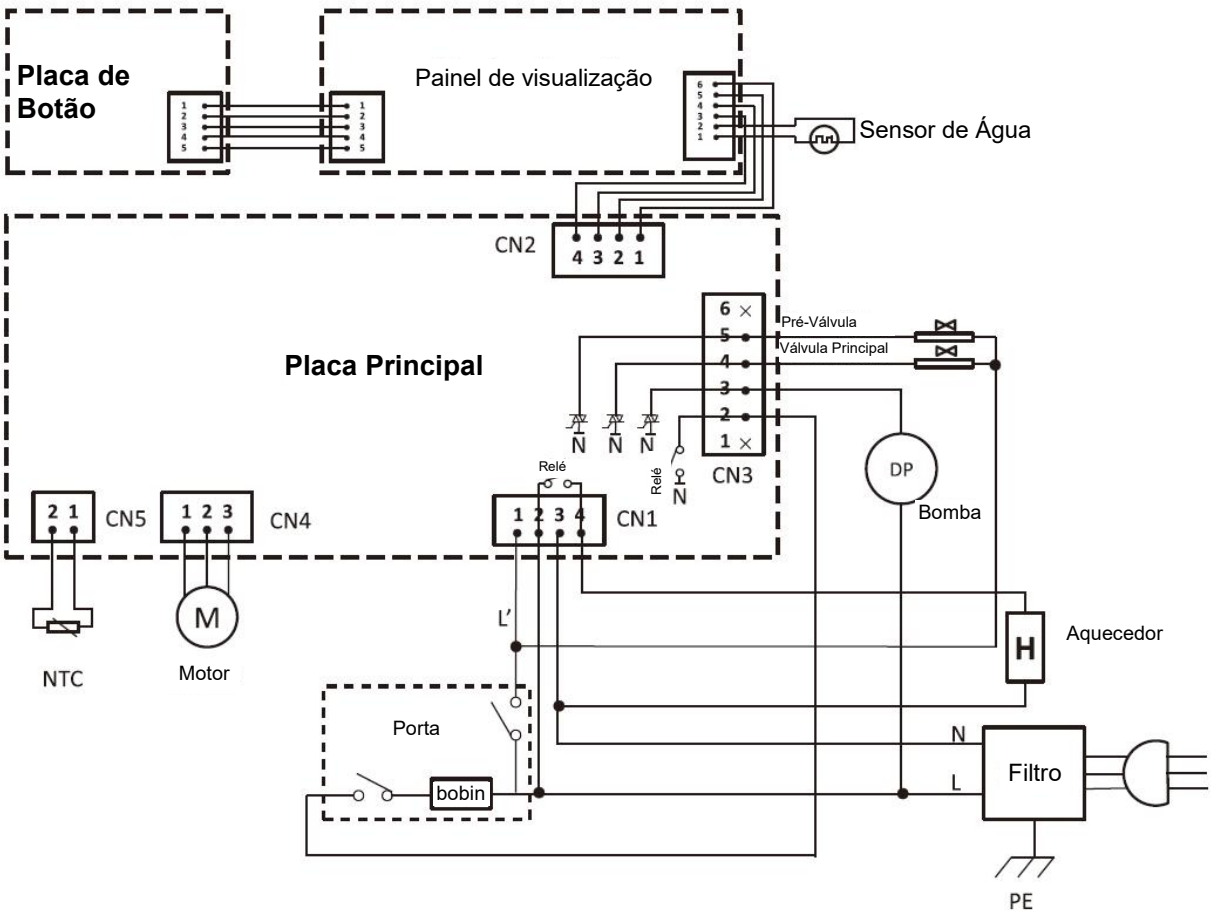

Nota	Não é adequado para máquina de lavar de 10 kg com carregador frontal!

Diagrama elétrico **Anexo**

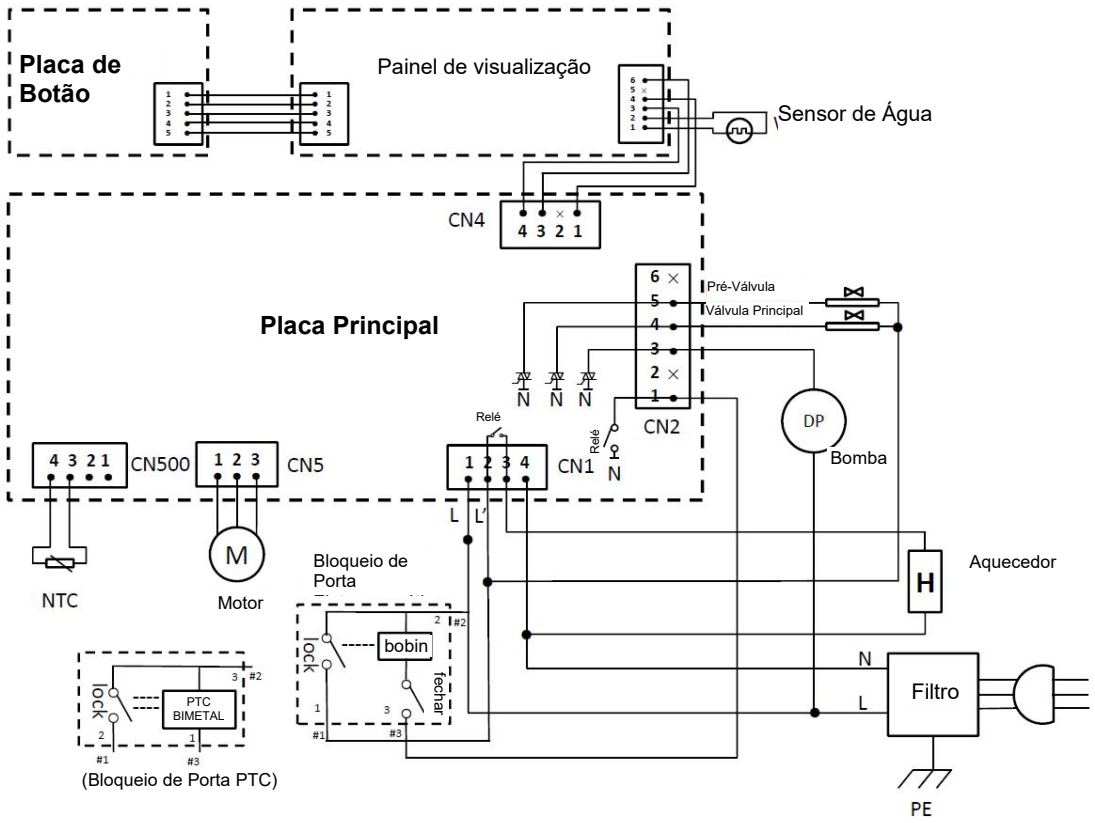

Eliminação correta deste produto	
	Este símbolo no produto ou na sua embalagem indica que não pode ser tratado como lixo doméstico. Em vez disso, deve ser levado para o ponto de recolha de resíduos adequado para a reciclagem de equipamentos elétricos e eletrónicos. Ao garantir que este produto é eliminado corretamente, estará a ajudar a evitar potenciais consequências negativas para o ambiente e para a saúde humana, que de outra forma poderiam ser causadas pelo manuseamento inadequado deste produto. Para obter informações mais detalhadas sobre a reciclagem deste produto, entre em contacto com as autoridades locais, serviço de recolha de lixo doméstico ou a loja onde comprou o produto.

Importante:

Se a máquina for exposta a temperaturas inferiores a 0℃, devem ser tomadas certas precauções.

1. **Feche a torneira da água.**
2. **Retire a mangueira de entrada.**
3. **Desengatar a mangueira de drenagem do suporte traseiro e coloque a extremidade desta mangueira e a da mangueira de entrada numa tigela. Execute o programa de centrifugação.**
4. **Desligue o aparelho.**
5. **Ligue a mangueira de entrada e reposicione a mangueira de drenagem.**
6. **Quando pretender voltar a colocar a máquina em funcionamento, certifique-se de que a temperatura ambiente é superior a 0℃.**

Imported by B73737553
Av. Altos Hornos S/N. Pto. Sagunto (46520). Valencia, España.
infonl@nilsonlife.com

nilson

Automatic Drum Washing Machine

OWNER'S MANUAL

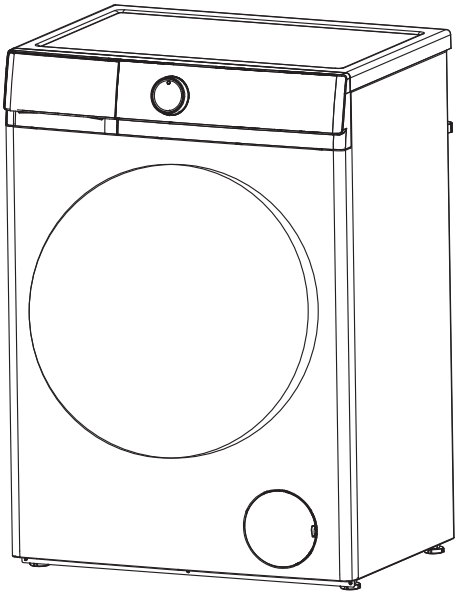

Model: NL6200AI
NL8200AI
NL10400AI

Thank you for choosing our Washing Machine.
It is essential to read this manual carefully before it is installed and used for the first time.

PREFACE

This washing machine conforms to current safety requirements. Inappropriate use can, however, lead to personal injury and damage to property.
To avoid the risk of accidents and damage to the washing machine, please read this manual carefully before using it for the first time. They contain important information on its installation, safety, use and maintenance.
Keep this manual in a safe place for future reference.

Contents

Safety notices - 1

Parts and features - 4

Installation - 5

The functions of the control panel - 8

How to use washer - 13

Cleanness and maintenance - 15

Troubleshooting guide - 17

Parameters - 19

Electric Diagram - 28

Safety Notices

WARNING



Read and understand thoroughly these safety instructions before use. The items indicated here are very important safety precautions, which must be followed. We cannot be held liable for damage caused by non-compliance with the warning and safety instructions or resulting from incorrect use or operation.

Cleaning and user maintenance shall not be made by children without supervision. Children of less than 3 years should be kept away unless continuously supervised. The new hose-sets supplied with the appliance are to be used and the old hose-sets should not be reused.

This appliance is not intended for use by persons (including children) with reduced physical, sensory or mental capabilities, or lack of experience and knowledge, unless they have been given supervision or instruction concerning use of the appliance by a person responsible for their safety.

Children should be supervised to ensure that they do not play with the appliance.

This appliance can be used by children aged from 8 years and above and persons with reduced physical,sensory or mental capabilities or lack of knowledge if they have been given supervision or instruction concerning use of the appliance in a safe way and under stand the hazards involved.Children shall not play with the appliance.Cleaning and user maintenance shall not be made by children without supervision.

This appliance is intended to be used in household and similar applications.

For washing machines having ventilation openings on the base, the washing machines cannot be washing on the carpet.

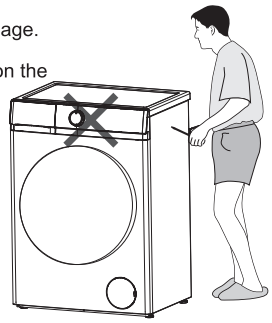

- Before setting the washing machine, check it for any externally visible damage. Do not install or use a damaged washing machine .
- Before connceting the washing machine, ensure that the connection data on the plate(voltage and current)match the electricity supply. if in any doubt, consult a qualifiled electrician.
- The electrical safety of this washing machine can only be guaranteed when continuity is complete between it and an effective earthing system which complies with current local and national safety regulations. It is most important that this basic safety requirement is present and regularly tested, and where there is any doubt the household wiring system should be inspected by a qualified electrician. The manufacturer cannot be held liable for the consequences of an inadequate earthing system.
- Do not connect the washing machine to the mains electricity supply by an extension lead. Extension leads do not guarantee the required safety of the appliance.
- Unauthorized repairs could result in unforeseen dangers for the user, for which manufacturer can not accept liability. Repairs should only be undertaken by an approved service technician. Ensure current is not supplied to the machine until after maintenance of repair work has been carried out.
- **If the supply cord is damaged, it must be replaced by the manufacturer, its service agent or similarly qualified persons in order to avoid a hazard.**

Safety Notices

If the connection cable is damaged or broken, it must only be replaced by an approved service technician to protect the user from danger.
Faulty components must only be replaced by genuine manufacturer original spare parts. Only when these parts are fitted the safety standards of the machine can be guaranteed.

Repairs shall only be carried out by the manufacturer, its service agent or similarly qualified persons in order to avoid a hazard. The producer will not be responsible for damages caused by the intervention of not authorized persons.
Never try repair an appliance which is defective of presumed to be defective. You may put your own and future users' lives in danger.Only authorised specialists are allowed to carry out this repair work.

The measuring pen lights up

- ▶ Please use a qualified special triple socket.
- ▶ Make sure that the ground hole of the three-flat socket is not charged.
- ▶ Make sure that the ground hole of the three-flat socket is effectively grounded.
- ▶ If you do not meet the above conditions, be sure to find a professional electrician to correct before using the washing machine.

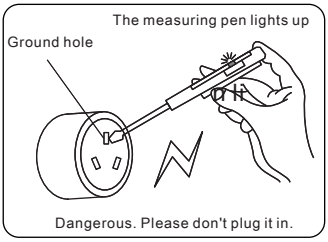

Note **THIS WASHING MACHINE MUST BE EARTHED.**

Technical parameters

Parameter \ Modle	NL6200AI	NL8200AI	NL10400AI
Power	220-240V~/50Hz	220-240V~/50Hz	220-240V~/50Hz
Washing capacity	6kg	8kg	10kg
Rated power	1600W	1600W	1600W
Water pressure	0.02-0.8MPa	0.02-0.8MPa	0.02-0.8MPa
Net weight / Gross weight	50kg/53kg	52kg/55kg	60kg/63kg

The guarantee period of the spare parts is 2 years. If you need replacement, please contact our customer service.

For professional repair, please contact our customer service.

Web	
Address	
Phone number	960600034
Email	info@svanelectro.com

Safety Notices

WARNING

Correct use

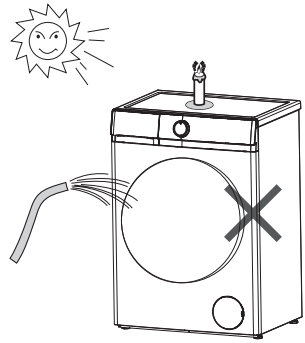

- To avoid the risk of personal injury or damage to the washing machine, do not install it in place where it is damp and where it suffers from rainfall.
- Do not install the washing machine in place where it suffers from the sun directly, in which plastic or components will be damaged. It will be shortened the life of your washing machine.
- Do not install the washing machine in place where temperatures below freezing may occur. Frozen hoses may burst or split. The reliability of the electronic control unit may be impaired at temperatures below freezing point.
- Do not shoot the washing machine with water when you clean it.
- Keep the washing machine away from fire or heat sources.
- Before using the washing machine for the first time, make sure that the transit bolts at the rear of the machine have been removed. During spinning, transit bolts which is still in place may result in damage to both the machine and adjacent furniture or appliances.
- Turn off the tap if the machine is to be left for any length of time (e.g. holiday), especially if there is no floor drain (gully) in the immediate vicinity.
- Take care to ensure that foreign objects (e.g. nails, pins, coins, paper clips) do not find their way into the machine with the laundry. These may damage components of the machine (e.g. drum), which in turn can result in damage to the laundry.
- Do not wash water-repellent things(e.g. raincoats) with washing machine.
- Only remove laundry from the washing machine once the drum has stopped turning. Reaching into a moving drum is extremely dangerous and could result in injury.
- Do not climb onto the washing machine or place items on it to avoid falling and damaging items, as well as deforming the plastic parts on the top cover.
- The electromagnetic door lock can be unlocked for two minutes when the display concludes or the door requires opening, for security purposes.

Safety with children

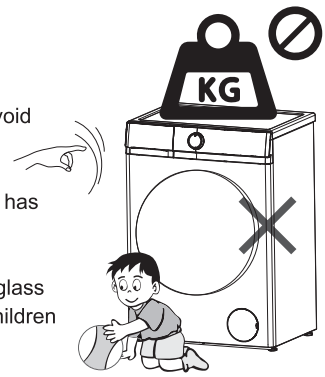

- Keep children away from the washing machine at all times. To avoid the risk of injury do not allow children to play on or near it or to play with its controls. Supervise children whilst you are using it.
- Older children may only use the washing machine if its operation has been clearly explained to them and they are able to use it safely, recognising the dangers of misuse.
- For machines with a 'porthole' door, remember that the porthole glass will be hot when washing at very high temperatures. Do not let children touch it.

Parts and Features

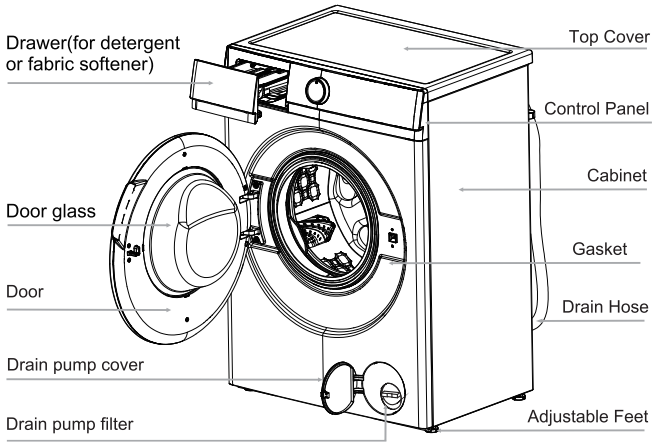

Note **Unscrew the drain pump filter to let water run out when the machine is not used for a long time.**

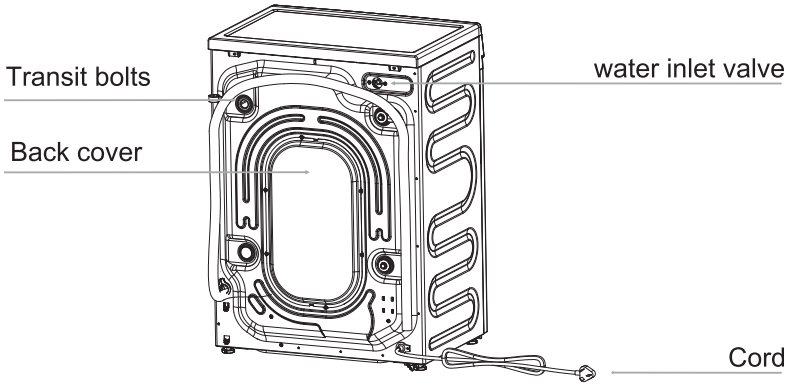

Note

The drawing of machine in the manual is only used for instruction.It may be vary from the mode you buy.
If the supply cord is damaged, it must be replaced by themanufacturer, its service agent or similarly qualified personsin order to avoid a hazard.

Installation

Backout packing

- Remove all the packing(including the foam base) or the vibration and noise may occur.
- Dispose all the wrappage safety and keep them out of the reach of children. Danger of suffocation!
- It is normal that water drops appear on the packing plastic bag and the door glass, which are resulted from the water left in the tub for checking out.

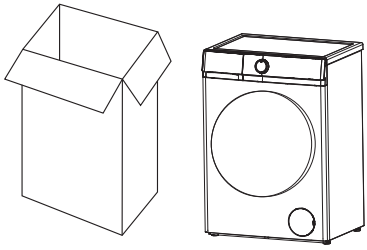

Accessories

Make sure that you have received all of the items shown below.

Accessories	Name	Qty.	Accessories	Name	Qty.
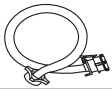	Inlet hose	1	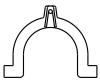	“U” piece	1
	transit bolts caps	4		Manual	1

Removing transit bolts

- Remove all the transit bolts at the back of the machine with tools.
- Plug the holes with the transit bolts caps supplied.

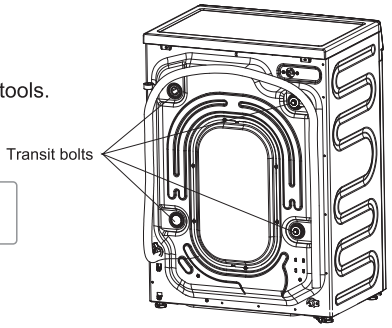

Note **Strong vibration, noise or failures may occur if the transit bolts are not removed.**

- Keep the transit bolts for future transportation. Whenever the machine is transported, the transit bolts must be refitted.

Installation

Installation place requirement

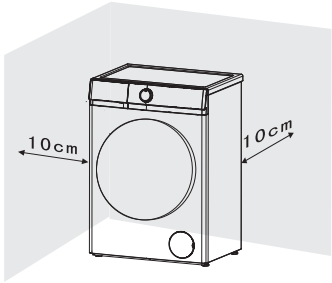

- A concrete floor is the most suitable installation surface for a washing machine, being far less prone to vibration during the spin cycle than wooden floorboards or carpeted surface.
- The machine must be level and securely positioned. The distance between the machine and wall must be more than 10 cm .
- To avoid vibrations during spinning. the machine should not be installed on soft floor coverings.

Level adjustment

The machine must stand perfectly level on all four feet to ensure safe and proper operation. Incorrect installation may cause vibrations and noise and may cause the machine to move about.

To do these when the machine is not level:

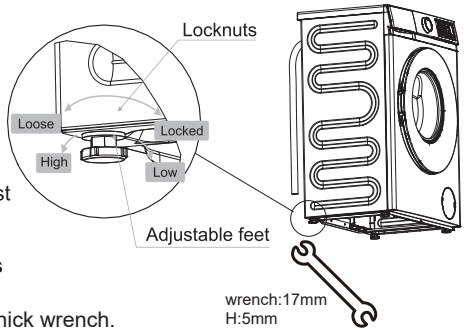

- Using the spanner turn locknut in a clockwise direction. Then turn locknuts together with adjust feet to unscrew.
- Hold adjust feet securely with a pipe wrench. Turn locknut again using the spanner until it sits firmly up against the housing.
- Loosen the locknuts using a 17mm and 5mm thick wrench.

Note **Vibration and noise may occur if the adjustable feet do not sit firmly up against the ground.**

Drain hose connection

1.Direct into a sink

If the outlet spigot has not been used before, remove any blanking plug that may be in place.

Push the drain hose onto the spigot and secure with a clip if required, ensure a loop is formed in the drain hose to prevent waste from the sink entering the washing machine.

If required,the drain hose can be extended to a length of 4 m.

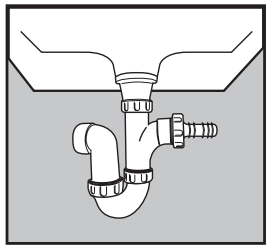

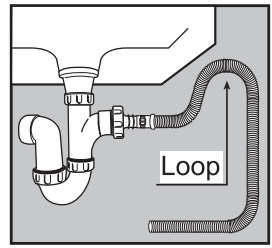

Installation

2. Connected securely to a standpipe
   Firstly form a hook in the end of the drain hose using the “U” piece supplied.
   Place the drain hose into your standpipe, which should have an internal diameter of approximately 30mm thus ensuring there is an air break between the drain hose and standpipe.
   When discharging into a standpipe ensure that the top fo the standpipe is no more than 90cm and no less than 60cm above floor level.



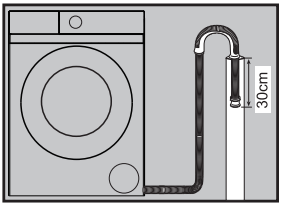

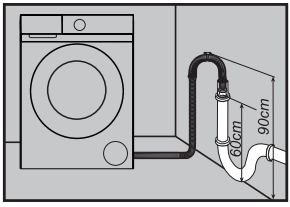

Water inlet connection

Select the appropriate faucet and ensure that the outlet face is flat.

Connect the inlet hose supplied with the machine to a tap with a 3/4" thread.
Do not use previously employed hoses.
Installation should comply with local water authority and building regulations ‘ requirements.

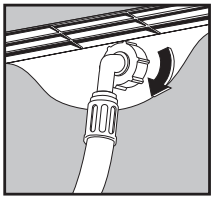

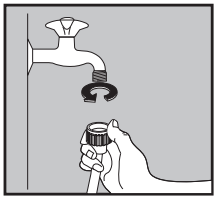

When there is a inlet valve at the back of the machine, it must be connected to a cold water supply.

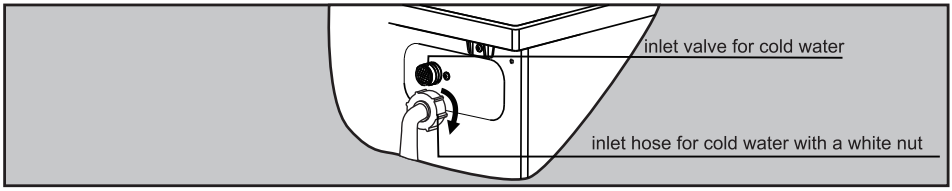

The functions of the control panel

A1 Control Panel

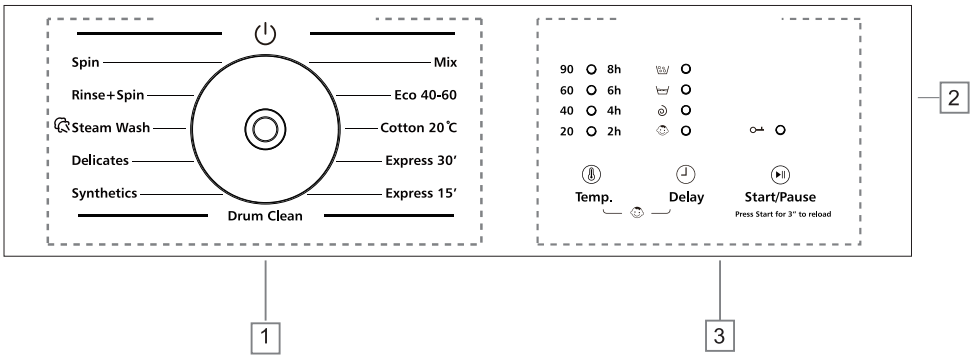

1 Programmes: Page 10 2 Display: Page 8 3 Buttons: Page 9

Display

The display shows the current settings, options or relevant information.

90-20	Temp. : show the temperature of washing.
8h-2h	Delay time: show the delay time of washing.
	Door lock: the light under this icon will be lighting when door lock is working.
	Child lock: the light under this icon will be lighting once child lock function is selected.
	Washing phase: the light above this icon will flicker during the washing phase.
	Rinse phase: the light above this icon will flicker during the rinse phase.
	Spin and drain phase: the light above this icon will flicker during the spin and drain phase.

The functions of the control panel

Buttons

The following is the instruction of the buttons and their setting options.

1.Temp.

Press this button repeatedly to change the wash temperature.

2.Delay

Press this button repeatedly to change the delay time.

3.Start/pause (⏯)

Press this button to start or pause a wash cycle. To reload the laundry during a wash cycle,press this button for 3 seconds, and the machine will drain if the water level is too high.(PTC door lock has no key to add clothing function） The reload function is unavailable if the temperature of the water is too high.

4.Child lock("Temp."+"Delay")

When the machine starts, press the "Delay" and "Temp" buttons at the same time for 3 seconds, the child lock indicator light up, the function takes effect. Press the same button for another 3 seconds to cancel this feature. When the child lock function is in effect, only the shutdown gear is effective, and the other keys are invalid.

⚠ Note	For your safety,Do not choose the “⏻”button and get out clothes while the machine is running. Because the temperature of water may be high and it may scald you. The door lock will open automatically at the end of a wash cycle while the temperature of the drum is cool down.

The functions of the control panel

Programs

Options and functions for programs

6KG

Program	Max.Load	Max Temp (℃)	Max Spin speed(rpm)	Type of Wash and Recommendations
Mix	5	60	800	Lightly to normally soiled robust laundry made of cotton, linen, artificial fibers and their blends. Only wash similar colors together in one wash load.
Eco 40-60	6	––	1200	Normally soiled cotton laundry. Most favorable program in terms of combined water and energy consumption. Basis for the values indicated on the Energy Label.
Cotton 20℃	6	20	800	Cottons, linens or cotton mix fabrics
Express 30'	3	––	800	Small loads of items which require freshening up and which can be washed in a Cotton program.
Express 15'	2	__	800	Small loads of items which require freshening up and which can be washed in a Cotton program.
Drum Clean	0	90	600	This program is used to clean the drum. Do not put any clothes into the drum while running this program.
Synthetics	3.5	60	800	Synthetic or mixed fabrics, underwear, colored garments, non-shrink T-shirts
Delicates	2	40	600	Fine laundry made of delicate fabrics or silk, which needs gentle treatment
Steam Wash	3	90	800	Cottons, underwear, sheet, pillows, children's clothes.
Rinse+Spin	––	––	1000	This program can be used for rinsing garments . Do not add any detergent.
Spin	––	––	1200	Separate spin for cotton and linen items.

Noise and remaining moisture content are influenced by the spinning speed: the higher the spinning speed in the spinning phase, the higher the noise and the lower the remaining moisture content.

The functions of the control panel

Programs

Options and functions for programs

8KG

Program	Max.Load	Max Temp (℃)	Max Spin speed(rpm)	Type of Wash and Recommendations
Mix	6.5	60	800	Lightly to normally soiled robust laundry made of cotton, linen, artificial fibers and their blends. Only wash similar colors together in one wash load.
Eco 40-60	8	--	1200	Normally soiled cotton laundry. Most favorable program in terms of combined water and energy consumption. Basis for the values indicated on the Energy Label.
Cotton 20℃	8	20	800	Cottons, linens or cotton mix fabrics
Express 30'	4	--	800	Small loads of items which require freshening up and which can be washed in a Cotton program.
Express 15'	2	--	800	Small loads of items which require freshening up and which can be washed in a Cotton program.
Drum Clean	0	90	600	This program is used to clean the drum. Do not put any clothes into the drum while running this program.
Synthetics	5	60	800	Synthetic or mixed fabrics, underwear, colored garments, non-shrink T-shirts
Delicates	2	40	600	Fine laundry made of delicate fabrics or silk, which needs gentle treatment
Steam Wash	4	90	800	Cottons, underwear, sheet, pillows, children's clothes.
Rinse+Spin	--	--	1000	This program can be used for rinsing garments . Do not add any detergent.
Spin	--	--	1200	Separate spin for cotton and linen items.

Noise and remaining moisture content are influenced by the spinning speed: the higher the spinning speed in the spinning phase, the higher the noise and the lower the remaining moisture content.

The functions of the control panel

Programs

Options and functions for programs

10KG

Program	Max.Load	Max Temp (℃)	Max Spin speed(rpm)	Type of Wash and Recommendations
Mix	8	60	800	Lightly to normally soiled robust laundry made of cotton, linen, artificial fibers and their blends. Only wash similar colors together in one wash load.
Eco 40-60	10	––	1400	Normally soiled cotton laundry. Most favorable program in terms of combined water and energy consumption. Basis for the values indicated on the Energy Label.
Cotton 20℃	10	20	800	Cottons, linens or cotton mix fabrics
Express 30'	5	––	800	Small loads of items which require freshening up and which can be washed in a Cotton program.
Express 15'	2.5	__	800	Small loads of items which require freshening up and which can be washed in a Cotton program.
Drum Clean	0	90	600	This program is used to clean the drum. Do not put any clothes into the drum while running this program.
Synthetics	6	60	800	Synthetic or mixed fabrics, underwear, colored garments, non-shrink T-shirts
Delicates	2.5	40	600	Fine laundry made of delicate fabrics or silk, which needs gentle treatment
Steam Wash	5	90	800	Cottons, underwear, sheet, pillows, children's clothes.
Rinse+Spin	––	––	1000	This program can be used for rinsing garments . Do not add any detergent.
Spin	––	––	1400	Separate spin for cotton and linen items.

Noise and remaining moisture content are influenced by the spinning speed: the higher the spinning speed in the spinning phase, the higher the noise and the lower the remaining moisture content.

How to use washer

Use process

Before washing clothes for the first time, you must run a complete cycle without clothes. To do these:

1.Connect the power and turn on the tap.
2.Choose the button " ⏻ " to turn on the machine and choose the program "Cotton 20℃".
3.Press the button "Start/Pause" .

It can remove the water out which left in the tub because of manufacturer's checking out.

Washing preparation

1.Connect the inlet hose well and turn on the tap.
2.After making sure the power socket is grounded reliably, insert the power plug into the power socket.
3.Place the drain hose well.

Preparation of clothes

1. Sort the laundry by color and by care label. Most garments have a textile care label in the collar or side seam.
2. Make sure all the pockets are empty, Foreign objects (e.g. nails, coins, paper clips, etc.) can cause damage to garments and components in the machine.
3. Close any zips, fasten hooks and eyes etc before washing.
4. Dark textiles often contain excess dye and should be washed separately several times before being included in a mixed load. Always wash whites and coloureds separately.
5. Badly soiled areas, stains etc. should be pre-treated with liquid detergent, stain removers etc.
6. Turn over the clothes which pill easily and is with woolen surface before putting them into the machine.



Diagram 1



Diagram 2



Diagram 3

Put clothes into the washer

Unfold the laundry and load loosely in the drum. Mixing both large and small items gives better wash results and also helps distribute the load evenly during spinning. The most efficient use of energy and water is achieved when a full load is washed. However, do not overload as this causes creases and reduces cleaning efficiency.

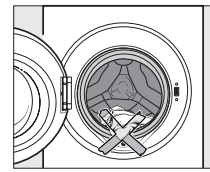

Note **Make sure that no garments are nipped between the door and the seal.**

How to use washer

Use process

Using the detergent drawer

1. Open the drawer and add adequate detergent into main wash compartment marked "\II/" or " II".
2. Add the fabric softener into compartment marked "\❀/ " or "❀ " .
   Do not exceed the maximum level mark.
3. Close the drawer.

The right amount to dispenser will depend on the following:

- The quantity of laundry
- The soiling level of the laundry
  - Lightly soiled
    No visible dirt or stains. Possibly slight body odour.
  - Normally soiled
    Visibly dirty and/or just a few slight stains.
  - Heavily soiled
    Visible dirt and stains and/or dried on soiling.
- The water hardness level.

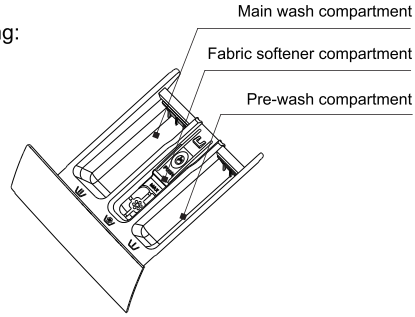

Note

It is recommended to use low foaming powder for all washing temperature programs.

Washing steps

1.Turn on the water tap, and connect the power.
2.Open the door, and put the cloth into the drum one by one.
3.Close the door, and put suitable amount of detergent and fabric softener into the dispenser, then close the drawer.
4.Choose a program you need .
5.Press " Start/Pause" button to start the washing machine.
6.When the cycle is finished, there is a warning tone sound.

Note

When washing cycle is finished, the machine will change into standby mode. And the machine will be sleeping after 10 minutes without any control on the control panel.

Note

The machine is fitted with a balance control device, which ensures the machine is stable during the spin. To protect the machine, it will cut in if the laundry is not evenly distributed in the drum. The laundry is redistributed by reverse rotation of the drum. This may happen several times before the unbalance disappears and normal spinning can resume. If, after about 20 minutes, the laundry is still not evenly distributed in the drum, the machine will not spin. In this case, redistributed the load manually and reselect the spin program.

How to use washer

Use process

Door lock

- When the machine is started , the door lock is locked
- When the temperature inside the durm is above 60℃, the door lock is locked.
- When the water is above a certain level, the door lock is locked.
- When the washing cycle is finished, the door lock is unlocked.

Important:
Do not try to open the door when the washing cycle is not finished or power supply is cut off during the washing cycle, because the temperature may be high and you may be scalded.

Cleanness and Maintenance

Use process

Disconnect the machine from the mains electricity supply and withdraw the plug from the socket before cleaning the machine.

The washing machine must not be hosed down.

Cleaning the exterior

Clean the exterior with a mild non-abrasive cleaning agent or soap and water using a well wrung-out cloth. Wipe dry with a soft cloth.

Do not use solvents, abrasive cleaners, glass cleaners or all-purpose cleaning agents. These might damage plastic surfaces and other components because of the chemicals they contain.

The washing drum

Clean the drum every 3 months by using the “Drum Clean” programme.

Cleaning the drawer

Remove detergent residues regularly. Clear the drawer following these:

- Pull out the drawer until a resistance is felt. Press down the release catch and at the same time pull the drawer right out of the machine.
- Remove the siphon from compartment and clean it.
- Clean the dispenser using a brush and warm water.

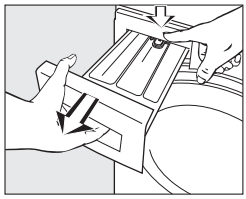

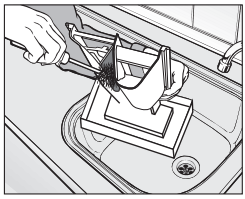

Cleanness and Maintenance

Cleaning the drawer housing

Use a bottle brush to remove detergent residues inside the drawer housing.

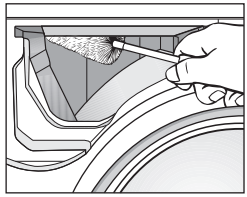

Cleaning the water inlet filter

Use pointed nose pliers to withdraw the plastic filter. Clean, put back secure. These filter should be checked every 6 months or so, or more often if there are frequent interruptions to the water supply.

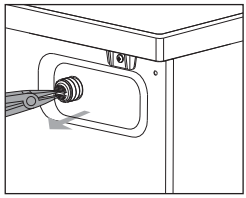

Note **The filter must be put back in place after cleaning.**

Cleaning the drain pump filter

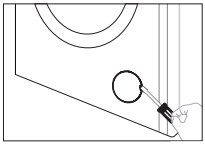

1.Disconnect the machine, from the mains electricity supply , pick the bullet arm of the lock buckle with a flat screwdriver and open the lower cover.



2. Place a container under the pump.Unscrew and remove the filter.

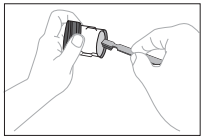

3. Clean the filter carefully

Important:

If the machine is exposed to temperatures below 0°C, certain precautions should be taken.

Note **The filter should be cleaned every 2 months or when there is fault that the " ○ ○ ● ● " is on the screen.**

Troubleshooting guide

Difficult explanation

Problem	Error Code	Possible Cause	Solutions
The water of machine fills overtime.	○ ● ● ●	1. Water tap is not open. 2. Drain hose is put down. 3. Water inlet valve is damaged.	1. Open the water tap. 2. Hook up the hose. 3. Change the water inlet valve.
There is a Door lock alarm.	● ○ ● ●	1. The door is not locked well. 2. Garments is caught between the door and seal. 3. Door lock is damaged.	1. Lock the door well. 2. Put the garment into the drum. 3. Change the door lock.
The machine drains overtime.	○ ○ ● ●	1. The drain hose is squashed or kinked. 2. The drain pump filter is block. 3. The drainage system pipes are blocked.	1. Check the drain hose. 2. Clean the filter. 3. Check the drainage system and clean it.
Water overflows the machine. / Water sensor works abnormal.	● ● ○ ●	1. The water inlet valve is damaged. 2. The connection between the water sensor and wire is not secure. 3. The water sensor is damaged.	1. Change the water inlet. 2. Check the connection and ensure it is secure. 3. Change the water sensor.
The motor does not work.	○ ● ○ ●	1. The connection between the motor and wire is not secure. 2. The motor is protected because of over-heat. 3. The motor is damaged.	1. Check the connection and ensure it is secure. 2. Check if the machine is overloaded. Switch off the machine, and retry when the motor becomes cool. 3. Change the motor.
There is a heater fault.	● ○ ○ ●	1. The connection between the heater and wire is not secure. 2. The heater is damaged.	1. Check the connection and ensure it is secure. 2. Change the heater.
There is a temperature sensor fault.	○ ○ ○ ●	1. The connection between the temperature sensor and wire is not secure. 2. The temperature sensor is damaged.	1. Check the connection and ensure it is secure. 2. Change the temperature sensor.
Voltage anomaly	● ● ● ○	1. The mains voltage is too high or too low	Shut down and restart after voltage recovery
Communication failure	○ ● ● ○	1. The communication line is damaged 2. The display board is damaged	1. Check whether the communication lines and wiring terminals are damaged 2. Replace the display board

Troubleshooting guide

Difficult explanation

Problem	Error Code	Possible Cause	Solutions
Variable frequency board fault	● ○ ● ○	1. The circuit of the frequency conversion board is damaged 2. The frequency conversion board is faulty	1. Check whether the wiring terminals of the frequency conversion board are damaged 2. Replace the frequency converter

● --- darkness ○ --- flicker

Parameters

6KG

Content, order and format of the product information sheet					
General product parameters:					
Parameter	Value		Parameter	Value	
Rated capacity (b) (kg)	6.0		Dimensions in cm (a), (c)	Height	85
				Width	60
				Depth	41
Energy efficiency index (b) (EEIW)	46.0		Energy efficiency class (b)	A	
Washing efficiency index (b)	1.031		Rinsing effectiveness (g/kg) (b)	5.0	
Energy consumption in kWh per cycle, based on the eco 40-60 programme at a combination of full and partial loads. Actual energy consumption will depend on how the appliance is used.	0.373		Water consumption in litre per cycle, based on the eco 40-60 programme at a combination of full and partial loads. Actual water consumption will depend on how the appliance is used and on the hardness of the water.	36	
Maximum temperature inside the treated textile (b) (°C)	Rated capacity	33	Weighted remaining moisture content (b) (%)	53.9	
	Half	26			
	Quarter	22			
Spin speed (b) (rpm)	Rated capacity	1200	Spin-drying efficiency class (b)	B	
	Half	1200			
	Quarter	1200			
Programme duration (b) (h:min)	Rated capacity	3:18	Type	Free-standing	
	Half	2:36			
	Quarter	2:36			
Airborne acoustical noise emissions in the spinning phase (b) (dB(A) re 1 pW)	72		Airborne acoustical noise emission class (b) (spinning phase)	A	
Off-mode (W) (if applicable)	0.50		Standby mode (W) (if applicable)	0.50	
Delay start (W) (if applicable)	4.00		Networked standby (W) (if applicable)	N/A	
Minimum duration of the guarantee offered by the supplier (a), (c): 12 months					
This product has been designed to release silver ions during the washing cycle	No				
Additional information (a), (c) : More data information, please scan the QR code on the energy label.					

Parameters

6KG

PARAMETER	UNIT	VALUE
Rated capacity for the Eco 40-60 programme, at 0.5 kg intervals	kg	6.0
Energy consumption of the Eco 40-60 programme at rated capacity	kWh/cycle	0.520
Energy consumption of the Eco 40-60 programme at half rated capacity	kWh/cycle	0.300
Energy consumption of the Eco 40-60 programme at quarter rated capacity	kWh/cycle	0.190
Weighted energy consumption of the Eco 40-60 programme	kWh/cycle	0.373
Energy Eficiency Index	–	46
Water consumption of the Eco 40-60 programme at rated capacity	L/cycle	42
Water consumption of the Eco 40-60 programme at half rated capacity	L/cycle	32
Water consumption of the Eco 40-60 programme at quarter rated capacity	L/cycle	28
Weighted water consumption	L/cycle	36
Washing efficiency index of the Eco 40-60 programme at rated capacity	–	1.031
Washing efficiency index of the Eco 40-60 programme at half rated capacity	–	1.031
Washing efficiency index of the Eco 40-60 programme at quarter rated capacity	–	1.031
Rinsing effectiveness of the Eco 40-60 programme at rated capacity	g/kg	5.0
Rinsing effectiveness of the Eco 40-60 programme at half rated capacity	g/kg	5.0
Rinsing effectiveness of the Eco 40-60 programme at quarter rated capacity	g/kg	5.0
Programme duration of the Eco 40-60 programme at rated capacity	h:min	3:18
Programme duration of the Eco 40-60 programme at half rated capacity	h:min	2:36
Programme duration of the Eco 40-60 programme at quarter rated capacity	h:min	2:36
Temperature reached for minimum 5 min inside the load during Eco 40-60 programme at rated capacity	℃	33
Temperature reached for minimum 5 min inside the load during Eco 40-60 programme at half rated capacity	℃	26
Temperature reached for minimum 5 min inside the load during Eco 40-60 programme at quarter rated capacity	℃	22

Parameters

6KG PARAMETER	UNIT	VALUE
Spin speed in the spinning phase of the Eco 40-60 programme at rated capacity	rpm	1200
Spin speed in the spinning phase of the Eco 40-60 programme at half rated capacity	rpm	1200
Spin speed in the spinning phase of the Eco 40-60 programme at quarter rated capacity	rpm	1200
Remaining moisture content for the Eco 40-60 programme at rated capacity	%	53.9
Remaining moisture content for the Eco 40-60 programme at half rated capacity	%	53.9
Remaining moisture content for the Eco 40-60 programme at quarter rated capacity	%	53.9
Weighted remaining moisture content	%	53.9
Airborne acousitcal noise emissions during Eco 40-60 programme(spinning phase)	dB(A) re 1 pW	72
Power consumption in ‘off mode’	W	0.5
Power consumption in ‘standby mode’	W	0.5
Does ‘standby mode’include the display of information?	—	N/A
Power consumption in ‘standby mode’ in condition of network standby (if applicable)	W	N/A
Power consumption in ‘delay start’(if applicable)	W	4.0

Power	220-240V~,50Hz
Rated Power	**1600W**
Water Pressure	**0.02-0.8MPa**
Net Weight /Gross Weight	**50kg/53kg**
Outer dimension(WxDxH)mm	**647X450X890**

The Eco 40-60 programme is able to clean normally soiled cotton laundry declared to be washable at 40℃ or 60℃,together in the same cycle,and that this programme is used to assess the compliance with the EU Ecodesign legislation.

The most efficient programmes in terms of energy consumption are generally those that perform at lower temperatures and longer duration.

Parameters

8KG

Content, order and format of the product information sheet					
General product parameters:					
Parameter	Value		Parameter	Value	
Rated capacity (b) (kg)	8.0		Dimensions in cm (a), (c)	Height	85
				Width	60
				Depth	45
Energy efficiency index (b) (EEIW)	41.6		Energy efficiency class (b)	A	
Washing efficiency index (b)	1.031		Rinsing effectiveness (g/kg) (b)	5.0	
Energy consumption in kWh per cycle, based on the eco 40-60 programme at a combination of full and partial loads. Actual energy consumption will depend on how the appliance is used.	0.378		Water consumption in litre per cycle, based on the eco 40-60 programme at a combination of full and partial loads. Actual water consumption will depend on how the appliance is used and on the hardness of the water.	40	
Maximum temperature inside the treated textile (b) (°C)	Rated capacity	30	Weighted remaining moisture content (b) (%)	53.9	
	Half	25			
	Quarter	22			
Spin speed (b) (rpm)	Rated capacity	1200	Spin-drying efficiency class (b)	B	
	Half	1200			
	Quarter	1200			
Programme duration (b) (h:min)	Rated capacity	3:38	Type	Free-standing	
	Half	2:48			
	Quarter	2:48			
Airborne acoustical noise emissions in the spinning phase (b) (dB(A) re 1 pW)	72		Airborne acoustical noise emission class (b) (spinning phase)	A	
Off-mode (W) (if applicable)	0.50		Standby mode (W) (if applicable)	0.50	
Delay start (W) (if applicable)	4.00		Networked standby (W) (if applicable)	N/A	
Minimum duration of the guarantee offered by the supplier (a), (c): 12 months					
This product has been designed to release silver ions during the washing cycle	No				
Additional information (a), (c) : More data information, please scan the QR code on the energy label.					

Parameters

8KG

PARAMETER	UNIT	VALUE
Rated capacity for the Eco 40-60 programme, at 0.5 kg intervals	kg	8.0
Energy consumption of the Eco 40-60 programme at rated capacity	kWh/cycle	0.58
Energy consumption of the Eco 40-60 programme at half rated capacity	kWh/cycle	0.35
Energy consumption of the Eco 40-60 programme at quarter rated capacity	kWh/cycle	0.18
Weighted energy consumption of the Eco 40-60 programme	kWh/cycle	0.378
Energy Eficiency Index	–	41.6
Water consumption of the Eco 40-60 programme at rated capacity	L/cycle	45
Water consumption of the Eco 40-60 programme at half rated capacity	L/cycle	40
Water consumption of the Eco 40-60 programme at quarter rated capacity	L/cycle	34
Weighted water consumption	L/cycle	40
Washing efficiency index of the Eco 40-60 programme at rated capacity	–	1.031
Washing efficiency index of the Eco 40-60 programme at half rated capacity	–	1.031
Washing efficiency index of the Eco 40-60 programme at quarter rated capacity	–	1.031
Rinsing effectiveness of the Eco 40-60 programme at rated capacity	g/kg	5.0
Rinsing effectiveness of the Eco 40-60 programme at half rated capacity	g/kg	5.0
Rinsing effectiveness of the Eco 40-60 programme at quarter rated capacity	g/kg	5.0
Programme duration of the Eco 40-60 programme at rated capacity	h:min	3:38
Programme duration of the Eco 40-60 programme at half rated capacity	h:min	2:48
Programme duration of the Eco 40-60 programme at quarter rated capacity	h:min	2:48
Temperature reached for minimum 5 min inside the load during Eco 40-60 programme at rated capacity	℃	30
Temperature reached for minimum 5 min inside the load during Eco 40-60 programme at half rated capacity	℃	25
Temperature reached for minimum 5 min inside the load during Eco 40-60 programme at quarter rated capacity	℃	22

Parameters

8KG PARAMETER	UNIT	VALUE
Spin speed in the spinning phase of the Eco 40-60 programme at rated capacity	rpm	1200
Spin speed in the spinning phase of the Eco 40-60 programme at half rated capacity	rpm	1200
Spin speed in the spinning phase of the Eco 40-60 programme at quarter rated capacity	rpm	1200
Remaining moisture content for the Eco 40-60 programme at rated capacity	%	53.9
Remaining moisture content for the Eco 40-60 programme at half rated capacity	%	53.9
Remaining moisture content for the Eco 40-60 programme at quarter rated capacity	%	53.9
Weighted remaining moisture content	%	53.9
Airborne acousitcal noise emissions during Eco 40-60 programme(spinning phase)	dB(A) re 1 pW	72
Power consumption in ‘off mode’	W	0.5
Power consumption in ‘standby mode’	W	0.5
Does ‘standby mode’include the display of information?	—	N/A
Power consumption in ‘standby mode’ in condition of network standby (if applicable)	W	N/A
Power consumption in ‘delay start’(if applicable)	W	4.0

Power	220-240V~,50Hz
Rated Power	**1600W**
Water Pressure	**0.02-0.8MPa**
Net Weight /Gross Weight	**52kg/55kg**
Outer dimension(WxDxH)mm	**647X495X890**

The Eco 40-60 programme is able to clean normally soiled cotton laundry declared to be washable at 40℃ or 60℃,together in the same cycle,and that this programme is used to assess the compliance with the EU Ecodesign legislation.

The most efficient programmes in terms of energy consumption are generally those that perform at lower temperatures and longer duration.

Parameters

10KG

<table>
<tr><th colspan="6">Content, order and format of the product information sheet</th></tr>
<tr><td colspan="6">General product parameters:</td></tr>
<tr><td>Parameter</td><td colspan="2">Value</td><td>Parameter</td><td colspan="2">Value</td></tr>
<tr><td rowspan="3">Rated capacity (b) (kg)</td><td colspan="2" rowspan="3">10.0</td><td rowspan="3">Dimensions in cm (a), (c)</td><td>Height</td><td>85</td></tr>
<tr><td>Width</td><td>60</td></tr>
<tr><td>Depth</td><td>52</td></tr>
<tr><td>Energy efficiency index (b) (EEIW)</td><td colspan="2">52.0</td><td>Energy efficiency class (b)</td><td colspan="2">A</td></tr>
<tr><td>Washing efficiency index (b)</td><td colspan="2">1.031</td><td>Rinsing effectiveness (g/kg) (b)</td><td colspan="2">5.0</td></tr>
<tr><td>Energy consumption in kWh per cycle, based on the eco 40-60 programme at a combination of full and partial loads. Actual energy consumption will depend on how the appliance is used.</td><td colspan="2">0.514</td><td>Water consumption in litre per cycle, based on the eco 40-60 programme at a combination of full and partial loads. Actual water consumption will depend on how the appliance is used and on the hardness of the water.</td><td colspan="2">42</td></tr>
<tr><td rowspan="3">Maximum temperature inside the treated textile (b) (°C)</td><td>Rated capacity</td><td>35</td><td rowspan="3">Weighted remaining moisture content (b) (%)</td><td colspan="2" rowspan="3">53.9</td></tr>
<tr><td>Half</td><td>27</td></tr>
<tr><td>Quarter</td><td>26</td></tr>
<tr><td rowspan="3">Spin speed (b) (rpm)</td><td>Rated capacity</td><td>1400</td><td rowspan="3">Spin-drying efficiency class (b)</td><td colspan="2" rowspan="3">B</td></tr>
<tr><td>Half</td><td>1400</td></tr>
<tr><td>Quarter</td><td>1400</td></tr>
<tr><td rowspan="3">Programme duration (b) (h:min)</td><td>Rated capacity</td><td>3:58</td><td rowspan="3">Type</td><td colspan="2" rowspan="3">Free-standing</td></tr>
<tr><td>Half</td><td>3:00</td></tr>
<tr><td>Quarter</td><td>3:00</td></tr>
<tr><td>Airborne acoustical noise emissions in the spinning phase (b) (dB(A) re 1 pW)</td><td colspan="2">72</td><td>Airborne acoustical noise emission class (b) (spinning phase)</td><td colspan="2">A</td></tr>
<tr><td>Off-mode (W) (if applicable)</td><td colspan="2">0.50</td><td>Standby mode (W) (if applicable)</td><td colspan="2">0.50</td></tr>
<tr><td>Delay start (W) (if applicable)</td><td colspan="2">4.00</td><td>Networked standby (W) (if applicable)</td><td colspan="2">N/A</td></tr>
<tr><td colspan="6">Minimum duration of the guarantee offered by the supplier (a), (c): 12 months</td></tr>
<tr><td colspan="5">This product has been designed to release silver ions during the washing cycle</td><td>No</td></tr>
<tr><td colspan="6">Additional information (a), (c) : Weblink to the supplier's website, where the information in point 9 of Annex II to Commission Regulation (EU) 2019/2023(1) is found:</td></tr>
<tr><td colspan="6">(a) this item shall not be considered relevant for the purposes of Article 2(6) of Regulation (EU) 2017/1369.
(b) for the eco 40-60 programme.
(c) changes to this item shall not be considered relevant for the purposes of paragraph 4 of Article 4 of Regulation (EU) 2017/1369.
(d) if the product database automatically generates the definitive content of this cell, the supplier shall not enter these data.</td></tr>
</table>

Parameters

10KG

PARAMETER	UNIT	VALUE
Rated capacity for the Eco 40-60 programme, at 0.5 kg intervals	kg	10.0
Energy consumption of the Eco 40-60 programme at rated capacity	kWh/cycle	1.000
Energy consumption of the Eco 40-60 programme at half rated capacity	kWh/cycle	0.440
Energy consumption of the Eco 40-60 programme at quarter rated capacity	kWh/cycle	0.230
Weighted energy consumption of the Eco 40-60 programme	kWh/cycle	0.514
Standard energy consumption of the Eco 40-60 programme(SCEw)	kWh/cycle	0.988
Energy Eficiency Index	–	52.0
Water consumption of the Eco 40-60 programme at rated capacity	L/cycle	50.0
Water consumption of the Eco 40-60 programme at half rated capacity	L/cycle	45.0
Water consumption of the Eco 40-60 programme at quarter rated capacity	L/cycle	36.0
Weighted water consumption	L/cycle	42
Washing efficiency index of the Eco 40-60 programme at rated capacity	–	1.031
Washing efficiency index of the Eco 40-60 programme at half rated capacity	–	1.031
Washing efficiency index of the Eco 40-60 programme at quarter rated capacity	–	1.031
Rinsing effectiveness of the Eco 40-60 programme at rated capacity	g/kg	5.0
Rinsing effectiveness of the Eco 40-60 programme at half rated capacity	g/kg	5.0
Rinsing effectiveness of the Eco 40-60 programme at quarter rated capacity	g/kg	5.0
Programme duration of the Eco 40-60 programme at rated capacity	h:min	3:58
Programme duration of the Eco 40-60 programme at half rated capacity	h:min	3:00
Programme duration of the Eco 40-60 programme at quarter rated capacity	h:min	3:00
Temperature reached for minimum 5 min inside the load during Eco 40-60 programme at rated capacity	℃	35
Temperature reached for minimum 5 min inside the load during Eco 40-60 programme at half rated capacity	℃	27
Temperature reached for minimum 5 min inside the load during Eco 40-60 programme at quarter rated capacity	℃	26

Parameters

10KG

PARAMETER	UNIT	VALUE
Spin speed in the spinning phase of the Eco 40-60 programme at rated capacity	rpm	1400
Spin speed in the spinning phase of the Eco 40-60 programme at half rated capacity	rpm	1400
Spin speed in the spinning phase of the Eco 40-60 programme at quarter rated capacity	rpm	1400
Weighted remaining moisture content	%	53.9
Airborne acousitcal noise emissions during Eco 40-60 programme(spinning phase)	dB(A) re 1 pW	72
Power consumption in ‘off mode’	W	0.50
Power consumption in ‘standby mode’	W	0.50
Does ‘standby mode’include the display of information?	—	No
Power consumption in ‘standby mode’ in condition of network standby (if applicable)	W	N/A
Power consumption in ‘delay start’(if applicable)	W	4.00

Power	220-240V~,50Hz
Rated Power	**1600W**
Water Pressure	**0.02-0.8MPa**
Net Weight /Gross Weight	**60kg/63kg**
Outer dimension(WxDxH)mm	**647X575X890**

The Eco 40-60 programme is able to clean normally soiled cotton laundry declared to be washable at 40℃ or 60℃,together in the same cycle,and that this programme is used to assess the compliance with the EU Ecodesign legislation.

The most efficient programmes in terms of energy consumption are generally those that perform at lower temperatures and longer duration.

Electric Diagram

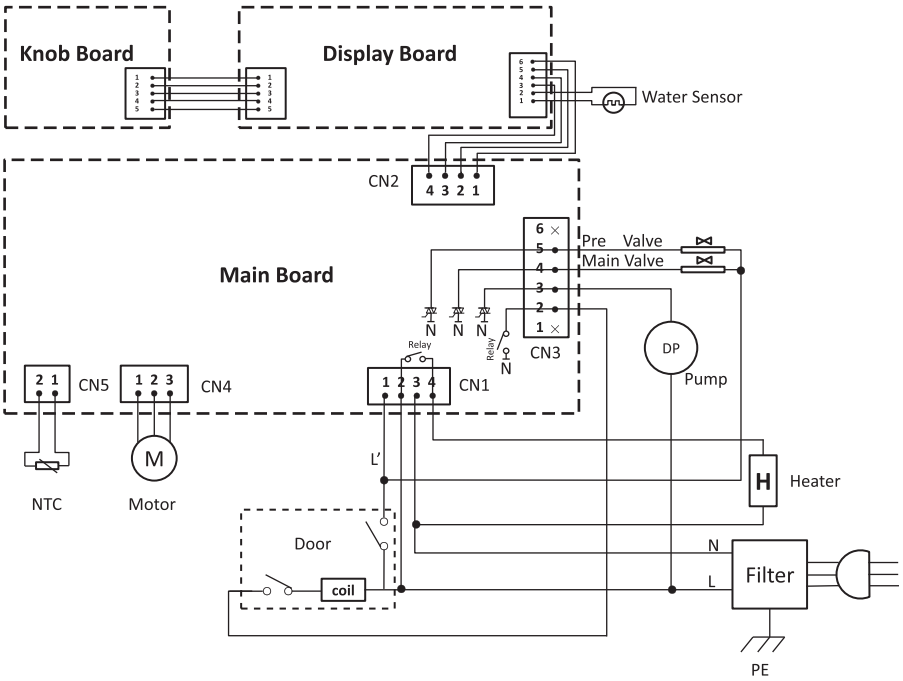

Foshan Welling Washer Motor Manufacturing Co., Ltd

Note | Not suitable for 10kg front loader washing machine!

Electric Diagram

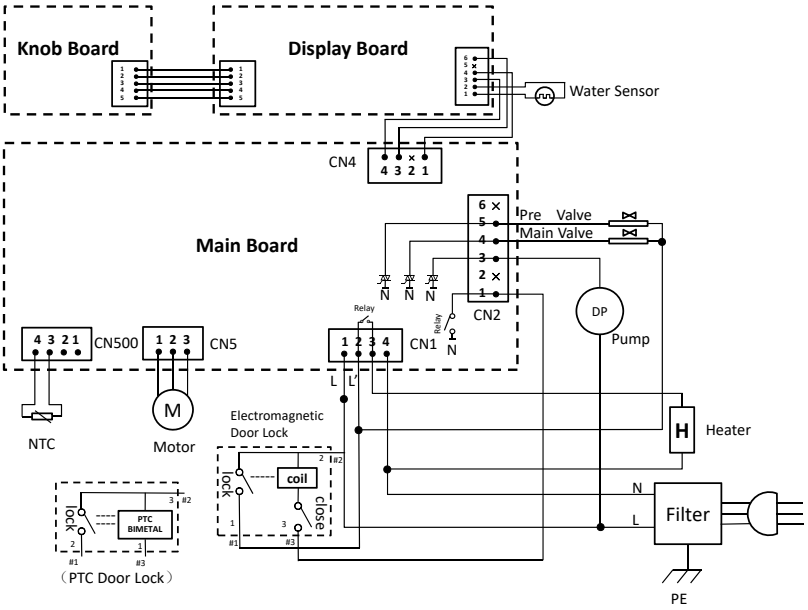

ZHENGJIANG YONGCHANG ELECTRIC CORPORATION

Correct Disposal of this product



This symbol on the product, or in its packaging. indicates that this product may not be treated as household waste. Instead, it should be taken to the appropriate waste collection point for the recycling of electrical and electronic equipment, By ensuring this product is disposed of correctly. you will help prevent potential negative consequences for the environment and human health, which could otherwise be caused by the inappropriate waste handing of this product, For more detailed information about the recycling of this product, please contact your local council, your household waste disposal service, or the shop where you purchased the product.

Important:

If the machine is exposed to temperatures below 0°C, certain precautions should be taken.

1. **Turn off the water tap.**
2. **Unscrew the inlet hose.**
3. **Unhook the drain hose from the rear support and position the end of this hose and that of the inlet hose in a bowl. Run the spin programme.**
4. **Disconnect the appliance.**
5. **Screw the inlet hose and reposition the drain hose.**
6. **When you intend to start the machine up again, make sure that the room temperature is above 0°C.**

Imported by B73737553
Av. Altos Hornos S/N. Pto. Sagunto (46520). Valencia, España.
infonl@nilsonlife.com