nilson

Machine à laver à tambour automatique

MANUEL D'UTILISATION

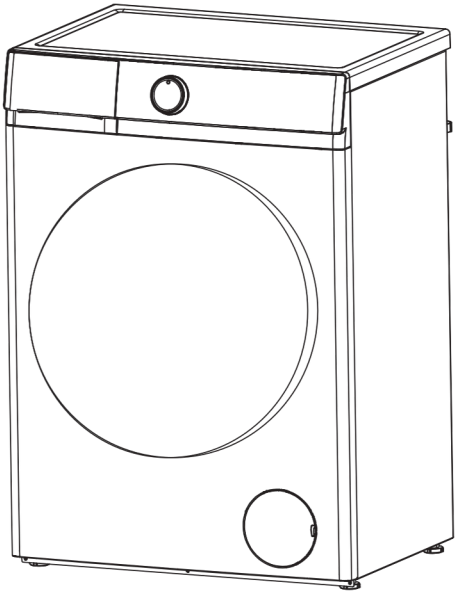

Modèle : NL6200AI
NL8200AI
NL10400AI

Merci d'avoir choisi notre machine à laver.
Il est essentiel de lire attentivement ce manuel avant son installation et sa première utilisation.

RXY65-12K000-0553

PRÉFACE

Cette machine à laver est conforme aux exigences de sécurité actuelles. Toutefois, une utilisation incorrecte peut provoquer des blessures corporelles et des dommages matériels.

Pour éviter les risques d'accident et les dommages à la machine, lisez attentivement ce manuel avant de l'utiliser pour la première fois. Il contient des informations importantes sur l'installation, la sécurité, l'utilisation et l'entretien. Conservez ce manuel dans un endroit sûr pour de futures consultations.

Table des matières

Avertissements de sécurité 1
Pièces et caractéristiques 4
Installation 5
Fonctions du panneau de contrôle 8
Comment utiliser la machine à laver 13
Nettoyage et entretien 15
Guide de dépannage 17
Paramètres 19
Schéma électrique 28

ATTENTION



Lisez et comprenez attentivement ces instructions de sécurité avant utilisation. Les éléments indiqués ici sont des mesures de sécurité très importantes et doivent être suivis. Nous ne pouvons être tenus responsables des dommages causés par le non-respect des consignes de sécurité ou par une mauvaise utilisation de l'appareil. Le nettoyage et l'entretien ne doivent pas être effectués par des enfants sans surveillance.

Les enfants de moins de 3 ans doivent être tenus à l'écart de l'appareil, sauf s'ils sont constamment surveillés.

Les tuyaux d'alimentation neufs fournis avec l'appareil doivent être utilisés, tandis que les anciens ne doivent pas être réutilisés.

Cet appareil ne doit pas être utilisé par des personnes (y compris des enfants) ayant des capacités physiques, sensorielles ou mentales réduites, ou un manque d'expérience et de connaissances, sauf si elles ont été encadrées ou instruites sur l'utilisation sécurisée de l'appareil par une personne responsable.

Les enfants doivent être surveillés pour s'assurer qu'ils ne jouent pas avec l'appareil.

Les enfants âgés de 8 ans ou plus et les personnes ayant des capacités réduites peuvent utiliser l'appareil uniquement sous surveillance ou après avoir reçu des instructions claires sur son utilisation en toute sécurité.

Cet appareil est destiné à un usage domestique et à des applications similaires.

Les ouvertures de ventilation situées à la base ne doivent pas être obstruées par des tapis.

Précautions pour l'installation et l'utilisation

- Avant d'installer la machine, vérifiez qu'il n'y a pas de dommages visibles.
- N'installez ni n'utilisez une machine endommagée.
- Avant de raccorder la machine au réseau électrique, assurez-vous que les données de la plaque signalétique (tension et courant) correspondent à l'alimentation électrique. En cas de doute, consultez un électricien qualifié.
- La sécurité électrique de ce lave-linge ne peut être garantie que si le système de mise à la terre est conforme aux normes locales et nationales de sécurité.
- Il est essentiel que ce dispositif soit présent et correctement vérifié. En cas de doute sur la sécurité de l'installation électrique, consultez un électricien qualifié.
  - Le fabricant ne peut être tenu responsable des éventuels dommages dus à un système de mise à la terre inadéquat.
- Ne raccordez pas le lave-linge au réseau électrique via une rallonge. Les rallonges ne garantissent pas la sécurité nécessaire à l'appareil.
- Les réparations non autorisées peuvent entraîner des dangers pour l'utilisateur.
  - Le fabricant décline toute responsabilité pour les réparations non autorisées.
  - Les réparations doivent être effectuées uniquement par un technicien du service agréé.
  - Assurez-vous que la machine n'est pas branchée sur le secteur pendant la maintenance ou après une réparation avant que le travail soit terminé.

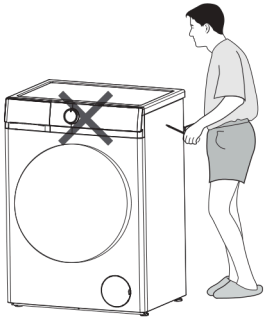

Avis de Sécurité

Si le câble de connexion est endommagé ou cassé, il doit être remplacé exclusivement par un technicien du service agréé afin de protéger l'utilisateur contre d'éventuels dangers.
Les composants défectueux doivent être remplacés uniquement par des pièces d'origine du fabricant.
Ce n'est qu'avec ces pièces qu'il est possible de garantir le respect des normes de sécurité de la machine.
Les réparations doivent être effectuées exclusivement par le fabricant, son service agréé ou un personnel qualifié pour éviter tout risque. Le fabricant n'est pas responsable des éventuels dommages causés par des interventions non autorisées.
N'essayez jamais de réparer vous-même un appareil défectueux ou présumé tel : vous pourriez mettre votre vie et celle des autres en danger.
Seuls les spécialistes autorisés sont habilités à effectuer ce type d'intervention.

Le stylo testeur s'allume

- Utilisez une multiprise spéciale et certifiée.
- Assurez-vous que le trou de mise à la terre de la multiprise n'est pas sous tension.
- Vérifiez que le trou de mise à la terre de la multiprise est correctement relié à la terre.
- Si les conditions ci-dessus ne sont pas remplies, contactez un électricien qualifié pour effectuer les corrections nécessaires avant d'utiliser le lave-linge.

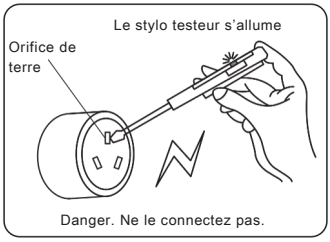

Note **CETTE MACHINE À LAVER DOIT ÊTRE RACCORDEE À LA TERRE.**

Paramètres Techniques

Paramètre / Modèle	NL6200AI	NL8200AI	NL10400AI
Puissance	220-240V~/50Hz	220-240V~/50Hz	220-240V~/50Hz
Capacité de lavage	6kg	8kg	10kg
Puissance nominale	1600W	1600W	1600W
Pression d'eau	0.02-0.8MPa	0.02-0.8MPa	0.02-0.8MPa
Poids net / Poids brut	50kg/53kg	52kg/55kg	60kg/63kg

La période de garantie des pièces de rechange est de 2 ans.
Si vous avez besoin d'une pièce de rechange, veuillez contacter notre servic

Pour des réparations professionnelles, veuillez contacter notre service client.

Site Web	
Adresse	
Numéro de téléphone :	960600034
E-mail	info@svanelectro.com

ATTENTION

Utilisation correcte

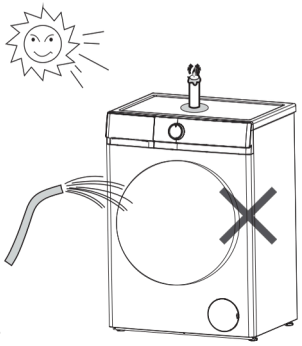

- Pour éviter les risques de blessures ou de dommages à la machine, ne l'installez pas dans un endroit humide ou exposé à la pluie.
- N'installez pas la machine dans un endroit exposé à la lumière directe du soleil, car cela pourrait endommager le plastique ou d'autres composants. Cela réduirait la durée de vie de la machine.
- N'installez pas la machine dans des endroits où des températures inférieures à zéro peuvent se produire. Les tuyaux gelés peuvent éclater ou se fissurer. Le système de contrôle électronique pourrait être affecté par les basses températures.
- Ne nettoyez pas la machine avec des jets d'eau.
- Tenez la machine éloignée du feu ou de sources de chaleur.
- Avant d'utiliser la machine pour la première fois, assurez-vous que les boulons de transport à l'arrière de l'appareil ont été retirés. Sinon, cela pourrait endommager la machine et les meubles ou appareils électroménagers proches pendant l'essorage.
- Fermez le robinet d'eau si vous n'utilisez pas la machine pendant une période prolongée (par exemple, vacances), surtout s'il n'y a pas d'évacuation à proximité.
- Ne lavez pas de vêtements qui repoussent l'eau (comme des imperméables) dans la machine.
- Retirez le linge uniquement lorsque le tambour a complètement cessé de tourner. Mettre la main dans un tambour en mouvement est extrêmement dangereux et peut causer des blessures.
- Ne montez pas sur la machine et ne placez pas d'objets dessus afin d'éviter des chutes ou des dommages à l'appareil, comme des déformations sur les parties en plastique du couvercle.
- Le verrouillage électromagnétique de la porte peut se désactiver deux minutes après la fin du cycle ou s'ouvrir pour des raisons de sécurité.

Sécurité des enfants



- Gardez les enfants éloignés de la machine à tout moment. Pour éviter tout risque de blessure, ne permettez pas aux enfants de grimper ou de jouer dessus, autour d'elle ou avec ses commandes. Surveillez-les pendant que la machine est en fonctionnement.
- Les enfants plus âgés ne doivent utiliser la machine que si son fonctionnement leur a été clairement expliqué et s'ils sont capables de l'utiliser en toute sécurité, en connaissant les risques liés à une mauvaise utilisation.
- Pour les machines avec hublot, sachez que le verre peut devenir chaud lorsque le lavage se fait à haute température. Ne laissez pas les enfants le toucher.

Parties et caractéristiques

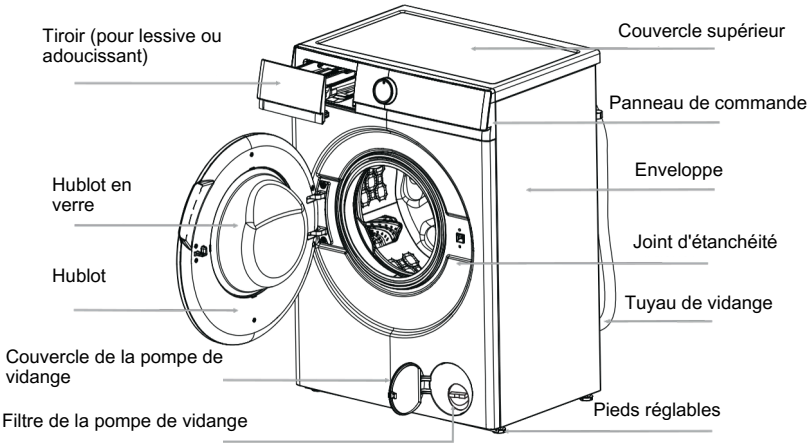

⚠ Nota	Dévissez le filtre de la pompe de vidange pour évacuer l'eau lorsque la machine à laver n'est pas utilisée pendant une longue période.

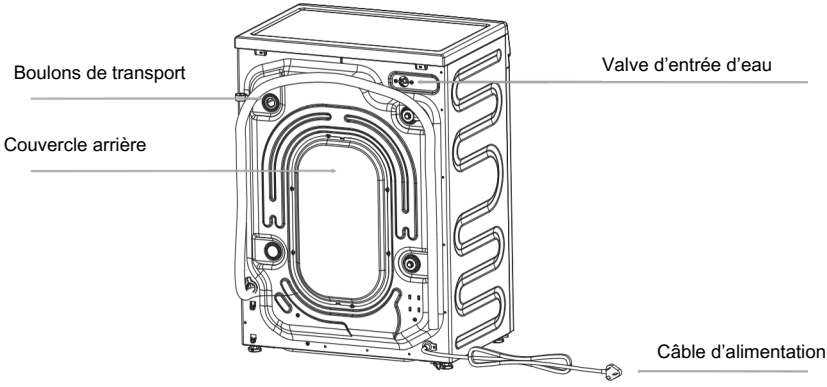

⚠ Nota	Le dessin de la machine dans ce manuel est utilisé uniquement à titre illustratif. Il peut différer du modèle que vous avez acheté. Si le câble d'alimentation est endommagé, il doit être remplacé par le fabricant, son service après-vente ou une personne qualifiée afin d'éviter tout danger.

Retrait de l'emballage

- Retirez tout l'emballage (y compris la base en mousse), sinon des vibrations et des bruits peuvent se produire.
- Éliminez correctement tous les matériaux d'emballage et gardez-les hors de portée des enfants. Risque d'étouffement !
- Il est normal que des gouttes d'eau apparaissent sur le sac plastique de l'emballage et sur la vitre du hublot, dues à l'eau résiduelle restée dans le tambour lors du contrôle final.

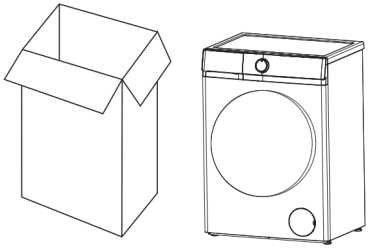

Accessoires

- Assurez-vous d'avoir reçu tous les articles listés ci-dessous.

Accessorie	Nom	Qté.	Accessorie	Nom	Qté.
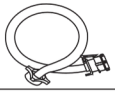	Tuyau d'arrivée	1	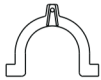	Pièce en "U"	1
	Bouchons pour boulons de transport	4		Manuel	1

Retrait des boulons de transport

- Retirez tous les boulons de transport à l'arrière de la machine à l'aide d'outils adaptés.
- Bouchez les trous avec les bouchons fournis pour les boulons de transport.

⚠ **Remarque** : De fortes vibrations, des bruits ou des dysfonctionnements peuvent survenir si les boulons de transport ne sont pas retirés.

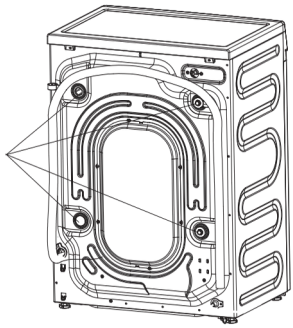

- Conservez les boulons de transport pour de futurs déplacements. Chaque fois que la machine est transportée, les boulons de transport doivent être réinstallés.

Installation

Exigences du lieu d'installation

- Un sol en béton est la surface d'installation la plus adaptée pour un lave-linge, car il est beaucoup moins sujet aux vibrations pendant l'essorage que les sols en bois ou recouverts de moquette.
- Le lave-linge doit être placé de manière stable et de niveau. La distance entre la machine et le mur doit être supérieure à 10 cm.
- Pour éviter les vibrations pendant l'essorage, le lave-linge ne doit pas être installé sur des revêtements de sol souples.

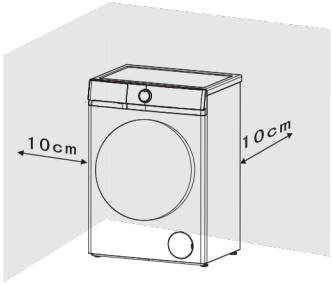

Réglage du niveau

Le lave-linge doit être parfaitement de niveau sur ses quatre pieds afin d'assurer un fonctionnement sûr et correct.

Une installation incorrecte peut provoquer des vibrations, des bruits et faire bouger la machine.

Que faire si la machine n'est pas de niveau :

- Utiliser une clé anglaise pour tourner le contre-écrou dans le sens horaire. Ensuite, tourner les contre-écrous avec les pieds réglables pour les desserrer.
- Serrer fermement les pieds réglables avec une clé plate.
- Resserrer le contre-écrou avec une clé jusqu'à ce qu'il soit bien collé au corps de la machine.
- Desserrer les contre-écrous à l'aide d'une clé de 17 mm et d'une de 5 mm d'épaisseur.

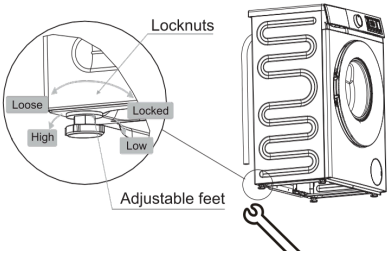

⚠ Remarque :

- Des vibrations et des bruits peuvent se produire si les pieds réglables ne sont pas fermement fixés au sol.

Raccordement du tuyau de vidange

Directement dans un évier

Si la sortie n'a jamais été utilisée auparavant, retirer les bouchons de fermeture éventuels qui pourraient être présents.

Pousser le tuyau de vidange dans la buse de sortie et le fixer avec un clip, si nécessaire.

S'assurer qu'un anneau ne se forme pas dans le tuyau de vidange afin d'éviter que les déchets de l'évier n'entrent dans la machine à laver.

Si nécessaire, le tuyau de vidange peut être prolongé jusqu'à une longueur de 4 mètres.

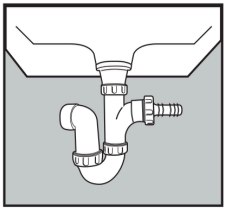

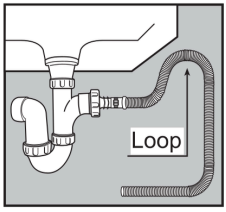

Exigences relatives au lieu d'installation

- Un sol en béton est la surface d'installation la plus adaptée pour un lave-linge, car elle est beaucoup moins sujette aux vibrations pendant l'essorage que les sols en bois ou recouverts de moquette.
- La machine doit être parfaitement de niveau et installée en toute sécurité. La distance entre la machine et le mur doit être supérieure à 10 cm.
- Pour éviter les vibrations pendant l'essorage, la machine ne doit pas être installée sur des sols souples.

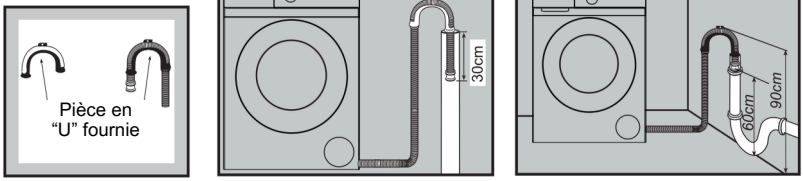

Raccordement de l'arrivée d'eau

- Choisissez un robinet adapté et assurez-vous que la sortie est plate.
- Raccordez le tuyau d'arrivée fourni avec la machine à un robinet avec un filetage de 3/4".
- N'utilisez pas de tuyaux usagés.
- L'installation doit être conforme aux normes locales en matière d'approvisionnement en eau et de construction.



Lorsque la machine possède une valve d'entrée à l'arrière, elle doit être connectée à une alimentation en eau froide.

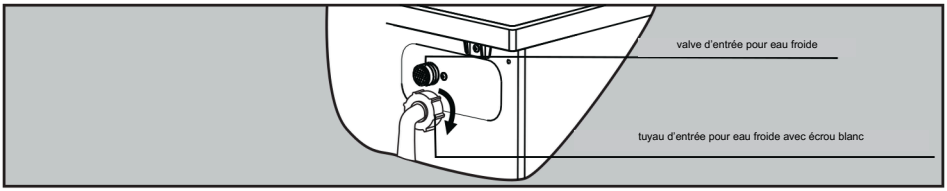

Les fonctions du panneau de commande

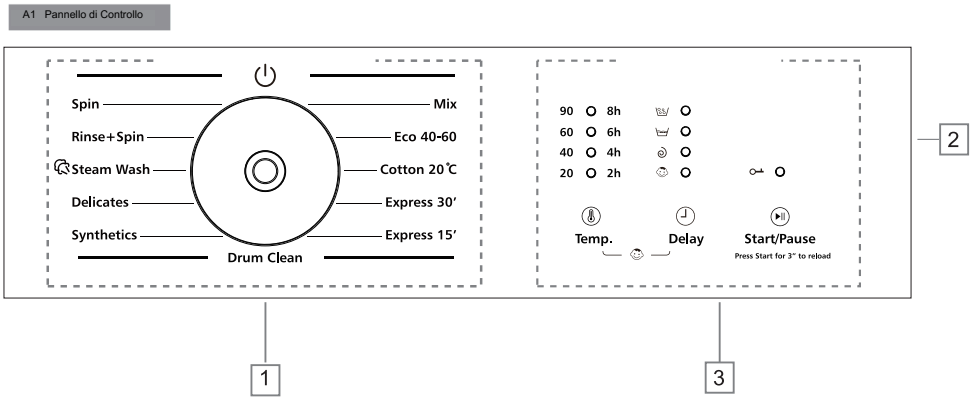

1 Programmes : Page 10 2 Affichage : Page 10 3 Boutons : Page 11

Affichage

L'affichage indique les réglages actuels, les options ou les informations pertinentes..

Icône	Description
	Temps de départ différé : le voyant sous cette icône s'allume lorsque l'affichage indique un départ différé.
	Verrouillage de porte : le voyant sous cette icône s'allume lorsque le verrouillage de la porte est activé.
	Verrouillage enfant : le voyant sous cette icône s'allume lorsque la fonction de verrouillage enfant est activée.
	Lavage à la vapeur : le voyant sous cette icône s'allume lorsque la fonction de lavage à la vapeur est sélectionnée.
+	**Rinçage+** : cette icône s'allume lorsqu'elle est sélectionnée. Effectue un rinçage supplémentaire.
	Smart : le voyant au-dessus de cette icône clignote pendant la sélection du programme intelligent (IA).

Boutons

Les instructions suivantes décrivent les boutons et leurs options de réglage.

1. Temp.
Appuyer plusieurs fois sur ce bouton pour modifier la température de lavage.

2. Delay
Appuyer plusieurs fois sur ce bouton pour modifier le temps de départ différé.

3. Démarrage/Pause (⏯)
Appuyer sur ce bouton pour démarrer ou mettre en pause un cycle de lavage.
Pour ajouter du linge pendant un cycle, maintenir ce bouton enfoncé pendant 3 secondes ; la machine évacuera l'eau si le niveau est trop élevé.
(La serrure PTC ne permet pas l'ajout de vêtements.)
La fonction de chargement n'est pas disponible si la température de l'eau est trop élevée.

4. Verrouillage enfants ("Temp." + "Delay")
Lorsque la machine est en fonctionnement, appuyer simultanément sur les boutons "Delay" et "Temp" pendant 3 secondes.
Le témoin du verrouillage enfants s'allumera et la fonction s'activera.
Appuyer à nouveau sur les mêmes boutons pendant 3 secondes pour désactiver cette fonction.
Lorsque le verrouillage enfants est actif, seul le bouton d'arrêt est fonctionnel, tous les autres sont désactivés.

⚠ Remarque :
Pour votre sécurité, n'appuyez pas sur le bouton ⏯ pour retirer le linge lorsque la machine est en marche, car la température de l'eau peut être élevée et provoquer des brûlures.
La porte se déverrouillera automatiquement à la fin du cycle de lavage lorsque le tambour sera refroidi.

Programmes

Options et fonctions pour les programmes

6KG

Programme	Charge max (kg)	Temp. max (°C)	Vitesse d'essorage max (tr/min)	Type de lavage et recommandations
Mixte	5	60	800	Linge robuste à légèrement sale en coton, lin, fibres synthétiques ou mélanges. Laver uniquement des couleurs similaires dans un seul cycle.
Eco 40-60	6	--	1200	Linge en coton normalement sale. Programme le plus favorable en termes de consommation d'eau et d'énergie. Base pour les valeurs indiquées sur l'étiquette énergétique.
Coton 20 °C	6	20	800	Tissus en coton, lin ou mélange coton-lin.
Express 30'	3	--	800	Petites charges de linge nécessitant un rafraîchissement rapide et pouvant être lavées avec un programme Coton.
Express 15'	2	--	800	Petites charges de linge pour un lavage rapide.
Nettoyage du tambour	0	90	600	Ce programme sert à nettoyer le tambour. Ne pas introduire de vêtements pendant le cycle.
Synthétiques	3.5	60	800	Tissus synthétiques ou mélangés, lingerie, vêtements colorés, t-shirts en tissu non rétrécissant.
Délicats	2	40	600	Lingerie délicate en tissus fins ou en soie nécessitant un soin particulier.
Lavage vapeur	3	90	800	Coton, lingerie, draps, coussins, vêtements pour enfants.
Rinçage + Essorage	--	--	1000	Ce programme peut être utilisé pour rincer les vêtements. Ne pas ajouter de détergent.
Essorage	--	--	1200	Essorage séparé pour vêtements en coton et en lin.

Le bruit et le taux d'humidité résiduelle sont influencés par la vitesse d'essorage : plus la vitesse d'essorage est élevée, plus le bruit sera important et plus le taux d'humidité résiduelle sera faible.

Programmes

Options et fonctions pour les programmes

8KG

Programme	Charge max (kg)	Temp. max (°C)	Vitesse d'essorage max (tr/min)	Type de lavage et recommandations
Mixte	6.5	60	800	Linge robuste à légèrement sale en coton, lin, fibres synthétiques ou mélanges. Laver uniquement des couleurs similaires dans un seul cycle.
Eco 40-60	8	--	1200	Linge en coton normalement sale. Programme le plus favorable en termes de consommation d'eau et d'énergie. Base pour les valeurs indiquées sur l'étiquette énergétique.
Coton 20 °C	8	20	800	Tissus en coton, lin ou mélange coton-lin.
Express 30'	4	--	800	Petites charges de linge nécessitant un rafraîchissement rapide et pouvant être lavées avec un programme Coton.
Express 15'	2	--	800	Petites charges de linge pour un lavage rapide.
Nettoyage du tambour	0	90	600	Ce programme sert à nettoyer le tambour. Ne pas introduire de vêtements pendant le cycle.
Synthétiques	5	60	800	Tissus synthétiques ou mélangés, lingerie, vêtements colorés, t-shirts en tissu non rétrécissant.
Délicats	2	40	600	Lingerie délicate en tissus fins ou en soie nécessitant un soin particulier.
Lavage vapeur	4	90	800	Coton, lingerie, draps, coussins, vêtements pour enfants.
Rinçage + Essorage	--	--	1000	Ce programme peut être utilisé pour rincer les vêtements. Ne pas ajouter de détergent.
Essorage	--	--	1200	Essorage séparé pour vêtements en coton et en lin.

Le bruit et le taux d'humidité résiduelle sont influencés par la vitesse d'essorage : plus la vitesse d'essorage est élevée, plus le bruit sera important et plus le taux d'humidité résiduelle sera faible.

Programmes

Options et fonctions pour les programmes

10 KG

Programme	Charge max (kg)	Temp. max (°C)	Vitesse d'essorage max (tr/min)	Type de lavage et recommandations
Mixte	8	60	800	Linge robuste à légèrement sale en coton, lin, fibres synthétiques ou mélanges. Laver uniquement des couleurs similaires dans un seul cycle.
Eco 40-60	10	--	1400	Linge en coton normalement sale. Programme le plus favorable en termes de consommation d'eau et d'énergie. Base pour les valeurs indiquées sur l'étiquette énergétique.
Coton 20 °C	10	20	800	Tissus en coton, lin ou mélange coton-lin.
Express 30'	5	--	800	Petites charges de linge nécessitant un rafraîchissement rapide et pouvant être lavées avec un programme Coton.
Express 15'	2.5	--	800	Petites charges de linge pour un lavage rapide.
Nettoyage du tambour	0	90	600	Ce programme sert à nettoyer le tambour. Ne pas introduire de vêtements pendant le cycle.
Synthétiques	6	60	800	Tissus synthétiques ou mélangés, lingerie, vêtements colorés, t-shirts en tissu non rétrécissant.
Délicats	2.5	40	600	Lingerie délicate en tissus fins ou en soie nécessitant un soin particulier.
Lavage vapeur	5	90	800	Coton, lingerie, draps, coussins, vêtements pour enfants.
Rinçage + Essorage	--	--	1000	Ce programme peut être utilisé pour rincer les vêtements. Ne pas ajouter de détergent.
Essorage	--	--	1400	Essorage séparé pour vêtements en coton et en lin.

Le bruit et le taux d'humidité résiduelle sont influencés par la vitesse d'essorage : plus la vitesse d'essorage est élevée, plus le bruit sera important et plus le taux d'humidité résiduelle sera faible.

Comment utiliser le lave-linge

Avant de laver les vêtements pour la première fois, il est nécessaire d'effectuer un cycle complet sans linge.

Pour ce faire :

1. Brancher l'alimentation et ouvrir le robinet.
2. Appuyer sur le bouton Power pour allumer la machine et sélectionner le programme Coton 20 °C.
3. Appuyer sur le bouton Départ/Pause.

Cela permet d'éliminer l'eau résiduelle laissée dans la cuve lors du contrôle qualité du fabricant.

Préparation au lavage

1. Raccorder correctement le tuyau d'arrivée d'eau et ouvrir le robinet.
2. Après avoir vérifié que la prise électrique est correctement mise à la terre, brancher la fiche.
3. Placer correctement le tuyau de vidange.

Préparation du linge

1. Trier le linge par couleur et selon les étiquettes d'entretien.
2. La plupart des vêtements ont une étiquette à l'intérieur du col ou sur les coutures latérales.
3. S'assurer que les poches sont vides. Les objets étrangers (clés, pièces, stylos, briquets, etc.) peuvent endommager les vêtements et la machine.
4. Fermer les fermetures éclair, crochets et œillets avant le lavage.
5. Les tissus foncés déteignent souvent : il est conseillé de les laver plusieurs fois séparément avant de les mélanger à d'autres vêtements. Laver le blanc et les couleurs séparément.
6. Les articles très sales ou tachés doivent être prétraités avec du détergent liquide, détachant, etc.
7. Retourner les vêtements qui peluchent ou dont la surface est en laine avant de les mettre dans la machine.



Schema 1



Schema 2



Schema 3

Charger le linge dans la machine

Ouvrir le hublot et charger librement le linge dans le tambour.

Mélanger les grandes et petites pièces donne de meilleurs résultats et aide à répartir la charge uniformément pendant l'essorage.

L'utilisation la plus efficace en énergie et en eau s'obtient avec une charge complète.

Cependant, ne pas surcharger, car cela provoque des plis et réduit l'efficacité du lavage.

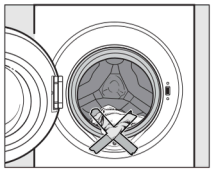

⚠ **Remarque**

S'assurer qu'aucun vêtement n'est coincé entre la porte et le joint.

Utilisation du tiroir à lessive

1. Ouvrir le tiroir et ajouter la quantité appropriée de détergent dans le compartiment principal, marqué par “II” ou “🥣”.
2. Ajouter l’adoucissant dans le compartiment marqué “🌸” ou “❄️”.
3. Ne pas dépasser le niveau maximum indiqué.
4. Fermer le tiroir.

La quantité correcte de produit dépend de :

- La quantité de linge
- Le niveau de saleté du linge :
  - Légèrement sale : aucune tache visible, éventuellement une légère odeur corporelle.
  - Sale normal : saleté visible ou quelques petites taches.
  - Très sale : saleté visible, taches importantes et/ou saleté sèche.
- La dureté de l’eau

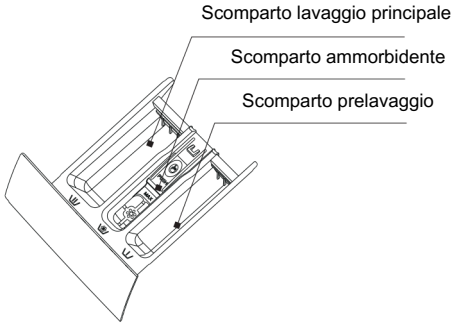

⚠ Remarque
Il est recommandé d’utiliser de la lessive en poudre à faible mousse pour tous les programmes de lavage.

Phases du lavage

1. Ouvrir le robinet et brancher l’alimentation.
2. Ouvrir la porte et insérer les vêtements un par un dans le tambour.
3. Fermer la porte, mettre la bonne quantité de lessive et d’adoucissant dans les compartiments prévus, puis refermer le tiroir.
4. Sélectionner le programme souhaité.
5. Appuyer sur le bouton “Départ/Pause” pour démarrer la machine.
6. À la fin du cycle, un signal sonore sera émis.

⚠ Remarque
Lorsque le cycle est terminé, la machine passe en mode veille. Après 10 minutes sans commande, elle entre en mode "sleep".

⚠ Remarque
La machine est équipée d’un système de contrôle de l’équilibre pour garantir la stabilité pendant l’essorage.
Si le linge n’est pas réparti de manière uniforme, l’essorage sera interrompu pour protéger la machine.
Le linge sera redistribué par des rotations inversées du tambour. Cela peut se répéter plusieurs fois jusqu’à ce que l’équilibrage soit rétabli et que l’essorage normal puisse reprendre.
Si, après environ 20 minutes, le linge n’est toujours pas réparti uniformément, la machine n’effectuera pas l’essorage. Dans ce cas, redistribuez manuellement la charge et relancez le programme d’essorage.

Verrouillage de porte

- Lorsque la machine démarre, la porte est verrouillée.
- Si la température dans le tambour dépasse 60 °C, la porte reste verrouillée.
- Si le niveau d'eau dépasse une certaine limite, la porte reste verrouillée.
- À la fin du cycle de lavage, la porte se déverrouille.

Important :
Ne tentez pas d'ouvrir la porte si le cycle de lavage n'est pas terminé ou si l'alimentation est interrompue pendant le lavage, car la température peut être élevée et vous risquez de vous brûler.

Comment utiliser le lave-linge
Procédure d'utilisation

⚠ Débrancher la machine du réseau électrique et retirer la fiche avant d'effectuer toute opération de nettoyage.
⚠ Le lave-linge ne doit pas être lavé avec des jets d'eau.
Nettoyage de l'extérieur
Nettoyer l'extérieur avec un détergent doux non abrasif ou avec de l'eau et du savon, à l'aide d'un chiffon bien essoré. Sécher avec un chiffon doux.
⚠ Ne pas utiliser de solvants, de détergents abrasifs, de nettoyants pour vitres ou de produits multi-usages.
Ces produits peuvent endommager les surfaces en plastique et d'autres composants en raison des substances chimiques qu'ils contiennent.

Nettoyage du tambour
Nettoyer le tambour tous les 3 mois en utilisant le programme "Nettoyage tambour".

Nettoyage du tiroir à lessive
Retirer régulièrement les résidus de détergent. Nettoyer le tiroir en suivant ces étapes :
• Retirer le tiroir jusqu'à sentir une résistance. Appuyer sur la languette de déverrouillage et, en même temps, tirer complètement le tiroir hors de la machine.
• Retirer le siphon du compartiment et le nettoyer.
• Nettoyer le distributeur avec une brosse et de l'eau tiède.

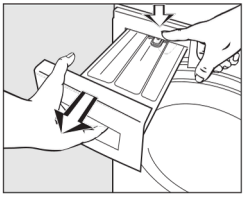
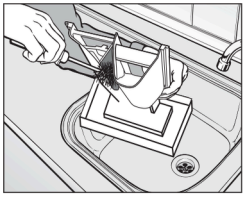

Nettoyage et Entretien

Nettoyage du logement du tiroir
Utiliser une brosse à bouteille pour enlever les résidus de lessive à l'intérieur du logement du tiroir.

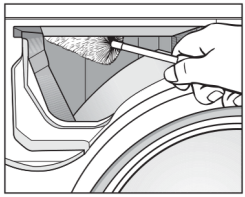

Nettoyage du filtre d'arrivée d'eau
Utiliser une pince à bec pour retirer le filtre en plastique.
Nettoyer, puis le remettre fermement en place.
Ce filtre doit être vérifié tous les 6 mois environ, ou plus souvent en cas d'interruptions fréquentes de l'approvisionnement en eau.

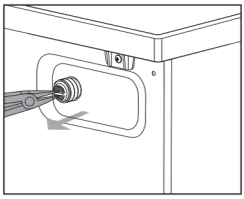

⚠ **Remarque**
Le filtre doit être correctement remonté après le nettoyage.

Nettoyage du filtre de la pompe de vidange

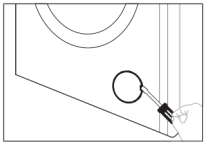

1Débrancher la machine du réseau électrique.
À l'aide d'un tournevis plat, soulever le loquet et ouvrir le couvercle inférieur.



2. Placer un récipient sous la pompe. Dévisser et retirer le filtre.

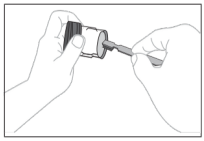

3. Nettoyer soigneusement le filtre.

Important :
Si la machine est exposée à des températures inférieures à 0 °C, certaines précautions doivent être prises.
⚠ **Remarque**
Le filtre doit être nettoyé tous les 2 mois ou lorsque le message d'erreur "E03" s'affiche à l'écran.

Guide de dépannage

Explication détaillée

Problème	Code erreur	Cause possible	Solutions
L'eau de la machine se remplit trop.	● ● ○	1. Le robinet d'eau est fermé. 2. Le tuyau de vidange est placé trop bas. 3. L'électrovanne d'arrivée d'eau est endommagée.	1. Ouvrir le robinet d'eau. 2. Relever le tuyau. 3. Remplacer l'électrovanne.
Alarme verrouillage porte.	● ○ ● / ○	1. La porte est mal fermée. 2. Des vêtements sont coincés entre la porte et le joint. 3. Le verrou de porte est endommagé.	1. Bien fermer la porte. 2. Pousser les vêtements vers l'intérieur du tambour. 3. Remplacer le verrou de porte.
Vidange continue de la machine.	○ ○ ● / ○	1. Le tuyau de vidange est écrasé ou plié. 2. Le filtre de la pompe est obstrué. 3. Les tuyaux de vidange sont bloqués.	1. Vérifier le tuyau de vidange. 2. Nettoyer le filtre. 3. Vérifier et nettoyer les tuyaux.
Trop-plein d'eau / Capteur d'eau anormal.	● ○ ●	1. L'électrovanne est endommagée. 2. La connexion du capteur d'eau est défectueuse. 3. Le capteur d'eau est endommagé.	1. Remplacer l'électrovanne. 2. Vérifier la connexion du capteur. 3. Remplacer le capteur d'eau.
Le moteur ne fonctionne pas.	● ● ●	1. La connexion au moteur est défectueuse. 2. Le moteur est protégé contre la surchauffe. 3. Le moteur est endommagé.	1. Vérifier la connexion. 2. Éteindre l'appareil et le rallumer après refroidissement. 3. Remplacer le moteur.
Défaut de la résistance.	● ○ ○	1. Connexion avec la résistance défectueuse. 2. Résistance endommagée.	1. Vérifier la connexion. 2. Remplacer la résistance.
Défaut du capteur de température.	○ ○ ●	1. Connexion avec le capteur de température défectueuse. 2. Capteur de température endommagé.	1. Vérifier la connexion. 2. Remplacer le capteur de température.
Anomalie de tension.	● ○ ●	1. La tension électrique est trop élevée ou trop basse.	Éteindre et rallumer l'appareil après stabilisation de la tension.
Erreur de communication.	○ ○ ○	1. Câble de communication endommagé. 2. Carte électronique endommagée.	1. Vérifier les câbles et les connecteurs. 2. Remplacer la carte électronique.

Guide de dépannage

Explication détaillée

Problème	Code erreur	Cause possible	Solutions
Panne de la carte de conversion de fréquence	● ○ ○ ●	1. Le circuit de la carte de conversion de fréquence est endommagé. 2. La carte est défectueuse.	1. Vérifier si les bornes de la carte de conversion de fréquence sont endommagées. 2. Remplacer le convertisseur de fréquence.

Légende :

● — éteint

○ — clignotement

6KG

<table>
<tr><th colspan="6">Contenu, ordre et format de la fiche d'information sur le produit</th></tr>
<tr><td colspan="6">Paramètres généraux du produit :</td></tr>
<tr><td>Paramètre</td><td colspan="2">Valeur</td><td>Paramètre</td><td colspan="2">Valeur</td></tr>
<tr><td rowspan="3">Capacité nominale (kg)</td><td colspan="2" rowspan="3">6.0</td><td rowspan="3">Dimensions en cm (a), (c)</td><td>Hauteur</td><td>85</td></tr>
<tr><td>Largeur</td><td>60</td></tr>
<tr><td>Profondeur</td><td>41</td></tr>
<tr><td>Indice d'efficacité énergétique (EEIW)</td><td colspan="2">46.0</td><td>Classe d'efficacité énergétique (b)</td><td colspan="2">A</td></tr>
<tr><td>Indice d'efficacité de lavage (b)</td><td colspan="2">1.031</td><td>Efficacité de rinçage (g/kg) (b)</td><td colspan="2">5.0</td></tr>
<tr><td>Consommation d'énergie par cycle, en kWh, basée sur le programme Eco 40-60 avec une combinaison de charges pleines et partielles. La consommation effective dépend de l'utilisation de l'appareil.</td><td colspan="2">0.373</td><td>Consommation d'eau par cycle (en litres), basée sur le programme Eco 40-60 avec une combinaison de charges pleines et partielles. La consommation effective dépend de l'utilisation de l'appareil et de la dureté de l'eau.</td><td colspan="2">36</td></tr>
<tr><td rowspan="3">Température maximale à l'intérieur du textile traité (b) (°C)</td><td>Capacità nominale</td><td>33</td><td rowspan="3">Taux d'humidité résiduelle pondéré</td><td colspan="2" rowspan="3">53.9</td></tr>
<tr><td>Metà carico</td><td>26</td></tr>
<tr><td>Un quarto di carico</td><td>22</td></tr>
<tr><td rowspan="3">Vitesse d'essorage (b) (tr/min)</td><td>Capacità nominale</td><td>1200</td><td rowspan="3">Classe d'efficacité d'essorage (b)</td><td colspan="2" rowspan="3">B</td></tr>
<tr><td>Metà carico</td><td>1200</td></tr>
<tr><td>Un quarto di carico</td><td>1200</td></tr>
<tr><td rowspan="3">Durée du programme (b) (h:min)</td><td>Capacità nominale</td><td>3:18</td><td rowspan="3">Typo</td><td colspan="2" rowspan="3">Pose libre</td></tr>
<tr><td>Metà carico</td><td>2:36</td></tr>
<tr><td>Un quarto di carico</td><td>2:36</td></tr>
<tr><td>Émissions sonores aériennes en phase d'essorage (b) (dB(A) re 1 pW)</td><td colspan="2">72</td><td>Classe d'émission acoustique aérienne (b) (phase d'essorage)</td><td colspan="2">A</td></tr>
<tr><td>Mode "off" (W) (si applicable)</td><td colspan="2">0.50</td><td>Mode veille (W) (si applicable)</td><td colspan="2">0.50</td></tr>
<tr><td>Démarrage différé (W) (si applicable)</td><td colspan="2">4.00</td><td>Veille en réseau (W) (si applicable)</td><td colspan="2">N/A</td></tr>
<tr><td colspan="6">Durée minimale de la garantie offerte par le fournisseur (a), (c) : 12 mois</td></tr>
<tr><td colspan="5">Ce produit a-t-il été conçu pour libérer des ions d'argent pendant le cycle de lavage</td><td>No</td></tr>
<tr><td colspan="6">Informations complémentaires (a), (c) Pour plus d'informations, veuillez scanner le code QR figurant sur l'étiquette énergétique.</td></tr>
<tr><td colspan="6"></td></tr>
</table>

6KG

PARAMÈTRE	UNITÉ	VALEUR
Capacité nominale pour le programme Eco 40-60, par paliers de 0,5 kg	kg	6.0
Consommation d'énergie du programme Eco 40-60 à pleine charge	kWh/cycle	0.52
Consommation d'énergie du programme Eco 40-60 à demi-charge	kWh/cycle	0.30
Consommation d'énergie du programme Eco 40-60 à un quart de charge	kWh/cycle	0.190
Consommation d'énergie pondérée du programme Eco 40-60	kWh/cycle	0.373
Indice d'efficacité énergétique	–	46
Consommation d'eau du programme Eco 40-60 à pleine charge	L/cycle	42
Consommation d'eau du programme Eco 40-60 à demi-charge	L/cycle	32
Consommation d'eau du programme Eco 40-60 à un quart de charge	L/cycle	31
Consommation d'eau pondérée	L/cycle	36
Indice d'efficacité de lavage du programme Eco 40-60 à pleine charge	–	1.031
Indice d'efficacité de lavage du programme Eco 40-60 à demi-charge	–	1.031
Indice d'efficacité de lavage du programme Eco 40-60 à un quart de charge	–	1.031
Efficacité de rinçage du programme Eco 40-60 à pleine charge	g/kg	5.0
Efficacité de rinçage du programme Eco 40-60 à demi-charge	g/kg	5.0
Efficacité de rinçage du programme Eco 40-60 à un quart de charge	g/kg	5.0
Efficacité de rinçage moyenne	g/kg	5.0
Durée du programme Eco 40-60 à pleine charge	h:min	3:18
Durée du programme Eco 40-60 à demi-charge	h:min	2:36
Durée du programme Eco 40-60 à un quart de charge	h:min	2:36
Température atteinte pendant au moins 5 minutes à l'intérieur de la charge durant le programme Eco 40-60 à pleine charge	°C	33
Température atteinte pendant au moins 5 minutes à l'intérieur de la charge durant le programme Eco 40-60 à demi-charge	°C	26
Température atteinte pendant au moins 5 minutes à l'intérieur de la charge durant le programme Eco 40-60 à un quart de charge	°C	22

6KG

PARAMÈTRE	UNITÉ	VALEUR
Vitesse d'essorage du programme Eco 40-60 à pleine charge	rpm	1200
Vitesse d'essorage du programme Eco 40-60 à demi-charge	rpm	1200
Vitesse d'essorage du programme Eco 40-60 à un quart de charge	rpm	1200
Teneur en humidité résiduelle du programme Eco 40-60 à pleine charge	%	53.9
Teneur en humidité résiduelle du programme Eco 40-60 à demi-charge	%	53.9
Teneur en humidité résiduelle du programme Eco 40-60 à un quart de charge	%	53.9
Teneur moyenne en humidité résiduelle	%	53.9
Niveau sonore pendant l'essorage (programme Eco 40-60)	dB(A) re 1pW	72
Consommation énergétique en mode "off"	W	0.5
Consommation énergétique en mode "veille"	W	0.5
Le mode "veille" inclut-il l'affichage d'informations ?	—	N/D
Consommation en mode "veille" avec réseau actif (si applicable)	W	N/D
Consommation en mode "départ différé" (si applicable)	W	4.0
Alimentation	—	220–240V~, 50Hz
Puissance nominale	—	**1600W**
Pression de l'eau	—	0.02–0.8MPa
Poids net / Poids brut	—	50kg / 53kg
Dimensions extérieures (L×P×H) mm	—	647 × 450 × 890

Le programme Eco 40-60 est capable de nettoyer du linge en coton normalement sale, déclaré lavable à 40 °C ou 60 °C, dans un seul et même cycle, et il est utilisé pour évaluer la conformité à la réglementation européenne sur l'écoconception. Les programmes les plus efficaces en termes de consommation d'énergie sont généralement ceux qui fonctionnent à des températures plus basses et avec une durée plus longue.

8KG

<table>
<tr><th colspan="6">Contenu, ordre et format de la fiche d'information sur le produit</th></tr>
<tr><td colspan="6">Paramètres généraux du produit :</td></tr>
<tr><td>Paramètre</td><td colspan="2">Valeur</td><td>Paramètre</td><td colspan="2">Valeur</td></tr>
<tr><td rowspan="3">Capacité nominale (kg)</td><td colspan="2" rowspan="3">8.0</td><td rowspan="3">Dimensions en cm (a), (c)</td><td>Hauteur</td><td>85</td></tr>
<tr><td>Largeur</td><td>60</td></tr>
<tr><td>Profondeur</td><td>45</td></tr>
<tr><td>Indice d'efficacité énergétique (EEIW)</td><td colspan="2">41.6</td><td>Classe d'efficacité énergétique (b)</td><td colspan="2">A</td></tr>
<tr><td>Indice d'efficacité de lavage (b)</td><td colspan="2">1.031</td><td>Efficacité de rinçage (g/kg) (b)</td><td colspan="2">5.0</td></tr>
<tr><td>Consommation d'énergie par cycle, en kWh, basée sur le programme Eco 40-60 avec une combinaison de charges pleines et partielles. La consommation effective dépend de l'utilisation de l'appareil.</td><td colspan="2">0.378</td><td>Consommation d'eau par cycle (en litres), basée sur le programme Eco 40-60 avec une combinaison de charges pleines et partielles. La consommation effective dépend de l'utilisation de l'appareil et de la dureté de l'eau.</td><td colspan="2">40</td></tr>
<tr><td rowspan="3">Température maximale à l'intérieur du textile traité (b) (°C)</td><td>Capacità nominale</td><td>30</td><td rowspan="3">Taux d'humidité résiduelle pondéré</td><td colspan="2" rowspan="3">53.9</td></tr>
<tr><td>Metà carico</td><td>25</td></tr>
<tr><td>Un quarto di carico</td><td>22</td></tr>
<tr><td rowspan="3">Vitesse d'essorage (b) (tr/min)</td><td>Capacità nominale</td><td>1200</td><td rowspan="3">Classe d'efficacité d'essorage (b)</td><td colspan="2" rowspan="3">B</td></tr>
<tr><td>Metà carico</td><td>1200</td></tr>
<tr><td>Un quarto di carico</td><td>1200</td></tr>
<tr><td rowspan="3">Durée du programme (b) (h:min)</td><td>Capacità nominale</td><td>3:38</td><td rowspan="3">Typo</td><td colspan="2" rowspan="3">Free-standing</td></tr>
<tr><td>Metà carico</td><td>2:48</td></tr>
<tr><td>Un quarto di carico</td><td>2:48</td></tr>
<tr><td>Émissions sonores aériennes en phase d'essorage (b) (dB(A) re 1 pW)</td><td colspan="2">72</td><td>Classe d'émission acoustique aérienne (b) (phase d'essorage)</td><td colspan="2">A</td></tr>
<tr><td>Mode "off" (W) (si applicable)</td><td colspan="2">0.50</td><td>Mode veille (W) (si applicable)</td><td colspan="2">0.50</td></tr>
<tr><td>Démarrage différé (W) (si applicable)</td><td colspan="2">4.00</td><td>Veille en réseau (W) (si applicable)</td><td colspan="2">N/A</td></tr>
<tr><td colspan="6">Durée minimale de la garantie offerte par le fournisseur (a), (c) : 12 mois</td></tr>
<tr><td colspan="5">Ce produit a-t-il été conçu pour libérer des ions d'argent pendant le cycle de lavage</td><td>No</td></tr>
<tr><td colspan="6">Informations complémentaires (a), (c) Pour plus d'informations, veuillez scanner le code QR sur l'étiquette énergétique.</td></tr>
<tr><td colspan="6"></td></tr>
</table>

8KG

PARAMÈTRE	UNITÉ	VALEUR
Capacité nominale pour le programme Eco 40-60, par paliers de 0,5 kg	kg	8.0
Consommation d'énergie du programme Eco 40-60 à pleine charge	kWh/cycle	0.58
Consommation d'énergie du programme Eco 40-60 à demi-charge	kWh/cycle	0.35
Consommation d'énergie du programme Eco 40-60 à un quart de charge	kWh/cycle	0.18
Consommation d'énergie pondérée du programme Eco 40-60	kWh/cycle	0.378
Indice d'efficacité énergétique	–	41.6
Consommation d'eau du programme Eco 40-60 à pleine charge	L/cycle	45
Consommation d'eau du programme Eco 40-60 à demi-charge	L/cycle	40
Consommation d'eau du programme Eco 40-60 à un quart de charge	L/cycle	34
Consommation d'eau pondérée	L/cycle	40
Indice d'efficacité de lavage du programme Eco 40-60 à pleine charge	–	1.031
Indice d'efficacité de lavage du programme Eco 40-60 à demi-charge	–	1.031
Indice d'efficacité de lavage du programme Eco 40-60 à un quart de charge	–	1.031
Efficacité de rinçage du programme Eco 40-60 à pleine charge	g/kg	5.0
Efficacité de rinçage du programme Eco 40-60 à demi-charge	g/kg	5.0
Efficacité de rinçage du programme Eco 40-60 à un quart de charge	g/kg	5.0
Durée du programme Eco 40-60 à pleine charge	h:min	3:38
Durée du programme Eco 40-60 à demi-charge	h:min	2:48
Durée du programme Eco 40-60 à un quart de charge	h:min	2:48
Température atteinte pendant au moins 5 min à l'intérieur de la charge pendant le programme Eco 40-60 à pleine charge	°C	30
Température atteinte pendant au moins 5 min à l'intérieur de la charge pendant le programme Eco 40-60 à demi-charge	°C	25
Température atteinte pendant au moins 5 min à l'intérieur de la charge pendant le programme Eco 40-60 à un quart de charge	°C	22

8KG – Spécifications Techniques

Paramètre	Unité	Valeur
Vitesse d'essorage (pleine charge)	rpm	1200
Vitesse d'essorage (demi-charge)	rpm	1200
Vitesse d'essorage (¼ de charge)	rpm	1200
Humidité résiduelle (pleine charge)	%	53.9
Humidité résiduelle (demi-charge)	%	53.9
Humidité résiduelle (¼ de charge)	%	53.9
Humidité résiduelle moyenne	%	53.9
Niveau sonore en essorage (programme Eco 40-60)	dB(A) re 1pW	72
Consommation en mode "off"	W	0.5
Consommation en mode "veille"	W	0.5
Le mode "veille" inclut-il l'affichage d'informations ?	—	N/D
Consommation en "veille" avec réseau actif (si applicable)	W	N/D
Consommation en mode "départ différé" (si applicable)	W	4.0
Tension	220–240V~, 50Hz	
Puissance nominale	1600W	
Pression d'eau	0.02–0.8MPa	
Poids net / brut	52kg / 55kg	
Dimensions extérieures (L×P×H) mm	647 x 495 x 890	

Le programme Eco 40-60 est capable de laver du linge en coton normalement sale, déclaré lavable à 40 °C ou 60 °C, dans le même cycle. Ce programme est utilisé pour évaluer la conformité à la réglementation européenne Ecodesign.
✅ Les programmes les plus efficaces en termes de consommation d'énergie sont généralement ceux qui fonctionnent à des températures plus basses et avec une durée plus longue.

10KG

<table>
<tr><th colspan="6">Contenu, ordre et format de la fiche d'information du produit</th></tr>
<tr><td colspan="6">Paramètres généraux du produit :</td></tr>
<tr><td>Paramètre</td><td colspan="2">Valeur</td><td>Paramètre</td><td colspan="2">Valeur</td></tr>
<tr><td rowspan="3">Capacité nominale (kg)</td><td colspan="2" rowspan="3">10.0</td><td rowspan="3">Dimensions en cm (a), (c)</td><td>Hauteur</td><td>85</td></tr>
<tr><td>Largeur</td><td>60</td></tr>
<tr><td>Profondeur</td><td>52</td></tr>
<tr><td>Indice d'efficacité énergétique (EEIW)</td><td colspan="2">52.0</td><td>Classe d'efficacité énergétique (b)</td><td colspan="2">A</td></tr>
<tr><td>Indice d'efficacité de lavage (b)</td><td colspan="2">1.031</td><td>Efficacité de rinçage (g/kg) (b)</td><td colspan="2">5.0</td></tr>
<tr><td>Consommation d'énergie par cycle, en kWh, basée sur le programme Eco 40-60 avec une combinaison de charges pleines et partielles. La consommation effective dépend de l'utilisation de l'appareil.</td><td colspan="2">0.514</td><td>Consommation d'eau par cycle (en litres), basée sur le programme Eco 40-60 avec une combinaison de charges pleines et partielles. La consommation effective dépend de l'utilisation de l'appareil et de la dureté de l'eau.</td><td colspan="2">42</td></tr>
<tr><td rowspan="3">Température maximale à l'intérieur du textile traité (b) (°C)</td><td>Capacità nominale</td><td>35</td><td rowspan="3">Taux d'humidité résiduelle pondéré</td><td colspan="2" rowspan="3">53.9</td></tr>
<tr><td>Metà carico</td><td>27</td></tr>
<tr><td>Un quarto di carico</td><td>26</td></tr>
<tr><td rowspan="3">Vitesse d'essorage (b) (tr/min)</td><td>Capacità nominale</td><td>1400</td><td rowspan="3">Classe d'efficacité d'essorage (b)</td><td colspan="2" rowspan="3">B</td></tr>
<tr><td>Metà carico</td><td>1400</td></tr>
<tr><td>Un quarto di carico</td><td>1400</td></tr>
<tr><td rowspan="3">Durée du programme (b) (h:min)</td><td>Capacità nominale</td><td>3:58</td><td rowspan="3">Typo</td><td colspan="2" rowspan="3">Pose libre</td></tr>
<tr><td>Metà carico</td><td>3:00</td></tr>
<tr><td>Un quarto di carico</td><td>3:00</td></tr>
<tr><td>Émissions sonores aériennes en phase d'essorage (b) (dB(A) re 1 pW)</td><td colspan="2">72</td><td>Classe d'émission acoustique aérienne (b) (phase d'essorage)</td><td colspan="2">A</td></tr>
<tr><td>Mode "off" (W) (si applicable)</td><td colspan="2">0.50</td><td>Mode veille (W) (si applicable)</td><td colspan="2">0.50</td></tr>
<tr><td>Démarrage différé (W) (si applicable)</td><td colspan="2">4.00</td><td>Veille en réseau (W) (si applicable)</td><td colspan="2">N/A</td></tr>
<tr><td colspan="6">Durée minimale de la garantie offerte par le fournisseur (a), (c) : 12 mois</td></tr>
<tr><td colspan="5">Ce produit a-t-il été conçu pour libérer des ions d'argent pendant le cycle de lavage</td><td>No</td></tr>
<tr><td>Informations supplémentaires (a), (c)</td><td colspan="5">Lien vers le site web du fournisseur, où sont indiquées les informations au point 9 de l'annexe II du Règlement (UE) 2019/2023(1)</td></tr>
<tr><td colspan="6">(a) Cette mention n'est pas considérée comme pertinente au sens de l'article 2(6) du Règlement (UE) 2017/1369.
(b) Référé au programme Eco 40-60.
(c) Les modifications apportées à cette mention ne doivent pas être considérées comme pertinentes au sens du paragraphe 4 de l'article 4 du Règlement (UE) 2017/1369.
(d) Si la base de données du produit génère automatiquement le contenu de cette cellule, le fournisseur ne doit pas saisir les données.</td></tr>
</table>

10KG

PARAMÈTRE	UNITÉ	VALEUR
Capacité nominale du programme Eco 40-60, par intervalles de 0,5 kg	kg	10,0
Consommation d'énergie du programme Eco 40-60 à pleine charge	kWh/cycle	1,000
Consommation d'énergie du programme Eco 40-60 à demi-charge nominale	kWh/cycle	0,440
Consommation d'énergie du programme Eco 40-60 à un quart de charge nominale	kWh/cycle	0,230
Consommation moyenne d'énergie du programme Eco 40-60	kWh/cycle	0,514
Consommation d'énergie standard du programme Eco 40-60 (SCEw)	kWh/cycle	0,988
Indice d'efficacité énergétique	–	52,0
Consommation d'eau du programme Eco 40-60 à pleine charge	L/cycle	50,0
Consommation d'eau du programme Eco 40-60 à demi-charge nominale	L/cycle	45,0
Consommation d'eau du programme Eco 40-60 à un quart de charge nominale	L/cycle	36,0
Consommation moyenne d'eau	L/cycle	42
Indice d'efficacité de lavage du programme Eco 40-60 à pleine charge	–	1,031
Indice d'efficacité de lavage du programme Eco 40-60 à demi-charge nominale	–	1,031
Indice d'efficacité de lavage du programme Eco 40-60 à un quart de charge nominale	–	1,031
Efficacité de rinçage du programme Eco 40-60 à pleine charge	g/kg	5,0
Efficacité de rinçage du programme Eco 40-60 à demi-charge nominale	g/kg	5,0
Efficacité de rinçage du programme Eco 40-60 à un quart de charge nominale	g/kg	5,0
Durée du programme Eco 40-60 à pleine charge	h:min	3:58
Durée du programme Eco 40-60 à demi-charge nominale	h:min	3:00
Durée du programme Eco 40-60 à un quart de charge nominale	h:min	3:00
Température atteinte pendant au moins 5 min à l'intérieur du linge pendant le programme Eco 40-60 à pleine charge	°C	35
Température atteinte pendant au moins 5 min à l'intérieur du linge pendant le programme Eco 40-60 à demi-charge nominale	°C	27
Température atteinte pendant au moins 5 min à l'intérieur du linge pendant le programme Eco 40-60 à un quart de charge nominale	°C	26

10KG

PARAMÈTRE	UNITÉ	VALEUR
Vitesse d'essorage pendant la phase d'essorage du programme Eco 40-60 à pleine charge	rpm	1400
Vitesse d'essorage pendant la phase d'essorage du programme Eco 40-60 à demi-charge nominale	rpm	1400
Vitesse d'essorage pendant la phase d'essorage du programme Eco 40-60 à un quart de charge nominale	rpm	1400
Teneur résiduelle moyenne en humidité	%	53,9
Émissions sonores aériennes pendant le programme Eco 40-60 (phase d'essorage)	dB(A) re 1 pW	72
Consommation d'énergie en mode "off"	W	0,50
Consommation d'énergie en mode "veille"	W	0,50
Le mode "veille" inclut-il l'affichage d'informations ?	—	Non
Consommation en mode "veille" en condition de veille réseau (si applicable)	W	N/D
Consommation d'énergie en "démarrage différé" (si applicable)	W	4,00
Alimentation	—	220–240V~, 50Hz
Puissance nominale	—	1600W
Pression de l'eau	—	0,02–0,8 MPa
Poids net / brut	—	60 kg / 63 kg
Dimensions extérieures (L×P×H) mm	—	647 × 575 × 890

Remarque finale (traduite) :
Le programme Eco 40-60 est capable de laver des articles en coton normalement sales, déclarés lavables à 40 °C ou 60 °C, ensemble dans le même cycle, et il est utilisé pour évaluer la conformité à la législation de l'UE sur l'écoconception (Ecodesign).
Les programmes les plus efficaces en termes de consommation d'énergie sont généralement ceux qui fonctionnent à des températures plus basses et avec des durées plus longues.

Schéma électrique

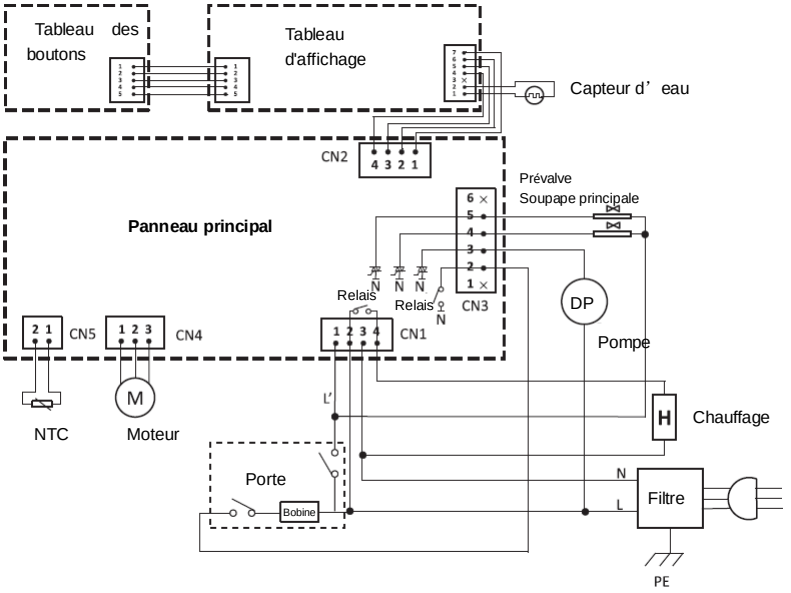

Remarque | Non compatible avec un lave-linge frontal de 10 kg !

Schéma électrique

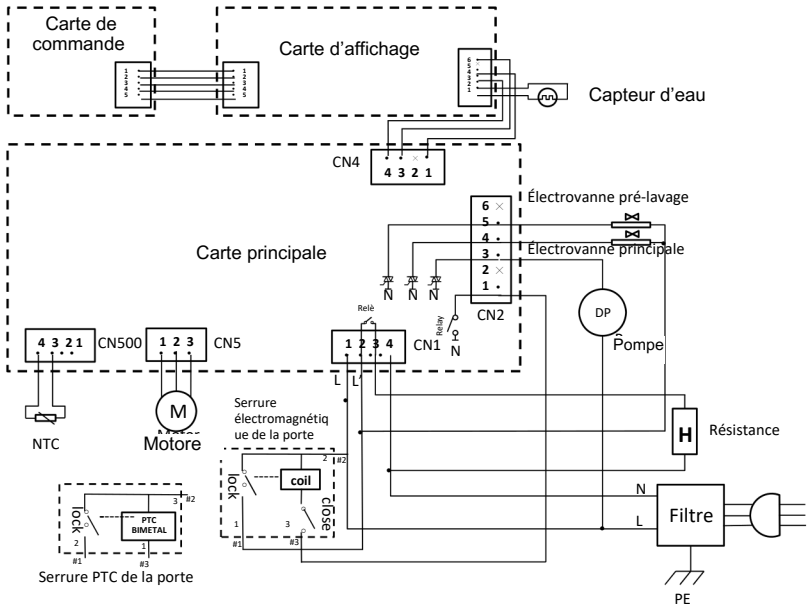

Élimination correcte de ce produit

Ce symbole figurant sur le produit ou sur son emballage indique que ce produit ne doit pas être éliminé avec les déchets ménagers.

Il doit être remis à un point de collecte approprié pour le recyclage des équipements électriques et électroniques.

En éliminant correctement ce produit, vous contribuerez à prévenir les effets négatifs potentiels sur l'environnement et la santé humaine pouvant résulter d'une élimination inappropriée.

Pour plus d'informations sur le recyclage de ce produit, veuillez contacter votre mairie, le service local de gestion des déchets ménagers ou le point de vente où vous avez acheté le produit.

Important :

Si la machine est exposée à des températures inférieures à 0 °C, il est nécessaire de prendre certaines précautions :

1. Fermer le robinet d'eau.
2. Dévisser le tuyau d'arrivée d'eau.
3. Détacher le tuyau de vidange de son support arrière et placer l'extrémité de ce tuyau ainsi que celle du tuyau d'arrivée dans une bassine. Exécuter le programme d'essorage.
4. Débrancher l'appareil électroménager.
5. Revisser le tuyau d'arrivée et remettre en place le tuyau de vidange.
6. Lors du redémarrage de la machine, s'assurer que la température ambiante est supérieure à 0 °C.

Imported by B73737553
Av. Altos Hornos S/N. Pto. Sagunto (46520). Valencia, España.
infonl@nilsonlife.com

nilson

Macchina di lavaggio a tamburo automatica

MANUALE D'ISTRUZIONE

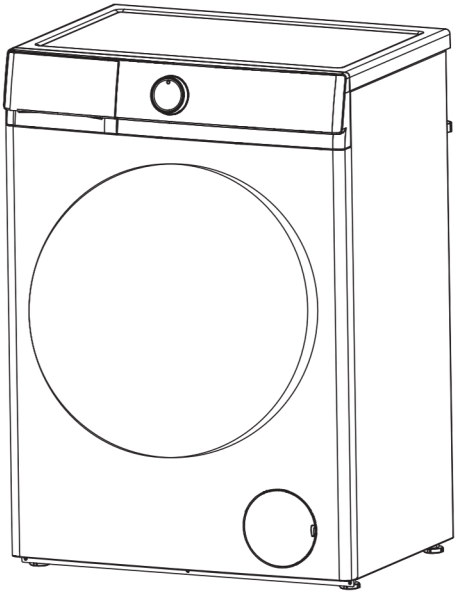

Modello : NL6200AI
NL8200AI
NL10400AI

Grazie per aver scelto la nostra lavatrice.
È essenziale leggere attentamente questo manuale prima di installare e utilizzare la lavatrice per la prima volta.

PREFAZIONE

Questa lavatrice è conforme ai requisiti di sicurezza attuali. Tuttavia, un uso improprio può causare lesioni personali e danni alla proprietà.
Per evitare rischi di incidenti e danni alla lavatrice, leggere attentamente questo manuale prima di utilizzarla per la prima volta. Contiene informazioni importanti sull'installazione, la sicurezza, l'uso e la manutenzione.
Conservare questo manuale in un luogo sicuro per future consultazioni.

Indice

Avvertenze di sicurezza 1
Parti e caratteristiche 4
Installazione 5
Funzioni del pannello di controllo 8
Come usare la lavatrice 13
Pulizia e manutenzione 15
Guida alla risoluzione dei problemi 17
Parametri 19
Schema elettrico 28

ATTENZIONE



Leggere e comprendere attentamente queste istruzioni di sicurezza prima dell'uso. Gli elementi indicati qui sono misure di sicurezza molto importanti, che devono essere seguite. Non possiamo essere ritenuti responsabili per danni causati dal mancato rispetto delle istruzioni di avviso e sicurezza o da un uso improprio dell'apparecchio.
Pulizia e manutenzione non devono essere effettuate dai bambini senza supervisione.
I bambini di età inferiore ai 3 anni devono essere tenuti lontani dall'apparecchio, a meno che non siano costantemente sorvegliati.
I nuovi tubi di alimentazione forniti con l'apparecchio devono essere utilizzati, mentre i vecchi non devono essere riutilizzati.
Questo apparecchio non è destinato all'uso da parte di persone (inclusi bambini) con ridotte capacità fisiche, sensoriali o mentali, o con mancanza di esperienza e conoscenza, a meno che non abbiano ricevuto supervisione o istruzioni sull'uso sicuro da parte di una persona responsabile della loro sicurezza.
I bambini devono essere sorvegliati per assicurarsi che non giochino con l'apparecchio.
I bambini di età pari o superiore a 8 anni e le persone con ridotte capacità fisiche, sensoriali o mentali possono utilizzare l'apparecchio solo sotto supervisione o previa istruzione sul suo utilizzo in sicurezza.
Questo apparecchio è destinato all'uso domestico e applicazioni simili.
Le lavatrici con aperture di ventilazione alla base non devono essere posizionate su tappeti.

Precauzioni per l'installazione e l'uso

- Prima di impostare la lavatrice, controllare che non vi siano danni esterni visibili.
- Non installare o utilizzare una lavatrice danneggiata.
- Prima di collegare la lavatrice alla rete elettrica, verificare che i dati sulla targhetta (voltaggio e corrente) corrispondano alla fornitura elettrica. In caso di dubbio, consultare un elettricista qualificato.
- La sicurezza elettrica di questa lavatrice può essere garantita solo se il sistema di messa a terra è conforme agli standard di sicurezza locali e nazionali.
- È fondamentale che questo requisito sia presente e regolarmente verificato. Se vi sono dubbi sulla sicurezza dell'impianto elettrico domestico, consultare un elettricista qualificato.
    - Il produttore non può essere ritenuto responsabile per eventuali danni derivanti da un sistema di messa a terra inadeguato.
- Non collegare la lavatrice alla rete elettrica tramite una prolunga. Le prolunghe non garantiscono la sicurezza necessaria per l'apparecchio.
- Riparazioni non autorizzate possono comportare pericoli imprevisti per l'utente.
    - Il produttore non accetta responsabilità per riparazioni non autorizzate.
        - Le riparazioni devono essere eseguite solo da un tecnico del servizio assistenza approvato.
        - Assicurarsi che la lavatrice non sia collegata alla rete elettrica durante la manutenzione o dopo la riparazione fino al completamento del lavoro.

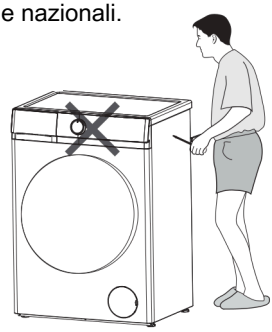

- **Se il cavo di alimentazione è danneggiato, deve essere sostituito dal produttore, dal servizio assistenza o da personale qualificato per evitare rischi.**

Se il cavo di collegamento è danneggiato o rotto, deve essere sostituito esclusivamente da un tecnico del servizio autorizzato per proteggere l'utente da eventuali pericoli.
I componenti difettosi devono essere sostituiti solo con ricambi originali del produttore. Solo con questi ricambi è possibile garantire il rispetto degli standard di sicurezza della macchina.
Le riparazioni devono essere eseguite esclusivamente dal produttore, dal suo servizio autorizzato o da personale qualificato per evitare rischi. Il produttore non è responsabile di eventuali danni causati da interventi non autorizzati.
Non tentare mai di riparare da soli un apparecchio difettoso o che si presume tale: potreste mettere in pericolo la vostra vita e quella degli altri.
Solo specialisti autorizzati sono abilitati a eseguire tali interventi.

La penna di misurazione si accende

- Utilizzare una presa tripla speciale e certificata.
- Assicurarsi che il foro di messa a terra della presa tripla non sia sotto tensione.
- Verificare che il foro di messa a terra della presa tripla sia correttamente collegato a terra.
- Se non si soddisfano le condizioni sopra indicate, contattare un elettricista qualificato per effettuare le correzioni necessarie prima di utilizzare la lavatrice.

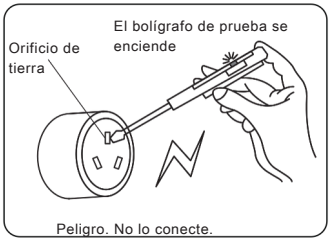

Note **QUESTA LAVATRICE DEVE ESSERE COLLEGATA A TERRA.**

Parametri Tecnici

Parámetro \ Modelo	NL6200AI	NL8200AI	NL10400AI
Potencia	220-240V~/50Hz	220-240V~/50Hz	220-240V~/50Hz
Capacidad de lavado	6kg	8kg	10kg
Potencia nominal	1600W	1600W	1600W
Presión de agua	0.02-0.8MPa	0.02-0.8MPa	0.02-0.8MPa
Peso neto / Peso bruto	50kg/53kg	52kg/55kg	60kg/63kg

El periodo de garantía de las piezas de repuesto es de 2 años.
Si necesita un repuesto, por favor, contacte con nuestro servicio al cliente.

Para reparaciones profesionales, por favor, contacte con nuestro servicio al cliente.

Web	
Dirección	
Número de teléfono:	960600034
Correo	info@svanelectro.com

ATTENZIONE

Uso corretto

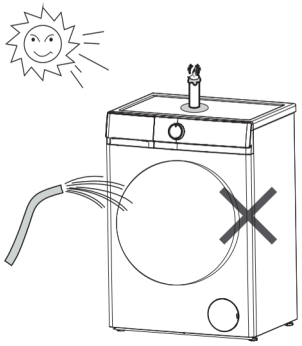

- Per evitare il rischio di lesioni personali o danni alla lavatrice, non installarla in un luogo umido o dove possa essere esposta alla pioggia.
- Non installare la lavatrice in un luogo dove riceva luce solare diretta, poiché la plastica o i componenti possono danneggiarsi. Questo riduce la durata utile della lavatrice.
- Non installare la lavatrice in luoghi dove si possano verificare temperature inferiori allo zero. I tubi congelati possono scoppiare o creparsi. L'affidabilità del sistema di controllo elettronico può essere compromessa da temperature sotto lo zero.
- Non pulire la lavatrice con getti d'acqua.
- Tenere la lavatrice lontana da fonti di calore o fiamme.
- Prima di utilizzare la lavatrice per la prima volta, assicurarsi che i bulloni di trasporto sul retro della macchina siano stati rimossi. In caso contrario, la lavatrice e i mobili o elettrodomestici vicini potrebbero danneggiarsi durante la centrifuga.
- Chiudere il rubinetto dell'acqua se non si prevede di usare la lavatrice per un periodo prolungato (ad esempio, durante le vacanze), soprattutto se non c'è uno scarico nelle vicinanze.
- Non lavare articoli idrorepellenti (ad esempio, impermeabili) nella lavatrice.
- Rimuovere la biancheria solo dopo che il tamburo si è completamente fermato. Inserire la mano in un tamburo in movimento è estremamente pericoloso e può causare lesioni.
- Non salire sulla lavatrice né collocarvi oggetti sopra per evitare cadute o danni all'apparecchio, nonché deformazioni delle parti in plastica del coperchio.
- Il blocco elettromagnetico della porta può essere sbloccato due minuti dopo la fine del ciclo o se la porta necessita di essere aperta per motivi di sicurezza.

Sicurezza dei bambini



- Tenere i bambini lontani dalla lavatrice in ogni momento.
- Per evitare il rischio di lesioni, non permettere ai bambini di salire o giocare sopra, vicino o con i comandi della lavatrice.
- Sorvegliare i bambini mentre la lavatrice è in uso.
- I bambini più grandi devono utilizzare la lavatrice solo se il suo funzionamento è stato chiaramente spiegato loro e sono in grado di utilizzarla in modo sicuro, riconoscendo i pericoli di un uso improprio.
- Nelle lavatrici con sportello tipo "oblò", ricordare che il vetro può diventare caldo durante i lavaggi ad alte temperature.
- Non permettere ai bambini di toccarlo.

Parti e caratteristiche

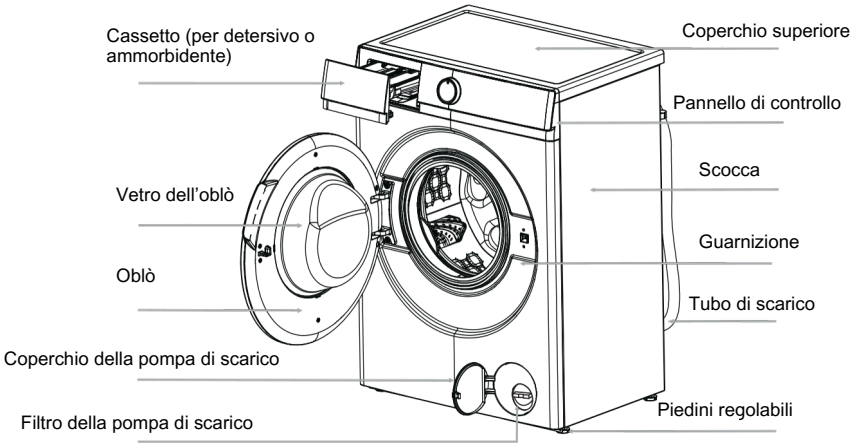

⚠ Nota	Svitare il filtro della pompa di scarico per far defluire l'acqua quando la lavatrice non viene utilizzata per un lungo periodo.

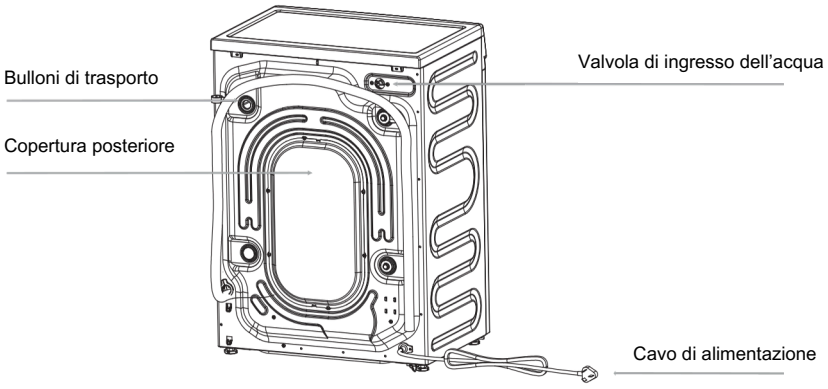

⚠ Nota	Il disegno della macchina nel manuale è utilizzato solo a scopo illustrativo. Può differire dal modello che hai acquistato. Se il cavo di alimentazione è danneggiato, deve essere sostituito dal produttore, dal suo servizio assistenza o da personale qualificato per evitare pericoli.

Installazione

Rimozione dell'imballaggio

- Rimuovere tutto l'imballaggio (compresa la base in schiuma), altrimenti possono verificarsi vibrazioni e rumori.
- Smaltire in modo sicuro tutto il materiale d'imballaggio e tenerlo fuori dalla portata dei bambini. Pericolo di soffocamento!
- È normale che compaiano gocce d'acqua sul sacchetto di plastica dell'imballaggio e sul vetro della porta, causate dall'acqua residua rimasta nel cestello durante il controllo finale.

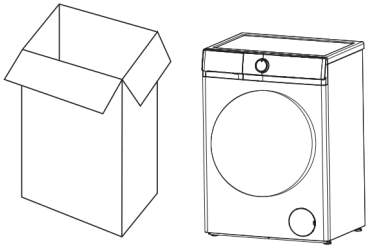

Accessori

- Assicurati di aver ricevuto tutti gli articoli elencati di seguito.

Accessori	Nome	Qta.	Accessori	Nome	Qta.
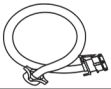	Tubo di ingresso	1	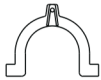	Pezzo a "U"	1
	Tappi per bulloni di trasporto	4		Manuale	1

Rimozione dei bulloni di trasporto

- Rimuovere tutti i bulloni di trasporto sul retro della macchina utilizzando degli attrezzi.
- Chiudere i fori con i tappi per bulloni di trasporto forniti in dotazione.

⚠ **Nota: F**orti vibrazioni, rumori o malfunzionamenti possono verificarsi se i bulloni di trasporto non vengono rimossi.

Bulloni di trasporto

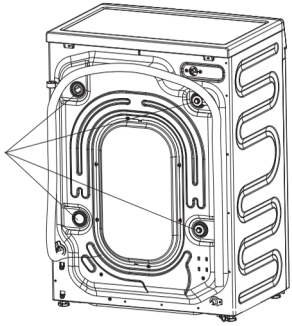

- Conservare i bulloni di trasporto per futuri trasporti. Ogni volta che la macchina viene trasportata, i bulloni di trasporto devono essere reinstallati.

Installazione

Requisiti del luogo di installazione

- Un pavimento in cemento è la superficie di installazione più adatta per una lavatrice, poiché è molto meno soggetto a vibrazioni durante la centrifuga rispetto ai pavimenti in legno o ricoperti da moquette.
- La lavatrice deve essere posizionata in modo livellato e sicuro. La distanza tra la macchina e il muro deve essere superiore a 10 cm.
- Per evitare vibrazioni durante la centrifuga, la lavatrice non deve essere installata su rivestimenti morbidi del pavimento.

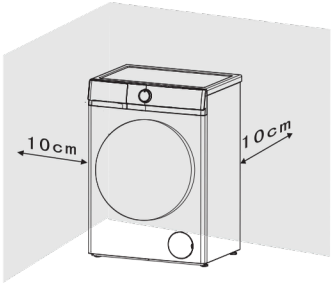

ReqRegolazione del livello

La lavatrice deve essere perfettamente in piano su tutti e quattro i piedini per garantire un funzionamento sicuro e corretto.

Un'installazione errata può causare vibrazioni e rumori e può far muovere la macchina.

Cosa fare se la macchina non è in piano:

- Usare una chiave inglese per ruotare il controdado in senso orario. Poi, ruotare i controdadi insieme ai piedini regolabili per svitarli.
- Tenere saldamente i piedini regolabili con una chiave a tubo.
- Riavvitare il controdado usando nuovamente la chiave fino a farlo aderire bene al corpo della macchina.
- Allentare i controdadi usando una chiave da 17 mm e una da 5 mm di spessore

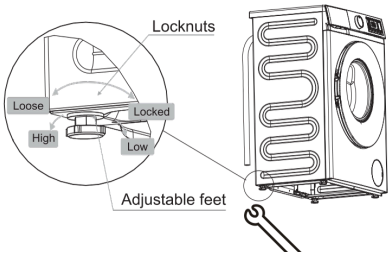

⚠ Nota:

- Potrebbero verificarsi vibrazioni e rumori se i piedini regolabili non aderiscono saldamente al pav

Collegamento del tubo di scarico

Diretto in un lavandino

Se il bocchettone di uscita non è mai stato utilizzato prima, rimuovere eventuali tappi di chiusura che potrebbero essere presenti.

Spingere il tubo di scarico sul bocchettone e fissarlo con una clip, se necessario.

Assicurarsi che si formi un anello nel tubo di scarico per evitare che i rifiuti del lavandino entrino nella lavatrice.

Se necessario, il tubo di scarico può essere esteso fino a una lunghezza di 4 metri.

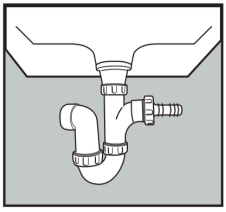

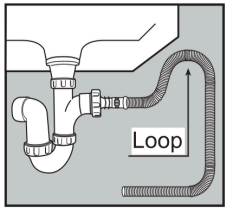

Installazione

Requisiti del luogo di installazione

- Un pavimento in cemento è la superficie di installazione più adatta per una lavatrice, in quanto molto meno soggetto a vibrazioni durante la centrifuga rispetto a pavimenti in legno o rivestimenti in moquette.
- La macchina deve essere livellata e posizionata in modo sicuro. La distanza tra la macchina e la parete deve essere superiore a 10 cm.
- Per evitare vibrazioni durante la centrifuga, la macchina non deve essere installata su rivestimenti da pavimento morbidi.



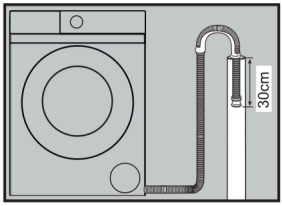

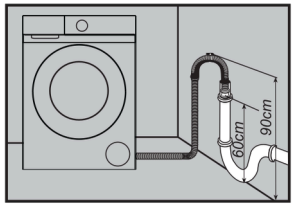

Collegamento dell'ingresso dell'acqua

- Selezionare il rubinetto appropriato e assicurarsi che la bocca di uscita sia piatta.
- Collegare il tubo di ingresso fornito con la macchina a un rubinetto con filettatura da 3/4".
- Non utilizzare tubi precedentemente usati.
- L'installazione deve essere conforme alle normative locali in materia di approvvigionamento idrico e edilizia.

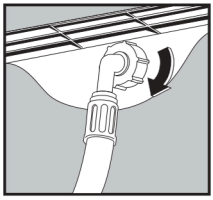

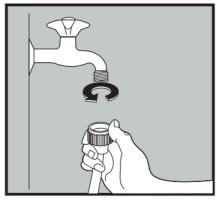

Quando è presente una valvola di ingresso sul retro della macchina, deve essere collegata a una fornitura di acqua fredda.

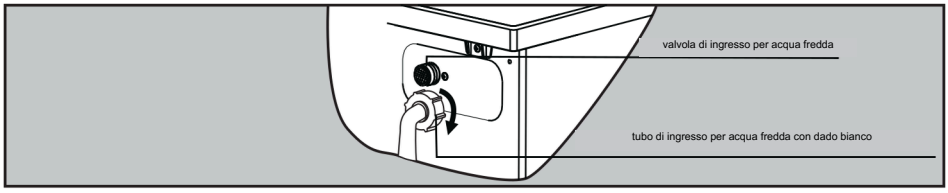

Le funzioni del pannello di controllo

A1 Pannello di Controllo

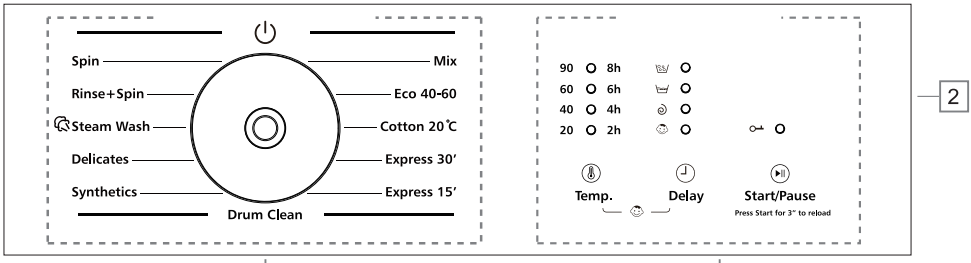

1 Programmi: Pagina 10

2 Display: Pagina 10

3 Pulsanti: Pagina 11

Display

Il display mostra le impostazioni attuali, le opzioni o le informazioni rilevanti.

Icona	Descrizione
	Tempo di avvio ritardato: la spia sotto questa icona si accende quando il display mostra il tempo di ritardo.
	Blocco porta: la spia sotto questa icona si accende quando il blocco della porta è attivo.
	Blocco bambini: la spia sotto questa icona si accende quando la funzione blocco bambini è selezionata.
	Lavaggio a vapore: la spia sotto questa icona si accende quando viene selezionata la funzione di lavaggio a vapore.
+	**Risciacquo+**: questa icona si illumina quando viene selezionata. Esegue un risciacquo aggiuntivo.
	Smart: la spia sopra questa icona lampeggia durante la selezione del programma AI.

Le funzioni del pannello di controllo

Pulsanti

Le seguenti sono le istruzioni dei pulsanti e le loro opzioni di impostazione.

1. Temp.
Premere ripetutamente questo pulsante per modificare la temperatura di lavaggio.

2. Delay
Premere ripetutamente questo pulsante per modificare il tempo di ritardo.

3. Avvio/pausa (⏯)
Premere questo pulsante per avviare o mettere in pausa un ciclo di lavaggio.
Per aggiungere il bucato durante un ciclo di lavaggio, tenere premuto questo pulsante per 3 secondi e la macchina scaricherà l'acqua se il livello è troppo alto.
(La serratura PTC non ha la funzione di aggiunta abiti).
La funzione di ricarica non è disponibile se la temperatura dell'acqua è troppo alta.

4. Blocco bambini ("Temp." + "Delay")
Quando la macchina è in funzione, premere contemporaneamente i pulsanti "Delay" e "Temp" per 3 secondi.
L'indicatore del blocco bambini si accenderà e la funzione entrerà in vigore.
Premere nuovamente gli stessi pulsanti per altri 3 secondi per disattivare questa funzione.
Quando il blocco bambini è attivo, solo il comando di spegnimento è attivo, tutti gli altri pulsanti sono disabilitati.

⚠ **Nota:**
Per la tua sicurezza, non premere il pulsante "⏻" per prelevare i vestiti mentre la macchina è in funzione, poiché la temperatura dell'acqua potrebbe essere elevata e causare scottature.
La porta si sbloccherà automaticamente alla fine del ciclo di lavaggio quando il cestello si sarà raffreddato.

Le funzioni del pannello di controllo

Programmi

Opzioni e funzioni per i programmi

6KG

Programma	Carico max (kg)	Temp. max (°C)	Velocità centrifuga max (giri/min)	Tipo di lavaggio e raccomandazioni
Misto	5	60	800	Bucato robusto da leggermente a normalmente sporco in cotone, lino, fibre artificiali e loro miscele. Lavare solo colori simili insieme in un solo ciclo.
Eco 40-60	6	--	1200	Bucato in cotone normalmente sporco. Programma più favorevole in termini di consumo combinato di acqua ed energia. Base per i valori indicati nell'etichetta energetica.
Cotone 20°C	6	20	800	Tessuti in cotone, lino o misto cotone.
Express 30'	3	--	800	Piccoli carichi di capi che richiedono un rinfresco veloce e che possono essere lavati con un programma Cotone.
Express 15'	2	--	800	Piccoli carichi di capi che richiedono un rinfresco veloce e che possono essere lavati con un programma Cotone.
Pulizia cestello	0	90	600	Questo programma serve per pulire il cestello. Non inserire indumenti durante il ciclo.
Sintetici	3.5	60	800	Tessuti sintetici o misti, biancheria intima, capi colorati, T-shirt in tessuto non restringente.
Delicati	2	40	600	Biancheria delicata in tessuti fini o seta, che necessita di trattamento delicato.
Lavaggio a vapore	3	90	800	Cotone, biancheria intima, lenzuola, cuscini, abbigliamento per bambini.
Risciacquo+Centrifuga	--	--	1000	Questo programma può essere usato per risciacquare i capi. Non aggiungere detergente.
Centrifuga	--	--	1200	Centrifuga separata per capi in cotone e lino.

Il rumore e il contenuto di umidità residua sono influenzati dalla velocità di centrifuga: maggiore è la velocità nella fase di centrifuga, maggiore sarà il rumore e minore sarà il contenuto di umidità residua.

Le funzioni del pannello di controllo

Programmi

Opzioni e funzioni per i programmi

8KG

Programma	Carico max (kg)	Temp. max (°C)	Velocità centrifuga max (giri/min)	Tipo di lavaggio e raccomandazioni
Misto	6.5	60	800	Bucato robusto da leggermente a normalmente sporco in cotone, lino, fibre artificiali e loro miscele. Lavare solo colori simili insieme in un solo ciclo.
Eco 40-60	8	--	1200	Bucato in cotone normalmente sporco. Programma più favorevole in termini di consumo combinato di acqua ed energia. Base per i valori indicati nell'etichetta energetica.
Cotone 20°C	8	20	800	Tessuti in cotone, lino o misto cotone.
Express 30'	4	--	800	Piccoli carichi di capi che richiedono un rinfresco veloce e che possono essere lavati con un programma Cotone.
Express 15'	2	--	800	Piccoli carichi di capi che richiedono un rinfresco veloce e che possono essere lavati con un programma Cotone.
Pulizia cestello	0	90	600	Questo programma serve per pulire il cestello. Non inserire indumenti durante il ciclo.
Sintetici	5	60	800	Tessuti sintetici o misti, biancheria intima, capi colorati, T-shirt in tessuto non restringente.
Delicati	2	40	600	Biancheria delicata in tessuti fini o seta, che necessita di trattamento delicato.
Lavaggio a vapore	4	90	800	Cotone, biancheria intima, lenzuola, cuscini, abbigliamento per bambini.
Risciacquo+Centrifuga	--	--	1000	Questo programma può essere usato per risciacquare i capi. Non aggiungere detergente.
Centrifuga	--	--	1200	Centrifuga separata per capi in cotone e lino.

Il rumore e il contenuto di umidità residua sono influenzati dalla velocità di centrifuga: maggiore è la velocità nella fase di centrifuga, maggiore sarà il rumore e minore sarà il contenuto di umidità residua.

Le funzioni del pannello di controllo

Programmi

Opzioni e funzioni per i programmi

10KG

Programma	Carico max (kg)	Temp. max (°C)	Velocità centrifuga max (giri/min)	Tipo di lavaggio e raccomandazioni
Misto	8	60	800	Bucato robusto da leggermente a normalmente sporco in cotone, lino, fibre artificiali e loro miscele. Lavare solo colori simili insieme in un solo ciclo.
Eco 40-60	10	--	1400	Bucato in cotone normalmente sporco. Programma più favorevole in termini di consumo combinato di acqua ed energia. Base per i valori indicati nell'etichetta energetica.
Cotone 20°C	10	20	800	Tessuti in cotone, lino o misto cotone.
Express 30'	5	--	800	Piccoli carichi di capi che richiedono un rinfresco veloce e che possono essere lavati con un programma Cotone.
Express 15'	2.5	--	800	Piccoli carichi di capi che richiedono un rinfresco veloce e che possono essere lavati con un programma Cotone.
Pulizia cestello	0	90	600	Questo programma serve per pulire il cestello. Non inserire indumenti durante il ciclo.
Sintetici	6	60	800	Tessuti sintetici o misti, biancheria intima, capi colorati, T-shirt in tessuto non restringente.
Delicati	2.5	40	600	Biancheria delicata in tessuti fini o seta, che necessita di trattamento delicato.
Lavaggio a vapore	5	90	800	Cotone, biancheria intima, lenzuola, cuscini, abbigliamento per bambini.
Risciacquo+Centrifuga	--	--	1000	Questo programma può essere usato per risciacquare i capi. Non aggiungere detergente.
Centrifuga	--	--	1400	Centrifuga separata per capi in cotone e lino.

Il rumore e il contenuto di umidità residua sono influenzati dalla velocità di centrifuga: maggiore è la velocità nella fase di centrifuga, maggiore sarà il rumore e minore sarà il contenuto di umidità residua.

Come usare la lavatrice

Prima di lavare i vestiti per la prima volta, è necessario eseguire un ciclo completo senza indumenti. Per farlo:

1. Collegare l'alimentazione e aprire il rubinetto.
2. Premere il pulsante "Power" per accendere la macchina e selezionare il programma "Cotone 20°C".
3. Premere il pulsante "Avvio/Pausa".

Questo consente di eliminare l'acqua residua lasciata nella vasca in fase di controllo da parte del produttore.

Preparazione al lavaggio

1. Collegare bene il tubo di ingresso e aprire il rubinetto.
2. Dopo essersi assicurati che la presa di corrente sia collegata a terra in modo affidabile, inserire la spina nella presa.

Posizionare correttamente il tubo di scarico**.**

Preparazione dei capi

1. Separare il bucato per colore e secondo l'etichetta di cura. La maggior parte dei capi ha un'etichetta all'interno del colletto o delle cuciture laterali.
2. Assicurarsi che tutte le tasche siano vuote. Oggetti estranei (es. chiodi, monete, graffette ecc.) possono danneggiare i capi e i componenti della macchina.
3. Chiudere cerniere, ganci e occhielli prima del lavaggio.
4. I tessuti scuri spesso rilasciano colore in eccesso e dovrebbero essere lavati separatamente più volte prima di unirli ad altri capi. Lavare sempre i bianchi e i colorati separatamente.
5. Le aree molto sporche o macchiate devono essere pretrattate con detersivo liquido, smacchiatori, ecc.
6. Rivoltare i capi che tendono a formare pelucchi o con superfici in lana prima di inserirli nella lavatrice.



Diagramma 1



Diagramma 2



Diagramma 3

Inserire i capi nella lavatrice

Aprire i capi e caricarli liberamente nel cestello.

Mescolare capi grandi e piccoli offre risultati migliori e aiuta a distribuire il carico in modo uniforme durante la centrifuga.

L'uso più efficiente di energia e acqua si ottiene con un carico pieno. Tuttavia, non sovraccaricare, poiché ciò provoca pieghe e riduce l'efficacia del lavaggio.

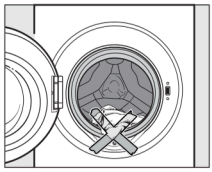

⚠ **Nota**

Assicurarsi che nessun capo sia intrappolato tra la porta e la guarnizione.

Come usare la lavatrice

Uso del cassetto del detersivo

1. Aprire il cassetto e aggiungere la quantità adeguata di detersivo nello scomparto principale contrassegnato con " II " o " ▮▮ ".
2. Aggiungere l'ammorbidente nello scomparto contrassegnato con "🌸" o "❄".
3. Non superare il livello massimo indicato.
4. Chiudere il cassetto

La quantità corretta da erogare dipenderà da:

- La quantità di bucato
- Il livello di sporco del bucato:
  - Leggermente sporco: nessuna macchia visibile, possibile leggero odore corporeo.
  - Sporco normale: visibilmente sporco o solo qualche lieve macchia.
  - Molto sporco: sporco visibile, macchie evidenti e/o sporco secco.
- Il livello di durezza dell'acqua

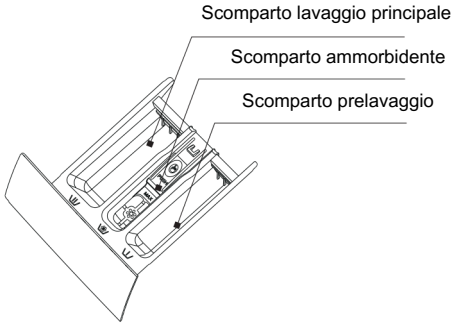

⚠ Nota
Si raccomanda di utilizzare detersivo in polvere a bassa schiuma per tutti i programmi di lavaggio.

Fasi del lavaggio

1. Aprire il rubinetto e collegare l'alimentazione.
2. Aprire la porta e inserire i capi nel cestello uno alla volta.
3. Chiudere la porta, inserire la quantità adeguata di detersivo e ammorbidente negli appositi scomparti, quindi chiudere il cassetto.
4. Selezionare il programma desiderato.
5. Premere il pulsante "Avvio/Pausa" per avviare la lavatrice.
6. Al termine del ciclo, verrà emesso un segnale acustico.

⚠ Nota
Quando il ciclo di lavaggio è terminato, la macchina passerà in modalità standby. Dopo 10 minuti senza alcun comando sul pannello, entrerà in modalità "sleep".

⚠ Nota
La macchina è dotata di un dispositivo di controllo dell'equilibrio, che garantisce stabilità durante la centrifuga.
Per proteggere la macchina, la centrifuga verrà interrotta se il carico non è distribuito uniformemente nel cestello.
Il bucato verrà ridistribuito tramite la rotazione inversa del cestello. Questo può ripetersi più volte fino a che lo sbilanciamento scompare e la centrifuga normale può riprendere.
Se, dopo circa 20 minuti, il bucato non è ancora distribuito in modo uniforme, la macchina non effettuerà la centrifuga. In tal caso, ridistribuire manualmente il carico e selezionare nuovamente il programma di centrifuga.

Come usare la lavatrice

Procedura d'uso

Blocco porta
- Quando la macchina viene avviata, la porta viene bloccata.
- Quando la temperatura all'interno del cestello supera i 60°C, la porta resta bloccata.
- Quando il livello dell'acqua supera un certo limite, la porta viene bloccata.
- Quando il ciclo di lavaggio è terminato, la porta viene sbloccata.

Importante:
Non tentare di aprire la porta quando il ciclo di lavaggio non è terminato o se l'alimentazione viene interrotta durante il lavaggio, perché la temperatura potrebbe essere elevata e potresti scottarti.

Pulizia e manutenzione

Procedura d'uso

⚠ Scollegare la macchina dalla rete elettrica e staccare la spina prima di eseguire qualsiasi operazione di pulizia.
⚠ La lavatrice non deve essere lavata con getti d'acqua.

Pulizia dell'esterno
Pulire l'esterno con un detergente delicato non abrasivo oppure con acqua e sapone, usando un panno ben strizzato. Asciugare con un panno morbido.
⚠ Non usare solventi, detergenti abrasivi, per vetri o detergenti multiuso.
Questi possono danneggiare le superfici in plastica e altri componenti a causa delle sostanze chimiche che contengono.

Pulizia del cestello
Pulire il cestello ogni 3 mesi utilizzando il programma "Pulizia cestello".

Pulizia del cassetto detersivo
Rimuovere regolarmente i residui di detersivo. Pulire il cassetto seguendo questi passaggi:
- Estrarre il cassetto finché non si sente resistenza. Premere la linguetta di rilascio e, contemporaneamente, tirare completamente il cassetto fuori dalla macchina.
- Rimuovere il sifone dallo scomparto e pulirlo.
- Pulire l'erogatore con una spazzola e acqua tiepida.

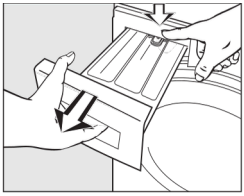

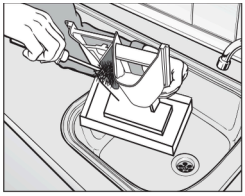

Pulizia e Manutenzione

Pulizia dell'alloggiamento del cassetto
Usare una spazzola a bottiglia per rimuovere i residui di detersivo all'interno dell'alloggiamento del cassetto.

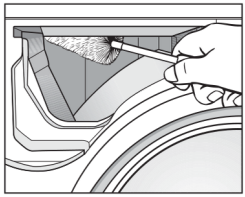

Pulizia del filtro d'ingresso dell'acqua
Usare pinze a becco per rimuovere il filtro in plastica.
Pulire, quindi reinserire saldamente.
Questo filtro dovrebbe essere controllato ogni 6 mesi circa, o più spesso in caso di frequenti interruzioni nella fornitura d'acqua.

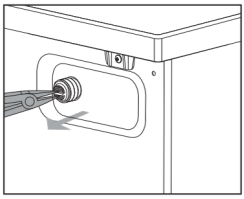

⚠ **Nota**
Il filtro deve essere rimontato correttamente dopo la pulizia

Pulizia del filtro della pompa di scarico

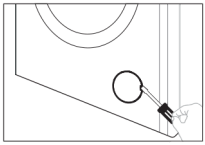

1.Scollegare la macchina dalla rete elettrica.
Con un cacciavite piatto, sollevare il fermo e aprire il coperchio inferiore.



2. Posizionare un contenitore sotto la pompa.
Svitare e rimuovere il filtro.

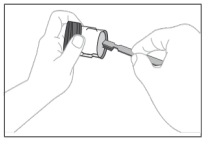

3. Pulire accuratamente il filtro.

Importante:
Se la macchina è esposta a temperature inferiori a 0°C, devono essere prese alcune precauzioni.
⚠ **Nota**
Il filtro deve essere pulito ogni 2 mesi o quando compare il messaggio di errore "E03" sullo schermo.

Guida alla risoluzione dei problemi

Spiegazione complessa

Problema	Codice errore	Possibile causa	Soluzioni
L'acqua della macchina si riempie troppo.	○●● ●	1. Il rubinetto dell'acqua non è aperto. 2. Il tubo di scarico è posizionato in basso. 3. La valvola di ingresso dell'acqua è danneggiata.	1. Apri il rubinetto dell'acqua. 2. Solleva il tubo. 3. Sostituisci la valvola di ingresso.
Allarme blocco porta.	●○● ○	1. La porta non è ben chiusa. 2. Indumenti incastrati tra la porta e la guarnizione. 3. Il blocco della porta è danneggiato.	1. Chiudi bene la porta. 2. Spingi i capi all'interno del tamburo. 3. Sostituisci il blocco della porta.
La macchina scarica continuamente.	○○● ○	1. Il tubo di scarico è schiacciato o piegato. 2. Il filtro della pompa è ostruito. 3. I tubi di scarico sono bloccati.	1. Controlla il tubo di scarico. 2. Pulisci il filtro. 3. Controlla e pulisci il sistema di scarico.
L'acqua trabocca / Sensore d'acqua anomalo.	●●● ●	1. La valvola di ingresso è danneggiata. 2. Il collegamento del sensore d'acqua non è sicuro. 3. Il sensore d'acqua è danneggiato.	1. Cambia la valvola di ingresso. 2. Controlla e assicurati che il collegamento sia sicuro. 3. Sostituisci il sensore d'acqua.
Il motore non funziona.	○●● ●	1. Il collegamento al motore non è sicuro. 2. Il motore è protetto dal surriscaldamento. 3. Il motore è danneggiato.	1. Controlla il collegamento. 2. Spegni la macchina e riaccendila quando si raffredda. 3. Cambia il motore.
Guasto alla resistenza.	●○○ ●	1. Il collegamento con la resistenza non è sicuro. 2. La resistenza è danneggiata.	1. Controlla il collegamento. 2. Cambia la resistenza.
Guasto al sensore di temperatura.	○○● ○	1. Il collegamento con il sensore di temperatura non è sicuro. 2. Il sensore di temperatura è danneggiato.	1. Controlla il collegamento. 2. Cambia il sensore di temperatura.
Anomalia di tensione.	●●● ○	1. La tensione elettrica è troppo alta o troppo bassa.	Spegnere e riaccendere dopo il ripristino della tensione.
Errore di comunicazione.	○●○ ●	1. Il cavo di comunicazione è danneggiato. 2. La scheda elettronica è danneggiata.	1. Controlla i cavi e i terminali. 2. Sostituisci la scheda.

Guida alla risoluzione dei problemi

Spiegazione complessa

Problema	Codice errore	Possibile causa	Soluzioni
Guasto alla scheda di conversione di frequenza	● ○ ○ ●	1. Il circuito della scheda di conversione di frequenza è danneggiato. 2. La scheda di conversione di frequenza è difettosa.	1. Controlla se i terminali della scheda di conversione di frequenza sono danneggiati. 2. Sostituisci il convertitore di frequenza.

Legenda:

● — buio

○ — lampeggio

Parametri

6KG

<table>
<tr><td colspan="6">Contenuto, ordine e formato della scheda informativa del prodotto</td></tr>
<tr><td colspan="6">Parametri generali del prodotto:</td></tr>
<tr><td>Parametro</td><td colspan="2">Valore</td><td>Parametro</td><td colspan="2">Valore</td></tr>
<tr><td rowspan="3">Capacità nominale (kg)</td><td colspan="2" rowspan="3">6.0</td><td rowspan="3">Dimensioni in cm (a), (c)</td><td>Altezza</td><td>85</td></tr>
<tr><td>Larghezza</td><td>60</td></tr>
<tr><td>Profondità</td><td>41</td></tr>
<tr><td>Indice di efficienza energetica (EEIW)</td><td colspan="2">46.0</td><td>Classe di efficienza energetica (b)</td><td colspan="2">A</td></tr>
<tr><td>Indice di efficienza di lavaggio (b)</td><td colspan="2">1.031</td><td>Efficacia del risciacquo (g/kg) (b)</td><td colspan="2">5.0</td></tr>
<tr><td>Consumo energetico in kWh per ciclo, basato sul programma Eco 40-60 con una combinazione di carichi pieni e parziali. Il consumo effettivo dipende da come viene utilizzato l'elettrodomestico.</td><td colspan="2">0.373</td><td>Consumo d'acqua per ciclo (in litri), basato sul programma Eco 40-60 con una combinazione di carichi pieni e parziali. Il consumo effettivo dipende da come viene utilizzato l'elettrodomestico e dalla durezza dell'acqua.</td><td colspan="2">36</td></tr>
<tr><td rowspan="3">Temperatura massima all'interno del tessuto trattato (b) (°C)</td><td>Capacità nominale</td><td>33</td><td rowspan="3">Umidità residua ponderata</td><td colspan="2" rowspan="3">53.9</td></tr>
<tr><td>Metà carico</td><td>26</td></tr>
<tr><td>Un quarto di carico</td><td>22</td></tr>
<tr><td rowspan="3">Velocità di centrifuga (b) (rpm)</td><td>Capacità nominale</td><td>1200</td><td rowspan="3">Classe di efficienza della centrifuga (b)</td><td colspan="2" rowspan="3">B</td></tr>
<tr><td>Metà carico</td><td>1200</td></tr>
<tr><td>Un quarto di carico</td><td>1200</td></tr>
<tr><td rowspan="3">Durata del programma (b) (h:min)</td><td>Capacità nominale</td><td>3:18</td><td rowspan="3">Tipo</td><td colspan="2" rowspan="3">Free-standing</td></tr>
<tr><td>Metà carico</td><td>2:36</td></tr>
<tr><td>Un quarto di carico</td><td>2:36</td></tr>
<tr><td>Emissioni sonore aeree nella fase di centrifuga (b) (dB(A) re 1 pW)</td><td colspan="2">72</td><td>Classe di emissione acustica aerea (b) (fase di centrifuga)</td><td colspan="2">A</td></tr>
<tr><td>Modalità "off" (W) (se applicabile)</td><td colspan="2">0.50</td><td>Modalità standby (W) (se applicabile)</td><td colspan="2">0.50</td></tr>
<tr><td>Avvio ritardato (W) (se applicabile)</td><td colspan="2">4.00</td><td>Standby in rete (W) (se applicabile)</td><td colspan="2">N/A</td></tr>
<tr><td colspan="6">Durata minima della garanzia offerta dal fornitore (a), (c): 12 mesi</td></tr>
<tr><td colspan="4">Questo prodotto è stato progettato per rilasciare ioni d'argento durante il ciclo di lavaggio</td><td colspan="2">No</td></tr>
<tr><td colspan="6">Informazioni aggiuntive (a), (c): Per ulteriori dati, si prega di scansionare il codice QR sull'etichetta energetica.</td></tr>
<tr><td colspan="6"></td></tr>
</table>

6KG

PARAMETRO	UNITÀ	VALC
Capacità nominale per il programma Eco 40-60, con intervalli di 0,5 kg	kg	6.0
Consumo energetico del programma Eco 40-60 alla capacità nominale	kWh/ciclo	0.52(
Consumo energetico del programma Eco 40-60 a metà capacità nominale	kWh/ciclo	0.30(
Consumo energetico del programma Eco 40-60 a un quarto della capacità nominale	kWh/ciclo	0.190
Consumo energetico ponderato del programma Eco 40-60	kWh/ciclo	0.373
Indice di efficienza energetica	–	46
Consumo d'acqua del programma Eco 40-60 alla capacità nominale	L/ciclo	42
Consumo d'acqua del programma Eco 40-60 a metà capacità nominale	L/ciclo	32
Consumo d'acqua del programma Eco 40-60 a un quarto della capacità nominale	L/ciclo	28
Consumo d'acqua ponderato	L/ciclo	36
Indice di efficienza di lavaggio del programma Eco 40-60 alla capacità nominale	–	1.031
Indice di efficienza di lavaggio del programma Eco 40-60 a metà capacità nominale	–	1.031
Indice di efficienza di lavaggio del programma Eco 40-60 a un quarto della capacità nominale	–	1.031
Efficacia di risciacquo del programma Eco 40-60 alla capacità nominale	g/kg	5.0
Efficacia di risciacquo del programma Eco 40-60 a metà capacità nominale	g/kg	5.0
Efficacia di risciacquo del programma Eco 40-60 a un quarto della capacità nominale	g/kg	5.0
Efficacia di risciacquo del programma Eco 40-60 alla capacità nominale	g/kg	5.0
Efficacia di risciacquo del programma Eco 40-60 a metà capacità nominale	g/kg	5.0
Efficacia di risciacquo del programma Eco 40-60 a un quarto della capacità nominale	g/kg	5.0
Durata del programma Eco 40-60 alla capacità nominale	h:min	3:18
Durata del programma Eco 40-60 a metà capacità nominale	h:min	2:36
Durata del programma Eco 40-60 a un quarto della capacità nominale	h:min	2:36
Temperatura raggiunta per almeno 5 minuti all'interno del carico durante il programma Eco 40-60 alla capacità nominale	°C	33
Temperatura raggiunta per almeno 5 minuti all'interno del carico durante il programma Eco 40-60 a metà capacità nominale	°C	26
Temperatura raggiunta per almeno 5 minuti all'interno del carico durante il programma Eco 40-60 a un quarto della capacità nominale	°C	22

Parametri

6KG

PARAMETRO	UNITÀ	VALORE
Velocità di centrifuga nella fase di centrifuga del programma Eco 40-60 alla capacità nominale	rpm	1200
Velocità di centrifuga nella fase di centrifuga del programma Eco 40-60 a metà capacità	rpm	1200
Velocità di centrifuga nella fase di centrifuga del programma Eco 40-60 a un quarto della capacità	rpm	1200
Contenuto di umidità residua per il programma Eco 40-60 alla capacità nominale	%	53.9
Contenuto di umidità residua per il programma Eco 40-60 a metà capacità	%	53.9
Contenuto di umidità residua per il programma Eco 40-60 a un quarto della capacità	%	53.9
Contenuto di umidità residua ponderato	%	53.9
Emissioni acustiche aeree durante il programma Eco 40-60 (fase di centrifuga)	dB(A) re 1 pW	72
Consumo energetico in modalità "off"	W	0.5
Consumo energetico in modalità "standby"	W	0.5
La modalità "standby" include la visualizzazione delle informazioni?	—	N/D
Consumo energetico in modalità "standby" con standby di rete (se applicabile)	W	N/D
Consumo energetico in modalità "partenza ritardata" (se applicabile)	W	4.0
Tensione	220–240V~, 50Hz	
Potenza nominale	1600W	
Pressione dell'acqua	0.02–0.8MPa	
Peso netto / Peso lordo	50kg / 53kg	
Dimensioni esterne (LxPxA) mm	647x450x890	

Il programma Eco 40-60 è in grado di pulire biancheria di cotone normalmente sporca dichiarata lavabile a 40°C o 60°C, insieme nello stesso ciclo, e questo programma viene utilizzato per valutare la conformità alla normativa UE sulla progettazione ecocompatibile.

I programmi più efficienti in termini di consumo energetico sono generalmente quelli che operano a temperature più basse e con una durata più lunga.

Parametri

8KG

<table>
<tr><td colspan="6">Contenuto, ordine e formato della scheda informativa del prodotto</td></tr>
<tr><td colspan="6">Parametri generali del prodotto:</td></tr>
<tr><td>Parametro</td><td colspan="2">Valore</td><td>Parametro</td><td colspan="2">Valore</td></tr>
<tr><td rowspan="3">Capacità nominale (kg)</td><td colspan="2" rowspan="3">8.0</td><td rowspan="3">Dimensioni in cm (a), (c)</td><td>Altezza</td><td>85</td></tr>
<tr><td>Larghezza</td><td>60</td></tr>
<tr><td>Profondità</td><td>45</td></tr>
<tr><td>Indice di efficienza energetica (EEIW)</td><td colspan="2">41.6</td><td>Classe di efficienza energetica (b)</td><td colspan="2">A</td></tr>
<tr><td>Indice di efficienza di lavaggio (b)</td><td colspan="2">1.031</td><td>Efficacia del risciacquo (g/kg) (b)</td><td colspan="2">5.0</td></tr>
<tr><td>Consumo energetico in kWh per ciclo, basato sul programma Eco 40-60 con una combinazione di carichi pieni e parziali. Il consumo effettivo dipende da come viene utilizzato l’elettrodomestico.</td><td colspan="2">0.378</td><td>Consumo d’acqua per ciclo (in litri), basato sul programma Eco 40-60 con una combinazione di carichi pieni e parziali. Il consumo effettivo dipende da come viene utilizzato l’elettrodomestico e dalla durezza dell’acqua.</td><td colspan="2">40</td></tr>
<tr><td rowspan="3">Temperatura massima all’interno del tessuto trattato (b) (°C)</td><td>Capacità nominale</td><td>30</td><td rowspan="3">Umidità residua ponderata</td><td colspan="2" rowspan="3">53.9</td></tr>
<tr><td>Metà carico</td><td>25</td></tr>
<tr><td>Un quarto di carico</td><td>22</td></tr>
<tr><td rowspan="3">Velocità di centrifuga (b) (rpm)</td><td>Capacità nominale</td><td>1200</td><td rowspan="3">Classe di efficienza della centrifuga (b)</td><td colspan="2" rowspan="3">B</td></tr>
<tr><td>Metà carico</td><td>1200</td></tr>
<tr><td>Un quarto di carico</td><td>1200</td></tr>
<tr><td rowspan="3">Durata del programma (b) (h:min)</td><td>Capacità nominale</td><td>3:38</td><td rowspan="3">Tipo</td><td colspan="2" rowspan="3">Free-standing</td></tr>
<tr><td>Metà carico</td><td>2:48</td></tr>
<tr><td>Un quarto di carico</td><td>2:48</td></tr>
<tr><td>Emissioni sonore aeree nella fase di centrifuga (b) (dB(A) re 1 pW)</td><td colspan="2">72</td><td>Classe di emissione acustica aerea (b) (fase di centrifuga)</td><td colspan="2">A</td></tr>
<tr><td>Modalità "off" (W) (se applicabile)</td><td colspan="2">0.50</td><td>Modalità standby (W) (se applicabile)</td><td colspan="2">0.50</td></tr>
<tr><td>Avvio ritardato (W) (se applicabile)</td><td colspan="2">4.00</td><td>Standby in rete (W) (se applicabile)</td><td colspan="2">N/A</td></tr>
<tr><td colspan="6">Durata minima della garanzia offerta dal fornitore (a), (c): 12 mesi</td></tr>
<tr><td colspan="5">Questo prodotto è stato progettato per rilasciare ioni d’argento durante il ciclo di lavaggio</td><td>No</td></tr>
<tr><td colspan="6">Informazioni aggiuntive (a), (c): Per ulteriori dati, si prega di scansionare il codice QR sull’etichetta energetica.</td></tr>
<tr><td colspan="6"></td></tr>
</table>

8KG

PARAMETRO	UNITÀ	VALO
Capacità nominale per il programma Eco 40-60, a intervalli di 0,5 kg	kg	8.0
Consumo energetico del programma Eco 40-60 alla capacità nominale	kWh/ciclo	0.58
Consumo energetico del programma Eco 40-60 a mezza capacità nominale	kWh/ciclo	0.35
Consumo energetico del programma Eco 40-60 a un quarto della capacità nominale	kWh/ciclo	0.18
Consumo energetico ponderato del programma Eco 40-60	kWh/ciclo	0.378
Indice di efficienza energetica	–	41.6
Consumo d'acqua del programma Eco 40-60 alla capacità nominale	L/ciclo	45
Consumo d'acqua del programma Eco 40-60 a mezza capacità nominale	L/ciclo	40
Consumo d'acqua del programma Eco 40-60 a un quarto della capacità nominale	L/ciclo	34
Consumo d'acqua ponderato	L/ciclo	40
Indice di efficienza di lavaggio del programma Eco 40-60 alla capacità nominale	–	1.031
Indice di efficienza di lavaggio del programma Eco 40-60 a mezza capacità nominale	–	1.031
Indice di efficienza di lavaggio del programma Eco 40-60 a un quarto della capacità nominale	–	1.031
Efficacia di risciacquo del programma Eco 40-60 alla capacità nominale	g/kg	5.0
Efficacia di risciacquo del programma Eco 40-60 a mezza capacità nominale	g/kg	5.0
Efficacia di risciacquo del programma Eco 40-60 a un quarto della capacità nominale	g/kg	5.0
Durata del programma Eco 40-60 alla capacità nominale	h:min	3:38
Durata del programma Eco 40-60 a mezza capacità nominale	h:min	2:48
Durata del programma Eco 40-60 a un quarto della capacità nominale	h:min	2:48
Temperatura raggiunta per almeno 5 min all'interno del carico durante Eco 40-60 alla capacità nominale	°C	30
Temperatura raggiunta per almeno 5 min all'interno del carico durante Eco 40-60 a mezza capacità nominale	°C	25
Temperatura raggiunta per almeno 5 min all'interno del ca durante Eco 40-60 a un quarto della capacità	°C	22

Parametri

8KG – Specifiche Tecniche

Parametro	Unità	Valore
Velocità di centrifuga (capacità nominale)	rpm	1200
Velocità di centrifuga (mezza capacità)	rpm	1200
Velocità di centrifuga (¼ capacità)	rpm	1200
Umidità residua (capacità nominale)	%	53.9
Umidità residua (mezza capacità)	%	53.9
Umidità residua (¼ capacità)	%	53.9
Umidità residua media	%	53.9
Emissioni sonore in centrifuga (fase Eco 40-60)	dB(A) re 1pW	72
Consumo energetico in modalità "off"	W	0.5
Consumo energetico in modalità "standby"	W	0.5
La modalità "standby" include la visualizzazione di informazioni?	—	N/D
Consumo in "standby" con rete attiva (se applicabile)	W	N/D
Consumo in modalità "partenza ritardata" (se applicabile)	W	4.0
Tensione	220–240V~, 50Hz	
Potenza nominale	**1600W**	
Pressione dell'acqua	**0.02–0.8MPa**	
Peso netto / lordo	**52kg / 55kg**	
Dimensioni esterne (LxPxA) mm	**647 x 495 x 890**	

Il programma Eco 40-60 è in grado di lavare biancheria in cotone normalmente sporca, dichiarata lavabile a 40°C o 60°C, nello stesso ciclo. Questo programma viene utilizzato per valutare la conformità alla normativa Ecodesign dell'UE.
✓ I programmi più efficienti in termini di consumo energetico sono generalmente quelli che funzionano a temperature più basse e con una durata maggiore.

Parametri

10KG

Contenuto, ordine e formato della scheda informativa del prodotto					
Parametri generali del prodotto:					
Parametro	Valore		Parametro	Valore	
Capacità nominale (kg)	10.0		Dimensioni in cm (a), (c)	Altezza	85
				Larghezza	60
				Profondità	52
Indice di efficienza energetica (EEIW)	52.0		Classe di efficienza energetica (b)	A	
Indice di efficienza di lavaggio (b)	1.031		Efficacia del risciacquo (g/kg) (b)	5.0	
Consumo energetico in kWh per ciclo, basato sul programma Eco 40-60 con una combinazione di carichi pieni e parziali. Il consumo effettivo dipende da come viene utilizzato l'elettrodomestico.	0.514		Consumo d'acqua per ciclo (in litri), basato sul programma Eco 40-60 con una combinazione di carichi pieni e parziali. Il consumo effettivo dipende da come viene utilizzato l'elettrodomestico e dalla durezza dell'acqua.	42	
Temperatura massima all'interno del tessuto trattato (b) (°C)	Capacità nominale	35	Umidità residua ponderata	53.9	
	Metà carico	27			
	Un quarto di carico	26			
Velocità di centrifuga (b) (rpm)	Capacità nominale	1400	Classe di efficienza della centrifuga (b)	B	
	Metà carico	1400			
	Un quarto di carico	1400			
Durata del programma (b) (h:min)	Capacità nominale	3:58	Tipo	Free-standing	
	Metà carico	3:00			
	Un quarto di carico	3:00			
Emissioni sonore aeree nella fase di centrifuga (b) (dB(A) re 1 pW)	72		Classe di emissione acustica aerea (b) (fase di centrifuga)	A	
Modalità "off" (W) (se applicabile)	0.50		Modalità standby (W) (se applicabile)	0.50	
Avvio ritardato (W) (se applicabile)	4.00		Standby in rete (W) (se applicabile)	N/A	
Durata minima della garanzia offerta dal fornitore (a), (c): 12 mesi					
Questo prodotto è stato progettato per rilasciare ioni d'argento durante il ciclo di lavaggio			No		
Informazioni aggiuntive (a), (c): Collegamento al sito web del fornitore, dove sono riportate le informazioni al punto 9 dell'Allegato II del Regolamento (UE) 2019/2023(1):					

(a) Questa voce non è considerata rilevante ai fini dell'Articolo 2(6) del Regolamento (UE) 2017/1369.
(b) Riferito al programma Eco 40-60.
(c) Le modifiche a questa voce non devono essere considerate rilevanti ai fini del paragrafo 4 dell'Articolo 4 del Regolamento (UE) 2017/1369.
(d) Se il database del prodotto genera automaticamente il contenuto di questa cella, il fornitore non deve inserirne i dati.

10KG

PARAMETRO	UNITÀ	VALORE
Capacità nominale del programma Eco 40-60, a intervalli di 0,5 kg	kg	10,0
Consumo energetico del programma Eco 40-60 alla capacità nominale	kWh/ciclo	1,000
Consumo energetico del programma Eco 40-60 a metà capacità nominale	kWh/ciclo	0,440
Consumo energetico del programma Eco 40-60 a un quarto della capacità nominale	kWh/ciclo	0,230
Consumo energetico medio del programma Eco 40-60	kWh/ciclo	0,514
Consumo energetico standard del programma Eco 40-60 (SCEw)	kWh/ciclo	0,988
Indice di efficienza energetica	–	52,0
Consumo d'acqua del programma Eco 40-60 alla capacità nominale	L/ciclo	50,0
Consumo d'acqua del programma Eco 40-60 a metà capacità nominale	L/ciclo	45,0
Consumo d'acqua del programma Eco 40-60 a un quarto della capacità nominale	L/ciclo	36,0
Consumo medio di acqua	L/ciclo	42
Indice di efficienza di lavaggio del programma Eco 40-60 alla capacità nominale	–	1,031
Indice di efficienza di lavaggio del programma Eco 40-60 a metà capacità nominale	–	1,031
Indice di efficienza di lavaggio del programma Eco 40-60 a un quarto della capacità nominale	–	1,031
Efficacia del risciacquo del programma Eco 40-60 alla capacità nominale	g/kg	5,0
Efficacia del risciacquo del programma Eco 40-60 a metà capacità nominale	g/kg	5,0
Efficacia del risciacquo del programma Eco 40-60 a un quarto della capacità nominale	g/kg	5,0
Durata del programma Eco 40-60 alla capacità nominale	h:min	3:58
Durata del programma Eco 40-60 a metà capacità nominale	h:min	3:00
Durata del programma Eco 40-60 a un quarto della capacità nominale	h:min	3:00
Temperatura raggiunta per almeno 5 min all'interno del carico durante il programma Eco 40-60 alla capacità nominale	°C	35
Temperatura raggiunta per almeno 5 min all'interno del carico durante il programma Eco 40-60 a metà capacità nominale	°C	27
Temperatura raggiunta per almeno 5 min all'interno del carico durante il programma Eco 40-60 a un quarto della capacità nominale	°C	26

10KG

PARAMETRO	UNITÀ	VALORE
Velocità di centrifuga nella fase di centrifuga del programma Eco 40-60 alla capacità nominale	rpm	1400
Velocità di centrifuga nella fase di centrifuga del programma Eco 40-60 a metà capacità nominale	rpm	1400
Velocità di centrifuga nella fase di centrifuga del programma Eco 40-60 a un quarto della capacità nominale	rpm	1400
Contenuto di umidità residua ponderato	%	53,9
Emissioni sonore aeree durante il programma Eco 40-60 (fase di centrifuga)	dB(A) re 1 pW	72
Consumo energetico in modalità "off"	W	0,50
Consumo energetico in modalità "standby"	W	0,50
La modalità "standby" include la visualizzazione delle informazioni?	—	No
Consumo in modalità "standby" in condizione di standby di rete (se applicabile)	W	N/D
Consumo energetico in "avvio ritardato" (se applicabile)	W	4,00
Alimentazione	—	220–240V~, 50Hz
Potenza nominale	—	1600W
Pressione dell'acqua	—	0,02–0,8 MPa
Peso netto / lordo	—	60 kg / 63 kg
Dimensioni esterne (LxPxA) mm	—	647 × 575 × 890

Nota finale (traducida):
Il programma Eco 40-60 è in grado di pulire capi in cotone normalmente sporchi dichiarati lavabili a 40°C o 60°C, insieme nello stesso ciclo, ed è utilizzato per valutare la conformità alla legislazione UE sulla progettazione ecocompatibile (Ecodesign).
I programmi più efficienti in termini di consumo energetico sono generalmente quelli che operano a temperature più basse e con durate maggiori.

Schema elettrico

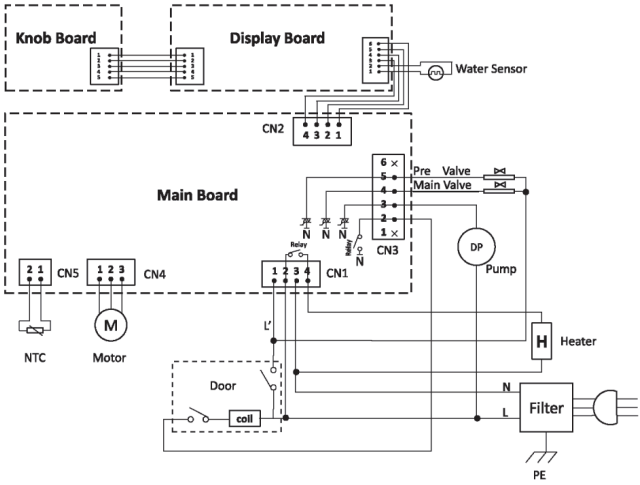

Note	Non adatto per lavatrici a carica frontale da 10 kg!

Schema elettrico

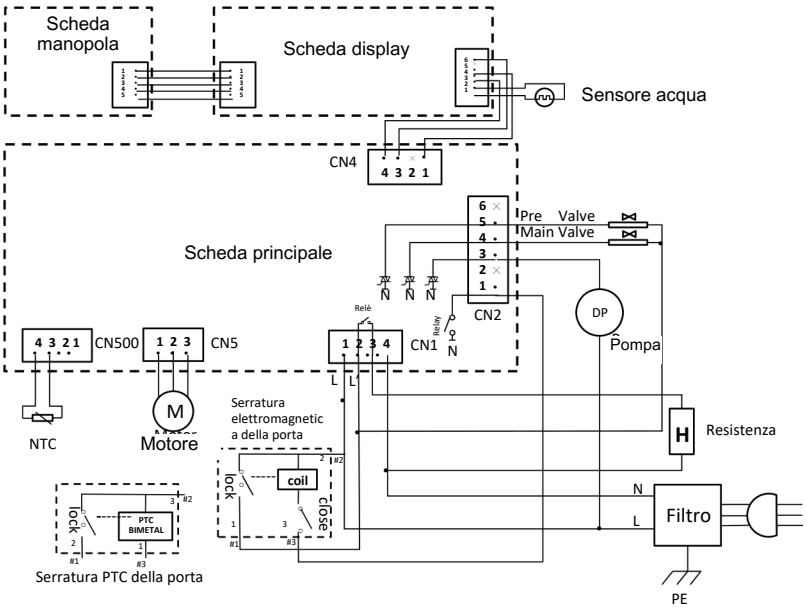

Smaltimento corretto di questo prodotto

Questo simbolo presente sul prodotto o sul suo imballaggio indica che il prodotto non deve essere smaltito come rifiuto domestico.

Deve invece essere consegnato a un centro di raccolta appropriato per il riciclaggio di apparecchiature elettriche ed elettroniche.

Garantendo il corretto smaltimento di questo prodotto, contribuirai a prevenire potenziali effetti negativi sull'ambiente e sulla salute umana, che potrebbero derivare da uno smaltimento inappropriato.

Per ulteriori informazioni sul riciclaggio di questo prodotto, contatta il tuo comune, il servizio di smaltimento dei rifiuti domestici o il punto vendita dove hai acquistato il prodotto.

Importante:

Se la macchina viene esposta a temperature inferiori a 0°C, è necessario prendere alcune precauzioni:

1. Chiudere il rubinetto dell'acqua.
2. Svitare il tubo di ingresso dell'acqua.
3. Sganciare il tubo di scarico dal supporto posteriore e posizionare l'estremità di questo tubo e del tubo di ingresso in una bacinella. Eseguire il programma di centrifuga.
4. Scollegare l'elettrodomestico.
5. Riavvitare il tubo di ingresso e riposizionare il tubo di scarico.
6. Quando si intende riavviare la macchina, assicurarsi che la temperatura ambiente sia superiore a 0°C.

Imported by B73737553
Av. Altos Hornos S/N. Pto. Sagunto (46520). Valencia, España.
infonl@nilsonlife.com

nilson

Automatische Waschmaschine

BENUTZERHANDBUCH

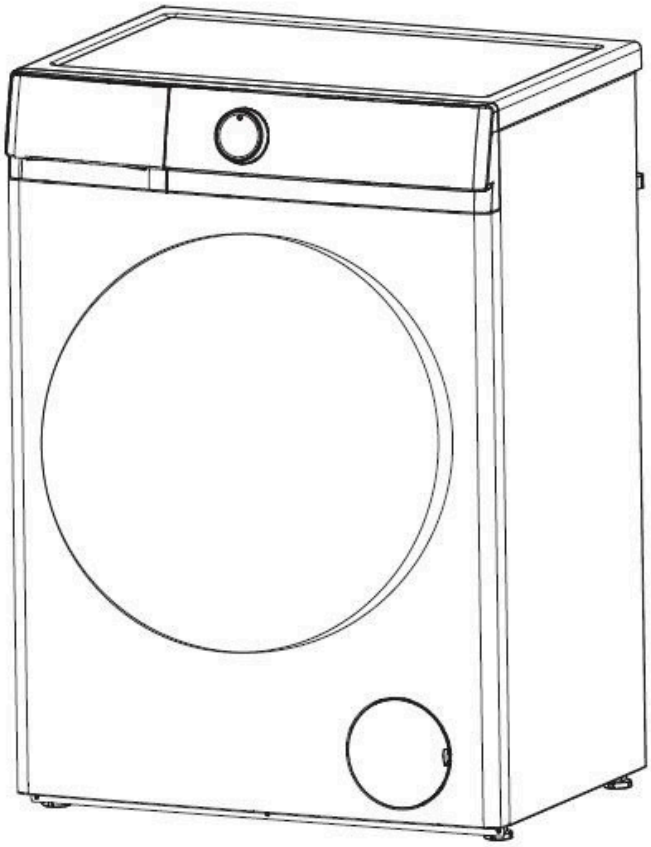

Modell: **NL6200AI**
NL8200AI
NL10400AI

Wir danken Ihnen, dass Sie sich für unsere Waschmaschine entschieden haben. Es ist wichtig, dass Sie dieses Handbuch sorgfältig lesen, bevor Sie das Gerät zum ersten Mal installieren und benutzen.

VORWORT

Diese Waschmaschine erfüllt die geltenden Sicherheitsanforderungen. Dennoch können bei unsachgemäßer Verwendung Personenschäden oder Sachschäden entstehen. Um das Risiko von Unfällen oder Schäden an der Waschmaschine zu vermeiden, lesen Sie dieses Handbuch sorgfältig durch, bevor Sie sie zum ersten Mal benutzen. Es enthält wichtige Informationen zur Installation, Sicherheit, Bedienung und Wartung.

Bewahren Sie dieses Handbuch an einem sicheren Ort für zukünftige Nachschlagezwecke auf.

Inhaltsverzeichnis

Sicherheitshinweise 1
Teile und Merkmale 4
Installation 5
Funktionen des Bedienfelds 8
Wie man die Waschmaschine benutzt 13
Reinigung und Wartung 15
Fehlerbehebung 17
Parameter 19
Schaltplan 28

WARNUNG



Lesen und verstehen Sie diese Sicherheitsanweisungen vollständig, bevor Sie die Waschmaschine benutzen. Diese Vorsichtsmaßnahmen sind entscheidend für Ihre Sicherheit und müssen beachtet werden. Wir übernehmen keine Haftung für Schäden, die durch Missachtung der Sicherheitswarnungen und -anweisungen oder durch unsachgemäße Nutzung oder Bedienung entstehen.

Kinder dürfen Reinigung und Wartung nicht ohne Aufsicht durchführen. Kinder unter 3 Jahren müssen ferngehalten werden, es sei denn, sie stehen unter ständiger Aufsicht. Verwenden Sie stets die neuen mit dem Gerät gelieferten Schlauchsätze; verwenden Sie keine alten Schlauchsätze.

Dieses Gerät ist nicht dafür bestimmt, von Personen (einschließlich Kindern) mit eingeschränkten physischen, sensorischen oder geistigen Fähigkeiten oder mangelnder Erfahrung und Kenntnis benutzt zu werden, es sei denn, sie wurden beaufsichtigt oder erhielten Anweisungen über die sichere Verwendung des Geräts durch eine für ihre Sicherheit verantwortliche Person.

Kinder müssen beaufsichtigt werden, um sicherzustellen, dass sie nicht mit dem Gerät spielen.

Dieses Gerät darf von Kindern ab 8 Jahren und von Personen mit eingeschränkten physischen, sensorischen oder geistigen Fähigkeiten oder mangelnder Erfahrung und Kenntnis verwendet werden, sofern sie beaufsichtigt wurden oder Anweisungen über die sichere Verwendung des Geräts erhalten haben und die damit verbundenen Gefahren verstehen. Kinder dürfen nicht mit dem Gerät spielen. Reinigung und Wartung dürfen von Kindern nicht ohne Aufsicht durchgeführt werden.

Dieses Gerät ist für den Gebrauch im Haushalt und in ähnlichen Anwendungen bestimmt.

Bei Waschmaschinen mit Belüftungsöffnungen an der Basis dürfen diese nicht auf Teppichen aufgestellt werden.

- Überprüfen Sie die Waschmaschine vor der Installation auf sichtbare Schäden. Installieren oder verwenden Sie keine beschädigte Waschmaschine.
- Bevor Sie die Waschmaschine anschließen, stellen Sie sicher, dass die Angaben auf dem Typenschild (Spannung und Strom) mit der Netzversorgung übereinstimmen. Im Zweifelsfall wenden Sie sich an einen qualifizierten Elektriker.

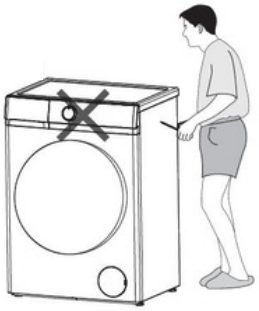

- Die elektrische Sicherheit dieser Waschmaschine ist nur gewährleistet, wenn eine dauerhafte Erdverbindung über ein wirksames Erdungssystem besteht, das den örtlichen und nationalen Sicherheitsvorschriften entspricht. Dieses grundlegende Sicherheitsmerkmal muss vorhanden sein und regelmäßig überprüft werden. Im Zweifelsfall sollte die Hausverkabelung von einem qualifizierten Elektriker überprüft werden. Der Hersteller übernimmt keine Haftung für Folgen, die durch eine unzureichende Erdung entstehen.
- Schließen Sie die Waschmaschine nicht über ein Verlängerungskabel an das Stromnetz an. Verlängerungskabel gewährleisten nicht die erforderliche Sicherheit des Geräts.
- Nicht autorisierte Reparaturen können unvorhergesehene Gefahren für den Benutzer verursachen. Der Hersteller übernimmt hierfür keinerlei Verantwortung. Reparaturen dürfen nur von einem autorisierten Kundendiensttechniker durchgeführt werden.
- Stellen Sie sicher, dass kein Strom anliegt, bevor Wartungs- oder Reparaturarbeiten an der Maschine durchgeführt werden.
- **Wenn das Netzkabel beschädigt ist, muss es vom Hersteller, seinem Kundendienst oder einer ähnlich qualifizierten Fachkraft ersetzt werden, um Gefahren zu vermeiden.**

Wenn das Anschlusskabel beschädigt oder gebrochen ist, darf es nur von einem autorisierten Kundendiensttechniker ersetzt werden, um den Benutzer vor Gefahren zu schützen.

Defekte Bauteile dürfen nur durch Originalersatzteile des Herstellers ersetzt werden. Nur wenn diese Teile installiert sind, können die Sicherheitsstandards der Maschine gewährleistet werden.

Reparaturen dürfen nur vom Hersteller, seinem Kundendienst oder ähnlich qualifizierten Fachkräften durchgeführt werden, um Gefahren zu vermeiden. Der Hersteller übernimmt keine Verantwortung für Schäden, die durch unbefugte Eingriffe verursacht werden.

Versuchen Sie niemals, ein defektes Gerät selbst zu reparieren oder zu vermuten, dass es defekt ist. Dies könnte Ihr Leben und das zukünftiger Benutzer gefährden. Nur autorisierte Fachkräfte dürfen diese Reparaturarbeiten durchführen.

Die Prüflichtstiftanzeige leuchtet auf

► Verwenden Sie einen speziellen, geprüften Dreipol-Stecker.

► Stellen Sie sicher, dass die Erdungsöffnung des Dreipol-Steckers spannungsfrei ist.

► Vergewissern Sie sich, dass die Erdungsöffnung des Dreipol-Steckers korrekt geerdet ist.

► Wenn diese Bedingungen nicht erfüllt sind, lassen Sie die Situation unbedingt von einem qualifizierten Elektriker beheben, bevor Sie die Waschmaschine benutzen.

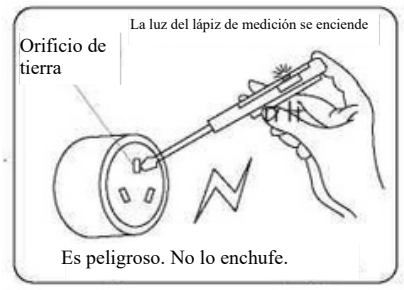

Hinweis	**DIESE WASCHMASCHINE MUSS GEERDET SEIN.**

Technische Parameter

Modell / Parameter	NL6200AI	NL8200AI	NL10400AI
Leistung	220-240V~/50Hz	220-240V~/50Hz	220-240V~/50Hz
Waschkapazität	6kg	8kg	10kg
Nennleistung	1600W	1600W	1600W
Wasserdruck	0.02-0.8MPa	0.02-0.8MPa	0.02-0.8MPa
Nettogewicht/Bruttogewicht	50kg/53kg	52kg/55kg	60kg/63kg

Die Garantiezeit für Ersatzteile beträgt 2 Jahre. Wenn Sie einen Ersatz benötigen, wenden Sie sich bitte an unseren Kundendienst.

Für professionelle Reparaturen wenden Sie sich bitte an unseren Kundendienst.

Webseite	
Adresse	
Telefon	960600034
E-Mail	info@svanelectro.com

WARNUNG

Richtige Verwendung

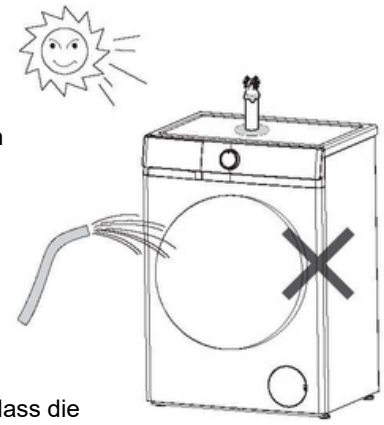

- Um das Risiko von Verletzungen oder Schäden an der Waschmaschine zu vermeiden, stellen Sie sie nicht an feuchten Orten oder im Freien auf, wo sie Regen ausgesetzt ist.
- Stellen Sie die Waschmaschine nicht an einen Ort, an dem sie direkter Sonneneinstrahlung ausgesetzt ist, da dies die Kunststoffteile oder Komponenten beschädigen und so die Lebensdauer der Maschine verkürzen kann.
- Installieren Sie die Waschmaschine nicht an Orten, an denen Temperaturen unter null Grad herrschen. Gefrorene Schläuche können platzen oder reißen. Die Zuverlässigkeit der elektronischen Steuerung kann bei Temperaturen unter null beeinträchtigt werden.
- Spritzen Sie kein Wasser auf die Waschmaschine, wenn Sie sie reinigen.
- Halten Sie die Waschmaschine von Feuer oder Wärmequellen fern.
- Bevor Sie die Waschmaschine zum ersten Mal benutzen, stellen Sie sicher, dass die Transportschrauben an der Rückseite des Geräts entfernt wurden. Während des Schleuderns können verbleibende Transportschrauben Schäden an der Maschine sowie an angrenzenden Möbeln oder Geräten verursachen.
- Schließen Sie den Wasserhahn, wenn Sie die Maschine über einen längeren Zeitraum nicht benutzen (z. B. während des Urlaubs), insbesondere wenn sich kein Bodenablauf (Abfluss) in der Nähe befindet.
- Achten Sie darauf, dass keine Fremdkörper (z. B. Nägel, Nadeln, Münzen, Büroklammern) zusammen mit der Wäsche in die Maschine gelangen, da diese Maschinenteile (z. B. die Trommel) beschädigen und auch die Kleidung beeinträchtigen können.
- Waschen Sie keine wasserdichten Kleidungsstücke (z. B. Regenmäntel) in der Waschmaschine.
- Entnehmen Sie die Wäsche erst, wenn die Trommel vollständig zum Stillstand gekommen ist. Das Hineingreifen in eine sich drehende Trommel ist äußerst gefährlich und kann Verletzungen verursachen.

Steigen Sie nicht auf die Waschmaschine und stellen Sie keine Gegenstände darauf, um Stürze, Beschädigungen oder Verformungen der Kunststoffteile des oberen Deckels zu vermeiden.

Das elektromagnetische Türschloss entriegelt die Tür etwa zwei Minuten nach Programmende, sobald das Display „Ende“ anzeigt. Öffnen Sie die Tür nur bei Bedarf aus Sicherheitsgründen.

Kindersicherheit



- Halten Sie Kinder jederzeit von der Waschmaschine fern. Um Verletzungen zu vermeiden, lassen Sie Kinder nicht auf oder in der Nähe der Maschine spielen und nicht an den Bedienelementen herumdrücken. Beaufsichtigen Sie Kinder, während die Waschmaschine in Betrieb ist.
- Ältere Kinder dürfen die Waschmaschine nur benutzen, wenn ihnen die Bedienung eindeutig erklärt wurde und sie in der Lage sind, sie sicher zu verwenden, wobei sie die Gefahren einer unsachgemäßen Nutzung verstehen.
- Bei Waschmaschinen mit Bullaugen-Tür beachten Sie, dass das Glas des Bullauges während des Waschens bei hohen Temperaturen heiß werden kann. Lassen Sie Kinder das Glas nicht berühren.

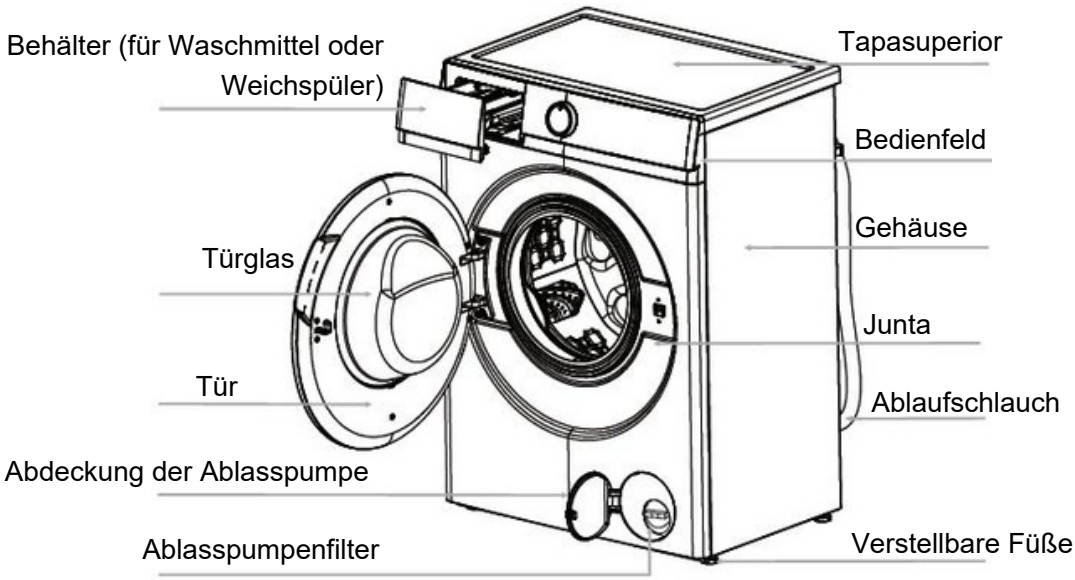

Hinweis:	**Wenn Sie das Gerät über einen längeren Zeitraum nicht benutzen wollen, schrauben Sie den Ablasspumpenfilter ab, um das Wasser abzulassen.**

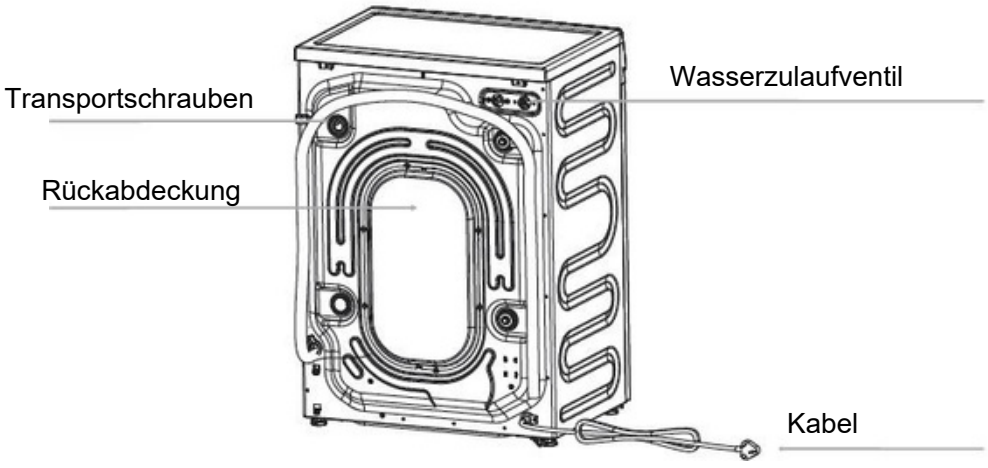

Hinweis:	Die in diesem Handbuch verwendete Abbildung des Geräts dient nur als Referenz. Sie kann je nach dem von Ihnen erworbenen Modell abweichen. Um mögliche Gefahren zu vermeiden, muss ein beschädigtes Netzkabel vom Hersteller, seinem Kundendienst oder einer ähnlich qualifizierten Fachkraft ersetzt werden.

Auspacken

- Entfernen Sie die gesamte Verpackung (einschließlich des Schaumpolsters), um Vibrationen und Geräusche zu vermeiden. Entsorgen Sie das Verpackungsmaterial sicher und bewahren Sie es außerhalb der Reichweite von Kindern auf – Erstickungsgefahr!
- Es ist normal, dass sich Wassertropfen in der Kunststoffverpackung oder auf dem Türglas befinden. Diese stammen von dem Wasser, das nach den Werksprüfungen in der Trommel zurückgeblieben ist.

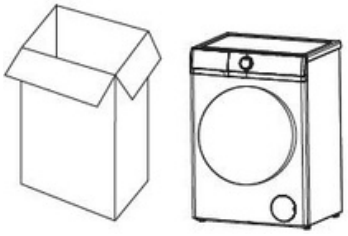

Zubehör

Stellen Sie sicher, dass Sie alle unten aufgeführten Teile erhalten haben.

Zubehör	Nombre	Menge	Zubehör	Name	Menge
	Zulaufschlauch	1		U-förmiges Teil	1
	Abdeckkappen für Transportschrauben	4		Handbuch	1

<u>Entfernen der Transportschrauben</u>

- Entfernen Sie mit den geeigneten Werkzeugen alle Transportschrauben auf der Rückseite des Geräts.
- Decken Sie die Öffnungen mit den mitgelieferten Abdeckkappen für die Transportschrauben ab.

Hinweis: **Wenn die Transportschrauben nicht entfernt werden, kann dies zu starken Vibrationen, Geräuschen oder sogar zu Fehlfunktionen führen.**

- Bewahren Sie die Transportschrauben für einen eventuellen zukünftigen Transport auf. Wenn Sie das Gerät transportieren möchten, setzen Sie die Transportschrauben wieder ein.

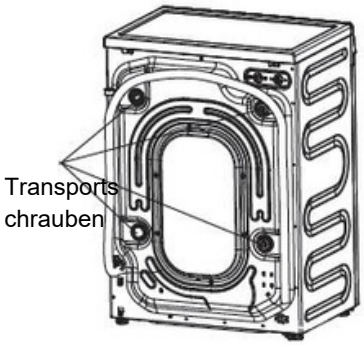

Anforderungen an den Installationsort

- Die am besten geeignete Oberfläche für die Installation ist ein Betonboden, da dieser während des Schleuderns deutlich weniger zu Vibrationen neigt als Holz- oder Teppichböden.
- Stellen Sie das Gerät fest und waagerecht auf. Der Abstand zwischen dem Gerät und der Wand sollte mindestens 10 cm betragen.
- Um Vibrationen während des Schleuderns zu vermeiden, stellen Sie das Gerät nicht auf weiche Bodenbeläge.

Nivellierungseinstellung

Um einen sicheren und ordnungsgemäßen Betrieb zu gewährleisten, muss das Gerät auf allen vier Füßen perfekt waagerecht stehen.

Eine falsche Aufstellung kann Vibrationen und Geräusche verursachen und dazu führen, dass sich das Gerät häufig verschiebt.

Wenn das Gerät nicht waagerecht steht, gehen Sie wie folgt vor:

- Verwenden Sie den passenden Schraubenschlüssel und drehen Sie die Kontermutter im Uhrzeigersinn. Anschließend drehen Sie die Kontermutter zusammen mit den verstellbaren Füßen, um sie zu lösen.
- Ziehen Sie die verstellbaren Füße mit einem Schraubenschlüssel fest.
- Drehen Sie die Kontermutter erneut mit dem Schraubenschlüssel, bis sie fest gegen das Gehäuse anliegt.
- Lösen Sie die Kontermuttern mit 17 mm- und 5 mm-Schlüsseln.

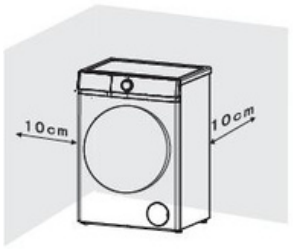

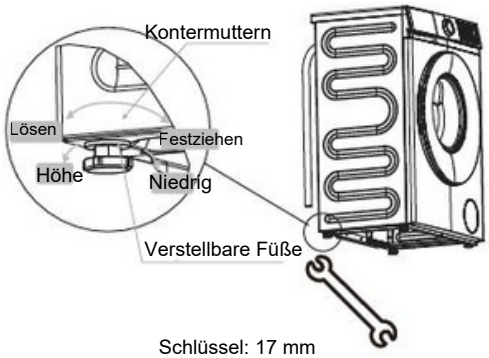

Schlüssel: 17 mm

H: 5 mm

Hinweis:	**Wenn die verstellbaren Füße nicht fest auf dem Boden aufliegen, können Vibrationen und Geräusche auftreten.**

Anschluss des Ablaufschlauchs

1. Direkt an ein Waschbecken anschließen

Wenn der Ablauf des Waschbeckens bisher nicht benutzt wurde, entfernen Sie gegebenenfalls den Verschluss am Ende des Abflussrohrs.

Schieben Sie den Ablaufschlauch auf den Abflussstutzen und befestigen Sie ihn bei Bedarf mit einer Schlauchschelle. Achten Sie darauf, dass der Ablaufschlauch eine Siphonform bildet, um zu verhindern, dass Rückstände aus dem Waschbecken in die Waschmaschine gelangen.

Falls erforderlich, kann der Ablaufschlauch auf eine Länge von bis zu 4 Metern verlängert werden.

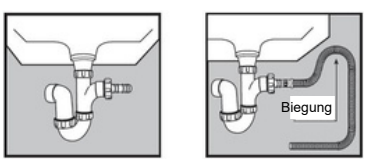

1. Fester Anschluss an ein Standrohr

Verwenden Sie zunächst das mitgelieferte U-förmige Teil, um das Ende des Ablaufschlauchs zu einem Haken zu formen.

Führen Sie den Ablaufschlauch in das Standrohr ein, das einen Innendurchmesser von etwa 30 mm haben sollte, um einen „Siphon-Effekt“ zwischen Ablaufschlauch und Standrohr zu gewährleisten.

Beim Einleiten in ein Standrohr stellen Sie sicher, dass dessen oberes Ende nicht höher als 90 cm und nicht niedriger als 60 cm über dem Boden liegt.

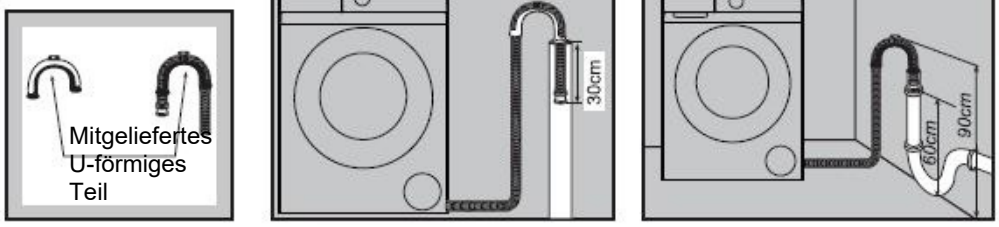

Wasserzulaufanschluss

Wählen Sie einen geeigneten Wasserhahn und stellen Sie sicher, dass die Austrittsfläche eben ist.

Schließen Sie den mit dem Gerät gelieferten Zulaufschlauch an einen Wasserhahn mit einem 3/4"-Gewinde an.

Verwenden Sie keine Schläuche, die bereits zuvor benutzt wurden.

Die Installation muss den örtlichen Vorschriften für die Wassernutzung sowie den geltenden Bauvorschriften entsprechen.



Wenn das Gerät über ein Wasserzulaufventil auf der Rückseite verfügt, schließen Sie dieses an die Kaltwasserversorgung an.

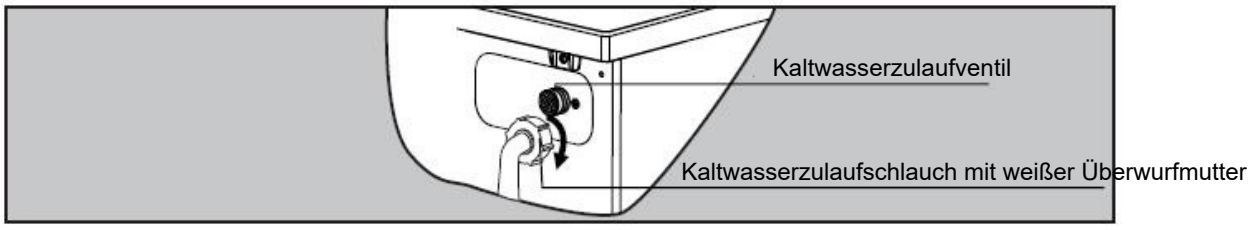

A1 Bedienfeld

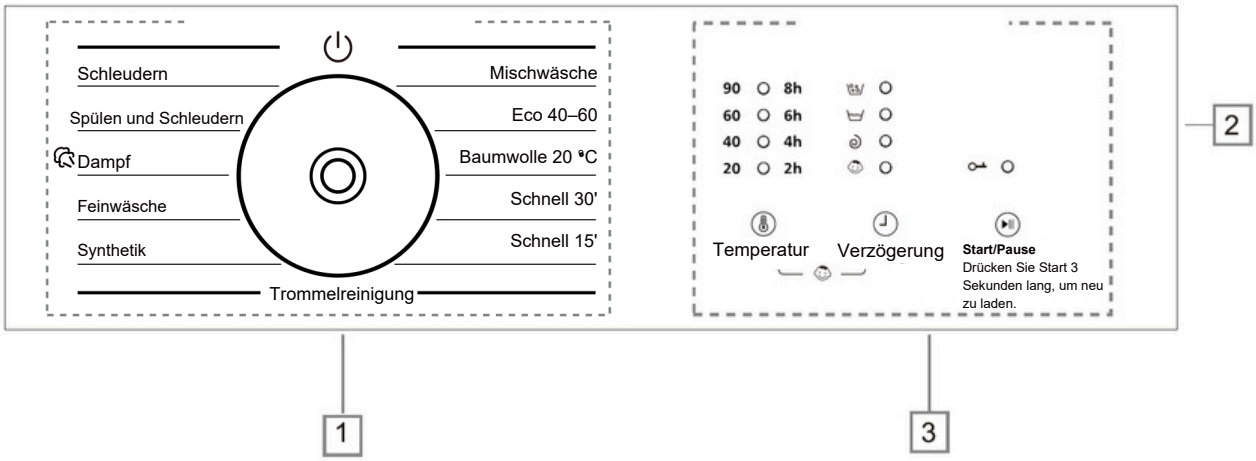

1 Programme: Seite 10 2 Display: Seite 8 3 Tasten: Seite 9

Display

Das Display zeigt die aktuellen Einstellungen, Optionen oder relevante Informationen an.

90-20	Temp.: zeigt die Waschtemperatur an.
8h-2h	Startzeitvorwahl: zeigt die eingestellte Startverzögerungszeit des Waschgangs an.
	Türverriegelung: Die Leuchte unter diesem Symbol leuchtet, wenn die Türverriegelung aktiv ist.
	Kindersicherung: Die Leuchte unter diesem Symbol leuchtet, wenn die Kindersicherungsfunktion aktiviert ist.
	Waschphase: Die Leuchte über diesem Symbol blinkt während der Waschphase.
	Spülphase: Die Leuchte über diesem Symbol blinkt während der Spülphase.
	Schleuder- und Abpumpphase: Die Leuchte über diesem Symbol blinkt während der Schleuder- und Abpumpphase.

Tasten

Im Folgenden werden die Anweisungen für die Tasten und ihre Einstellungsoptionen beschrieben.

1. Temperatur

Drücken Sie diese Taste wiederholt, um die Waschtemperatur zu ändern.

2. Startzeitvorwahl

Drücken Sie diese Taste wiederholt, um die Startverzögerungszeit zu ändern.

3. Start/Pause (▶⏸)

Drücken Sie diese Taste, um einen Waschzyklus zu starten oder zu unterbrechen.

Um während eines Waschzyklus Wäsche nachzulegen, drücken Sie diese Taste 3 Sekunden lang.

Die Maschine pumpt das Wasser ab, wenn der Wasserstand zu hoch ist.

Die Nachlegefunktion ist nicht verfügbar, wenn die Wassertemperatur zu hoch ist.

4. Kindersicherung („Temp.“ + „Startzeitvorwahl“)

Wenn die Maschine in Betrieb ist, drücken Sie gleichzeitig die Tasten „Startzeitvorwahl“ und „Temp.“ für 3 Sekunden.

Die Anzeige der Kindersicherung leuchtet auf und die Funktion wird aktiviert.

Drücken Sie dieselben Tasten erneut 3 Sekunden lang, um die Funktion zu deaktivieren.

Wenn die Kindersicherung aktiviert ist, funktionieren nur die Ein/Aus-Taste; alle anderen Tasten sind gesperrt.

Hinweis	Zu Ihrer Sicherheit drücken Sie nicht die Taste „ “ und entnehmen Sie keine Wäsche, während die Maschine in Betrieb ist, da die Wassertemperatur hoch sein und Verbrennungen verursachen kann. Die Türverriegelung öffnet sich automatisch am Ende eines Waschzyklus, sobald sich die Temperatur der Trommel abgekühlt hat.

Programme

Optionen und Funktionen für Programme

6KG

Programm	Max. Beladung (kg)	Max. Temperatur (°C)	Max. Schleuderdrehzahl (U/min)	Waschart und Empfehlungen
Mischwäsche	5	60	800	Strapazierfähige Kleidung aus Baumwolle, Leinen, Kunstfasern oder Mischgewebe mit leichter bis normaler Verschmutzung. Nur ähnliche Farben zusammen waschen.
Eco 40–60	6	—	1200	Baumwollwäsche mit normaler Verschmutzung. Programm mit optimalem Wasser- und Energieverbrauch. Grundlage für die Werte auf dem Energieetikett.
Baumwolle 20 °C	6	20	800	Baumwoll-, Leinen- oder Mischgewebe.
Schnell 30'	3	—	800	Kleine Wäschemengen, die eine Auffrischung benötigen und im Baumwollprogramm gewaschen werden können.
Schnell 15'	2	—	800	Kleine Wäschemengen, die eine kurze Auffrischung benötigen und im Baumwollprogramm gewaschen werden können.
Trommelreinigung	0	90	600	Zum Reinigen der Trommel. Keine Wäsche während des Programms einlegen.
Synthetik	3.5	60	800	Synthetische oder gemischte Textilien, Unterwäsche, farbige Kleidung, T-Shirts, die nicht einlaufen.
Feinwäsche	2	40	600	Feine Kleidung aus empfindlichen Stoffen oder Seide, die eine besonders schonende Behandlung erfordert.
Dampf	3	90	800	Baumwolle, Unterwäsche, Bettwäsche, Kissen, Kinderkleidung.
Spülen und Schleudern	—	—	1000	Zum Spülen der Wäsche. Kein Waschmittel hinzufügen.
Schleudern	—	—	1200	Separates Schleudern für Baumwoll- und Leinenwäsche.

Der Geräuschpegel und der verbleibende Feuchtigkeitsgehalt werden von der Schleuderdrehzahl beeinflusst: Je höher die Schleuderdrehzahl in der Schleuderphase, desto größer ist der Geräuschpegel und desto geringer ist der verbleibende Feuchtigkeitsgehalt.

Programme

Optionen und Funktionen für Programme

8KG

Programm	Max. Beladung (kg)	Max. Temperatur (°C)	Max. Schleuderdrehzahl (U/min)	Waschart und Empfehlungen
Mischwäsche	6,5	60	800	Strapazierfähige Wäsche mit leichter bis normaler Verschmutzung aus Baumwolle, Leinen, Kunstfasern oder Mischgewebe. Nur ähnliche Farben zusammen waschen.
Eco 40–60	8	—	1200	Baumwollwäsche mit normaler Verschmutzung. Programm mit optimalem Wasser- und Energieverbrauch. Grundlage für die Werte auf dem Energieetikett.
Baumwolle 20 °C	8	20	800	Baumwoll-, Leinen- oder Mischgewebe.
Schnell 30'	4	—	800	Kleine Wäschemengen, die eine kurze Auffrischung benötigen und im Baumwollprogramm gewaschen werden können.
Schnell 15'	2	—	800	Kleine Wäschemengen, die eine kurze Auffrischung benötigen und im Baumwollprogramm gewaschen werden können.
Trommelreinigung	0	90	600	Zum Reinigen der Trommel. Keine Wäsche während des Programms einlegen.
Synthetik	5	60	800	Synthetische oder gemischte Stoffe, Unterwäsche, farbige Kleidung, T-Shirts, die nicht einlaufen.
Feinwäsche	2	40	600	Feine Kleidung aus empfindlichen Stoffen oder Seide, die eine besonders schonende Behandlung erfordert.
Dampf	4	90	800	Baumwolle, Unterwäsche, Bettwäsche, Kissen, Kinderkleidung.
Spülen und Schleudern	—	—	1000	Zum Spülen der Wäsche. Kein Waschmittel hinzufügen.
Schleudern	—	—	1200	Separates Schleudern für Baumwoll- und Leinenwäsche.

Der Geräuschpegel und der verbleibende Feuchtigkeitsgehalt werden von der Schleuderdrehzahl beeinflusst: Je höher die Schleuderdrehzahl in der Schleuderphase ist, desto größer ist der Geräuschpegel und desto geringer ist der verbleibende Feuchtigkeitsgehalt.

Programme

Optionen und Funktionen für Programme

Programm	Max. Beladung (kg)	Max. Temperatur (°C)	Max. Schleuderdrehzahl (U/min)	Waschart und Empfehlungen
Mischwäsche	8	60	800	Strapazierfähige Wäsche mit leichter bis normaler Verschmutzung aus Baumwolle, Leinen, Kunstfasern oder Mischgewebe. Nur ähnliche Farben zusammen waschen.
Eco 40–60	10	—	1400	Baumwollwäsche mit normaler Verschmutzung. Programm mit optimalem Wasser- und Energieverbrauch. Grundlage für die Werte auf dem Energieetikett.
Baumwolle 20 °C	10	20	800	Baumwoll-, Leinen- oder Mischgewebe.
Schnell 30'	5	—	800	Kleine Wäschemengen, die eine kurze Auffrischung benötigen und im Baumwollprogramm gewaschen werden können.
Schnell 15'	2,5	—	800	Kleine Wäschemengen, die eine kurze Auffrischung benötigen und im Baumwollprogramm gewaschen werden können.
Trommelreinigung	0	90	600	Zum Reinigen der Trommel. Keine Wäsche während des Programms einlegen.
Synthetik	6	60	800	Synthetische oder gemischte Stoffe, Unterwäsche, farbige Kleidung, T-Shirts, die nicht einlaufen.
Feinwäsche	2,5	40	600	Feine Kleidung aus empfindlichen Stoffen oder Seide, die eine besonders schonende Behandlung erfordert.
Dampf	5	90	800	Baumwolle, Unterwäsche, Bettwäsche, Kissen, Kinderkleidung.
Spülen und Schleudern	—	—	1000	Zum Spülen der Wäsche. Kein Waschmittel hinzufügen.
Schleudern	—	—	1400	Separates Schleudern für Baumwoll- und Leinenwäsche.

Der Geräuschpegel und der verbleibende Feuchtigkeitsgehalt werden von der Schleuderdrehzahl beeinflusst: Je höher die Schleuderdrehzahl in der Schleuderphase ist, desto größer ist der Geräuschpegel und desto geringer ist der verbleibende Feuchtigkeitsgehalt.

Bevor Sie Kleidung zum ersten Mal waschen, führen Sie einen vollständigen Waschgang ohne Wäsche durch.

So gehen Sie vor:

1. Schließen Sie das Gerät an die Stromversorgung an und öffnen Sie den Wasserhahn.
2. Drücken Sie die Taste „ “, um das Gerät einzuschalten, und wählen Sie das Programm „Baumwolle 20 °C“.
3. Drücken Sie die Taste „Start/Pause“.

S**ie können das Wasser, das nach den Werksprüfungen in der Trommel verblieben ist, ablassen.**

Vorbereitung des Waschvorgangs

1. Schließen Sie den Zulaufschlauch korrekt an und öffnen Sie den Wasserhahn.
2. Stellen Sie sicher, dass die Steckdose ordnungsgemäß geerdet ist, und stecken Sie den Stecker ein.
3. Schließen Sie den Ablaufschlauch korrekt an.

Vorbereitung der Wäsche

1. Sortieren Sie die Wäsche nach Farbe und Pflegeetikett. Die meisten Kleidungsstücke haben ein Pflegeetikett im Kragen oder an der Seitennaht.
2. Stellen Sie sicher, dass alle Taschen leer sind. Fremdkörper (z. B. Nägel, Münzen, Büroklammern usw.) können die Wäsche (siehe Diagramm 1) und die Geräteteile beschädigen.
3. Schließen Sie alle Reißverschlüsse, haken Sie Haken ein und schließen Sie Knöpfe usw., bevor Sie waschen.
4. Bunte Stoffe enthalten oft überschüssige Farbstoffe, daher sollten sie einige Male separat gewaschen werden, bevor sie mit anderer Wäsche gemischt werden. Waschen Sie weiße und farbige Wäsche immer getrennt.
5. Behandeln Sie stark verschmutzte Bereiche oder Flecken vor dem Waschen mit Flüssigwaschmittel, Fleckenentferner usw.
6. Wenden Sie Kleidungsstücke, die leicht Fusseln bilden oder eine empfindliche Oberfläche (z. B. Wolle) haben, vor dem Waschen auf links.



Abbildung 1



Abbildung 2



Abbildung 3

Legen Sie die Wäsche in die Waschmaschine

Entfalten Sie die Kleidungsstücke und legen Sie sie locker in die Trommel. Mischen Sie größere und kleinere Kleidungsstücke, um bessere Waschergebnisse zu erzielen, und verteilen Sie die Wäsche gleichmäßig, um ein ausgewogenes Schleudern zu gewährleisten. Bei einer voll beladenen Maschine sind der Energie- und Wasserverbrauch am effizientesten. Überladen Sie die Maschine jedoch nicht, da dies Faltenbildung verursacht und die Waschwirkung verringert.

Hinweis:	**Achten Sie darauf, dass kein Kleidungsstück zwischen Tür und Verriegelung eingeklemmt wird.**	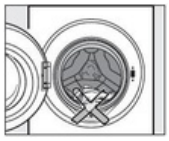

Verwendung des Waschmittelbehälters

1. Öffnen Sie den Behälter und geben Sie die geeignete Menge Waschmittel in das Hauptwaschfach mit der Kennzeichnung „ II “ oder „ ein.
2. Geben Sie den Weichspüler in das Fach mit der Kennzeichnung „. oder „. “. Überschreiten Sie nicht die Markierung für den maximalen Füllstand.
3. Schließen Sie den Behälter.

Die richtige Dosierung hängt von den folgenden Faktoren ab:

• Das Waschvolumen. • Der Verschmutzungsgrad der Wäsche. Leichte Verschmutzung: Keine sichtbare Verschmutzung oder Flecken. Möglicherweise leichter Körpergeruch. Normale Verschmutzung: Sichtbare Verschmutzung und/oder einige leichte Flecken. Starke Verschmutzung: Deutlich sichtbare Flecken und/oder angetrockneter Schmutz. • Der Härtegrad des Wassers.	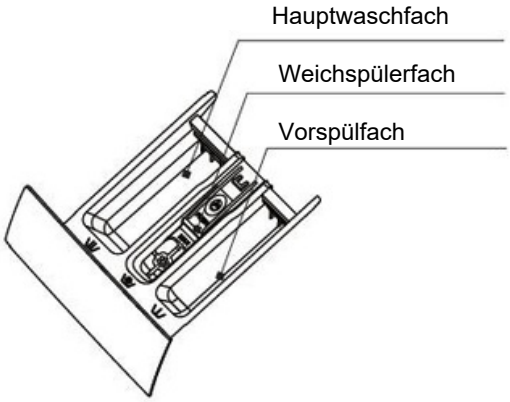

Hinweis:	**Für alle Waschprogramme mit erhöhter Temperatur wird die Verwendung von Niedrigschaum-Waschmittel empfohlen.**

Waschschritte

1. Öffnen Sie den Wasserhahn und schließen Sie das Gerät an die Stromversorgung an.
2. Öffnen Sie die Tür und legen Sie die Wäsche Stück für Stück in die Trommel.
3. Schließen Sie die Tür, geben Sie die entsprechende Menge Waschmittel und Weichspüler in das Waschmittelfach und schließen Sie es.
4. Wählen Sie das gewünschte Programm aus.
5. Drücken Sie die Taste „Start/Pause“, um den Waschvorgang zu starten.
6. Nach Abschluss des Waschgangs ertönt ein akustisches Signal.

Hinweis:	**Nach Beendigung des Waschzyklus wechselt das Gerät in den Standby-Modus. Das Gerät schaltet sich automatisch aus, wenn innerhalb von 10 Minuten keine Eingabe über das Bedienfeld erfolgt.**

Hinweis:	**Das Gerät ist mit einer Unwuchtkontrolle ausgestattet, die die Stabilität während des Schleuderns gewährleistet. Zum Schutz des Geräts wird der Schleudervorgang gestoppt, wenn die Wäsche in der Trommel ungleichmäßig verteilt ist. Die Wäsche wird durch Drehen der Trommel in entgegengesetzter Richtung neu verteilt. Dieser Vorgang kann mehrmals wiederholt werden, bis das Ungleichgewicht beseitigt ist und das Schleudern normal fortgesetzt werden kann. Wenn sich die Wäsche nach 20 Minuten noch nicht gleichmäßig verteilt hat, schleudert das Gerät nicht. In diesem Fall verteilen Sie die Wäsche manuell neu und wählen Sie das Schleuderprogramm erneut aus.**

Türverriegelung

- Wenn das Gerät startet, wird die Tür verriegelt.
- Wenn die Temperatur im Inneren der Trommel 60 °C übersteigt, bleibt die Tür verriegelt.
- Wenn der Wasserstand einen bestimmten Pegel überschreitet, wird die Tür verriegelt.
- Nach Abschluss des Waschzyklus entriegelt sich die Tür automatisch.

Wichtig:
Versuchen Sie nicht, die Tür zu öffnen, solange der Waschzyklus noch nicht beendet ist oder wenn während des Waschzyklus der Strom ausgefallen ist, da die Temperatur im Inneren hoch sein kann und Verbrennungsgefahr besteht.

⚠ **Bevor Sie das Gerät reinigen, trennen Sie es vom Stromnetz und ziehen Sie den Stecker heraus.**

⚠ **Spritzen Sie die Waschmaschine nicht mit einem Wasserschlauch ab.**

Außenreinigung

Wischen Sie das Äußere des Geräts mit einem gut ausgewrungenen Tuch, milder Seife oder einem nicht scheuernden Reinigungsmittel und Wasser ab. Trocknen Sie anschließend mit einem weichen Tuch.

⚠ **Verwenden Sie keine Verdünner, Scheuermittel, Glasreiniger oder Mehrzweckreiniger. Diese könnten die Kunststoffoberflächen und andere Bauteile durch ihre chemische Zusammensetzung beschädigen.**

Trommelreinigung
Reinigen Sie die Trommel alle 3 Monate mit dem Programm „Trommelreinigung“.
Reinigung des Waschmittelfachs
Entfernen Sie regelmäßig Waschmittelrückstände. Gehen Sie dabei wie folgt vor:

- Ziehen Sie das Waschmittelfach langsam heraus, bis Sie einen Widerstand spüren. Drücken Sie dann die Verriegelung nach unten und ziehen Sie das Fach vollständig heraus.
- Entfernen Sie den Ablaufkanal aus dem Fach und reinigen Sie ihn.
- Reinigen Sie das Fach mit einer Bürste und lauwarmem Wasser.

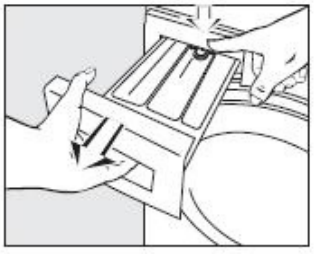

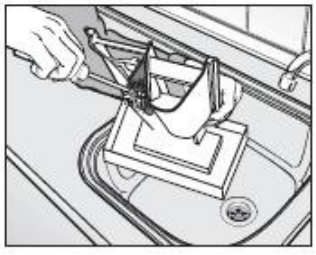

Reinigung des Gehäuses des Waschmittelfachs
Mit einer Flaschenbürste entfernen Sie die im Gehäuse des Waschmittelfachs verbleibenden Waschmittelrückstände.

Reinigung des Wasserzulauffilters
Mit einer Spitzzange entfernen Sie den Kunststofffilter. Reinigen Sie ihn, setzen Sie ihn wieder ein und befestigen Sie ihn.
Überprüfen Sie diese Filter etwa alle 6 Monate oder häufiger, wenn es häufig zu Unterbrechungen in der Wasserversorgung kommt.

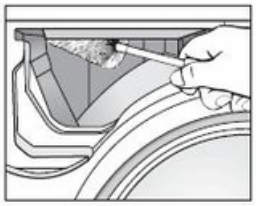

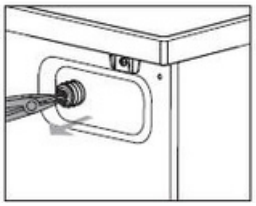

Hinweis:	**Nach der Reinigung setzen Sie den Filter wieder an seinen Platz.**

Reinigung des Ablauffilter der Pumpe

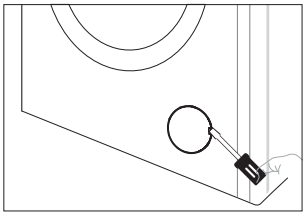

1. Trennen Sie das Gerät vom Stromnetz, heben Sie den Verschlusshebel mit einem Schraubendreher an und öffnen Sie die untere Abdeckung.



2. Stellen Sie ein Gefäß unter die Pumpe. Schrauben Sie den Filter ab und entfernen Sie ihn.

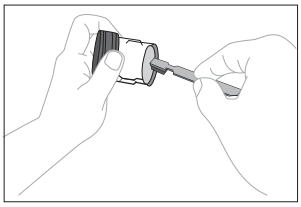

3. Reinigen Sie den Filter sorgfältig.

Wichtig:
Wenn das Gerät Temperaturen unter 0 °C ausgesetzt ist, müssen bestimmte Vorsichtsmaßnahmen getroffen werden.

Hinweis:	**Der Filter sollte alle 2 Monate oder bei einer Störung gereinigt werden, wenn auf dem Display „○ ○ ● ●“ angezeigt wird.**

Fehlerbehebung Erweiterte Erläuterungen

Problem	Fehlercode	Mögliche Ursache	Lösungen
Das Wasser läuft mit der Zeit in die Maschine.	○ ○ ● ● ●	1. Der Wasserhahn ist nicht geöffnet. 2. Der Ablaufschlauch hängt zu tief. 3. Das Einlassventil ist defekt.	1. Öffnen Sie den Wasserhahn. 2. Schließen Sie den Schlauch richtig an. 3. Ersetzen Sie das Wassereinlassventil.
Türverriegelungsalarm	● ● ● ● ●	1. Die Tür ist nicht richtig geschlossen. 2. Wäsche ist zwischen Tür und Dichtung eingeklemmt. 3. Die Türverriegelung ist defekt.	1. Schließen Sie die Tür richtig. 2. Legen Sie das Kleidungsstück in die Trommel. 3. Ersetzen Sie die Türverriegelung.
Ablaufzeit überschritten	○ ○ ● ● ○	1. Der Ablaufschlauch ist geknickt oder gequetscht. 2. Der Filter der Ablaufpumpe ist verstopft. 3. Die Schläuche des Ablaufsystems sind blockiert.	1. Überprüfen Sie den Ablaufschlauch. 2. Reinigen Sie den Filter. 3. Überprüfen und reinigen Sie das Ablaufsystem.
Wasser läuft über / Der Wassersensor funktioniert abnormal.	● ● ○ ● ●	1. Das Einlassventil ist defekt. 2. Die Verbindung zwischen Wassersensor und Kabel ist unsicher. 3. Der Wassersensor ist defekt.	1. Ersetzen Sie das Einlassventil. 2. Überprüfen Sie die Verbindung und stellen Sie sicher, dass sie fest ist. 3. Ersetzen Sie den Wassersensor.
Der Motor funktioniert nicht.	○ ● ○ ● ●	1. Die Verbindung zwischen Motor und Kabel ist unsicher. 2. Der Motor ist durch Überhitzung geschützt. 3. Der Motor ist defekt.	1. Überprüfen Sie die Verbindung und stellen Sie sicher, dass sie fest ist. 2. Überprüfen Sie, ob die Maschine überlastet ist. Schalten Sie die Maschine aus und versuchen Sie es erneut, wenn der Motor abgekühlt ist. 3. Ersetzen Sie den Motor.
Fehler beim Heizelement	● ○ ○ ● ○	1. Die Verbindung zwischen Heizelement und Kabel ist unsicher. 2. Das Heizelement ist defekt.	1. Überprüfen Sie die Verbindung und stellen Sie sicher, dass sie fest ist. 2. Ersetzen Sie das Heizelement.
Fehler beim Temperatursensor	○ ○ ○ ● ●	1. Die Verbindung zwischen Temperatursensor und Kabel ist unsicher. 2. Der Temperatursensor ist defekt.	1. Überprüfen Sie die Verbindung und stellen Sie sicher, dass sie fest ist. 2. Ersetzen Sie den Temperatursensor.
Spannungsanomalie	● ● ○ ● ○	1. Die Netzspannung ist zu hoch oder zu niedrig.	Schalten Sie das Gerät nach Spannungsstabilisierung aus und wieder ein.
Kommunikationsfehler	● ○ ● ● ○	1. Die Kommunikationsleitung ist defekt. 2. Die Anzeigebaugruppe ist defekt.	1. Überprüfen Sie die Kommunikationsleitungen und Kabelanschlüsse. 2. Ersetzen Sie die Anzeigeplatine.

Problem	Fehlercode	Mögliche Ursache	Lösungen
Fehler auf der Frequenzumwandlungsplatine	● ○ ○ ○	1. Die Schaltung der Frequenzumwandlungsplatine ist beschädigt. 2. Die Frequenzumwandlungsplatine ist defekt.	1. Überprüfen Sie, ob die Anschlüsse der Frequenzumwandlungsplatine beschädigt sind. 2. Ersetzen Sie den Frequenzumrichter.

● ---leuchtet ○ ---blinkt

Parameter **Anhang**

6KG

Inhalt, Reihenfolge und Format des Produktinformationsblatts				
Allgemeine Produktparameter:				
Parameter	**Wert**	**Parameter**	**Wert**	
Nennkapazität (b) (kg)	6,0	Abmessungen in cm (a), (c)	Höhe	85
			Breite	60
			Tiefe	41
Energieeffizienzindex (b) (EEIW)	46,0	Energieeffizienzklasse (b)	A	
Waschwirkungsindex (b)	1,031	Spülwirkungsgrad (g/kg) (b)	5,0	
Energieverbrauch pro Zyklus in kWh im Programm Eco 40-60 bei einer Kombination aus Voll- und Teilbeladungen. Der tatsächliche Energieverbrauch hängt davon ab, wie das Gerät verwendet wird.	0,373	Wasserverbrauch in Litern pro Zyklus im Programm Eco 40-60 bei einer Kombination aus Voll- und Teilbeladungen. Der tatsächliche Wasserverbrauch hängt davon ab, wie das Gerät verwendet wird und von der Wasserhärte.	36	
Schleuderdrehzahl (b)(U/min)	Nennkapazität: 33	Restfeuchtigkeitsgehalt nach dem Schleudern (b)(%)	53,9	
	Mittel: 26			
	Viertel: 22			
Programmdauer (b) (Std:Min)	Nennkapazität: 1200	Schleuderwirkungsgradklasse (b)	B	
	Mittel: 1200			
	Viertel: 1200			
Programmdauer (b) (Std:Min)	Nennkapazität: 03:18	Typ	Autonom	
	Mittel: 02:36			
	Viertel: 02:36			
Mindestdauer der vom Lieferanten gewährten Garantie (a), (c):				
Dieses Produkt wurde nicht so konstruiert, dass es während des Waschzyklus Silberionen freisetzt.			Nein	
Zusätzliche Informationen (a), (c):				

6KG

PARAMETER	EINHEIT	WERT
Nennkapazität für das Programm Eco 40-60 in Schritten von 0,5 kg	kg	6.0
Energieverbrauch des Programms Eco 40-60 bei Nennkapazität	kWh/Zyklus	0.520
Energieverbrauch des Programms Eco 40-60 bei halber Nennkapazität	kWh/Zyklus	0.300
Energieverbrauch des Programms Eco 40-60 bei einem Viertel der Nennkapazität	kWh/Zyklus	0.190
Energieverbrauch mit Durchschnittsgewicht im Programm Eco 40-60	kWh/Zyklus	0.373
Energieeffizienzindex	-	46
Wasserverbrauch des Programms Eco 40-60 bei Nennkapazität	L/Zyklus	42
Wasserverbrauch des Programms Eco 40-60 bei halber Nennkapazität	L/Zyklus	32
Wasserverbrauch des Programms Eco 40-60 bei einem Viertel der Nennkapazität	L/Zyklus	28
Wasserverbrauch mit Durchschnittsgewicht	L/Zyklus	36
Waschwirkungsindex des Programms Eco 40-60 bei Nennkapazität	-	1.031
Waschwirkungsindex des Programms Eco 40-60 bei halber Nennkapazität	-	1.031
Waschwirkungsindex des Programms Eco 40-60 bei einem Viertel der Nennkapazität	-	1.031
Spülwirkungsgrad des Programms Eco 40-60 bei Nennkapazität	g/kg	5.0
Spülwirkungsgrad des Programms Eco 40-60 bei halber Nennkapazität	g/kg	5.0
Spülwirkungsgrad des Programms Eco 40-60 bei einem Viertel der Nennkapazität	g/kg	5.0
Programmdauer Eco 40-60 bei Nennkapazität	Std:Min	3:18
Programmdauer Eco 40-60 bei halber Nennkapazität	Std:Min	2:36
Programmdauer Eco 40-60 bei einem Viertel der Nennkapazität	Std:Min	2:36
Temperatur, die mindestens 5 Minuten lang in der Ladung während des Programms Eco 40-60 bei Nennkapazität erreicht wird	°C	33
Temperatur, die mindestens 5 Minuten lang in der Ladung während des Programms Eco 40-60 bei halber Nennkapazität erreicht wird	°C	26
Temperatur, die mindestens 5 Minuten lang in der Ladung während des Programms Eco 40-60 bei einem Viertel der Nennkapazität erreicht wird	°C	22

Parameter **Anhang**

6KG

PARAMETER	EINHEIT	WERT
Schleuderdrehzahl in der Schleuderphase des Programms Eco 40-60 bei Nennkapazität	U/min	1200
Schleuderdrehzahl in der Schleuderphase des Programms Eco 40-60 bei halber Nennkapazität	U/min	1200
Schleuderdrehzahl in der Schleuderphase des Programms Eco 40-60 bei einem Viertel der Nennkapazität	U/min	1200
Restfeuchtegehalt mit dem Programm Eco 40-60 bei Nennkapazität	%	53.9
Restfeuchtegehalt mit dem Programm Eco 40-60 bei halber Nennkapazität	%	53.9
Restfeuchtegehalt mit dem Programm Eco 40-60 bei einem Viertel der Nennkapazität	%	53.9
Restfeuchtegehalt mit Durchschnittsgewicht	%	53.9
Luftschallemission während des Programms Eco 40-60 (Schleuderphase)	dB(A) re 1 pW	72
Energieverbrauch im „Aus"-Modus	W	0.5
Energieverbrauch im „Standby"-Modus	W	0.5
Beinhaltet der „Standby"-Modus die Anzeige von Informationen auf dem Bildschirm?	—	N/V
Energieverbrauch im „Standby"-Modus bei Netzwerkbereitschaft (falls verfügbar)	W	N/V
Energieverbrauch im „Verzögerten Start"-Modus (falls verfügbar)	W	4.0
Leistung	220–240 V~, 50 Hz	
Nennleistung	1600 W	
Wasserdruck	0,02–0,8 MPa	
Nettogewicht / Bruttogewicht	50 kg / 53 kg	
Abmessungen (B x T x H) in mm	647 x 450 x 890	

Das Programm Eco 40-60 ist in der Lage, Baumwollkleidung mit normalem Verschmutzungsgrad zu waschen, die laut Etikett bei Temperaturen zwischen 40 °C und 60 °C waschbar ist, indem sie im selben Zyklus gewaschen wird.

Dieses Programm wird verwendet, um die Konformität mit der EU-Ökodesign-Richtlinie zu bewerten.

Die energieeffizientesten Programme sind in der Regel diejenigen, die bei niedrigeren Temperaturen über längere Zeiträume laufen.

8 KG

Inhalt, Reihenfolge und Format des Produktdatenblatts			
Allgemeine Produktparameter:			
Parameter	**Wert**	**Parameter**	**Wert**
Nennkapazität (b) (kg)	8,0	Abmessungen in cm (a), (c)	Höhe 85 Breite 60 Tiefe 45
Energieeffizienzindex (b) (EEIW)	41,6	Energieeffizienzklasse (b)	A
Wascheffizienzindex (b)	1,031	Spüleffizienz (g/kg)(b)	5,0
Energieverbrauch pro Zyklus (kWh), basierend auf dem Programm *Eco 40-60* mit einer Kombination aus Voll- und Teilbeladungen. Der tatsächliche Energieverbrauch hängt von der Nutzung des Geräts ab.	0,378	Wasserverbrauch pro Zyklus (l), basierend auf dem Programm *Eco 40-60* mit einer Kombination aus Voll- und Teilbeladungen. Der tatsächliche Wasserverbrauch hängt von der Nutzung des Geräts und der Wasserhärte ab.	40

Maximale Temperatur im behandelten Textil (b) (°C)	Nennkapazität	30	Restfeuchtegehalt (b) (%)	53,9
	Halb	25		
	Viertel	22		
Schleuderdrehzahl (b) (U/min)	Nennkapazität	1200	Schleudereffizienzklasse (b)	B
	Halb	1200		
	Viertel	1200		
Programmdauer (b) (h:min)	Nennkapazität	3:38	Typ	Freistehend
	Halb	2:48		
	Viertel	2:48		

Geräuschemission während der Schleuderphase (b) (dB(A) re 1 pW)	72	Geräuschemissionsklasse (b) (Schleuderphase)	A
Aus-Modus (W) (falls zutreffend)	0,50	Standby-Modus (W) (falls zutreffend)	0,50
Verzögerter Start (W) (falls zutreffend)	4,00	Standby-Modus bei Netzverbindung (W) (falls zutreffend)	N/A
Mindestdauer der vom Anbieter gewährten Garantie (a), (c):	12 Monate		
Mindestdauer der vom Anbieter gewährten Garantie (a), (c): 12 Monate			
Dieses Produkt wurde nicht so konzipiert, dass es während des Waschzyklus Silberionen freisetzt.			**Nein**
Zusätzliche Informationen (a), (c): Für weitere Informationen scannen Sie den QR-Code auf dem Energielabel.			

8 KG

PARAMETER	EINHEIT	WERT
Nennkapazität für das Programm Eco 40-60 in Intervallen von 0,5 kg	kg	8.0
Energieverbrauch des Programms Eco 40-60 bei Nennkapazität	kWh/Zyklus	0.58
Energieverbrauch des Programms Eco 40-60 bei halber Nennkapazität	kWh/Zyklus	0.35
Energieverbrauch des Programms Eco 40-60 bei einem Viertel der Nennkapazität	kWh/Zyklus	0.18
Energieverbrauch mit Gewichtung des Programms Eco 40-60	kWh/Zyklus	0.378
Energieeffizienzindex	-	41.6
Wasserverbrauch des Programms Eco 40-60 bei Nennkapazität	L/Zyklus	45
Wasserverbrauch des Programms Eco 40-60 bei halber Nennkapazität	L/Zyklus	40
Wasserverbrauch des Programms Eco 40-60 bei einem Viertel der Nennkapazität	L/Zyklus	34
Wasserverbrauch mit Gewichtung	L/Zyklus	40
Wascheffizienzindex des Programms Eco 40-60 bei Nennkapazität	-	1.031
Wascheffizienzindex des Programms Eco 40-60 bei halber Nennkapazität	-	1.031
Wascheffizienzindex des Programms Eco 40-60 bei einem Viertel der Nennkapazität	-	1.031
Spüleffizienz des Programms Eco 40-60 bei Nennkapazität	g/kg	5.0
Spüleffizienz des Programms Eco 40-60 bei halber Nennkapazität	g/kg	5.0
Spüleffizienz des Programms Eco 40-60 bei einem Viertel der Nennkapazität	g/kg	5.0
Programmdauer Eco 40-60 bei Nennkapazität	h:min	3:38
Programmdauer Eco 40-60 bei halber Nennkapazität	h:min	2:48
Programmdauer Eco 40-60 bei einem Viertel der Nennkapazität	h:min	2:48
Temperatur, die mindestens 5 Minuten während des Programms Eco 40-60 bei Nennkapazität erreicht wird	°C	30
Temperatur, die mindestens 5 Minuten während des Programms Eco 40-60 bei halber Nennkapazität erreicht wird	°C	25
Temperatur, die mindestens 5 Minuten während des Programms Eco 40-60 bei einem Viertel der Nennkapazität erreicht wird	°C	22

Parameter **Anhang**

8 KG

PARAMETER	EINHEIT	WERT
Schleuderdrehzahl in der Schleuderphase des Programms Eco 40-60 bei Nennkapazität	rpm	1200
Schleuderdrehzahl in der Schleuderphase des Programms Eco 40-60 bei halber Nennkapazität	rpm	1200
Schleuderdrehzahl in der Schleuderphase des Programms Eco 40-60 bei einem Viertel der Nennkapazität	rpm	1200
Restfeuchtegehalt im Programm Eco 40-60 bei Nennkapazität	%	53.9
Restfeuchtegehalt im Programm Eco 40-60 bei halber Nennkapazität	%	53.9
Restfeuchtegehalt im Programm Eco 40-60 bei einem Viertel der Nennkapazität	%	53.9
Restfeuchtegehalt (gewichtet)	%	53.9
Luftschallemission während des Programms Eco 40-60 (Schleuderphase)	dB(A) re 1 pW	72
Energieverbrauch im „Aus"-Modus	W	0.5
Energieverbrauch im „Standby"-Modus	W	0.5
Beinhaltet der „Standby"-Modus die Anzeige auf dem Bildschirm?	—	N/A
Energieverbrauch im „Standby"-Modus bei Netzwerkverbindung (falls verfügbar)	W	N/A
Energieverbrauch im „Verzögerten Start"-Modus (falls verfügbar)	W	4.0

Spannung	220–240 V~, 50 Hz
Nennleistung	1600 W
Wasserdruck	0,02–0,8 MPa
Nettogewicht / Bruttogewicht	52 kg / 55 kg
Außenmaße (B x T x H) in mm	647 × 495 × 890

Das Programm Eco 40-60 ist in der Lage, Baumwolltextilien mit normalem Verschmutzungsgrad zu waschen, die als waschbar bei Temperaturen zwischen 40 °C und 60 °C gekennzeichnet sind, und sie gemeinsam in einem einzigen Zyklus zu reinigen.

Dieses Programm wird verwendet, um die Konformität mit der EU-Ökodesign-Richtlinie zu bewerten.

Die energieeffizientesten Programme sind in der Regel diejenigen, die bei niedrigeren Temperaturen über längere Zeiträume laufen.

Parameter **Anhang**

10 KG

Allgemeine Produktparameter:			
Parameter	**Wert**	**Parameter**	**Wert**
Nennkapazität (b) (kg)	10,0	Abmessungen in cm (a), (c)	Höhe: 85 / Breite: 60 / Tiefe: 52
Energieeffizienzindex (b) (EEIW)	52,0	Energieeffizienzklasse (b)	A
Wascheffizienzindex (b)	1,031	Spülwirkungsgrad (g/kg) (b)	5,0
Energieverbrauch pro Zyklus in kWh, basierend auf dem Programm Eco 40-60 mit einer Kombination aus Voll- und Teilbeladungen. Der tatsächliche Energieverbrauch hängt von der Nutzung des Geräts ab.	0,514	Wasserverbrauch pro Zyklus in Litern, basierend auf dem Programm Eco 40-60 mit einer Kombination aus Voll- und Teilbeladungen. Der tatsächliche Wasserverbrauch hängt von der Nutzung des Geräts und der Wasserhärte ab.	42
Maximale Temperatur im behandelten Gewebeinneren (b) (°C)	Nennkapazität: 35 Mittel: 27 Viertel: 26	Gewichteter Restfeuchtegehalt (b) (%)	53,9
Schleuderdrehzahl (b) (rpm)	Nennkapazität: 1400 Mittel: 1400 Viertel: 1400	Schleudertrocknungseffizienzklasse (b)	B
Programmdauer (b) (Std:Min)	Nennkapazität: 3:58 Mittel: 3:00 Viertel: 3:00	Typ	Freistehend
Luftschallemission im Schleudergang (b) (dB(A) re 1 pW)	72	Luftschallemissionsklasse (b) (Schleuderphase)	A
Aus-Modus (W) (falls zutreffend)	0,50	Bereitschaftsmodus (W) (falls zutreffend)	0,50
Verzögerter Start (W) (falls zutreffend)	4,00	Bereitschaftsmodus mit Netzverbindung (W) (falls zutreffend)	N/A

Mindestgarantiedauer, die vom Anbieter angeboten wird (a), (c): 12 Monate	
Dieses Produkt wurde nicht entwickelt, um während des Waschzyklus Silberionen freizusetzen.	**Nein**
Zusätzliche Informationen (a), (c): Weblink zur Website des Anbieters, auf der die Informationen gemäß Punkt 9 von **Anhang II der Verordnung (EU) 2019/2023** zu finden sind.	
(a) Dieses Element sollte für die Zwecke von Artikel 2(6) der Verordnung (EU) 2017/1369 nicht als relevant angesehen werden. (b) Für das Programm **Eco 40-60**. (c) Änderungen in diesem Element sollten für die Zwecke von Absatz 4 des Artikels 4 der Verordnung (EU) 2017/1369 nicht als relevant angesehen werden. (d) Wenn die Produktdatenbank den endgültigen Inhalt dieser Zelle automatisch generiert, muss der Anbieter diese Daten nicht eingeben.	

10 KG

PARAMETER	EINHEIT	WERT
Nennkapazität für das Programm Eco 40-60, in 0,5-kg-Schritten	kg	10,0
Energieverbrauch des Programms Eco 40-60 bei Nennkapazität	kWh/Zyklus	1,000
Energieverbrauch des Programms Eco 40-60 bei halber Kapazität	kWh/Zyklus	0,440
Energieverbrauch des Programms Eco 40-60 bei einem Viertel der Kapazität	kWh/Zyklus	0,230
Gewichteter Energieverbrauch des Programms Eco 40-60	kWh/Zyklus	0,514
Standardenergieverbrauch des Programms Eco 40-60 (SCEw)	kWh/Zyklus	0,988
Energieeffizienzindex	–	52,0
Wasserverbrauch des Programms Eco 40-60 bei Nennkapazität	L/Zyklus	50,0
Wasserverbrauch des Programms Eco 40-60 bei halber Kapazität	L/Zyklus	45,0
Wasserverbrauch des Programms Eco 40-60 bei einem Viertel der Kapazität	L/Zyklus	36,0
Gewichteter Wasserverbrauch	L/Zyklus	42
Waschеffizienzindex des Programms Eco 40-60 bei Nennkapazität	–	1,031
Waschеffizienzindex des Programms Eco 40-60 bei halber Kapazität	–	1,031
Waschеffizienzindex des Programms Eco 40-60 bei einem Viertel der Kapazität	–	1,031
Spülleistung des Programms Eco 40-60 bei Nennkapazität	g/kg	5,0
Spülleistung des Programms Eco 40-60 bei halber Kapazität	g/kg	5,0
Spülleistung des Programms Eco 40-60 bei einem Viertel der Kapazität	g/kg	5,0
Programmdauer Eco 40-60 bei Nennkapazität	h:min	3:58
Programmdauer Eco 40-60 bei halber Kapazität	h:min	3:00
Programmdauer Eco 40-60 bei einem Viertel der Kapazität	h:min	3:00
Temperatur, die für mindestens 5 Minuten innerhalb der Ladung erreicht wird – Eco 40-60 bei Nennkapazität	°C	35
Temperatur, die für mindestens 5 Minuten innerhalb der Ladung erreicht wird – Eco 40-60 bei halber Kapazität	°C	27
Temperatur, die für mindestens 5 Minuten innerhalb der Ladung erreicht wird – Eco 40-60 bei einem Viertel der Kapazität	°C	26

10 KG

PARAMETER	EINHEIT	WERT
Schleuderdrehzahl in der Schleuderphase des Programms Eco 40-60 bei Nennkapazität	rpm	1400
Schleuderdrehzahl in der Schleuderphase des Programms Eco 40-60 bei halber Kapazität	rpm	1400
Schleuderdrehzahl in der Schleuderphase des Programms Eco 40-60 bei einem Viertel der Kapazität	rpm	1400
Gewichteter Restfeuchtegehalt	%	53,9
Luftschallemissionen während des Programms Eco 40-60 (Schleuderphase)	dB(A) re 1 pW	72
Energieverbrauch im „Aus"-Modus	W	0,50
Energieverbrauch im „Bereitschaftsmodus"	W	0,50
Beinhaltet der „Bereitschaftsmodus" die Anzeige von Informationen?	—	Nein
Energieverbrauch im „Bereitschaftsmodus" mit Netzwerkverbindung (falls zutreffend)	W	N/A
Energieverbrauch im „Verzögerten Start" (falls zutreffend)	W	4,00

Stromversorgung	220–240 V~, 50 Hz
Nennleistung	1600 W
Wasserdruck	0,02–0,8 MPa
Nettogewicht / Bruttogewicht	60 kg / 63 kg
Außenmaße (B×T×H)	647 × 575 × 890 mm

Das Programm Eco 40-60 kann Baumwollkleidung mit normalem Verschmutzungsgrad reinigen, die als bei 40 °C oder 60 °C waschbar gekennzeichnet ist, und diese gemeinsam in demselben Zyklus waschen. Dieses Programm wird verwendet, um die Einhaltung der EU-Ökodesign-Richtlinie zu bewerten.

Die energieeffizientesten Programme sind in der Regel diejenigen, die bei niedrigeren Temperaturen und längeren Laufzeiten arbeiten.

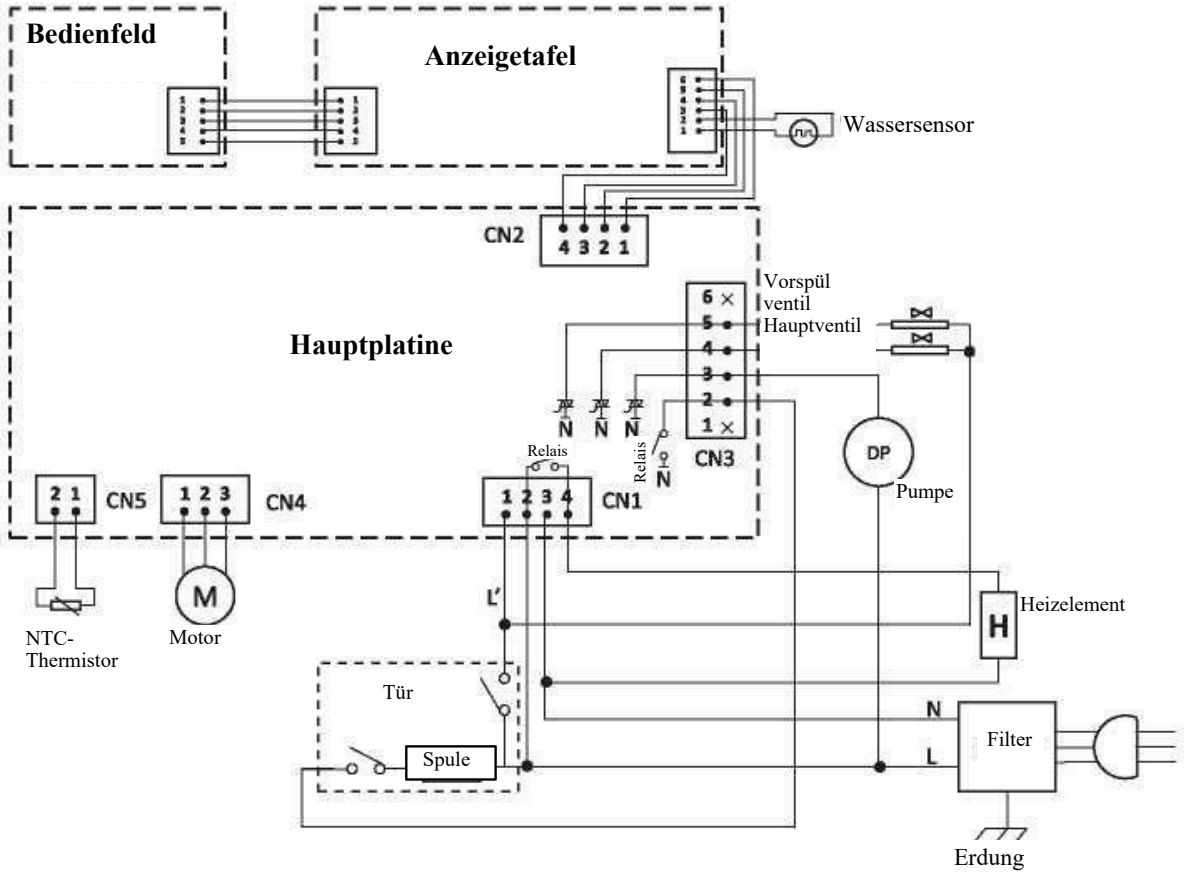

Hinweis

Nicht geeignet für Frontlader-Waschmaschine mit 10 kg Fassungsvermögen!

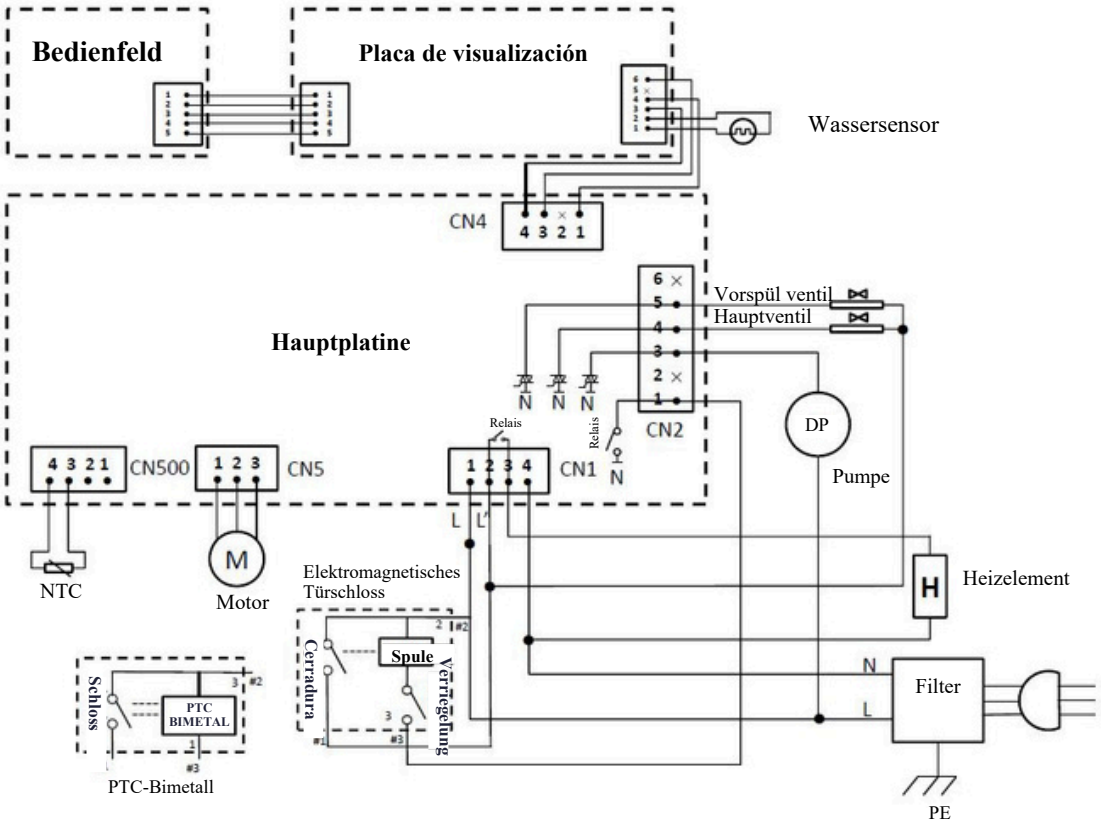

Ordnungsgemäße Entsorgung dieses Produkts	
	Dieses Symbol auf dem Produkt oder seiner Verpackung weist darauf hin, dass dieses Produkt nicht als Hausmüll entsorgt werden darf. Stattdessen muss es an einer geeigneten Sammelstelle zur Recyclingbehandlung von Elektro- und Elektronikgeräten abgegeben werden. Durch die ordnungsgemäße Entsorgung dieses Produkts tragen Sie dazu bei, mögliche negative Auswirkungen auf Umwelt und menschliche Gesundheit zu vermeiden, die durch unsachgemäße Handhabung entstehen könnten. Für weitere Informationen über das Recycling dieses Produkts wenden Sie sich bitte an Ihre Gemeindeverwaltung, Ihren örtlichen Entsorgungsdienst oder das Geschäft, in dem Sie das Produkt gekauft haben.

Wichtig:

Wenn das Gerät Temperaturen unter 0 °C ausgesetzt ist, müssen bestimmte Vorsichtsmaßnahmen getroffen werden.

1. **Drehen Sie den Wasserhahn zu.**
2. **Schrauben Sie den Zulaufschlauch ab.**
3. **Lösen Sie den Ablaufschlauch von der hinteren Halterung und legen Sie das Ende dieses Schlauchs sowie den Zulaufschlauch in einen Behälter. Führen Sie das Schleuderprogramm aus.**
4. **Trennen Sie das Gerät vom Stromnetz.**
5. **Schrauben Sie den Zulaufschlauch wieder an und bringen Sie den Ablaufschlauch wieder in Position.**
6. **Bevor Sie das Gerät wieder in Betrieb nehmen, stellen Sie sicher, dass die Raumtemperatur über 0 °C liegt.**

Importiert von:
B73737553
Av. Altos Hornos S/N
Pto. Sagunto (46520)
Valencia, Spanien
E-Mail: infonl@nilsonlife.com