148,5mm

210mm

Imported by B73737553
Av Altos Hornos S/N Pto Sagunto (46520)
Valencia, España
Infonl@nilsonlife.com

148,5mm

LICUADORA CENTRIFUGAL
CENTRIFUGAL BLENDER
NLO600MX



Manual de instrucciones
Instruction manual

注：说明书80g双胶纸，封面封底四色印刷，内页单色黑色印刷。

ADVERTENCIAS DE SEGURIDAD

Lea atentamente este manual antes de utilizar el aparato. El incumplimiento de las instrucciones puede provocar lesiones personales, daños materiales o un uso no conforme a la normativa CE.

Este aparato está diseñado exclusivamente para uso doméstico o profesional ligero, según lo especificado por el fabricante. No lo utilice para fines distintos a los previstos.

Este aparato no debe ser utilizado por niños ni por personas con capacidades físicas, sensoriales o mentales reducidas, salvo bajo supervisión o tras haber recibido instrucciones sobre el uso seguro del aparato, conforme a la norma EN 60335-1.

Mantenga el aparato y el cable de alimentación fuera del alcance de los niños. Los niños no deben jugar con el aparato.

 Riesgo de quemaduras. Las superficies accesibles pueden calentarse durante el funcionamiento. No toque las superficies calientes.

 Riesgo de incendio. No cubra el aparato ni coloque materiales inflamables como papel, cartón, plástico o textiles sobre o cerca del tostador durante su uso.

Utilice el aparato únicamente sobre una superficie plana, estable, resistente al calor y seca.

No introduzca utensilios metálicos, cuchillos u otros objetos en las ranuras, rejillas o zonas de calentamiento mientras el aparato esté conectado. Riesgo de descarga eléctrica.

No intente retirar el pan, alimentos o restos atascados mientras el aparato esté conectado a la red eléctrica.

Desconecte siempre el aparato de la red eléctrica antes de limpiarlo, vaciar la bandeja recogemigas o realizar cualquier operación de mantenimiento.

No utilice el aparato si el cable de alimentación, el enchufe o cualquier componente presenta daños visibles. En caso de avería, contacte exclusivamente con un servicio técnico autorizado.

No utilice el aparato cerca de agua, fregaderos o en ambientes húmedos.

No deje el aparato en funcionamiento sin supervisión.

Utilice únicamente los accesorios suministrados o recomendados por el fabricante.

Deje que el aparato se enfríe completamente antes de guardarlo o manipularlo tras su uso.

No intente reparar ni modificar el aparato. Las reparaciones deben ser realizadas exclusivamente por personal técnico cualificado.

Al final de su vida útil, el aparato no debe desecharse con los residuos domésticos. Debe entregarse en un punto de recogida selectiva conforme a la Directiva 2012/19/UE (RAEE).

SAFETY WARNINGS

Read this manual carefully before using the appliance. Failure to follow the instructions may result in personal injury, property damage, or non-compliance with CE regulations.

This appliance is designed exclusively for domestic or light professional use, as specified by the manufacturer. Do not use it for purposes other than those intended.

This appliance must not be used by children or by persons with reduced physical, sensory, or mental capabilities unless supervised or instructed in safe use, in accordance with EN 60335-1.

Keep the appliance and its power cord out of the reach of children. Children must not play with the appliance.

 Risk of burns. Accessible surfaces may become hot during operation. Do not touch hot surfaces.

 Fire hazard. Do not cover the appliance or place flammable materials such as paper, cardboard, plastic, or textiles on or near the toaster during use.

Use the appliance only on a flat, stable, heat-resistant, and dry surface.

Do not insert metal utensils, knives, or other objects into the slots, grills, or heating areas while the appliance is connected. Risk of electric shock.

Do not attempt to remove bread, food, or jammed residues while the appliance is connected to the power supply.

Always disconnect the appliance from the power supply before cleaning, emptying the crumb tray, or performing maintenance.

Do not use the appliance if the power cord, plug, or any component is damaged. In case of malfunction, contact an authorized service center only.

Do not use the appliance near water, sinks, or in humid environments.

Do not leave the appliance operating unattended.

Use only accessories supplied or recommended by the manufacturer.

Allow the appliance to cool completely before handling or storage.

Do not attempt to repair or modify the appliance. Repairs must be carried out exclusively by qualified technical personnel.

At the end of its service life, the appliance must not be disposed of with household waste. It must be taken to a selective collection point in accordance with Directive 2012/19/EU (WEEE).

ADVERTÊNCIAS DE SEGURANÇA

Leia atentamente este manual antes de utilizar o aparelho. O incumprimento das instruções pode causar ferimentos pessoais, danos materiais ou uma utilização não conforme com a regulamentação CE.

Este aparelho foi concebido exclusivamente para uso doméstico ou profissional ligeiro, conforme especificado pelo fabricante. Não o utilize para fins diferentes dos previstos.

Este aparelho não deve ser utilizado por crianças nem por pessoas com capacidades físicas, sensoriais ou mentais reduzidas, salvo sob supervisão ou após instruções relativas à utilização segura, em conformidade com a EN 60335-1.

Mantenha o aparelho e o cabo de alimentação fora do alcance das crianças. As crianças não devem brincar com o aparelho.

 Risco de queimaduras. As superfícies acessíveis podem aquecer durante o funcionamento. Não toque nas superfícies quentes.

 Perigo de incêndio. Não cubra o aparelho nem coloque materiais inflamáveis como papel, cartão, plástico ou tecidos sobre ou perto da torradeira durante a utilização.

Utilize o aparelho apenas sobre uma superfície plana, estável, resistente ao calor e seca.

Não introduza utensílios metálicos, facas ou outros objetos nas ranhuras, grelhas ou zonas de aquecimento enquanto o aparelho estiver ligado. Risco de choque elétrico.

Não tente retirar pão, alimentos ou resíduos presos enquanto o aparelho estiver ligado à rede elétrica.

Desligue sempre o aparelho da rede elétrica antes de o limpar, esvaziar a bandeja de migalhas ou realizar manutenção.

Não utilize o aparelho se o cabo de alimentação, a ficha ou qualquer componente estiver danificado. Em caso de avaria, contacte apenas um serviço técnico autorizado.

Não utilize o aparelho perto de água, lava-loiças ou em ambientes húmidos.

Não deixe o aparelho a funcionar sem supervisão.

Utilize apenas acessórios fornecidos ou recomendados pelo fabricante.

Deixe o aparelho arrefecer completamente antes de o manusear ou guardar.

Não tente reparar nem modificar o aparelho. As reparações devem ser efetuadas exclusivamente por pessoal técnico qualificado.

No final da sua vida útil, o aparelho não deve ser eliminado com os resíduos domésticos. Deve ser entregue num ponto de recolha seletiva conforme a Diretiva 2012/19/UE (REEE).

um ihn zu waschen, und reinigen Sie ihn nicht manuell.

12. Diese Maschine darf nicht für andere Zwecke als die regulierten verwendet werden.
13. Im Falle von Schäden am Stromkabel muss der Austausch zur Vermeidung von Risiken vom Hersteller, dessen Serviceabteilung oder ähnlichen qualifizierten Fachleuten durchgeführt werden.

Wartung und Reinigung

1. Diese Maschine sollte regelmäßig verwendet werden, um den Motor trocken und sauber zu halten.
2. Wenn sie nicht über längere Zeit verwendet wird, wird empfohlen, die Maschine an einem trockenen und gut belüfteten Ort zu lagern, um Verfall oder Rost des Motors zu verhindern.
3. Die Hauptmaschine darf nicht gewaschen werden. Zur Reinigung sollte nur ein feuchtes Tuch verwendet werden. Andere Komponenten, wie die Schieberstange, der Deckel, der mittlere Sitz, der Abscheidbecher oder der Saftausgussdeckel, können direkt mit Wasser gewaschen werden.

AVERTISSEMENTS DE SÉCURITÉ

Lisez attentivement ce manuel avant d'utiliser l'appareil. Le non-respect des instructions peut entraîner des blessures corporelles, des dommages matériels ou une utilisation non conforme à la réglementation CE.

Cet appareil est conçu exclusivement pour un usage domestique ou professionnel léger, tel que spécifié par le fabricant. Ne l'utilisez pas à d'autres fins que celles prévues.

Cet appareil ne doit pas être utilisé par des enfants ni par des personnes ayant des capacités physiques, sensorielles ou mentales réduites, sauf sous surveillance ou après avoir reçu des instructions relatives à une utilisation en toute sécurité, conformément à la norme EN 60335-1.

Conservez l'appareil et le câble d'alimentation hors de portée des enfants. Les enfants ne doivent pas jouer avec l'appareil.

□ Risque de brûlures. Les surfaces accessibles peuvent devenir chaudes pendant le fonctionnement. Ne touchez pas les surfaces chaudes.

□ Risque d'incendie. Ne couvrez pas l'appareil et ne placez pas de matériaux inflammables tels que du papier, du carton, du plastique ou des textiles sur ou à proximité du grille-pain pendant l'utilisation.

Utilisez l'appareil uniquement sur une surface plane, stable, résistante à la chaleur et sèche.

N'introduisez pas d'ustensiles métalliques, de couteaux ou d'autres objets dans les fentes, grilles ou zones de chauffe lorsque l'appareil est branché. Risque de choc électrique.

N'essayez pas de retirer le pain, les aliments ou les résidus coincés lorsque l'appareil est branché au réseau électrique.

Débranchez toujours l'appareil avant le nettoyage, le vidage du tiroir à miettes ou l'entretien.

N'utilisez pas l'appareil si le câble d'alimentation, la fiche ou un composant est endommagé. En cas de dysfonctionnement, contactez uniquement un service après-vente agréé.

N'utilisez pas l'appareil à proximité de l'eau, d'éviers ou dans des environnements humides.

Ne laissez pas l'appareil fonctionner sans surveillance.

Utilisez uniquement les accessoires fournis ou recommandés par le fabricant.

Laissez l'appareil refroidir complètement avant de le manipuler ou de le ranger.

Ne tentez pas de réparer ou de modifier l'appareil. Les réparations doivent être effectuées exclusivement par du personnel technique qualifié.

En fin de vie, l'appareil ne doit pas être jeté avec les déchets ménagers. Il doit être remis à un point de collecte sélective conformément à la Directive 2012/19/UE (DEEE).

AVVERTENZE DI SICUREZZA

Leggere attentamente questo manuale prima di utilizzare l'apparecchio. Il mancato rispetto delle istruzioni può causare lesioni personali, danni materiali o un uso non conforme alla normativa CE.

Questo apparecchio è progettato esclusivamente per uso domestico o professionale leggero, come specificato dal produttore. Non utilizzarlo per scopi diversi da quelli previsti.

Questo apparecchio non deve essere utilizzato da bambini né da persone con capacità fisiche, sensoriali o mentali ridotte, salvo sotto supervisione o dopo aver ricevuto istruzioni sull'uso sicuro, in conformità alla norma EN 60335-1.

Tenere l'apparecchio e il cavo di alimentazione fuori dalla portata dei bambini. I bambini non devono giocare con l'apparecchio.

 Rischio di ustioni. Le superfici accessibili possono diventare calde durante il funzionamento. Non toccare le superfici calde.

 Pericolo di incendio. Non coprire l'apparecchio e non posizionare materiali infiammabili come carta, cartone, plastica o tessuti sopra o vicino al tostapane durante l'uso.

Utilizzare l'apparecchio solo su una superficie piana, stabile, resistente al calore e asciutta.

Non inserire utensili metallici, coltelli o altri oggetti nelle fessure, griglie o zone di riscaldamento mentre l'apparecchio è collegato. Rischio di scossa elettrica.

Non tentare di rimuovere pane, alimenti o residui incastrati mentre l'apparecchio è collegato alla rete elettrica.

Scollegare sempre l'apparecchio dalla rete elettrica prima della pulizia, dello svuotamento del vassoio raccoglibriciole o della manutenzione.

Non utilizzare l'apparecchio se il cavo di alimentazione, la spina o qualsiasi componente è danneggiato. In caso di guasto, contattare esclusivamente un centro di assistenza autorizzato.

Non utilizzare l'apparecchio vicino all'acqua, a lavelli o in ambienti umidi.

Non lasciare l'apparecchio in funzione senza supervisione.

Utilizzare esclusivamente accessori forniti o raccomandati dal produttore.

Lasciare raffreddare completamente l'apparecchio prima di maneggiarlo o riporlo.

Non tentare di riparare o modificare l'apparecchio. Le riparazioni devono essere effettuate esclusivamente da personale tecnico qualificato.

Al termine della vita utile, l'apparecchio non deve essere smaltito con i rifiuti domestici. Deve essere conferito a un centro di raccolta differenziata conforme alla Diretiva 2012/19/UE (RAEE).

Das ist normal. Nach einiger Zeit des Betriebs verschwinden diese Phänomene.

5. Beim Entsaften sollten Sie darauf achten, dass sich keine überschüssige Flüssigkeit oder Rückstände im mittleren Sitz oder Abfallbecher befinden; Wenn es zu voll ist, schalten Sie bitte das Netzteil aus, reinigen Sie es und benutzen Sie das Gerät erneut.
6. Während der Nutzung den Deckel des Bechers nicht öffnen. Wenn das Netzteil eingeschaltet ist, stecken Sie Ihre Hand oder andere Gegenstände nicht in den Rührbecher oder den Stromanschluss, da dies zu gefährlichen Unfällen oder Schäden an der Maschine führen könnte.
7. Um die Lebensdauer dieser Maschine zu verlängern, wurde eine Übertemperaturschutzvorrichtung am Motor installiert. Wenn der Motor lange läuft oder überlastet ist, wird bei Überschreitung der Warntemperatur die Stromversorgung automatisch abgeschaltet. Nachdem der Motor gestoppt ist, trenne das Stromkabel, warte, bis der Motor abgekühlt ist (etwa 30 Minuten), und benutze ihn erneut.
8. Bitte bleiben Sie während des Betriebs nicht abwesend und lassen Sie niemals Kinder diese Maschine bedienen.
9. Wenn diese Maschine unter Misch-, Mahl- oder Mahlbedingungen arbeitet, ist es strengstens verboten, ohne Last oder mit Überlastung zu arbeiten.
10. Nach dem Betrieb den Inhalt nicht einschenken, bis du den Stecker vom Stromnetz trennst.
11. Die Schneider sind äußerst scharf; Um Risiken zu vermeiden, legen Sie beim Reinigen eines Schneiders ihn bitte unter das Leitungswasser,

wähle die starke Abstufung. Was die Betriebszeit angeht: Verwenden Sie es 1 Minute, stoppen Sie es 1 Minute und verwenden Sie es dann erneut. Nach dreimaliger Ausführung dieser Operation für 15 Minuten anhalten; Betreiben Sie die Maschine nicht, bis der Motor abgekühlt ist. Dies verlängert die Lebensdauer der Maschine und sorgt für einen effizienteren Service.

Achtung

1. Diese Maschine darf nicht von Menschen benutzt werden, die schwach, unsensibel sind oder psychopathische Störungen haben (einschließlich Kinder), es sei denn, sie stehen unter der Überwachung oder Unterstützung der für die Sicherheit verantwortlichen Person. Kinder sollten beaufsichtigt werden, um sicherzustellen, dass sie nicht mit dem Gerät spielen.
2. Stellen Sie diese Maschine vor der Nutzung auf eine stabile, ebene Fläche und arbeiten Sie nach den oben genannten Methoden.
3. Vor dem Entsaften sollte sichergestellt werden, dass das Saftnetz und die Rotorkupplung korrekt positioniert sind und dass kein starrer Kontakt zwischen dem Netzschneider und der durchsichtigen Abdeckung besteht. Schließen Sie den durchsichtigen Deckel an, ziehen Sie den Griff fest an und schalten Sie dann die Maschine ein.
4. Vor der Nutzung befindet sich der Motor in der Einfahrphase, sodass ein leichter Geruch und charakteristische Funken entstehen können;

SICHERHEITSHINWEISE

Lesen Sie diese Bedienungsanleitung vor der Verwendung des Geräts sorgfältig durch. Die Nichtbeachtung der Anweisungen kann zu Verletzungen, Sachschäden oder einer nicht CE-konformen Verwendung führen.

Dieses Gerät ist ausschließlich für den privaten oder leichten professionellen Gebrauch bestimmt, wie vom Hersteller angegeben. Verwenden Sie es nicht für andere als die vorgesehenen Zwecke.

Dieses Gerät darf nicht von Kindern oder von Personen mit eingeschränkten körperlichen, sensorischen oder geistigen Fähigkeiten verwendet werden, es sei denn unter Aufsicht oder nach Einweisung in den sicheren Gebrauch, gemäß EN 60335-1.

Halten Sie das Gerät und das Netzkabel außerhalb der Reichweite von Kindern. Kinder dürfen nicht mit dem Gerät spielen.

□ Verbrennungsgefahr. Zugängliche Oberflächen können während des Betriebs heiß werden. Berühren Sie keine heißen Oberflächen.

□ Brandgefahr. Decken Sie das Gerät nicht ab und legen Sie keine brennbaren Materialien wie Papier, Karton, Kunststoff oder Textilien auf oder in die Nähe des Toasters während des Betriebs.

Verwenden Sie das Gerät nur auf einer ebenen, stabilen, hitzebeständigen und trockenen Oberfläche.

Führen Sie keine metallischen Utensilien, Messer oder andere Gegenstände in die Schlitze, Gitter oder Heizbereiche ein, solange das Gerät angeschlossen ist. Gefahr eines elektrischen Schlags.

Versuchen Sie nicht, Brot, Lebensmittel oder eingeklemmte Rückstände zu entfernen, solange das Gerät an das Stromnetz angeschlossen ist.

Trennen Sie das Gerät immer vom Stromnetz, bevor Sie es reinigen, die Krümelschublade leeren oder Wartungsarbeiten durchführen.

Verwenden Sie das Gerät nicht, wenn Netzkabel, Stecker oder Bauteile beschädigt sind. Wenden Sie sich im Störungsfall ausschließlich an einen autorisierten Kundendienst.

Verwenden Sie das Gerät nicht in der Nähe von Wasser, Spülen oder in feuchten Umgebungen.

Lassen Sie das Gerät während des Betriebs nicht unbeaufsichtigt.

Verwenden Sie ausschließlich vom Hersteller geliefertes oder empfohlenes Zubehör.

Lassen Sie das Gerät vollständig abkühlen, bevor Sie es handhaben oder verstauen.

Nehmen Sie keine Reparaturen oder Änderungen am Gerät vor. Reparaturen dürfen ausschließlich von qualifiziertem Fachpersonal durchgeführt werden.

Am Ende seiner Lebensdauer darf das Gerät nicht über den Hausmüll entsorgt werden. Es muss gemäß der Richtlinie 2012/19/EU (WEEE) einer getrennten Sammlung zugeführt werden.

EXTRACTOR DE ZUMO

NLO600MX

Instrucciones

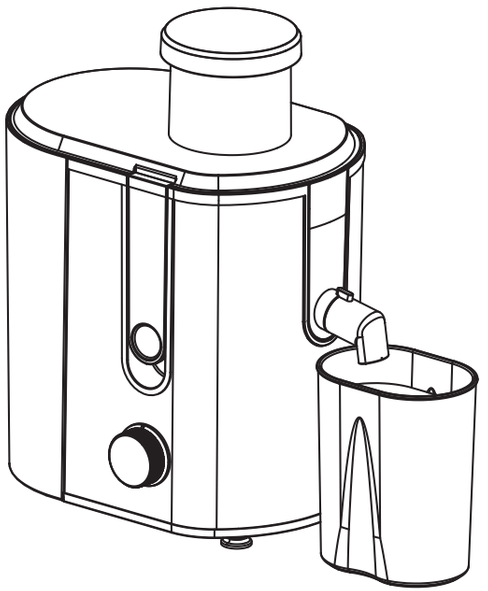

Se recomienda leer detenidamente todas las instrucciones antes de su uso.

Säfte

1. Vor der Nutzung wird überprüft, dass der Druckknopfschalter der Hauptmaschine im Stoppzustand ist; Auf diese Weise ist es möglich, im Falle einer Nichtmontage den Start der Hauptmaschine zu verhindern und unnötige Schäden an Personen oder Eigentum zu vermeiden.
2. Vor dem Entsaften überprüfen Sie, ob das Saftnetz und die Rotorkupplung korrekt positioniert sind und kein starrer Kontakt zwischen Netzschneider und durchsichtiger Abdeckung besteht. Schließen Sie den durchsichtigen Deckel an, stecken Sie den Griff in den Deckelschlitz und schalten Sie die Maschine ein.
3. Für die Verwendung wird gemäß dem Namen und dem Positionsdiagramm der Hauptkomponenten zusammengebaut. Schalte die Stromversorgung ein und drücke den Schalter, damit die Maschine 5 Sekunden lang ohne Last läuft. Platzieren Sie das vorbereitete Gemüse oder Obst in die Zuführöffnung des Entsafter und drücken Sie mit der Druckstange gleichmäßig, fest und langsam; So erhalten Sie einen originellen, frischen und gesundheitsfördernden Saft.
4. Hinweis: Beim Pressen des Lebensmittels mit der Push-Stange sollte die Kraft gleichmäßig oder indirekt sein; Der Druck darf nicht mehr als 1 kg überschreiten oder zu abrupt sein; andernfalls wird die Effizienz bei der Extraktion des Safts reduziert.

Betriebszeit

Diese Maschine ist mit O-, I- und II-Stufschaltern ausgelegt (O für Stop, I für schwache Gradation, II für starke Gradation). Um zu drücken,

gewährleisten.

Vorsicht vor der Anwendung

1. Diese Maschine ist mit einer Sicherheitseinheit ausgestattet; Wenn der Griff den Deckel nicht schließt oder der Schneidersitz nicht gesichert ist, kann sich der Motor nicht drehen, um die Sicherheit des Anwenders zu gewährleisten.
2. Beim Zerlegen oder Zusammenbauen des Entsafters drücken Sie die Oberseite des Deckelzuführanschlusses von Hand und schieben Sie dann den Griff in oder aus dem Deckelschlitz.
3. Um das Saftnetz zu zerlegen, wird zunächst der Deckel und das Abfallfass entfernt; Dann drehen Sie den Mittelring um 30 Grad, indem Sie den Saftausguss von Hand halten, und das Quetschnetz löst sich automatisch vom Rotor.
4. Um Schäden zu vermeiden, überprüfen Sie vor der Nutzung des Geräts bitte die Stromversorgung, um sicherzustellen, dass sie die erforderliche Nennspannung erfüllt.
5. Reinigen Sie alle Teile, die zerlegt werden können (siehe Abschnitt Wartung und Reinigung).
6. Bitte lesen Sie beim Zusammenbau den Namen und das Positionsdiagramm der Hauptkomponenten sorgfältig.
7. Es wird empfohlen, die Pflege vor der Anwendung sorgfältig zu prüfen.

Diagrama con el nombre y la ubicación de los componentes principales

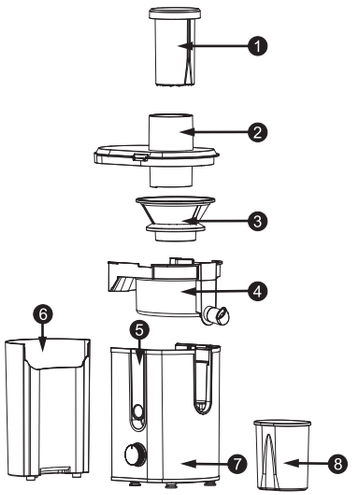

1. Barra de empuje 2. Cubierta transparente 3. Zumos de la red 4. Anillo medio 5. Asa 6. Cañón de residuos 7. Máquina principal 8. Garrafa exprimidora

Procedimientos

1. En el caso del exprimidor de gran diámetro, es posible introducir manzana o pera enteras para la extracción de zumo, sin necesidad de cortar, lo que facilita y agiliza el proceso.
2. El diseño es adecuado, sencillo y estético, con una estructura combinada que facilita su manejo y limpieza.
3. Se emplea un motor eléctrico de alta velocidad con protección contra sobrecalentamiento, que ofrece alta eficiencia, ahorro de tiempo, ahorro energético y una prolongada vida útil del motor.
4. La unidad de bloqueo de seguridad para maniobras ha sido

especialmente diseñada para garantizar la seguridad y la fiabilidad durante su uso.

Atención antes de usar

1. Esta máquina está equipada con una unidad de seguridad; cuando la manilla no cierra la tapa o el asiento cortador no está asegurado, el motor no podrá girar, con el fin de garantizar la seguridad del usuario.
2. Al desmontar o montar el exprimidor, presione con la mano la parte superior del puerto de alimentación de la tapa y, posteriormente, deslice la maneta dentro o fuera de la ranura de la tapa.
3. Para desmontar la red de zumo, primero retire la tapa y el barril de residuos; a continuación, gire el anillo central 30 grados sujetando la boquilla de zumo con la mano, y la red de exprimimiento se desprenderá automáticamente del rotor.
4. Para evitar daños, antes de utilizar el equipo, verifique la fuente de alimentación para confirmar que cumple con el voltaje nominal requerido.
5. Proceda a limpiar todas las piezas que puedan desmontarse (consulte la sección de mantenimiento y limpieza).
6. Al realizar el montaje, por favor lea detenidamente el diagrama de nombre y posición de los componentes principales.
7. Se recomienda leer detenidamente las atenciones antes de su uso.

Diagramm mit Namen und Lage der Hauptkomponenten

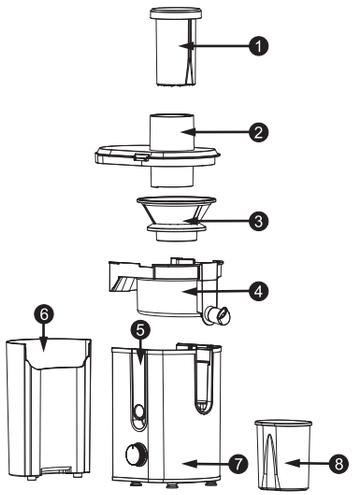

1. Schiebestange 2. Transparentes Cover 3. Netzwerk-Säfte 4. Mittlerer Ring 5. Handle 6. Waste Cannon 7. Hauptmaschine 8. Entsafterkaraffe

Verfahren

1. Im Fall des Entsafter mit großem Durchmesser ist es möglich, ganze Äpfel oder Birnen zur Saftextraktion einzuführen, ohne schneiden zu müssen, was den Prozess erleichtert und beschleunigt.
2. Das Design ist angemessen, einfach und ästhetisch, mit einer kombinierten Struktur, die Handhabung und Reinigung erleichtert.
3. Es wird ein Hochgeschwindigkeits-Elektromotor mit Überhitzungsschutz eingesetzt, der hohe Effizienz, Zeitersparnis, Energieeffizienz und eine lange Motorlebensdauer bietet.
4. Die Manövrierungssicherheitsverriegelungseinheit wurde speziell entwickelt, um Sicherheit und Zuverlässigkeit während des Einsatzes zu

SAFTABZIEHER

NLO600MX

Anleitung

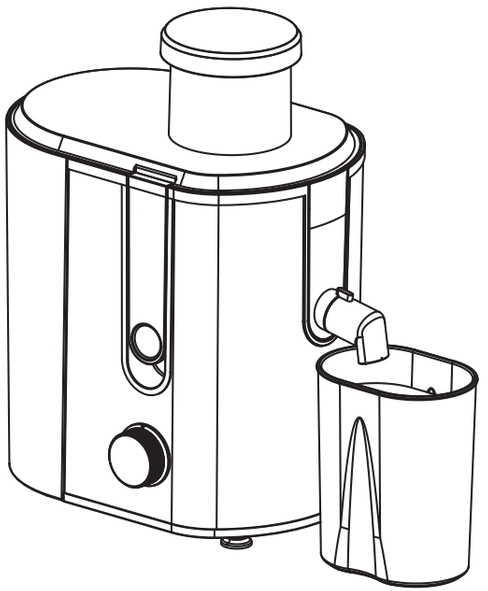

Es wird empfohlen, alle Anweisungen vor der Anwendung sorgfältig zu lesen.

Zumos

1. Antes de utilizarla, confirme que el interruptor de botón de la máquina principal se encuentre en estado de detención; de este modo, en caso de que el montaje no se complete, se podrá evitar el arranque de la máquina principal, previniendo daños innecesarios a personas o bienes.
2. Antes de exprimir, verifique que la red de exprimido y el embrague del rotor estén correctamente posicionados y que no exista contacto rígido entre el cortador de red y la cubierta transparente. Coloque la tapa transparente, inserte la manilla en la ranura de la tapa y encienda la máquina.
3. Para su uso, ensamble conforme al diagrama de nombre y posición de los componentes principales. Encienda la fuente de alimentación y pulse el interruptor para que la máquina funcione sin carga durante 5 segundos. Coloque las verduras o frutas preparadas en el puerto de alimentación del exprimidor y presione con la barra de empuje de manera uniforme, firme y lenta; de esta forma, se obtendrá un zumo original, fresco y beneficioso para la salud.
4. Nota: al presionar los alimentos con la barra de empuje, la fuerza debe ser uniforme o indirecta; la presión no debe superar 1 kg ni ser demasiado brusca; de lo contrario, se reducirá la eficacia en la extracción del zumo.

Tiempo de operación

Esta máquina está diseñada con interruptores de botón de gradación O, I y II (O para detener, I para gradación débil, II para gradación fuerte).

Para exprimir, seleccione la gradación fuerte. En cuanto al tiempo de operación, utilícela durante 1 minuto, deténgala por 1 minuto y luego vuelva a usarla. Después de realizar esta operación tres veces, deténgase durante 15 minutos; no opere la máquina hasta que el motor se haya enfriado. De esta manera, se prolongará la vida útil de la máquina y se garantizará un servicio más eficiente.

Atención

1. Esta máquina no debe ser utilizada por personas débiles, insensibles o con trastornos psicópatas (incluidos niños), salvo que se encuentren bajo la supervisión o asistencia de la persona responsable de la seguridad. Los niños deben ser supervisados para asegurar que no estén jugando con el equipo.
2. Antes de utilizarla, coloque esta máquina sobre una superficie estable y uniforme, y opere conforme a los métodos indicados anteriormente.
3. Antes de exprimir, confirme que la red de exprimido y el embrague del rotor estén correctamente posicionados y que no exista contacto rígido entre el cortador de red y la cubierta transparente. Coloque la tapa transparente, ajuste firmemente la manilla y, posteriormente, encienda la máquina.
4. Antes de su uso, el motor se encuentra en fase de rodaje, por lo que puede presentar un ligero olor y chispas características; esto es normal. Tras un tiempo de funcionamiento, dichos fenómenos desaparecerán.

13. In caso di danni al cavo di alimentazione, per evitare rischi, la sostituzione deve essere effettuata dal produttore, dal suo reparto assistenza o da professionisti qualificati simili.

Manutenzione e pulizia

1. Questa macchina dovrebbe essere utilizzata regolarmente per mantenere il motore asciutto e pulito.
2. Se non viene utilizzata per un lungo periodo, si consiglia di conservare questa macchina in un luogo asciutto e ben ventilato, per evitare che il motore si deteriori o arrugginisca.
3. La macchina principale non deve essere lavata. Per la pulizia, si dovrebbe usare solo un panno umido. Altri componenti, come il pushbar, il coperchio, il sedile centrale, il bicchiere di scarichi o il tappo del becco del succo, possono essere lavati direttamente con acqua.

in eccesso nel sedile centrale o nel bicchiere di scarico; Se è troppo piena, per favore spegni l'alimentatore, pulisci e usa di nuovo la macchina.

6. Durante l'uso, non aprire il coperchio della tazza. Se l'alimentatore è acceso, non mettere la mano o qualsiasi oggetto nella tazza di miscelazione o nella porta di alimentazione, perché questo potrebbe causare un incidente pericoloso o danni alla macchina.
7. Per prolungare la vita operativa di questa macchina, è stato installato un dispositivo di protezione contro la sovratemperatura sul motore. Se il motore funziona a lungo o è sovraccarico, quando la temperatura di avviso viene superata, l'alimentatore verrà automaticamente scollegato. Dopo che il motore si ferma, scollega il cavo di alimentazione, aspetta che il motore si raffreddi (circa 30 minuti) e riutilizzalo.
8. Durante l'operazione, si prega di non assentare e non permettere mai ai bambini di usare questa macchina.
9. Quando questa macchina funziona in condizioni di miscelazione, macinazione o macinazione, è severamente vietato operare senza carico o con sovraccarico.
10. Dopo l'operazione, non versare il contenuto finché non scollega la spina dall'alimentatore.
11. I cutter sono estremamente affilati; Per evitare rischi, quando si pulisce un tronchi, si prega di metterlo sotto l'acqua del rubinetto per lavarlo, non pulirlo manualmente.
12. Questa macchina non deve essere utilizzata per scopi diversi da quelli regolamentati.

5. Durante la extracción del zumo, asegúrese de que no haya exceso de líquido ni residuos en el asiento central ni en la taza de residuos; si se encuentra demasiado lleno, por favor, corte el suministro eléctrico, limpie y vuelva a utilizar la máquina.
6. Durante el uso, no abra la tapa del vaso. En caso de que la fuente de alimentación esté encendida, no introduzca la mano ni ningún objeto en la taza de mezcla o en el puerto de alimentación, ya que ello podría ocasionar un accidente peligroso o daños en la máquina.
7. Para prolongar la vida útil de esta máquina, se ha instalado un dispositivo de protección contra sobretemperatura en el motor. Si el motor funciona durante un tiempo prolongado o se sobrecarga, cuando la temperatura de advertencia se exceda, la fuente de alimentación se desconectará automáticamente. Después de que el motor se detenga, desconecte el cable de alimentación, espere a que el motor se enfríe (aproximadamente 30 minutos) y vuelva a utilizarla.
8. Durante la operación, por favor no se ausente y nunca permita que los niños operen esta máquina.
9. Cuando esta máquina funcione en condiciones de mezcla, molido o molienda, está estrictamente prohibido operar sin carga o con sobrecarga.
10. Después de la operación, no vierta el contenido hasta que desconecte el enchufe de la fuente de alimentación.
11. Los cortadores son extremadamente afilados; para evitar riesgos, al limpiar un cortador, por favor colóquelo bajo el grifo de agua para lavarlo, no lo limpie manualmente.

12. Esta máquina no debe utilizarse para fines distintos a los regulados.
13. En caso de daños en el cable de alimentación, para evitar riesgos, la sustitución deberá ser realizada por el fabricante, su departamento de servicio o profesionales calificados similares.

Mantenimiento y limpieza

1. Esta máquina debe utilizarse con regularidad para mantener el motor seco y limpio.
2. En caso de no utilizarla durante un periodo prolongado, se recomienda almacenar esta máquina en un lugar seco y bien ventilado, con el fin de evitar que el motor se deteriore o se oxide.
3. No se debe lavar la máquina principal. Para su limpieza, únicamente se debe emplear un paño húmedo. Otros componentes, tales como la barra de empuje, la tapa, el asiento central, la taza de residuos o la tapa de la boquilla de zumo, pueden lavarse directamente con agua.

stringere, seleziona la gradazione forte. Per quanto riguarda il tempo di esercizio, usalo per 1 minuto, fermalo per 1 minuto e poi riutilizzalo. Dopo aver eseguito questa operazione tre volte, fermarsi per 15 minuti; Non far funzionare la macchina finché il motore non si è raffreddato. Questo prolungherà la vita utile della macchina e garantirà un servizio più efficiente.

Attenzione

1. Questa macchina non deve essere utilizzata da persone deboli, insensibili o psicopatiche (inclusi i bambini), a meno che non siano sotto la supervisione o l'assistenza della persona responsabile della sicurezza. I bambini dovrebbero essere sorvegliati per assicurarsi che non stiano giocando con l'attrezzatura.
2. Prima dell'uso, posizionare questa macchina su una superficie stabile e uniforme e operare secondo i metodi sopra elencati.
3. Prima di centrifugare, confermare che la rete di centrifuga e la frizione del disco siano posizionate correttamente e che non vi sia alcun contatto rigido tra il taglio a rete e il coperchio trasparente. Fissa il coperchio trasparente, stringi bene il manico e poi accendi la macchina.
4. Prima dell'uso, il motore è in fase di rodaggio, quindi può avere un leggero odore e scintille caratteristiche; È normale. Dopo un po' di funzionamento, questi fenomeni scompariranno.
5. Durante la centrifughezza, assicurarsi che non ci siano liquidi o residui

1. Prima dell'uso, confermare che l'interruttore a pulsante della macchina principale sia in stato di arresto; In questo modo, nel caso in cui l'assemblaggio non venga completato, sarà possibile impedire l'avvio della macchina principale, prevenendo danni inutili a persone o proprietà.
2. Prima di centrifugare, verifica che la rete di centrifuga e la frizione del disco siano posizionate correttamente e che non ci siano contatti rigidi tra il tagliareti e il coperchio trasparente. Collega il coperchio trasparente, inserisci la maniglia nella fessura del coperchio e accendi la macchina.
3. Per l'utilizzo, assemblare secondo il nome e il diagramma di posizione dei componenti principali. Accendi l'alimentatore e premi l'interruttore per far funzionare la macchina senza carico per 5 secondi. Metti le verdure o la frutta preparate nella porta di alimentazione del spremiapremi e premi con la barra spingente in modo uniforme, saldo e lento; In questo modo, otterrai un succo originale, fresco e benefico per la salute.
4. Nota: Quando si preme il cibo con la barra di spinta, la forza deve essere uniforme o indiretta; la pressione non deve superare 1 kg né essere troppo brusca; altrimenti, l'efficienza nell'estrazione del liquido si ridurrà.

Tempo di Operazione

Questa macchina è progettata con interruttori a pulsante di gradazione O, I e II (O per stop, I per gradazione debole, II per gradazione forte). Per

JUICE EXTRACTOR

NLO600MX

Instruction

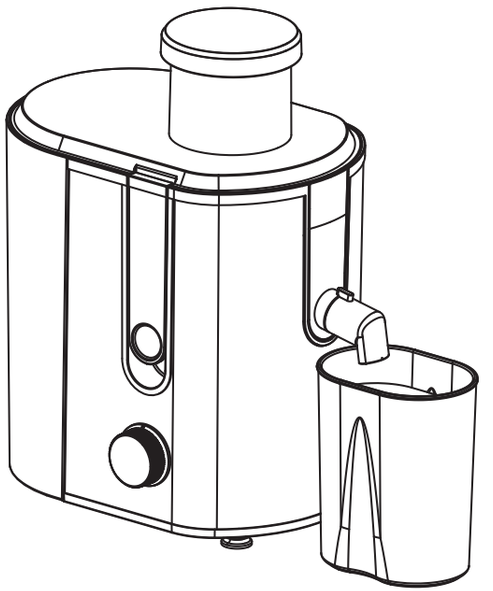

Please read all instructions carefully before using

*Diagram of name and position of main components

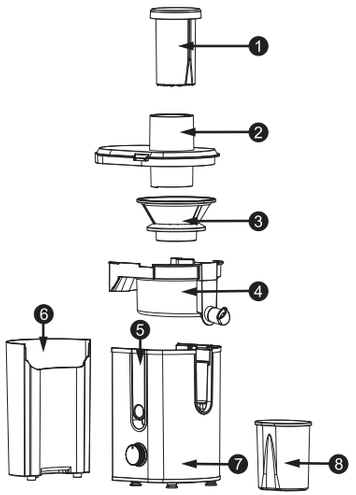

1. Pushing bar 2.Transparent cover 3. Juicing net 4. Middle ring 5. Handle 6. Residue barrel 7. Main machine 8. Juicer jug

Performances

1.For the juicer with large diameter, entire apple or pear can be put in for juicing, no cutting apart needed, easy and quick.

2.Design is fine, simple, and beautiful, with combined structure, easy to operate and clean.

3.High speed electric motor with overheating protection is adopted, high efficiency, time saving, energy saving, high service life of the motor.

4.Safety lock unit for switching is specially designed, in order to make sure safety and reliability in use.

appositamente per garantire sicurezza e affidabilità durante l'utilizzo.

Attenzione prima dell'uso

1. Questa macchina è dotata di un'unità di sicurezza; Quando la maniglia non chiude il coperchio o il sedile del tronchiatore non è fissato, il motore non potrà girare per garantire la sicurezza dell'utente.
2. Quando si smonta o si assembla l'estrattore, si preme a mano la parte superiore della porta di alimentazione del coperchio, poi si fa scivolare la maniglia dentro o fuori dalla fessura del coperchio.
3. Per smontare la rete di succo, prima rimuovere il tappo e la botte di scarto; Poi ruota l'anello centrale di 30 gradi tenendo a mano il beccuccio di succo, e la rete di compressione si staccerà automaticamente dal rotore.
4. Per evitare danni, prima di utilizzare l'apparecchiatura, si prega di controllare l'alimentatore per confermare che soddisfi la tensione nominale richiesta.
5. Procedere a pulire tutte le parti che possono essere smontate (vedi sezione manutenzione e pulizia).
6. Durante l'assemblaggio, si prega di leggere attentamente il nome e il diagramma di posizione dei componenti principali.
7. Si consiglia di leggere attentamente le informazioni prima dell'uso.

Succhi

Diagramma con il nome e la posizione dei componenti principali

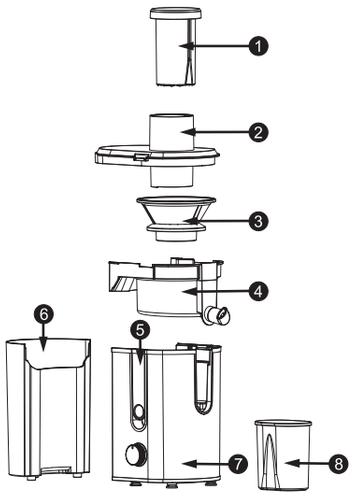

1. Pushbar 2. Coperchio trasparente 3. Energia di rete 4. Anello centrale 5. Maniglia 6. Cannone di scarto 7. Macchina principale 8. Caraffa per spremi

Procedure

1. Nel caso di un estrattore di grande diametro, è possibile introdurre mele o pere intere per l'estrazione del succo, senza bisogno di tagliare, il che facilita e accelera il processo.

2. Il design è adeguato, semplice ed estetico, con una struttura combinata che ne facilita la gestione e la pulizia.

3. Viene utilizzato un motore elettrico ad alta velocità con protezione contro il surriscaldamento, che offre alta efficienza, risparmio di tempo, risparmio energetico e lunga durata del motore.

4. L'Unità di Blocco di Sicurezza per Manovrature è stata progettata

Attention before using

1.This machine is set with safety unit, when the handle does not fasten the cover or the cutter seat is not fastened, the motor cannot turn, so as to ensure safety for the user.

2.When disassembling or assembling the juicer, press the upper of feed port of the cover with your hand, then force the handle to slide in or out of cover slot.

3.When disassembling juicing net, first remove the cover and residue barrel, then turn the middle ring up to 30 degrees by holding juicing nozzle with your hand, and take up, the juicing net will automatically leave the rotor.

4.In order to avoid damage, before using, first check power supply for compliance with rated voltage .

5.Clean all parts able to disassemble (refer to the section of "maintenance and cleaning").

6.When assembling, please carefully read the diagram of "name and position of main components".

7.Please carefully read the "attentions" before using.

Juicing

1.Before using, please confirm the button switch of the main machine in stop state, in this way, in case assembly is not completed, starting the main machine can be avoided, so unnecessary damage for persons or property avoided.

2.Before juicing, first confirm juicing net and rotor clutched in position,

and no hard contact between juicing net cutter and transparent cover. Put the transparent cover on, put the handle into the cover slot, then turn on the machine.

3.For using, assemble according to the diagram of "name and position of main components". Turn on power supply, press switch to let the machine run no-load for 5 sec. Put prepared vegetable or fruit into feed port of the juicer, press with the pushing bar, evenly, hard and slowly, juice of the vegetable or fruit can be found, original, fresh, good for health.

4. Note: when pressing food with the pushing bar, force shall be even or indirect, pressing force shall not be more than 1 kg, no too sudden force, otherwise, juicing effect will be reduced.

Operating time

This machine is designed with button switches of O grading, I grading, II grading (O for stop, I for weak grading, II for strong grading). For juicing, select strong grading, for operating time, after operating for 1min, stop for 1min, then use again. After the above operation is performed for three times, stop for 15 min, do not operate until the motor is cooled, in this way, service life of this machine will be prolonged, the machine will serve you more efficiently.

ESTRATTORE DI SUCCO

NLO600MX

Istruzioni

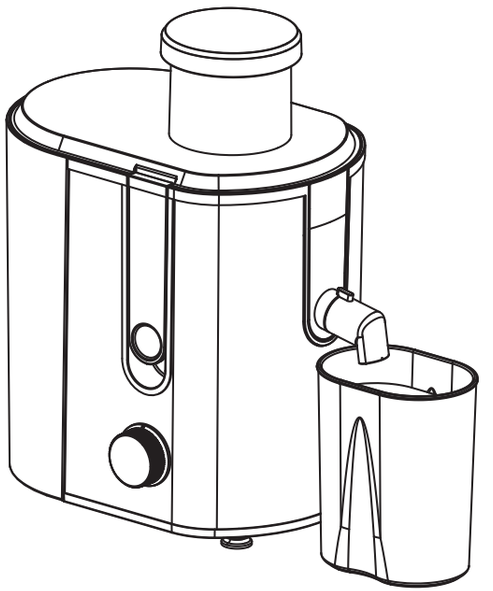

Si consiglia di leggere attentamente tutte le istruzioni prima dell'uso.

réglementées.

13. En cas de dommage au câble d'alimentation, pour éviter les risques, le remplacement doit être effectué par le fabricant, son service service ou d'autres professionnels qualifiés.

Entretien et nettoyage

1. Cette machine doit être utilisée régulièrement pour garder le moteur sec et propre.
2. Si elle n'est pas utilisée pendant longtemps, il est recommandé de stocker cette machine dans un endroit sec et bien ventilé, afin d'éviter que le moteur ne se détériore ou ne rouille.
3. La machine principale ne doit pas être lavée. Pour le nettoyage, il suffit d'utiliser un chiffon humide. D'autres composants, comme la barre de poussée, le couvercle, la selle du milieu, le gobelet à déchets ou le bouchon du bec de jus, peuvent être lavés directement à l'eau.

Attentions

1.This machine is unavailble for the weakness, unresponsive or psychopathic perosn(including children), unless under the direction or help from the person who have the responsibility for security. Children should be overseen, so it can be testified that they are not playing with it.

2.Before using, put this machine on a stable and even table board, operate according to the above methods.

3.Before juicing, first confirm juicing net and rotor clutched in position, and no hard contact between juicing net cutter and transparent cover. Put the transparent cover on, fasten tight the handle, then turn on the machine.

4.Before being used, the motor works in running-in phase, there may be slight peculiar smell and spark, this is normal, after the motor works for some period, the above phenomenon will disappear.

5.During juicing, make sure there is not too full juice and residue in the middle seat and residue cup, if too full, please cut off power supply, clean up, then use again.

6.During using, do not open the cup cover. In case power supply is on, do not put hand or any ware into the mixing cup or feed port, otherwise, harmful accident may occur or this machine may be damaged.

7.In order to prolong service life of this machine, over-temperature protective device is mounted in the motor. If the motor works for a long time or overloaded, when over warning temperature, power supply will automatically cut off. After the motor stops, pull out plug of power

supply, wait for the motor to cool (about for 30 min), use again.

8.During operating, please do not leave, never let children operate this machine.

9.When this machine works in mixing, mincing or grinding conditions, no-loaded or over loaded work is strictly prohibited.

10.After operation, do not pour the food out until pull out the plug of power supply.

11.Cutters are very sharp, in order to avoid danger, when cleaning a cutter, please put the cutter under water tap for washing, do not wash it with hand.

12.This machine must not be used for others beyond regulated purposes.

13.In case of damaged power supply cord, in order to avoid danger, replacement must be performed by the manufacturer or its service department or similar professional persons.

Maintenance and cleaning

1.This machine shall be often used, so as to keep the motor dry and clean.

2.If not using for a long time, please store this machine at a dry and well-ventilated place so as to prevent the motor from being damped and going moldy.

3.No washing the main machine. When cleaning, only wipe with wet cloth. Other components may be washed directly with water, such as pushing bar, cover, middle seat, residue cup, juice nozzle cover.

5. Lors du juissage, assurez-vous qu'il n'y a pas d'excès de liquide ou de résidu dans le siège du milieu ou le récipient à déchets ; Si elle est trop pleine, veuillez couper l'alimentation, nettoyer et réutiliser la machine.

6. Pendant l'utilisation, ne pas ouvrir le couvercle de la tasse. Si l'alimentation est allumée, ne mettez pas votre main ni aucun objet dans le récipient ou le port d'alimentation, car cela pourrait causer un accident dangereux ou endommager la machine.

7. Pour prolonger la durée de vie de cette machine, un dispositif de protection contre la surchauffe a été installé sur le moteur. Si le moteur tourne longtemps ou est surchargé, lorsque la température d'avertissement est dépassée, l'alimentation sera automatiquement déconnectée. Après l'arrêt du moteur, débranchez le câble d'alimentation, attendez que le moteur refroidisse (environ 30 minutes), puis réutilisez-le.

8. Pendant l'exploitation, veuillez ne pas être absent et ne jamais permettre aux enfants d'utiliser cette machine.

9. Lorsque cette machine fonctionne sous conditions de mélange, mouture ou broyage, il est strictement interdit de fonctionner sans charge ou en surcharge.

10. Après l'opération, ne versez pas le contenu avant d'avoir débranché la prise de l'alimentation.

11. Les coupeurs sont extrêmement affûtés ; Pour éviter les risques, lors du nettoyage d'un coupe-coupe, veuillez le placer sous l'eau du robinet pour le laver, mais ne le nettoyez pas manuellement.

12. Cette machine ne doit être utilisée à d'autres fins que celles

stop, I pour gradation faible, II pour gradation forte). Pour presser, sélectionnez la gradation forte. Pour le temps d'utilisation, utilisez-le pendant 1 minute, arrêtez-le pendant 1 minute, puis réutilisez-le. Après avoir effectué cette opération trois fois, s'arrêter pendant 15 minutes ; Ne faites pas fonctionner la machine tant que le moteur n'a pas refroidi. Cela prolongera la durée de vie de la machine et garantira un service plus efficace.

Attention

1. Cette machine ne doit pas être utilisée par des personnes faibles, insensibles ou souffrant de troubles psychopathes (y compris les enfants), sauf si elles sont sous la surveillance ou l'assistance de la personne responsable de la sécurité. Les enfants doivent être surveillés pour s'assurer qu'ils ne jouent pas avec l'équipement.
2. Avant utilisation, placez cette machine sur une surface stable et uniforme et fonctionnez selon les méthodes listées ci-dessus.
3. Avant de faire des jus, vérifiez que le filet de juicing et l'embrayage du rotor sont correctement positionnés et qu'il n'y a pas de contact rigide entre la coupeuse de filet et le couvercle transparent. Fixez le couvercle transparent en ligne, serrez bien la poignée, puis allumez la machine.
4. Avant utilisation, le moteur est en phase de rodage, il peut donc avoir une légère odeur et des étincelles caractéristiques ; C'est normal. Après un certain temps d'exploitation, ces phénomènes disparaissent.

EXTRATOR DE SUCO

NLO600MX

Instruções

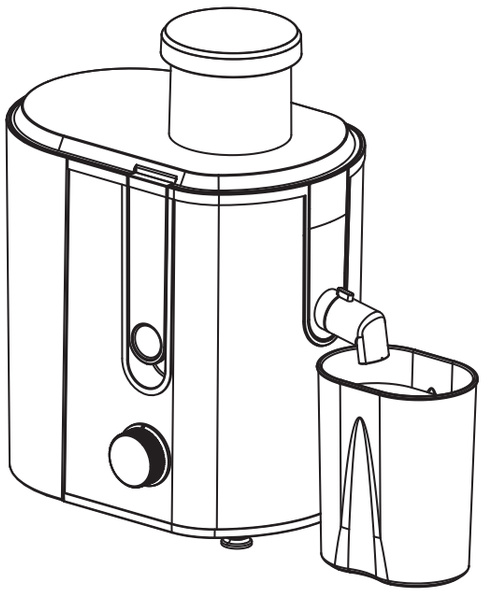

Recomenda-se ler todas as instruções cuidadosamente antes do uso.

Diagrama com o nome e localização dos principais componentes

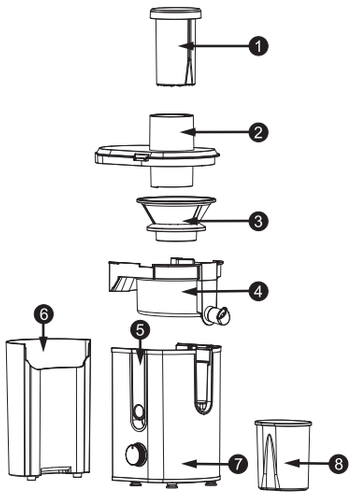

1. Barra de empurrar 2. Capa transparente 3. Influência de rede 4. Anel do meio 5. Alça 6. Canhão de desperdício 7. Máquina principal 8. Carafa de espremedor

Procedimentos

1. No caso do espremedor de grande diâmetro, é possível introduzir maçãs ou peras inteiras para a extração do suco, sem a necessidade de corte, o que facilita e acelera o processo.
2. O design é adequado, simples e estético, com uma estrutura combinada que facilita seu manuseio e limpeza.
3. É utilizado um motor elétrico de alta velocidade com proteção contra superaquecimento, que oferece alta eficiência, economia de tempo, economia de energia e longa vida útil do motor.
4. A Unidade de Trava de Segurança de Manobra foi especialmente

Jus

1. Avant utilisation, vérifier que l'interrupteur à boutons-poussoirs de la machine principale est en état d'arrêt ; Ainsi, si l'assemblage n'est pas terminé, il sera possible d'empêcher le démarrage de la machine principale, évitant ainsi des dommages inutiles aux personnes ou aux biens.
2. Avant de faire des jus, vérifiez que le filet de juicing et l'embrayage du rotor sont correctement positionnés et qu'il n'y a pas de contact rigide entre le coupe-filet et le couvercle transparent. Fixez le couvercle transparente, insérez la poignée dans la fente du couvercle et allumez la machine.
3. Pour l'utilisation, assembler selon le nom et le schéma de position des composants principaux. Allumez l'alimentation et appuyez sur l'interrupteur pour faire tourner la machine sans charge pendant 5 secondes. Placez les légumes ou fruits préparés dans le port d'alimentation du presse-agrumes et pressez avec la barre pousseuse de façon uniforme, ferme et lente ; Ainsi, vous obtiendrez un jus original, frais et bénéfique pour la santé.
4. Note : Lors de la pression sur la nourriture avec la barre poussoir, la force doit être uniforme ou indirecte ; la pression ne doit pas dépasser 1 kg ni être trop brusque ; sinon, l'efficacité d'extraction du jus sera réduite.

Temps d'opération

Cette machine est conçue avec des boutons de gradation O, I et II (O pour

4. L'unité de verrouillage de sécurité de manœuvre a été spécialement conçue pour garantir la sécurité et la fiabilité lors de l'utilisation.

Prudence avant utilisation

1. Cette machine est équipée d'une unité de sécurité ; Lorsque la poignée ne ferme pas le couvercle ou que le siège de la coupe n'est pas fixé, le moteur ne pourra pas tourner afin d'assurer la sécurité de l'utilisateur.
2. Lors du démontage ou de l'assemblage de l'extracteur de presses, appuyez à la main sur le haut du port d'alimentation du couvercle, puis faites glisser la poignée dans ou hors de la fente du couvercle.
3. Pour démonter le filet à jus, retirez d'abord le bouchon et le fût de déchets ; Ensuite, faites pivoter l'anneau central de 30 degrés en tenant le bec de jus à la main, et le filet de compression se détachera automatiquement du rotor.
4. Pour éviter tout dommage, avant d'utiliser l'équipement, veuillez vérifier l'alimentation pour confirmer qu'elle respecte la tension nominale requise.
5. Procéder au nettoyage de toutes les pièces pouvant être démontées (voir la section entretien et nettoyage).
6. Lors de l'assemblage, veuillez lire attentivement le nom et le schéma de position des composants principaux.
7. Il est recommandé de lire attentivement les soins avant utilisation.

projetada para garantir segurança e confiabilidade durante o uso.

Cautela antes de usar

1. Esta máquina é equipada com uma unidade de segurança; Quando a alça não fecha a tampa ou o assento cortador não está preso, o motor não poderá girar para garantir a segurança do usuário.
2. Ao desmontar ou montar o espremedor, pressione manualmente o topo da porta de alimentação da tampa e depois deslize a alça para dentro ou para fora da ranhura da tampa.
3. Para desmontar a rede de suco, primeiro remova a tampa e o barril de resíduos; Depois, gire o anel central 30 graus segurando o bico de suco com a mão, e a rede de compressão se solta automaticamente do rotor.
4. Para evitar danos, antes de usar o equipamento, verifique a fonte de alimentação para confirmar que ela atende à tensão nominal exigida.
5. Prossiga limpando todas as peças que podem ser desmontadas (veja a seção de manutenção e limpeza).
6. Ao montar, leia cuidadosamente o nome e o diagrama de posições dos principais componentes.
7. Recomenda-se ler atentamente o cuidado antes do uso.

Juices

1. Antes do uso, confirme que o botão de botão da máquina principal está em estado de parada; Dessa forma, caso a montagem não seja concluída,

será possível evitar a partida da máquina principal, evitando danos desnecessários a pessoas ou propriedades.

2. Antes de fazer sucos, verifique se a rede de suco e a embreagem do rotor estão posicionadas corretamente e que não há contato rígido entre o cortador de rede e a tampa transparente. Conecte a tampa transparente, insira a alça na ranhura da tampa e ligue a máquina.
3. Para uso, montar de acordo com o nome e o diagrama de posições dos principais componentes. Ligue a fonte de alimentação e pressione o interruptor para fazer a máquina funcionar sem carga por 5 segundos. Coloque os vegetais ou frutas preparados na entrada do espremedor e pressione com a barra de empurrar de forma uniforme, firme e lenta; Dessa forma, você terá um suco original, fresco e benéfico para a saúde.
4. Nota: Ao pressionar o alimento com a barra de empurrar, a força deve ser uniforme ou indireta; a pressão não deve exceder 1 kg nem ser muito abrupta; caso contrário, a eficiência na extração do líquido será reduzida.

Tempo de Operação

Esta máquina é projetada com interruptores de botão de gradação O, I e II (O para stop, I para gradação fraca, II para gradação forte). Para apertar, selecione a gradação forte. Quanto ao tempo de operação, use por 1 minuto, pare por 1 minuto e depois use novamente. Após realizar essa operação três vezes, parar por 15 minutos; Não opere a máquina até que o motor tenha resfriado. Isso prolongará a vida útil da máquina e

Diagramme avec le nom et la localisation des composants principaux

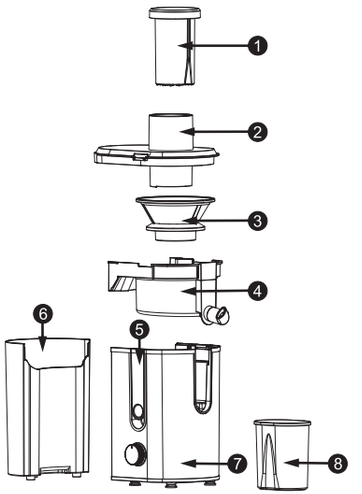

1. Barre-poussoir 2. Couverture transparente 3. Des compétences réseau 4. Anneau du milieu 5. Poignée 6. Canon à déchets 7. Machine principale 8. Caraffe presse-presse-presse

Procédures

1. Dans le cas du presse-agrumes de grand diamètre, il est possible d'introduire des pommes ou des poires entières pour l'extraction du jus, sans besoin de couper, ce qui facilite et accélère le processus.
2. Le design est adéquat, simple et esthétique, avec une structure combinée qui facilite sa manipulation et son nettoyage.
3. Un moteur électrique à grande vitesse avec protection contre la surchauffe est utilisé, offrant une grande efficacité, un gain de temps, un gain d'énergie et une longue durée de vie du moteur.

EXTRACTEUR DE JUS

NLO600MX

Instructions

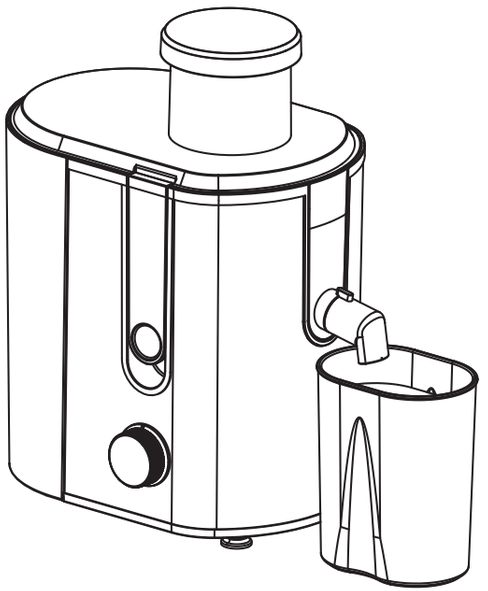

Il est recommandé de lire attentivement toutes les instructions avant utilisation.

garantirá um serviço mais eficiente.

Atenção

1. Esta máquina não deve ser usada por pessoas fracas, insensíveis ou com transtornos psicopatas (incluindo crianças), a menos que estejam sob a supervisão ou assistência da pessoa responsável pela segurança. As crianças devem ser supervisionadas para garantir que não estejam brincando com os equipamentos.
2. Antes do uso, coloque a máquina em uma superfície estável e uniforme e opere conforme os métodos listados acima.
3. Antes de fazer sucos, confirme se a rede de espremo e a embreagem do rotor estão posicionadas corretamente e que não há contato rígido entre o cortador de rede e a tampa transparente. Prenda a tampa transparente, aperte bem a alça e então ligue a máquina.
4. Antes do uso, o motor está na fase de amaciamento, então pode apresentar um leve odor e faíscas características; Isso é normal. Depois de um tempo de operação, esses fenômenos desaparecem.
5. Durante o suco, certifique-se de que não haja líquido ou resíduo em excesso no assento do meio ou no coletor de resíduos; Se estiver muito cheio, por favor, desligue a fonte de alimentação, limpe e use a máquina novamente.
6. Durante o uso, não abra a tampa do copo. Se a fonte de alimentação estiver ligada, não coloque sua mão ou qualquer objeto no copo de

mistura ou na porta de energia, pois isso pode causar um acidente perigoso ou danos à máquina.

7. Para prolongar a vida útil desta máquina, um dispositivo de proteção contra sobreaquecimento foi instalado no motor. Se o motor funcionar por muito tempo ou estiver sobrecarregado, quando a temperatura de aviso for ultrapassada, a fonte de alimentação será automaticamente desconectada. Depois que o motor parar, desconecte o cabo de energia, espere o motor esfriar (aproximadamente 30 minutos) e use novamente.
8. Durante a operação, por favor, não faltem e nunca permitam que crianças operem esta máquina.
9. Quando esta máquina opera sob condições de mistura, moagem ou moagem, é estritamente proibido operar sem carga ou com sobrecarga.
10. Após a operação, não despeje o conteúdo até desconectar a ficha da fonte de alimentação.
11. Os cortadores são extremamente afiados; Para evitar riscos, ao limpar um cortador, coloque-o sob a água da torneira para lavá-lo, não limpe manualmente.
12. Esta máquina não deve ser usada para fins que não sejam os regulamentados.
13. Em caso de dano ao cabo de alimentação, para evitar riscos, a substituição deve ser realizada pelo fabricante, seu departamento de serviço ou profissionais qualificados similares.

Manutenção e limpeza

1. Esta máquina deve ser usada regularmente para manter o motor seco e

limpo.

2. Se não for usada por um longo período, recomenda-se armazenar a máquina em um local seco e bem ventilado, para evitar que o motor se deteriore ou enferruje.
3. A máquina principal não deve ser lavada. Para limpeza, deve ser usado apenas um pano úmido. Outros componentes, como a barra de empurrar, tampa, assento do meio, copo de resíduos ou tampa do bico, podem ser lavados diretamente com água.