nilson Life

PLANCHA ASAR
ELECTRIC GRILL
NPE462600M

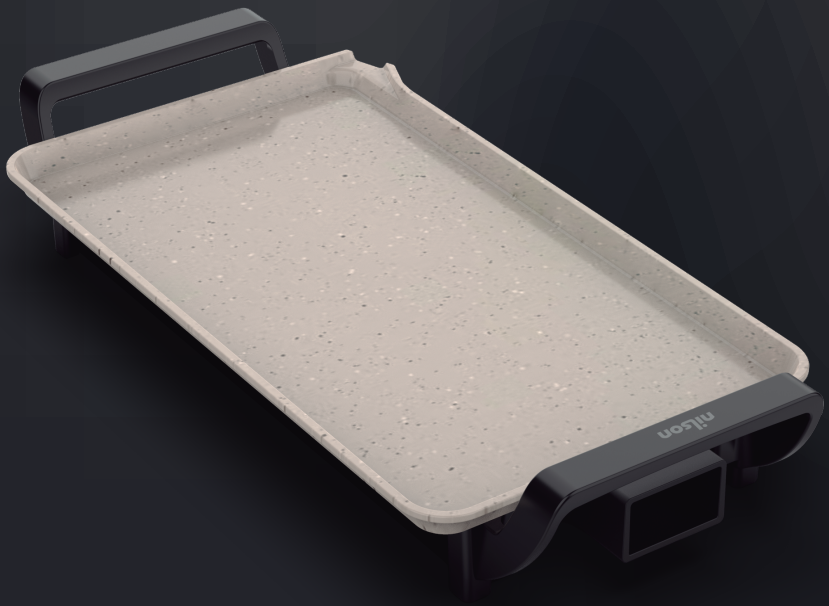

Manual de instrucciones
Instruction manual

ADVERTENCIAS DE SEGURIDAD

Lea atentamente este manual antes de utilizar el aparato. El incumplimiento de las instrucciones puede provocar lesiones personales, daños materiales o un uso no conforme a la normativa CE.

Este aparato está diseñado exclusivamente para uso doméstico o profesional ligero, según lo especificado por el fabricante. No lo utilice para fines distintos a los previstos.

Este aparato no debe ser utilizado por niños ni por personas con capacidades físicas, sensoriales o mentales reducidas, salvo bajo supervisión o tras haber recibido instrucciones sobre el uso seguro del aparato, conforme a la norma EN 60335-1.

Mantenga el aparato y el cable de alimentación fuera del alcance de los niños. Los niños no deben jugar con el aparato.

Las superficies accesibles pueden calentarse durante el funcionamiento. No toque las superficies calientes. Utilice únicamente los mandos y asas. Riesgo de quemaduras.

Utilice siempre guantes de cocina o protección resistente al calor para manipular bandejas, rejillas o alimentos durante o después del uso.

No introduzca ni coloque materiales inflamables como papel, cartón, plástico o textiles en el interior o en las proximidades del aparato. Riesgo de incendio.

Asegure una ventilación adecuada alrededor del aparato. No cubra las aberturas de ventilación ni coloque el aparato contra paredes o en espacios cerrados.

No utilice el aparato si el cable de alimentación o el enchufe presentan daños visibles. En caso de avería, contacte exclusivamente con un servicio técnico autorizado.

Desconecte siempre el aparato de la red eléctrica antes de limpiarlo, realizar tareas de mantenimiento o cuando no esté en uso.

No sumerja el aparato, el cable de alimentación ni el enchufe en agua u otros líquidos. Riesgo de descarga eléctrica.

No utilice el aparato cerca de agua, fregaderos o en ambientes húmedos.

No deje el aparato en funcionamiento sin supervisión.

No desplace el aparato mientras esté caliente o en funcionamiento. Espere a que se enfríe completamente antes de manipularlo o limpiarlo.

Utilice únicamente accesorios y bandejas suministrados o recomendados por el fabricante.

No intente reparar ni modificar el aparato. Las reparaciones deben ser realizadas exclusivamente por personal técnico cualificado.

Al final de su vida útil, el aparato no debe desecharse con los residuos domésticos. Debe entregarse en un punto de recogida selectiva conforme a la Directiva 2012/19/UE (RAEE).

SAFETY WARNINGS

Read this manual carefully before using the appliance. Failure to follow the instructions may result in personal injury, property damage, or non-compliance with CE regulations.

This appliance is designed exclusively for domestic or light professional use, as specified by the manufacturer. Do not use it for purposes other than those intended.

This appliance must not be used by children or by persons with reduced physical, sensory, or mental capabilities, unless they are supervised or have received instructions on the safe use of the appliance, in accordance with EN 60335-1.

Keep the appliance and its power cord out of the reach of children. Children must not play with the appliance.

Accessible surfaces may become hot during operation. Do not touch hot surfaces. Use handles and knobs only. Risk of burns.

Always use oven mitts or heat-resistant gloves when handling trays, racks, or food during or after operation.

Do not place flammable materials, such as paper, cardboard, plastic, or textiles, inside or near the appliance. Fire hazard.

Ensure adequate ventilation around the appliance. Do not cover ventilation openings or place the appliance against walls or enclosed spaces.

Do not operate the appliance if the power cord or plug is damaged. In the event of a malfunction, contact an authorized service center only.

Always disconnect the appliance from the power supply before cleaning, maintenance, or when not in use.

Do not immerse the appliance, power cord, or plug in water or other liquids. Risk of electric shock.

Do not use the appliance near water, sinks, or in humid environments.

Do not leave the appliance unattended while in operation.

Do not move the appliance while it is hot or in operation. Allow it to cool down completely before handling or cleaning.

Use only accessories and trays supplied or recommended by the manufacturer.

Do not attempt to repair or modify the appliance. Repairs must be carried out exclusively by qualified technical personnel.

At the end of its service life, the appliance must not be disposed of with household waste. It must be taken to a selective collection point in accordance with Directive 2012/19/EU (WEEE).

ADVERTÊNCIAS DE SEGURANÇA

Leia atentamente este manual antes de utilizar o aparelho. O incumprimento das instruções pode causar ferimentos pessoais, danos materiais ou uma utilização não conforme com a regulamentação CE.

Este aparelho foi concebido exclusivamente para uso doméstico ou profissional ligeiro, conforme especificado pelo fabricante. Não o utilize para fins diferentes dos previstos.

Este aparelho não deve ser utilizado por crianças nem por pessoas com capacidades físicas, sensoriais ou mentais reduzidas, salvo sob supervisão ou após instruções relativas à utilização segura do aparelho, em conformidade com a EN 60335-1.

Mantenha o aparelho e o cabo de alimentação fora do alcance das crianças. As crianças não devem brincar com o aparelho.

As superfícies acessíveis podem aquecer durante o funcionamento. Não toque nas superfícies quentes. Utilize apenas os puxadores e comandos. Risco de queimaduras.

Utilize sempre luvas térmicas ou proteção resistente ao calor ao manusear tabuleiros, grelhas ou alimentos durante ou após a utilização.

Não coloque materiais inflamáveis, como papel, cartão, plástico ou tecidos, no interior ou nas proximidades do aparelho. Perigo de incêndio.

Assegure uma ventilação adequada em redor do aparelho. Não cubra as aberturas de ventilação nem coloque o aparelho encostado a paredes ou em espaços fechados.

Não utilize o aparelho se o cabo de alimentação ou a ficha apresentarem danos. Em caso de avaria, contacte apenas um serviço técnico autorizado.

Desligue sempre o aparelho da rede elétrica antes de o limpar, realizar manutenção ou quando não estiver em uso.

Não mergulhe o aparelho, o cabo de alimentação ou a ficha em água ou outros líquidos. Risco de choque elétrico.

Não utilize o aparelho perto de água, lava-loiças ou em ambientes húmidos.

Não deixe o aparelho a funcionar sem supervisão.

Não desloque o aparelho enquanto estiver quente ou em funcionamento. Aguarde que arrefeça completamente antes de o manusear ou limpar.

Utilize apenas acessórios e tabuleiros fornecidos ou recomendados pelo fabricante.

Não tente reparar nem modificar o aparelho. As reparações devem ser realizadas exclusivamente por pessoal técnico qualificado.

No final da sua vida útil, o aparelho não deve ser eliminado com os resíduos domésticos. Deve ser entregue num ponto de recolha seletiva conforme a Diretiva 2012/19/UE (REEE).

AVERTISSEMENTS DE SÉCURITÉ

Lisez attentivement ce manuel avant d'utiliser l'appareil. Le non-respect des instructions peut entraîner des blessures corporelles, des dommages matériels ou une utilisation non conforme à la réglementation CE.

Cet appareil est conçu exclusivement pour un usage domestique ou professionnel léger, tel que spécifié par le fabricant. Ne l'utilisez pas à d'autres fins que celles prévues.

Cet appareil ne doit pas être utilisé par des enfants ni par des personnes ayant des capacités physiques, sensorielles ou mentales réduites, sauf sous surveillance ou après avoir reçu des instructions sur l'utilisation en toute sécurité de l'appareil, conformément à la norme EN 60335-1.

Conservez l'appareil et le câble d'alimentation hors de portée des enfants. Les enfants ne doivent pas jouer avec l'appareil.

Les surfaces accessibles peuvent devenir chaudes pendant le fonctionnement. Ne touchez pas les surfaces chaudes. Utilisez uniquement les poignées et les commandes. Risque de brûlures.

Utilisez toujours des gants de cuisine ou une protection résistante à la chaleur pour manipuler les plateaux, grilles ou aliments pendant ou après l'utilisation.

Ne placez pas de matériaux inflammables tels que du papier, du carton, du plastique ou des textiles à l'intérieur ou à proximité de l'appareil. Risque d'incendie.

Assurez une ventilation suffisante autour de l'appareil. Ne couvrez pas les ouvertures de ventilation et ne placez pas l'appareil contre des murs ou dans des espaces confinés.

N'utilisez pas l'appareil si le câble d'alimentation ou la fiche est endommagé(e). En cas de dysfonctionnement, contactez uniquement un service après-vente agréé.

Débranchez toujours l'appareil du réseau électrique avant le nettoyage, l'entretien ou lorsqu'il n'est pas utilisé.

Ne plongez pas l'appareil, le câble d'alimentation ou la fiche dans l'eau ou dans d'autres liquides. Risque de choc électrique.

N'utilisez pas l'appareil à proximité de l'eau, d'un évier ou dans des environnements humides.

Ne laissez pas l'appareil fonctionner sans surveillance.

Ne déplacez pas l'appareil lorsqu'il est chaud ou en fonctionnement. Laissez-le refroidir complètement avant de le manipuler ou de le nettoyer.

Utilisez uniquement les accessoires et plateaux fournis ou recommandés par le fabricant.

Ne tentez pas de réparer ou de modifier l'appareil. Les réparations doivent être effectuées exclusivement par du personnel technique qualifié.

En fin de vie, l'appareil ne doit pas être jeté avec les déchets ménagers. Il doit être remis à un point de collecte sélective conformément à la Directive 2012/19/UE (DEEE).

AVVERTENZE DI SICUREZZA

Leggere attentamente questo manuale prima di utilizzare l'apparecchio. Il mancato rispetto delle istruzioni può causare lesioni personali, danni materiali o un uso non conforme alla normativa CE.

Questo apparecchio è progettato esclusivamente per uso domestico o professionale leggero, come specificato dal produttore. Non utilizzarlo per scopi diversi da quelli previsti.

Questo apparecchio non deve essere utilizzato da bambini né da persone con capacità fisiche, sensoriali o mentali ridotte, salvo sotto supervisione o dopo aver ricevuto istruzioni sull'uso sicuro dell'apparecchio, in conformità alla norma EN 60335-1.

Tenere l'apparecchio e il cavo di alimentazione fuori dalla portata dei bambini. I bambini non devono giocare con l'apparecchio.

Le superfici accessibili possono diventare calde durante il funzionamento. Non toccare le superfici calde. Utilizzare solo manopole e impugnature. Rischio di ustioni.

Utilizzare sempre guanti da forno o protezioni resistenti al calore quando si maneggiano teglie, griglie o alimenti durante o dopo l'uso.

Non collocare materiali infiammabili come carta, cartone, plastica o tessuti all'interno o vicino all'apparecchio. Pericolo di incendio.

Garantire un'adeguata ventilazione attorno all'apparecchio. Non coprire le aperture di ventilazione e non posizionare l'apparecchio contro pareti o in spazi chiusi.

Non utilizzare l'apparecchio se il cavo di alimentazione o la spina sono danneggiati. In caso di guasto, contattare esclusivamente un centro di assistenza autorizzato.

Scollegare sempre l'apparecchio dalla rete elettrica prima della pulizia, della manutenzione o quando non è in uso.

Non immergere l'apparecchio, il cavo di alimentazione o la spina in acqua o altri liquidi. Rischio di scossa elettrica.

Non utilizzare l'apparecchio vicino all'acqua, a lavelli o in ambienti umidi.

Non lasciare l'apparecchio in funzione senza supervisione.

Non spostare l'apparecchio mentre è caldo o in funzione. Lasciarlo raffreddare completamente prima di maneggiarlo o pulirlo.

Utilizzare esclusivamente accessori e teglie forniti o raccomandati dal produttore.

Non modificare né tentare di riparare l'apparecchio. Le riparazioni devono essere effettuate esclusivamente da personale tecnico qualificato.

Al termine della vita utile, l'apparecchio non deve essere smaltito con i rifiuti domestici. Deve essere conferito a un centro di raccolta differenziata in conformità alla Direttiva 2012/19/UE (RAEE).

SICHERHEITSHINWEISE

Lesen Sie diese Bedienungsanleitung vor der Verwendung des Geräts sorgfältig durch. Die Nichtbeachtung der Anweisungen kann zu Verletzungen, Sachschäden oder einer nicht CE-konformen Verwendung führen.

Dieses Gerät ist ausschließlich für den privaten oder leichten professionellen Gebrauch bestimmt, wie vom Hersteller angegeben. Verwenden Sie es nicht für andere als die vorgesehenen Zwecke.

Dieses Gerät darf nicht von Kindern oder von Personen mit eingeschränkten körperlichen, sensorischen oder geistigen Fähigkeiten verwendet werden, es sei denn unter Aufsicht oder nach Einweisung in den sicheren Gebrauch des Geräts, gemäß EN 60335-1.

Halten Sie das Gerät und das Netzkabel außerhalb der Reichweite von Kindern. Kinder dürfen nicht mit dem Gerät spielen.

Zugängliche Oberflächen können während des Betriebs heiß werden. Berühren Sie keine heißen Oberflächen. Verwenden Sie nur Griffe und Bedienelemente. Verbrennungsgefahr.

Verwenden Sie stets hitzebeständige Handschuhe, wenn Sie Bleche, Roste oder Speisen während oder nach dem Betrieb handhaben.

Stellen Sie keine brennbaren Materialien wie Papier, Karton, Kunststoff oder Textilien in oder in der Nähe des Geräts ab. Brandgefahr.

Sorgen Sie für ausreichende Belüftung rund um das Gerät. Decken Sie die Lüftungsöffnungen nicht ab und stellen Sie das Gerät nicht an Wände oder in geschlossene Räume.

Verwenden Sie das Gerät nicht, wenn das Netzkabel oder der Stecker beschädigt ist. Wenden Sie sich im Störungsfall ausschließlich an einen autorisierten Kundendienst.

Trennen Sie das Gerät immer vom Stromnetz, bevor Sie es reinigen, warten oder wenn es nicht in Gebrauch ist.

Tauchen Sie das Gerät, das Netzkabel oder den Stecker nicht in Wasser oder andere Flüssigkeiten. Gefahr eines elektrischen Schlags.

Verwenden Sie das Gerät nicht in der Nähe von Wasser, Spülen oder in feuchten Umgebungen.

Lassen Sie das Gerät während des Betriebs nicht unbeaufsichtigt.

Bewegen Sie das Gerät nicht, solange es heiß oder in Betrieb ist. Lassen Sie es vollständig abkühlen, bevor Sie es handhaben oder reinigen.

Verwenden Sie nur das vom Hersteller gelieferte oder empfohlene Zubehör.

Nehmen Sie keine Veränderungen oder Reparaturversuche am Gerät vor. Reparaturen dürfen ausschließlich von qualifiziertem Fachpersonal durchgeführt werden.

Am Ende seiner Lebensdauer darf das Gerät nicht über den Hausmüll entsorgt werden. Es muss gemäß der Richtlinie 2012/19/EU (WEEE) einer getrennten Sammlung zugeführt werden.

INSTRUCCIONES

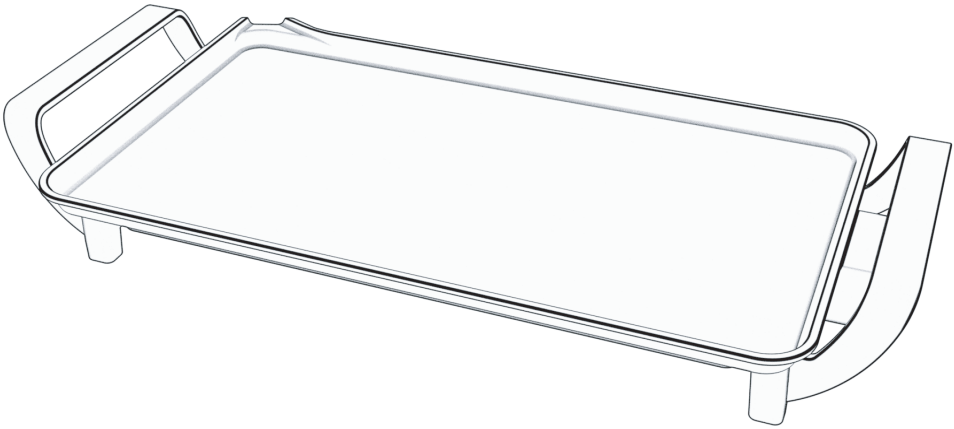

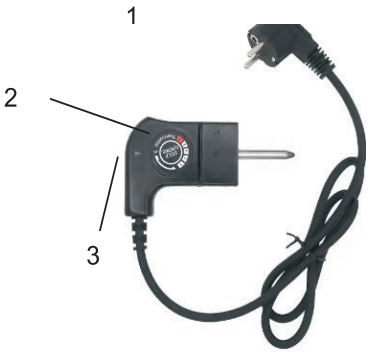
1
2
3

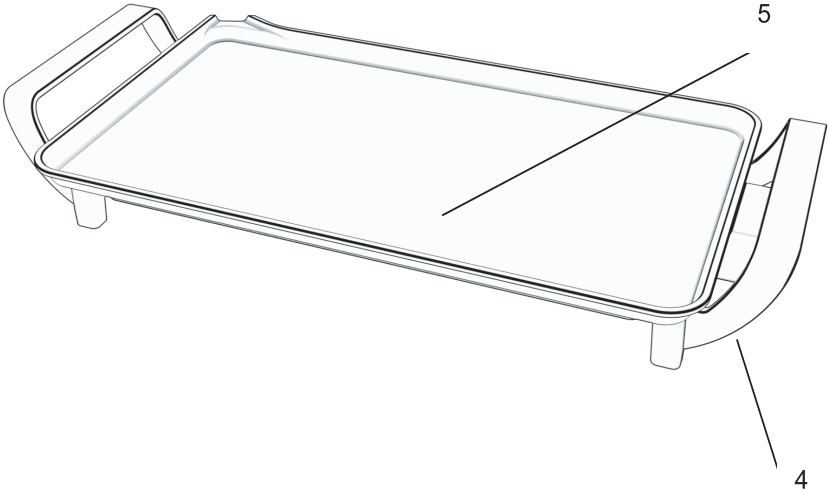
5
4

ATENCIÓN

- • Lea atentamente estas instrucciones antes de utilizar el aparato por primera vez y consérvelas para futuras consultas.
- Este aparato puede ser utilizado por niños a partir de 8 años, así como por personas con capacidades físicas, sensoriales o mentales reducidas, o con falta de experiencia y conocimientos, siempre que estén supervisadas o hayan recibido instrucciones sobre el uso seguro del aparato y comprendan los riesgos asociados.
- Mantenga todas las bolsas de plástico y los elementos de embalaje fuera del alcance de los niños. Son potencialmente peligrosos.
- No conecte el aparato a la red eléctrica sin comprobar que la tensión indicada en la placa de características coincide con la de su hogar.
- Asegúrese de que el enchufe dispone de una toma de tierra adecuada.
- No deje el aparato sin supervisión durante su funcionamiento.

-  **ATENCIÓN:** Superficie caliente
- Asegúrese de que el cable no toque partes calientes.
- No permita que los niños jueguen con el aparato. Mantenga el aparato fuera del alcance de los niños.
- Mantenga el aparato y el cable de alimentación fuera del alcance de niños menores de 8 años.
- Coloque siempre el aparato sobre una superficie resistente al calor.
- Mantenga el aparato alejado de cortinas u otros materiales inflamables.
- Este aparato está destinado exclusivamente para uso doméstico.

- Utilice siempre el aparato con el cable suministrado. No utilice ningún otro tipo de enchufe.
- Conecte el cable únicamente cuando esté conectado al grill.
- MUY IMPORTANTE: No sumerja el cable en agua ni en otros líquidos.
- Este aparato no está diseñado para funcionar con un temporizador externo ni con un sistema de control remoto independiente.
- Para desenchufar, tire siempre del enchufe, nunca del cable.
- El aparato no debe utilizarse en exteriores.
- La limpieza y el mantenimiento que debe realizar el usuario no deben ser efectuados por niños sin supervisión, salvo que tengan más de 8 años y estén bajo supervisión.
- Si el cable de alimentación está dañado, debe ser sustituido por el fabricante, su servicio técnico o por personal cualificado similar, con el fin de evitar peligros.

INSTRUCCIONES DE USO

- Limpie el grill antes del primer uso con un paño húmedo. Séquelo cuidadosamente a continuación y aplique un poco de aceite con un paño o papel de cocina.
- Aplique un poco de aceite sobre el grill antes de cada uso.
- Coloque el aparato sobre una superficie plana y resistente al calor.

- Inserte el conector (1) en la base (4) y asegúrese de que el regulador de temperatura (2) se encuentre en la posición superior.
- Gire el regulador de temperatura (2) a la posición deseada según el tipo de alimentos que vaya a preparar. Guíese por el indicador de temperatura de la luz de control (3). Se recomienda ajustar inicialmente el regulador a la posición más alta (MAX) para que el grill alcance la temperatura de funcionamiento lo más rápido posible. Posteriormente, puede ajustar la configuración según sea necesario.
- Conecte el aparato a la red eléctrica. La luz de control (3) se encenderá. Cuando la luz de control se apague, el grill habrá alcanzado la temperatura ajustada.
- Coloque los alimentos sobre el grill (5).
- Para dar la vuelta o mover los alimentos, utilice siempre utensilios de madera. El uso de tenedores u otros utensilios metálicos puede dañar la superficie.

MANTENIMIENTO Y LIMPIEZA

- • Antes de la limpieza, desenchufe el aparato de la red eléctrica y retire el cable.
- No espere a que el grill se enfríe completamente. La limpieza de la superficie es más sencilla mientras aún está caliente. Un paño ligeramente humedecido es suficiente. Los residuos difíciles pueden eliminarse con un paño ligeramente aceitado.

- No utilice productos abrasivos ni químicos, estropajos metálicos u otros medios similares, ya que pueden dañar el recubrimiento protector.
- La bandeja de recogida (5) puede limpiarse con agua y detergente apto para lavavajillas.
- El conector debe limpiarse siempre con un paño seco y nunca debe sumergirse en agua.

PROTECCIÓN DEL MEDIO AMBIENTE

- Elimine el aparato de acuerdo con las normativas locales de eliminación de residuos.
- No deseche nunca el aparato en la basura doméstica. De este modo contribuirá a la protección y mejora del medio ambiente.



INSTRUCTION

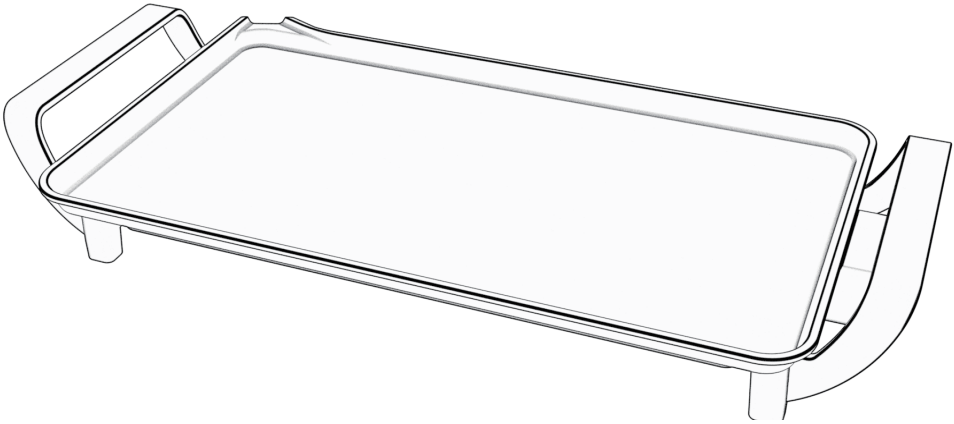

ELECTRIC GRILL

GP4626B

230V~50/60Hz 2500W

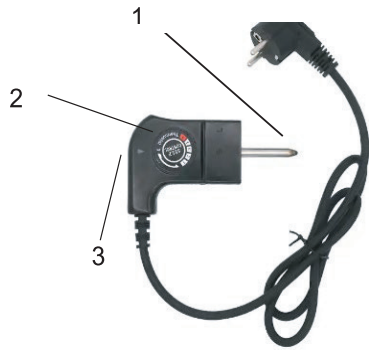

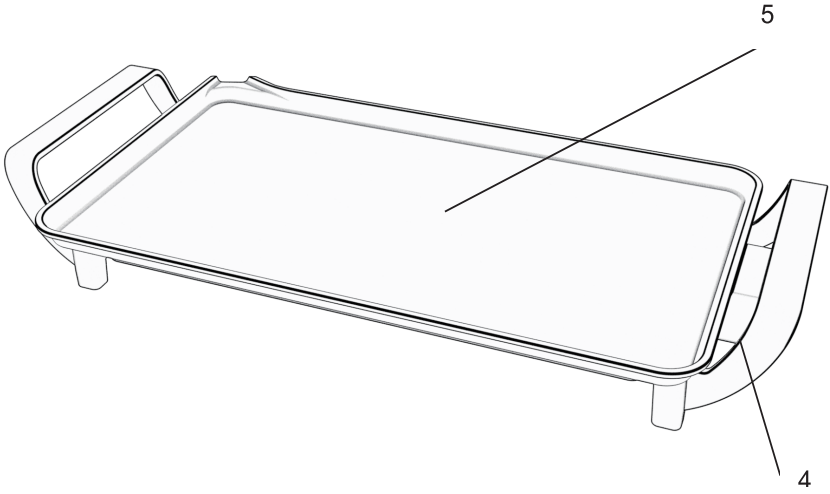

Mod. GP4626B	230 V~	50/60 Hz	2500W

ATTENTION

- Carefully read these instructions before using your appliance for the first time and keep it for future enquires.
- This appliance can be used by children at the age of 8 or more and people with physical, sensory or mental capabilities or lack of experience and knowledge if they have been given an appropriate supervision or instruction concerning the safety use of the appliances and understand the dangers involved.
- Keep all plastic bags and packaging components out of the reach of children. They are potentially dangerous.
- Do not connect to the mains without checking that the voltage on the rating plate and that of your household are the same.
- Make sure the plug has an adequate earth base.
- Do not leave unattended while in use.
-  ATTENTION: Hot surface.
- Take care the cable does not touch any hot parts.
- Don't allow children play with the appliance. Keep the appliance out of the reach of children.
- Keep the appliance and the cable cord out of the reach of children less than 8 years old.
- Always place on a heat resistance surface.
- Keep out of curtains or other flammable materials.
- This appliance has been designed for domestic use only.

- Always use with the cable provided. Do not use any other type of connector.
- Only plug the cable in if it is connected to the grill.
- VERY IMPORTANT: Do not immerse the cable in water or any other liquid.
- This appliance is not intended for using with an external timer or a separate system of remote control.
- To unplug, pull from the plug, never from the cable.
- It must not be used outdoors.
- The cleaning and maintenance done by users, can not be done by children without any supervision, unless they are over 8 years and they are under supervision.
- If the power cord is damaged, it must be replaced by the manufacturer or by its after-sales service or similar qualified personnel in order to avoid a danger.

INSTRUCTIONS OF USE

· Before using for the first time, clean the grill with a damp cloth. Next, dry carefully and spread a little oil with a cloth or kitchen roll.
· Before each use pour some oil on the grill.
· Place the appliance on a flat and heat resistance surface.
· Insert the connector (1) into the base (4), bearing in mind that the temperature selector (2) is in the top position.
· Turn the temperature selector (2) to the desired position, according to the type of food you are going to prepare using as a reference the selected temperature of the pilot light position (3). Firstly it is advisable to put the selector to its highest position (MAX), to let the grill reach, as soon as possible, a good temperature. After that you can, if you consider it convenient, change the selector position.
· Plug into the mains. The pilot light (3) will go on. When the pilot light goes off the grill will have reached the selected temperature.
· Place the food on the grill (5).

· Always use wooden utensils to move or turn the food over. The use of forks or other metal utensils may scratch the surface.

MAINTENANCE AND CLEANING

· Before you proceed to cleaning, unplug the appliance from the mains and remove the cable.
· Do not wait for the grill to cool completely. The cleaning of the surface will be easier if it is still warm. It is enough to use a slightly dampened cloth and if there were some difficult residues they may be cleaned with a cloth dampened in a little oil.
· Do not use abrasive or chemical products, metallic scourers, and such may deteriorate the protection.
· The tray (5) may be cleaned with water and detergent suitable for the dishwasher.
· The connector must always be cleaned with a dry cloth and must never be immersed in water.

ENVIRONMENT PROTECTION

· Dispose the appliance according to the local garbage regulations.
· Never throw it away to the rubbish. So you will help to the improvement of the environment. 

INSTRUÇÕES

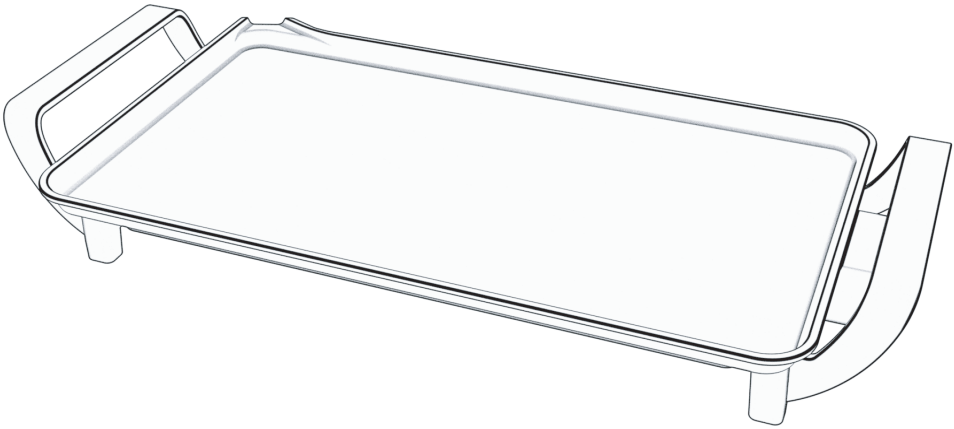

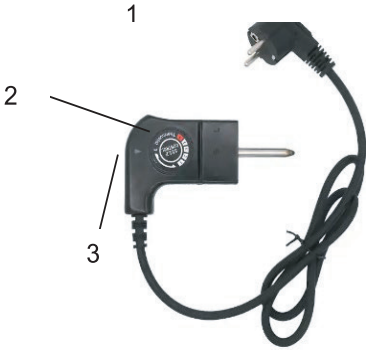
1
2
3

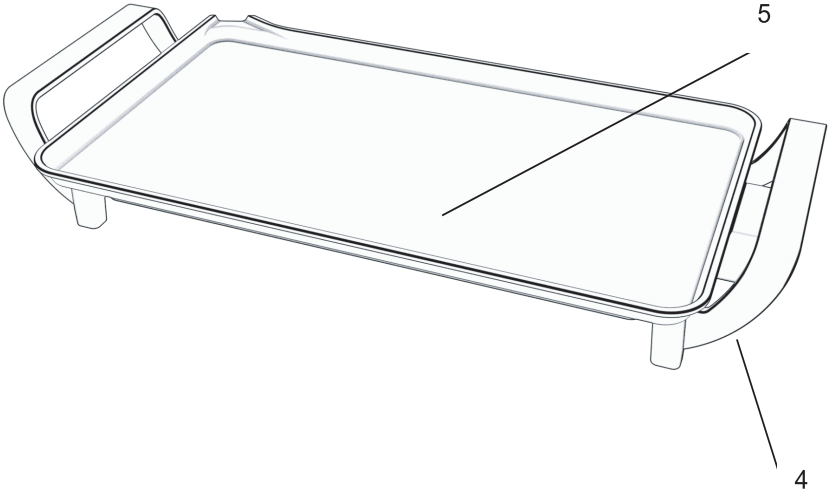
5
4

ATENÇÃO

•• Leia atentamente estas instruções antes de utilizar o aparelho pela primeira vez e guarde-as para consultas futuras.
• Este aparelho pode ser utilizado por crianças a partir dos 8 anos, bem como por pessoas com capacidades físicas, sensoriais ou mentais reduzidas, ou com falta de experiência e conhecimentos, desde que sejam supervisionadas ou tenham recebido instruções sobre a utilização segura do aparelho e compreendam os riscos associados.
• Mantenha todos os sacos de plástico e componentes da embalagem fora do alcance das crianças. São potencialmente perigosos.
• Não ligue o aparelho à rede elétrica sem verificar se a tensão indicada na placa de identificação corresponde à da sua instalação doméstica.
• Certifique-se de que a ficha dispõe de uma ligação à terra adequada.
• Não deixe o aparelho sem vigilância durante o funcionamento.

-  **ATENÇÃO:** Superfície quente
- Certifique-se de que o cabo não entra em contacto com partes quentes.
- Não permita que as crianças brinquem com o aparelho. Mantenha-o fora do alcance das crianças.
- Mantenha o aparelho e o cabo de alimentação fora do alcance de crianças com menos de 8 anos.
- Coloque sempre o aparelho sobre uma superfície resistente ao calor.
- Mantenha o aparelho afastado de cortinas ou de outros materiais inflamáveis.
- Este aparelho destina-se exclusivamente ao uso doméstico.

- Utilize sempre o aparelho com o cabo fornecido. Não utilize nenhum outro tipo de ficha.
- Ligue o cabo apenas quando este estiver conectado ao grelhador.
- MUITO IMPORTANTE: Não mergulhe o cabo em água nem em outros líquidos.
- Este aparelho não foi concebido para funcionar com um temporizador externo nem com um sistema de controlo remoto separado.
- Para desligar, puxe sempre pela ficha e nunca pelo cabo.
- O aparelho não deve ser utilizado ao ar livre.
- A limpeza e a manutenção a serem realizadas pelo utilizador não devem ser efetuadas por crianças sem supervisão, salvo se tiverem mais de 8 anos e estiverem sob vigilância.
- Se o cabo de alimentação estiver danificado, deve ser substituído pelo fabricante, pelo respetivo serviço de assistência técnica ou por pessoal qualificado equivalente, de modo a evitar riscos.

MANUAL DE INSTRUÇÕES

- Reinigen Sie den Grill vor dem ersten Gebrauch mit einem feuchten Tuch. Trocknen Sie ihn anschließend sorgfältig ab und verteilen Sie mit einem Tuch oder Küchenpapier etwas Öl.
- Geben Sie vor jedem Gebrauch etwas Öl auf den Grill.
- Stellen Sie das Gerät auf eine ebene und hitzebeständige Oberfläche.
- Stecken Sie den Steckverbinder (1) in die Basis (4) und achten Sie darauf, dass sich der

Temperaturregler (2) in der oberen Position befindet.
- Drehen Sie den Temperaturregler (2) je nach Art der zuzubereitenden Speisen in die gewünschte Position. Orientieren Sie sich dabei an der gewählten Temperaturanzeige der Kontrollleuchte (3). Es wird empfohlen, den Regler zunächst auf die höchste Position (MAX) zu stellen, damit der Grill möglichst schnell eine gute Betriebstemperatur erreicht. Danach können Sie die Einstellung bei Bedarf anpassen.
- Schließen Sie das Gerät an das Stromnetz an. Die Kontrollleuchte (3) leuchtet auf. Wenn die Kontrollleuchte erlischt, hat der Grill die eingestellte Temperatur erreicht.
- Legen Sie die Speisen auf den Grill (5).
- Verwenden Sie zum Wenden oder Bewegen der Speisen stets Holzutensilien. Die Verwendung von Gabeln oder anderen Metallutensilien kann die Oberfläche beschädigen.

WARTUNG UND REINIGUNG

- Limpe o grelhador antes da primeira utilização com um pano húmido. Em seguida, seque-o cuidadosamente e espalhe um pouco de óleo com um pano ou papel de cozinha.
- Antes de cada utilização, aplique um pouco de óleo no grelhador.
- Coloque o aparelho sobre uma superfície plana e resistente ao calor.
- Insira o conector (1) na base (4) e certifique-se de que o regulador de temperatura (2) se encontra na posição superior.

- Rode o regulador de temperatura (2) para a posição desejada, de acordo com o tipo de alimento a preparar. Oriente-se pela indicação de temperatura selecionada no indicador luminoso (3). Recomenda-se ajustar inicialmente o regulador para a posição máxima (MAX), para que o grelhador atinja a temperatura de funcionamento o mais rapidamente possível. Depois, ajuste a configuração conforme necessário.
- Ligue o aparelho à rede elétrica. O indicador luminoso (3) acende-se. Quando o indicador luminoso se apagar, o grelhador terá atingido a temperatura definida.
- Coloque os alimentos sobre o grelhador (5).
- Para virar ou movimentar os alimentos, utilize sempre utensílios de madeira. A utilização de garfos ou de outros utensílios metálicos pode danificar a superfície.

PROTEÇÃO AMBIENTAL

- Elimine o aparelho de acordo com as normas locais de eliminação de resíduos.
- Nunca deite o aparelho no lixo doméstico. Desta forma, contribui para a proteção e melhoria do meio ambiente.



MODE D’EMPLOI

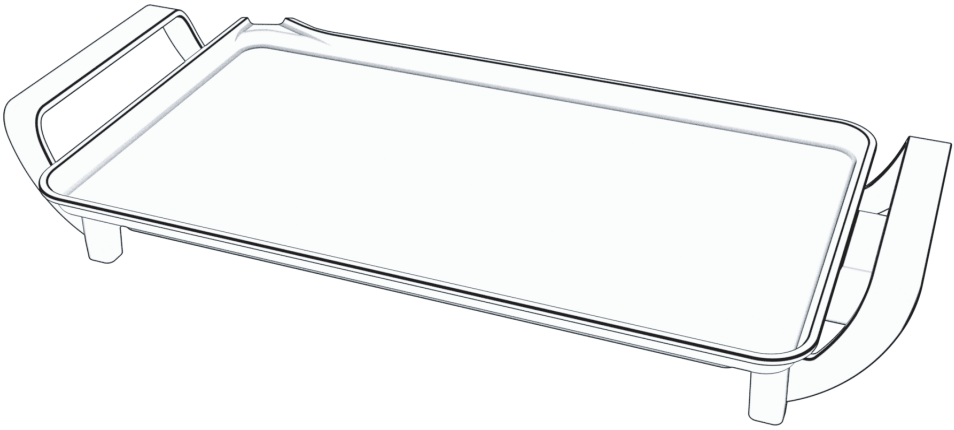

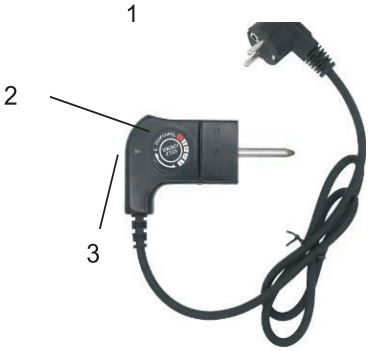
1
2
3

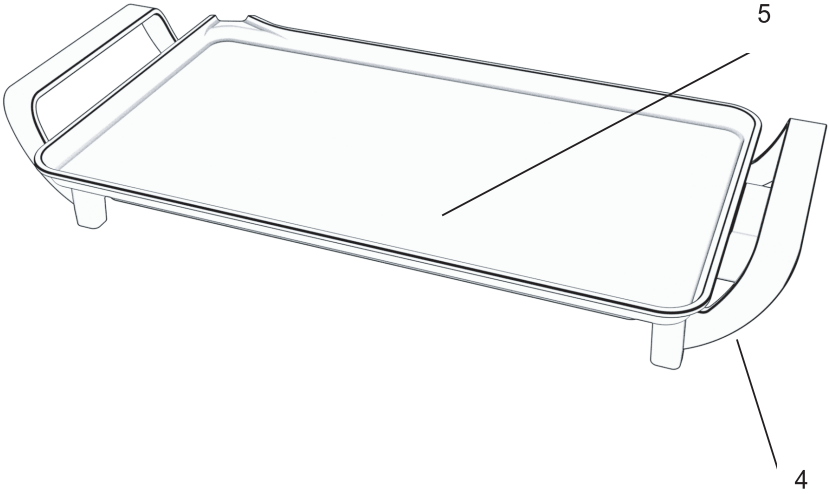
5
4

ATTENTION

•• Lisez attentivement ces instructions avant d'utiliser l'appareil pour la première fois et conservez-les pour toute consultation ultérieure.
• Cet appareil peut être utilisé par des enfants à partir de 8 ans ainsi que par des personnes ayant des capacités physiques, sensorielles ou mentales réduites, ou manquant d'expérience et de connaissances, à condition qu'elles soient surveillées ou qu'elles aient reçu des instructions concernant l'utilisation sûre de l'appareil et qu'elles comprennent les dangers associés.
• Conservez tous les sacs en plastique et les éléments d'emballage hors de portée des enfants. Ils peuvent être potentiellement dangereux.
• Ne branchez pas l'appareil au réseau électrique sans avoir vérifié que la tension indiquée sur la plaque signalétique correspond à celle de votre installation domestique.
• Assurez-vous que la prise dispose d'une mise à la terre appropriée.
• Ne laissez pas l'appareil sans surveillance pendant son fonctionnement.

-  **ATTENTION** : Surface chaude
- Veillez à ce que le câble ne touche aucune partie chaude.
- Ne laissez pas les enfants jouer avec l'appareil. Maintenez l'appareil hors de portée des enfants.
- Gardez l'appareil et le câble d'alimentation hors de portée des enfants de moins de 8 ans.
- Placez toujours l'appareil sur une surface résistante à la chaleur.
- Maintenez l'appareil éloigné des rideaux ou d'autres matériaux inflammables.
- Cet appareil est exclusivement destiné à un usage domestique.

- Utilisez toujours l'appareil avec le câble fourni. N'utilisez aucun autre type de prise.
- Branchez le câble uniquement lorsqu'il est connecté au gril.
- TRÈS IMPORTANT : Ne plongez pas le câble dans l'eau ni dans d'autres liquides.
- Cet appareil n'est pas conçu pour fonctionner avec une minuterie externe ni avec un système de commande à distance séparé.
- Pour débrancher l'appareil, tirez toujours sur la fiche, jamais sur le câble.
- L'appareil ne doit pas être utilisé en extérieur.
- Le nettoyage et l'entretien à effectuer par l'utilisateur ne doivent pas être réalisés par des enfants sans surveillance, sauf s'ils ont plus de 8 ans et sont surveillés.
- Si le câble d'alimentation est endommagé, il doit être remplacé par le fabricant, son service après-vente ou par un personnel qualifié similaire afin d'éviter tout danger.

NOTICE D' UTILISATION

•• Nettoyez le gril avant la première utilisation avec un chiffon humide. Séchez-le ensuite soigneusement et appliquez un peu d'huile à l'aide d'un chiffon ou de papier absorbant.
- Avant chaque utilisation, appliquez un peu d'huile sur le gril.
- Placez l'appareil sur une surface plane et résistante à la chaleur.

- Insérez le connecteur (1) dans la base (4) et assurez-vous que le régulateur de température (2) se trouve en position haute.
- Tournez le régulateur de température (2) dans la position souhaitée en fonction du type d'aliments à préparer. Référez-vous à l'indication de température sélectionnée sur le voyant lumineux de contrôle (3). Il est recommandé de régler d'abord le régulateur sur la position la plus élevée (MAX) afin que le gril atteigne rapidement une bonne température de fonctionnement. Vous pouvez ensuite ajuster le réglage si nécessaire.
- Branchez l'appareil au réseau électrique. Le voyant lumineux de contrôle (3) s'allume. Lorsque le voyant s'éteint, le gril a atteint la température réglée.
- Placez les aliments sur le gril (5).
- Utilisez toujours des ustensiles en bois pour retourner ou déplacer les aliments. L'utilisation de fourchettes ou d'autres ustensiles métalliques peut endommager la surface.

ENTRETIEN ET NETTOYAGE

- Avant le nettoyage, débranchez la fiche secteur et retirez le câble.
- N'attendez pas que le gril soit complètement refroidi. Le nettoyage de la surface est plus facile lorsqu'elle est encore tiède. Un chiffon légèrement humidifié suffit. Les résidus tenaces peuvent être éliminés à l'aide d'un chiffon légèrement huilé.
- N'utilisez pas de produits abrasifs ou chimiques, d'éponges métalliques ou de produits similaires,

car ils peuvent endommager le revêtement de protection.
- Le bac de récupération (5) peut être nettoyé à l'eau avec un détergent adapté au lave-vaisselle.
- Le connecteur doit toujours être nettoyé avec un chiffon sec et ne doit jamais être immergé dans l'eau.

PROTECTION DE L' ENVIRONNEMENT

- Éliminez l'appareil conformément aux réglementations locales en vigueur.
- Ne jetez jamais l'appareil avec les déchets ménagers. Vous contribuez ainsi à la protection et à l'amélioration de l'environnement.



ISTRUZIONI

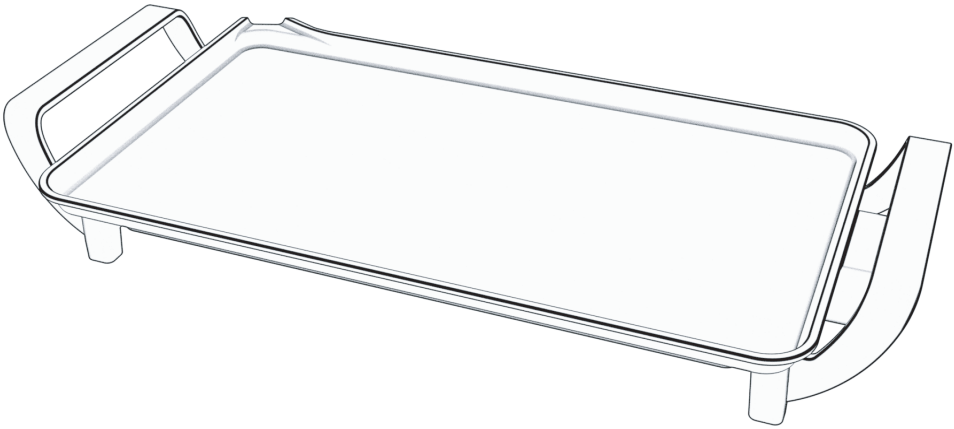

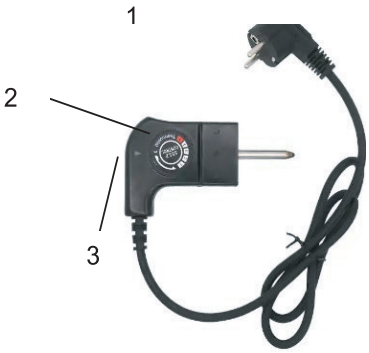
1
2
3

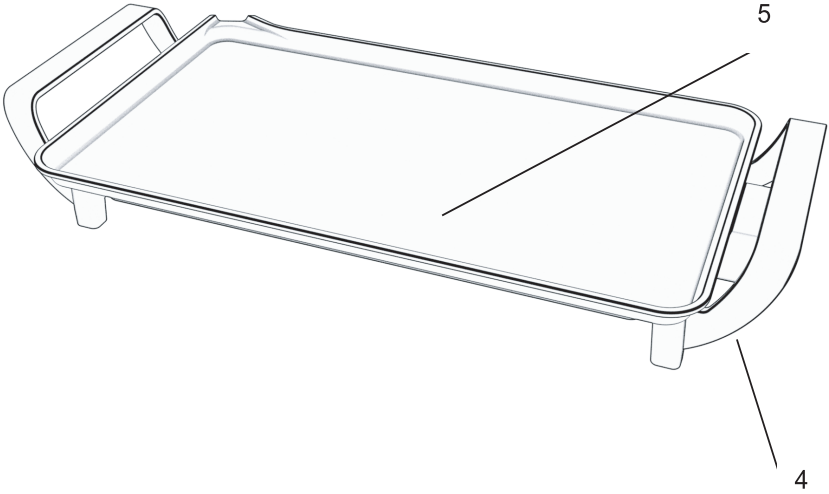
5
4

ATTENZIONE

- Leggere attentamente queste istruzioni prima di utilizzare l'apparecchio per la prima volta e conservarle per eventuali consultazioni future.
- Questo apparecchio può essere utilizzato da bambini a partire dagli 8 anni e da persone con capacità fisiche, sensoriali o mentali ridotte o con scarsa esperienza e conoscenza, purché siano sorvegliate o abbiano ricevuto istruzioni sull'uso sicuro dell'apparecchio e comprendano i pericoli ad esso connessi.
- Tenere tutti i sacchetti di plastica e i materiali di imballaggio fuori dalla portata dei bambini. Sono potenzialmente pericolosi.
- Non collegare l'apparecchio alla rete elettrica senza aver prima verificato che la tensione indicata sulla targhetta corrisponda a quella della propria abitazione.
- Assicurarsi che la spina sia dotata di un'adeguata messa a terra.
- Non lasciare l'apparecchio incustodito durante il funzionamento.

-  **ATTENZIONE**: Superficie calda
- Fare attenzione che il cavo non tocchi parti calde.
- Non consentire ai bambini di giocare con l'apparecchio. Tenere l'apparecchio fuori dalla portata dei bambini.
- Tenere l'apparecchio e il cavo di alimentazione fuori dalla portata dei bambini di età inferiore agli 8 anni.
- Posizionare sempre l'apparecchio su una superficie resistente al calore.
- Tenere l'apparecchio lontano da tende o altri materiali infiammabili.
- Questo apparecchio è destinato esclusivamente all'uso domestico.

- • Utilizzare sempre l'apparecchio con il cavo in dotazione. Non utilizzare altri tipi di spina.
- Inserire il cavo solo quando è collegato al grill.
- MOLTO IMPORTANTE: Non immergere il cavo in acqua o in altri liquidi.
- Questo apparecchio non è progettato per funzionare con un timer esterno o con un sistema di comando a distanza separato.
- Per scollegare l'apparecchio, tirare sempre la spina e mai il cavo.
- L'apparecchio non deve essere utilizzato all'aperto.
- La pulizia e la manutenzione da parte dell'utente non devono essere effettuate da bambini senza supervisione, salvo che abbiano più di 8 anni e siano sorvegliati.
- Se il cavo di alimentazione è danneggiato, deve essere sostituito dal produttore, dal suo servizio di assistenza o da personale qualificato analogo, al fine di evitare pericoli.

ISTRUZIONI PER L' USO

- Pulire il grill prima del primo utilizzo con un panno umido. Asciugarlo accuratamente e poi distribuire un po' di olio con un panno o carta da cucina.
- Prima di ogni utilizzo, applicare un po' di olio sul grill.
- Posizionare l'apparecchio su una superficie piana e resistente al calore.

- Inserire il connettore (1) nella base (4) e assicurarsi che il regolatore di temperatura (2) si trovi nella posizione superiore.
- Ruotare il regolatore di temperatura (2) nella posizione desiderata in base al tipo di alimento da preparare. Fare riferimento all'indicazione di temperatura selezionata sulla spia luminosa (3). Si consiglia di impostare inizialmente il regolatore sulla posizione massima (MAX) affinché il grill raggiunga il più rapidamente possibile una buona temperatura di esercizio. Successivamente, è possibile regolare l'impostazione secondo necessità.
- Collegare l'apparecchio alla rete elettrica. La spia luminosa (3) si accende. Quando la spia si spegne, il grill ha raggiunto la temperatura impostata.
- Disporre gli alimenti sul grill (5).
- Per girare o spostare gli alimenti utilizzare sempre utensili in legno. L'uso di forchette o altri utensili in metallo può danneggiare la superficie.

MANUTENZIONE E PULIZIA

- Prima della pulizia, scollegare la spina dalla rete elettrica e rimuovere il cavo.
- Non attendere che il grill si raffreddi completamente. La pulizia della superficie è più semplice quando è ancora calda. È sufficiente un panno leggermente umido. I residui più ostinati possono essere rimossi con un panno leggermente oliato.
- Non utilizzare prodotti abrasivi o chimici, spugne metalliche o strumenti simili, poiché potrebbero danneggiare il rivestimento protettivo.

- Il vassoio di raccolta (5) può essere pulito con acqua e detergente adatto alla lavastoviglie.
- Il connettore deve essere sempre pulito con un panno asciutto e non deve mai essere immerso in acqua.

TUTELA DELL' AMBIENTE

- Smaltire l'apparecchio conformemente alle normative locali in materia di smaltimento.
- Non gettare mai l'apparecchio nei rifiuti domestici. In questo modo si contribuisce alla tutela e al miglioramento dell'ambiente.



ANLEITUNG

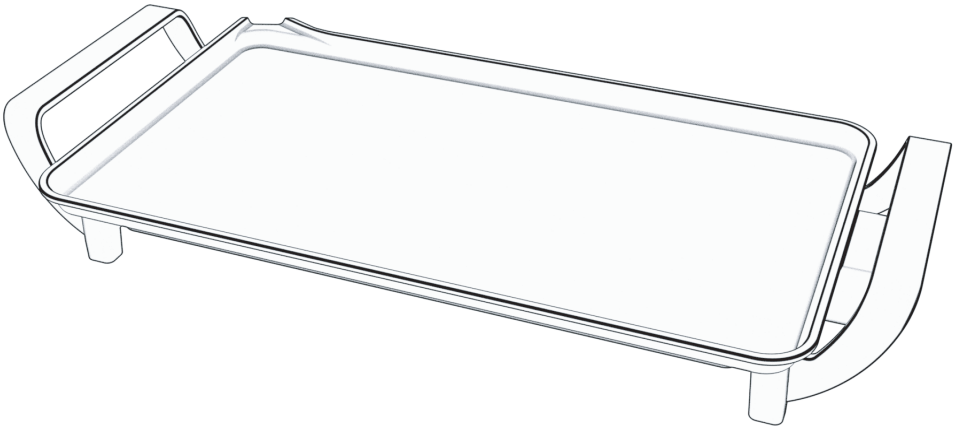

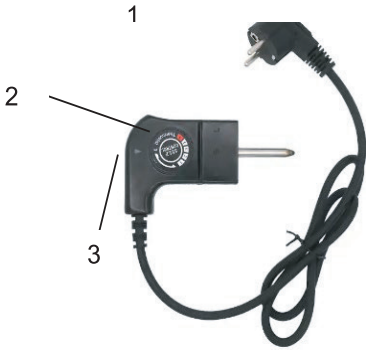
1
2
3

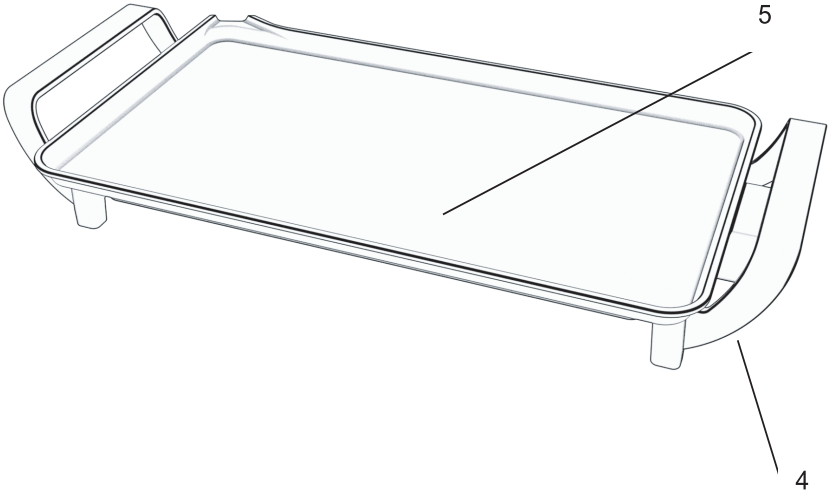
5
4

ACHTUNG

- Lesen Sie diese Anweisungen sorgfältig durch, bevor Sie das Gerät zum ersten Mal benutzen, und bewahren Sie sie für zukünftige Nachfragen auf.
- Dieses Gerät kann von Kindern ab 8 Jahren sowie von Personen mit eingeschränkten körperlichen, sensorischen oder geistigen Fähigkeiten oder mit mangelnder Erfahrung und Kenntnis benutzt werden, sofern sie beaufsichtigt werden oder eine Einweisung in den sicheren Gebrauch des Geräts erhalten haben und die damit verbundenen Gefahren verstehen.
- Halten Sie alle Kunststoffbeutel und Verpackungsteile außerhalb der Reichweite von Kindern. Sie sind potenziell gefährlich.
- Schließen Sie das Gerät nicht an das Stromnetz an, ohne zu überprüfen, ob die auf dem Typenschild angegebene Spannung mit der Ihres Haushalts übereinstimmt.
- Stellen Sie sicher, dass der Stecker über eine geeignete Erdung verfügt.
- Lassen Sie das Gerät während des Betriebs nicht unbeaufsichtigt.

ACHTUNG: Heiße Oberfläche

- Achten Sie darauf, dass das Kabel keine heißen Teile berührt.
- Erlauben Sie Kindern nicht, mit dem Gerät zu spielen. Halten Sie das Gerät außerhalb der Reichweite von Kindern.
- Halten Sie das Gerät und das Netzkabel außerhalb der Reichweite von Kindern unter 8 Jahren.
- Stellen Sie das Gerät immer auf eine hitzebeständige Oberfläche.
- Halten Sie das Gerät fern von Vorhängen oder anderen brennbaren Materialien.
- Dieses Gerät ist ausschließlich für den Gebrauch im Haushalt bestimmt.

- • Verwenden Sie das Gerät immer mit dem mitgelieferten Kabel. Verwenden Sie keinen anderen Steckertyp.
- Stecken Sie das Kabel nur ein, wenn es mit dem Grill verbunden ist.
- SEHR WICHTIG: Tauchen Sie das Kabel nicht in Wasser oder andere Flüssigkeiten.
- Dieses Gerät ist nicht für den Betrieb mit einer externen Zeitschaltuhr oder einem separaten Fernbedienungssystem vorgesehen.
- Zum Ausstecken ziehen Sie immer am Stecker, niemals am Kabel.
- Das Gerät darf nicht im Freien verwendet werden.
- Die vom Benutzer durchzuführende Reinigung und Wartung darf nicht von Kindern ohne Aufsicht durchgeführt werden, es sei denn, sie sind über 8 Jahre alt und stehen unter Aufsicht.
- Ist das Netzkabel beschädigt, muss es vom Hersteller, dessen Kundendienst oder von ähnlich qualifiziertem Fachpersonal ersetzt werden, um Gefahren zu vermeiden.

GEBRAUCHSANWEISUNG

- Reinigen Sie den Grill vor dem ersten Gebrauch mit einem feuchten Tuch. Trocknen Sie ihn anschließend sorgfältig ab und verteilen Sie mit einem Tuch oder Küchenpapier etwas Öl.
- Geben Sie vor jedem Gebrauch etwas Öl auf den Grill.
- Stellen Sie das Gerät auf eine ebene und hitzebeständige Oberfläche.
- Stecken Sie den Steckverbinder (1) in die Basis (4) und achten Sie darauf, dass sich der

Temperaturregler (2) in der oberen Position befindet.

- Drehen Sie den Temperaturregler (2) je nach Art der zuzubereitenden Speisen in die gewünschte Position. Orientieren Sie sich dabei an der gewählten Temperaturanzeige der Kontrollleuchte (3). Es wird empfohlen, den Regler zunächst auf die höchste Position (MAX) zu stellen, damit der Grill möglichst schnell eine gute Betriebstemperatur erreicht. Danach können Sie die Einstellung bei Bedarf anpassen.
- Schließen Sie das Gerät an das Stromnetz an. Die Kontrollleuchte (3) leuchtet auf. Wenn die Kontrollleuchte erlischt, hat der Grill die eingestellte Temperatur erreicht.
- Legen Sie die Speisen auf den Grill (5).
- Verwenden Sie zum Wenden oder Bewegen der Speisen stets Holzutensilien. Die Verwendung von Gabeln oder anderen Metallutensilien kann die Oberfläche beschädigen.

WARTUNG UND REINIGUNG

- • Ziehen Sie vor der Reinigung den Netzstecker und entfernen Sie das Kabel.
- Warten Sie nicht, bis der Grill vollständig abgekühlt ist. Die Reinigung der Oberfläche ist einfacher, solange sie noch warm ist. Ein leicht angefeuchtetes Tuch ist ausreichend. Hartnäckige Rückstände können mit einem leicht geölten Tuch entfernt werden.
- Verwenden Sie keine scheuernden oder chemischen Produkte, Metallschwämme oder ähnliche Mittel, da diese die Schutzbeschichtung beschädigen können.

- Die Auffangschale (5) kann mit Wasser und spülmaschinengeeignetem Reinigungsmittel gereinigt werden.
- Der Steckverbinder muss immer mit einem trockenen Tuch gereinigt werden und darf niemals in Wasser getaucht werden.

UMWELTSCHUTZ

- Entsorgen Sie das Gerät gemäß den örtlichen Entsorgungsvorschriften.
- Werfen Sie das Gerät niemals in den Hausmüll. So tragen Sie zum Schutz und zur Verbesserung der Umwelt bei.



Imported by B73737553
Av Altos Hornos S/N Pto Sagunto (46520) Valencia, España
infonl@nilsonlife.com