nilson Life

PLANCHA VAPOR
STEAM IRON
NPV3000CD



Manual de instrucciones
Instruction manual

ADVERTENCIAS DE SEGURIDAD

Lea atentamente este manual antes de utilizar el aparato. El incumplimiento de las instrucciones puede provocar lesiones personales, daños materiales o un uso no conforme a la normativa CE.

Este aparato está diseñado exclusivamente para uso doméstico o profesional ligero, según lo especificado por el fabricante. No lo utilice para fines distintos a los previstos.

Este aparato no debe ser utilizado por niños ni por personas con capacidades físicas, sensoriales o mentales reducidas, salvo bajo supervisión o tras haber recibido instrucciones sobre el uso seguro del aparato, conforme a la norma EN 60335-1.

Mantenga el aparato y el cable de alimentación fuera del alcance de los niños. Los niños no deben jugar con el aparato.

 Riesgo de quemaduras. Las superficies accesibles pueden calentarse durante el funcionamiento. No toque las superficies calientes.

 Riesgo de incendio. No cubra el aparato ni coloque materiales inflamables como papel, cartón, plástico o textiles sobre o cerca del tostador durante su uso.

Utilice el aparato únicamente sobre una superficie plana, estable, resistente al calor y seca.

No introduzca utensilios metálicos, cuchillos u otros objetos en las ranuras, rejillas o zonas de calentamiento mientras el aparato esté conectado. Riesgo de descarga eléctrica.

No intente retirar el pan, alimentos o restos atascados mientras el aparato esté conectado a la red eléctrica.

Desconecte siempre el aparato de la red eléctrica antes de limpiarlo, vaciar la bandeja recogemigas o realizar cualquier operación de mantenimiento.

No utilice el aparato si el cable de alimentación, el enchufe o cualquier componente presenta daños visibles. En caso de avería, contacte exclusivamente con un servicio técnico autorizado.

No utilice el aparato cerca de agua, fregaderos o en ambientes húmedos.

No deje el aparato en funcionamiento sin supervisión.

Utilice únicamente los accesorios suministrados o recomendados por el fabricante.

Deje que el aparato se enfríe completamente antes de guardarlo o manipularlo tras su uso.

No intente reparar ni modificar el aparato. Las reparaciones deben ser realizadas exclusivamente por personal técnico cualificado.

Al final de su vida útil, el aparato no debe desecharse con los residuos domésticos. Debe entregarse en un punto de recogida selectiva conforme a la Directiva 2012/19/UE (RAEE).

SAFETY WARNINGS

Read this manual carefully before using the appliance. Failure to follow the instructions may result in personal injury, property damage, or non-compliance with CE regulations.

This appliance is designed exclusively for domestic or light professional use, as specified by the manufacturer. Do not use it for purposes other than those intended.

This appliance must not be used by children or by persons with reduced physical, sensory, or mental capabilities unless supervised or instructed in safe use, in accordance with EN 60335-1.

Keep the appliance and its power cord out of the reach of children. Children must not play with the appliance.

 Risk of burns. Accessible surfaces may become hot during operation. Do not touch hot surfaces.

 Fire hazard. Do not cover the appliance or place flammable materials such as paper, cardboard, plastic, or textiles on or near the toaster during use.

Use the appliance only on a flat, stable, heat-resistant, and dry surface.

Do not insert metal utensils, knives, or other objects into the slots, grills, or heating areas while the appliance is connected. Risk of electric shock.

Do not attempt to remove bread, food, or jammed residues while the appliance is connected to the power supply.

Always disconnect the appliance from the power supply before cleaning, emptying the crumb tray, or performing maintenance.

Do not use the appliance if the power cord, plug, or any component is damaged. In case of malfunction, contact an authorized service center only.

Do not use the appliance near water, sinks, or in humid environments.

Do not leave the appliance operating unattended.

Use only accessories supplied or recommended by the manufacturer.

Allow the appliance to cool completely before handling or storage.

Do not attempt to repair or modify the appliance. Repairs must be carried out exclusively by qualified technical personnel.

At the end of its service life, the appliance must not be disposed of with household waste. It must be taken to a selective collection point in accordance with Directive 2012/19/EU (WEEE).

ADVERTÊNCIAS DE SEGURANÇA

Leia atentamente este manual antes de utilizar o aparelho. O incumprimento das instruções pode causar ferimentos pessoais, danos materiais ou uma utilização não conforme com a regulamentação CE.

Este aparelho foi concebido exclusivamente para uso doméstico ou profissional ligeiro, conforme especificado pelo fabricante. Não o utilize para fins diferentes dos previstos.

Este aparelho não deve ser utilizado por crianças nem por pessoas com capacidades físicas, sensoriais ou mentais reduzidas, salvo sob supervisão ou após instruções relativas à utilização segura, em conformidade com a EN 60335-1.

Mantenha o aparelho e o cabo de alimentação fora do alcance das crianças. As crianças não devem brincar com o aparelho.

 Risco de queimaduras. As superfícies acessíveis podem aquecer durante o funcionamento. Não toque nas superfícies quentes.

 Perigo de incêndio. Não cubra o aparelho nem coloque materiais inflamáveis como papel, cartão, plástico ou tecidos sobre ou perto da torradeira durante a utilização.

Utilize o aparelho apenas sobre uma superfície plana, estável, resistente ao calor e seca.

Não introduza utensílios metálicos, facas ou outros objetos nas ranhuras, grelhas ou zonas de aquecimento enquanto o aparelho estiver ligado. Risco de choque elétrico.

Não tente retirar pão, alimentos ou resíduos presos enquanto o aparelho estiver ligado à rede elétrica.

Desligue sempre o aparelho da rede elétrica antes de o limpar, esvaziar a bandeja de migalhas ou realizar manutenção.

Não utilize o aparelho se o cabo de alimentação, a ficha ou qualquer componente estiver danificado. Em caso de avaria, contacte apenas um serviço técnico autorizado.

Não utilize o aparelho perto de água, lava-loiças ou em ambientes húmidos.

Não deixe o aparelho a funcionar sem supervisão.

Utilize apenas acessórios fornecidos ou recomendados pelo fabricante.

Deixe o aparelho arrefecer completamente antes de o manusear ou guardar.

Não tente reparar nem modificar o aparelho. As reparações devem ser efetuadas exclusivamente por pessoal técnico qualificado.

No final da sua vida útil, o aparelho não deve ser eliminado com os resíduos domésticos. Deve ser entregue num ponto de recolha seletiva conforme a Diretiva 2012/19/UE (REEE).

AVERTISSEMENTS DE SÉCURITÉ

Lisez attentivement ce manuel avant d'utiliser l'appareil. Le non-respect des instructions peut entraîner des blessures corporelles, des dommages matériels ou une utilisation non conforme à la réglementation CE.

Cet appareil est conçu exclusivement pour un usage domestique ou professionnel léger, tel que spécifié par le fabricant. Ne l'utilisez pas à d'autres fins que celles prévues.

Cet appareil ne doit pas être utilisé par des enfants ni par des personnes ayant des capacités physiques, sensorielles ou mentales réduites, sauf sous surveillance ou après avoir reçu des instructions relatives à une utilisation en toute sécurité, conformément à la norme EN 60335-1.

Conservez l'appareil et le câble d'alimentation hors de portée des enfants. Les enfants ne doivent pas jouer avec l'appareil.

 Risque de brûlures. Les surfaces accessibles peuvent devenir chaudes pendant le fonctionnement. Ne touchez pas les surfaces chaudes.

 Risque d'incendie. Ne couvrez pas l'appareil et ne placez pas de matériaux inflammables tels que du papier, du carton, du plastique ou des textiles sur ou à proximité du grille-pain pendant l'utilisation.

Utilisez l'appareil uniquement sur une surface plane, stable, résistante à la chaleur et sèche.

N'introduisez pas d'ustensiles métalliques, de couteaux ou d'autres objets dans les fentes, grilles ou zones de chauffe lorsque l'appareil est branché. Risque de choc électrique.

N'essayez pas de retirer le pain, les aliments ou les résidus coincés lorsque l'appareil est branché au réseau électrique.

Débranchez toujours l'appareil avant le nettoyage, le vidage du tiroir à miettes ou l'entretien.

N'utilisez pas l'appareil si le câble d'alimentation, la fiche ou un composant est endommagé. En cas de dysfonctionnement, contactez uniquement un service après-vente agréé.

N'utilisez pas l'appareil à proximité de l'eau, d'éviers ou dans des environnements humides.

Ne laissez pas l'appareil fonctionner sans surveillance.

Utilisez uniquement les accessoires fournis ou recommandés par le fabricant.

Laissez l'appareil refroidir complètement avant de le manipuler ou de le ranger.

Ne tentez pas de réparer ou de modifier l'appareil. Les réparations doivent être effectuées exclusivement par du personnel technique qualifié.

En fin de vie, l'appareil ne doit pas être jeté avec les déchets ménagers. Il doit être remis à un point de collecte sélective conformément à la Directive 2012/19/UE (DEEE).

AVVERTENZE DI SICUREZZA

Leggere attentamente questo manuale prima di utilizzare l'apparecchio. Il mancato rispetto delle istruzioni può causare lesioni personali, danni materiali o un uso non conforme alla normativa CE.

Questo apparecchio è progettato esclusivamente per uso domestico o professionale leggero, come specificato dal produttore. Non utilizzarlo per scopi diversi da quelli previsti.

Questo apparecchio non deve essere utilizzato da bambini né da persone con capacità fisiche, sensoriali o mentali ridotte, salvo sotto supervisione o dopo aver ricevuto istruzioni sull'uso sicuro, in conformità alla norma EN 60335-1.

Tenere l'apparecchio e il cavo di alimentazione fuori dalla portata dei bambini. I bambini non devono giocare con l'apparecchio.

 Rischio di ustioni. Le superfici accessibili possono diventare calde durante il funzionamento. Non toccare le superfici calde.

 Pericolo di incendio. Non coprire l'apparecchio e non posizionare materiali infiammabili come carta, cartone, plastica o tessuti sopra o vicino al tostapane durante l'uso.

Utilizzare l'apparecchio solo su una superficie piana, stabile, resistente al calore e asciutta.

Non inserire utensili metallici, coltelli o altri oggetti nelle fessure, griglie o zone di riscaldamento mentre l'apparecchio è collegato. Rischio di scossa elettrica.

Non tentare di rimuovere pane, alimenti o residui incastrati mentre l'apparecchio è collegato alla rete elettrica.

Scollegare sempre l'apparecchio dalla rete elettrica prima della pulizia, dello svuotamento del vassoio raccoglibriciole o della manutenzione.

Non utilizzare l'apparecchio se il cavo di alimentazione, la spina o qualsiasi componente è danneggiato. In caso di guasto, contattare esclusivamente un centro di assistenza autorizzato.

Non utilizzare l'apparecchio vicino all'acqua, a lavelli o in ambienti umidi.

Non lasciare l'apparecchio in funzione senza supervisione.

Utilizzare esclusivamente accessori forniti o raccomandati dal produttore.

Lasciare raffreddare completamente l'apparecchio prima di maneggiarlo o riporlo.

Non tentare di riparare o modificare l'apparecchio. Le riparazioni devono essere effettuate esclusivamente da personale tecnico qualificato.

Al termine della vita utile, l'apparecchio non deve essere smaltito con i rifiuti domestici. Deve essere conferito a un centro di raccolta differenziata conforme alla Diretiva 2012/19/UE (RAEE).

SICHERHEITSHINWEISE

Lesen Sie diese Bedienungsanleitung vor der Verwendung des Geräts sorgfältig durch. Die Nichtbeachtung der Anweisungen kann zu Verletzungen, Sachschäden oder einer nicht CE-konformen Verwendung führen.

Dieses Gerät ist ausschließlich für den privaten oder leichten professionellen Gebrauch bestimmt, wie vom Hersteller angegeben. Verwenden Sie es nicht für andere als die vorgesehenen Zwecke.

Dieses Gerät darf nicht von Kindern oder von Personen mit eingeschränkten körperlichen, sensorischen oder geistigen Fähigkeiten verwendet werden, es sei denn unter Aufsicht oder nach Einweisung in den sicheren Gebrauch, gemäß EN 60335-1.

Halten Sie das Gerät und das Netzkabel außerhalb der Reichweite von Kindern. Kinder dürfen nicht mit dem Gerät spielen.

 Verbrennungsgefahr. Zugängliche Oberflächen können während des Betriebs heiß werden. Berühren Sie keine heißen Oberflächen.

 Brandgefahr. Decken Sie das Gerät nicht ab und legen Sie keine brennbaren Materialien wie Papier, Karton, Kunststoff oder Textilien auf oder in die Nähe des Toasters während des Betriebs.

Verwenden Sie das Gerät nur auf einer ebenen, stabilen, hitzebeständigen und trockenen Oberfläche.

Führen Sie keine metallischen Utensilien, Messer oder andere Gegenstände in die Schlitze, Gitter oder Heizbereiche ein, solange das Gerät angeschlossen ist. Gefahr eines elektrischen Schlags.

Versuchen Sie nicht, Brot, Lebensmittel oder eingeklemmte Rückstände zu entfernen, solange das Gerät an das Stromnetz angeschlossen ist.

Trennen Sie das Gerät immer vom Stromnetz, bevor Sie es reinigen, die Krümelschublade leeren oder Wartungsarbeiten durchführen.

Verwenden Sie das Gerät nicht, wenn Netzkabel, Stecker oder Bauteile beschädigt sind. Wenden Sie sich im Störungsfall ausschließlich an einen autorisierten Kundendienst.

Verwenden Sie das Gerät nicht in der Nähe von Wasser, Spülen oder in feuchten Umgebungen.

Lassen Sie das Gerät während des Betriebs nicht unbeaufsichtigt.

Verwenden Sie ausschließlich vom Hersteller geliefertes oder empfohlenes Zubehör.

Lassen Sie das Gerät vollständig abkühlen, bevor Sie es handhaben oder verstauen.

Nehmen Sie keine Reparaturen oder Änderungen am Gerät vor. Reparaturen dürfen ausschließlich von qualifiziertem Fachpersonal durchgeführt werden.

Am Ende seiner Lebensdauer darf das Gerät nicht über den Hausmüll entsorgt werden. Es muss gemäß der Richtlinie 2012/19/EU (WEEE) einer getrennten Sammlung zugeführt werden.

INSTRUCCIONES

FUNCIÓN

COMPLETA

PLANCHA DE VAPOR

NPV3000CD -04 220-240V~ 50/60Hz~ 2740-3270W

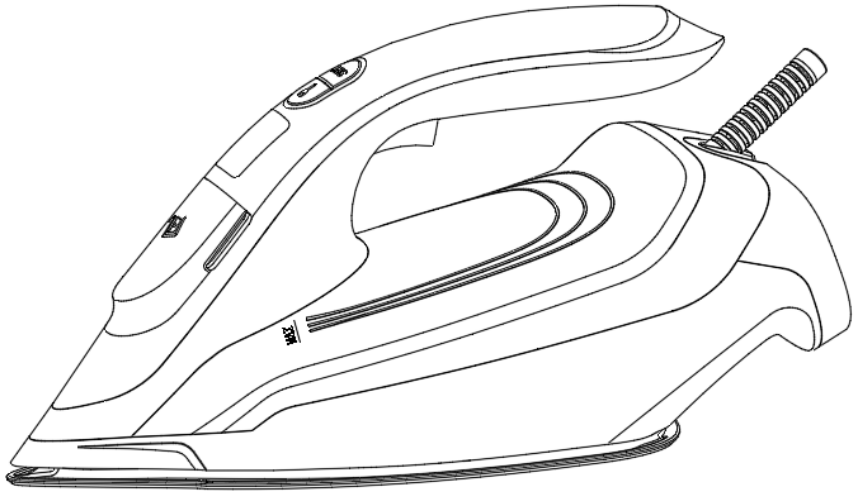

INSTRUCCIONES IMPORTANTES DE SEGURIDAD

Al usar tu plancha, siempre deben seguirse las precauciones básicas de seguridad, incluyendo las siguientes:

LEE TODAS LAS INSTRUCCIONES ANTES DE USARLAS

1. Usar la plancha solo para su uso previsto.
2. Para protegerse contra el riesgo de descargas eléctricas, no sumergir la plancha en agua u otros líquidos.
3. Antes de enchufar o desenchufar del enchufe. Recuerda:

--Suelta el botón de vapor para apagar el vapor;

--Desconecta el enchufe;

--Nunca tires del cable para desconectarlo del enchufe; en su lugar, sujeta el enchufe y tira para desconectar.

4. No permitas que el cable toque superficies calientes. Deja que la plancha se enfríe completamente antes de guardarla. Haz un lazo con el cable alrededor de la plancha al guardarla.
5. Desconecta siempre la plancha del enchufe eléctrico al llenarla con agua o vaciarla, y cuando no esté en uso.
6. No operes la plancha con un cable dañado o si se ha caído o está dañada. Para evitar el riesgo de descargas eléctricas, no desmontes la plancha; llévala a un técnico cualificado para su revisión y reparación. Un montaje incorrecto puede provocar riesgo de descarga eléctrica al usar la plancha.
7. Es necesaria una supervisión estrecha para cualquier aparato que se utilice o esté cerca de niños. No dejes la plancha sin vigilancia mientras esté conectada o sobre una tabla de planchar.
8. Las quemaduras pueden producirse al tocar partes metálicas calientes, agua caliente o vapor. Ten cuidado al colocar una plancha de vapor boca abajo: puede haber agua caliente en el depósito.
9. Si el indicador de fallo se enciende, la plancha no funcionará correctamente. Desconéctala de la fuente de alimentación y haz que sea revisada por personal cualificado.

INSTRUCCIONES ESPECIALES

1. Para evitar una sobrecarga del circuito, no utilices otro aparato de alta potencia en el mismo circuito.
2. Si es absolutamente necesario usar un cable de extensión, se debe utilizar uno de 10 amperios. Los cables con menor amperaje pueden sobrecalentarse. Se debe tener cuidado de colocar el cable de modo que no pueda ser tirado ni provocar tropiezos.

GUARDA ESTAS INSTRUCCIONES

Más específicamente:

NO permita que niños o personas no capacitadas utilicen el aparato sin supervisión.

NUNCA sumerja la plancha, el cable o el enchufe en ningún líquido.

NO deje la plancha caliente en contacto con telas o superficies muy inflamables.

NO deje el aparato innecesariamente enchufado. Desconecte el enchufe de la red cuando el aparato no esté en uso.

NUNCA toque el aparato con las manos mojadas o húmedas.

NO utilice el cable de alimentación ni el aparato para tirar del enchufe y sacarlo de la toma.

NO deje el aparato expuesto a la intemperie (lluvia, sol, etc.).

NO deje la plancha sin supervisión cuando esté conectada a la corriente.

NO llene el depósito de agua antes de retirar el enchufe de la toma.

¡ POR FAVOR, TENER EN CUENTA!

No utilice aditivos químicos, sustancias perfumadas ni descalcificadores. El incumplimiento de las indicaciones anteriores puede provocar la pérdida de la garantía.

DESCRIPCIÓN DEL DISPOSITIVO

A. Tapa de entrada de agua
B. Cubierta del display (nivel de ajuste)
C. Ventana del display (luz indicadora de encendido)
D. Botón de limpieza
E. Botón de ajuste
F. Mango
G. Botón de vapor
H. Cable de alimentación
I. Casquillo
J. Depósito de agua
K. Base separada
L. Suela

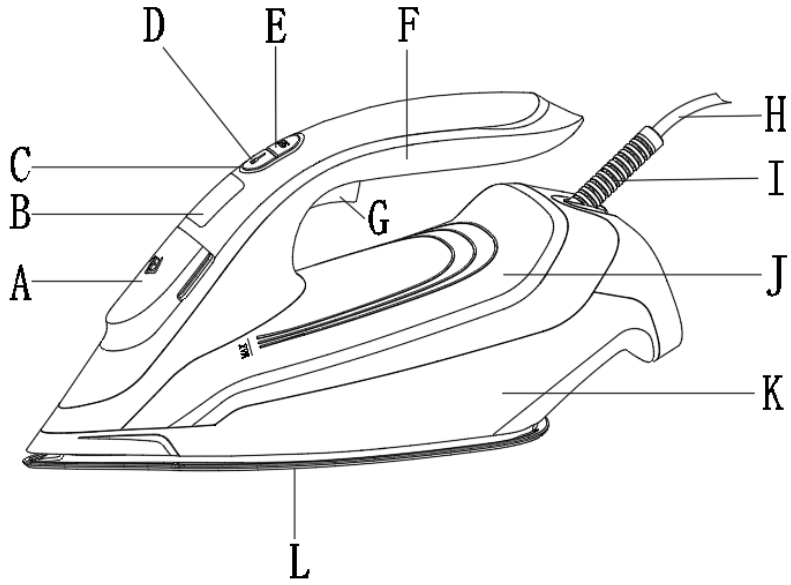

SISTEMA ANTI-CALCÁREO

Un filtro especial de resina dentro del depósito de agua ablanda el agua y evita la acumulación de incrustaciones en la suela. El filtro de resina es permanente y no necesita ser reemplazado.

Por favor, ten en cuenta:

Usa solo agua del grifo. El agua destilada y/o desmineralizada hace que el sistema anticalcáreo "Zero-Calc" sea ineficaz al alterar sus características fisicoquímicas.

No uses aditivos químicos, sustancias aromáticas ni descalcificadores.

El incumplimiento de las normativas mencionadas implica la pérdida de la garantía.

APAGADO AUTOMÁTICO

Si la plancha (solo cuando está conectada a la fuente de alimentación) se coloca horizontalmente durante más de 30 segundos, la función de calentamiento automático se detendrá automáticamente. Cuando la función de calentamiento automático se detiene, la luz blanca del indicador de encendido en la ventana del display permanece encendida, la luz del nivel correspondiente en el panel parpadea en blanco y se emitirán 6 señales de advertencia antes de que la luz deje de parpadear.

Después de que la plancha se coloque verticalmente durante más de 8 minutos, este fenómeno también ocurrirá y entrará en modo de espera.

--Pulsa el botón de ajuste o mueve el producto para pasar del modo de espera al modo de funcionamiento.

--Espera a que la luz indicadora de encendido en la ventana del display y la luz blanca correspondiente permanezcan encendidas; entonces puedes empezar a planchar de nuevo.

FUNCIÓN DE BOMBA DE AIRE ANTI GOTEO

Una vez completado el precalentamiento, el producto comienza a producir vapor. Si el calentamiento se reanuda durante el proceso, el conteo se recalculará. Si no hay calentamiento durante aproximadamente 45 segundos consecutivos (sin energía), se considera que el depósito de agua está vacío y la bomba de agua deja de funcionar.

INSTRUCCIONES GENERALES

Al usar la plancha por primera vez, puede que notes una ligera emisión de humo y escuches algunos sonidos causados por la expansión de los plásticos. Esto es bastante normal y se detiene al cabo de poco tiempo. También recomendamos pasar la plancha sobre un paño normal antes de usarla por primera vez.

PREPARATIVOS

1. Para tejidos especialmente tratados (como lustrosos, plisados, en relieve, etc.), por favor utiliza una temperatura relativamente baja al planchar.

2. Al planchar, por favor ordena la ropa. La lana debe plancharse junta, el algodón debe agruparse, y así sucesivamente. La velocidad de calentamiento al planchar es mayor que la de enfriamiento. Por lo tanto, primero plancha la ropa que necesita una temperatura más baja y luego la que necesita una temperatura más alta.

3. Ajuste de temperatura

Por favor, asegúrate de comprobar primero las instrucciones de planchado de la ropa que vas a planchar (normalmente se encuentran en las etiquetas). Pulsa el botón de ajuste, selecciona el nivel correspondiente y las letras en inglés indican la temperatura correcta de la plancha. En cualquier caso, plancha según las indicaciones.

Advertencia: Para tejidos sensibles al calor, coloca un paño sobre la prenda al planchar para evitar deformaciones o daños. Al planchar tejidos mezclados, la temperatura debe seleccionarse en función de la fibra con menor resistencia al calor.

ETIQUETA DE PRENDAS	TIPO DE TELA	TEMPERATURA
	seda	Baja temperatura
	lana	Temperatura media
	Algodón - lino	Alta temperatura
	Tela que no se puede planchar	

MÉTODO DE AÑADIR AGUA (Figura 1)

– Suelta el botón de vapor para desactivar la función de vapor.
– Comprueba que el enchufe esté desconectado de la toma.
– Abre la tapa (A).
– Sujeta el mango con ambas manos para colocar la plancha en un ángulo de 45°.
Vierte agua lentamente en el depósito a través del orificio de llenado, teniendo cuidado de no superar el nivel máximo indicado como "MAX" en el depósito (aproximadamente 340 ml) (Figura 1).
– Se recomienda usar agua del grifo libre de impurezas o manchas de aceite. Si el agua es demasiado dura, se recomienda hervirla primero y luego filtrar las impurezas tras enfriarla, o realizar un tratamiento de destilación. No utilices agua que haya sido sometida a tratamientos químicos de descontaminación.
– Cierra la tapa (A).

PROGRAMAS DE FUNCIONAMIENTO

1. Precalentamiento: Un pitido corto, la luz indicadora de encendido parpadea intensamente y las luces de los niveles parpadean simultáneamente en los cuatro niveles. La luz del nivel seleccionado parpadea intensamente, mientras que la del nivel no seleccionado lo hace de forma tenue. El nivel máximo por defecto (LINEN) está establecido. Durante el precalentamiento, la bomba de agua no puede funcionar.
2. Estado de funcionamiento: La luz indicadora de encendido permanece encendida de forma continua, y las luces de los cuatro niveles también permanecen encendidas. La luz del nivel máximo (LINEN) es blanca brillante, mientras que la luz del nivel no seleccionado es más tenue. La temperatura es estable y el precalentamiento está completo.
3. Pulsa el botón de ajuste: Cuando el producto está en funcionamiento, la luz del nivel permanece encendida en la posición correspondiente. Al cambiar al modo de espera, se emite un breve sonido como recordatorio. Pulsa el botón de ajuste para alternar entre los cuatro niveles: lino, algodón, lana y seda.
4. Pulsa y mantén pulsado el botón de vapor durante 3 segundos y luego suéltalo. La bomba de agua comenzará a funcionar y liberará vapor continuamente. Pulsa de nuevo el botón de vapor y el vapor se detendrá.

Apagado: Desconecta el cable de alimentación, corta la corriente y tanto la luz del nivel en el display como la luz del indicador de encendido se apagan, deteniendo la calefacción.

PLANCHADO A VAPOR

– El planchado a vapor solo puede realizarse cuando se establece una temperatura relativamente alta. Por ejemplo, al ajustar la configuración de lana o algodón, utiliza un volumen normal de vapor; al ajustar lino, utiliza un mayor volumen de vapor.
– Asegúrate de que haya suficiente agua en el depósito y coloca la plancha en posición vertical.
– Configuración para lino. Pulsa el botón de ajuste para seleccionar la temperatura deseada, que debe estar dentro del rango de vapor (Figura 2).
– Inserta el enchufe en la toma.
– Cuando la luz indicadora de encendido en la ventana y la luz blanca correspondiente permanezcan encendidas, puedes comenzar a planchar. Pulsa y mantén pulsado el botón de vapor durante 3 segundos y luego suéltalo. La bomba de agua comenzará a funcionar y liberará vapor continuamente. (Figura 3)

VAPOR EXPLOSIVO

Pulsa rápidamente dos veces el botón de vapor (Figura 3) para activar el golpe de vapor. Se emitirá un breve sonido y todas las luces indicadoras parpadearán rápidamente. Pulsa el botón de vapor dos veces en 1 segundo; esta función solo puede utilizarse una vez cada 10 segundos. No pulses continuamente el botón de vapor durante más de 10 segundos. Esta función puede eliminar arrugas difíciles.

PLANCHADO EN SECO

El proceso es el mismo que el planchado a vapor, pero ten cuidado de no pulsar el botón de vapor.

LIMPIEZA AUTOMÁTICA (Figura 4)

Mantén pulsado el botón de limpieza durante 3 segundos para entrar en el modo de limpieza. La bomba de agua funcionará completamente durante dos minutos.

Las cuatro luces indicadoras de encendido parpadearán en blanco y la luz indicadora de nivel se apagará.

Dos minutos después, la bomba de agua deja de bombear agua. El agua sigue fluyendo desde la suela durante unos 30 segundos para completar la función de limpieza. La luz blanca sigue parpadeando y entra en modo de precalentamiento hasta que el proceso finaliza y la luz blanca permanece encendida.

LIMPIEZA

Por favor, ten en cuenta: antes de limpiar la plancha de cualquier forma, asegúrate de que el enchufe del aparato no esté conectado a la toma.

Cualquier depósito, residuo de almidón o suciedad en la suela puede eliminarse usando un paño húmedo o un detergente líquido no abrasivo.

Evita rayar la suela con lana de acero u objetos metálicos.

Las piezas de plástico se pueden limpiar con un paño húmedo y luego secarse con un paño seco.

CÓMO GUARDARLA

– Después de planchar, pulsa suavemente el botón de vapor para apagar el vapor.

– Cuando no salga vapor de la base, desconecta el enchufe, vacía el agua restante y colócala en posición vertical para que se enfríe.

– Cuando se haya enfriado completamente, envuelve la base con franela o materiales suaves y colócala en un lugar seguro para evitar daños u otros peligros, especialmente por niños jugando con ella.

CONSEJOS PARA PLANCHAR BIEN

Recomendamos usar temperaturas más bajas con tejidos con acabados especiales (lentejuelas, bordados, etc.).

Si la tela es mezclada (por ejemplo, 40% algodón, 60% sintéticos), ajusta el termostato a la temperatura de la fibra que requiera la temperatura más baja.

Si no conoces la composición de la tela, determina la temperatura adecuada probando en una zona oculta de la prenda. Empieza con una temperatura baja y auméntala gradualmente hasta alcanzar la temperatura ideal.

Nunca planches zonas con restos de sudor u otras manchas: el calor de la suela fija las manchas en la tela, haciéndolas permanentes.

El almidonado es más efectivo si usas una plancha seca a temperatura moderada: el calor excesivo puede quemar la tela y provocar manchas amarillas.

Para evitar que las prendas de seda, lana o sintéticas brillen, plánchalas del revés.

Para evitar marcar el brillo en prendas de terciopelo, plancha en una sola dirección (siguiendo la fibra) y no presiones la plancha.

Cuanto más cargada esté la lavadora, más arrugadas saldrán las prendas. Esto también ocurre cuando las revoluciones de centrifugado son muy altas.

Muchos tejidos son más fáciles de planchar si no están completamente secos.

Por ejemplo, la seda siempre debe plancharse ligeramente húmeda.

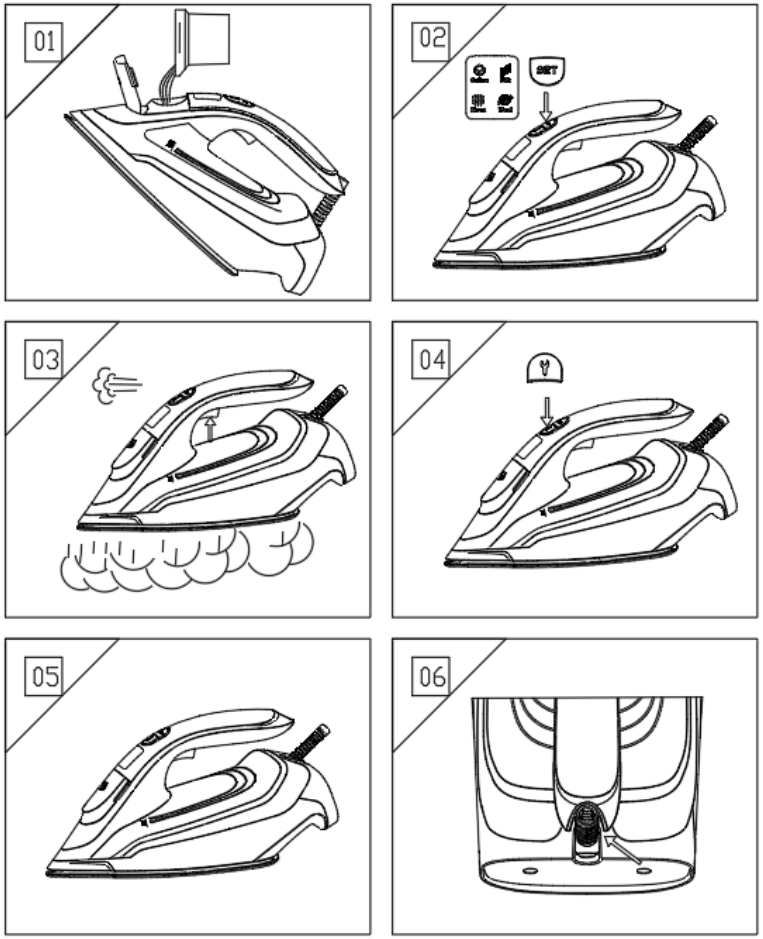

INSTRUCTIONS

FULL

FUNCTION

STEAM IRON

NPV3000CD -04 220-240V～ 50/60Hz~ 2740-3270W

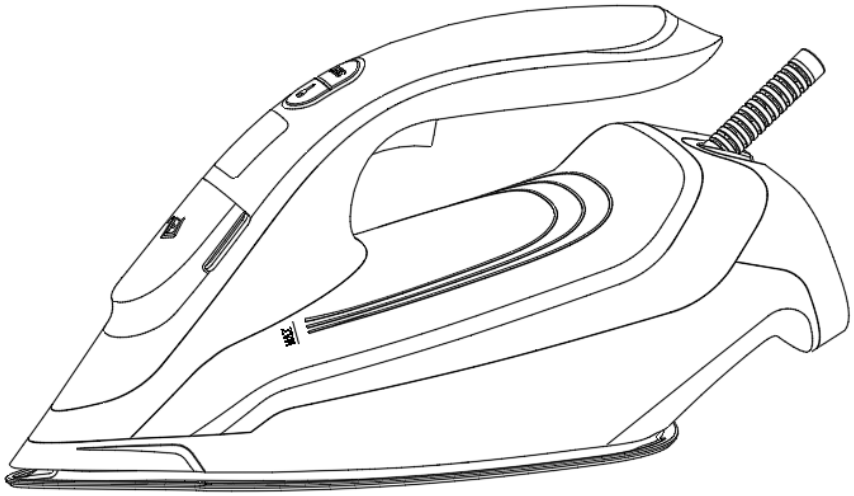

IMPORTANT SAFETY INSTRUCTIONS

When using your flatiron, basic safety precautions should always be followed, including the following:

READ ALL INSTRUCTIONS BEFORE USING

1. Use iron only for its intended use.
2. To protect against a risk of electric shock, do not immerse the iron in water or other liquids.
3. Before plugging or unplugging from outlet.Remember to:

--Release the steam button to turn off the steam;

--Unplug the plug.

--Never yank cord to disconnect from outlet; instead, grasp plug and pull to disconnect.

4. Do not allow cord to touch hot surfaces. Let iron cool completely before putting away. Loop cord loosely around iron when storing.
5. Always disconnect iron from electrical outlet when filling with water or emptying and when not in use.
6. Do not operate iron with a damaged cord or if the iron has been dropped or damaged. To avoid the risk of electric shock, do not disassemble the iron take it to a qualified serviceman for examination and repair. Incorrect reassembly can cause a risk of electric shock when the iron is used.
7. Close supervision is necessary for any appliance being used by or near children. Do not leave iron unattended while connected or on an ironing board.
8. Burns can occur from touching hot metal parts, hot water, or steam. Use caution when you turn a steam iron upside down – there may be hot water in the reservoir.
9. If the malfunction indicator goes on, the flatiron is not operating normally. Disconnect from the power supply and have the flatiron serviced by qualified service personnel.

SPECIAL INSTRUCTIONS

1. To avoid a circuit overload, do not operate another high wattage appliance on the same circuit.
2. If an extension cord is absolutely necessary, a 10-ampere cord should be used. Cords rated for less amperage may overheat. Care should be taken to arrange the cord so that it cannot be pulled or tripped over.

SAVE THESE INSTRUCTIONS

More specifically:

DO NOT let children or untrained persons use the appliance without supervision.

NEVER immerse the iron, cable or plug in any liquid.

DO NOT leave the hot iron touching fabrics or very inflammable surfaces.

DO NOT leave the appliance unnecessarily plugged in. Disconnect the plug from the mains when the appliance is not being used.

NEVER touch the appliance with wet or damp hands.

DO NOT use the power cord or the appliance in order to pull the plug out of the socket.

DO NOT leave the appliance exposed to the weather (rain, sun, etc.).

DO NOT leave the iron without supervision when it is connected to the power supply.

DO NOT fill the reservoir with water before removing the plug from the socket.

PLEASE NOTE!

Do not use chemical additive, scented substances or decalcifiers. Failure to comply with the above-mentioned regulations leads to the loss of guarantee.

DESCRIPTION OF DEVICE

A. Water inlet cap
B. Display cover (gear display)
C. Display window (power light display)
D. Cleaning button
E. Gear key
F. Handle
G. Steam button
H. Power supply cord
I.Bushing
J. Water tank
K. Separated base
L. Soleplate

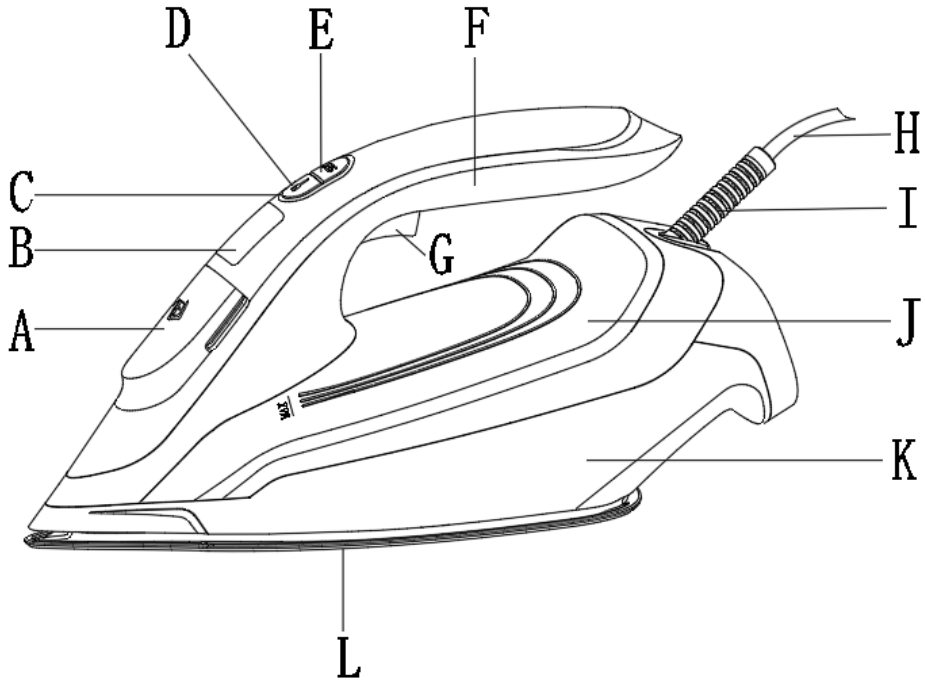

ANTI-CALC SYSTEM

A special resin filter inside the water reservoir softens the water and prevents scale build-up in the plate. The resin filter is permanent and does not need replacing.

Please note:

Use tap water only. Distilled and/demineralised water makes the "Zero-Calc" anti-calc system ineffective by altering its physicochemical characteristics.

Do not use chemical additives, scented substances or decalcifiers. Failure to comply with the above-mentioned regulations leads to the loss of guarantee.

AUTOMATIC SHUT OFF

If the iron (only for ironing connected to the power source) is placed horizontally for more than 30 seconds, the automatic heating function will automatically stop. When the automatic heating function stops, the white light of the power indicator on the display window stays on, the corresponding gear light on the display cover flashes white, and there will be 6 warning messages before the gear light stops flashing.

After the iron is placed vertically for more than 8 minutes, this phenomenon will also occur and enter standby mode.

--Press the gear key or move the product to transition from standby to working mode.

--Wait until the power indicator light on the display window and the corresponding white light on the display light are on for a long time, then you can start ironing again.

ANTI-AIR PUMP FUNCTION

After preheating is completed and steam is produced from the product, if the heating is resumed during the process, the count will be recalculated. If there is no heating for approximately 45 consecutive seconds (without power), it is determined that the water tank is in a state of no water and the water pump stops working.

GENERAL INSTRUCTIONS

When using the iron for the first time, you may notice a slight emission of smoke and hear some sounds made by the expanding plastics. This is quite normal and it stops after a short time. We also recommend passing the iron over an ordinary cloth before using it for the first time.

PREPARATIONS

1.For specially treated fabrics (such as lustrous, pleated, raised, etc.), please use a relatively low temperature when ironing.

2. When ironing, please sort the clothes. Wool should be ironed together, cotton together, and so on. The heating speed of ironing is faster than the cooling speed. Therefore, first iron the clothes that need the lowest temperature, and then iron the clothes that need the higher temperature.

3. Temperature setting

Please be sure to first check if there are any ironing instructions on the clothes to be ironed (they can usually be found on labels printed with an iron pattern). Press the gear button, select the corresponding gear, and the English letters indicate the correct ironing temperature. Under any circumstances, iron according to the instructions.

Warning: For heat-sensitive fabrics, place a cloth on the garment for ironing to prevent deformation or damage. When ironing blended fabrics, the temperature should be selected based on the linen grade with poorer heat resistance.

GARMENT LABEL	FABRIC TYPE	TEMPERATURE
	silk	low temperature
	wool	medium temperature
	Cotton - linen	high temperature
	Fabric not to be ironed	

METHOD OF ADDING WATER (Figure 1)

-Release the steam button to disconnect the steam state.

-Check if the plug has been disconnected from the socket.

- Open the lid (A).

- Hold the handle with both hands to position the iron at a 45 ° Angle. Slowly pour water into the water tank through the water filling hole, while being careful not to exceed the upper limit marked "MAX" on the tank (approximately 340ml) (Figure 1).

-Please use tap water free of impurities and oil stains. If the water is too hard, it is recommended that you boil it first, then filter out the impurities after cooling, or carry out distillation treatment. Do not use water that has undergone chemical decontamination treatment.

- Close the lid (A).

FUNCTION PROGRAM FLOW

1. Plug in for preheating: A short beep, the power indicator light flashes brightly, and the gear display lights flash simultaneously at all four gears. The selected gear light flashes brightly, while the unselected gear light flashes half-brightly. The default maximum gear (LINEN) is set. During preheating, the water pump cannot operate.
2. Working status: The power indicator light remains on all the time, and the lights of all four gears are also on all the time. The maximum gear (LINEN) of the gear display light is also bright white, and the white light of the unselected gear is half on. The temperature is stable and the preheating is completed.
3. Press the gear key: When the product is in operation, the gear light remains on at the corresponding gear position for a long time. When switching to standby mode, a short sound will be emitted as a reminder. Press the gear key to cycle through the four gears: linen, cotton, wool, and silk.
4. Press and hold the steam button for 3 seconds and then release it. The water pump will start working and continuously release steam. Touch the steam button again and the steam will be cut off.
5. Shutdown: Unplug the power cord, cut off the power supply, and both the display gear light and the power indicator light will go out, stopping the heating.

STEAM IRONING

-Steam ironing can only be carried out when a relatively high temperature is set. For example, when setting the wool or cotton setting, use a normal steam volume; when setting the linen setting, use a large steam volume.

-Make sure there is enough water in the water tank and place the iron upright.

-Default flax setting. Press the setting key to the desired temperature, which must be within the steam range (Figure 2).

- Insert the plug into the socket.

-When the power indicator light on the display window and the corresponding white light on the display cover remain on for a long time, you can start ironing again. Then you can begin ironing. Press and hold the steam button for 3 seconds and then release it. The water pump will start working and continuously release steam. (Figure 3)

EXPLOSIVE VAPOR

Double-click the steam button switch (Figure 3) for explosive steam. The buzzer will sound briefly and all indicator lights will flash rapidly. Press the steam button twice within 1 second and it can only work once every 10 seconds. Do not press the steam button continuously for more than 10 seconds. This function can remove wrinkles that are difficult to iron.

DRY IRONING

The process is the same as that of steam ironing, but be careful not to press the steam button.

AUTOMATIC CLEANING (Figure 4)

Press and hold the cleaning button for 3 seconds to enter the cleaning state. The water pump will work fully on for two minutes. The four power indicator lights will flash white and the gear indicator light will go off. Two minutes later, the water pump stops pumping water. Water continues to flow from the bottom plate for about 30 seconds to perform the cleaning function. The white light still flashes and enters the preheating mode until the preheating is completed and the white light remains on.

CLEANING

Please note: before cleaning the iron in any way, make sure that the appliance plug is not connected to the socket.

Any deposits, starch residue or size left on the plate can be removed using a damp cloth or an unabrasive liquid detergent.

Avoid scratching the plate with steel wool or metallic objects.

The plastic parts can be cleaned with a damp cloth then wiped over with a dry cloth.

HOW TO PUT IT AWAY

-After ironing is completed, gently press the steam button to turn off the steam. When no steam comes out of the base plate at all, unplug the power plug, drain the remaining water, and place it upright to cool down.

-After it has completely cooled down, wrap the base plate with flannel or soft materials and place it in a safe area to prevent damage or other dangers caused by children playing with it.

ADVICE FOR GOOD IRONING

We recommend using the lowest temperatures with fabrics that have unusual finishes (sequins, embroidery, flush, etc.).

If the fabric is mixed (e.g. 40% cotton 60% synthetics), set the thermostat to the temperature of the fibre requiring the lower temperature.

If you don’t know the composition of the fabric, determine the suitable temperature by testing on a hidden corner of the garment. Start with a low temperature and increase it gradually until it reaches the ideal temperature.

Never iron areas with traces of perspiration or other marks: the heat of the plate fixes the stains on the fabric, making them irremovable.

The size is more effective if you use a dry iron at a moderate temperature: excess heat scorches it with the risk of forming a yellow mark.

To avoid marking silk, woolen or synthetic garments shiny, iron them inside out.

To avoid marking velvet garments shiny, iron in one direction (following the fibre) and do not press down on the iron.

The heavier the washing machine is loaded, the more garments come out creased. This also happens when the spin drying revolutions are very high.

Many fabrics are easier to iron if they are not completely dry.

For example, silk should always be ironed damp.

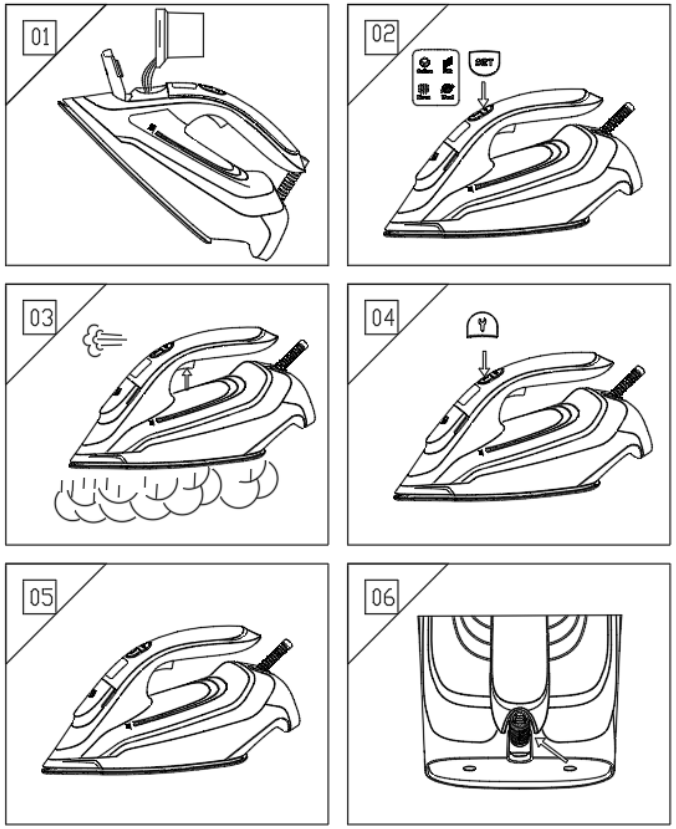

INSTRUÇÕES

FUNÇÃO COMPLETA

FERRO A VAPOR

NPV3000CD -04 220-240V~ 50/60Hz~ 2740-3270W

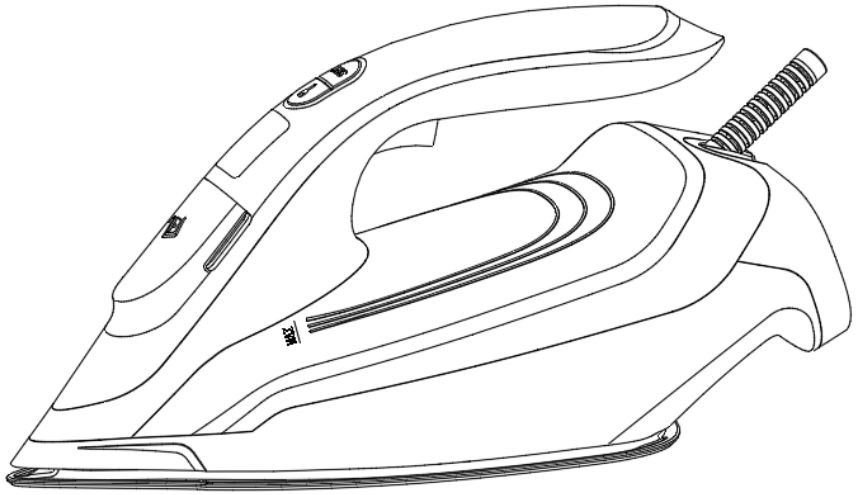

INSTRUÇÕES IMPORTANTES DE SEGURANÇA

Ao usar o ferro, deve-se sempre seguir as precauções básicas de segurança, incluindo as seguintes:

LEIA TODAS AS INSTRUÇÕES ANTES DE USÁ-LO

1. Use ferro apenas para o uso pretendido.
2. Para proteger contra o risco de choque elétrico, não mergulhe ferro em água ou outros líquidos.
3. Bantes de ligar ou desligar da tomada. Lembre-se:

--Solte o botão do Steam para desligar o Steam;

--Desconecte a tomada.

--Nunca puxe o cabo para desconectá-lo do plugue; em vez disso, pegue o plugue e puxe para desligar.

4. Não permita que o cabo toque superfícies quentes. Deixe o ferro esfriar completamente antes de guardá-lo. Faça um laço no cabo ao redor do ferro ao guardá-lo.
5. Sempre desconecte o ferro da tomada elétrica ao enchê-lo com água ou esvaziá-lo, e quando não estiver em uso.
6. Não opere o ferro com o cabo danificado ou se ele tiver caído ou estiver danificado. Para evitar o risco de choque elétrico, não desmonte a base. Leve-o a um técnico qualificado para exame e reparo. Uma montagem inadequada pode resultar em risco de choque elétrico ao usar o ferro.
7. É necessária supervisão próxima para qualquer aparelho que seja usado por ou perto de crianças. Não deixe o ferro sem vigilância enquanto estiver conectado ou sobre uma tábua de passar.
8. Queimaduras podem ocorrer ao tocar partes metálicas quentes, água quente ou vapor. Tenha cuidado ao virar um ferro a vapor de cabeça para baixo: pode haver água quente no reservatório.
9. Se o indicador de falha acender, o ferro não funcionará normalmente. Desconecte-o da fonte de energia e leve o ferro para verificação por pessoal qualificado.

INSTRUÇÕES ESPECIAIS

1. Para evitar sobrecarga do circuito, não utilize outro aparelho de alta potência no mesmo circuito.
2. Se for absolutamente necessário usar uma extensão, deve-se utilizar um cabo de 10 amperes. Cabos com menor amperagem podem superaquecer. Deve-se ter cuidado ao posicionar o cabo para que não possa ser puxado ou causar tropeços.

GUARDE ESTAS INSTRUÇÕES

Mais especificamente:

NÃO permita que crianças ou pessoas não treinadas utilizem o aparelho sem supervisão.

NUNCA mergulhe o ferro, o cabo ou o plugue em qualquer líquido.

NÃO deixe o ferro quente em contato com tecidos ou superfícies muito inflamáveis.

NÃO deixe o aparelho desnecessariamente conectado à tomada. Desconecte o plugue da rede elétrica quando o aparelho não estiver em uso.

NUNCA toque no aparelho com as mãos molhadas ou úmidas.

NÃO utilize o cabo de alimentação ou o aparelho para puxar o plugue da tomada.

NÃO deixe o aparelho exposto às condições climáticas (chuva, sol, etc.).

NÃO deixe o ferro sem supervisão quando estiver conectado à fonte de energia.

NÃO encha o reservatório com água antes de remover o plugue da tomada.

POR FAVOR, ATENÇÃO!

Não utilize aditivos químicos, substâncias perfumadas ou descalcificantes. O não cumprimento das instruções acima pode resultar na perda da garantia.

DESCRIÇÃO DO DISPOSITIVO

A. Tampa de entrada de água
B. Cobertura do display (nível de ajuste)
C. Janela do display (luz indicadora de energia)
D. Botão de limpeza
E. Botão de ajuste
F. Alça
G. Botão de vapor
H. Cabo de alimentação
I. Bucha
J. Reservatório de água
K. Base separada
L. Base (sola)

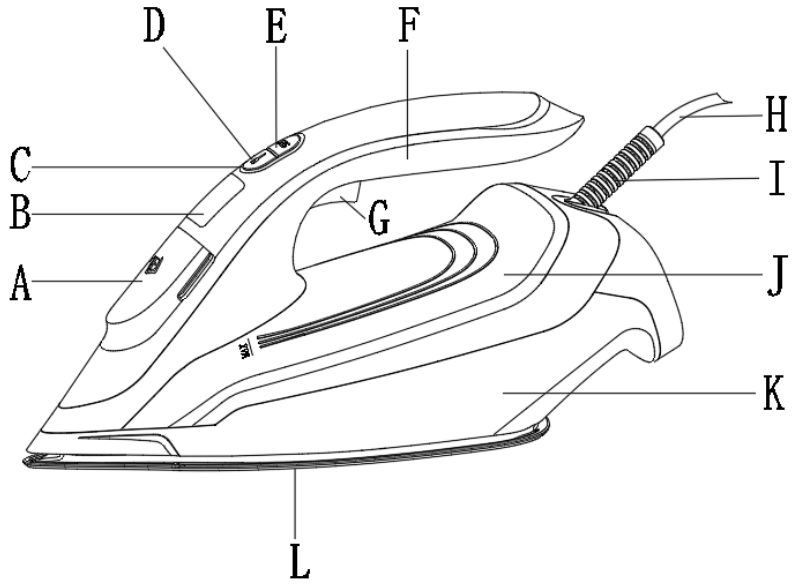

SISTEMA ANTI-CALCÁRIO

Um filtro especial de resina dentro do reservatório amolece a água e previne o acúmulo de calcário na base. O filtro de resina é permanente e não precisa ser substituído.

Por favor, note:

Use apenas água da torneira. Água destilada e/ou desmineralizada torna o sistema anticalcário "Zero-Calc" ineficaz ao alterar suas características físico-químicas.

Não use aditivos químicos, substâncias aromáticas ou amaciantes de água. O não cumprimento das regulamentações mencionadas implica a perda da garantia.

DESLIGAMENTO AUTOMÁTICO

Se o ferro (apenas o ferro conectado à fonte de alimentação) for colocado horizontalmente por mais de 30 segundos, a função de aquecimento automático será interrompida automaticamente. Quando a função de aquecimento automático é interrompida, a luz branca do indicador de energia na janela do display permanece acesa, enquanto a luz correspondente da seleção de nível pisca em branco, e 6 sinais sonoros são emitidos antes que a luz pare de piscar.

Após o ferro ser colocado verticalmente por mais de 8 minutos, esse fenômeno ocorre e o aparelho entra em modo de espera.

--Pressione o botão de ajuste ou mova o produto do modo de espera para o modo de funcionamento.

--Espere até que a luz indicadora de energia na janela do display e a luz branca correspondente permaneçam acesas; então você pode começar a passar novamente.

BOMBA DE AR ANTI GOTEJAMENTO

Uma vez que o pré-aquecimento esteja concluído, o produto começa a produzir vapor. Se o aquecimento for retomado durante o processo, a contagem será recalculada. Se não houver aquecimento por aproximadamente 45 segundos consecutivos (sem energia), o reservatório de água será considerado vazio e a bomba de água para de funcionar.

INSTRUÇÕES GERAIS

Ao usar o ferro pela primeira vez, você pode notar uma leve emissão de fumaça e ouvir alguns sons causados pela expansão dos plásticos. Isso é normal e desaparece após pouco tempo. Também recomendamos passar o ferro sobre um pano comum antes de usá-lo pela primeira vez.

PREPARATIVOS

1. Para tecidos especialmente tratados (como lustrosos, plissados, em relevo, etc.), use uma temperatura relativamente baixa ao passar.

2. Ao passar roupa, por favor, organize as peças. A lã deve ser passada em conjunto, o algodão deve ser passado em conjunto, e assim por diante. A velocidade de aquecimento ao passar é maior que a velocidade de resfriamento. Portanto, passe primeiro as roupas que necessitam de temperatura mais baixa e depois as que necessitam de temperatura mais alta.

3. Ajuste de temperatura

Por favor, Certifique-se de verificar primeiro as instruções de passagem das roupas que você vai passar (geralmente encontradas nas etiquetas). Pressione o botão de ajuste, selecione o nível correspondente e as letras em inglês indicam a temperatura correta do ferro. Em qualquer caso, passe conforme indicado.

Aviso: Para tecidos sensíveis ao calor, coloque um pano sobre a peça ao passar para evitar deformações ou danos. Ao passar tecidos mistos, a temperatura deve ser escolhida com base na fibra que possui menor resistência ao calor.

ETIQUETA DE VESTUÁRIO	TIPO DE TECIDO	TEMPERATURA
	seda	Baixa temperatura
	Lã	Temperatura média
	Algodão - linho	Alta temperatura
	Tecido que não pode ser passado	

MÉTODO DE ADICIONAR ÁGUA (Figura 1)

– Solte o botão de vapor para desativar a função de vapor.
– Verifique se o plugue está desconectado da tomada.
– Abra a tampa (A).
– Segure o ferro com ambas as mãos para posicioná-lo em um ângulo de 45°.
Despeje lentamente a água no reservatório através do orifício de enchimento, tomando cuidado para não exceder o nível máximo indicado como "MAX" no reservatório (aproximadamente 340 ml) (Figura 1).
– Recomenda-se usar água da torneira livre de impurezas ou manchas de óleo. Se a água for muito dura, recomenda-se fervê-la primeiro e depois filtrar as impurezas após o resfriamento, ou realizar um processo de destilação. Não use água que tenha sido submetida a tratamentos químicos de descontaminação.
– Feche a tampa (A).

PROGRAMAS DE FLUXO DE FUNÇÕES

1. Pré-aquecimento: Um bip curto, a luz do indicador de energia pisca intensamente e as luzes do visor de níveis piscam simultaneamente em todos os quatro níveis. A luz do nível selecionado pisca intensamente, enquanto a luz do nível não selecionado pisca mais fraca. O nível máximo padrão (LINEN) está definido. Durante o pré-aquecimento, a bomba de água não pode funcionar.
2. Estado de funcionamento: A luz do indicador de energia permanece acesa continuamente, e as luzes de todos os quatro níveis também permanecem acesas. A luz do nível máximo (LINEN) no visor de níveis é branca brilhante, enquanto a luz não selecionada é mais fraca. A temperatura está estável e o pré-aquecimento está completo.
3. Pressione a tecla de engrenagem: Quando o produto está em operação, a luz da Pressione o botão de ajuste: Quando o produto está em funcionamento, a luz do nível permanece acesa na posição correspondente. Ao mudar para o modo de espera, um breve som é emitido como lembrete. Pressione o botão de ajuste para alternar entre os quatro níveis: linho, algodão, lã e seda.
4. Pressione e segure o botão de vapor por 3 segundos, depois solte. A bomba de água começará a funcionar e liberará vapor continuamente. Toque novamente no botão de vapor e o vapor será desligado.

Desligamento: Desconecte o cabo de alimentação, desligue a fonte de energia, e tanto a luz do nível no display quanto a luz do indicador de energia se apagam, interrompendo o aquecimento.

FERRO A VAPOR

– Passar a vapor só pode ser feito quando uma temperatura relativamente alta está definida. Por exemplo, ao selecionar as configurações de lã ou algodão, use um volume normal de vapor; ao selecionar linho, utilize um volume maior de vapor.
– Certifique-se de que há água suficiente no reservatório e coloque o ferro em posição vertical.
– Configuração para linho. Pressione o botão de ajuste para a temperatura desejada, que deve estar dentro da faixa de vapor (Figura 2).
– Insira o plugue na tomada.
– Quando a luz indicadora de energia na janela e a luz branca correspondente no corpo permanecerem acesas, você pode começar a passar. Pressione e segure o botão de vapor por 3 segundos, depois solte. A bomba de água começará a funcionar e liberará vapor continuamente. (Figura 3)

VAPOR EXPLOSIVO

Pressione rapidamente duas vezes o botão de vapor (Figura 3) para ativar o jato de vapor. Um sinal sonoro curto é emitido e todas as luzes indicadoras piscam rapidamente. Pressione o botão Steam duas vezes em 1 segundo; esta função só pode ser utilizada uma vez a cada 10 segundos. Não pressione continuamente o botão Steam por mais de 10 segundos. Esta função pode remover rugas difíceis.

FERRO A SECO

O processo é o mesmo da passagem a vapor, mas tenha cuidado para não pressionar o botão de vapor.

LIMPEZA AUTOMÁTICA (Figura 4)

Pressione e segure o botão de limpeza por 3 segundos para entrar no modo de limpeza. A bomba de água funcionará continuamente por dois minutos. As quatro luzes indicadoras de energia piscam em branco e a luz do nível se apaga. Após dois minutos, a bomba de água para de bombear. A água continua a fluir pela base

por cerca de 30 segundos para completar a limpeza. A luz branca continua piscando e entra em modo de pré-aquecimento até que o pré-aquecimento seja concluído e a luz branca permaneça acesa.

LIMPEZA

Por favor, note: antes de limpar o ferro de qualquer forma, certifique-se de que o aparelho não esteja conectado à tomada.

Quaisquer depósitos, resíduos de amido ou manchas na base podem ser removidos com um pano úmido ou um detergente líquido não abrasivo.

Evite riscar a base com lã de aço ou objetos metálicos.

As partes plásticas podem ser limpas com um pano úmido e depois secas com um pano seco.

COMO ARMAZENAR

– Após passar a roupa, pressione suavemente o botão de vapor para desligar o vapor.

– Quando não sair mais vapor da base, desconecte o plugue, esvazie a água restante e coloque o ferro na posição vertical para esfriar.

– Quando estiver completamente frio, envolva a base com um pano macio e guarde em um local seguro para evitar danos ou riscos, especialmente para crianças.

DICAS PARA PASSAR BEM

Recomendamos usar temperaturas mais baixas para tecidos com acabamentos especiais (lantejoulas, bordados, etc.).

Se o tecido for misto (por exemplo, 40% algodão, 60% sintético), ajuste o termostato para a temperatura da fibra que exige a temperatura mais baixa.

Se você não souber a composição do tecido, teste a temperatura em uma área escondida da peça. Comece com uma temperatura baixa e aumente gradualmente até atingir a temperatura ideal.

Nunca passe áreas com manchas de suor ou outras manchas: o calor da base pode fixá-las no tecido, tornando-as difíceis de remover.

Passar é mais eficaz com um ferro seco em temperatura moderada: calor excessivo pode queimar o tecido e causar manchas amareladas.

Para evitar que roupas de seda, lã ou sintéticas fiquem brilhantes, passe-as do avesso.

Para evitar marcar o brilho de peças de veludo, passe em uma única direção (seguindo a fibra) sem pressionar o ferro.

Quanto mais cheia estiver a máquina de lavar, mais amassadas sairão as roupas. Isso também ocorre quando as velocidades de centrifugação são muito altas.

Muitos tecidos são mais fáceis de passar quando não estão completamente secos.

Por exemplo, a seda deve sempre ser passada levemente úmida.

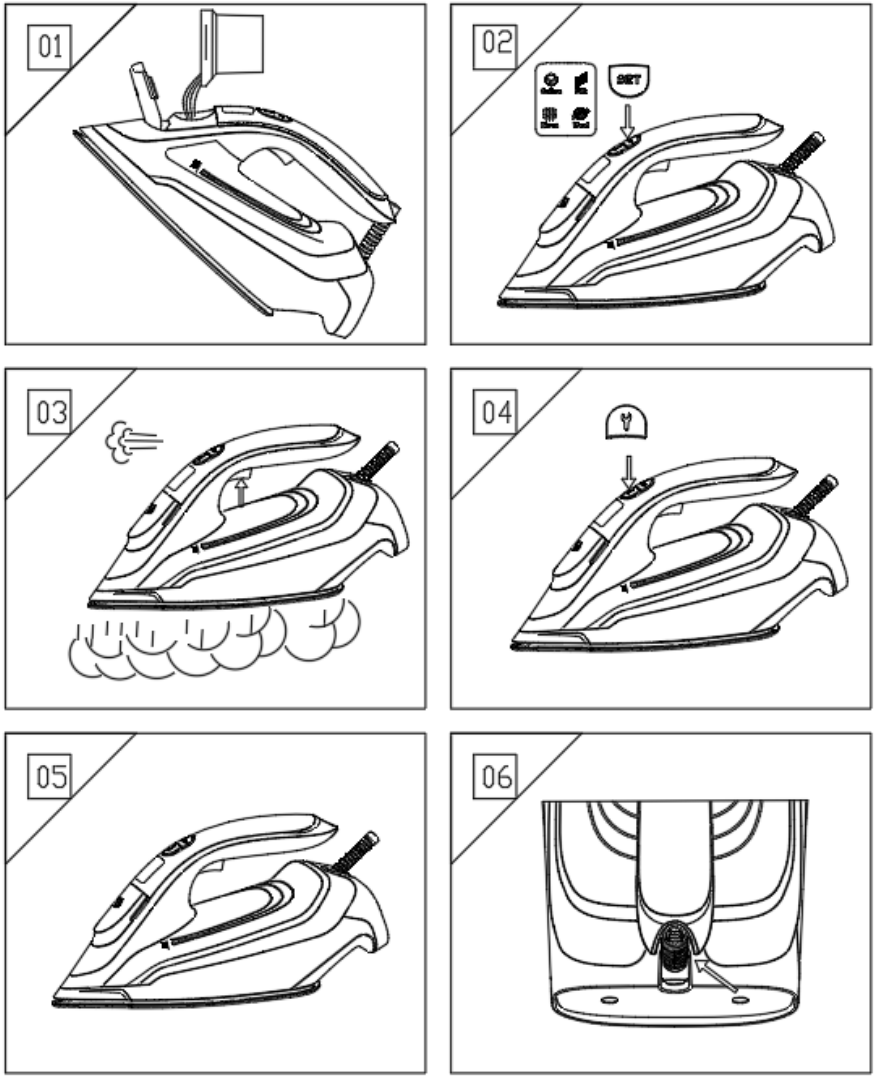

INSTRUCTIONS

INSTRUCTIONS

FONCTION COMPLÈTE

FER À VAPEUR

NPV3000CD -04 220-240V~ 50/60Hz~ 2740-3270W

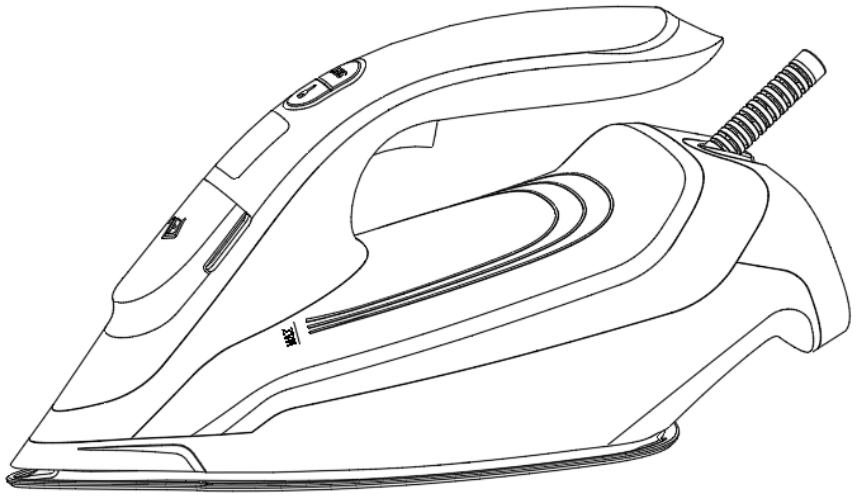

INSTRUCTIONS DE SÉCURITÉ IMPORTANTES

Lors de l'utilisation de votre fer, des précautions de sécurité de base doivent toujours être respectées, notamment les suivantes :

LISEZ TOUTES LES INSTRUCTIONS AVANT DE LES UTILISER

1. Utiliser le fer uniquement pour l'usage prévu.
2. Pour éviter le risque de choc électrique, ne pas immerger le fer dans l'eau ou d'autres liquides.
3. Bavant de brancher ou de débrancher la prise. Rappelez-vous :

--Relâchez le bouton Vapeur pour éteindre la Vapeur ;

--Débranche la prise.

--Ne tirez jamais sur le cordon pour le déconnecter de la prise ; au lieu de cela, prenez la prise et tirez pour déconnecter.

4. Ne laissez pas le cordon toucher des surfaces chaudes. Laissez le fer refroidir complètement avant de le ranger. Faites une boucle avec le cordon autour du fer lors du rangement.
5. Débranchez toujours le fer de la prise électrique lors du remplissage ou de la vidange d'eau, et lorsqu'il n'est pas utilisé.
6. Ne pas utiliser le fer avec un cordon endommagé ou si le fer est tombé ou endommagé. Pour éviter le risque de choc électrique, ne démontez pas la plaque. Confiez-le à un technicien qualifié pour examen et réparation. Un montage incorrect peut entraîner un risque de choc électrique lors de l'utilisation du fer.
7. Une surveillance étroite est nécessaire pour tout appareil utilisé par ou à proximité des enfants. Ne laissez pas le fer sans surveillance lorsqu'il est branché ou sur une planche à repasser.
8. Des brûlures peuvent survenir au contact de pièces métalliques chaudes, d'eau chaude ou de vapeur. Faites attention lorsque vous retournez un fer à vapeur : il peut y avoir de l'eau chaude dans le réservoir.
9. Si l'indicateur de panne s'allume, le fer ne fonctionne pas normalement. Débranchez-le de la source d'alimentation et faites-le vérifier par du personnel qualifié.

INSTRUCTIONS SPÉCIALES

1. Pour éviter une surcharge du circuit, n'utilisez pas un autre appareil à forte puissance sur le même circuit.
2. Si une rallonge est absolument nécessaire, utilisez un câble de 10 ampères. Les câbles avec une intensité inférieure peuvent surchauffer. Veillez à disposer le câble de manière à éviter qu'il ne soit tiré ou qu'on trébuche dessus.

SAUVEGARDEZ CES INSTRUCTIONS

Plus précisément :

NE PAS laisser les enfants ou des personnes non qualifiées utiliser l'appareil sans surveillance.

NE JAMAIS immerger le fer, le câble ou la prise dans un liquide.

NE PAS laisser le fer chaud en contact avec des tissus ou des surfaces très inflammables.

NE PAS laisser l'appareil branché inutilement. Débranchez la prise du secteur lorsque l'appareil n'est pas utilisé.

NE JAMAIS toucher l'appareil avec des mains mouillées ou humides.

NE PAS utiliser le cordon d'alimentation ou l'appareil pour retirer la prise de la prise murale.

NE PAS laisser l'appareil exposé aux intempéries (pluie, soleil, etc.).

NE PAS laisser le fer sans surveillance lorsqu'il est branché à l'alimentation.

NE PAS remplir le réservoir d'eau avant de retirer la prise de la prise murale.

REMARQUE !

Ne pas utiliser d'additifs chimiques, de substances parfumées ou de détartrants. Le non-respect des instructions ci-dessus entraîne la perte de la garantie.

DESCRIPTION DE L'APPAREIL

A. Bouchon d'entrée d'eau
B. Couvercle du display (niveau de réglage)
C. Fenêtre du display (voyant d'alimentation)
D. Bouton de nettoyage
E. Bouton de réglage
F. Poignée
G. Bouton de vapeur
H. Cordon d'alimentation
I. Douille
J. Réservoir d'eau
K. Base séparée
L. Semelle

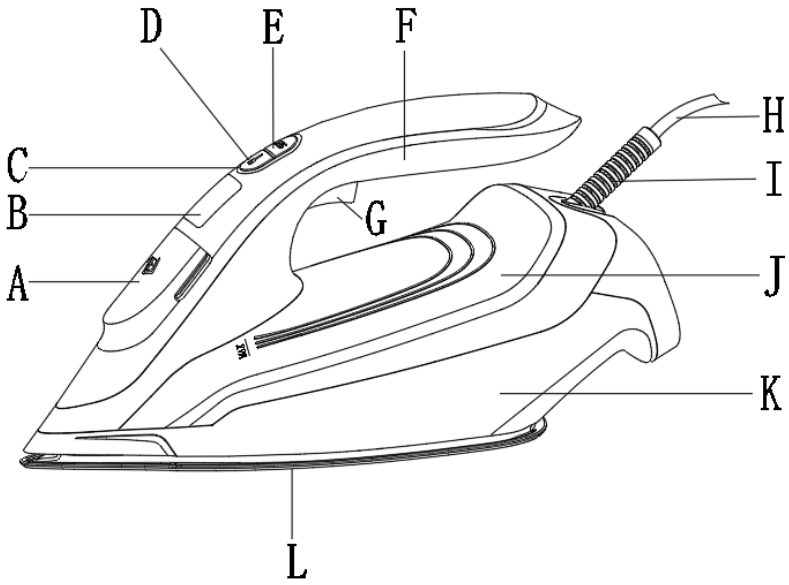

SYSTÈME ANTI-CALCAIRE

Un filtre spécial en résine à l'intérieur du réservoir adoucit l'eau et empêche l'accumulation de calcaire sur la semelle. Le filtre en résine est permanent et ne nécessite pas d'être remplacé.

Veuillez noter :

Utilisez uniquement de l'eau du robinet. L'eau distillée et/ou déminéralisée rend le système anticalcaire « Zero-Calc » inefficace en modifiant ses caractéristiques physico-chimiques.

N'utilisez pas d'additifs chimiques, de substances aromatiques ou d'adoucisseurs d'eau. Le non-respect des réglementations mentionnées entraîne la perte de la garantie.

ARRÊT AUTOMATIQUE

Si le fer (uniquement le fer connecté à l'alimentation) est placé horizontalement pendant plus de 30 secondes, la fonction de chauffage automatique s'arrête automatiquement. Lorsque la fonction de chauffage automatique s'arrête, le voyant blanc de l'indicateur d'alimentation sur la fenêtre d'affichage reste allumé, tandis que le voyant correspondant du niveau clignote en blanc, et 6 signaux sonores sont émis avant que le voyant cesse de clignoter.

Après que le fer est placé verticalement pendant plus de 8 minutes, ce phénomène se produit et l'appareil entre en mode veille.

--Appuyez sur le bouton de réglage pour passer du mode veille au mode de fonctionnement.

--Attendez que le voyant d'alimentation sur la fenêtre d'affichage et le voyant blanc correspondant restent allumés, puis vous pouvez recommencer à repasser.

POMPE À AIR ANTI-GOUTTE

Une fois le préchauffage terminé, l'appareil commence à produire de la vapeur. Si le chauffage reprend pendant le processus, le comptage sera recalculé. S'il n'y a pas de chauffage pendant environ 45 secondes consécutives (absence d'électricité), le réservoir d'eau est considéré comme vide et la pompe à eau cesse de fonctionner.

INSTRUCTIONS GÉNÉRALES

Lors de la première utilisation du fer, vous pouvez remarquer une légère émission de fumée et entendre des sons causés par la dilatation des plastiques. Cela est normal et disparaît après peu de temps. Nous recommandons également de passer le fer sur un chiffon ordinaire avant la première utilisation.

PRÉPARATIFS

1. Pour les tissus spécialement traités (comme les tissus brillants, plissés, en relief, etc.), veuillez utiliser une température relativement basse lors du repassage.
2. Lors du repassage, veuillez trier les vêtements. La laine doit être repassée ensemble, le coton doit être regroupé, et ainsi de suite. La vitesse de chauffage pendant le repassage est supérieure à la vitesse de refroidissement. Par conséquent, repassez d'abord les vêtements nécessitant une température plus basse, puis ceux nécessitant une température plus élevée.
3. Réglage de la température

Veuillez vérifier d'abord les instructions de repassage des vêtements que vous repassez (elles se trouvent généralement sur les étiquettes). Appuyez sur le bouton de réglage, sélectionnez le niveau correspondant, et les lettres anglaises indiquent la température correcte du fer. En toutes circonstances, repassez conformément aux indications.

Avertissement : Pour les tissus sensibles à la chaleur, placez un chiffon sur le vêtement lors du repassage afin d'éviter toute déformation ou dommage. Lors du repassage de tissus mélangés, la température doit être choisie en fonction de la fibre ayant la plus faible résistance à la chaleur.

ÉTIQUETTE DU VÊTEMENT	TYPE DE TISSU	TEMPÉRATURE
	Soie	Basse température
	Laine	Température moyenne
	Coton - lin	Haute température
	Un tissu qui ne peut pas être repassé	

MÉTHODE D'AJOUT D'EAU (Figure 1)

– Relâchez le bouton vapeur pour désactiver la fonction vapeur.
– Vérifiez que la prise est débranchée.
– Ouvrez le couvercle (A).
– Tenez le fer à deux mains pour le placer à un angle de 45°. Versez lentement de l'eau dans le réservoir par l'orifice de remplissage, en veillant à ne pas dépasser le niveau maximal indiqué « MAX » sur le réservoir (environ 340 ml) (Figure 1).
– Il est recommandé d'utiliser de l'eau du robinet sans impuretés ni traces d'huile. Si l'eau est très dure, il est conseillé de la faire bouillir puis de filtrer les impuretés après refroidissement, ou d'effectuer une distillation. N'utilisez pas d'eau ayant subi un traitement chimique de décontamination.
– Fermez le couvercle (A).

PROGRAMMES DE FONCTIONNEMENT

1. Préchauffage : Un bip court, le voyant d'alimentation clignote rapidement et les voyants des niveaux clignotent simultanément sur les quatre niveaux. Le voyant du niveau sélectionné clignote rapidement, tandis que celui non sélectionné clignote faiblement. Le niveau maximal par défaut (LINEN) est défini. Pendant le préchauffage, la pompe à eau ne fonctionne pas.
2. État de fonctionnement : Le voyant d'alimentation reste allumé en continu, et les voyants des quatre niveaux restent également allumés. Le voyant du niveau maximal (LINEN) est blanc brillant, tandis que le voyant non sélectionné est plus faible. La température est stable et le préchauffage est terminé.
3. Appuyez sur le bouton de réglage : Lorsque l'appareil est en fonctionnement, le voyant du niveau reste allumé à la position correspondante. Lors du passage en mode veille, un bref signal sonore est émis comme rappel. Appuyez sur le bouton de réglage pour passer entre les quatre niveaux : lin, coton, laine et soie.
4. Appuyez et maintenez le bouton vapeur pendant 3 secondes, puis relâchez. La pompe à eau commence à fonctionner et libère de la vapeur en continu. Appuyez à nouveau sur le bouton vapeur pour arrêter la vapeur.
   Arrêt : Débranchez le câble d'alimentation, coupez l'alimentation, et les voyants du niveau sur l'affichage ainsi que celui de l'indicateur d'alimentation s'éteignent, interrompant le chauffage.

REPASSAGE À LA VAPEUR

– Le repassage à la vapeur ne peut être effectué que lorsque la température est relativement élevée. Par exemple, pour les réglages laine ou coton, utilisez un volume normal de vapeur ; pour le lin, utilisez un volume élevé de vapeur.
– Assurez-vous qu'il y a suffisamment d'eau dans le réservoir et placez le fer en position verticale.
– Réglage pour le lin. Appuyez sur le bouton de réglage pour sélectionner la température souhaitée, qui doit se situer dans la plage de vapeur (Figure 2).
– Insérez la prise dans la prise.
– Lorsque le voyant d'alimentation sur la fenêtre et le voyant blanc correspondant restent allumés, vous pouvez commencer à repasser. Appuyez et maintenez le bouton vapeur pendant 3 secondes, puis relâchez. La pompe à eau fonctionne et libère de la vapeur en continu. (Figure 3)

VAPEUR PUISSANTE

Appuyez rapidement deux fois sur le bouton vapeur (Figure 3) pour activer le jet de vapeur. Un signal sonore bref est émis et tous les voyants clignotent rapidement. Appuyez deux fois sur le bouton Steam en 1 seconde ; cette fonction ne peut être utilisée qu'une fois toutes les 10 secondes. N'appuyez pas en continu sur le bouton Steam pendant plus de 10 secondes. Cette fonction permet d'éliminer les plis difficiles.

REPASSAGE À SEC

Le processus est le même que pour le repassage à la vapeur, mais veillez à ne pas appuyer sur le bouton vapeur.

NETTOYAGE AUTOMATIQUE (Figure 4)

Appuyez et maintenez le bouton de nettoyage pendant 3 secondes pour activer le mode de nettoyage. La pompe à eau fonctionnera en continu pendant deux minutes. Les quatre voyants d'alimentation clignotent en blanc et le voyant de niveau s'éteint. Après deux minutes, la pompe à eau cesse de fonctionner. L'eau continue de s'écouler par la semelle pendant environ 30 secondes pour effectuer le nettoyage. La lumière blanche continue de clignoter et passe en mode

préchauffage jusqu'à ce que le préchauffage soit terminé et que la lumière blanche reste allumée.

NETTOYAGE

Veuillez noter : avant de nettoyer le fer de quelque manière que ce soit, assurez-vous que la fiche de l'appareil n'est pas connectée à la prise.

Tout dépôt, résidu d'amidon ou tache laissée sur la semelle peut être enlevé à l'aide d'un chiffon humide ou d'un détergent liquide non abrasif.

Évitez de rayer la semelle avec de la laine d'acier ou des objets métalliques.

Les pièces en plastique peuvent être nettoyées avec un chiffon humide puis séchées avec un chiffon sec.

COMMENT LE RANGER

– Après avoir repassé, appuyez doucement sur le bouton vapeur pour éteindre la vapeur.

– Lorsque plus aucune vapeur ne sort de la base, débranchez la prise, videz l'eau restante et placez le fer en position verticale pour le laisser refroidir.

– Une fois complètement refroidi, enveloppez la base dans un tissu doux et placez-la dans un endroit sûr pour éviter les dommages ou les dangers, notamment pour les enfants.

CONSEILS POUR BIEN REPASSER

Nous recommandons d'utiliser des températures plus basses pour les tissus avec des finitions particulières (paillettes, broderies, etc.).

Si le tissu est mélangé (par exemple, 40 % coton, 60 % synthétique), réglez le thermostat sur la température de la fibre nécessitant la température la plus basse.

Si vous ne connaissez pas la composition du tissu, testez la température sur une partie cachée du vêtement. Commencez par une température basse et augmentez progressivement jusqu'à atteindre la température idéale.

Ne repassez jamais des zones avec des traces de sueur ou d'autres taches : la chaleur de la semelle peut les fixer sur le tissu et les rendre difficiles à enlever.

Le repassage est plus efficace avec un fer sec à température modérée : une chaleur excessive peut brûler le tissu et provoquer des taches jaunâtres.

Pour éviter que la soie, la laine ou les tissus synthétiques ne deviennent brillants, repassez-les à l'envers.

Pour éviter de marquer la brillance des vêtements en velours, repassez dans une seule direction (dans le sens du poil) sans appuyer sur le fer.

Plus la machine à laver est chargée, plus les vêtements ressortent froissés. Cela se produit également lorsque les vitesses d'essorage sont très élevées.

De nombreux tissus sont plus faciles à repasser lorsqu'ils ne sont pas complètement secs.

Par exemple, la soie doit toujours être repassée légèrement humide.

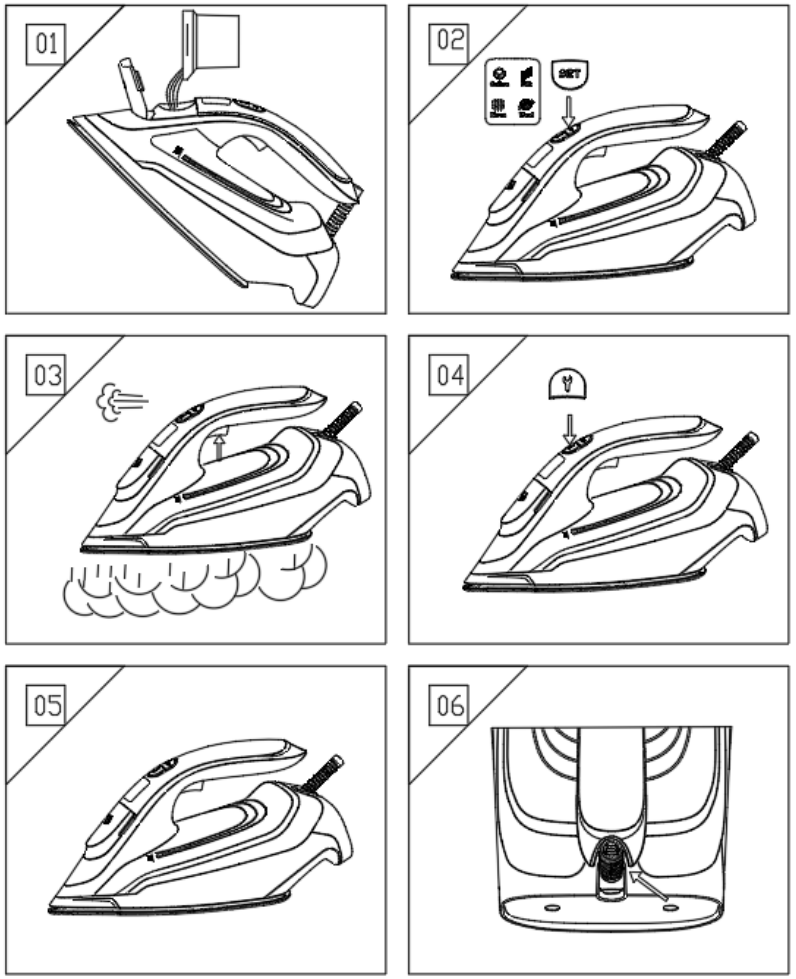

ISTRUZIONI

ISTRUZIONI

FUNZIONE COMPLETA

FERRO A VAPORE

NPV3000CD -04 220-240V~ 50/60Hz~ 2740-3270W

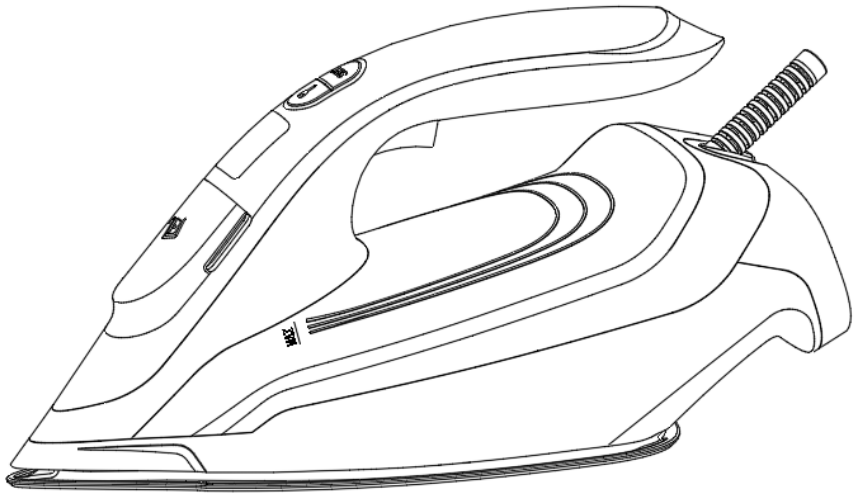

ISTRUZIONI IMPORTANTI DI SICUREZZA

Cuando usi il ferro da stiro, bisogna sempre seguire le precauzioni di sicurezza di base, tra cui le seguenti:

LEGGI TUTTE LE ISTRUZIONI PRIMA DI USARLI

1. Usare il ferro solo per l'uso previsto.
2. Per proteggersi dal rischio di scosse elettriche, non immergere il ferro in acqua o altri liquidi.
3. Prima di collegare o scollegare dalla presa. Ricorda:

--Rilascia il pulsante del vapore per spegnere il vapore;

--Stacca la spina.

--Non tirare mai il cavo per staccarlo dalla spina; invece, afferrare la spina e tirare per scollegare.

4. Non permettere al cavo di toccare superfici calde. Lascia raffreddare completamente il ferro prima di conservarlo. Fai un anello di corda intorno al ferro quando lo riporgi.
5. Scollega sempre il ferro dalla presa elettrica quando si riempie con acqua o si svuota, e quando non si usa.
6. Non usare il ferro con un cavo danneggiato o se il ferro è caduto o danneggiato. Per evitare il rischio di scosse elettriche, non smontare la piastra. Portalo da un tecnico qualificato per l'esame e la riparazione. Un montaggio improprio può comportare il rischio di scosse elettriche durante l'uso del ferro.
7. È necessaria una stretta supervisione per qualsiasi apparecchio che utilizza o si trova vicino a bambini. Non lasciare il ferro incustodito mentre sei collegato o su un tavolo da stiro.
8. Le ustioni possono verificarsi toccando parti metalliche calde, acqua calda o vapore. Fai attenzione quando giri un ferro a vapore sottosopra: potrebbe esserci acqua calda nel serbatoio.
9. Se l'indicatore di guasto si accende, il ferro non funziona normalmente. Scollegalo dalla fonte di alimentazione e fai controllare il ferro da stiro da personale qualificato.

ISTRUZIONI SPECIALI

1. Per evitare un sovraccarico del circuito, non utilizzare un altro apparecchio ad alto wattaggio sullo stesso circuito.
2. Se è assolutamente necessario utilizzare una prolunga, si deve usare un cavo da 10 ampere. I cavi con amperaggio inferiore possono surriscaldarsi. Prestare attenzione a sistemare il cavo in modo che non possa essere tirato o causare inciampi.

CONSERVARE QUESTE ISTRUZIONI

Più specificamente:

NON permettere ai bambini o a persone non qualificate di utilizzare l'apparecchio senza supervisione.

MAI immergere il ferro, il cavo o la spina in qualsiasi liquido.

NON lasciare il ferro caldo a contatto con tessuti o superfici molto infiammabili.

NON lasciare inutilmente l'apparecchio collegato alla corrente. Scollegare la spina dalla rete quando l'apparecchio non è in uso.

MAI toccare l'apparecchio con le mani bagnate o umide.

NON utilizzare il cavo di alimentazione o l'apparecchio per tirare la spina fuori dalla presa.

NON lasciare l'apparecchio esposto agli agenti atmosferici (pioggia, sole, ecc.).

NON lasciare il ferro senza supervisione quando è collegato alla corrente.

NON riempire il serbatoio con acqua prima di aver rimosso la spina dalla presa.

ATTENZIONE!

Non utilizzare additivi chimici, sostanze profumate o decalcificanti. Il mancato rispetto delle suddette indicazioni comporta la perdita della garanzia.

DESCRIZIONE DEL DISPOSITIVO

A. Tappo di ingresso dell'acqua
B. Copertura del display (livello di impostazione)
C. Finestra del display (spia di alimentazione)
D. Pulsante di pulizia
E. Tasto di regolazione
F. Impugnatura
G. Pulsante del vapore
H. Cavo di alimentazione
I. Boccola
J. Serbatoio dell'acqua
K. Base separata
L. Piastra

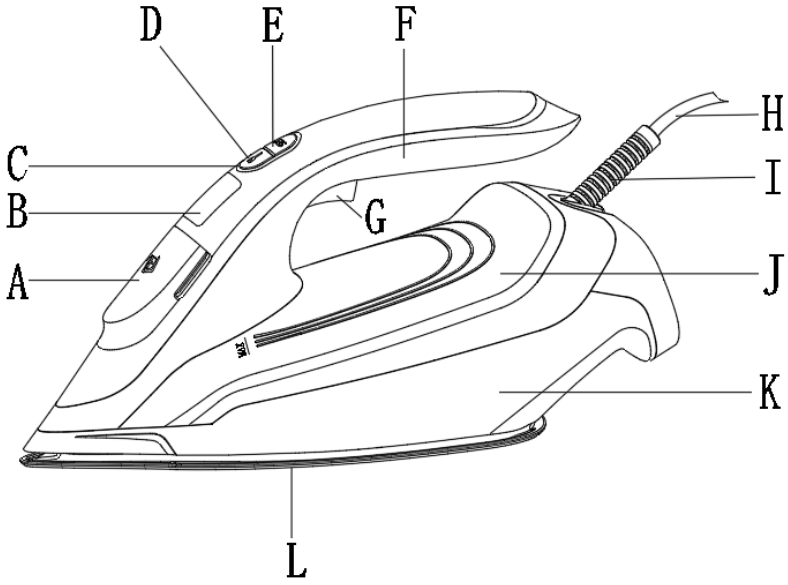

SISTEMA ANTI-CALCARE

Un filtro speciale in resina all'interno del serbatoio ammorbidisce l'acqua e previene l'accumulo di calcare sulla piastra. Il filtro a resina è permanente e non necessita di essere sostituito.

Si prega di notare:

Usa solo acqua del rubinetto. L'acqua distillata e/o demineralizzata rende inefficace il sistema anticalcare "Zero-Calc" alterandone le caratteristiche fisico-chimiche.

Non usare additivi chimici, sostanze aromatiche o addolcitori d'acqua. Il mancato rispetto delle normative sopra menzionate comporta la perdita della garanzia.

SPEGNIMENTO AUTOMATICO

Se il ferro da stiro (solo ferro collegato all'alimentazione) viene posizionato orizzontalmente per più di 30 secondi, la funzione di riscaldamento automatico si interromperà automaticamente. Quando la funzione di riscaldamento automatico si interrompe, la spia bianca dell'indicatore di alimentazione sulla finestra del display rimane accesa, mentre la spia corrispondente sul display lampeggia in bianco e compaiono 6 segnali acustici di avviso prima che la spia smetta di lampeggiare.

Dopo che il ferro viene posizionato verticalmente per più di 8 minuti, questo fenomeno si verifica e il dispositivo entra in modalità standby.

– Premi il tasto di regolazione per riportare il prodotto dalla modalità standby a quella operativa.

– Aspetta che la spia dell'indicatore di alimentazione sulla finestra del display e la corrispondente luce bianca rimangano accese; poi puoi ricominciare a stirare.

POMPA AD ARIA ANTI GOCCIOLAMENTO

Una volta completato il preriscaldamento, il prodotto eroga vapore. Se il riscaldamento riprende durante il processo, il conteggio verrà ricalcolato. Se non c'è riscaldamento per circa 45 secondi consecutivi (assenza di corrente), il serbatoio dell'acqua viene considerato vuoto e la pompa dell'acqua smette di funzionare.

ISTRUZIONI GENERALI

Quando usi il ferro per la prima volta, potresti notare una leggera emissione di fumo e sentire alcuni suoni causati dall'espansione delle plastiche. È abbastanza normale e si ferma dopo poco tempo. Consigliamo anche di passare il ferro su un panno normale prima di usarlo per la prima volta.

PREPARATIVI

1. Per tessuti trattati appositamente (come lucidi, piegati, in rilievo, ecc.), si prega di usare una temperatura relativamente bassa durante la stiratura.

2. Quando stiri, per favore sistema i vestiti. La lana dovrebbe essere stirata insieme, il cotone deve essere stirato insieme, e così via. La velocità di riscaldamento durante la stiratura è superiore a quella di raffreddamento. Perciò, stira prima i capi che necessitano di una temperatura più bassa e poi quelli che necessitano di una più alta.

Regolazione della temperatura

Assicurati di controllare le istruzioni di stiratura dei capi che stai stirando (di solito si trovano sulle etichette). Premi il pulsante di regolazione, seleziona il livello corrispondente e le lettere inglesi indicano la temperatura corretta del ferro. In ogni caso, stira secondo le indicazioni.

Attenzione: Per i tessuti sensibili al calore, posiziona un panno sopra il capo per stirare ed evitare deformazioni o danni. Quando si stirano tessuti misti, la temperatura dovrebbe essere scelta in base al tipo di fibra con la minore resistenza al calore.

ETICHETTA DEL CAPO	TIPO DI TESSUTO	TEMPERATURA
	Seta	Bassa temperatura
	lana	Temperatura media
	Cotone - lino	Alta temperatura
	Tessuti che non possono essere stirati	

METODO DI AGGIUNTA DELL'ACQUA (Figura 1)

– Rilascia il pulsante Steam per disattivare la funzione vapore.
– Controlla che la spina sia scollegata dalla presa.
– Apri il coperchio (A).
– Tieni il manico con entrambe le mani per posizionare il ferro a un angolo di 45°.
Versa lentamente l'acqua nel serbatoio attraverso il foro di riempimento, facendo attenzione a non superare il livello massimo indicato "MAX" sul serbatoio (circa 340 ml) (Figura 1).
– Si consiglia di usare acqua del rubinetto priva di impurità o macchie d'olio. Se l'acqua è troppo dura, si consiglia di bollirla prima e poi filtrare le impurità dopo il raffreddamento, oppure eseguire un trattamento di distillazione. Non usare acqua che sia stata sottoposta a trattamenti chimici di decontaminazione.
– Chiudi il coperchio (A).

PROGRAMMI A FLUSSO DI FUNZIONAMENTO

1. Preriscaldamento: Un breve bip, la spia dell'indicatore di alimentazione lampeggia intensamente e le luci sul display delle impostazioni lampeggiano simultaneamente su tutte e quattro le modalità. La spia della modalità selezionata lampeggia intensamente, mentre quella non selezionata lampeggia debolmente. La modalità massima predefinita (LINEN) è impostata. Durante il preriscaldamento, la pompa dell'acqua non può funzionare.
2. Stato di funzionamento: La spia dell'indicatore di alimentazione rimane accesa continuamente, e anche le luci di tutte e quattro le modalità sono accese continuamente. La luce della modalità massima (LINEN) sul display delle impostazioni è anch'essa bianca brillante, mentre quella non selezionata è più tenue. La temperatura è stabile e il preriscaldamento è completo.
3. Premi il tasto di regolazione: Quando il prodotto è in funzione, la spia della modalità rimane accesa nella posizione corrispondente. Quando si passa alla modalità standby, viene emesso un breve suono come promemoria. Premi il tasto di regolazione per passare tra le quattro modalità: lino, cotone, lana e seta.
4. Premi e tieni premuto il pulsante Steam per 3 secondi, poi rilascialo. La pompa dell'acqua inizierà a funzionare e rilascerà vapore continuamente. Tocca di nuovo il pulsante del vapore e il vapore si spegnerà.

Spegnimento: Scollega il cavo di alimentazione, spegni l'alimentazione e sia la spia della modalità sul display sia quella dell'indicatore di alimentazione si spengono, interrompendo il riscaldamento.

STIRATURA A VAPORE

– Il ferro a vapore può essere utilizzato solo quando è impostata una temperatura relativamente alta. Ad esempio, quando si selezionano le impostazioni per lana o cotone, si utilizza un volume normale di vapore; quando si seleziona lino, si utilizza un volume elevato di vapore.
– Assicurati che ci sia abbastanza acqua nel serbatoio e posiziona il ferro in posizione verticale.
– Impostazioni per il lino. Premi il tasto di regolazione per la temperatura desiderata, che dovrebbe rientrare nell'intervallo del vapore (Figura 2).
– Inserisci la spina nella presa.
– Quando la spia di alimentazione sul display e la corrispondente luce bianca sul corpo rimangono accese, puoi iniziare a stirare. Premi e tieni premuto il pulsante Steam per 3 secondi, poi rilascialo. La pompa dell'acqua inizierà a funzionare e rilascerà vapore continuamente. (Figura 3)

VAPORE ESPLOSIVO

Premi rapidamente due volte il pulsante del vapore (Figura 3) per attivare il getto di vapore. Il segnale acustico suona brevemente e tutte le spie lampeggiano rapidamente. Premi il pulsante Steam due volte entro 1 secondo; questa funzione può essere utilizzata solo una volta ogni 10 secondi. Non premere continuamente il pulsante Steam per più di 10 secondi. Questa funzione può rimuovere le pieghe più difficili.

STIRATURA A SECCO

Il processo è lo stesso della stiratura a vapore, ma fai attenzione a non premere il pulsante del vapore.

PULIZIA AUTOMATICA (Figura 4)

Premi e tieni premuto il pulsante di pulizia per 3 secondi per entrare nella modalità di pulizia. La pompa dell'acqua funzionerà completamente per due minuti. Le quattro spie di alimentazione lampeggiano in bianco e la spia della

modalità si spegne. Dopo due minuti, la pompa dell'acqua smette di pompare acqua. L'acqua continua a scorrere dalla piastra per circa 30 secondi per completare la funzione di pulizia. La luce bianca continua a lampeggiare ed entra in modalità di preriscaldamento finché il preriscaldamento non è completo e la luce bianca rimane accesa.

PULIZIA

Nota: prima di pulire il ferro in qualsiasi modo, assicurati che la spina dell'apparecchio non sia collegata alla presa.

Eventuali depositi, residui di amido o macchie lasciate sulla piastra possono essere rimossi usando un panno umido o un detergente liquido non abrasivo.

Evita di graffiare la piastra con lana d'acciaio o oggetti metallici.

Le parti in plastica possono essere pulite con un panno umido e poi asciugate con un panno asciutto.

COME CONSERVARLO

– Dopo aver stirato, premi delicatamente il pulsante del vapore per spegnere il vapore.

– Quando non esce più vapore dalla base, scollega la spina di alimentazione, svuota l'acqua rimanente e metti il ferro in posizione verticale per farlo raffreddare.

– Quando si è raffreddato completamente, avvolgi la base con un panno morbido e mettila in un luogo sicuro per evitare danni o pericoli causati dai bambini.

CONSIGLI PER STIRARE BENE

Consigliamo di usare temperature più basse per tessuti con finiture particolari (paillettes, ricami, ecc.).

Se il tessuto è misto (ad esempio, 40% cotone, 60% sintetico), imposta il termostato sulla temperatura della fibra che richiede la temperatura più bassa.

Se non conosci la composizione del tessuto, determina la temperatura adatta testandola su una parte nascosta del capo. Inizia con una temperatura bassa e aumentala gradualmente fino a raggiungere quella ideale.

Non stirare mai zone con tracce di sudore o altre macchie: il calore della piastra può fissarle sul tessuto rendendole difficili da rimuovere.

La stiratura è più efficace con un ferro asciutto a temperatura moderata: un calore eccessivo può bruciare il tessuto con il rischio di formare macchie gialle.

Per evitare che seta, lana o capi sintetici diventino lucidi, stirali al rovescio.

Per evitare di segnare la lucentezza del velluto, stiralo in una sola direzione (seguendo il pelo) senza premere il ferro.

Più la lavatrice è carica, più i vestiti si stropicciano. Questo accade anche quando le velocità di centrifuga sono molto elevate.

Molti tessuti sono più facili da stirare quando non sono completamente asciutti.

Ad esempio, la seta dovrebbe essere sempre stirata quando è ancora leggermente umida.

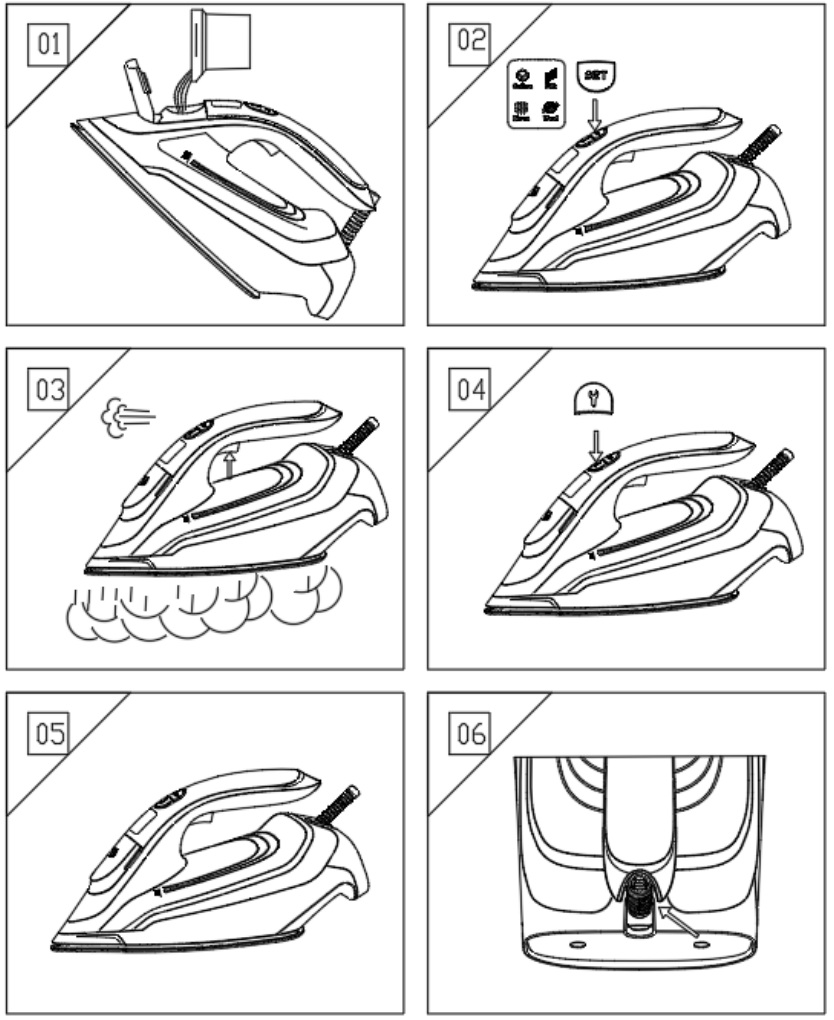

ANLEITUNG

ANLEITUNG

VOLLSTÄNDIGE FUNKTIONEN

DAMPFBÜGELEISEN

NPV3000CD -04 220-240V~ 50/60Hz~ 2740-3270W

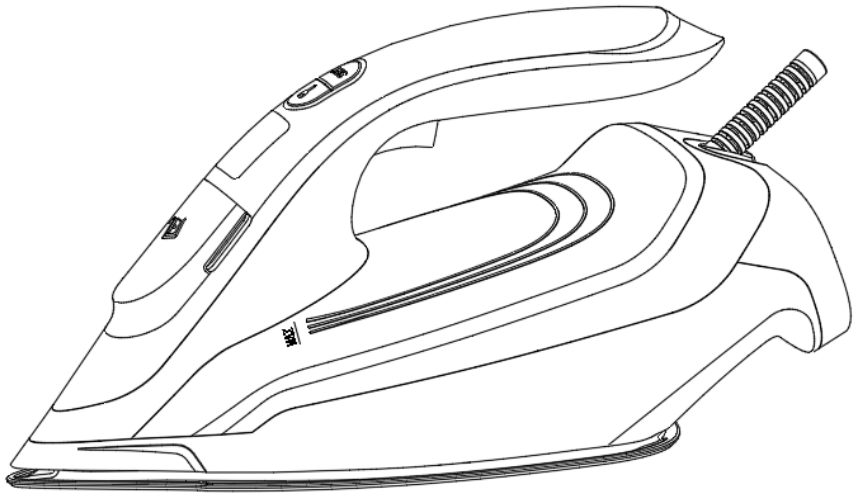

WICHTIGE SICHERHEITSANWEISUNGEN

Bei der Verwendung Ihres Bügeleisens sollten immer grundlegende Sicherheitsvorkehrungen beachtet werden, darunter die folgenden:

LESEN SIE ALLE ANWEISUNGEN, BEVOR SIE DAS GERÄT BENUTZEN

1. Verwenden Sie das Bügeleisen nur für den vorgesehenen Zweck.
2. Um das Risiko eines elektrischen Schlags zu vermeiden, tauchen Sie das Bügeleisen nicht in Wasser oder andere Flüssigkeiten.
3. Bevor Sie den Stecker ein- oder ausstecken, denken Sie daran:

--Lassen Sie den Dampfknopf los, um den Dampf auszuschalten.

--Ziehen Sie den Stecker heraus.

—--Ziehen Sie niemals am Kabel, um den Stecker zu entfernen; greifen Sie stattdessen den Stecker und ziehen Sie ihn heraus.

4. Lassen Sie das Kabel nicht heiße Oberflächen berühren. Lassen Sie das Bügeleisen vor der Aufbewahrung vollständig abkühlen. Wickeln Sie das Kabel beim Verstauen locker um das Bügeleisen.
5. Trennen Sie das Bügeleisen immer von der Steckdose, wenn Sie es mit Wasser füllen oder entleeren und wenn es nicht in Gebrauch ist.
6. Verwenden Sie das Bügeleisen nicht mit einem beschädigten Kabel oder wenn es heruntergefallen oder beschädigt ist. Um das Risiko eines elektrischen Schlags zu vermeiden, zerlegen Sie das Gerät nicht; bringen Sie es zu einem qualifizierten Techniker zur Überprüfung und Reparatur. Eine unsachgemäße Montage kann beim Gebrauch des Bügeleisens zu einem elektrischen Schlag führen.
7. Eine enge Aufsicht ist erforderlich, wenn ein Gerät von Kindern benutzt wird oder sich in deren Nähe befindet. Lassen Sie das Bügeleisen nicht unbeaufsichtigt, wenn es angeschlossen ist oder sich auf einem Bügelbrett befindet.
8. Verbrennungen können auftreten, wenn heiße Metallteile, heißes Wasser oder Dampf berührt werden. Seien Sie vorsichtig, wenn Sie ein Dampfbügeleisen umdrehen: Im Wassertank kann sich heißes Wasser befinden.
9. Wenn die Störungsanzeige aufleuchtet, funktioniert das Bügeleisen nicht ordnungsgemäß. Trennen Sie es von der Stromquelle und lassen Sie es von qualifiziertem Fachpersonal überprüfen.

SPEZIELLE ANWEISUNGEN

1. Um eine Überlastung des Stromkreises zu vermeiden, betreiben Sie kein weiteres Hochleistungsgerät im selben Stromkreis.
2. Wenn ein Verlängerungskabel unbedingt erforderlich ist, sollte ein 10-Ampere-Kabel verwendet werden. Kabel mit geringerer Stromstärke können überhitzen. Achten Sie darauf, das Kabel so zu verlegen, dass niemand daran ziehen oder darüber stolpern kann.

BEWAHREN SIE DIESE ANWEISUNGEN AUF

Genauer gesagt:

NICHT Kindern oder ungeschulten Personen erlauben, das Gerät ohne Aufsicht zu benutzen.

NIEMALS das Bügeleisen, das Kabel oder den Stecker in Flüssigkeiten tauchen.

NICHT das heiße Bügeleisen mit Stoffen oder leicht entflammbaren Oberflächen in Berührung bringen.

NICHT das Gerät unnötig eingesteckt lassen. Ziehen Sie den Stecker aus der Steckdose, wenn das Gerät nicht verwendet wird.

NIEMALS das Gerät mit nassen oder feuchten Händen berühren.

NICHT das Netzkabel oder das Gerät verwenden, um den Stecker aus der Steckdose zu ziehen.

NICHT das Gerät Witterungseinflüssen aussetzen (Regen, Sonne usw.).

NICHT das Bügeleisen unbeaufsichtigt lassen, wenn es an die Stromversorgung angeschlossen ist.

NICHT den Wassertank füllen, bevor der Stecker aus der Steckdose gezogen wurde.

BITTE BEACHTEN!

Verwenden Sie keine chemischen Zusätze, Duftstoffe oder Entkalkungsmittel. Die Nichteinhaltung der oben genannten Vorschriften führt zum Verlust der Garantie.

BESCHREIBUNG DES GERÄTS

A. Wassertankdeckel
B. Displayabdeckung (Einstellanzeige)
C. Displayfenster (Betriebsanzeige)
D. Reinigungstaste
E. Einstelltaste
F. Griff
G. Dampftaste
H. Netzkabel
I. Buchse
J. Wassertank
K. Abnehmbare Basis
L. Bügelsohle

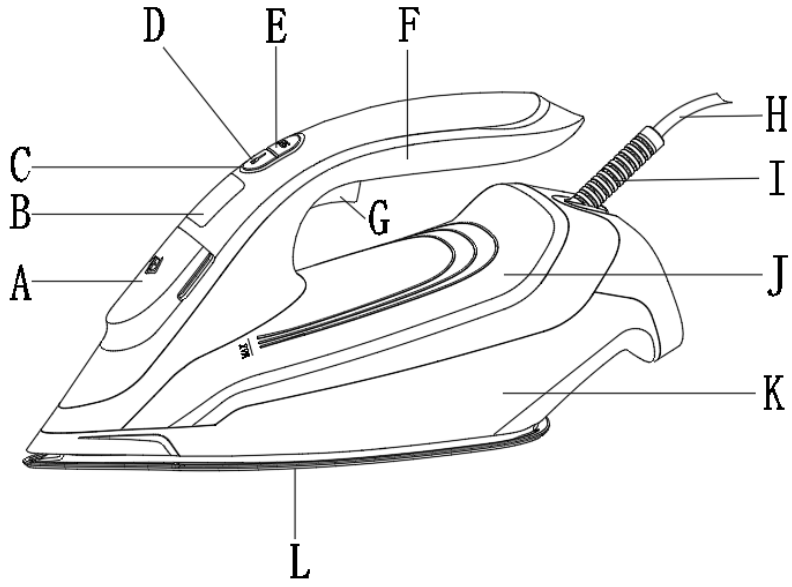

ANTI-KALK-SYSTEM

Ein spezieller Harzfilter im Wassertank macht das Wasser weicher und verhindert Kalkablagerungen auf der Bügelsohle. Der Harzfilter ist dauerhaft und muss nicht ersetzt werden.

Bitte beachten Sie:

Verwenden Sie nur Leitungswasser. Destilliertes und/oder entmineralisiertes Wasser macht das Anti-Kalk-System „Zero-Calc“ unwirksam, da es die physikochemischen Eigenschaften verändert.

Verwenden Sie keine chemischen Zusätze, Duftstoffe oder Wasserenthärter. Die Nichtbeachtung der oben genannten Vorschriften führt zum Verlust der Garantie.

AUTOMATISCHE ABSCHALTUNG

Wenn das Bügeleisen (nur wenn es an die Stromversorgung angeschlossen ist) länger als 30 Sekunden horizontal liegt, wird die automatische Heizfunktion abgeschaltet. Wenn die automatische Heizfunktion stoppt, bleibt das weiße Licht der Betriebsanzeige im Displayfenster eingeschaltet, die entsprechende Stufenanzeige am Bedienfeld blinkt weiß und es erscheinen 6 Warnsignale, bevor die Anzeige aufhört zu blinken.

Wenn das Bügeleisen länger als 8 Minuten vertikal steht, tritt dieses Phänomen ebenfalls auf und das Gerät wechselt in den Standby-Modus.

--Drücken Sie die Einstelltaste oder bewegen Sie das Gerät, um vom Standby-Modus in den Betriebsmodus zu wechseln.

--Warten Sie, bis die Betriebsanzeige im Displayfenster und die entsprechende weiße Anzeige dauerhaft leuchten, dann können Sie wieder mit dem Bügeln beginnen.

ANTI-TROPF-FUNKTION DER LUFTPUMPE

Sobald das Vorheizen abgeschlossen ist und Dampf erzeugt wird, wird bei einer Unterbrechung und erneuten Aufnahme des Heizvorgangs die Zeit neu berechnet. Erfolgt etwa 45 Sekunden lang keine Erwärmung (kein Strom), wird erkannt, dass sich kein Wasser mehr im Tank befindet, und die Wasserpumpe stellt den Betrieb ein.

ALLGEMEINE ANWEISUNGEN

Wenn Sie das Bügeleisen zum ersten Mal verwenden, können Sie eine leichte Rauchentwicklung und einige Geräusche wahrnehmen, die durch die Ausdehnung der Kunststoffe verursacht werden. Das ist völlig normal und hört nach kurzer Zeit auf. Es wird außerdem empfohlen, das Bügeleisen vor der ersten Verwendung über ein normales Tuch zu führen.

VORBEREITUNGEN

1. Für speziell behandelte Stoffe (wie glänzende, plissierte, geprägte usw.) verwenden Sie beim Bügeln eine relativ niedrige Temperatur.

2. Bitte sortieren Sie die Kleidung vor dem Bügeln. Wolle sollte zusammen gebügelt werden, Baumwolle ebenfalls, und so weiter. Die Aufheizgeschwindigkeit beim Bügeln ist höher als die Abkühlgeschwindigkeit. Bügeln Sie daher zuerst die Kleidung, die eine niedrigere Temperatur benötigt, und anschließend die, die eine höhere Temperatur benötigt.

3. Temperatureinstellung

Bitte überprüfen Sie zuerst die Bügelhinweise der Kleidung, die Sie bügeln möchten (diese befinden sich normalerweise auf den Etiketten). Drücken Sie den Einstellknopf, wählen Sie die entsprechende Stufe, und die englischen Buchstaben zeigen die richtige Bügeltemperatur an. Bügeln Sie in jedem Fall gemäß den Anweisungen.

Warnung: Bei hitzeempfindlichen Stoffen legen Sie ein Tuch über das Kleidungsstück, um Verformungen oder Beschädigungen zu vermeiden. Beim Bügeln von Mischgeweben sollte die Temperatur entsprechend der Faser mit der geringsten Hitzebeständigkeit gewählt werden.

KLEIDUNGSETIKETT	STOFFTYP	TEMPERATUR
	Seide	Niedrige Temperatur
	Wolle	Mittlere Temperatur
	Baumwolle – Leinen	Hohe Temperatur
	Stoffe, die nicht gebügelt werden dürfen	

METHODE DER WASSERZUGABE (Abbildung 1)

– Lassen Sie die Steam-Taste los, um den Dampfmodus zu deaktivieren.
– Überprüfen Sie, ob der Stecker aus der Steckdose gezogen wurde.
– Öffnen Sie den Deckel (A).
– Halten Sie den Griff mit beiden Händen und neigen Sie das Bügeleisen in einem Winkel von 45°.
Gießen Sie langsam Wasser durch die Einfüllöffnung in den Behälter und achten Sie darauf, die mit „MAX“ gekennzeichnete Obergrenze (ca. 340 ml) nicht zu überschreiten (Abbildung 1).
– Verwenden Sie Leitungswasser ohne Verunreinigungen oder Ölrückstände. Wenn das Wasser zu hart ist, wird empfohlen, es zuerst zu kochen und nach dem Abkühlen zu filtern oder eine Destillation durchzuführen. Verwenden Sie kein Wasser, das chemisch behandelt wurde.
– Schließen Sie den Deckel (A).

PROGRAMMABLAUF

1. Vorheizen: Ein kurzer Signalton ertönt, die Betriebsanzeige blinkt stark und die Anzeigen aller vier Stufen blinken gleichzeitig. Die Anzeige der gewählten Stufe blinkt stärker, während die der nicht gewählten Stufe schwächer blinkt. Die Standard-Maximalstufe (LINEN) ist eingestellt. Während des Vorheizens kann die Wasserpumpe nicht betrieben werden.
2. Betriebsstatus: Die Betriebsanzeige leuchtet dauerhaft, ebenso die Anzeigen aller vier Stufen. Die Anzeige der maximalen Stufe (LINEN) ist hellweiß, während die nicht gewählte Anzeige gedimmt ist. Die Temperatur ist stabil und das Vorheizen ist abgeschlossen.
3. Drücken Sie die Einstelltaste: Während das Gerät in Betrieb ist, bleibt die Anzeige der gewählten Stufe lange an der entsprechenden Position eingeschaltet. Beim Wechsel in den Standby-Modus ertönt ein kurzer Signalton als Erinnerung. Drücken Sie die Einstelltaste, um zwischen den vier Stufen zu wechseln: Leinen, Baumwolle, Wolle und Seide.
4. Drücken und halten Sie die Steam-Taste 3 Sekunden lang und lassen Sie sie dann los. Die Wasserpumpe beginnt zu arbeiten und gibt kontinuierlich Dampf ab. Drücken Sie die Steam-Taste erneut, um den Dampf zu stoppen.

Ausschalten: Ziehen Sie das Netzkabel heraus, schalten Sie die Stromversorgung aus, und sowohl die Anzeige auf dem Display als auch die Betriebsanzeige erlöschen, wodurch die Heizung gestoppt wird.

DAMPFBÜGELN

-Dampfbügeln ist nur möglich, wenn eine relativ hohe Temperatur eingestellt ist. Zum Beispiel verwenden Sie bei Wolle oder Baumwolle eine normale Dampfmenge; bei Leinen eine größere Dampfmenge.
-Stellen Sie sicher, dass sich genügend Wasser im Tank befindet, und stellen Sie das Bügeleisen in eine aufrechte Position.
-Standard-Einstellung für Leinen. Drücken Sie die Einstelltaste, um die gewünschte Temperatur auszuwählen, die im Dampfbereich liegen sollte (Abbildung 2).
-Stecken Sie den Stecker in die Steckdose.
-Wenn die Betriebsanzeige im Displayfenster und die entsprechende weiße Anzeige dauerhaft leuchten, können Sie mit dem Bügeln beginnen. Drücken und halten Sie die Steam-Taste 3 Sekunden lang und lassen Sie sie dann los. Die Wasserpumpe beginnt zu arbeiten und gibt kontinuierlich Dampf ab. (Abbildung 3)

EXPLOSIONS-DAMPF

Drücken Sie die Steam-Taste zweimal schnell hintereinander (Abbildung 3), um einen Dampfstoß zu erzeugen. Ein kurzer Signalton ertönt und alle Anzeigen blinken schnell. Diese Funktion kann nur einmal alle 10 Sekunden verwendet werden. Drücken Sie die Steam-Taste nicht länger als 10 Sekunden ununterbrochen. Diese Funktion hilft, hartnäckige Falten zu entfernen.

TROCKENBÜGELN

Der Vorgang ist derselbe wie beim Dampfbügeln, achten Sie jedoch darauf, die Steam-Taste nicht zu drücken.

AUTOMATISCHE REINIGUNG (Abbildung 4)

Drücken und halten Sie die Clean-Taste 3 Sekunden lang, um in den Reinigungsmodus zu gelangen. Die Wasserpumpe läuft zwei Minuten lang auf

voller Leistung. Die vier Betriebsanzeigen blinken weiß und die Kontrollleuchte erlischt. Nach zwei Minuten stoppt die Wasserpumpe. Das Wasser fließt noch etwa 30 Sekunden aus der Sohle, um den Reinigungsvorgang abzuschließen. Das weiße Licht blinkt weiter und wechselt in den Vorheizmodus, bis das Vorheizen abgeschlossen ist und das weiße Licht dauerhaft leuchtet.

REINIGUNG

Bitte beachten Sie: Bevor Sie das Bügeleisen reinigen, stellen Sie sicher, dass der Stecker des Geräts nicht mit der Steckdose verbunden ist.

Alle Ablagerungen, Stärkerückstände oder Verschmutzungen auf der Sohle können mit einem feuchten Tuch oder einem nicht scheuernden Flüssigreiniger entfernt werden.

Vermeiden Sie es, die Sohle mit Stahlwolle oder Metallgegenständen zu zerkratzen.

Kunststoffteile können mit einem feuchten Tuch gereinigt und anschließend mit einem trockenen Tuch abgewischt werden.

AUFBEWAHRUNG

– Nach dem Bügeln drücken Sie leicht die Dampftaste, um den Dampf auszuschalten. Wenn kein Dampf mehr austritt, ziehen Sie den Stecker, entleeren Sie das restliche Wasser und stellen Sie das Gerät zum Abkühlen aufrecht hin.

– Wenn das Gerät vollständig abgekühlt ist, wickeln Sie die Basis in ein weiches Tuch (z. B. Flanell) und bewahren Sie es an einem sicheren Ort auf, um Schäden oder Gefahren, insbesondere für Kinder, zu vermeiden.

TIPPS FÜR GUTES BÜGELN

Wir empfehlen, bei Stoffen mit empfindlichen oder besonderen Oberflächen (Pailletten, Stickereien usw.) die niedrigste Temperatur zu verwenden.

Wenn der Stoff gemischt ist (z. B. 40 % Baumwolle, 60 % synthetisch), stellen Sie das Thermostat auf die Temperatur der empfindlichsten Faser ein.

Wenn Sie die Zusammensetzung des Stoffes nicht kennen, testen Sie die passende Temperatur an einer unauffälligen Stelle des Kleidungsstücks. Beginnen Sie mit niedriger Temperatur und erhöhen Sie diese schrittweise.

Bügeln Sie niemals Stellen mit Schweiß- oder anderen Flecken: Die Hitze fixiert diese und macht sie dauerhaft sichtbar.

Das Bügeln ist am effektivsten mit einem trockenen Bügeleisen bei mittlerer Temperatur; übermäßige Hitze kann den Stoff verbrennen und gelbe Flecken verursachen.

Um zu verhindern, dass Seide, Wolle oder synthetische Stoffe glänzen, bügeln Sie sie auf links.

Um Glanzstellen auf Samt zu vermeiden, bügeln Sie in eine Richtung (entlang der Faser) und üben Sie keinen Druck auf das Bügeleisen aus.

Je stärker die Waschmaschine beladen ist, desto mehr zerknittert die Kleidung. Dies tritt auch bei sehr hohen Schleuderdrehzahlen auf.

Viele Stoffe lassen sich leichter bügeln, wenn sie noch leicht feucht sind.

Zum Beispiel sollte Seide immer leicht feucht gebügelt werden.

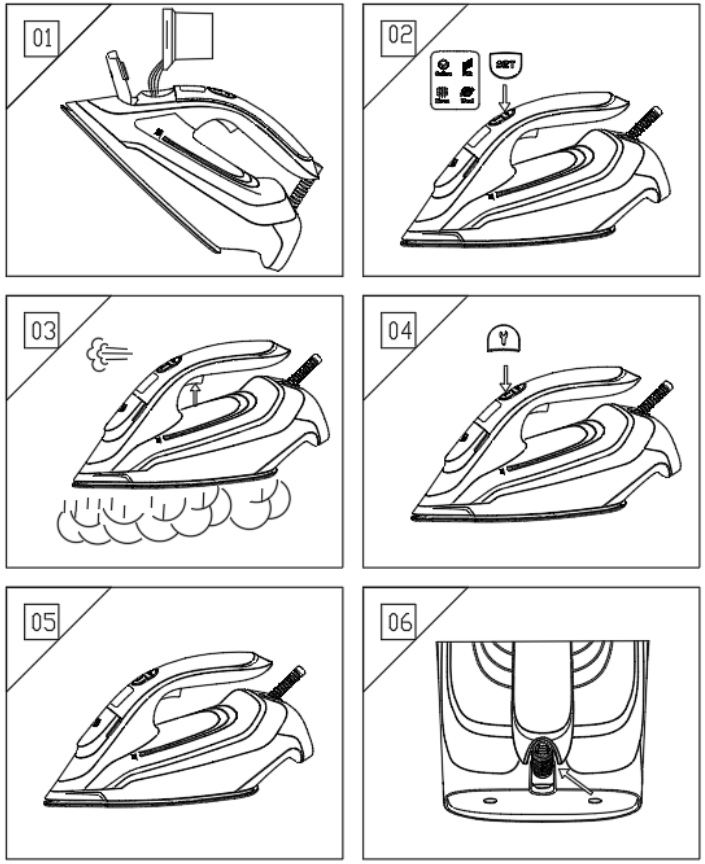

Imported by B73737553
Av Altos Hornos S/N Pto Sagunto (46520)
Valencia, España
Infonl@nilsonlife.com