nilson Life

PLANCHA VAPOR
STEAM IRON
NPV500M

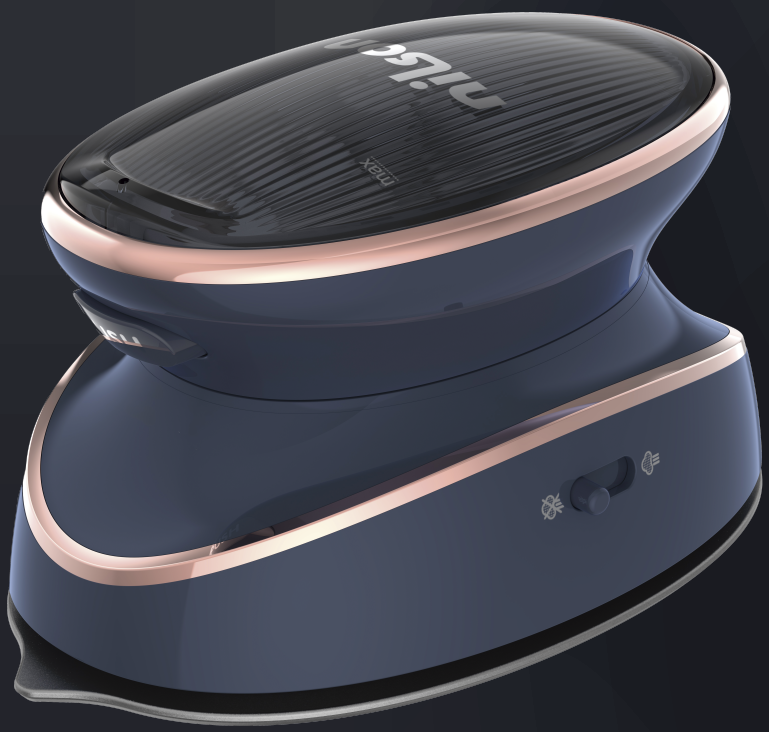

Manual de instrucciones
Instruction manual

ADVERTENCIAS DE SEGURIDAD

Lea atentamente este manual antes de utilizar el aparato. El incumplimiento de las instrucciones puede provocar lesiones personales, daños materiales o un uso no conforme a la normativa CE.

Este aparato está diseñado exclusivamente para uso doméstico o profesional ligero, según lo especificado por el fabricante. No lo utilice para fines distintos a los previstos.

Este aparato no debe ser utilizado por niños ni por personas con capacidades físicas, sensoriales o mentales reducidas, salvo bajo supervisión o tras haber recibido instrucciones sobre el uso seguro del aparato, conforme a la norma EN 60335-1.

Mantenga el aparato y el cable de alimentación fuera del alcance de los niños. Los niños no deben jugar con el aparato.

 Riesgo de quemaduras. Las superficies accesibles pueden calentarse durante el funcionamiento. No toque las superficies calientes.

 Riesgo de incendio. No cubra el aparato ni coloque materiales inflamables como papel, cartón, plástico o textiles sobre o cerca del tostador durante su uso.

Utilice el aparato únicamente sobre una superficie plana, estable, resistente al calor y seca.

No introduzca utensilios metálicos, cuchillos u otros objetos en las ranuras, rejillas o zonas de calentamiento mientras el aparato esté conectado. Riesgo de descarga eléctrica.

No intente retirar el pan, alimentos o restos atascados mientras el aparato esté conectado a la red eléctrica.

Desconecte siempre el aparato de la red eléctrica antes de limpiarlo, vaciar la bandeja recogemigas o realizar cualquier operación de mantenimiento.

No utilice el aparato si el cable de alimentación, el enchufe o cualquier componente presenta daños visibles. En caso de avería, contacte exclusivamente con un servicio técnico autorizado.

No utilice el aparato cerca de agua, fregaderos o en ambientes húmedos.

No deje el aparato en funcionamiento sin supervisión.

Utilice únicamente los accesorios suministrados o recomendados por el fabricante.

Deje que el aparato se enfríe completamente antes de guardarlo o manipularlo tras su uso.

No intente reparar ni modificar el aparato. Las reparaciones deben ser realizadas exclusivamente por personal técnico cualificado.

Al final de su vida útil, el aparato no debe desecharse con los residuos domésticos. Debe entregarse en un punto de recogida selectiva conforme a la Directiva 2012/19/UE (RAEE).

SAFETY WARNINGS

Read this manual carefully before using the appliance. Failure to follow the instructions may result in personal injury, property damage, or non-compliance with CE regulations.

This appliance is designed exclusively for domestic or light professional use, as specified by the manufacturer. Do not use it for purposes other than those intended.

This appliance must not be used by children or by persons with reduced physical, sensory, or mental capabilities unless supervised or instructed in safe use, in accordance with EN 60335-1.

Keep the appliance and its power cord out of the reach of children. Children must not play with the appliance.

 Risk of burns. Accessible surfaces may become hot during operation. Do not touch hot surfaces.

 Fire hazard. Do not cover the appliance or place flammable materials such as paper, cardboard, plastic, or textiles on or near the toaster during use.

Use the appliance only on a flat, stable, heat-resistant, and dry surface.

Do not insert metal utensils, knives, or other objects into the slots, grills, or heating areas while the appliance is connected. Risk of electric shock.

Do not attempt to remove bread, food, or jammed residues while the appliance is connected to the power supply.

Always disconnect the appliance from the power supply before cleaning, emptying the crumb tray, or performing maintenance.

Do not use the appliance if the power cord, plug, or any component is damaged. In case of malfunction, contact an authorized service center only.

Do not use the appliance near water, sinks, or in humid environments.

Do not leave the appliance operating unattended.

Use only accessories supplied or recommended by the manufacturer.

Allow the appliance to cool completely before handling or storage.

Do not attempt to repair or modify the appliance. Repairs must be carried out exclusively by qualified technical personnel.

At the end of its service life, the appliance must not be disposed of with household waste. It must be taken to a selective collection point in accordance with Directive 2012/19/EU (WEEE).

ADVERTÊNCIAS DE SEGURANÇA

Leia atentamente este manual antes de utilizar o aparelho. O incumprimento das instruções pode causar ferimentos pessoais, danos materiais ou uma utilização não conforme com a regulamentação CE.

Este aparelho foi concebido exclusivamente para uso doméstico ou profissional ligeiro, conforme especificado pelo fabricante. Não o utilize para fins diferentes dos previstos.

Este aparelho não deve ser utilizado por crianças nem por pessoas com capacidades físicas, sensoriais ou mentais reduzidas, salvo sob supervisão ou após instruções relativas à utilização segura, em conformidade com a EN 60335-1.

Mantenha o aparelho e o cabo de alimentação fora do alcance das crianças. As crianças não devem brincar com o aparelho.

 Risco de queimaduras. As superfícies acessíveis podem aquecer durante o funcionamento. Não toque nas superfícies quentes.

 Perigo de incêndio. Não cubra o aparelho nem coloque materiais inflamáveis como papel, cartão, plástico ou tecidos sobre ou perto da torradeira durante a utilização.

Utilize o aparelho apenas sobre uma superfície plana, estável, resistente ao calor e seca.

Não introduza utensílios metálicos, facas ou outros objetos nas ranhuras, grelhas ou zonas de aquecimento enquanto o aparelho estiver ligado. Risco de choque elétrico.

Não tente retirar pão, alimentos ou resíduos presos enquanto o aparelho estiver ligado à rede elétrica.

Desligue sempre o aparelho da rede elétrica antes de o limpar, esvaziar a bandeja de migalhas ou realizar manutenção.

Não utilize o aparelho se o cabo de alimentação, a ficha ou qualquer componente estiver danificado. Em caso de avaria, contacte apenas um serviço técnico autorizado.

Não utilize o aparelho perto de água, lava-loiças ou em ambientes húmidos.

Não deixe o aparelho a funcionar sem supervisão.

Utilize apenas acessórios fornecidos ou recomendados pelo fabricante.

Deixe o aparelho arrefecer completamente antes de o manusear ou guardar.

Não tente reparar nem modificar o aparelho. As reparações devem ser efetuadas exclusivamente por pessoal técnico qualificado.

No final da sua vida útil, o aparelho não deve ser eliminado com os resíduos domésticos. Deve ser entregue num ponto de recolha seletiva conforme a Diretiva 2012/19/UE (REEE).

AVERTISSEMENTS DE SÉCURITÉ

Lisez attentivement ce manuel avant d'utiliser l'appareil. Le non-respect des instructions peut entraîner des blessures corporelles, des dommages matériels ou une utilisation non conforme à la réglementation CE.

Cet appareil est conçu exclusivement pour un usage domestique ou professionnel léger, tel que spécifié par le fabricant. Ne l'utilisez pas à d'autres fins que celles prévues.

Cet appareil ne doit pas être utilisé par des enfants ni par des personnes ayant des capacités physiques, sensorielles ou mentales réduites, sauf sous surveillance ou après avoir reçu des instructions relatives à une utilisation en toute sécurité, conformément à la norme EN 60335-1.

Conservez l'appareil et le câble d'alimentation hors de portée des enfants. Les enfants ne doivent pas jouer avec l'appareil.

 Risque de brûlures. Les surfaces accessibles peuvent devenir chaudes pendant le fonctionnement. Ne touchez pas les surfaces chaudes.

 Risque d'incendie. Ne couvrez pas l'appareil et ne placez pas de matériaux inflammables tels que du papier, du carton, du plastique ou des textiles sur ou à proximité du grille-pain pendant l'utilisation.

Utilisez l'appareil uniquement sur une surface plane, stable, résistante à la chaleur et sèche.

N'introduisez pas d'ustensiles métalliques, de couteaux ou d'autres objets dans les fentes, grilles ou zones de chauffe lorsque l'appareil est branché. Risque de choc électrique.

N'essayez pas de retirer le pain, les aliments ou les résidus coincés lorsque l'appareil est branché au réseau électrique.

Débranchez toujours l'appareil avant le nettoyage, le vidage du tiroir à miettes ou l'entretien.

N'utilisez pas l'appareil si le câble d'alimentation, la fiche ou un composant est endommagé. En cas de dysfonctionnement, contactez uniquement un service après-vente agréé.

N'utilisez pas l'appareil à proximité de l'eau, d'éviers ou dans des environnements humides.

Ne laissez pas l'appareil fonctionner sans surveillance.

Utilisez uniquement les accessoires fournis ou recommandés par le fabricant.

Laissez l'appareil refroidir complètement avant de le manipuler ou de le ranger.

Ne tentez pas de réparer ou de modifier l'appareil. Les réparations doivent être effectuées exclusivement par du personnel technique qualifié.

En fin de vie, l'appareil ne doit pas être jeté avec les déchets ménagers. Il doit être remis à un point de collecte sélective conformément à la Directive 2012/19/UE (DEEE).

AVVERTENZE DI SICUREZZA

Leggere attentamente questo manuale prima di utilizzare l'apparecchio. Il mancato rispetto delle istruzioni può causare lesioni personali, danni materiali o un uso non conforme alla normativa CE.

Questo apparecchio è progettato esclusivamente per uso domestico o professionale leggero, come specificato dal produttore. Non utilizzarlo per scopi diversi da quelli previsti.

Questo apparecchio non deve essere utilizzato da bambini né da persone con capacità fisiche, sensoriali o mentali ridotte, salvo sotto supervisione o dopo aver ricevuto istruzioni sull'uso sicuro, in conformità alla norma EN 60335-1.

Tenere l'apparecchio e il cavo di alimentazione fuori dalla portata dei bambini. I bambini non devono giocare con l'apparecchio.

 Rischio di ustioni. Le superfici accessibili possono diventare calde durante il funzionamento. Non toccare le superfici calde.

 Pericolo di incendio. Non coprire l'apparecchio e non posizionare materiali infiammabili come carta, cartone, plastica o tessuti sopra o vicino al tostapane durante l'uso.

Utilizzare l'apparecchio solo su una superficie piana, stabile, resistente al calore e asciutta.

Non inserire utensili metallici, coltelli o altri oggetti nelle fessure, griglie o zone di riscaldamento mentre l'apparecchio è collegato. Rischio di scossa elettrica.

Non tentare di rimuovere pane, alimenti o residui incastrati mentre l'apparecchio è collegato alla rete elettrica.

Scollegare sempre l'apparecchio dalla rete elettrica prima della pulizia, dello svuotamento del vassoio raccoglibriciole o della manutenzione.

Non utilizzare l'apparecchio se il cavo di alimentazione, la spina o qualsiasi componente è danneggiato. In caso di guasto, contattare esclusivamente un centro di assistenza autorizzato.

Non utilizzare l'apparecchio vicino all'acqua, a lavelli o in ambienti umidi.

Non lasciare l'apparecchio in funzione senza supervisione.

Utilizzare esclusivamente accessori forniti o raccomandati dal produttore.

Lasciare raffreddare completamente l'apparecchio prima di maneggiarlo o riporlo.

Non tentare di riparare o modificare l'apparecchio. Le riparazioni devono essere effettuate esclusivamente da personale tecnico qualificato.

Al termine della vita utile, l'apparecchio non deve essere smaltito con i rifiuti domestici. Deve essere conferito a un centro di raccolta differenziata conforme alla Diretiva 2012/19/UE (RAEE).

SICHERHEITSHINWEISE

Lesen Sie diese Bedienungsanleitung vor der Verwendung des Geräts sorgfältig durch. Die Nichtbeachtung der Anweisungen kann zu Verletzungen, Sachschäden oder einer nicht CE-konformen Verwendung führen.

Dieses Gerät ist ausschließlich für den privaten oder leichten professionellen Gebrauch bestimmt, wie vom Hersteller angegeben. Verwenden Sie es nicht für andere als die vorgesehenen Zwecke.

Dieses Gerät darf nicht von Kindern oder von Personen mit eingeschränkten körperlichen, sensorischen oder geistigen Fähigkeiten verwendet werden, es sei denn unter Aufsicht oder nach Einweisung in den sicheren Gebrauch, gemäß EN 60335-1.

Halten Sie das Gerät und das Netzkabel außerhalb der Reichweite von Kindern. Kinder dürfen nicht mit dem Gerät spielen.

 Verbrennungsgefahr. Zugängliche Oberflächen können während des Betriebs heiß werden. Berühren Sie keine heißen Oberflächen.

 Brandgefahr. Decken Sie das Gerät nicht ab und legen Sie keine brennbaren Materialien wie Papier, Karton, Kunststoff oder Textilien auf oder in die Nähe des Toasters während des Betriebs.

Verwenden Sie das Gerät nur auf einer ebenen, stabilen, hitzebeständigen und trockenen Oberfläche.

Führen Sie keine metallischen Utensilien, Messer oder andere Gegenstände in die Schlitze, Gitter oder Heizbereiche ein, solange das Gerät angeschlossen ist. Gefahr eines elektrischen Schlags.

Versuchen Sie nicht, Brot, Lebensmittel oder eingeklemmte Rückstände zu entfernen, solange das Gerät an das Stromnetz angeschlossen ist.

Trennen Sie das Gerät immer vom Stromnetz, bevor Sie es reinigen, die Krümelschublade leeren oder Wartungsarbeiten durchführen.

Verwenden Sie das Gerät nicht, wenn Netzkabel, Stecker oder Bauteile beschädigt sind. Wenden Sie sich im Störungsfall ausschließlich an einen autorisierten Kundendienst.

Verwenden Sie das Gerät nicht in der Nähe von Wasser, Spülen oder in feuchten Umgebungen.

Lassen Sie das Gerät während des Betriebs nicht unbeaufsichtigt.

Verwenden Sie ausschließlich vom Hersteller geliefertes oder empfohlenes Zubehör.

Lassen Sie das Gerät vollständig abkühlen, bevor Sie es handhaben oder verstauen.

Nehmen Sie keine Reparaturen oder Änderungen am Gerät vor. Reparaturen dürfen ausschließlich von qualifiziertem Fachpersonal durchgeführt werden.

Am Ende seiner Lebensdauer darf das Gerät nicht über den Hausmüll entsorgt werden. Es muss gemäß der Richtlinie 2012/19/EU (WEEE) einer getrennten Sammlung zugeführt werden.

INSTRUCCIONES

PLANCHA DE VIAJE

NPV500M 100-120V~ 50/60Hz 378-545W;

220-240V~ 50/60Hz 457-545W

Doble voltaje

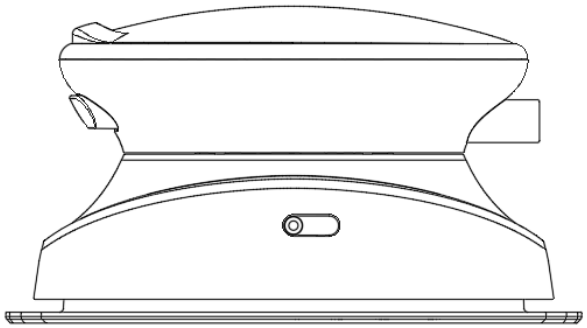

INSTRUCCIONES IMPORTANTES DE SEGURIDAD

Al usar su plancha, siempre deben seguirse las precauciones básicas de seguridad, incluyendo las siguientes:

LEA TODAS LAS INSTRUCCIONES ANTES DE USAR

1. Use la plancha únicamente para el uso previsto.
2. Para protegerse contra el riesgo de descarga eléctrica, no sumerja la plancha en agua u otros líquidos.
3. La plancha siempre debe estar en posición “Apagado” antes de conectarla o desconectarla del tomacorriente. Nunca tire del cable para desconectarla; en su lugar, sujete el enchufe y tire de él para desconectar.
4. No permita que el cable toque superficies calientes. Deje que la plancha se enfríe completamente antes de guardarla. Enrolle el cable de forma suelta alrededor de la plancha al almacenarla.
5. Siempre desconecte la plancha del tomacorriente al llenarla con agua o vaciarla, y cuando no esté en uso.
6. No use la plancha si el cable está dañado o si la plancha se ha caído o dañado. Para evitar el riesgo de descarga eléctrica, no desarme la plancha. Llévela a un técnico calificado para revisión y reparación. Un ensamblaje incorrecto puede causar riesgo de descarga eléctrica al usar la plancha.
7. Es necesaria una supervisión cercana cuando cualquier aparato sea utilizado por o cerca de niños. No deje la plancha desatendida mientras esté conectada o sobre una tabla de planchar.
8. Pueden producirse quemaduras al tocar partes metálicas calientes, agua caliente o vapor. Tenga precaución al voltear la plancha boca abajo, ya que puede haber agua caliente en el depósito.
9. Si el indicador de mal funcionamiento se enciende, la plancha no está funcionando normalmente. Desconéctela de la fuente de alimentación y haga que sea revisada por personal técnico calificado.

10. La plancha debe usarse y colocarse sobre una superficie estable.
11. Al colocar la plancha sobre su base, asegúrese de que la superficie donde se coloca la base sea estable.
12. La plancha no debe utilizarse si se ha caído, si presenta signos visibles de daño o si tiene fugas.

INSTRUCCIONES ESPECIALES

1. Para evitar una sobrecarga del circuito, no utilice otro aparato de alto consumo eléctrico en el mismo circuito.
2. Si es absolutamente necesario usar una extensión eléctrica, debe utilizarse un cable de 10 amperios. Los cables con menor capacidad de amperaje pueden sobrecalentarse. Debe tenerse cuidado de acomodar el cable de manera que no pueda ser jalado ni provoque tropiezos.

CONSERVE ESTAS INSTRUCCIONES

Más específicamente:

NO permita que niños o personas sin capacitación utilicen el aparato sin supervisión.

NUNCA sumerja la plancha, el cable o el enchufe en ningún líquido.

NO deje que la plancha caliente toque telas o superficies muy inflamables..

NO deje el aparato conectado innecesariamente. Desconecte el enchufe de la corriente cuando el aparato no esté en uso.

NUNCA toque el aparato con las manos mojadas o húmedas.

NO use el cable de alimentación ni el aparato para sacar el enchufe del tomacorriente.

NO deje el aparato expuesto a la intemperie (lluvia, sol, etc.).

NO deje la plancha sin supervisión cuando esté conectada a la corriente eléctrica.

NO llene el depósito con agua antes de retirar el enchufe del tomacorriente.

¡POR FAVOR TENGA EN CUENTA!

No use aditivos químicos, sustancias aromáticas ni descalcificadores. El incumplimiento de las regulaciones mencionadas anteriormente ocasiona la pérdida de la garantía.

DESCRIPCIÓN DEL DISPOSITIVO

(1). Suela (2). Parte principal

(3). Adorno (4). Adorno

(5). Botón pulsador (6). Cuerpo

(7). Depósito de agua (8). Cubierta superior

(9). Cable de alimentación y enchufe (10). Protector del cable

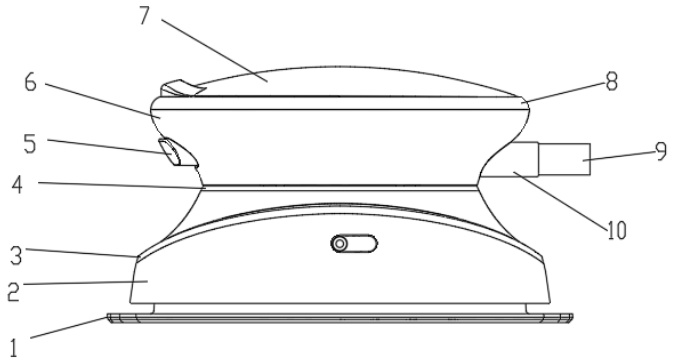

INSTRUCCIONES GENERALES

Al usar la plancha por primera vez, puede notar una ligera emisión de humo y escuchar algunos sonidos producidos por la expansión de los plásticos. Esto es completamente normal y desaparece después de un corto tiempo. También recomendamos pasar la plancha sobre una tela común antes de usarla por primera vez.

PLANCHADO CON VAPOR

Llenado del depósito

- Verifique que el enchufe esté desconectado del tomacorriente.
- Presione el botón pulsador para retirar el depósito **[Fig. 1]**.
- Vierta lentamente el agua en el depósito de agua (6) usando la medida especial hasta llenar el depósito **[Fig. 2]**.
- Vuelva a colocar el depósito en su lugar.

Preparación antes del uso

- Conecte el enchufe al tomacorriente.
- Espere a que el indicador de calor se apague; el calentamiento está completo **[Fig. 3]**.

PLANCHADO EN SECO

Cuando alcance la temperatura necesaria, puede utilizarse para planchado en seco.

PLANCHADO CON VAPOR

Presione el botón de vapor (4), la plancha liberará vapor [**Fig. 4]**

LIMPIEZA

Nota importante: antes de limpiar la plancha de cualquier manera, asegúrese de que el enchufe del aparato no esté conectado al tomacorriente.

Cualquier depósito o residuo de almidón en la placa puede eliminarse utilizando un paño húmedo o un detergente líquido no abrasivo.

Evite rayar la placa con lana de acero u objetos metálicos.

Las partes plásticas pueden limpiarse con un paño húmedo y luego secarse con un paño seco.

CÓMO GUARDARLA

- Desenchufe la plancha y deje que se enfríe completamente.
- Presione el botón pulsador para retirar el depósito **[Fig. 1]**.
- Vacíe el depósito de agua.
- Enrolle el cable de alimentación.

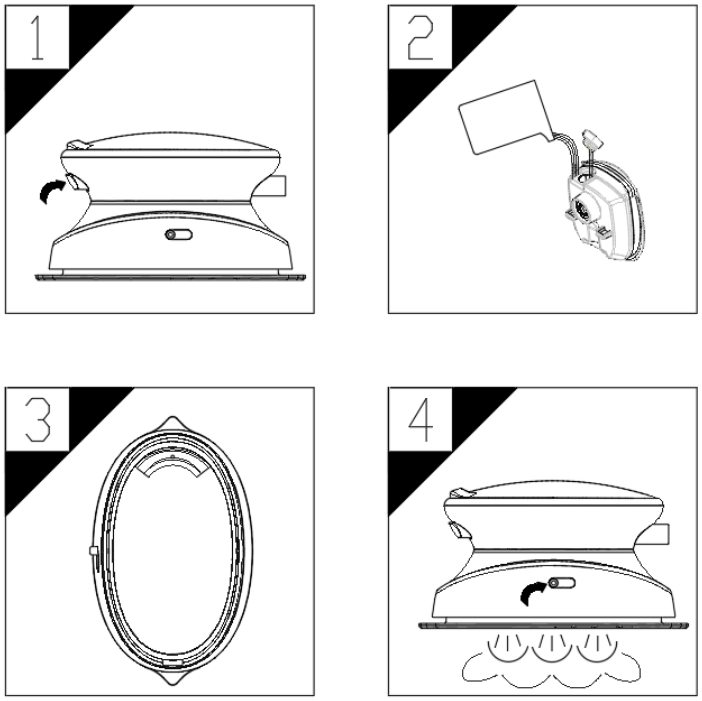

CONSEJOS PARA UN BUEN PLANCHADO

1. Nunca planche áreas con rastros de transpiración u otras manchas: el calor de la placa fija las manchas en la tela, haciéndolas imposibles de quitar.
2. El apresto es más efectivo si utiliza una plancha seca a temperatura moderada: el exceso de calor lo quema con el riesgo de formar una marca amarilla.
3. Para evitar que las prendas de seda, lana o sintéticas queden brillosas, plánchelas al revés.
4. Para evitar que las prendas de terciopelo queden brillosas, plánchelas en una sola dirección (siguiendo la fibra) y no presione la plancha.
5. Muchas telas son más fáciles de planchar si no están completamente secas. Por ejemplo, la seda siempre debe plancharse húmeda.

INSTRUCTIONS

TRAVEL IRON

NPV500M 100-120V~ 50/60Hz 378-545W;

220-240V~ 50/60Hz 457-545W

Dual voltage

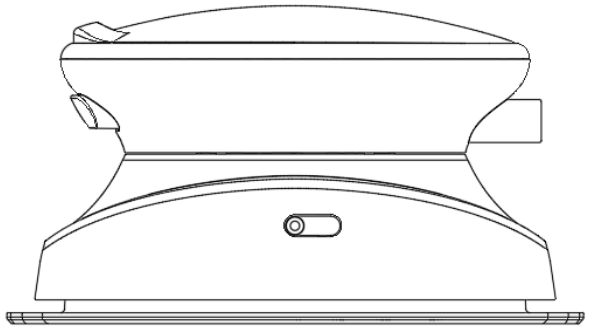

IMPORTANT SAFETY INSTRUCTIONS

When using your flatiron, basic safety precautions should always be followed, including the following:

READ ALL INSTRUCTIONS BEFORE USING

1. Use iron only for its intended use.
2. To protect against a risk of electric shock, do not immerse the iron in water or other liquids.
3. The iron should always be turned to ‘ Off ’ before plugging or unplugging from outlet. Never yank cord to disconnect from outlet; instead, grasp plug and pull to disconnect.
4. Do not allow cord to touch hot surfaces. Let iron cool completely before putting away. Loop cord loosely around iron when storing.
5. Always disconnect iron from electrical outlet when filling with water or emptying and when not in use.
6. Do not operate iron with a damaged cord or if the iron has been dropped or damaged. To avoid the risk of electric shock, do not disassemble the iron. Take it to a qualified serviceman for examination and repair. Incorrect reassembly can cause a risk of electric shock when the iron is used.
7. Close supervision is necessary for any appliance being used by or near children. Do not leave iron unattended while connected or on an ironing board.
8. Burns can occur from touching hot metal parts, hot water, or steam. Use caution when you turn a iron upside down – there may be hot water in the reservoir.
9. If the malfunction indicator goes on, the flatiron is not operating normally. Disconnect from the power supply and have the flatiron serviced by qualified service personnel.
10. The iron must be used and rested on a stable surface.
11. When placing the iron on its stand, ensure that the surface on which the stand is placed is stable.
12. The iron is not to be used if it has been dropped, if there are visible signs of damage or if it is leaking.

SPECIAL INSTRUCTIONS

1. To avoid a circuit overload, do not operate another high wattage appliance on the same circuit.
2. If an extension cord is absolutely necessary, a 10-ampere cord should be used. Cords rated for less amperage may overheat. Care should be taken to arrange the cord so that it cannot be pulled or tripped over.

SAVE THESE INSTRUCTIONS

More specifically:

DO NOT let children or untrained persons use the appliance without supervision.

NEVER immerse the iron, cable or plug in any liquid.

DO NOT leave the hot iron touching fabrics or very inflammable surfaces.

DO NOT leave the appliance unnecessarily plugged in. Disconnect the plug from the mains when the appliance is not being used.

NEVER touch the appliance with wet or damp hands.

DO NOT use the power cord or the appliance in order to pull the plug out of the socket.

DO NOT leave the appliance exposed to the weather (rain, sun, etc.).

DO NOT leave the iron without supervision when it is connected to the power supply.

DO NOT fill the reservoir with water before removing the plug from the socket.

PLEASE NOTE!

Do not use chemical additive, scented substances or decalcifiers. Failure to comply with the above-mentioned regulations leads to the loss of guarantee.

D E S C R I P T I O N O F D E V I C E

(1). Soleplate (2). Main part

(3). Ornament (4). Ornament

(5). Push button (6). Body

(7). Water tank (8). Top Cover

(9). Power supply cord and plug (10). Cord bushing

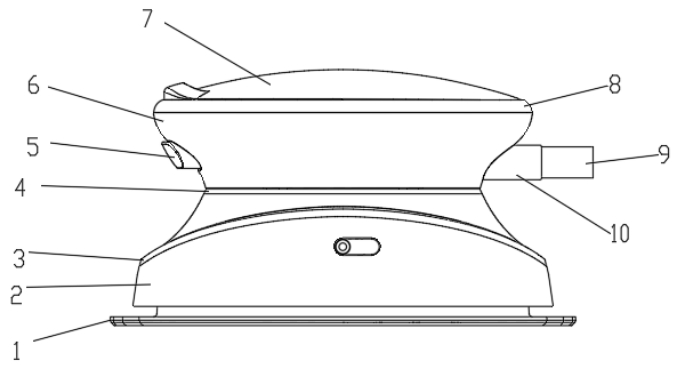

G E N E R A L I N S T R U C T I O N S

When using the iron for the first time, you may notice a slight emission of smoke and hear some sounds made by the expanding plastics. This is quite normal and it stops after a short time. We also recommend passing the iron over an ordinary cloth before using it for the first time.

STEAM IRONING

Filling the reservoir

- Check that the plug is disconnected from the socket.
- Press the Push button to remove the tank**[Fig. 1]**.
- Slowly pour the water into the Water tank(6) using the special measure until full of the reservoir**[Fig. 2]**.
-Put the tank back in.

Preparation before use

- Put the plug in the socket.
- Wait for the heat indicator to go off, the heating is complete**[Fig. 3]**.

DRY IRONING

To the necessary temperature, can be dry ironing

STEAM IRONING

Press Steam button（4），the iron will release steam [**Fig. 4]**

CLEANING

Please note: before cleaning the iron in any way, make sure that the appliance plug is not connected to the socket.

Any deposits or starch residue on the plate can be removed using a damp cloth or an unabrasive liquid detergent.

Avoid scratching the plate with steel wool or metallic objects.

The plastic parts can be cleaned with a damp cloth then wiped over with a dry cloth.

HOW TO PUT IT AWAY

- Unplug the iron and stand to cool down complete
- Press the Push button to remove the tank**[Fig. 1]**.
- Empty the tank of water
- Roll up the power cord

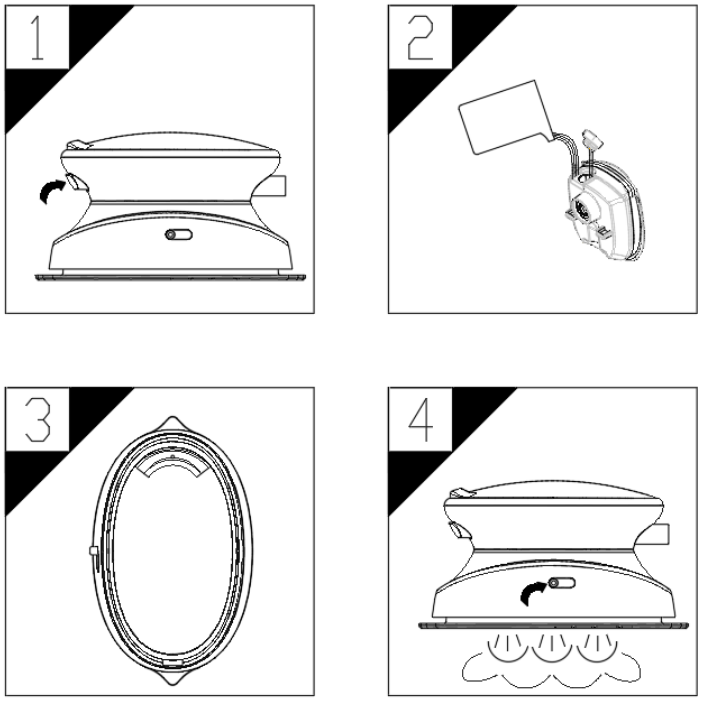

ADVICE FOR GOOD IRONING

1.Never iron areas with traces of perspiration or other marks: the heat of the plate fixes the stains on the fabric, making them irremovable.

2.The size is more effective if you use a dry iron at a moderate temperature: excess heat scorches it with the risk of forming a yellow mark.

3.To avoid marking silk, woolen or synthetic garments shiny, iron them inside out.

4.To avoid marking velvet garments shiny, iron in one direction (following the fibre) and do not press down on the iron.

5.Many fabrics are easier to iron if they are not completely dry. For example, silk should always be ironed damp.

INSTRUÇÕES

FERRO DE PASSAR PARA VIAGEM

NPV500M 100-120V~ 50/60Hz 378-545W;

220-240V~ 50/60Hz 457-545W

Dupla voltagem

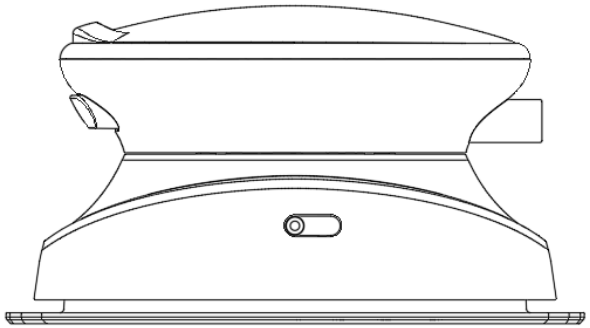

INSTRUÇÕES IMPORTANTES DE SEGURANÇA

Ao usar seu ferro de passar, precauções básicas de segurança devem sempre ser seguidas, incluindo as seguintes:

LEIA TODAS AS INSTRUÇÕES ANTES DE USAR

1. Use o ferro apenas para o uso a que se destina.
2. Para proteger contra o risco de choque elétrico, não mergulhe o ferro em água ou outros líquidos.
3. O ferro deve sempre estar na posição “Desligado” antes de conectar ou desconectar da tomada. Nunca puxe o cabo para desconectar da tomada; em vez disso, segure o plugue e puxe para desconectar.
4. Não permita que o cabo toque superfícies quentes. Deixe o ferro esfriar completamente antes de guardá-lo. Enrole o cabo frouxamente ao redor do ferro ao armazená-lo.
5. Sempre desconecte o ferro da tomada elétrica ao enchê-lo com água ou esvaziá-lo, e quando não estiver em uso.
6. Não opere o ferro com um cabo danificado ou se o ferro tiver caído ou sido danificado. Para evitar o risco de choque elétrico, não desmonte o ferro. Leve-o a um técnico qualificado para inspeção e reparo. A remontagem incorreta pode causar risco de choque elétrico quando o ferro for usado.
7. Supervisão cuidadosa é necessária para qualquer aparelho sendo usado por ou perto de crianças. Não deixe o ferro sem supervisão enquanto estiver conectado ou sobre uma tábua de passar.
8. Queimaduras podem ocorrer ao tocar partes metálicas quentes, água quente ou vapor. Tenha cuidado ao virar o ferro de cabeça para baixo — pode haver água quente no reservatório.
9. Se o indicador de mau funcionamento acender, o ferro de passar não está operando normalmente. Desconecte da fonte de alimentação e leve o ferro de passar para manutenção por pessoal qualificado.

10. O ferro deve ser usado e apoiado sobre uma superfície estável.
11. Ao colocar o ferro em sua base, certifique-se de que a superfície sobre a qual a base é colocada seja estável.
12. O ferro não deve ser usado se tiver caído, se houver sinais visíveis de danos ou se estiver vazando.

INSTRUÇÕES ESPECIAIS

1. Para evitar uma sobrecarga no circuito, não opere outro aparelho de alta potência no mesmo circuito.
2. Se um cabo de extensão for absolutamente necessário, deve ser usado um cabo de 10 amperes. Cabos classificados para menor amperagem podem superaquecer. Deve-se tomar cuidado para posicionar o cabo de modo que ele não possa ser puxado ou causar tropeços.

GUARDE ESTAS INSTRUÇÕES

Mais especificamente:

NÃO permita que crianças ou pessoas sem treinamento usem o aparelho sem supervisão..

NUNCA mergulhe o ferro, o cabo ou o plugue em qualquer líquido.

NÃO deixe o ferro quente tocar tecidos ou superfícies muito inflamáveis.

NÃO deixe o aparelho desnecessariamente conectado à tomada. Desconecte o plugue da rede elétrica quando o aparelho não estiver em uso.

NUNCA toque o aparelho com as mãos molhadas ou úmidas.

NÃO use o cabo de alimentação ou o aparelho para puxar o plugue para fora da tomada.

NÃO deixe o aparelho exposto ao tempo (chuva, sol, etc.).

NÃO deixe o ferro sem supervisão quando estiver conectado à fonte de alimentação.

NÃO encha o reservatório com água antes de remover o plugue da tomada.

POR FAVOR, OBSERVE!

Não use aditivos químicos, substâncias perfumadas ou descalcificadores. O não cumprimento das regulamentações acima mencionadas leva à perda da garantia.

DESCRIÇÃO DO DISPOSITIVO.

(1). Base (2). Parte principal

(3). Ornamento (4). Ornamento

(5). Botão (6). Corpo

(7). Reservatório de água (8). Tampa superior

(9). Cabo de alimentação e plugue (10). Protetor do cabo

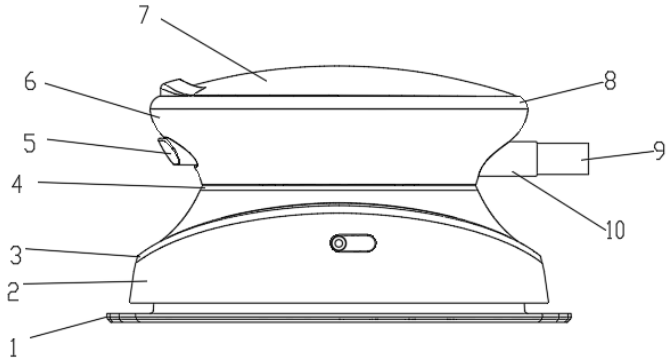

INSTRUÇÕES GERAIS

Ao usar o ferro pela primeira vez, você poderá notar uma leve emissão de fumaça e ouvir alguns sons produzidos pela expansão dos plásticos. Isso é completamente normal e para após um curto período de tempo. Também recomendamos passar o ferro sobre um pano comum antes de usá-lo pela primeira vez.

PASSAR A VAPOR

Enchendo o reservatório

- Verifique se o plugue está desconectado da tomada.
- Pressione o botão para remover o reservatório **[Fig. 1]**.
- Despeje lentamente a água no reservatório de água (6) usando a medida especial até encher o reservatório **[Fig. 2]**.
- Coloque o reservatório de volta.

Preparação antes do uso

- Conecte o plugue na tomada.
- Aguarde o indicador de calor apagar; o aquecimento está completo **[Fig. 3]**.

PASSAR A SECO

Na temperatura necessária, pode-se passar a seco.

PASSAR A VAPOR

Pressione o botão de vapor (4), o ferro liberará vapor [**Fig. 4]**

LIMPEZA

Observe: antes de limpar o ferro de qualquer maneira, certifique-se de que o plugue do aparelho não esteja conectado à tomada.

Qualquer depósito ou resíduo de goma na base pode ser removido usando um pano úmido ou um detergente líquido não abrasivo.

Evite riscar a base com palha de aço ou objetos metálicos.

As partes plásticas podem ser limpas com um pano úmido e depois enxugadas com um pano seco.

COMO GUARDÁ-LO

- Desconecte o ferro da tomada e deixe esfriar completamente.
- Pressione o botão para remover o reservatório **[Fig. 1]**.
- Esvazie o reservatório de água.
- Enrole o cabo de alimentação.

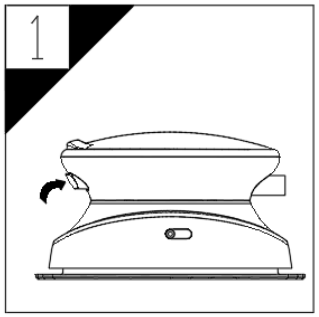

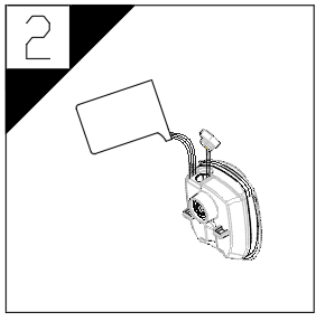

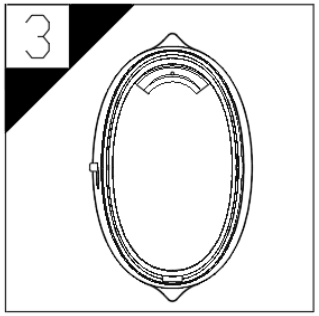

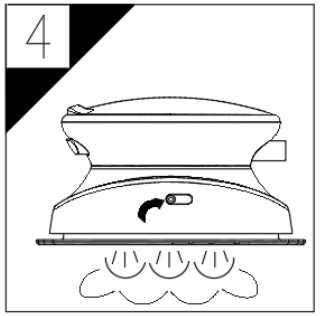

CONSELHOS PARA UM BOM PASSAR

1. Nunca passe áreas com vestígios de transpiração ou outras manchas: o calor da base fixa as manchas no tecido, tornando-as impossíveis de remover.
2. A goma é mais eficaz se você usar um ferro seco em temperatura moderada: o excesso de calor a queima com o risco de formar uma mancha amarela.
3. Para evitar que roupas de seda, lã ou sintéticas fiquem brilhantes, passe-as do avesso.
4. Para evitar que roupas de veludo fiquem brilhantes, passe em uma única direção (seguindo a fibra) e não pressione o ferro.
5. Muitos tecidos são mais fáceis de passar se não estiverem completamente secos. Por exemplo, a seda deve sempre ser passada úmida.

INSTRUCTIONS

FER À REPASSER DE VOYAGE

NPV500M 100-120V~ 50/60Hz 378-545W;

220-240V~ 50/60Hz 457-545W

Double tension

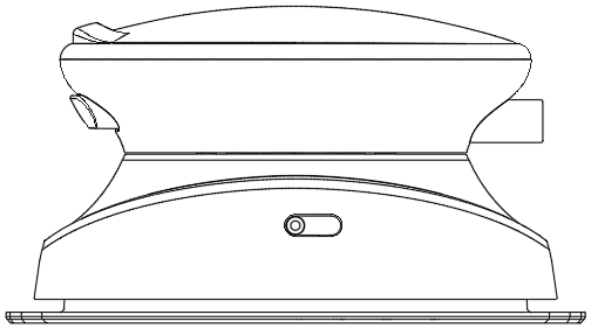

INSTRUCTIONS IMPORTANTES DE SÉCURITÉ

Lors de l'utilisation de votre fer à repasser, des précautions de sécurité de base doivent toujours être respectées, notamment les suivantes :

LISEZ TOUTES LES INSTRUCTIONS AVANT UTILISATION

1. Utilisez le fer uniquement pour l'usage auquel il est destiné.
2. Pour vous protéger contre le risque de choc électrique, ne plongez pas le fer dans l'eau ou dans d'autres liquides.
3. Le fer doit toujours être réglé sur « Arrêt » avant d'être branché ou débranché de la prise. Ne tirez jamais sur le cordon pour le débrancher ; saisissez plutôt la fiche et tirez pour débrancher.
4. Ne laissez pas le cordon toucher des surfaces chaudes. Laissez le fer refroidir complètement avant de le ranger. Enroulez le cordon sans le serrer autour du fer lors du rangement.
5. Débranchez toujours le fer de la prise électrique lors du remplissage ou du vidage de l'eau, ainsi que lorsqu'il n'est pas utilisé.
6. N'utilisez pas le fer avec un cordon endommagé ou si le fer est tombé ou a été endommagé. Pour éviter tout risque de choc électrique, ne démontez pas le fer. Apportez-le à un technicien qualifié pour inspection et réparation. Un remontage incorrect peut entraîner un risque de choc électrique lors de l'utilisation du fer.
7. Une surveillance étroite est nécessaire lorsqu'un appareil est utilisé par ou à proximité d'enfants. Ne laissez pas le fer sans surveillance lorsqu'il est branché ou posé sur une planche à repasser.
8. Des brûlures peuvent survenir en touchant des parties métalliques chaudes, de l'eau chaude ou de la vapeur. Soyez prudent lorsque vous retournez le fer — il peut y avoir de l'eau chaude dans le réservoir.
9. Si l'indicateur de dysfonctionnement s'allume, le fer à repasser ne fonctionne pas normalement. Débranchez-le de l'alimentation électrique et faites-le réparer par un personnel qualifié.

10. Le fer doit être utilisé et posé sur une surface stable.
11. Lorsque vous placez le fer sur son support, assurez-vous que la surface sur laquelle le support est posé est stable.
12. Le fer ne doit pas être utilisé s'il est tombé, s'il présente des signes visibles de dommages ou s'il fuit.

INSTRUCTIONS SPÉCIALES

1. Afin d'éviter une surcharge du circuit, ne faites pas fonctionner un autre appareil à haute puissance sur le même circuit.
2. Si une rallonge est absolument nécessaire, un cordon de 10 ampères doit être utilisé. Les cordons prévus pour une intensité inférieure peuvent surchauffer. Il convient de veiller à disposer le cordon de manière à ce qu'il ne puisse pas être tiré ou faire trébucher quelqu'un.

CONSERVEZ CES INSTRUCTIONS

Plus spécifiquement :

NE PAS laisser des enfants ou des personnes non formées utiliser l'appareil sans surveillance.

NE JAMAIS immerger le fer, le câble ou la fiche dans un liquide.

NE PAS laisser le fer chaud toucher des tissus ou des surfaces très inflammables.

NE PAS laisser l'appareil branché inutilement. Débranchez la fiche du secteur lorsque l'appareil n'est pas utilisé.

NE JAMAIS toucher l'appareil avec des mains mouillées ou humides.

NE PAS utiliser le cordon d'alimentation ou l'appareil pour retirer la fiche de la prise.

NE PAS laisser l'appareil exposé aux intempéries (pluie, soleil, etc.).

NE PAS laisser le fer sans surveillance lorsqu'il est connecté à l'alimentation électrique.

NE PAS remplir le réservoir d'eau avant de retirer la fiche de la prise.

VEUILLEZ NOTER !

N'utilisez pas d'additifs chimiques, de substances parfumées ou de détartrants. Le non-respect des réglementations mentionnées ci-dessus entraîne la perte de la garantie.

DESCRIPTION DE L'APPAREIL

(1). Semelle (2). Partie principale

(3). Ornement (4). Ornement

(5). Bouton poussoir (6). Corps

(7). Réservoir d'eau (8). Couvercle supérieur

(9). Cordon d'alimentation et fiche (10). Passe-câble

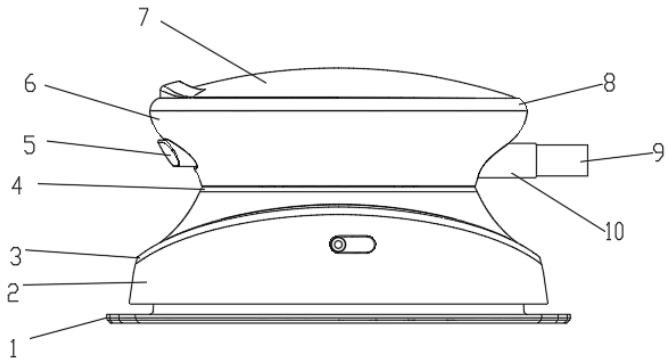

INSTRUCTIONS GÉNÉRALES

Lors de la première utilisation du fer, vous pourrez remarquer une légère émission de fumée et entendre certains sons produits par l'expansion des plastiques. Ceci est tout à fait normal et s'arrête après un court moment. Nous recommandons également de passer le fer sur un tissu ordinaire avant de l'utiliser pour la première fois.

REPASSAGE À LA VAPEUR

Remplissage du réservoir

- Vérifiez que la fiche est débranchée de la prise.
- Appuyez sur le bouton poussoir pour retirer le réservoir **[Fig. 1]**.
- Versez lentement l'eau dans le réservoir d'eau (6) en utilisant la mesure spéciale jusqu'à ce que le réservoir soit plein **[Fig. 2]**.
- Remettez le réservoir en place.

Préparation avant utilisation

- Branchez la fiche dans la prise.
- Attendez que l'indicateur de chaleur s'éteigne ; le chauffage est terminé **[Fig. 3]**.

REPASSAGE À SEC

À la température nécessaire, le repassage à sec peut être effectué.

REPASSAGE À LA VAPEUR

Appuyez sur le bouton vapeur (4), le fer libérera de la vapeur [**Fig. 4]**

NETTOYAGE

Veuillez noter : avant de nettoyer le fer de quelque manière que ce soit, assurez-vous que la fiche de l'appareil n'est pas connectée à la prise.

Tout dépôt ou résidu d'amidon sur la semelle peut être retiré à l'aide d'un chiffon humide ou d'un détergent liquide non abrasif.

Évitez de rayer la semelle avec de la laine d'acier ou des objets métalliques.

Les parties en plastique peuvent être nettoyées avec un chiffon humide puis essuyées avec un chiffon sec.

COMMENT LE RANGER

- Débranchez le fer et laissez-le refroidir complètement.
- Appuyez sur le bouton poussoir pour retirer le réservoir **[Fig. 1]**.
- Videz le réservoir d'eau.
- Enroulez le cordon d'alimentation.

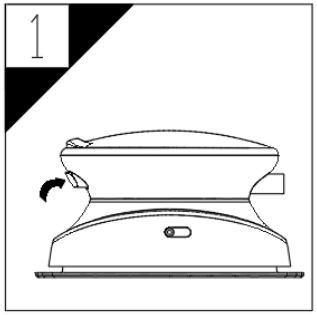

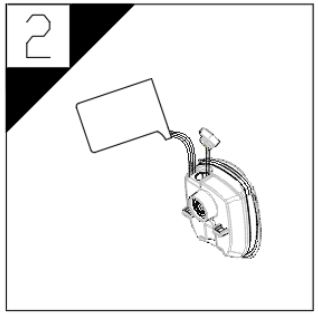

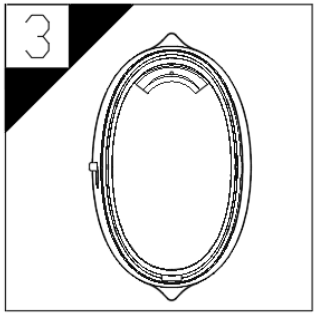

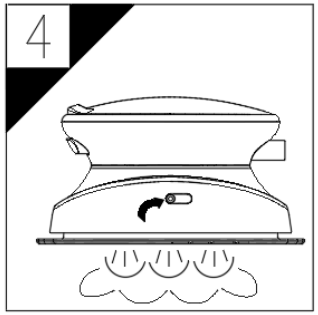

CONSEILS POUR UN BON REPASSAGE

1. Ne repassez jamais des zones présentant des traces de transpiration ou d'autres marques : la chaleur de la semelle fixe les taches sur le tissu, les rendant impossibles à enlever..
2. L'amidon est plus efficace si vous utilisez un fer sec à température modérée : une chaleur excessive le brûle avec le risque de former une marque jaune.
3. Pour éviter que les vêtements en soie, en laine ou synthétiques deviennent brillants, repassez-les à l'envers.
4. Pour éviter que les vêtements en velours deviennent brillants, repassez dans une seule direction (en suivant la fibre) et n'appuyez pas sur le fer.
5. De nombreux tissus sont plus faciles à repasser lorsqu'ils ne sont pas complètement secs. Par exemple, la soie doit toujours être repassée humide.

ISTRUZIONI

FERRO DA VIAGGIO

NPV500M 100-120V~ 50/60Hz 378-545W;

220-240V~ 50/60Hz 457-545W

Doppio voltaggio

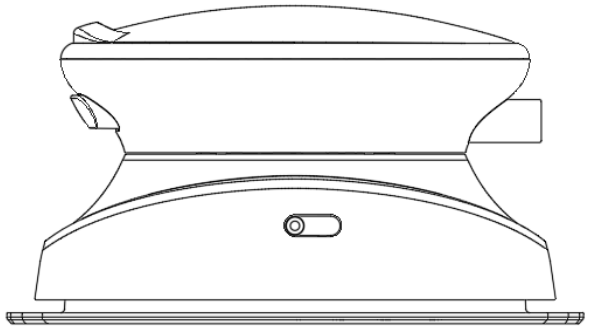

IMPORTANTI ISTRUZIONI DI SICUREZZA

Quando si utilizza il ferro da stiro, devono sempre essere seguite le precauzioni di sicurezza di base, incluse le seguenti:

LEGGERE TUTTE LE ISTRUZIONI PRIMA DELL'USO

1. Utilizzare il ferro solo per l'uso previsto.
2. Per proteggersi dal rischio di scossa elettrica, non immergere il ferro in acqua o altri liquidi.
3. Il ferro deve essere sempre impostato su "Spento" prima di collegarlo o scollegarlo dalla presa. Non tirare mai il cavo per scollegarlo dalla presa; afferrare invece la spina e tirare per scollegare.
4. Non lasciare che il cavo tocchi superfici calde. Lasciare raffreddare completamente il ferro prima di riporlo. Avvolgere il cavo in modo allentato attorno al ferro durante la conservazione.
5. Scollegare sempre il ferro dalla presa elettrica quando si riempie o si svuota d'acqua e quando non è in uso.
6. Non utilizzare il ferro con un cavo danneggiato o se il ferro è caduto o è stato danneggiato. Per evitare il rischio di scossa elettrica, non smontare il ferro. Portarlo presso un tecnico qualificato per l'ispezione e la riparazione. Un riassemblaggio errato può causare un rischio di scossa elettrica quando il ferro viene utilizzato.
7. È necessaria una stretta supervisione quando qualsiasi apparecchio viene utilizzato da o vicino a bambini. Non lasciare il ferro incustodito mentre è collegato o su un asse da stiro.
8. Possono verificarsi ustioni toccando parti metalliche calde, acqua calda o vapore. Prestare attenzione quando si capovolge il ferro — potrebbe esserci acqua calda nel serbatoio.
9. Se l'indicatore di malfunzionamento si accende, il ferro da stiro non funziona normalmente. Scollegarlo dall'alimentazione e farlo riparare da personale qualificato.

10. Il ferro deve essere utilizzato e appoggiato su una superficie stabile.
11. Quando si posiziona il ferro sul suo supporto, assicurarsi che la superficie su cui è collocato il supporto sia stabile.
12. Il ferro non deve essere utilizzato se è caduto, se presenta segni visibili di danni o se perde acqua.

ISTRUZIONI SPECIALI

1. Per evitare un sovraccarico del circuito, non utilizzare un altro apparecchio ad alto wattaggio sullo stesso circuito.
2. Se una prolunga è assolutamente necessaria, deve essere utilizzato un cavo da 10 ampere. I cavi con amperaggio inferiore possono surriscaldarsi. È necessario prestare attenzione a sistemare il cavo in modo che non possa essere tirato o causare inciampi.

CONSERVARE QUESTE ISTRUZIONI

Più specificamente:

NON permettere a bambini o persone non addestrate di utilizzare l'apparecchio senza supervisione.

MAI immergere il ferro, il cavo o la spina in qualsiasi liquido.

NON lasciare che il ferro caldo tocchi tessuti o superfici altamente infiammabili.

NON lasciare l'apparecchio inutilmente collegato alla presa. Scollegare la spina dalla rete elettrica quando l'apparecchio non è in uso.

MAI toccare l'apparecchio con mani bagnate o umide.

NON usare il cavo di alimentazione o l'apparecchio per estrarre la spina dalla presa.

NON lasciare l'apparecchio esposto agli agenti atmosferici (pioggia, sole, ecc.).

NON lasciare il ferro senza supervisione quando è collegato all'alimentazione elettrica.

NON riempire il serbatoio con acqua prima di rimuovere la spina dalla presa.

SI PREGA DI NOTARE!

Non utilizzare additivi chimici, sostanze profumate o decalcificanti. Il mancato rispetto delle normative sopra menzionate comporta la perdita della garanzia.

DESCRIZIONE DEL DISPOSITIVO

(1). Piastra (2). Parte principale

(3). Ornamento (4). Ornamento

(5). Pulsante (6). Corpo

(7). Serbatoio dell'acqua (8). Coperchio superiore

(9). Cavo di alimentazione e spina (10). Passacavo

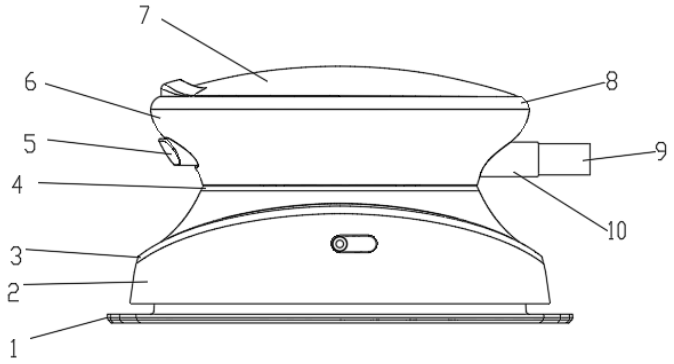

ISTRUZIONI GENERALI

Quando si utilizza il ferro per la prima volta, si può notare una leggera emissione di fumo e sentire alcuni suoni causati dall'espansione delle parti in plastica. Questo è del tutto normale e si interrompe dopo poco tempo. Si consiglia inoltre di passare il ferro su un panno normale prima di utilizzarlo per la prima volta.

STIRATURA A VAPORE

Riempimento del serbatoio

- Verificare che la spina sia scollegata dalla presa.
- Premere il pulsante per rimuovere il serbatoio **[Fig. 1]**.
- Versare lentamente l'acqua nel serbatoio dell'acqua (6) utilizzando l'apposita misura fino al completo riempimento del serbatoio **[Fig. 2]**.
- Reinserire il serbatoio.

Preparazione prima dell'uso

- Inserire la spina nella presa.
- Attendere che l'indicatore di calore si spenga; il riscaldamento è completo **[Fig. 3]**.

STIRATURA A SECCO

Alla temperatura necessaria, è possibile effettuare la stiratura a secco.

STIRATURA A VAPORE

Premere il pulsante del vapore (4), il ferro emetterà vapore [**Fig. 4]**

PULIZIA

Nota bene: prima di pulire il ferro in qualsiasi modo, assicurarsi che la spina dell'apparecchio non sia collegata alla presa.

Qualsiasi deposito o residuo di amido sulla piastra può essere rimosso utilizzando un panno umido o un detergente liquido non abrasivo.

Evitare di graffiare la piastra con lana d'acciaio o oggetti metallici.

Le parti in plastica possono essere pulite con un panno umido e successivamente asciugate con un panno asciutto.

COME RIPORLO

- Scollegare il ferro e lasciarlo raffreddare completamente.
- Premere il pulsante per rimuovere il serbatoio **[Fig. 1]**.
- Svuotare il serbatoio dell'acqua.
- Avvolgere il cavo di alimentazione.

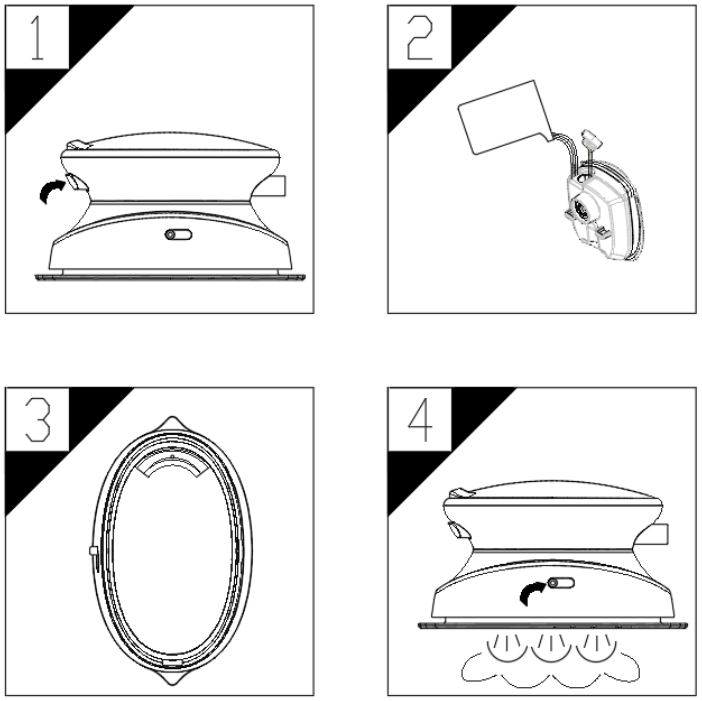

CONSIGLI PER UNA BUONA STIRATURA

1. Non stirare mai aree con tracce di sudore o altre macchie: il calore della piastra fissa le macchie sul tessuto, rendendole impossibili da rimuovere.
2. L'amido è più efficace se si utilizza un ferro asciutto a temperatura moderata: il calore eccessivo lo brucia con il rischio di formare una macchia gialla.
3. Per evitare che i capi in seta, lana o sintetici diventino lucidi, stirarli al rovescio.
4. Per evitare che i capi in velluto diventino lucidi, stirare in una sola direzione (seguendo la fibra) e non premere sul ferro.
5. Molti tessuti sono più facili da stirare se non sono completamente asciutti. Per esempio, la seta dovrebbe sempre essere stirata umida.

ANLEITUNG

REISEBÜGELEISEN

NPV500M 100-120V~ 50/60Hz 378-545W;

220-240V~ 50/60Hz 457-545W

Doppelspannung

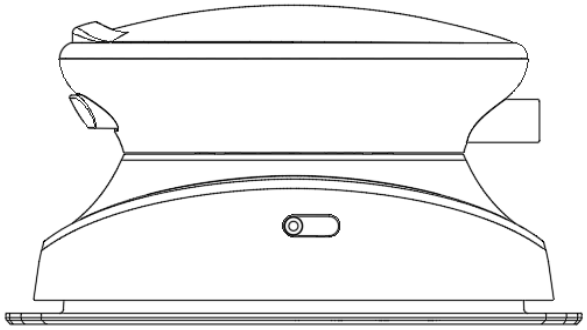

WICHTIGE SICHERHEITSHINWEISE

Bei der Verwendung Ihres Bügeleisens sollten stets grundlegende Sicherheitsvorkehrungen beachtet werden, einschließlich der folgenden:

LESEN SIE ALLE ANWEISUNGEN VOR DER VERWENDUNG

1. Verwenden Sie das Bügeleisen nur für den vorgesehenen Zweck.
2. Um sich vor dem Risiko eines elektrischen Schlags zu schützen, tauchen Sie das Bügeleisen nicht in Wasser oder andere Flüssigkeiten.
3. Das Bügeleisen sollte vor dem Einstecken oder Ausstecken immer auf „Aus“ gestellt sein. Ziehen Sie niemals am Kabel, um den Stecker aus der Steckdose zu ziehen; greifen Sie stattdessen den Stecker und ziehen Sie ihn heraus.
4. Lassen Sie das Kabel keine heißen Oberflächen berühren. Lassen Sie das Bügeleisen vollständig abkühlen, bevor Sie es wegräumen. Wickeln Sie das Kabel locker um das Bügeleisen, wenn Sie es aufbewahren.
5. Trennen Sie das Bügeleisen immer von der Steckdose, wenn Sie Wasser einfüllen oder entleeren und wenn es nicht benutzt wird.
6. Betreiben Sie das Bügeleisen nicht mit einem beschädigten Kabel oder wenn das Bügeleisen heruntergefallen oder beschädigt wurde. Um das Risiko eines elektrischen Schlags zu vermeiden, zerlegen Sie das Bügeleisen nicht. Bringen Sie es zu einem qualifizierten Servicetechniker zur Überprüfung und Reparatur. Ein falscher Zusammenbau kann bei der Verwendung des Bügeleisens zu einem Risiko eines elektrischen Schlags führen.
7. Eine enge Aufsicht ist erforderlich, wenn ein Gerät von oder in der Nähe von Kindern verwendet wird. Lassen Sie das Bügeleisen nicht unbeaufsichtigt, während es angeschlossen ist oder sich auf einem Bügelbrett befindet.
8. Verbrennungen können durch das Berühren heißer Metallteile, heißen Wassers oder Dampfes entstehen. Seien Sie vorsichtig, wenn Sie das Bügeleisen umdrehen — es könnte sich heißes Wasser im Wassertank befinden.
9. Wenn die Störungsanzeige aufleuchtet, funktioniert das Bügeleisen nicht ordnungsgemäß. Trennen Sie es von der Stromversorgung und lassen Sie das Bügeleisen von qualifiziertem Fachpersonal warten.

10. Das Bügeleisen muss auf einer stabilen Oberfläche verwendet und abgestellt werden.
11. Wenn Sie das Bügeleisen auf seine Ablage stellen, stellen Sie sicher, dass die Oberfläche, auf der die Ablage steht, stabil ist.
12. Das Bügeleisen darf nicht verwendet werden, wenn es heruntergefallen ist, sichtbare Schäden aufweist oder undicht ist.

SPEZIELLE ANWEISUNGEN

1. Um eine Überlastung des Stromkreises zu vermeiden, betreiben Sie kein weiteres Gerät mit hoher Leistung am selben Stromkreis.
2. Wenn ein Verlängerungskabel unbedingt erforderlich ist, sollte ein 10-Ampere-Kabel verwendet werden. Kabel mit geringerer Stromstärke können überhitzen. Es sollte darauf geachtet werden, das Kabel so zu verlegen, dass niemand daran ziehen oder darüber stolpern kann.

BEWAHREN SIE DIESE ANWEISUNGEN AUF

Genauer gesagt:

NICHT zulassen, dass Kinder oder ungeschulte Personen das Gerät ohne Aufsicht benutzen.

NIEMALS das Bügeleisen, das Kabel oder den Stecker in irgendeine Flüssigkeit tauchen.

NICHT zulassen, dass das heiße Bügeleisen Stoffe oder leicht entflammbare Oberflächen berührt.

NICHT das Gerät unnötig eingesteckt lassen. Ziehen Sie den Stecker aus der Steckdose, wenn das Gerät nicht benutzt wird.

NIEMALS das Gerät mit nassen oder feuchten Händen berühren.

NICHT das Netzkabel oder das Gerät benutzen, um den Stecker aus der Steckdose zu ziehen.

NICHT das Gerät Witterungseinflüssen aussetzen (Regen, Sonne usw.).

NICHT das Bügeleisen unbeaufsichtigt lassen, wenn es an die Stromversorgung angeschlossen ist.

NICHT den Wassertank mit Wasser füllen, bevor der Stecker aus der Steckdose gezogen wird.

BITTE BEACHTEN!

Keine chemischen Zusätze, Duftstoffe oder Entkalker verwenden. Die Nichteinhaltung der oben genannten Vorschriften führt zum Verlust der Garantie.

BESCHREIBUNG DES GERÄTS

(1). Bügelsohle (2). Hauptteil
(3). Verzierung (4). Verzierung
(5). Druckknopf (6). Gehäuse
(7). Wassertank (8). Obere Abdeckung
(9). Netzkabel und Stecker (10). Kabeldurchführung

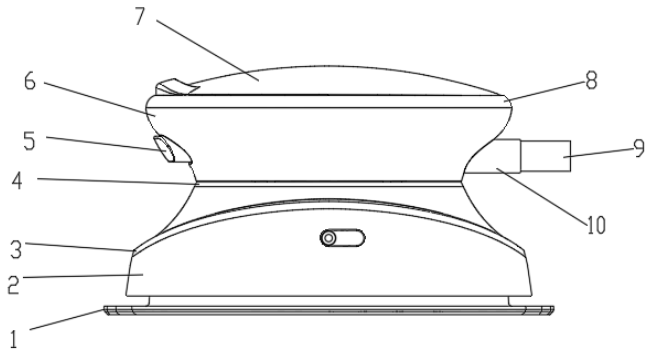

ALLGEMEINE ANWEISUNGEN

Wenn Sie das Bügeleisen zum ersten Mal benutzen, können Sie eine leichte Rauchentwicklung bemerken und einige Geräusche hören, die durch die Ausdehnung der Kunststoffteile verursacht werden. Dies ist völlig normal und hört nach kurzer Zeit auf. Wir empfehlen außerdem, das Bügeleisen vor der ersten Verwendung über ein gewöhnliches Tuch zu führen.

DAMPFBÜGELN

Füllen des Wassertanks

- Stellen Sie sicher, dass der Stecker aus der Steckdose gezogen ist.
- Stellen Sie sicher, dass der Stecker aus der Steckdose gezogen ist. **[Abb. 1].**
- Gießen Sie langsam Wasser mit dem speziellen Messbecher in den Wassertank (6), bis der Tank voll ist **[Abb. 2]**.
- Setzen Sie den Wassertank wieder ein.

Vorbereitung vor dem Gebrauch

- Stecken Sie den Stecker in die Steckdose.
- Warten Sie, bis die Heizanzeige erlischt; der Heizvorgang ist abgeschlossen **[Abb. 3]**.

TROCKENBÜGELN

Bei der erforderlichen Temperatur kann trocken gebügelt werden.

DAMPFBÜGELN

Drücken Sie die Dampftaste (4), das Bügeleisen gibt Dampf ab [**Abb. 4]**

REINIGUNG

Bitte beachten: Stellen Sie vor jeder Reinigung des Bügeleisens sicher, dass der Gerätestecker nicht mit der Steckdose verbunden ist.

Ablagerungen oder Stärkereste auf der Bügelsohle können mit einem feuchten Tuch oder einem nicht scheuernden Flüssigreinigungsmittel entfernt werden.

Vermeiden Sie es, die Bügelsohle mit Stahlwolle oder metallischen Gegenständen zu zerkratzen.

Die Kunststoffteile können mit einem feuchten Tuch gereinigt und anschließend mit einem trockenen Tuch abgewischt werden.

AUFBEWAHRUNG

- Ziehen Sie den Stecker des Bügeleisens und lassen Sie es vollständig abkühlen.
- Drücken Sie den Druckknopf, um den Wassertank zu entfernen **[Abb. 1]**.
- Entleeren Sie den Wassertank.
- Wickeln Sie das Netzkabel auf.

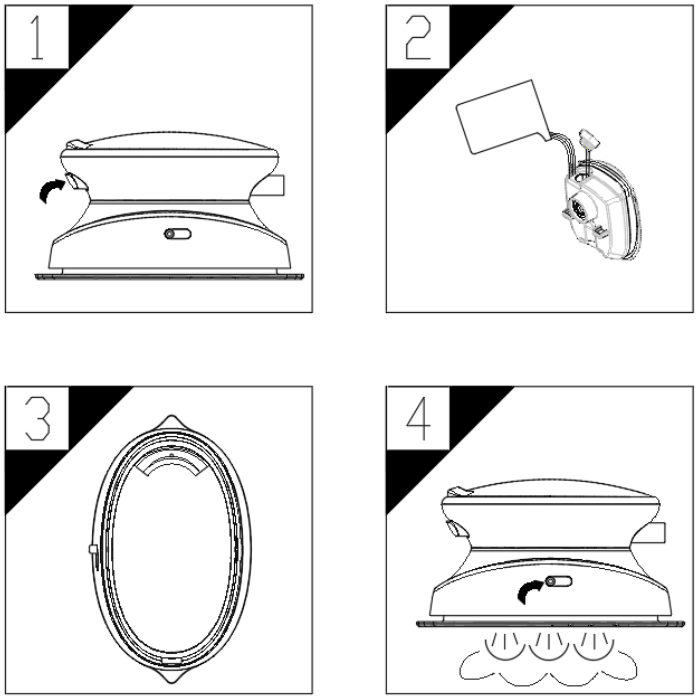

TIPPS FÜR GUTES BÜGELN

1. Bügeln Sie niemals Stellen mit Schweißspuren oder anderen Flecken: Die Hitze der Bügelsohle fixiert die Flecken im Stoff und macht sie unmöglich zu entfernen.
2. Stärke ist wirksamer, wenn Sie ein trockenes Bügeleisen bei mäßiger Temperatur verwenden: Übermäßige Hitze versengt sie und kann zur Bildung eines gelben Flecks führen.
3. Um zu vermeiden, dass Seiden-, Woll- oder synthetische Kleidungsstücke glänzend werden, bügeln Sie sie auf links.
4. Um zu vermeiden, dass Samtkleidung glänzend wird, bügeln Sie in eine Richtung (der Faser folgend) und drücken Sie das Bügeleisen nicht auf.
5. Viele Stoffe lassen sich leichter bügeln, wenn sie nicht vollständig trocken sind. Zum Beispiel sollte Seide immer in feuchtem Zustand gebügelt werden.

Imported by B73737553
Av Altos Hornos S/N Pto Sagunto (46520)
Valencia, España
Infonl@nilsonlife.com