nilson Life

TOSTADOR PLANO
FLAT TOASTER
NTS1000FL4



Manual de instrucciones
Instruction manual

ADVERTENCIAS DE SEGURIDAD

Lea atentamente este manual antes de utilizar el aparato. El incumplimiento de las instrucciones puede provocar lesiones personales, daños materiales o un uso no conforme a la normativa CE.

Este aparato está diseñado exclusivamente para uso doméstico o profesional ligero, según lo especificado por el fabricante. No lo utilice para fines distintos a los previstos.

Este aparato no debe ser utilizado por niños ni por personas con capacidades físicas, sensoriales o mentales reducidas, salvo bajo supervisión o tras haber recibido instrucciones sobre el uso seguro del aparato, conforme a la norma EN 60335-1.

Mantenga el aparato y el cable de alimentación fuera del alcance de los niños. Los niños no deben jugar con el aparato.

 Riesgo de quemaduras. Las superficies accesibles pueden calentarse durante el funcionamiento. No toque las superficies calientes.

 Riesgo de incendio. No cubra el aparato ni coloque materiales inflamables como papel, cartón, plástico o textiles sobre o cerca del tostador durante su uso.

Utilice el aparato únicamente sobre una superficie plana, estable, resistente al calor y seca.

No introduzca utensilios metálicos, cuchillos u otros objetos en las ranuras, rejillas o zonas de calentamiento mientras el aparato esté conectado. Riesgo de descarga eléctrica.

No intente retirar el pan, alimentos o restos atascados mientras el aparato esté conectado a la red eléctrica.

Desconecte siempre el aparato de la red eléctrica antes de limpiarlo, vaciar la bandeja recogemigas o realizar cualquier operación de mantenimiento.

No utilice el aparato si el cable de alimentación, el enchufe o cualquier componente presenta daños visibles. En caso de avería, contacte exclusivamente con un servicio técnico autorizado.

No utilice el aparato cerca de agua, fregaderos o en ambientes húmedos.

No deje el aparato en funcionamiento sin supervisión.

Utilice únicamente los accesorios suministrados o recomendados por el fabricante.

Deje que el aparato se enfríe completamente antes de guardarlo o manipularlo tras su uso.

No intente reparar ni modificar el aparato. Las reparaciones deben ser realizadas exclusivamente por personal técnico cualificado.

Al final de su vida útil, el aparato no debe desecharse con los residuos domésticos. Debe entregarse en un punto de recogida selectiva conforme a la Directiva 2012/19/UE (RAEE).

SAFETY WARNINGS

Read this manual carefully before using the appliance. Failure to follow the instructions may result in personal injury, property damage, or non-compliance with CE regulations.

This appliance is designed exclusively for domestic or light professional use, as specified by the manufacturer. Do not use it for purposes other than those intended.

This appliance must not be used by children or by persons with reduced physical, sensory, or mental capabilities unless supervised or instructed in safe use, in accordance with EN 60335-1.

Keep the appliance and its power cord out of the reach of children. Children must not play with the appliance.

 Risk of burns. Accessible surfaces may become hot during operation. Do not touch hot surfaces.

 Fire hazard. Do not cover the appliance or place flammable materials such as paper, cardboard, plastic, or textiles on or near the toaster during use.

Use the appliance only on a flat, stable, heat-resistant, and dry surface.

Do not insert metal utensils, knives, or other objects into the slots, grills, or heating areas while the appliance is connected. Risk of electric shock.

Do not attempt to remove bread, food, or jammed residues while the appliance is connected to the power supply.

Always disconnect the appliance from the power supply before cleaning, emptying the crumb tray, or performing maintenance.

Do not use the appliance if the power cord, plug, or any component is damaged. In case of malfunction, contact an authorized service center only.

Do not use the appliance near water, sinks, or in humid environments.

Do not leave the appliance operating unattended.

Use only accessories supplied or recommended by the manufacturer.

Allow the appliance to cool completely before handling or storage.

Do not attempt to repair or modify the appliance. Repairs must be carried out exclusively by qualified technical personnel.

At the end of its service life, the appliance must not be disposed of with household waste. It must be taken to a selective collection point in accordance with Directive 2012/19/EU (WEEE).

ADVERTÊNCIAS DE SEGURANÇA

Leia atentamente este manual antes de utilizar o aparelho. O incumprimento das instruções pode causar ferimentos pessoais, danos materiais ou uma utilização não conforme com a regulamentação CE.

Este aparelho foi concebido exclusivamente para uso doméstico ou profissional ligeiro, conforme especificado pelo fabricante. Não o utilize para fins diferentes dos previstos.

Este aparelho não deve ser utilizado por crianças nem por pessoas com capacidades físicas, sensoriais ou mentais reduzidas, salvo sob supervisão ou após instruções relativas à utilização segura, em conformidade com a EN 60335-1.

Mantenha o aparelho e o cabo de alimentação fora do alcance das crianças. As crianças não devem brincar com o aparelho.

 Risco de queimaduras. As superfícies acessíveis podem aquecer durante o funcionamento. Não toque nas superfícies quentes.

 Perigo de incêndio. Não cubra o aparelho nem coloque materiais inflamáveis como papel, cartão, plástico ou tecidos sobre ou perto da torradeira durante a utilização.

Utilize o aparelho apenas sobre uma superfície plana, estável, resistente ao calor e seca.

Não introduza utensílios metálicos, facas ou outros objetos nas ranhuras, grelhas ou zonas de aquecimento enquanto o aparelho estiver ligado. Risco de choque elétrico.

Não tente retirar pão, alimentos ou resíduos presos enquanto o aparelho estiver ligado à rede elétrica.

Desligue sempre o aparelho da rede elétrica antes de o limpar, esvaziar a bandeja de migalhas ou realizar manutenção.

Não utilize o aparelho se o cabo de alimentação, a ficha ou qualquer componente estiver danificado. Em caso de avaria, contacte apenas um serviço técnico autorizado.

Não utilize o aparelho perto de água, lava-loiças ou em ambientes húmidos.

Não deixe o aparelho a funcionar sem supervisão.

Utilize apenas acessórios fornecidos ou recomendados pelo fabricante.

Deixe o aparelho arrefecer completamente antes de o manusear ou guardar.

Não tente reparar nem modificar o aparelho. As reparações devem ser efetuadas exclusivamente por pessoal técnico qualificado.

No final da sua vida útil, o aparelho não deve ser eliminado com os resíduos domésticos. Deve ser entregue num ponto de recolha seletiva conforme a Diretiva 2012/19/UE (REEE).

AVERTISSEMENTS DE SÉCURITÉ

Lisez attentivement ce manuel avant d'utiliser l'appareil. Le non-respect des instructions peut entraîner des blessures corporelles, des dommages matériels ou une utilisation non conforme à la réglementation CE.

Cet appareil est conçu exclusivement pour un usage domestique ou professionnel léger, tel que spécifié par le fabricant. Ne l'utilisez pas à d'autres fins que celles prévues.

Cet appareil ne doit pas être utilisé par des enfants ni par des personnes ayant des capacités physiques, sensorielles ou mentales réduites, sauf sous surveillance ou après avoir reçu des instructions relatives à une utilisation en toute sécurité, conformément à la norme EN 60335-1.

Conservez l'appareil et le câble d'alimentation hors de portée des enfants. Les enfants ne doivent pas jouer avec l'appareil.

 Risque de brûlures. Les surfaces accessibles peuvent devenir chaudes pendant le fonctionnement. Ne touchez pas les surfaces chaudes.

 Risque d'incendie. Ne couvrez pas l'appareil et ne placez pas de matériaux inflammables tels que du papier, du carton, du plastique ou des textiles sur ou à proximité du grille-pain pendant l'utilisation.

Utilisez l'appareil uniquement sur une surface plane, stable, résistante à la chaleur et sèche.

N'introduisez pas d'ustensiles métalliques, de couteaux ou d'autres objets dans les fentes, grilles ou zones de chauffe lorsque l'appareil est branché. Risque de choc électrique.

N'essayez pas de retirer le pain, les aliments ou les résidus coincés lorsque l'appareil est branché au réseau électrique.

Débranchez toujours l'appareil avant le nettoyage, le vidage du tiroir à miettes ou l'entretien.

N'utilisez pas l'appareil si le câble d'alimentation, la fiche ou un composant est endommagé. En cas de dysfonctionnement, contactez uniquement un service après-vente agréé.

N'utilisez pas l'appareil à proximité de l'eau, d'éviers ou dans des environnements humides.

Ne laissez pas l'appareil fonctionner sans surveillance.

Utilisez uniquement les accessoires fournis ou recommandés par le fabricant.

Laissez l'appareil refroidir complètement avant de le manipuler ou de le ranger.

Ne tentez pas de réparer ou de modifier l'appareil. Les réparations doivent être effectuées exclusivement par du personnel technique qualifié.

En fin de vie, l'appareil ne doit pas être jeté avec les déchets ménagers. Il doit être remis à un point de collecte sélective conformément à la Directive 2012/19/UE (DEEE).

AVVERTENZE DI SICUREZZA

Leggere attentamente questo manuale prima di utilizzare l'apparecchio. Il mancato rispetto delle istruzioni può causare lesioni personali, danni materiali o un uso non conforme alla normativa CE.

Questo apparecchio è progettato esclusivamente per uso domestico o professionale leggero, come specificato dal produttore. Non utilizzarlo per scopi diversi da quelli previsti.

Questo apparecchio non deve essere utilizzato da bambini né da persone con capacità fisiche, sensoriali o mentali ridotte, salvo sotto supervisione o dopo aver ricevuto istruzioni sull'uso sicuro, in conformità alla norma EN 60335-1.

Tenere l'apparecchio e il cavo di alimentazione fuori dalla portata dei bambini. I bambini non devono giocare con l'apparecchio.

 Rischio di ustioni. Le superfici accessibili possono diventare calde durante il funzionamento. Non toccare le superfici calde.

 Pericolo di incendio. Non coprire l'apparecchio e non posizionare materiali infiammabili come carta, cartone, plastica o tessuti sopra o vicino al tostapane durante l'uso.

Utilizzare l'apparecchio solo su una superficie piana, stabile, resistente al calore e asciutta.

Non inserire utensili metallici, coltelli o altri oggetti nelle fessure, griglie o zone di riscaldamento mentre l'apparecchio è collegato. Rischio di scossa elettrica.

Non tentare di rimuovere pane, alimenti o residui incastrati mentre l'apparecchio è collegato alla rete elettrica.

Scollegare sempre l'apparecchio dalla rete elettrica prima della pulizia, dello svuotamento del vassoio raccoglibriciole o della manutenzione.

Non utilizzare l'apparecchio se il cavo di alimentazione, la spina o qualsiasi componente è danneggiato. In caso di guasto, contattare esclusivamente un centro di assistenza autorizzato.

Non utilizzare l'apparecchio vicino all'acqua, a lavelli o in ambienti umidi.

Non lasciare l'apparecchio in funzione senza supervisione.

Utilizzare esclusivamente accessori forniti o raccomandati dal produttore.

Lasciare raffreddare completamente l'apparecchio prima di maneggiarlo o riporlo.

Non tentare di riparare o modificare l'apparecchio. Le riparazioni devono essere effettuate esclusivamente da personale tecnico qualificato.

Al termine della vita utile, l'apparecchio non deve essere smaltito con i rifiuti domestici. Deve essere conferito a un centro di raccolta differenziata conforme alla Diretiva 2012/19/UE (RAEE).

SICHERHEITSHINWEISE

Lesen Sie diese Bedienungsanleitung vor der Verwendung des Geräts sorgfältig durch. Die Nichtbeachtung der Anweisungen kann zu Verletzungen, Sachschäden oder einer nicht CE-konformen Verwendung führen.

Dieses Gerät ist ausschließlich für den privaten oder leichten professionellen Gebrauch bestimmt, wie vom Hersteller angegeben. Verwenden Sie es nicht für andere als die vorgesehenen Zwecke.

Dieses Gerät darf nicht von Kindern oder von Personen mit eingeschränkten körperlichen, sensorischen oder geistigen Fähigkeiten verwendet werden, es sei denn unter Aufsicht oder nach Einweisung in den sicheren Gebrauch, gemäß EN 60335-1.

Halten Sie das Gerät und das Netzkabel außerhalb der Reichweite von Kindern. Kinder dürfen nicht mit dem Gerät spielen.

 Verbrennungsgefahr. Zugängliche Oberflächen können während des Betriebs heiß werden. Berühren Sie keine heißen Oberflächen.

 Brandgefahr. Decken Sie das Gerät nicht ab und legen Sie keine brennbaren Materialien wie Papier, Karton, Kunststoff oder Textilien auf oder in die Nähe des Toasters während des Betriebs.

Verwenden Sie das Gerät nur auf einer ebenen, stabilen, hitzebeständigen und trockenen Oberfläche.

Führen Sie keine metallischen Utensilien, Messer oder andere Gegenstände in die Schlitze, Gitter oder Heizbereiche ein, solange das Gerät angeschlossen ist. Gefahr eines elektrischen Schlags.

Versuchen Sie nicht, Brot, Lebensmittel oder eingeklemmte Rückstände zu entfernen, solange das Gerät an das Stromnetz angeschlossen ist.

Trennen Sie das Gerät immer vom Stromnetz, bevor Sie es reinigen, die Krümelschublade leeren oder Wartungsarbeiten durchführen.

Verwenden Sie das Gerät nicht, wenn Netzkabel, Stecker oder Bauteile beschädigt sind. Wenden Sie sich im Störungsfall ausschließlich an einen autorisierten Kundendienst.

Verwenden Sie das Gerät nicht in der Nähe von Wasser, Spülen oder in feuchten Umgebungen.

Lassen Sie das Gerät während des Betriebs nicht unbeaufsichtigt.

Verwenden Sie ausschließlich vom Hersteller geliefertes oder empfohlenes Zubehör.

Lassen Sie das Gerät vollständig abkühlen, bevor Sie es handhaben oder verstauen.

Nehmen Sie keine Reparaturen oder Änderungen am Gerät vor. Reparaturen dürfen ausschließlich von qualifiziertem Fachpersonal durchgeführt werden.

Am Ende seiner Lebensdauer darf das Gerät nicht über den Hausmüll entsorgt werden. Es muss gemäß der Richtlinie 2012/19/EU (WEEE) einer getrennten Sammlung zugeführt werden.

ANTES DE UTILIZAR ESTE PRODUCTO, LEA, ENTIENDA,

Y SIGA ESTAS INSTRUCCIONES

ADVERTENCIA

1. Lea estas instrucciones antes de utilizar el producto y consérvelas para futuras consultas.

2. Para protegerse contra riesgos eléctricos, no sumerja ninguna parte del aparato ni el cable en agua ni en ningún otro líquido.

3. Es necesaria una estrecha supervisión cuando el aparato esté cerca de niños.

4. No deje el aparato desatendido mientras esté en uso.

5. Utilice siempre el aparato sobre una superficie seca y nivelada.

6. No utilice este aparato al aire libre.

7. Desenchufe siempre el aparato de la toma de corriente cuando no esté en uso y antes de limpiarlo.

8. No opere el aparato si está dañado, después de un mal funcionamiento o si ha sido dañado de cualquier manera, devuélvalo al departamento de servicio al cliente para su reparación, ya que se requieren herramientas especiales.

9. Por motivos de seguridad, se deben realizar comprobaciones periódicas del cable de alimentación para garantizar que no presente daños evidentes. Si observa algún indicio de daño, incluso el más mínimo, devuelva el aparato al servicio de atención al cliente.

10. No deje que el cable cuelgue del borde de una mesa o mostrador ni toque superficies calientes. Deje que la unidad se enfríe antes de enrollar el cable alrededor de la base para guardarla.

11.Se debe tener cuidado de no tocar ninguna superficie caliente, no guarde ni cubra el aparato hasta que se haya enfriado completamente.

12. No coloque este aparato sobre o cerca de un quemador de gas o eléctrico caliente, ni dentro o en un lugar donde pueda tocar un horno caliente o un horno microondas.

13. No utilice abrasivos fuertes, limpiadores cáusticos ni limpiadores de hornos al limpiar este aparato.

14. Precaución: El pan puede quemarse. Al utilizar este aparato, deje suficiente espacio de aire por encima y por los lados para que circule el aire. No utilice la tostadora cerca ni debajo de materiales combustibles como cortinas, revestimientos de paredes, ropa, paños de cocina u otros materiales inflamables durante su uso. Vigile la tostadora durante su uso.

PRECAUCIÓNSe requiere en superficies donde el calor puede causar un problema: se recomienda una almohadilla térmica aislante.

15. Este aparato es solo para uso doméstico. No lo utilice para ningún otro fin que no sea el previsto.

16. No utilice la tostadora sin la bandeja recogemigas extraíble. Limpie la bandeja recogemigas con regularidad. Evite que se acumulen migas en ella.

17. No utilice este aparato con ningún producto alimenticio que contenga

azúcar ni con productos que contengan mermeladas o conservas.

18. Si el cable de alimentación está dañado, deberá ser reemplazado por el fabricante, su agente de servicio o personas igualmente calificadas para evitar un peligro.

19. Este aparato no está diseñado para ser utilizado por niños pequeños o personas enfermas a menos que hayan sido supervisados adecuadamente por una persona responsable para garantizar que puedan utilizar el aparato de forma segura.

20. Los niños pequeños deben ser supervisados para asegurarse de que no jueguen con el aparato.

21. Este aparato puede ser utilizado por niños mayores de 8 años y personas con capacidades físicas, sensoriales o mentales reducidas, o con falta de experiencia y conocimientos, siempre que reciban supervisión o instrucciones sobre su uso seguro y comprendan los riesgos que conlleva. Los niños no deben jugar con el aparato. La limpieza y el mantenimiento no deben ser realizados por niños sin supervisión.

22. Mantenga el aparato y su cable fuera del alcance de los niños menores de 8 años.

23. Respecto a las instrucciones de limpieza de superficies en contacto con alimentos y eliminación de migas de pan, gracias por consultar el siguiente párrafo del manual.

PRECAUCIÓN: SUPERFICIE CALIENTE



rrilla del tostador puede alcanzar temperaturas elevadas durante el

funcionamiento. Los paneles metálicos del cuerpo principal también pueden alcanzar temperaturas elevadas.

El pan puede incendiarse, por lo que no se debe utilizar la tostadora de pan cerca o debajo de materiales combustibles, como cortinas.

No deje la tostadora funcionando sin supervisión. No la utilice conectada a un temporizador externo ni a un control remoto independiente.sistema de control.

DESCRIPCIÓN
Componentes principales

1. Cuerpo principal
2. Cable de alimentación
3. Bandeja recogemigas
4. Parrilla tostadora
5. Almacenamiento de cables

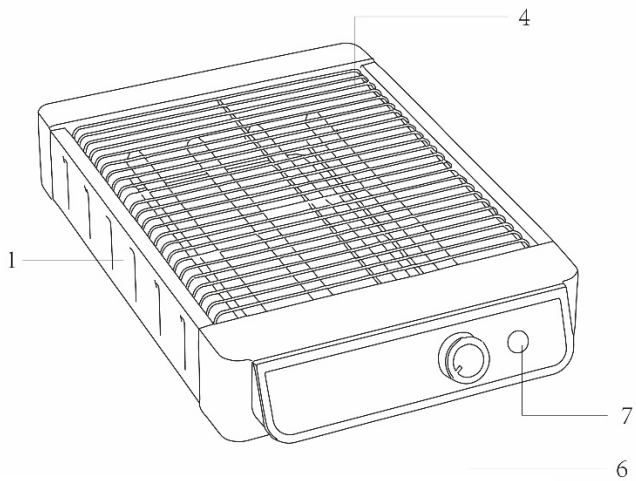

Controles

6. Botón ON (APAGADO/Luz piloto)
7. Perilla de control del tiempo de tostado

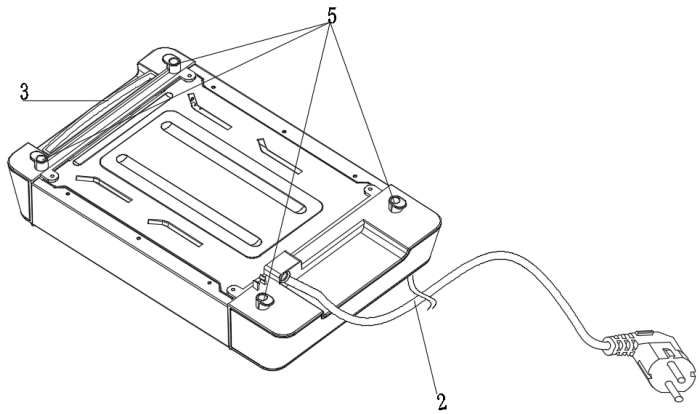

CÓMO USAR LA TOSTADORA

Este aparato está diseñado para tostar y calentar pan. No lo utilice para cocinar ningún otro alimento.

Retire completamente todos los elementos del interior o exterior del aparato que hayan sido utilizados para su embalaje y transporte.

Instale correctamente la bandeja recogemigas. Nunca utilice la tostadora sin haberla instalado correctamente.

Antes de usar la tostadora por primera vez, enciéndala sin pan durante unos minutos. Es normal que desprenda un poco de humo al principio.

1. Conéctelo a la red eléctrica.

2. Coloque las rebanadas de pan en la rejilla del tostador (4).

NO unte aceite o mantequilla sobre las rebanadas de pan antes de tostarlas.

NO cubra completamente la rejilla de la tostadora con pan. Deje espacio entre las rebanadas.

3. Seleccione el tiempo de tostado girando el mando (7) (6 niveles). El tiempo de tostado depende del tipo de pan (congelado, seco o fresco) y del grosor.

4. Pulse el botón de encendido (6). Se encenderá la luz piloto.

5. Dale la vuelta a la rebanada de pan manualmente cuando esté tostada por un lado.

6. El proceso de tostado finalizará automáticamente al finalizar el tiempo de tostado. Cuando la luz indicadora se apague, la función de horneado de la panificadora finalizará automáticamente. También puede detenerla antes pulsando el botón de apagado (6).

LIMPIEZA Y ALMACENAMIENTO

Limpie el aparato antes de utilizarlo por primera vez, inmediatamente después de cada uso y después de no utilizarlo durante un largo periodo de tiempo.

Antes de limpiar la tostadora, asegúrese de que esté desenchufada de la red eléctrica y completamente fría.

1. Limpie el exterior del aparato y la rejilla del tostador con un paño húmedo.

2. Extraiga la bandeja recogemigas para retirar migas, trozos de pan, etc.

Utilice siempre la empuñadura para sacar la bandeja recogemigas.

3. Vuelva a colocar la bandeja en su lugar y asegúrese de que esté colocada correctamente.

4. Para guardar el aparato, guarde el cable de alimentación enrollándolo en el soporte situado en la base.



La Directiva Europea 2012/19/UE sobre Residuos de Aparatos Eléctricos y Electrónicos (RAEE) exige que los electrodomésticos usados no se depositen en el sistema de recogida selectiva de residuos municipales. Deben recogerse por separado para optimizar la recuperación y el reciclaje de sus materiales y reducir su impacto en la salud humana y el medio ambiente. El símbolo del contenedor tachado se encuentra en todos los productos para recordarle la obligación de la recogida selectiva.

BEFORE OPERATING THIS PRODUCT, READ, UNDERSTAND, AND FOLLOW THESE INSTRUCTIONS

WARNING

1. Please read these instructions before operating and retain for future reference.

2. To protect against electrical hazard do not immerse any parts of the appliance or cord in water or any other liquid.

3. Close supervision is necessary when the appliance is near children.

4. Do not leave the appliance unattended when in use.

5. Always use the appliance on a dry, level surface.

6. Do not use this appliance outdoors.

7. Always unplug from the plug socket when not in use and before cleaning.

8. Do not operate the appliance if damaged, after an appliance malfunctions or it has been damaged in any manner, return to the customer service department for repair, because special purpose tools are required.

9. In the interest of safety, regular periodic close checks should be carried out on the supply cord to ensure no damage is evident. Should there are any signs that the cord is damaged in the slightest degree, the entire appliance should be returned to the customer service department.

10.Do not let the cord hang over the edge of a table or counter or touch hot surfaces. Allow unit to cool before wrapping cord around base for storage.

11.Care must be taken not to touch any hot surfaces, do not store or cover the appliance until it has fully cooled down.

12.Do not place this appliance on or near a hot gas or electric burner, in or where it could touch a heated oven, or a microwave oven.

13.Do not use harsh abrasives, caustic cleaners or oven cleaners when cleaning this appliance.

14.Caution-bread may burn. When using this appliance, allow adequate air space above and on all sides for air circulation. Do not use the toaster near or below combustible material such as curtains, wall coverings, clothing, dishtowels or other flammable materials during use. The toaster should be attended when in use.

CAUTION is required on surfaces where heat may cause a problem - an insulated heat pad is recommended.

15.This appliance is for household use only. do not use the appliance for anything other than intended use.

16.Do not use the toaster without the slide out crumb tray in place.The crumb tray should be cleaned regularly. Do not allow crumbs to build up in the tray.

17.Do not use this appliance with any foodstuff product containing sugar content or with products containing jam or preserves.

18.If the supply cord is damaged, it must be replaced by the manufacturer, its service agent or similarly qualified persons in order to avoid a hazard.

19.This appliance is not intended for use by young children or infirm persons unless they have been adequately supervised by a responsible person to ensure that they can use the appliance safely.

20.Young children should be supervised to ensure that they don't play with the appliance.

21.This appliance can be used by children aged from 8 years and above and persons with reduced physical, sensory or mental capabilities or lack of experience and knowledge if they have been given supervision or instruction concerning use of the appliance in a safe way and understand the hazards involved.Children shall not play with the appliance. Cleaning and user maintenance shall not be made by children without supervision.

22.Keep the appliance and its cord out of the reach of children less than 8 years.

23.Regarding the instructions for cleaning surfaces in contact with food and removing breadcrumbs, thanks to refer to the below paragraph of the manual.

CAUTION: HOT SURFACE

toaster grill may reach a high temperature when the appliance is operating. The temperature of the metal panels on the main body can also get hot.

The bread can ignite, so the bread toaster should not be used in the proximity of or under combustible material, such as curtains.

Do not leave the toaster working unattended. Do not use the toaster connected to an external timer or a separate remote control system.

DESCRIPTION
Main components

1. Main body
2.Power cord
3. Crumb tray
4. Toaster grill
5. Cable storage

Controls

6. ON button(OFF/Pilot light)
7.Toasting time control knob

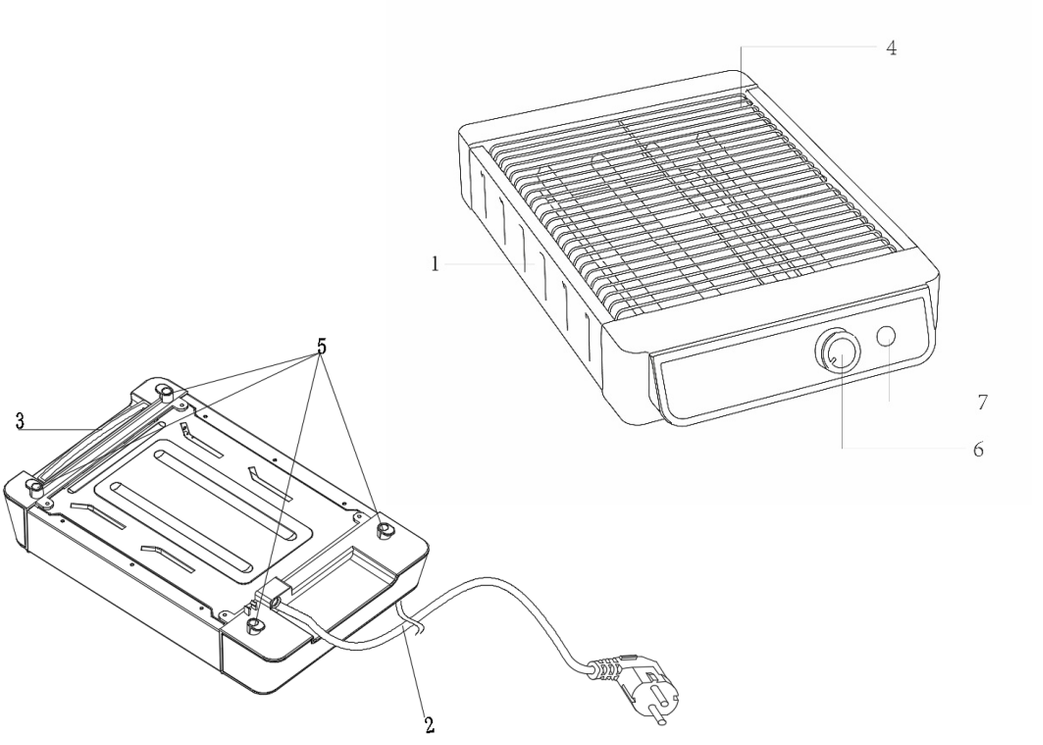

HOW TO USE THE TOASTER

This appliance is designed to toast and heat bread. Do not use it to cook any other food.

Completely remove all elements from inside or outside the appliance that were used for packing and transport.

Install the crumb tray correctly. Never use the toaster without having correctly installed the crumb tray.

Before using the toaster for the first time, turn it on without bread for a few minutes. It is normal for it to give off a little smoke at the start.

1. Plug it into the mains.

2. Put slices of bread on the toaster grill (4).

DO NOT spread oil or butter on slices of bread before toasting.

DO NOT cover the toaster grill completely with bread. Leave spaces between slices.

3. Choose the toasting time by turning the control knob (7) (6 different levels). The toasting time depends on the type of bread (frozen, dry or fresh and on the thickness).

4.Press the ON button (6). The pilot light will come on.

5. Turn the slice of bread over manually when it is toasted on one side.

6.The toasting process will end automatically at the end of the toasting time. When the indicator light goes out, the baking function of the bread machine automatically ends. You can also stop it early by pressing the OFF button(6).

CLEANING AND STORAGE

Clean the appliance before using it for the first time, immediately after each use and after not using it for a long period of time.

Before cleaning the toaster, make sure it is unplugged from the mains and completely cold.

1. Clean the outside of the appliance and toaster grill with a damp cloth.

2.Pull out the crumb tray to remove crumbs, bits of bread, etc.

Always use the grip to pull out the crumb tray.

3. Place the tray back in place and ensure it is placed correctly.

4. To store the appliance, store the power cord by winding it on the support located on the base.



European directive 2012/19/EU on Waste from Electrical and Electronic Equipment (WEEE), requires that used household appliances are not thrown into the normal municipal waste stream. Used appliances must be collected separately in order to optimize the rate of recovery and recycling of materials that compose them, and to reduce the impact on human health and on the environment. The crossed bin symbol is affixed to all the products to remind you of the obligations of separated collection.

ANTES DE OPERAR ESTE PRODUTO, LEIA E COMPREENDA,

E SIGA ESTAS INSTRUÇÕES

AVISO

1. Leia estas instruções antes de usar o produto e guarde-as para futuras consultas.

2. Para evitar riscos elétricos, não mergulhe nenhuma parte do aparelho ou do cabo em água ou qualquer outro líquido.

3. É necessária supervisão rigorosa quando o aparelho estiver perto de crianças.

4. Não deixe o aparelho sem supervisão enquanto estiver em uso.

5. Utilize sempre o aparelho numa superfície seca e nivelada.

6. Não utilize este aparelho ao ar livre.

7. Desligue sempre da tomada quando não estiver em uso e antes de limpar.

8. Não utilize o aparelho se estiver danificado. Caso o aparelho apresente algum defeito ou seja danificado de alguma forma, devolva-o ao departamento de assistência técnica para reparo, pois são necessárias ferramentas especiais.

9. Por questões de segurança, devem ser realizadas verificações periódicas no cabo de alimentação para garantir que não haja danos visíveis. Caso sejam detectados quaisquer sinais de danos, mesmo que mínimos, no cabo, o aparelho inteiro deve ser devolvido ao departamento de assistência técnica.

G

10. Não deixe o cabo pendurado na borda de uma mesa ou bancada, nem em

contato com superfícies quentes. Deixe o aparelho esfriar antes de enrolar o cabo na base para guardar.

11. Deve-se ter cuidado para não tocar em nenhuma superfície quente, não guarde ou cubra o aparelho até que ele esteja completamente frio.

12. Não coloque este aparelho sobre ou perto de um queimador a gás ou elétrico quente, dentro ou onde possa entrar em contato com um forno aquecido ou um forno de micro-ondas.

13. Não utilize abrasivos fortes, produtos de limpeza cáusticos ou produtos de limpeza para forno ao limpar este aparelho.

14. Atenção: o pão pode queimar. Ao usar este aparelho, deixe espaço suficiente acima e em todos os lados para a circulação de ar. Não use a torradeira perto ou embaixo de materiais combustíveis, como cortinas, revestimentos de parede, roupas, panos de prato ou outros materiais inflamáveis durante o uso. A torradeira deve ser supervisionada durante o uso.

CUIDADOÉ necessário o uso de uma almofada térmica isolante em superfícies onde o calor possa causar problemas.

15. Este aparelho destina-se apenas ao uso doméstico. Não utilize o aparelho para qualquer outra finalidade que não seja a prevista.

16. Não utilize a torradeira sem a bandeja de migalhas removível no lugar. A bandeja de migalhas deve ser limpa regularmente. Não deixe que as migalhas se acumulem na bandeja.

17. Não utilize este aparelho com qualquer produto alimentício que contenha açúcar ou com produtos que contenham geleia ou compotas.

18. Se o cabo de alimentação estiver danificado, deve ser substituído pelo fabricante, pelo seu agente de assistência técnica ou por pessoas qualificadas para evitar riscos.

19. Este aparelho não se destina ao uso por crianças pequenas ou pessoas enfermas, a menos que sejam devidamente supervisionadas por uma pessoa responsável para garantir que possam usar o aparelho com segurança.

20. As crianças pequenas devem ser supervisionadas para garantir que não brinquem com o aparelho.

21. Este aparelho pode ser utilizado por crianças com idade igual ou superior a 8 anos e por pessoas com capacidades físicas, sensoriais ou mentais reduzidas, ou com falta de experiência e conhecimento, desde que sejam supervisionadas ou instruídas quanto à utilização segura do aparelho e compreendam os riscos envolvidos. As crianças não devem brincar com o aparelho. A limpeza e a manutenção pelo utilizador não devem ser efetuadas por crianças sem supervisão.

22. Mantenha o aparelho e o cabo de alimentação fora do alcance de crianças menores de 8 anos.

23. Quanto às instruções para limpeza de superfícies em contato com alimentos e remoção de migalhas de pão, consulte o parágrafo abaixo do

manual.

CUIDADO: SUPERFÍCIE QUENTE

elha da torradeira pode atingir uma temperatura elevada durante o funcionamento do aparelho. A temperatura dos painéis metálicos da estrutura principal também pode aumentar.

O pão pode inflamar, portanto a torradeira não deve ser usada perto ou embaixo de materiais combustíveis, como cortinas.

Não deixe a torradeira funcionando sem supervisão. Não utilize a torradeira conectada a um temporizador externo ou a um controle remoto separado.sistema de controle.

DESCRIÇÃO
Componentes principais

1. Corpo principal
2. Cabo de alimentação
3. Bandeja de migalhas
4. Grelha de torradeira
5. Armazenamento de cabos

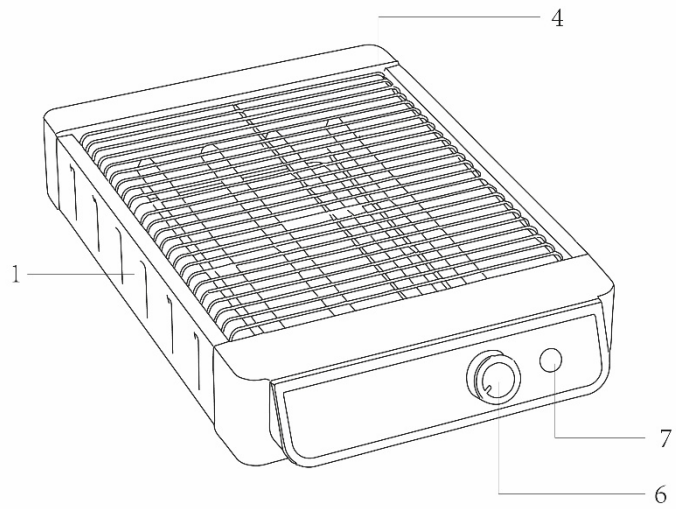

Controles

6. Botão Ligar/Desligar (Luz piloto/Desligar)
7. Botão de controle do tempo de tostagem

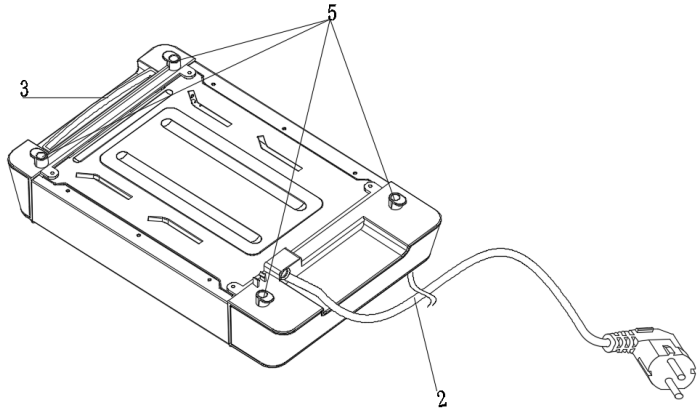

COMO USAR A TORRADEIRA

Este aparelho foi projetado para tostar e aquecer pão. Não o utilize para cozinhar outros alimentos.

Remova completamente todos os elementos, tanto internos quanto externos, que foram utilizados para embalagem e transporte do aparelho.

Instale a bandeja de migalhas corretamente. Nunca utilize a torradeira sem que a bandeja de migalhas esteja corretamente instalada.

Antes de usar a torradeira pela primeira vez, ligue-a sem pão por alguns minutos. É normal que ela solte um pouco de fumaça no início.

1. Ligue-o à tomada.

2. Coloque as fatias de pão na grelha da torradeira (4).

NÃO espalhe óleo ou manteiga nas fatias de pão antes de tostá-las.

NÃO cubra completamente a grelha da torradeira com pão. Deixe espaços entre as fatias.

3. Escolha o tempo de tostagem girando o botão de controle (7) (6 níveis diferentes). O tempo de tostagem depende do tipo de pão (congelado, seco ou fresco e da espessura).

4. Pressione o botão ON (6). A luz piloto acenderá.

5. Vire a fatia de pão manualmente quando estiver torrada de um lado.

6. O processo de tostagem terminará automaticamente ao final do tempo programado. Quando a luz indicadora se apagar, a função de assar da máquina de pão termina automaticamente. Você também pode interrompê-la antecipadamente pressionando o botão DESLIGAR (6).

LIMPEZA E ARMAZENAMENTO

Limpe o aparelho antes de usá-lo pela primeira vez, imediatamente após cada uso e após um longo período sem uso.

Antes de limpar a torradeira, certifique-se de que ela esteja desligada da tomada e completamente fria.

1. Limpe a parte externa do aparelho e a grelha da torradeira com um pano úmido.

2. Retire a bandeja de migalhas para remover migalhas, pedaços de pão, etc.

Use sempre a pega para puxar a bandeja de migalhas.

3. Recoloque a bandeja no lugar e certifique-se de que esteja posicionada corretamente.

4. Para guardar o aparelho, enrole o cabo de alimentação no suporte localizado na base.



A diretiva europeia 2012/19/UE sobre Resíduos de Equipamentos Elétricos e Eletrónicos (REEE) exige que os eletrodomésticos usados não sejam descartados no lixo doméstico comum. Os eletrodomésticos usados devem ser recolhidos separadamente para otimizar a taxa de recuperação e reciclagem dos materiais que os compõem e para reduzir o impacto na saúde humana e no meio ambiente. O símbolo do caixote do lixo com uma cruz está afixado em todos os produtos para lembrá-lo da obrigatoriedade da recolha seletiva.

AVANT D'UTILISER CE PRODUIT, LISEZ, COMPRENEZ,

ET SUIVEZ CES INSTRUCTIONS

AVERTISSEMENT

1. Veuillez lire ces instructions avant utilisation et les conserver pour référence ultérieure.

2. Pour éviter tout risque électrique, ne plongez aucune partie de l'appareil ou du cordon dans l'eau ou tout autre liquide.

3. Une surveillance étroite est nécessaire lorsque l'appareil se trouve à proximité d'enfants.

4. Ne laissez pas l'appareil sans surveillance lorsqu'il est en marche.

5. Utilisez toujours l'appareil sur une surface sèche et plane.

6. N’utilisez pas cet appareil à l’extérieur.

7. Débranchez toujours l'appareil de la prise de courant lorsqu'il n'est pas utilisé et avant de le nettoyer.

8. N’utilisez pas l’appareil s’il est endommagé. Après un dysfonctionnement ou un dommage quelconque, retournez-le au service clientèle pour réparation, car des outils spéciaux sont nécessaires.

9. Par mesure de sécurité, il convient de vérifier régulièrement l'état du cordon d'alimentation afin de s'assurer qu'il ne présente aucun dommage. En cas de moindre signe de dommage, l'appareil doit être retourné au service après-vente.

10. Ne laissez pas le cordon pendre du bord d'une table ou d'un comptoir ni toucher des surfaces chaudes. Laissez l'appareil refroidir avant d'enrouler le cordon autour de la base pour le rangement.

11. Veillez à ne toucher aucune surface chaude, ne rangez ni ne couvrez l'appareil tant qu'il n'a pas complètement refroidi.

12.Ne placez pas cet appareil sur ou près d'un brûleur à gaz ou électrique chaud, dans ou à l'endroit où il pourrait toucher un four chaud ou un four à micro-ondes.

13. N’utilisez pas de produits abrasifs agressifs, de nettoyants caustiques ou de nettoyants pour four pour nettoyer cet appareil.

14. Attention : le pain peut brûler. Lors de l’utilisation de cet appareil, veillez à laisser un espace libre suffisant au-dessus et sur tous les côtés pour permettre une bonne circulation de l’air. N’utilisez pas le grille-pain à proximité ou en dessous de matériaux combustibles tels que des rideaux, des revêtements muraux, des vêtements, des torchons ou tout autre matériau inflammable. Le grille-pain doit être surveillé pendant son fonctionnement.

PRUDENCEUne protection est nécessaire sur les surfaces où la chaleur peut poser problème ; un tapis chauffant isolé est recommandé.

15. Cet appareil est destiné à un usage domestique uniquement. Ne l'utilisez pas à d'autres fins que celles prévues.

16. N’utilisez pas le grille-pain sans le tiroir ramasse-miettes amovible. Nettoyez régulièrement le tiroir ramasse-miettes et veillez à ce qu’il ne

contienne pas de miettes.

17.N'utilisez pas cet appareil avec des produits alimentaires contenant du sucre ou avec des produits contenant de la confiture ou des conserves.

18. Si le cordon d'alimentation est endommagé, il doit être remplacé par le fabricant, son agent de service ou des personnes qualifiées de manière similaire afin d'éviter tout danger.

19.Cet appareil n'est pas destiné à être utilisé par de jeunes enfants ou des personnes infirmes à moins qu'ils n'aient été correctement supervisés par une personne responsable pour s'assurer qu'ils peuvent utiliser l'appareil en toute sécurité.

20. Les jeunes enfants doivent être surveillés afin de s'assurer qu'ils ne jouent pas avec l'appareil.

21. Cet appareil peut être utilisé par des enfants âgés de 8 ans et plus, ainsi que par des personnes dont les capacités physiques, sensorielles ou mentales sont réduites, ou qui manquent d'expérience et de connaissances, à condition qu'elles soient surveillées ou qu'elles aient reçu des instructions concernant l'utilisation sécuritaire de l'appareil et qu'elles comprennent les risques encourus. Les enfants ne doivent pas jouer avec l'appareil. Le nettoyage et l'entretien ne doivent pas être effectués par des enfants sans surveillance.

22. Gardez l'appareil et son cordon hors de portée des enfants de moins de 8 ans.

23. En ce qui concerne les instructions de nettoyage des surfaces en contact avec les aliments et d'élimination des miettes, veuillez vous référer au paragraphe ci-dessous du manuel.

ATTENTION : SURFACE CHAUDE

rille-pain peut atteindre une température élevée pendant son fonctionnement. Les panneaux métalliques du corps principal peuvent également devenir chauds.

Le pain peut s'enflammer, il ne faut donc pas utiliser le grille-pain à proximité ou sous des matériaux combustibles, tels que des rideaux.

Ne laissez pas le grille-pain fonctionner sans surveillance. N'utilisez pas le grille-pain connecté à une minuterie externe ou à une télécommande séparée.<u>système de contrôle.</u>

DESCRIPTION

Composants principaux

1. Corps principal
2. Cordon d'alimentation
3. Ramasse-miettes
4. Grille-pain
5. Rangement des câbles

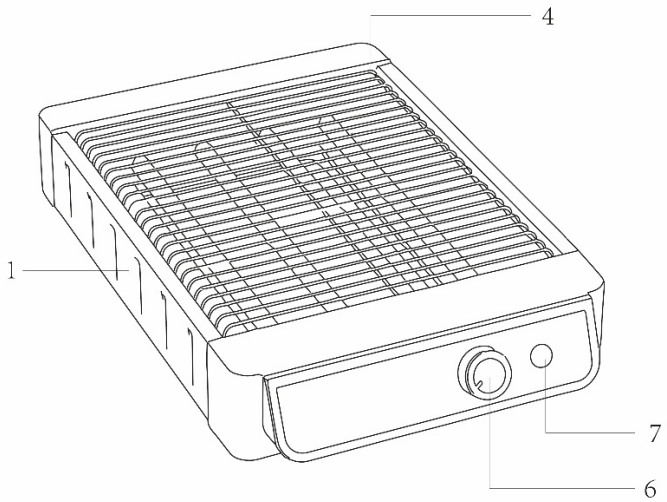

Commandes

6. Bouton ON (OFF/Voyant pilote)
7. Bouton de réglage du temps de grillage

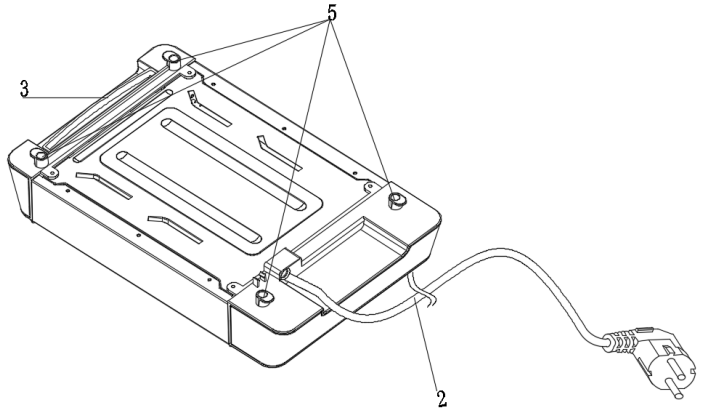

COMMENT UTILISER LE GRILLE-PAIN

Cet appareil est conçu pour griller et réchauffer le pain. Ne l'utilisez pas pour cuire d'autres aliments.

Retirez complètement tous les éléments, à l'intérieur comme à l'extérieur de l'appareil, qui ont servi à l'emballage et au transport.

Installez correctement le ramasse-miettes. N'utilisez jamais le grille-pain sans avoir correctement installé le ramasse-miettes.

Avant la première utilisation du grille-pain, faites-le fonctionner à vide pendant quelques minutes. Il est normal qu'il dégage un peu de fumée au démarrage.

1. Branchez-le sur le secteur.

2. Placez les tranches de pain sur le gril du grille-pain (4).

Ne tartinez pas d'huile ni de beurre les tranches de pain avant de les griller.

Ne recouvrez pas complètement la grille du grille-pain avec du pain. Laissez des espaces entre les tranches.

3. Choisissez la durée de grillage en tournant le bouton de commande (7) (6 niveaux différents). La durée de grillage dépend du type de pain (congelé, sec ou frais) et de son épaisseur.

4.Appuyez sur le bouton ON (6). Le voyant s'allumera.

5. Retournez la tranche de pain manuellement lorsqu'elle est grillée d'un côté.

6. Le processus de grillage s'arrête automatiquement à la fin du temps indiqué. Lorsque le voyant s'éteint, la fonction de cuisson de la machine à pain s'arrête automatiquement. Vous pouvez également l'arrêter prématurément en appuyant sur le bouton OFF (6).

NETTOYAGE ET RANGEMENT

Nettoyez l'appareil avant sa première utilisation, immédiatement après chaque utilisation et après une période d'inutilisation prolongée.

Avant de nettoyer le grille-pain, assurez-vous qu'il est débranché et complètement froid.

1. Nettoyez l'extérieur de l'appareil et la grille du grille-pain avec un chiffon humide.

2. Retirez le ramasse-miettes pour enlever les miettes, les morceaux de pain, etc.

Utilisez toujours la poignée pour retirer le ramasse-miettes.

3. Replacez le plateau en place et assurez-vous qu'il est correctement positionné.

4. Pour ranger l'appareil, rangez le cordon d'alimentation en l'enroulant sur le support situé sur la base.



La directive européenne 2012/19/UE relative aux déchets d'équipements électriques et électroniques (DEEE) exige que les appareils électroménagers usagés ne soient pas jetés avec les ordures ménagères. Ils doivent être collectés séparément afin d'optimiser le taux de récupération et de recyclage des matériaux qui les composent et de réduire l'impact sur la santé humaine et l'environnement. Le symbole de la poubelle barrée est apposé sur tous les produits pour vous rappeler l'obligation de tri sélectif.

PRIMA DI UTILIZZARE QUESTO PRODOTTO, LEGGERE, COMPRENDERE,

E SEGUI QUESTE ISTRUZIONI

AVVERTIMENTO

1. Leggere attentamente le presenti istruzioni prima dell'uso e conservarle per riferimento futuro.

2. Per proteggersi dai rischi elettrici, non immergere alcuna parte dell'apparecchio o il cavo in acqua o altri liquidi.

3. È necessaria un'attenta supervisione quando l'apparecchio è in prossimità di bambini.

4. Non lasciare l'apparecchio incustodito durante l'uso.

5. Utilizzare sempre l'apparecchio su una superficie asciutta e piana.

6. Non utilizzare questo apparecchio all'aperto.

7. Scollegare sempre l'apparecchio dalla presa di corrente quando non lo si utilizza e prima di pulirlo.

8. Non utilizzare l'apparecchio se danneggiato, dopo un malfunzionamento o un danno di qualsiasi tipo, restituirlo al servizio clienti per la riparazione, poiché sono necessari utensili speciali.

9. Per motivi di sicurezza, è necessario effettuare controlli periodici e accurati sul cavo di alimentazione per assicurarsi che non vi siano danni evidenti. Qualora si riscontrino anche solo segni di danni al cavo, l'intero apparecchio deve essere restituito al servizio clienti.

G

10. Non lasciare che il cavo penda dal bordo di un tavolo o di un bancone o

tocchi superfici calde. Lasciare raffreddare l'unità prima di avvolgere il cavo attorno alla base per riporla.

11. Prestare attenzione a non toccare le superfici calde, non riporre o coprire l'apparecchio finché non si è completamente raffreddato.

12. Non posizionare l'apparecchio sopra o vicino a un fornello a gas o elettrico caldo, dentro o dove potrebbe toccare un forno caldo o un forno a microonde.

13. Non utilizzare abrasivi aggressivi, detergenti caustici o detergenti per forni durante la pulizia di questo apparecchio.

14. Attenzione: il pane potrebbe bruciare. Quando si utilizza questo apparecchio, lasciare uno spazio adeguato sopra e su tutti i lati per la circolazione dell'aria. Non utilizzare il tostapane vicino o sotto materiali combustibili come tende, rivestimenti murali, indumenti, strofinacci o altri materiali infiammabili durante l'uso. Il tostapane deve essere sorvegliato durante l'uso.

ATTENZIONEè necessario sulle superfici in cui il calore potrebbe causare problemi: si consiglia un cuscinetto termico isolante.

15. Questo apparecchio è destinato esclusivamente all'uso domestico. Non utilizzare l'apparecchio per scopi diversi da quelli previsti.

16. Non utilizzare il tostapane senza il vassoio raccoglibriciole estraibile. Il vassoio raccoglibriciole deve essere pulito regolarmente. Evitare che le briciole si accumulino al suo interno.

17. Non utilizzare questo apparecchio con prodotti alimentari contenenti zucchero o con prodotti contenenti marmellate o conserve.

18. Se il cavo di alimentazione è danneggiato, deve essere sostituito dal produttore, dal suo agente di assistenza o da personale qualificato per evitare pericoli.

19. Questo apparecchio non è destinato all'uso da parte di bambini piccoli o persone inferme, a meno che non siano adeguatamente sorvegliati da una persona responsabile che garantisca che possano utilizzare l'apparecchio in sicurezza.

20. I bambini piccoli devono essere sorvegliati per assicurarsi che non giochino con l'apparecchio.

21. Questo apparecchio può essere utilizzato da bambini di età pari o superiore a 8 anni e da persone con capacità fisiche, sensoriali o mentali ridotte o con mancanza di esperienza e conoscenza, a condizione che siano supervisionati o abbiano ricevuto istruzioni sull'uso sicuro dell'apparecchio e ne comprendano i pericoli. I bambini non devono giocare con l'apparecchio. La pulizia e la manutenzione non devono essere eseguite da bambini senza supervisione.

22.Tenere l'apparecchio e il cavo fuori dalla portata dei bambini di età inferiore a 8 anni.

23. Per quanto riguarda le istruzioni per la pulizia delle superfici a contatto con gli alimenti e la rimozione delle briciole di pane, si prega di fare

riferimento al paragrafo seguente del manuale.

ATTENZIONE: SUPERFICIE CALDA



iglia del tostapane può raggiungere temperature elevate quando l'apparecchio è in funzione. Anche i pannelli metallici del corpo principale possono surriscaldarsi.

Il pane potrebbe incendiarsi, pertanto il tostapane non deve essere utilizzato in prossimità o sotto materiali combustibili, come le tende.

Non lasciare il tostapane in funzione incustodito. Non utilizzare il tostapane collegato a un timer esterno o a un telecomando separato.sistema di controllo.

DESCRIZIONE
Componenti principali

1. Corpo principale
2. Cavo di alimentazione
3. Vassoio raccogli briciole
4. Griglia per tostapane
5. Conservazione dei cavi

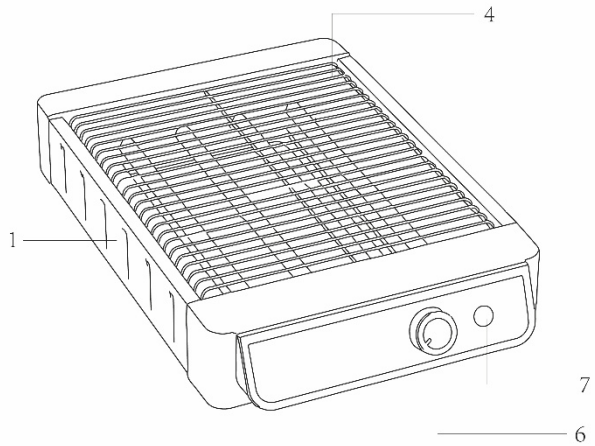

Controlli

6. Pulsante ON (OFF/Spia luminosa)
7. Manopola di controllo del tempo di tostatura

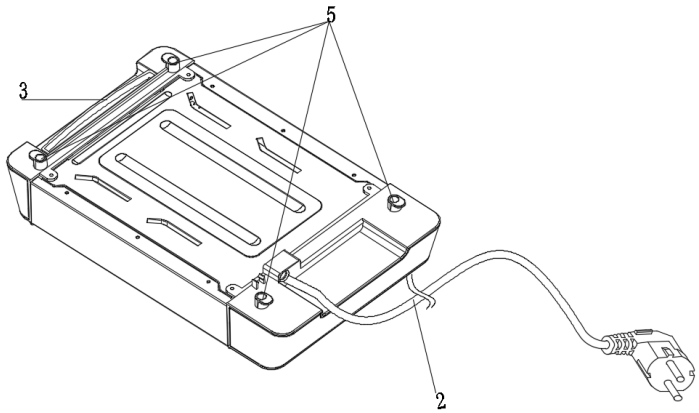

COME USARE IL TOSTAPANE

Questo apparecchio è progettato per tostare e riscaldare il pane. Non utilizzarlo per cucinare altri alimenti.

Rimuovere completamente tutti gli elementi dall'interno o dall'esterno dell'apparecchio utilizzati per l'imballaggio e il trasporto.

Installare correttamente il vassoio raccoglibriciole. Non utilizzare mai il tostapane senza aver installato correttamente il vassoio raccoglibriciole.

Prima di utilizzare il tostapane per la prima volta, accenderlo senza pane per qualche minuto. È normale che all'inizio emetta un po' di fumo.

1. Collegarlo alla rete elettrica.

2. Mettere le fette di pane sulla griglia del tostapane (4).

NON spalmare olio o burro sulle fette di pane prima di tostarle.

NON coprire completamente la griglia del tostapane con il pane. Lasciare degli spazi tra le fette.

3. Selezionare il tempo di tostatura ruotando la manopola di controllo (7) (6 livelli diversi). Il tempo di tostatura dipende dal tipo di pane (surgelato, secco o fresco) e dallo spessore.

4. Premere il pulsante ON (6). La spia luminosa si accenderà.

5. Girare manualmente la fetta di pane quando è tostata da un lato.

6. Il processo di tostatura terminerà automaticamente al termine del tempo di tostatura. Quando la spia si spegne, la funzione di cottura della macchina per il pane termina automaticamente. È anche possibile interromperla in anticipo premendo il pulsante OFF (6).

PULIZIA E CONSERVAZIONE

Pulire l'apparecchio prima di utilizzarlo per la prima volta, subito dopo ogni utilizzo e dopo un lungo periodo di inutilizzo.

Prima di pulire il tostapane, assicurarsi che sia scollegato dalla rete elettrica e completamente freddo.

1. Pulire la parte esterna dell'apparecchio e la griglia del tostapane con un panno umido.

2. Estrarre il vassoio raccoglibriciole per rimuovere briciole, pezzi di pane, ecc.

Per estrarre il vassoio raccogli briciole, utilizzare sempre l'impugnatura.

3. Riposizionare il vassoio e assicurarsi che sia posizionato correttamente.

4. Per riporre l'apparecchio, riporre il cavo di alimentazione avvolgendolo sul supporto situato sulla base.



La direttiva europea 2012/19/UE sui rifiuti di apparecchiature elettriche ed elettroniche (RAEE) impone che gli elettrodomestici usati non vengano gettati nel normale flusso dei rifiuti urbani. Gli elettrodomestici usati devono essere raccolti separatamente al fine di ottimizzare il tasso di recupero e riciclo dei materiali che li compongono e di ridurre l'impatto sulla salute umana e sull'ambiente. Il simbolo del cassonetto barrato è apposto su tutti i prodotti per ricordare gli obblighi di raccolta differenziata.

a

VOR DER INBETRIEBNAHME DIESES PRODUKTS LESEN UND VERSTEHEN SIE DIE ANLEITUNG.

UND BEFOLGEN SIE DIESE ANWEISUNGEN

WARNUNG

1. Bitte lesen Sie diese Anweisungen vor der Inbetriebnahme und bewahren Sie sie zum späteren Nachschlagen auf.

2. Um elektrische Gefahren zu vermeiden, tauchen Sie keine Teile des Geräts oder des Kabels in Wasser oder andere Flüssigkeiten ein.

3. Bei Kindern ist eine enge Aufsicht erforderlich, wenn sich das Gerät in der Nähe befindet.

4. Lassen Sie das Gerät während des Gebrauchs nicht unbeaufsichtigt.

5. Verwenden Sie das Gerät immer auf einer trockenen, ebenen Fläche.

6. Verwenden Sie dieses Gerät nicht im Freien.

7. Ziehen Sie den Stecker immer aus der Steckdose, wenn das Gerät nicht benutzt wird und bevor Sie es reinigen.

8. Betreiben Sie das Gerät nicht, wenn es beschädigt ist. Sollte das Gerät eine Fehlfunktion aufweisen oder in irgendeiner Weise beschädigt worden sein, senden Sie es zur Reparatur an den Kundendienst zurück, da Spezialwerkzeuge erforderlich sind.

9. Aus Sicherheitsgründen sollte das Netzkabel regelmäßig auf Beschädigungen überprüft werden. Sollten auch nur geringfügige Beschädigungen am Kabel festgestellt werden, muss das gesamte Gerät an

den Kundendienst zurückgesendet werden.

10. Achten Sie darauf, dass das Kabel nicht über die Kante eines Tisches oder einer Arbeitsplatte hängt oder heiße Oberflächen berührt. Lassen Sie das Gerät abkühlen, bevor Sie das Kabel zum Verstauen um den Sockel wickeln.

11. Es ist darauf zu achten, dass keine heißen Oberflächen berührt werden. Das Gerät darf erst abgekühlt und dann gelagert oder abgedeckt werden.

12. Stellen Sie dieses Gerät nicht auf oder in die Nähe eines heißen Gas- oder Elektroherds, in einen heißen Backofen oder in eine Mikrowelle, wo es mit diesem in Berührung kommen könnte.

13. Verwenden Sie zur Reinigung dieses Geräts keine scharfen Scheuermittel, ätzenden Reiniger oder Backofenreiniger.

14. Vorsicht – Brot kann verbrennen. Achten Sie beim Gebrauch des Geräts auf ausreichend Luftzirkulation nach oben und zu allen Seiten. Benutzen Sie den Toaster während des Gebrauchs nicht in der Nähe oder unter brennbaren Materialien wie Vorhängen, Wandverkleidungen, Kleidung, Geschirrtüchern oder anderen entzündlichen Stoffen. Der Toaster sollte während des Gebrauchs beaufsichtigt werden.

VORSICHTist erforderlich auf Oberflächen, auf denen Hitze ein Problem darstellen könnte - eine isolierende Heizmatte wird empfohlen.

15. Dieses Gerät ist nur für den Hausgebrauch bestimmt. Verwenden Sie das Gerät nicht für andere als die vorgesehenen Zwecke.

16. Benutzen Sie den Toaster nicht ohne die herausnehmbare

Krümelschublade. Reinigen Sie die Krümelschublade regelmäßig. Achten Sie darauf, dass sich keine Krümel in der Schublade ansammeln.

17.Verwenden Sie dieses Gerät nicht für Lebensmittel, die Zucker enthalten, oder für Produkte, die Marmelade oder Konfitüre enthalten.

18. Ist das Netzkabel beschädigt, muss es vom Hersteller, seinem Kundendienst oder einer ähnlich qualifizierten Person ersetzt werden, um Gefahren zu vermeiden.

19. Dieses Gerät ist nicht für die Benutzung durch Kleinkinder oder kranke Personen bestimmt, es sei denn, sie werden von einer verantwortlichen Person ausreichend beaufsichtigt, um sicherzustellen, dass sie das Gerät sicher benutzen können.

20. Kleinkinder sollten beaufsichtigt werden, um sicherzustellen, dass sie nicht mit dem Gerät spielen.

21. Dieses Gerät kann von Kindern ab 8 Jahren und von Personen mit eingeschränkten physischen, sensorischen oder geistigen Fähigkeiten oder mangelnder Erfahrung und Kenntnis benutzt werden, sofern sie beaufsichtigt werden oder eine Einweisung in die sichere Benutzung des Geräts erhalten haben und die damit verbundenen Gefahren verstehen. Kinder dürfen nicht mit dem Gerät spielen. Reinigung und Wartung dürfen nicht von Kindern ohne Aufsicht durchgeführt werden.

22. Bewahren Sie das Gerät und sein Netzkabel außerhalb der Reichweite von Kindern unter 8 Jahren auf.

23. Hinweise zur Reinigung von Oberflächen, die mit Lebensmitteln in Berührung kommen, und zur Entfernung von Brotkrumen finden Sie im folgenden Absatz der Bedienungsanleitung.

VORSICHT: HEISSE OBERFLÄCHE



Grillrost des Toasters kann während des Betriebs hohe Temperaturen erreichen. Auch die Metallplatten am Gehäuse können sich erhitzen.

Da sich das Brot entzünden kann, sollte der Brottoaster nicht in der Nähe von oder unter brennbaren Materialien wie Vorhängen verwendet werden.

Lassen Sie den Toaster nicht unbeaufsichtigt in Betrieb. Verwenden Sie den Toaster nicht an einer externen Zeitschaltuhr oder einer separaten Fernbedienung angeschlossen.Steuerungssystem.

BESCHREIBUNG
Hauptkomponenten

1. Hauptteil
2. Netzkabel
3. Krümelschublade
4. Toastergrill
5. Kabelaufbewahrung

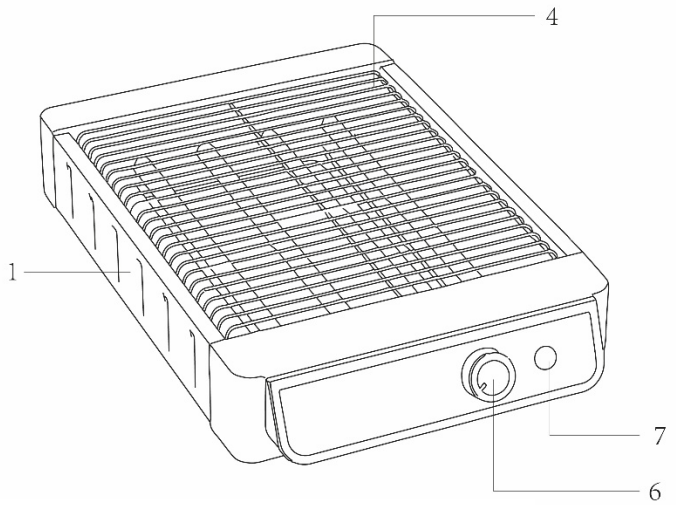

Bedienelemente

6. EIN-Taste (AUS/Kontrollleuchte)
7. Drehknopf zur Steuerung der Röstzeit

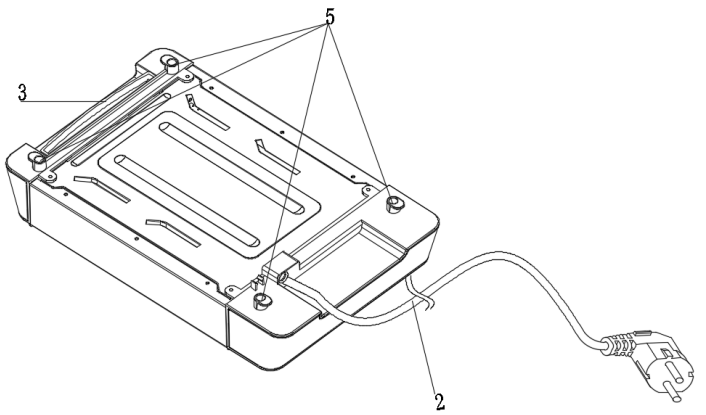

SO VERWENDEN SIE DEN TOASTER

Dieses Gerät ist zum Toasten und Erwärmen von Brot bestimmt. Verwenden Sie es nicht zum Zubereiten anderer Lebensmittel.

Entfernen Sie sämtliche Elemente innerhalb und außerhalb des Geräts, die zum Verpacken und Transportieren verwendet wurden, vollständig.

Setzen Sie die Krümelschublade korrekt ein. Benutzen Sie den Toaster niemals ohne korrekt eingesetzte Krümelschublade.

Vor der ersten Benutzung sollte der Toaster einige Minuten ohne Brot eingeschaltet bleiben. Eine leichte Rauchentwicklung beim Start ist normal.

1. Stecken Sie es in die Steckdose.

2. Legen Sie die Brotscheiben auf den Toasterrost (4).

Bestreichen Sie die Brotscheiben vor dem Toasten NICHT mit Öl oder Butter.

Bedecken Sie den Toastergrill nicht vollständig mit Brot. Lassen Sie zwischen den Brotscheiben etwas Platz.

3. Die Röstzeit kann durch Drehen des Reglers (7) (6 verschiedene Stufen) eingestellt werden. Die Röstzeit hängt von der Brotsorte (gefroren, trocken oder frisch) und der Dicke ab.

4. Drücken Sie die EIN-Taste (6). Die Kontrollleuchte leuchtet auf.

5. Wenden Sie die Brotscheibe von Hand, sobald sie auf einer Seite geröstet ist.

6. Der Toastvorgang endet automatisch nach Ablauf der eingestellten Zeit. Sobald die Kontrollleuchte erlischt, wird die Backfunktion des Brotbackautomaten automatisch beendet. Sie können den Vorgang auch vorzeitig durch Drücken der Aus-Taste (6) stoppen.

REINIGUNG UND AUFBEWAHRUNG

Reinigen Sie das Gerät vor der ersten Benutzung, unmittelbar nach jeder Benutzung und nach längerer Nichtbenutzung.

Bevor Sie den Toaster reinigen, vergewissern Sie sich, dass er vom Stromnetz getrennt und vollständig abgekühlt ist.

1. Reinigen Sie die Außenseite des Geräts und den Toastergrill mit einem feuchten Tuch.

2. Ziehen Sie die Krümelschublade heraus, um Krümel, Brotreste usw. zu entfernen.

Zum Herausziehen der Krümelschublade immer den Griff benutzen.

3. Setzen Sie das Tablett wieder ein und vergewissern Sie sich, dass es richtig positioniert ist.

4. Zum Verstauen des Geräts wickeln Sie das Netzkabel auf die Halterung an der Unterseite.



Die europäische Richtlinie 2012/19/EU über Elektro- und Elektronik-Altgeräte (WEEE) schreibt vor, dass gebrauchte Haushaltsgeräte nicht im normalen Hausmüll entsorgt werden dürfen. Sie müssen getrennt gesammelt werden, um die Verwertungs- und Recyclingquote der darin enthaltenen Materialien zu optimieren und die Belastung für Mensch und Umwelt zu reduzieren. Das Symbol der durchgestrichenen Mülltonne erinnert Sie an die Pflicht zur getrennten Sammlung.

Imported by B73737553
Av Altos Hornos S/N Pto Sagunto (46520) Valencia, España
infonl@nilsonlife.com