svan

USER MANUAL
Maquina de Lavar Roupa

OL84ADW00

Leia este manual atentamente e guarde-o para consultas futuras.

Muito obrigado por ter adquirido este produto.

- Deve instalar e utilizar esta máquina corretamente. Não lave qualquer peça de roupa nesta máquina se a etiqueta indicar que não deve ser lavada na máquina.
- As ilustrações deste manual destinam-se apenas a fins explicativos. O aspeto, a impressão e outros pormenores podem diferir do produto real, que tem precedência.
- Damos prioridade à inovação tecnológica. Para melhorar o seu desempenho global, o aparelho está sujeito a alterações técnicas sem aviso prévio.
- Este produto destina-se apenas a utilização doméstica.

Os símbolos utilizados neste manual são definidos de seguida:

 Informação, aviso, conselho ou recomendação

 ADVERTÊNCIA - Perigo indefinido

 ADVERTÊNCIA - Perigo de eletrocussão

 ADVERTÊNCIA - Perigo de superfícies quentes

 ADVERTÊNCIA - Perigo de incêndio


Leia atentamente este manual.

ÍNDICE

4 PRECAUÇÕES DE SEGURANÇA	**INTRODUÇÃO**
13 DESCRIÇÃO DO APARELHO **14** Dados técnicos	
15 INSTALAÇÃO E LIGAÇÃO 15 Embalagem / materiais de embalagem 17 Remoção dos parafusos/barras de transporte 18 Local de instalação 18 Pés reguláveis 18 Espaço de instalação 19 Ligação ao abastecimento de água 22 Ligação e fixação da mangueira de escoamento 23 Ligação à rede elétrica 24 Transporte após a instalação	**PREPARATIVOS ANTES DA PRIMEIRA UTILIZAÇÃO**
25 ANTES DE UTILIZAR O APARELHO PELA PRIMEIRA VEZ	
29 PROGRAMAS E FUNÇÕES **30** Tabela de programas 32 Outras definições e funções 36 Início de um programa 36 Fim de um programa	**PASSOS DE LAVAGEM**
37 INTERRUPÇÕES E MUDANÇA DE PROGRAMA	
38 LIMPEZA E MANUTENÇÃO 38 Limpeza da gaveta do detergente 39 Limpeza da mangueira de abastecimento de água, da caixa do distribuidor de detergente e da junta de borracha da porta 40 Limpeza do filtro da bomba 41 Limpeza do filtro de entrada 41 Limpeza do exterior do aparelho	**LIMPEZA E MANUTENÇÃO**
42 RESOLUÇÃO DE PROBLEMAS **45 CÓDIGOS DE AVARIA E RESOLUÇÃO DE PROBLEMAS** **46 MANUTENÇÃO**	**RESOLUÇÃO DE PROBLEMAS**
46 RECOMENDAÇÕES DE UTILIZAÇÃO **47 DICAS DE REMOÇÃO DE NÓDOAS** **49 ELIMINAÇÃO** **50 TABELA DE CONSUMO NORMAL**	**DIVERSOS**

PRECAUÇÕES DE SEGURANÇA



Leia atentamente este manual de instruções antes de utilizar o aparelho.

Não utilize a máquina sem ter lido e compreendido este manual.

Este manual aplica-se a vários modelos. Por conseguinte, pode incluir caraterísticas que o seu modelo não possui.

O não cumprimento destas instruções ou um manuseamento incorreto pode provocar danos no vestuário ou no aparelho, ou mesmo ferimentos pessoais. Mantenha o manual junto do aparelho.

Este aparelho foi concebido para uso doméstico. Se o aparelho for utilizado para atividades profissionais, comerciais ou outras atividades para além da utilização doméstica normal, ou se o aparelho for utilizado por uma pessoa que não seja um consumidor, o período de garantia será reduzido para o período mais curto exigido pela legislação relevante.

Este aparelho não se destina a ser utilizado por pessoas (incluindo crianças) com capacidades físicas, sensoriais ou mentais reduzidas ou com falta de experiência e conhecimentos, a menos que tenham sido supervisionadas ou instruídas relativamente à utilização do aparelho por uma pessoa responsável pela sua segurança.

As crianças devem ser vigiadas para garantir que não brincam com o aparelho.

Mantenha-o afastado de crianças com menos de 3 anos de idade, exceto sob a supervisão constante de um adulto.

Este aparelho pode ser utilizado por crianças a partir dos 8 anos de idade ou por pessoas com capacidades físicas, sensoriais ou mentais reduzidas ou com falta de experiência e conhecimentos, desde que tenham recebido supervisão ou instruções sobre a utilização do aparelho de forma segura e compreendam os perigos envolvidos.

As crianças não devem brincar com o aparelho. A limpeza e a manutenção não devem ser efetuadas por crianças sem supervisão.

A capacidade máxima a utilizar em alguns ciclos para roupa seca é **Lavagem(8 kg**).
A capacidade máxima recomendada para cada programa pode variar. Para obter os melhores resultados, consulte a "TABELA DE PROGRAMAS".

Para ligar o aparelho ao abastecimento de água, deve utilizar as mangueiras e as juntas de abastecimento de água fornecidas. A pressão da água deve situar-se entre 0,1-1 MPa (1-10 bar; 1-10 kp/cm²;10-100 N/cm²).

Utilize sempre uma mangueira de abastecimento de água nova para ligar o aparelho ao abastecimento de água, não reutilize a mangueira antiga.

As aberturas de ventilação dos aparelhos com aberturas de ventilação na base não devem ser obstruídas pela colocação de tapetes ou carpetes.

Se o cabo de alimentação estiver danificado, deve ser substituído pelo fabricante ou pelo seu agente de assistência autorizado, de modo a evitar qualquer risco.

SEGURANÇA ELÉTRICA

Este aparelho está em conformidade com as normas de segurança aplicáveis.

Antes de ligar a máquina de lavar e secar roupa à rede elétrica, aguarde pelo menos 2 horas até que esta se adapte à temperatura ambiente.

A manutenção deste aparelho deve ser efetuada por um centro de assistência autorizado, utilizando apenas peças sobressalentes aprovadas pelos fabricantes autorizados. As reparações ou a manutenção relacionadas com a segurança ou o desempenho devem ser efetuadas por profissionais qualificados.

Não tente reparar o aparelho sozinho. As reparações efetuadas por pessoal não qualificado podem causar ferimentos pessoais ou coisas piores. Consulte o seu centro de assistência local e utilize sempre peças sobresselentes originais.

Não tente utilizar o aparelho se este estiver danificado, defeituoso, parcialmente desmontado ou se tiver peças danificadas ou em falta, incluindo cabos ou fichas danificados.

Não dobre expressamente o cabo de alimentação nem coloque objetos pesados sobre ele.

Não limpe o interior ou o exterior do aparelho pulverizando com água.

Em caso de inundação, desligue a ficha de alimentação e contacte o centro de assistência pós-venda.

Os modelos com função de secagem permitem a paragem automática do aquecedor para evitar o sobreaquecimento. O aquecedor desliga-se automaticamente quando a temperatura excede o limiar de segurança e volta a arrancar quando a temperatura desce abaixo do limiar.

Não ligue ao aparelho fichas triplas, extensões ou adaptadores duplos. Não ligue o aparelho à rede elétrica com uma extensão.

Não ligue o aparelho a uma tomada destinada a uma máquina de barbear elétrica ou a um secador de cabelo.

Não ligue o aparelho a uma tomada concebida para pequenas cargas.

Antes de ligar o aparelho à alimentação elétrica, deve certificar-se de que a tensão indicada na placa de caraterísticas corresponde à tensão da sua
tomada elétrica.

A tomada de corrente deve estar bem ligada à terra e o abastecimento de
água deve estar desobstruído.

Não ligue o aparelho à rede elétrica utilizando um dispositivo de comutação externo, como um temporizador, nem o ligue à rede elétrica que é regularmente ligada e desligada pela companhia de eletricidade.

O ar de exaustão não deve ser descarregado para uma chaminé concebida para descarregar gases de combustão ou de exaustão de outros combustíveis.

INSTALAÇÃO

Antes de utilizar o aparelho, deve retirar todos os materiais de embalagem
(esponja, espuma de poliestireno, etc.) que se encontram na parte inferior do aparelho.

Instale o aparelho corretamente, seguindo as instruções, e ligue-o às redes de água e de eletricidade (ver "INSTALAÇÃO E LIGAÇÃO").

A canalização da água e a instalação elétrica devem ser efetuadas por um técnico ou profissional qualificado.

Não instale o aparelho num local onde a porta não possa ser aberta corretamente.

Não instale o aparelho num local onde a temperatura possa descer abaixo dos 5°C, pois algumas peças podem ficar danificadas se a água congelar.

Coloque a máquina num chão firme e nivelado. Se for instalada numa plataforma alta, a máquina deve ser reforçada para evitar que tombe.

A extremidade da mangueira de escoamento deve ser ligada a um tubo de escoamento.

Este aparelho não deve ser guardado nem utilizado ao ar livre. Evite a acumulação de cotão junto do aparelho.

Não instale o aparelho perto de aquecedores ou de materiais inflamáveis.

Não instale o aparelho numa área onde possam ocorrer fugas de gás.

Assegure uma boa ventilação para evitar que os gases gerados pelo aparelho se libertem para o interior do compartimento e provoquem um incêndio.

USO

Antes de utilizar o aparelho pela primeira vez, retire os parafusos/barras de transporte, caso contrário podem ocorrer danos graves aquando da colocação em funcionamento do aparelho (ver capítulo "INSTALAÇÃO E LIGAÇÃO/Retirar os parafusos/barras de transporte"). Estes danos não são cobertos pela garantia.

Verifique se o aparelho não foi danificado durante o transporte. Não utilize o aparelho se este estiver danificado.

Utilize detergentes adequados para a máquina e para os artigos lavados. Não nos responsabilizamos por quaisquer danos ou descoloração das juntas e das peças de plástico resultantes da utilização incorreta de agentes branqueadores ou corantes.

Não tente retirar os painéis ou desmontar o aparelho. Não carregue nos botões

com objetos afiados, como alfinetes, facas ou pregos. Não toque na ficha nem

utilize o aparelho com as mãos húmidas.

Este aparelho só é adequado para a lavagem ou secagem normais (para os modelos com máquina de secar roupa). Não pode ser utilizado para a limpeza a seco.

Se tentar levantar o aparelho, pode ferir-se, pois este é muito pesado. Não tente levantar o aparelho sozinho, pois pode cortar as mãos nas arestas afiadas.

Não tente deslocar o aparelho segurando-o pelas peças salientes. As peças salientes do aparelho podem partir-se quando o aparelho é levantado ou empurrado.

Não lave roupa com botões grandes ou outros objetos metálicos pesados e certifique-se de que todos os bolsos da roupa estão vazios. Para evitar odores e bolor, abra a porta no final do ciclo de lavagem para que o tambor possa secar.

Não deixe objetos metálicos no tambor durante longos períodos de tempo.

O vidro da porta pode partir-se com impactos fortes. Manuseie-o com cuidado.

Introduza a roupa completamente no tambor para evitar que fique presa na porta.

Desligue o abastecimento de água e desligue o cabo de alimentação quando o aparelho não estiver a ser utilizado.

Não coloque animais (por exemplo, animais de estimação) no interior do aparelho.

TRANSPORTE ANTES/DEPOIS DA INSTALAÇÃO
Se a unidade tiver de ser deslocada após a instalação, os parafusos/barras de transporte têm de ser novamente colocados (ver capítulo "INSTALAÇÃO E LIGAÇÃO/Movimentação e transporte após a instalação"). Desligue o cabo de alimentação antes de voltar a colocar os parafusos/barras de transporte!

Feche a torneira e desligue o aparelho da tomada no final do ciclo de lavagem. Nunca desligue o aparelho puxando pelo cabo de alimentação. Segure sempre a ficha com firmeza e puxe-a diretamente para fora da tomada.

⚠ Não utilize detergentes que contenham solventes, pois podem provocar fumos tóxicos, danos no aparelho, riscos de incêndio e de explosão.

Não force a abertura da porta da máquina de lavar e secar roupa quando esta estiver em funcionamento (lavagem/secagem a alta temperatura).

Não utilize o aparelho após a limpeza com produtos químicos industriais.

⚠ A água drenada durante um ciclo de lavagem a alta temperatura está muito quente. Não toque na água, pois pode queimar-se.

As peças de vestuário contaminadas com óleos alimentares, acetona, álcool, petróleo, parafina, detergentes, aguarrás, cera e produtos de limpeza com cera devem ser pré-lavadas com água quente e bastante detergente antes de serem colocadas no tambor.

Utilize amaciador de roupa ou produtos semelhantes que cumpram as instruções do fabricante.

Retire todos os objetos, como isqueiros ou fósforos, dos bolsos.

⚠ PERIGO DEVIDO A SUPERFÍCIES QUENTES
O vidro da porta fica quente devido às temperaturas elevadas de lavagem ou secagem. Tenha cuidado para evitar queimaduras. Evite que as crianças brinquem perto do vidro da porta. Não toque no vidro da porta durante o funcionamento,

⚠PROTEÇÃO CONTRA O TRANSBORDO DE ÁGUA (QUANDO O APARELHO ESTÁ LIGADO)
Se o nível de água no aparelho ultrapassar o nível normal, a proteção contra o excesso de água é ativada. Esta proteção desliga a alimentação de água e começa a bombear a água para fora. O programa é interrompido e é assinalado um erro.

Não lave nem seque na máquina peças de vestuário de espuma de borracha (espuma de látex), toucas de banho, tecidos impermeáveis, produtos de borracha ou peças de vestuário ou almofadas que contenham almofadas de espuma de borracha.

⚠AVISO
Se a sua máquina tiver uma função de secagem, não interrompa o programa até que o ciclo de secagem esteja concluído. Se tiver de interromper o programa por qualquer motivo, retire a roupa com cuidado para evitar queimaduras. Retire rapidamente a roupa e disperse-a para que o calor se dissipe.

SEGURANÇA PARA CRIANÇAS

Antes de fechar a porta da máquina de lavar roupa e de iniciar o programa, deve certificar-se de que não existe nada no tambor para além da roupa. Certifique-se de que nenhuma criança pode subir para o tambor da máquina de lavar roupa e feche a porta pelo interior.

Não deixe a porta aberta. As crianças podem pendurar-se na porta ou trepar para o interior do aparelho, provocando ferimentos pessoais ou danos materiais.

Mantenha todos os materiais de embalagem fora do alcance das crianças, uma vez que podem constituir um perigo.

Mantenha o detergente e o amaciador de roupa fora do alcance das crianças.

MANUTENÇÃO

Os custos de reparação resultantes de danos causados por ligações incorretas, instalação e utilização inadequadas ou reparações efetuadas por pessoal não autorizado são da responsabilidade do utilizador e não estão cobertos pela garantia.

A garantia não cobre consumíveis, ligeiras diferenças de cor, aumento do ruído devido ao envelhecimento do aparelho, que não afetem a funcionalidade do aparelho e defeitos estéticos nos componentes que não afetem a funcionalidade e a segurança do aparelho.

DESCRIÇÃO DO APARELHO

FRENTE

1 Unidade de controlo
2 Botão seletor de programas
3 Gaveta de detergente
4 Porta
5 Tampa do filtro da bomba

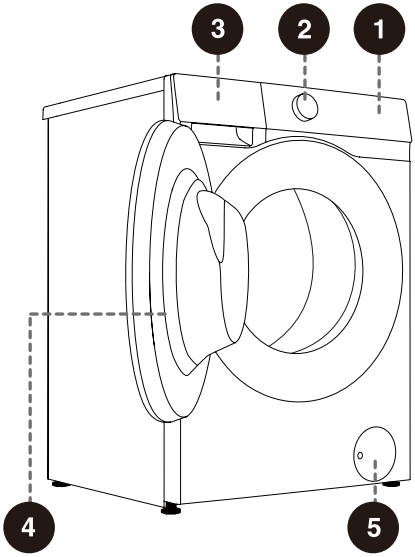

TRASEIRA

1 Mangueira de abastecimento de água
2 Cabo de alimentação
3 Mangueira de escoamento
4 Pés reguláveis
5 Parafusos/barras de transporte

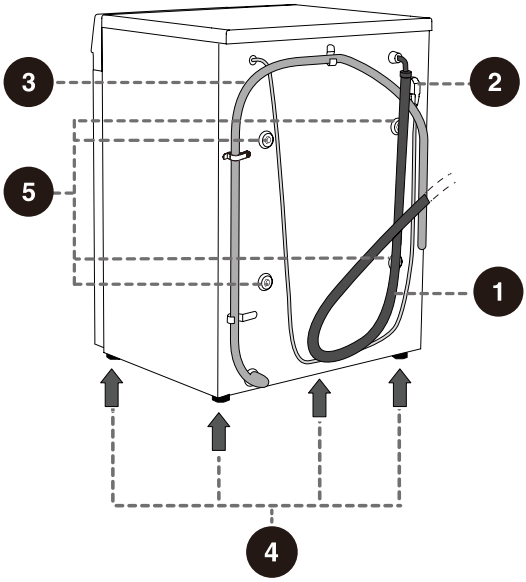

As ilustrações deste manual destinam-se apenas a fins explicativos. O aspeto, a cor e os componentes funcionais do produto que adquiriu podem diferir dos apresentados neste manual devido a melhoramentos no produto e à expansão da série. Deve verificar o produto real.

DADOS TÉCNICOS
(CONSOANTE O MODELO)

Carga máxima	8kg
Peso líquido	58kg
Tensão nominal	220-240V~
Frequência	50Hz
Potência nominal	1650W

DIMENSÕES (MM)

Índice	Dimensões (mm)
A	595
B	845
C	460
D	510
E	540
F	1000

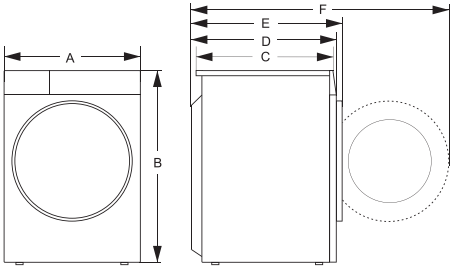

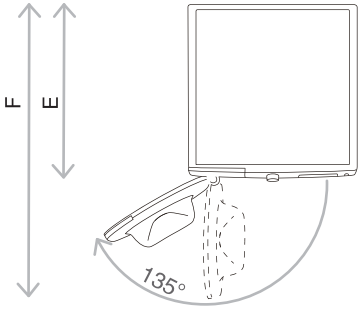

E= Profundidade da máquina de lavar e secar
F= Profundidade com a porta aberta

INSTALAÇÃO E LIGAÇÃO

EMBALAGEM / MATERIAIS DE EMBALAGEM

Em primeiro lugar, retire todos os materiais de embalagem e espuma, especialmente a base de espuma. Ao retirar os materiais de embalagem, certifique-se de que não danifica o equipamento com um objeto afiado. Mantenha os materiais de embalagem, tais como sacos de plástico, outras peças de plástico, etc., fora do alcance das crianças.

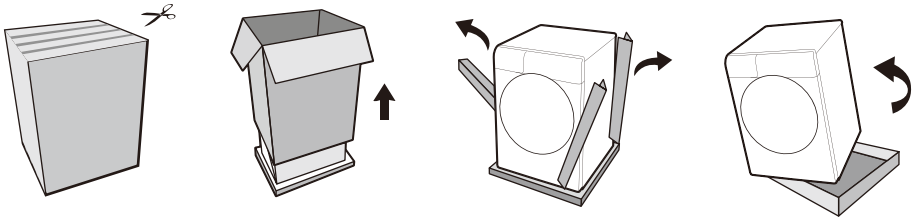

O processo de embalar a máquina é o inverso de a desembalar.

Verifique se o aparelho está danificado. Se considerar que o aparelho está danificado, não o utilize e contacte imediatamente o serviço de assistência técnica.

Os acessórios ligados à máquina incluem um ou mais dos seguintes elementos:

- Manual do utilizador;
- 4 tampas de plástico;
- Mangueira de alimentação;
- Suporte da mangueira de escoamento;
- Chave;
- Painel de isolamento acústico/tiras de esponja/nenhuma (consoante o modelo).

A configuração dos diferentes modelos é diferente e os acessórios incluídos dependem da configuração real do modelo.

COMO INSTALAR O PAINEL DE ISOLAMENTO ACÚSTICO:

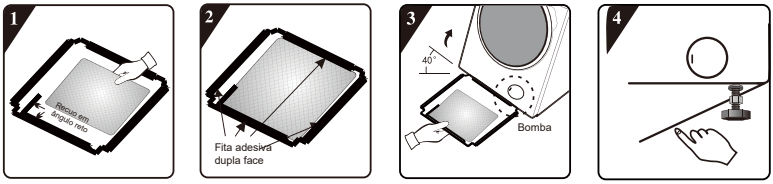

1 Antes de instalar o painel de isolamento acústico, alinhe e cole a lã de isolamento acústico com e ao longo da impressão do ângulo reto no painel de isolamento acústico (este procedimento não é necessário para alguns modelos sem lã de isolamento acústico).

2 Retire o papel de proteção da fita adesiva de dupla face nos quatro lados do painel de isolamento acústico.

3 Incline a máquina para um ângulo de 40° e deixe o lado com o entalhe em ângulo reto virado para a frente da máquina de lavar e secar roupa, como indicado na figura. Insira totalmente o lado com o entalhe em ângulo oblíquo entre os dois parafusos de perna na parte traseira da máquina de lavar e secar roupa. Em seguida, instale o painel de insonorização e certifique-se de que fica em contacto com a parte inferior da máquina de lavar e secar roupa.

4 Pressione manualmente a fita adesiva de dupla face nos quatro lados para fixar firmemente o painel de insonorização ao corpo da máquina.

COMO INSTALAR AS TIRAS DE ESPONJA:

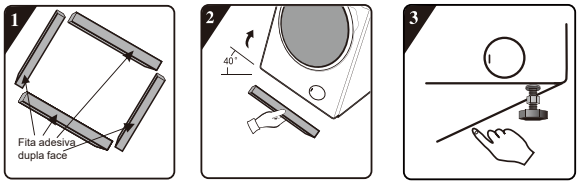

1 Retire o papel protetor da fita adesiva de dupla face das tiras de esponja.

2 Incline o aparelho num ângulo de 40° e fixe as tiras de esponja na parte inferior da máquina de lavar e secar roupa com as duas tiras de esponja compridas nas posições de apoio dianteiro e traseiro e as duas tiras de esponja curtas nas posições de apoio esquerdo e direito.

3 Pressione para fixar firmemente as tiras de esponja.

REMOÇÃO DOS PARAFUSOS/BARRAS DE TRANSPORTE

⚠ Depois de retirar todos os materiais de embalagem, desmonte os parafusos/barras de transporte. Um aparelho bloqueado pode ser danificado se for ligado para funcionar. Estes danos não são cobertos pela garantia.

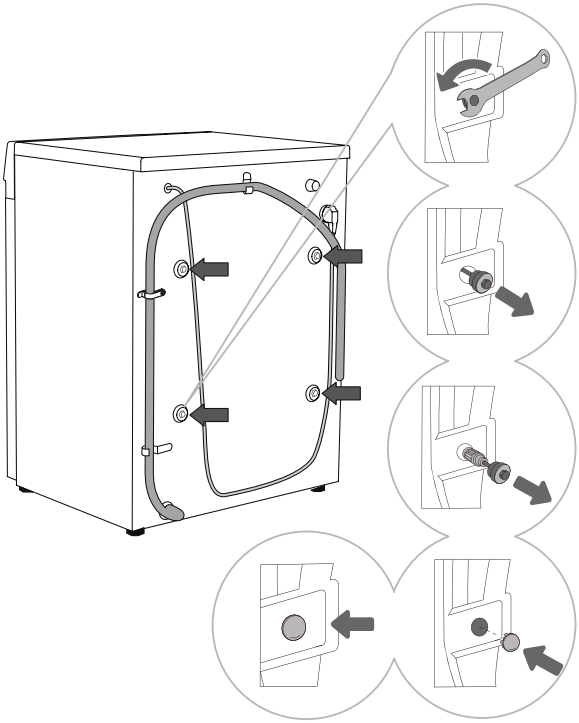

1 Afaste as mangueiras de drenagem e utilize uma chave adequada para desapertar os quatro parafusos na parte de trás, no sentido contrário ao dos ponteiros do relógio, conforme indicado pelas setas. Desaperte os parafusos em cerca de 30 mm.

2 Puxe os 4 parafusos/barras de transporte horizontalmente.

3 Retire os parafusos/barras de transporte juntamente com peças de borracha e plástico.

4 Tape os orifícios dos parafusos com tampões de plástico. Os tampões de plástico são fornecidos no saco que contém o manual de instruções da máquina de lavar e secar roupa (o kit de apoio).

Guarde os parafusos/barras de transporte para o caso de ter de voltar a transportar a unidade mais tarde (para reinstalar os parafusos/barras de transporte, siga o procedimento acima na ordem inversa).

LOCAL DE INSTALAÇÃO

Coloque a máquina num chão firme e nivelado para que fique estável. O chão deve estar limpo e seco, caso contrário a máquina de lavar e secar roupa pode escorregar. Limpe também a superfície inferior dos pés reguláveis.

PÉS REGULÁVEIS

Utilize um nível de bolha de ar e a chave adequada.

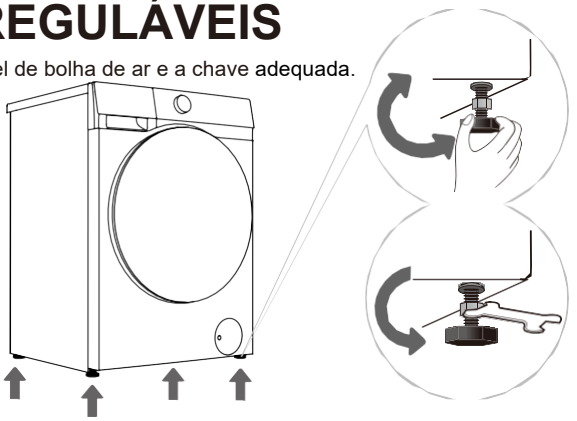

1 O nível pode ser ajustado rodando o pé regulável. Ajuste horizontal de 2 cm do apoio do pé regulável.

2 Depois de regular a altura, aperte a porca de bloqueio no sentido contrário ao dos ponteiros do relógio com uma chave adequada (ver figura).

Um nivelamento incorreto do aparelho pode provocar vibrações, o deslizamento do aparelho no compartimento e ruídos durante o funcionamento. O nivelamento incorreto da máquina de lavar e secar roupa não está sujeito a garantia.

Ocasionalmente, podem ocorrer ruídos invulgares ou fortes durante o funcionamento do aparelho. Normalmente, isto deve-se a uma instalação incorreta.

ESPAÇO DE INSTALAÇÃO

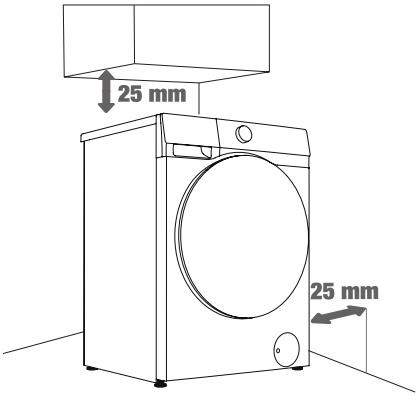

1

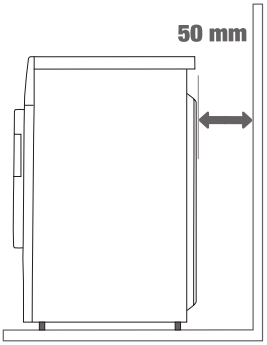

2

O aparelho não deve estar em contacto com uma parede ou um móvel adjacente. Para um funcionamento ótimo da máquina de lavar e secar roupa, recomendamos que respeite as distâncias em relação às paredes, tal como indicado na figura. Se não forem respeitadas as distâncias mínimas exigidas, não é possível garantir um funcionamento seguro e correto da máquina de lavar e secar roupa. Além disso, pode ocorrer um sobreaquecimento (Figuras 1 e 2).

LIGAÇÃO AO ABASTECIMENTO DE ÁGUA

A mangueira de abastecimento de água fornecida varia consoante o modelo. Escolha o método de ligação adequado de acordo com a mangueira de abastecimento de água real.

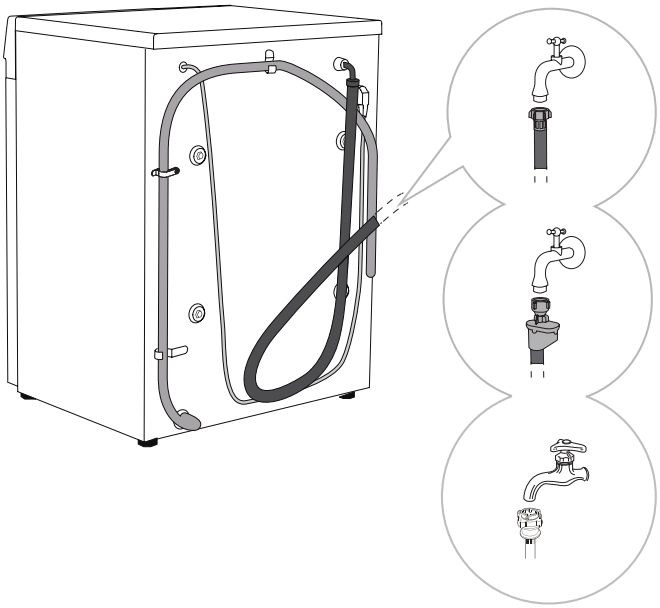

A LIGAÇÃO DA MANGUEIRA ABASTECIMENTO DE ÁGUA NA EUROPA

B LIGAÇÃO AQUA STOP

C LIGAÇÃO DA MANGUEIRA ABASTECIMENTO DE ÁGUA NA CHINA

Para o funcionamento normal da máquina de lavar e secar roupa, a pressão no tubo de água deve situar-se entre 0,1-1 MPa (1-10 bar; 1-10 kp/cm2; 10-100 N/cm2). A pressão dinâmica mínima da água pode ser determinada medindo o caudal de água. Em 15 segundos, com a torneira totalmente aberta, devem correr 3 litros de água.

Utilize apenas a mangueira de alimentação de água fornecida com o aparelho. Não reutilize as mangueiras usadas ou outras.

Verifique se a mangueira apresenta danos. Se a mangueira estiver degradada, quebradiça ou rachada, tem de ser substituída.

Este aparelho foi concebido apenas para água fria. Não o ligue à água quente.

LIGAÇÃO DA MANGUEIRA DE ABASTECIMENTO DE ÁGUA EUROPEIA

Aperte manualmente a mangueira de abastecimento de água para garantir uma vedação correta (binário máximo: 2 Nm). Verifique se o vedante tem fugas.
Não utilize alicates ou ferramentas semelhantes, pois podem danificar as roscas da porca.

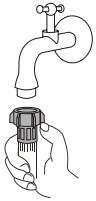

LIGAÇÃO AQUASTOP

Se um tubo interno ou uma mangueira for danificado, é ativado um sistema de corte que interrompe o fornecimento de água ao aparelho. Neste caso, o óculo de controlo (a) fica vermelho. Substitua a mangueira de abastecimento de água.

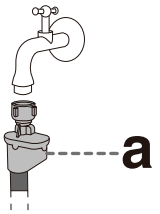

Não mergulhe a mangueira de abastecimento de água AquaStop em água, uma vez que esta contém uma válvula elétrica.

A mangueira de abastecimento de água pode ser ligada sem uma válvula de retenção.

LIGAÇÃO DA MANGUEIRA DE ABASTECIMENTO DE ÁGUA CHINESA

1. Selecione uma torneira adequada com um bico superior a 10 mm. A extremidade de saída deve ser plana. Se for irregular, alise-a com uma lima para evitar fugas após a instalação (ver figura 1).
2. Pressione a corrediça para baixo para desligar o conetor da mangueira de abastecimento de água do conjunto de entrada (consulte a figura 2).
3. Desaperte os quatro parafusos do conetor da mangueira de abastecimento de água e, em seguida, ligue a mangueira à torneira. Se o diâmetro da torneira for demasiado grande para o conetor, desaperte os parafusos e retire a mangueira (ver figura 3).
4. Aperte uniformemente os quatro parafusos do conetor da mangueira de abastecimento de água e fixe as porcas (consulte a figura 4).
5. Se o aparelho for utilizado uma ou várias vezes por semana, pressione a corrediça para baixo sem desligar o conetor da mangueira de abastecimento de água para evitar danificar os parafusos de fixação.

NOTA: O comprimento da rosca exposta antes de apertar a porca é de aproximadamente 4 mm e inferior a 2 mm após o aperto (figura 4).

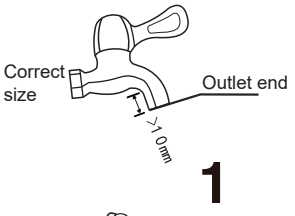

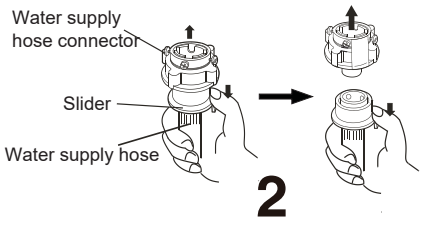

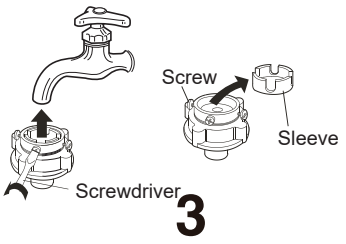

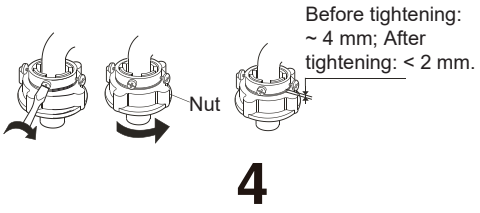

VERIFICAR A LIGAÇÃO ENTRE A MANGUEIRA DE ABASTECIMENTO DE ÁGUA E A TORNEIRA

1. Puxe suavemente a mangueira de abastecimento de água para verificar se a ligação está segura.
2. Abra a torneira para verificar se há fugas.
3. A mangueira de abastecimento de água não deve estar torcida ou dobrada.
4. Verifique a mangueira de abastecimento de água antes de cada utilização para evitar uma ligação incorreta.

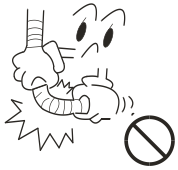

LIGAÇÃO DA MANGUEIRA DE ABASTECIMENTO DE ÁGUA AO APARELHO

Ligue a porca da mangueira de alimentação de água ao conetor da mangueira de alimentação de água no aparelho. Aperte a porca e agite-a ligeiramente para verificar se está bem apertada, como mostra a figura à direita.

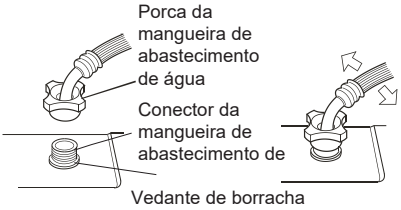

NOTA:

1. Aperte a porca uniformemente. Evite torcer a mangueira de abastecimento de água, pois isso pode causar danos.
2. Não retire o vedante de borracha. Antes de cada utilização, verifique se o vedante não está descolado ou danificado. Se estiver danificado, contacte imediatamente o serviço pós-venda.

LIGAÇÃO E FIXAÇÃO DA MANGUEIRA DE ESCOAMENTO

Insira a mangueira de escoamento num lavatório ou numa banheira ou ligue-a diretamente a um ralo (diâmetro mínimo da mangueira de escoamento: 4 cm). A distância vertical entre o chão e a extremidade da mangueira de escoamento deve ser de 70 a 100 cm. Pode ser fixada de três formas (A, B, C).

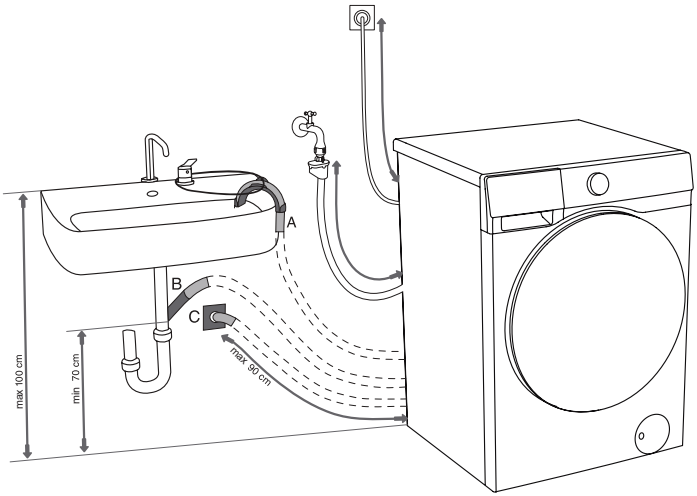

A A extremidade da mangueira de escoamento pode ser posicionada num lava-loiça ou numa banheira. Utilize uma flange inserida através da abertura do suporte em cotovelo para fixar a mangueira e evitar que esta escorregue e caia.

B A mangueira de escoamento também pode ser ligada diretamente ao escoamento do lavatório. Um lavatório demasiado pequeno não é aceitável. Tenha cuidado, pois a água que sai pode estar muito quente.

C A mangueira de escoamento também pode ser ligada a um ralo de parede com um sifão. O sifão deve ser instalado corretamente para facilitar a limpeza.

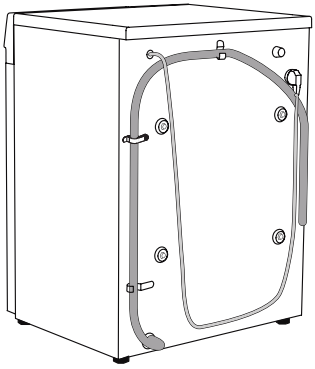

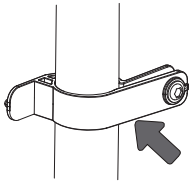

D A mangueira de escoamento deve ser ligada com os clipes na parte de trás da máquina de lavar e secar roupa, como mostra a figura.

⚠ Estes clipes não devem ser retirados, pois isso pode prejudicar a lavagem normal.

Verifique se a mangueira de escoamento não está danificada.

Se a mangueira de escoamento não estiver corretamente ligada, não é possível garantir um funcionamento seguro e correto da máquina de lavar e secar roupa.

LIGAÇÃO À REDE ELÉTRICA

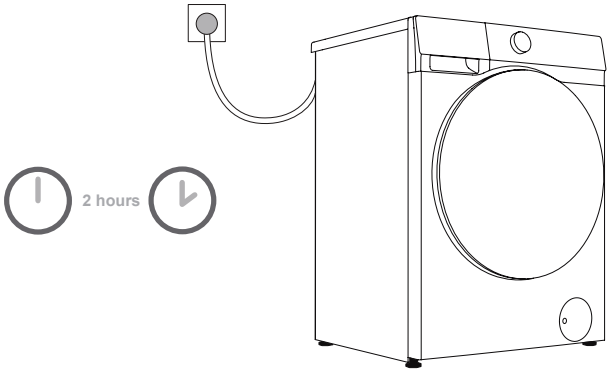

Antes de ligar a máquina de lavar e secar roupa à rede elétrica, aguarde pelo menos 2 horas para que esta se adapte à temperatura ambiente.
Ligue a máquina de lavar e secar roupa a uma tomada com ligação à terra. Após a instalação, a tomada deve estar livremente acessível. A tomada deve estar equipada com um dispositivo de ligação à terra. As informações relativas à sua máquina de lavar roupa estão indicadas na placa de caraterísticas.

Recomendamos que utilize uma proteção contra sobretensão para proteger o dispositivo em caso de queda de um raio.

A máquina de lavar e secar roupa não pode ser ligada à rede elétrica através de uma extensão.

Não ligue o aparelho a uma tomada concebida para pequenas cargas.

Não ligue ou desligue o aparelho com as mãos húmidas.

As reparações e a manutenção do aparelho devem ser efetuadas por pessoal qualificado.

Se o cabo de alimentação estiver danificado, a sua substituição só pode ser efetuada por uma pessoa autorizada pelo fabricante.

TRANSPORTE APÓS A INSTALAÇÃO

Se precisar de transportar o equipamento corretamente instalado, desligue primeiro a ficha, feche a torneira, retire os tubos de entrada de água e de escoamento e certifique-se de que a gaveta do detergente e a porta da máquina estão devidamente fechadas.

Não se esqueça de reinstalar os parafusos de transporte para evitar danos no equipamento devido a vibrações durante o transporte (consulte "Instalação e acoplamento/desacoplamento dos parafusos de transporte"). Se tiver perdido os parafusos/barras de transporte, pode encomendá-los ao fabricante.

Coloque corretamente todos os materiais de embalagem (sacos de plástico, outras peças de plástico, etc.).

O aparelho é muito pesado e deve ser transportado por, pelo menos, duas pessoas. Ao manusear o aparelho, não o segure pelas peças salientes, como a porta, o painel superior, etc., para não o deixar cair ou danificar as peças.

Após o transporte, o aparelho deve ser deixado em repouso durante pelo menos 2 horas antes de ser ligado à rede elétrica. A instalação e a ligação do aparelho devem ser efetuadas por um técnico qualificado.

Leia atentamente as instruções antes de voltar a ligar o aparelho. Os danos causados por uma ligação incorreta ou uma utilização inadequada não são cobertos pela garantia.

Método de transporte e manuseamento



ANTES DE UTILIZAR O APARELHO PELA PRIMEIRA VEZ

PRIMEIRA UTILIZAÇÃO

Esta máquina foi testada na fábrica e pode conter uma pequena quantidade de água residual. Recomenda-se executar um programa de "Limp. Tambor" (ou outro programa de alta temperatura) para remover qualquer água residual do tambor.

- Ligue a máquina à rede elétrica e abra a torneira da água. Não deve haver nenhuma roupa no tambor. Selecione e inicie o programa.

⚠ Não utilize solventes ou produtos de limpeza que possam danificar a máquina de lavar e secar roupa (respeite as recomendações e os avisos fornecidos pelos fabricantes dos produtos).

Lavagem	Temperatura máx. de lavagem 95 °C	Temperatura máx. de lavagem 60 °C	Temperatura máx. de lavagem 40 °C	Temperatura máx. de lavagem 30 °C	Lavar apenas à mão	Não lavar
Branqueamento	Branqueamento em água fria			Branqueamento não permitido		
Limpeza a seco	Limpeza a seco com todos os agentes	Solvente de petróleo R11, R113		Limpeza a seco em querosene, álcool puro e R113	Não é permitida a limpeza a seco	
Passagem a ferro	Engomar a quente, máx. 200 °C	Engomar a quente, máx. 150 °C		Engomar a quente, máx. 110 °C	Não é permitido engomar	
A secar	Secar sobre uma superfície plana	Secar por gotejamento Secagem em linha		Alta temperatura Baixa temperatura	Não limpar a seco	

ATENÇÃO ÀS ETIQUETAS DA ROUPA

PREPARAÇÃO DO PROCESSO DE LAVAGEM

1. Separe a roupa por tipo de tecido (algodão, misturas, seda, lã, etc.), instruções da etiqueta de conservação, cor (branca, colorida) e sujidade.
2. Esvazie os bolsos; retire quaisquer objetos metálicos que possam danificar o vestuário ou o aparelho; aperte os botões e vire a roupa com botões ou bordados; feche todos os fechos de correr; amarre os atacadores da roupa com um cordel.
3. Coloque as peças delicadas e as peças pequenas ou leves num saco especial para roupa suja e lave-as juntamente com o resto da roupa.
4. Vire do avesso as roupas com tendência para formar borbotos ou os tecidos com pelo comprido antes de as lavar.
5. As nódoas deixadas demasiado tempo podem ser difíceis de remover. Trate as zonas sujas, como os punhos e os colarinhos, antes de as lavar (ver capítulo "Conselhos para a remoção de nódoas").
6. Não lave edredões pesados, peluches ou artigos em sacos de lavagem separadamente no tambor para evitar alarmes de desequilíbrio.

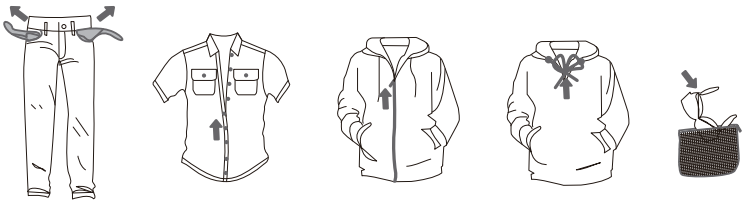

PEÇAS DE VESTUÁRIO QUE NÃO DEVEM SER LAVADAS OU SECAS NA MÁQUINA



Produtos de couro e peles (risco de deformação)



Raiom e as suas misturas (risco de descoloração ou deformação)

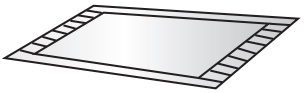

Almofadas de borracha grandes e espessas (risco de danos ou de mau funcionamento)



Chapéus com materiais duros (risco de danos e de mau funcionamento da máquina de lavar e secar roupa)



Almofadas, travesseiros, artigos com enchimento de algodão, espuma e outros materiais felpudos, revestimentos de tapetes (podem causar danos ou avarias)

Outros:
Vestuário enrugado ou com relevo; casacos de penas revestidos; tecidos de crepe; vestuário facilmente deformável (fatos, casacos, gravatas, vestidos, etc.); vestuário facilmente felpudo (veludo, flanela de algodão).

PEÇAS DE VESTUÁRIO QUE NÃO DEVEM SER SECAS NA MÁQUINA DE SECAR ROUPA (PARA MODELOS COM MÁQUINA DE SECAR ROUPA)



Qualquer peça de vestuário com gráficos impressos



Roupas de lã (risco de encol her ou queda de pelo)



Collants e meias-calças (risco de deterioração ou deformação)



Peças que encolham



Almofadas ou vestuário com peles (risco de dano ou mau func.)



Edredões (risco de dano ou mau func.)



Roupas com rendas ou bordados e fibras sintéticas novas (fibras muito finas) (risco de deformação)



Seda

As peças de vestuário que não devem ser lavadas ou secas na máquina incluem, mas não se limitam a, os artigos acima referidos.

Não seque peças de roupa molhadas que ainda estejam a pingar na máquina, pois pode acionar um alarme.

ADIÇÃO DE DETERGENTE/AMACIADOR NA GAVETA DO DETERGENTE

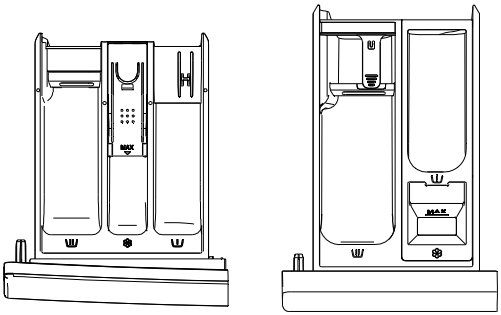

Tipo 1 Tipo 2

(O tipo de gaveta de detergente varia consoante o modelo).

Gaveta de detergente	
	Compartimento de pré-lavagem
	Compartimento de lavagem
	Compartimento do amaciador

PRECAUÇÕES DE UTILIZAÇÃO

1. Utilize sempre um detergente neutro, de baixo teor de espuma e de elevada eficiência, adequado para esta máquina. A quantidade de detergente depende do tipo, do grau de sujidade, da cor da roupa e da temperatura de lavagem. Adicione a quantidade adequada de acordo com as instruções de dosagem do fabricante.

2. Uma quantidade excessiva de detergente pode provocar uma espuma excessiva que, por sua vez, prejudica a eficácia da lavagem. Se for detetado um excesso de espuma, o aparelho pode interromper o programa para efetuar a sua remoção.

3. Se não utilizar detergente suficiente, pode provocar uma lavagem deficiente e depósitos no tambor e nos tubos de água.

4. Recomendamos que adicione o detergente em pó imediatamente antes do início do ciclo. Se o adicionar mais cedo, deve certificar-se de que o compartimento do doseador de detergente está completamente seco, caso contrário o detergente em pó pode endurecer e formar uma acumulação antes do início do ciclo de lavagem.

5. Não utilize detergente líquido quando selecionar a função "Delay" ou "Prewash" (se disponível), pois este será imediatamente dispensado e formar-se-á uma massa pegajosa no compartimento do dispensador ou no tambor.

6. Não deixe que o detergente endureça, pois isso pode provocar entupimentos, um enxaguamento deficiente e maus odores.

7. Coloque o amaciador no compartimento marcado com " " e siga as recomendações de utilização indicadas na embalagem. Não ultrapasse a linha MAX no compartimento do amaciador, pois isso pode fazer com que o amaciador seja libertado prematuramente, resultando numa má lavagem.

8. Mantenha o detergente e o amaciador de roupa fora do alcance das crianças.

9. Os produtos de descalcificação corrosivos podem danificar o aparelho. Não utilize solventes. Não lave na máquina roupa que tenha sido limpa com solventes ou produtos inflamáveis.

10. Se utilizar detergentes modernos sem fosfatos, podem aparecer resíduos brancos (estrias, etc.) na roupa preta. Neste caso, escove as estrias e utilize detergente líquido.

11. Antes de iniciar o programa, feche a gaveta do detergente com cuidado. Se a fechar com força, pode fazer com que o detergente caia noutros compartimentos do distribuidor ou que seja distribuído prematuramente no tambor. Tenha cuidado para não prender os dedos ao fechar a gaveta.

12. No final do ciclo do programa, pode ficar uma pequena quantidade de água no compartimento do dispensador.

CARGA DA MÁQUINA DE LAVAR E SECAR ROUPA

Abra a porta da máquina de lavar e secar roupa e coloque a roupa solta no interior do tambor depois de verificar se está vazio.
Feche a porta da máquina de lavar e secar roupa. Quando a porta se fechar, ouvirá um clique.

Não sobrecarregue o tambor! Para saber a carga máxima, consulte "TABELA DE PROGRAMAS". Se o tambor da máquina de lavar e secar roupa estiver demasiado cheio, a roupa não será bem lavada.

Verifique se a roupa está completamente dentro do tambor, para evitar que fique presa pela porta.

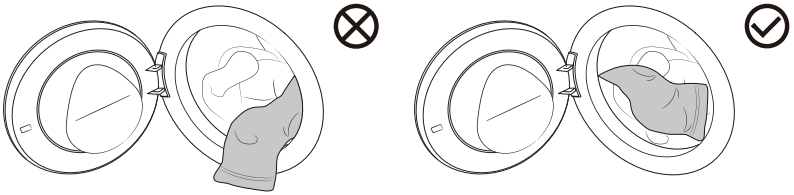

PROGRAMAS E FUNÇÕES

UNIDADE DE CONTROLO

O desenho final pode variar.

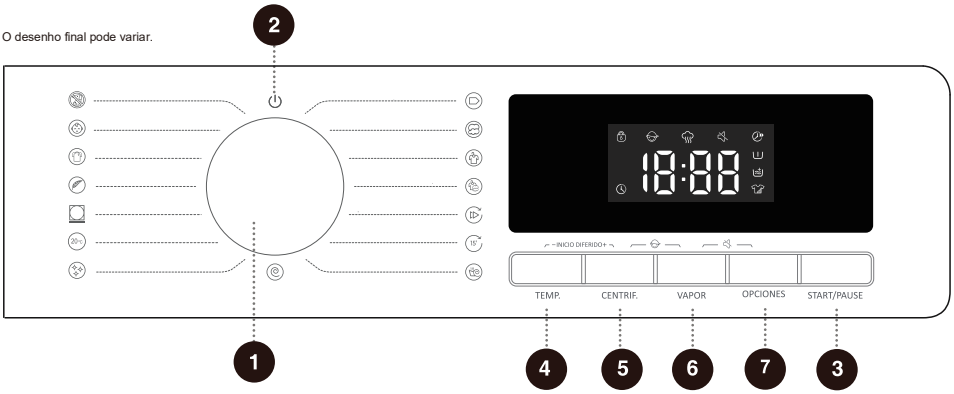

1 Seletor de programas

Rode o botão para selecionar um programa.

2 Ignição

Ligar/desligar o aparelho.

3 START/PAUSE

Start/Pause o programa

4 TEMP.

Selecione a temperatura de lavagem.

5 CENTRIF.

Para ajustar a velocidade de Centrifugação

6 VAPOR

Função de vapor para ativar/desativar o programa.

7 OPCIONES

Prima este botão para selecionar funções adicionais.

4+5 Arranque retardado

Programe a lavagem numa hora adequada.

5+6 Seguro para crianças

Prima e mantenha premido ambos os botões em simultâneo para ativar/desativar o bloqueio para crianças.

6+7 Silêncio

Prima e mantenha premido ambos os botões em simultâneo para ativar/desativar o modo Silêncio.

TABELA DE PROGRAMAS

Selecione o programa rodando o manípulo principal (consoante o tipo de roupa e o seu grau de sujidade). Durante o funcionamento, o botão principal não roda automaticamente.

Programas	Carga máxima (kg)	Velocidade máxima de centrifugação (rpm)	Descrição do programa
Eco 40-60 –	8	1400	É adequado para roupas muito sujas em geral.
ALGODÓN (--,20℃,30 ℃,40℃, 60℃,90℃)	8	1400	É adequado para lavar tecidos de algodão ou linho com sujidade moderada a pesada.
SINTÉTICO (--,20℃,30℃,40℃, 60℃)	4	1400	É adequado para a lavagem de tecidos de algodão ou Sintético com sujidade moderada.
MIX (--,20℃,30℃,40℃)	4	1400	É adequado para a lavagem de tecidos de algodão ou Sintético com sujidade moderada a ligeira.
RÁPIDO 49 (--,20℃,30℃,40℃)	3	1400	É adequado para lavar uma pequena quantidade de roupa muito suja, durante um curto período de tempo, para uma lavagem intensiva.
RÁPIDO 15 (--,20℃,30℃,40℃)	1	800	É adequado para pequenas cargas ou roupa pouco suja. Alterar as predefinições aumenta o tempo de lavagem.
ACLARADO + CENTR. –	8	1400	É adequado para enxaguar e centrifugar a roupa separadamente. Não adicione detergente para este programa.
CENTRIFUGADO –	8	1400	É adequado para centrifugar a roupa separadamente. Não adicione detergente ou amaciador para este programa.
LIMPIEZA (90℃)	/	800	É utilizado para limpar o tambor e eliminar os resíduos de detergente e as bactérias que se podem acumular e desenvolver, especialmente quando utiliza programas a baixa temperatura. Não adicione detergente e amaciador para este programa.
20℃ (20℃)	8	1400	É adequado para roupa com sujidade ligeira a moderada, para poupança de energia e proteção ambiental.
LANA (--,20℃,30℃,40℃)	2	600	É adequado para tecidos de seda laváveis na máquina (consulte a etiqueta de conservação para saber quais os requisitos). O amaciador de roupa não é recomendado para este programa.

Programas	Carga máxima (kg)	Velocidade máxima de centrifugação (rpm)	Descrição do programa
EDREDON (--,20℃,30℃,40℃)	2	600	É adequado para artigos laváveis na máquina com enchimento de fibras sintéticas, tais como almofadas, edredões e colchas; também para artigos com enchimento de penugem.
SPORT (--,20℃,30℃,40℃)	3	1000	É adequado para roupa de Sport lavável na máquina.
ROPA BEBE (40℃,60℃,90℃)	2	1400	É adequado para roupa de bebé, roupa interior, etc., esterilizada e desinfetada com vapor a alta temperatura. O amaciador não é recomendado para este programa.
ANTI-ALÉRGICO (60℃)	2	1400	É adequado para lavar peças de vestuário resistentes a altas temperaturas, que não desbotam facilmente, para remover pólen, ácaros, parasitas e outros alergénios.

NOTA

(1) Temperatura da água: Selecione a temperatura da água adequada para escolher o programa de lavagem. Siga sempre a etiqueta ou as instruções de lavagem do fabricante do vestuário para não danificar as peças de vestuário.

(2) A temperatura real da água pode diferir da temperatura de ciclo indicada.

(3) Os resultados dos testes dependem da pressão da água, da dureza da água, da temperatura de entrada da água, da temperatura ambiente, do tipo de roupa e da quantidade de carga, do grau de sujidade, do detergente utilizado, das flutuações na alimentação elétrica e das opções adicionais escolhidas.

(4) Se a roupa for sobrecarregada durante o ciclo de lavagem, a eficiência da lavagem pode ser reduzida, uma vez que a máquina deteta inicialmente um peso inferior e utiliza menos água. Se a água for insuficiente, pode danificar a roupa e aumentar o tempo de lavagem.

(5) Limpeza do tambor (se disponível): Verifique se o tambor está vazio antes de utilizar o programa de limpeza do tambor. Recomenda-se que o execute pelo menos uma vez por mês.

(6) Quando proceder à descalcificação, utilize apenas produtos de descalcificação com proteção anticorrosiva adicional (utilize apenas produtos de descalcificação não corrosivos. Siga as instruções do fabricante). Termine o processo de descalcificação executando os programas de "Limpeza do tambor" (ou outro programa de alta temperatura) várias vezes, para remover os produtos de descalcificação residuais. Recomenda-se que efetue a descalcificação pelo menos uma vez de seis em seis meses.

A carga máxima ou nominal aplica-se à peça fundida preparada de acordo com a norma IEC 60456.

Para melhorar os resultados de lavagem, recomendamos que carregue o tambor até 2/3 da sua capacidade quando utilizar programas de algodão.

OUTRAS DEFINIÇÕES E FUNÇÕES

A maioria dos programas tem definições básicas, mas estas podem ser alteradas. Configure as definições premindo o botão de função relevante (antes de premir o botão START/PAUSE).

Algumas definições não podem ser selecionadas com determinados programas. Estas definições não se iluminam e, quando o botão correspondente é premido, é emitido um sinal acústico e o botão pisca (ver TABELA DE SELEÇÃO DE FUNÇÕES).

As definições e funções adicionais só podem ser ajustadas no modo de espera, ou seja, antes do início do programa e não podem ser selecionadas após o programa.

O desenho final pode variar.

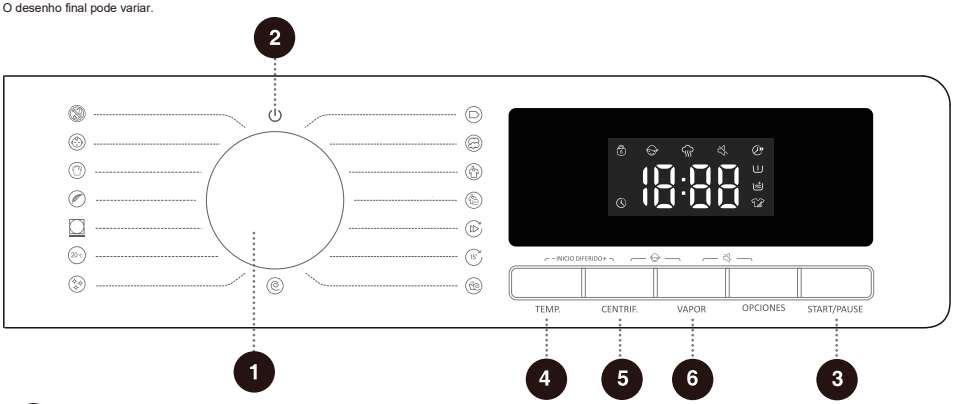

2 Ligar ⏻

Ligar/desligar o aparelho.
Para parar o programa durante o funcionamento, rode o botão do programa para "⏻" para parar o programa.
No modo de espera ou após o fim do programa, o aparelho para automaticamente se não for efetuada qualquer operação durante um determinado período de tempo.

3 START/PAUSE

Start/Pauser o programa.
Se a porta não se fechar ou não trancar, é apresentado um alarme no visor depois de premir "Iniciar".

4 TEMP.

Altere a temperatura do programa selecionado. Cada programa tem uma temperatura predefinida.
Prima este botão, antes de iniciar o programa, para visualizar a temperatura atualmente definida.
Prima-o novamente para percorrer os valores de temperatura predefinidos (-- indica lavagem a frio).
A temperatura de aquecimento pode variar consoante o programa.

5 CENTRIF.

Defina a velocidade de Centrifugação antes de iniciar o programa. Prima este botão para visualizar a velocidade de Centrifugação atual. Prima-o novamente para percorrer os valores predefinidos.

6 VAPOR

Esta função pode gerar vapor, reduzir ou eliminar vincos e tornar a roupa mais confortável.
Prima este botão para ativar/desativar a função.

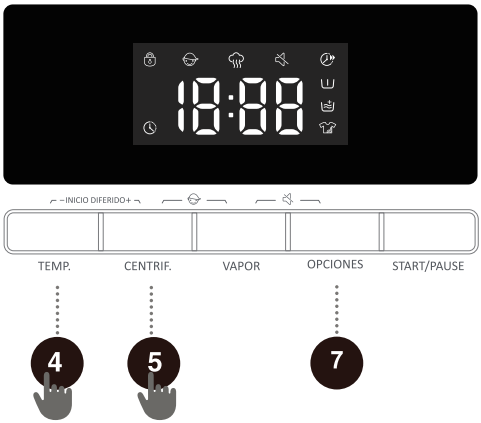

7 OPCIONES

Prima este botão para selecionar funções de programa adicionais. Cada pressão define uma única função. Depois de selecionar a função, o ícone correspondente acende-se ou pisca.

Curto

Esta função pode reduzir o tempo de lavagem do programa e encurtar o processo de lavagem. Nos programas com pesagem automática, a pesagem automática é cancelada após a seleção desta função e é retomada após a anulação da seleção.

Pré-lavagem

Esta função pode prolongar o processo de pré-lavagem antes da lavagem principal para melhorar o resultado da lavagem.
Quando selecionar a função Pré-lavagem, adicione detergente no compartimento do dispensador de pré-lavagem da gaveta do detergente.

Enxaguamento extra

Esta função pode aumentar o número de enxaguamentos para um programa adicional.

Intensivo

Esta função pode aumentar o tempo de lavagem e melhorar a intensidade da lavagem.

4 + 5 Arranque retardado

Marque a lavagem para uma altura adequada.
Depois de selecionar o programa e as funções, defina a opção Atraso. Prima e mantenha premido o botão "Temp.+Centrif.". A função standby é então ativada e, premindo o botão de função Temp. ou Centrif., o tempo de programação pode ser reduzido ou aumentado. Cada pressão altera 1 hora, sendo o tempo máximo de 24:00.
O tempo de Atraso é o tempo final do programa, ou seja, inclui todo o tempo de execução do programa. Por conseguinte, o tempo de Atraso pode ser superior ao tempo de execução do programa.
Quando a função Atraso está ativada, o ícone "" está permanentemente aceso ou intermitente.
Após o fim da função de Atraso, o ícone apaga-se.
Se a função Atraso for selecionada antes de iniciar o programa, pode ser desativada escolhendo um programa ou função diferente.
Para desativar a função de Atraso após o início do programa, deve desligar ou reiniciar o aparelho.

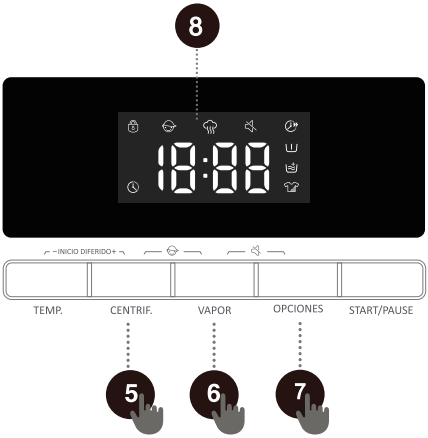

5 + 6 Seguro para crianças

O aparelho possui um bloqueio para crianças para evitar que estas manuseiem acidentalmente o aparelho e para garantir a sua segurança.
Prima e mantenha premidos os botões "Centrif. + Vapor" em simultâneo para ativar o bloqueio para crianças. O ícone de bloqueio para crianças " " acende-se. Repita a mesma operação para desativar o bloqueio para crianças. Quando o bloqueio para crianças está ativado, todos os botões, exceto o botão de alimentação, ficam bloqueados. Depois de concluído o programa, o bloqueio para crianças é automaticamente desbloqueado.

6 + 7 Silêncio

Desligue todos os sinais acústicos, exceto os alarmes, para reduzir ao mínimo o ruído. Quando o aparelho está em modo de espera, pausa ou funcionamento, prima e mantenha premidos os botões "Vapor + Opções" em simultâneo, o ícone " " de Silêncio acende-se quando a função Silêncio é ativada.
Repita a mesma operação para desativar a função Silêncio e repor todos os sinais acústicos.

8 Ecrã

Utilizado para apresentar o tempo restante, a hora definida, o código de avaria e outras informações relacionadas com o programa.

Descrição do ícone

	Ícone indicador de porta fechada. O ícone indicador de porta fechada acende-se e a porta está trancada. Para evitar ferimentos, não force a abertura da porta.

QUADRO DE FUNÇÕES

Programas	Temp.	Centrifugação	Vapor	Curto	Pré-lavagem	Enxaguar extra	Intensivo	Arranque diferido	Seguro para crianças	Silêncio
Eco 40-60	-	•	-	-	-	-	-	•	•	•
ALGODÓN	•	•	•	•	•	•	•	•	•	•
SINTÉTICO	•	•	•	•	•	•	•	•	•	•
MIX	•	•	-	•	•	•	•	•	•	•
RÁPIDO 49	•	•	-	•	•	•	-	•	•	•
RÁPIDO 15	•	•	-	-	-	•	-	•	•	•
ACLARADO+ CENTR.	-	•	-	-	-	•	-	•	•	•
CENTRIFUGADO	-	•	-	-	-	-	-	•	•	•
LIMPIEZA	-	-	-	-	-	-	-	•	•	•
20℃	-	•	-	-	•	•	•	•	•	•
LANA	•	•	-	-	-	•	-	•	•	•
EDREDON	•	•	-	-	-	•	-	•	•	•
SPORT	•	•	-	-	•	•	•	•	•	•
ROPA BEBE	•	•	○	•	•	•	•	•	•	•
ANTI-ALÉRGICO	-	•	○	-	•	•	•	•	•	•

- • Funções opcionais
- - Funções não selecionáveis
- ○ Funções predefinidas que não podem ser canceladas

INÍCIO DE UM PROGRAMA

Depois de selecionar o programa e as funções adicionais e de colocar o detergente

na gaveta do detergente, prima o botão "Start/Pause" para iniciar o programa.



Depois de premir o botão "**Start/Pause**", não pode alterar as definições, exceto para ativar/desativar o bloqueio para crianças e o modo silencioso (se disponível) e ajustar o nível de água (se disponível). Quando o programa começa, "----" aparece no visor para indicar que a roupa está a ser pesada.

Após o início do programa, o ícone "🔒" é apresentado no ecrã. Quando o programa termina, o ícone desaparece. Se premir o botão "Start/Pause" durante a execução do programa e se estiverem reunidas todas as condições para a abertura da porta, o ícone "🔒" também desaparece. Se este ícone não desaparecer, isso indica que a porta não pode ser aberta. Neste caso, não tente forçar a abertura da porta.

- Se a hora indicada no visor piscar durante a pausa do programa, verifique se a porta está bem fechada e prima a tecla "Start/Pause" para retomar o programa.

FIM DE UM PROGRAMA

Um sinal acústico indica o fim do programa. No visor aparece "Fim". Se não efetuar qualquer operação durante algum tempo, o aparelho desliga-se automaticamente.

1. Desligue o aparelho.
2. Feche a torneira da água.
3. Desligue o cabo de alimentação da tomada.
4. Feche a porta da máquina de lavar e secar roupa.
5. Retire a roupa do tambor.

- Alguns programas detetam automaticamente o peso da roupa antes da lavagem e ajustam a duração do programa em conformidade.

INTERRUPÇÕES E MUDANÇA DE PROGRAMA

INTERRUPÇÃO DO PROGRAMA

Para interromper ou anular o programa durante o funcionamento, o aparelho deve ser desligado.

ALTERAÇÃO DO PROGRAMA

Para alterar o programa durante o funcionamento, desligue e volte a ligar o aparelho, selecione o programa pretendido e as funções adicionais e, em seguida, prima o botão **Start/Pause** para iniciar o novo programa.

INTERRUPÇÃO DO PROGRAMA

Pode parar o programa em qualquer altura, premindo o botão "**Start/Pause**". Quando o tempo restante do programa pisca no ecrã, o programa está temporariamente em pausa. Se as condições seguintes estiverem reunidas, o bloqueio da porta é libertado e pode abrir a porta:
1. A temperatura no interior do tambor deve ser segura;
2. A água deve estar abaixo de um determinado nível no tambor.
Para retomar o programa, feche a porta e prima o botão "**Start/Pause**". Se o programa de lavagem for interrompido e depois reiniciado, recomeçará a partir do ponto em que foi interrompido. Se o programa de Centrifugação for interrompido e depois reiniciado, começará a partir do início do ciclo de Centrif..

ADICIONAR ROUPA DURANTE A EXECUÇÃO DO PROGRAMA

Para adicionar roupa durante a execução do programa, aguarde até que o nível de água e a temperatura no interior do tambor estejam abaixo de um limiar predefinido. Prima o botão **Start/Pause** para colocar o programa em pausa; o tempo restante pisca no ecrã e o ícone Porta fechada apaga-se (em alguns modelos, o ícone "" "Adicionar roupa" acende-se). Em seguida, pode abrir a porta para acrescentar a roupa. Se o ícone Porta fechada estiver ativo, as condições de abertura da porta não estão preenchidas e não pode acrescentar roupa durante a execução do programa.

Se for acrescentada uma quantidade adicional significativa de roupa durante a lavagem e o nível de água for insuficiente, a eficácia da lavagem pode ser reduzida, uma vez que a máquina calcula a entrada de água com base no peso inicial da roupa. Se a água for insuficiente, pode danificar a roupa devido à fricção e aumentar o tempo de lavagem.

PROBLEMAS

Em caso de mau funcionamento, o programa é interrompido.
A intermitência das luzes de sinalização e um sinal acústico avisam do problema (ver capítulo CÓDIGOS DE AVARIA E RESOLUÇÃO DE PROBLEMAS) e o código de avaria (F: XX) é apresentado no visor.

FALHA DE ENERGIA

Se houver uma falha de energia (falha de corrente), o programa de lavagem é interrompido. Quando a alimentação elétrica for restabelecida, o programa será retomado a partir do ponto em que foi interrompido.

Se, após uma falha de energia, ainda houver água no aparelho, não abra a porta até ter drenado a água manualmente usando o filtro de água.

LIMPEZA E MANUTENÇÃO

Uma manutenção regular pode prolongar a vida útil do aparelho. Antes da manutenção, desligue a máquina de lavar e secar roupa da corrente elétrica e feche a torneira da água.

As crianças não devem limpar a máquina de lavar e secar roupa ou efetuar quaisquer tarefas sem supervisão adequada.

LIMPEZA DA GAVETA DO DETERGENTE

Limpe regularmente a gaveta do detergente.

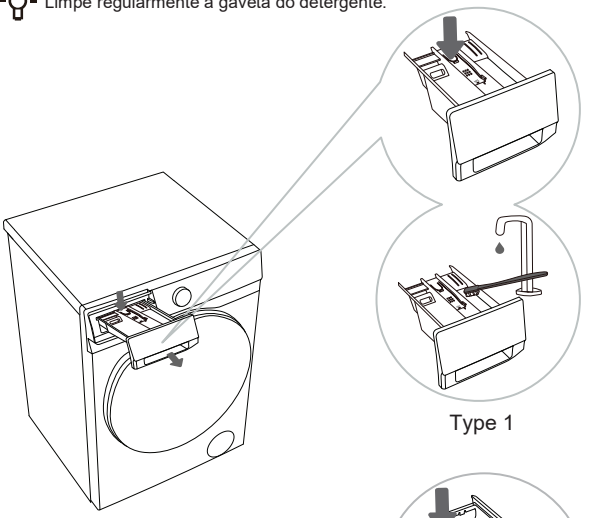

Type 1

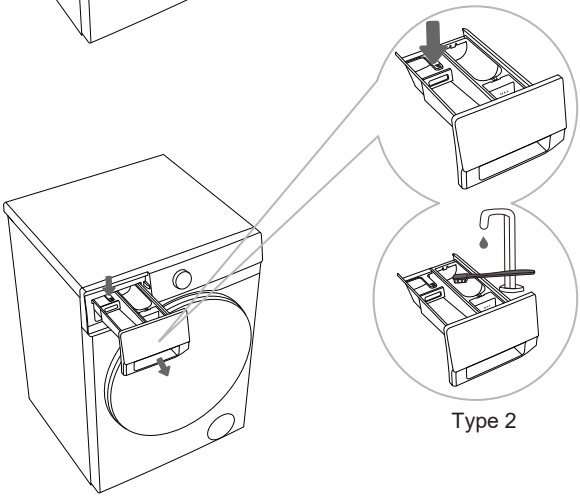

Type 2

1 Pressione a alavanca de paragem e puxe a gaveta do detergente. (Consulte a posição indicada pela seta no diagrama da esquerda).

2 Limpe a gaveta do detergente com uma escova e enxagúe-a com água corrente e depois seque-a. Retire os resíduos de detergente do fundo da caixa. Em seguida, volte a colocar a gaveta do detergente no sítio.

O tipo varia consoante o modelo.

Não lave a gaveta do detergente na máquina de lavar louça.

LIMPEZA DA MANGUEIRA DE ABASTECIMENTO DE ÁGUA, DA CAIXA DO DISTRIBUIDOR DE DETERGENTE E DA JUNTA DE BORRACHA DA PORTA

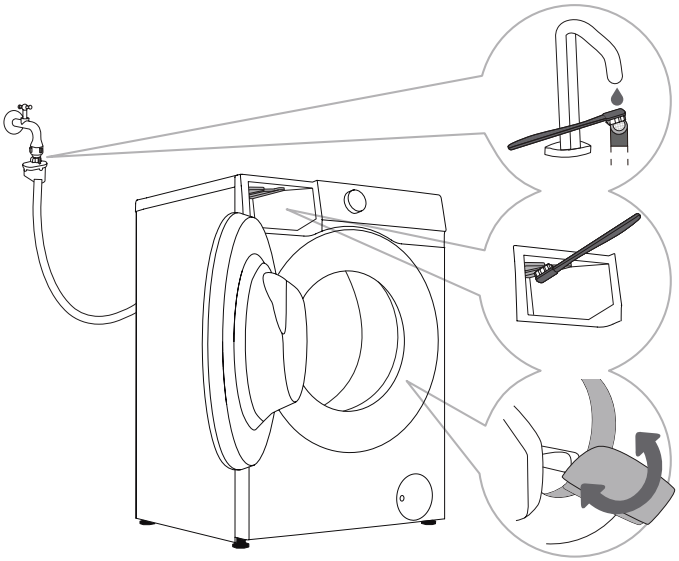

1 Limpe regularmente o filtro da mangueira abastecimento de água.

2 Utilize uma escova para limpar toda a a caixa do distribuidor de detergente, especialmente os bicos superiores.

3 Após cada lavagem, limpe com um pano. a borracha de vedação da porta para aumentar a vida útil da porta. Para evitar a formação de bolor na junta, deixe a porta ligeiramente aberta após a lavagem para permitir a evaporação da humidade depois de fechar a porta.

LIMPEZA DO FILTRO DA BOMBA

Quando limpar o filtro da bomba, pode haver derramamento de água. Por conseguinte, recomenda-se que coloque um pano absorvente na porta.
Verifique se a água arrefeceu antes de ser descarregada do aparelho.

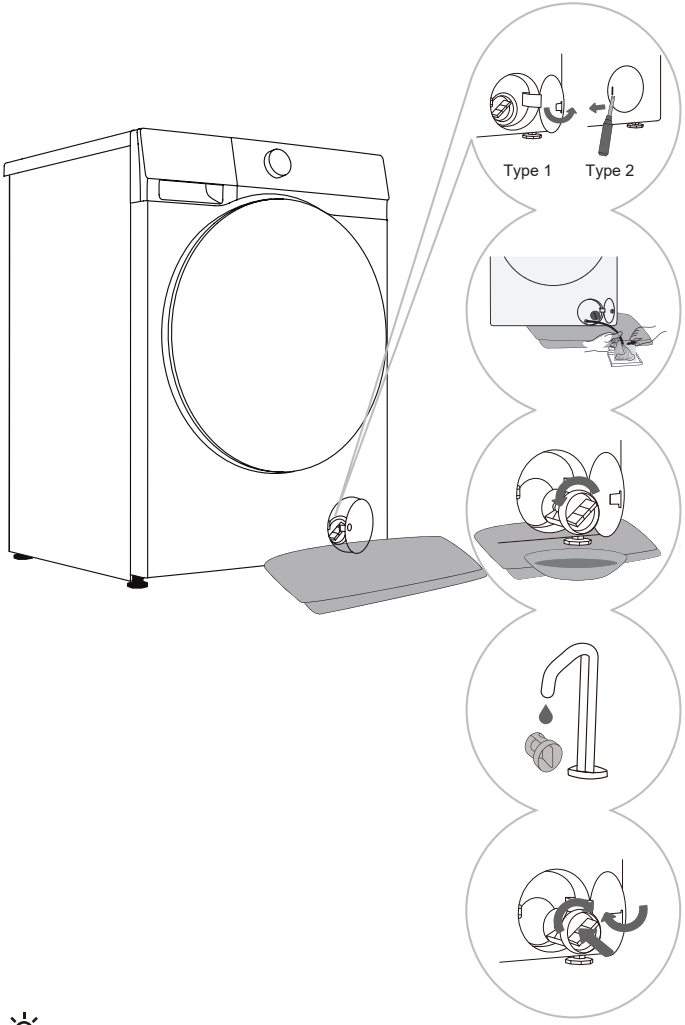

1 Abra a tampa do filtro da bomba. Tipo 1: Prima o abra a tampa do filtro da bomba para que se abra. Tipo 2: Para abrir a tampa do filtro da bomba, utilize uma ferramenta adequada (chave de fendas de lâmina plana ou similar) (o tipo varia consoante o modelo).

2 Coloque uma toalha por baixo da tampa do filtro. Se o aparelho tiver uma mangueira de escoamento, coloque a extremidade da mangueira num recipiente. Rode o conetor da mangueira de escoamento até este se soltar e puxe-o para fora de modo a que a água escoe naturalmente. Em seguida, volte a colocar o conetor da mangueira de escoamento. Se não existir uma mangueira de escoamento, coloque um recipiente por baixo do filtro da bomba (o tipo varia consoante o modelo).

3 Rode lentamente o filtro da bomba no sentido contrário ao dos ponteiros do relógio. Retire o filtro da bomba para deixar a água escorrer lentamente.

4 Limpe o filtro da bomba com água corrente.

5 Substitua o filtro da bomba como indicado na figura e aperte-o rodando no sentido dos ponteiros do relógio. Para uma boa vedação, a superfície da junta do filtro deve estar limpa.

O filtro da bomba deve ser limpo regularmente, especialmente depois de lavar fibras, lã ou roupa muito velha.

Além disso, limpe o filtro da bomba se a máquina não conseguir iniciar o ciclo de Centrifugação ou se existirem detritos na bomba (botões, moedas ou ganchos de cabelo, etc.).

Não abra o filtro da bomba enquanto o aparelho estiver a funcionar. Não coloque o aparelho em funcionamento enquanto o filtro da bomba não estiver corretamente instalado para evitar fugas ou avarias.

LIMPEZA DO FILTRO DE ENTRADA

Verifique e limpe regularmente o filtro de entrada.
Limpe imediatamente o filtro de entrada se o abastecimento de água for lento. Os procedimentos de funcionamento são os seguintes:

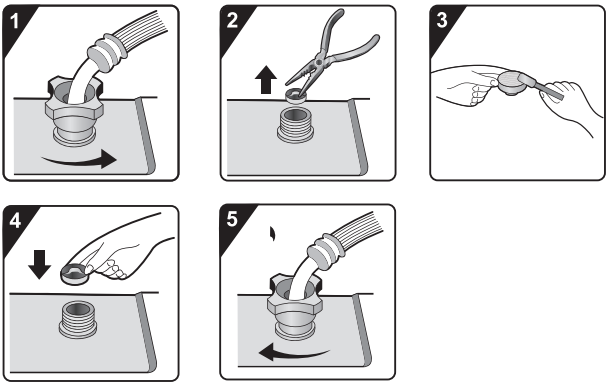

1 Feche a torneira da água e desenrosque a mangueira de abastecimento de água .

2 Retire o filtro de entrada.

3 Limpe o filtro de entrada.

4 Volte a instalar o filtro de entrada.

5 Ligue a mangueira de abastecimento de água. Abra a torneira da água e verifique se há fugas na ligação.

O filtro de entrada retém as impurezas e os sedimentos do abastecimento de água. Recomenda-se que o limpe pelo menos de seis em seis meses, ou com maior frequência se houver água dura ou formação de depósitos na sua zona.

LIMPEZA DO EXTERIOR DO APARELHO

Desligue sempre a máquina de lavar e secar roupa da rede elétrica antes de a limpar.

Limpe o exterior da máquina de lavar roupa e o ecrã com um pano de algodão macio humedecido em água. Em seguida, seque o aparelho com um pano macio e seco.

Não utilize solventes ou produtos de limpeza que possam danificar a máquina de lavar e secar roupa (respeite as recomendações e os avisos dos fabricantes dos produtos).

Limpe a porta do aparelho com um pano húmido e depois seque-a com um pano macio e seco.

Não utilize demasiada água para limpar o aparelho.

RESOLUÇÃO DE PROBLEMAS

O aparelho está equipado com várias caraterísticas de segurança automáticas para detetar falhas e tomar medidas de segurança eficazes em tempo útil.
Estas falhas são geralmente menores e podem ser corrigidas rapidamente.
Se o aparelho não funcionar corretamente, aparece uma mensagem de avaria no visor.
Consulte a mensagem de aviso para tomar as medidas adequadas.
Se os métodos de resolução de problemas recomendados não resolverem o problema, contacte o serviço pós-venda.
O utilizador assume total responsabilidade pelas consequências das reparações efetuadas por ele próprio ou por pessoal não autorizado.

Tipo de falha	Soluções recomendadas
A máquina não arranca	◇ Verifique se o cabo de alimentação está ligado à tomada e se a tomada está a funcionar corretamente (testando outro aparelho na tomada). ◇ Verifique se a porta está corretamente fechada. ◇ Verifique se o botão **"Start/Pause"** está premido. **A máquina para durante o funcionamento normal.** ◇ Verifique se a porta está corretamente fechada. Feche a porta e prima o botão "**Start/Pause**". ◇ Verifique se a espuma é excessiva. O aparelho pode interromper o programa para retirar a espuma. Após o processo de retirada da espuma, o aparelho retoma automaticamente o seu funcionamento. ◇ Verifique se a proteção de segurança foi ativada.
O tempo apresentado no início do programa é aumentado ou diminuído.	Trata-se de um ajuste adaptativo do aparelho aos fatores que influenciam o tempo de lavagem. ◇ Excesso de espuma. ◇ Desequilíbrio provocado por uma carga excessiva de roupa. ◇ Tempo de aquecimento longo devido à baixa temperatura da água de entrada. Devido a estes fatores, o tempo restante apresentado é recalculado e adaptado em conformidade (se o dispositivo efetuar um ajuste de desequilíbrio, o tempo apresentado permanece inalterado). Além disso, o dispositivo deteta a carga durante o fornecimento de água e ajusta o tempo do programa em conformidade (controlo difuso).
Após a lavagem, permanecem vestígios de detergente ou outros aditivos na gaveta do detergente.	◇ Verifique se a gaveta do detergente está corretamente instalada e mantenha-a limpa. ◇ Verifique se a pressão da água é normal e se o filtro de entrada não está obstruído (ver capítulo "MANUTENÇÃO E LIMPEZA").
Cheiro na máquina	◇ O cheiro pode provir dos materiais de borracha que se encontram no interior do aparelho. É o cheiro da borracha, que será eliminado após algumas utilizações.

A garantia não cobre avarias ou falhas devidas a fatores externos (relâmpagos, falhas de energia, catástrofes naturais, etc.).

Tipo de falha	Soluções recomendadas
Sons/ruídos anormais durante a lavagem	◇ Pode ter caído no tambor objetos estranhos, tais como chaves, moedas ou ganchos. Pare a máquina e verifique se existem objetos estranhos no tambor. Se o ruído persistir após um novo arranque, contacte o serviço pós-venda. ◇ A roupa pode estar distribuída de forma desigual no tambor. Faça uma pausa no programa, destranque a porta e redistribua a roupa.
Vibrações intensas durante a centrifugação	◇ Verifique se o aparelho está nivelado e se os quatro pés estão bem assentes no chão. ◇ Verifique se os parafusos/barras de transporte foram retirados. Os parafusos/barras de transporte devem ser retirados antes de utilizar o aparelho. ◇ Verifique se todos os suportes de espuma foram retirados da parte inferior do aparelho.
Centrifugação deficiente	A máquina está equipada com um sistema de deteção e correção de desequilíbrios. Após ter detetado o desequilíbrio causado por roupa pesada (por exemplo, roupões de banho) e várias tentativas de centrifugação, o sistema reduz automaticamente a velocidade de centrifugação ou até a para para proteger a máquina. ◇ Se a roupa ainda estiver demasiado molhada após a centrifugação, retire a roupa do tambor, sacuda-a e selecione novamente o programa de centrifugação. ◇ O excesso de espuma pode dificultar a centrifugação. Certifique-se de que utiliza uma quantidade adequada de detergente com baixo teor de espuma. ◇ Verifique se a velocidade de centrifugação está definida para "0" ou "Não centrifugar".
Fuga de água	◇ A mangueira de abastecimento de água tem uma fuga. Verifique se há fugas na ligação entre a torneira e o conetor da mangueira de abastecimento de água. Se houver uma fuga, enrole fita vedante à volta da extremidade da torneira ou substitua a torneira. Recomenda-se que verifique o aperto da ligação entre o conetor da mangueira de abastecimento de água e a válvula de entrada. Aperte a ligação para eliminar as fugas. ◇ A mangueira de escoamento está a verter. Nos modelos com escoamento superior, as braçadeiras da mangueira de escoamento não devem ser retiradas, uma vez que tal resultará num escoamento contínuo. ◇ Fugas na gaveta do detergente. A gaveta do detergente não está bem fechada. Prima a alavanca para fechar bem a gaveta do detergente. ◇ Vedação da porta com fugas. Verifique se a vedação da porta tem objetos estranhos e limpe-a, se necessário.
Roupas amarrotadas	◇ A roupa não é imediatamente retirada do tambor. Após o fim do ciclo de lavagem, retire imediatamente a roupa do tambor. ◇ O aparelho está sobrecarregado. O tambor não deve estar cheio de roupa e a porta deve ser fácil de fechar. ◇ A velocidade de centrifugação é demasiado elevada. Defina uma velocidade de centrifugação adequada ao tipo de roupa.

FALHA DE SECAGEM (PARA MODELOS COM MÁQUINA DE SECAR ROUPA)

Tipo de falha	Soluções recomendadas
A máquina de lavar e secar roupa não efetua o processo de secagem.	◇ Verifique se o programa de secagem está definido. ◇ Verifique se a torneira da água não está aberta. ◇ Verifique se a porta está corretamente fechada. ◇ Verifique se a carga é excessiva (consulte a TABELA DE PROGRAMAS para conhecer os requisitos de capacidade) e retire alguma da roupa para voltar a secar.
Secagem deficiente	◇ Verifique se a carga é excessiva. Se for esse o caso, a secagem será deficiente e os vincos aumentarão. Separe a roupa no interior do tambor para que possa secar. ◇ Verifique se as peças de vestuário pesadas (por exemplo, algodão grosso) estão misturadas com peças de vestuário leves (por exemplo, tecidos Sintético). ◇ Seque a roupa separadamente por tipo.
Tempo de secagem excessivo	◇ Verifique se a carga é excessiva (consulte a TABELA DE PROGRAMAS para conhecer os requisitos de capacidade) e retire alguma da roupa para voltar a secar. ◇ A roupa não está suficientemente centrifugada (ver secção "Centrifugação deficiente"). ◇ Quantidade excessiva de roupa grossa (por exemplo, calças de ganga).
Odor durante a secagem	◇ A utilização de detergentes ou amaciadores de roupa com fortes odores químicos pode provocar odores durante a secagem. ◇ Se a máquina não for bem limpa, a sujidade residual pode provocar odores durante a secagem. Limpe regularmente a máquina (ver capítulo "MANUTENÇÃO E LIMPEZA") e retire a roupa imediatamente após a secagem.

CÓDIGOS DE AVARIA E RESOLUÇÃO DE PROBLEMAS

Se o aparelho não funcionar normalmente e aparecerem os códigos seguintes, pode não se tratar de uma avaria. Consulte os CÓDIGOS DE FALHA para saber o que fazer.

Problema Avaria	Descrição	O que deve fazer?
F01	**Falha na entrada de água**	Verifique o seguinte: 1. A torneira da água está aberta e a pressão é demasiado baixa? 2. A mangueira de abastecimento de água está entalada? 3. O filtro de entrada está obstruído? 4. A mangueira de abastecimento de água está congelada? Após a conclusão da resolução de problemas, prima o botão "Iniciar/Pausa" para continuar a operação.
F03	**Falha de drenagem**	Verifique o seguinte: 1. A mangueira de escoamento está entalada e a água flui através da mangueira? 2. O filtro da mangueira de escoamento está entupido? 3. A mangueira de escoamento está congelada? Após a conclusão da resolução de problemas, prima o botão "Start/Pause" para continuar a operação.
F24	**Transbordamento**	Faça uma pausa e reinicie o programa. Se o aparelho continuar a transbordar, feche a torneira da água e contacte um técnico de assistência.
F13	**Falha no fecho da porta**	A porta está fechada, mas não pode ser trancada. Desligue a máquina e volte a ligá-la. De seguida, reinicie o programa de lavagem. Se a avaria persistir, contacte um técnico de assistência.
F14	**Falha no desbloqueio da porta**	A porta está trancada, mas não pode ser destrancada. Desligue e volte a ligar o aparelho. Se a avaria persistir, contacte um técnico de assistência.
Outro	**Falha do módulo eletrónico**	Desligue a máquina e volte a ligá-la. Reinicie o programa de lavagem. Se a avaria persistir, contacte um técnico de assistência.
Unb	**Alarme de desequilíbrio**	O alarme de desequilíbrio deve ser ativado pelos seguintes métodos 1. Roupa emaranhada Se a roupa ficar emaranhada, desligue o aparelho, abra a porta, sacuda a roupa e volte a colocá-la no tambor. Em seguida, feche a porta e selecione novamente o programa de centrifugação. 2. Vestuário de baixo peso Desligue o aparelho, abra a porta e coloque mais roupa (ou uma ou duas toalhas). Depois, feche a porta e selecione novamente o programa de centrifugação.
F15-F18	**Secagem anormal (para modelos com máquina de secar roupa)**	Desligue e volte a ligar o aparelho.

MANUTENÇÃO

ANTES DE CONTACTAR O SERVIÇO TÉCNICO

Quando contactar o centro de assistência, indique o modelo do seu aparelho.

O modelo, código / ID, tipo e número de série estão indicados na placa de identificação do aparelho.

⚠ Em caso de defeito, utilize apenas peças sobresselentes aprovadas por fabricantes autorizados.

As reparações ou os pedidos de garantia devidos a ligações incorretas ou a uma utilização incorreta do aparelho não estão cobertos pela garantia. Nestes casos, o custo da reparação deve ser suportado pelo utilizador.

RECOMENDAÇÕES DE UTILIZAÇÃO

Quando lavar roupa de cor pela primeira vez, lave-a separadamente por cor.

Lave a roupa muito suja em pequenas quantidades, aumentando a quantidade de detergente em pó ou com um ciclo de pré-lavagem (se disponível). Aplique um tira-nódoas especial nas nódoas mais difíceis antes da lavagem. Recomendamos que consulte os "Conselhos para a remoção de nódoas".

Se lava frequentemente a sua roupa a baixa temperatura e com detergentes líquidos, podem desenvolver-se bactérias e gerar odores na máquina de lavar e secar roupa. Para evitar estes odores, recomendamos que execute periodicamente o programa "Limpeza do tambor" (ou outros programas de alta temperatura).

Recomendamos que evite lavar quantidades muito pequenas de roupa, uma vez que isso consumiria demasiada energia e resultaria num fraco desempenho da máquina de lavar e secar roupa.

Solte a roupa dobrada ou emaranhada antes de a colocar no tambor.

Utilize apenas detergentes para máquinas de lavar e secar roupa.

Se a dureza da água for superior a 14°dH, deve utilizar um amaciador de água. Os danos no aquecedor resultantes da utilização incorreta de amaciadores de água não estão cobertos pela garantia. Verifique as informações sobre a dureza da água junto da empresa ou autoridade local de abastecimento de água.

Não se recomenda a utilização de lixívias à base de cloro, pois podem danificar o aquecedor.

Se utilizar um agente descalcificante, lixívia ou corante, utilize apenas o tipo adequado para o aparelho.

Não utilize solventes ou produtos químicos semelhantes (por exemplo, diluentes, terebintina, gasolina).

Não coloque aglomerados endurecidos de detergente em pó no distribuidor de detergente, pois podem entupir os tubos da máquina de lavar e secar roupa.

Deve adicionar detergente em pó ou líquido de acordo com as instruções do fabricante, a temperatura de lavagem e o programa selecionado.

Quando utilizar produtos de lavandaria líquidos concentrados, recomendamos que os dilua com água para evitar entupir o ralo da gaveta do detergente.

O detergente líquido é adequado para um programa de lavagem sem ciclo de

pré-lavagem. Tenha cuidado para não misturar detergente e amaciador.

Com velocidades de centrifugação elevadas, haverá menos humidade residual na roupa. Como resultado, a secagem na máquina de secar roupa será mais económica e mais rápida.

DICAS DE REMOÇÃO DE NÓDOAS

Antes de utilizar tira-nódoas especiais, tente utilizar métodos naturais amigos do ambiente em nódoas menos persistentes, mas um tratamento atempado facilita a remoção das nódoas!
Remova as nódoas enxaguando com água fria (morna) - nunca com água quente!

Manchas	Remoção de manchas
Lama	Quando a nódoa estiver seca, esfregue-a primeiro para a remover antes de a lavar na máquina de lavar e secar. Se a nódoa persistir, deixe de molho com um tira-nódoas à base de enzimas antes de lavar. Se a nódoa não for persistente, lave a peça de vestuário com detergente líquido ou em pó e água antes de a lavar.
Desodorizante	Antes de lavar a roupa na máquina, coloque detergente líquido na roupa. Aplique um tira-nódoas nas nódoas mais difíceis. Em alternativa, utilize lixívia à base de oxigénio para lavar.
Chá	Ponha a roupa de molho ou passe-a por água fria e adicione um tira-nódoas, se necessário.
Chocolate	Ponha a roupa de molho ou passe-a por água morna com sabão. Em seguida, aplique sumo de limão e enxague.
Tinta	Antes de lavar o aparelho, aplique um tira-nódoas na nódoa. Também pode utilizar álcool desnaturado. Vire a peça de roupa do avesso e coloque uma toalha de papel por baixo da nódoa. Utilize o álcool na parte de trás da nódoa. No final do processo, enxague bem a peça de roupa.
Caneta marcadora	Dilua um pouco de amido em água e aplique-o sobre a nódoa. Quando secar, esfregue com uma escova. De seguida, coloque a roupa na máquina de lavar para a lavar.
Bebé (manchas de xixi, cocó, comida)	Antes de lavar o aparelho, deixe as nódoas de molho em água morna durante pelo menos meia hora. Para facilitar a remoção das nódoas, adicione um tira-nódoas à base de enzimas.
Relva	Antes de lavar a roupa na máquina, coloque-a de molho num tira-nódoas à base de enzimas. As nódoas de relva também podem ser removidas deixando-as de molho (durante cerca de 1 hora) em sumo de limão diluído ou vinagre destilado.
Ovo	Mergulhe a roupa num tira-nódoas à base de enzimas. Deixe de molho em água fria durante pelo menos 30 minutos ou várias horas se as nódoas persistirem. De seguida, lave na máquina.
Café	Ponha a roupa de molho em água com sal. Se a nódoa não for recente, ponha de molho numa mistura de glicerina, amoníaco e álcool.
Graxa para sapatos	Aplique óleo de cozinha na nódoa e enxague.
Sangue	Nódoa recente - Passe a roupa por água fria e lave-a na máquina. Nódoa seca - Ponha a roupa de molho num tira-nódoas à base de enzimas. Depois lave na máquina. Se a nódoa não sair, tente removê-la com uma lixívia adequada à sua roupa.

Manchas	Remoção de manchas
Cola, pastilha elástica	Lave a peça de roupa num saco e coloque-a no congelador até a nódoa endurecer. Depois, retire-a com uma faca não afiada. Dilua a nódoa com um tira-nódoas pré-lavagem e enxague bem. Por fim, lave a peça de vestuário na máquina.
Maquilhagem	Utilize um tira-nódoas para a pré-lavagem e, em seguida, lave a peça de roupa na máquina.
Manteiga	Antes da lavagem na máquina, aplique um tira-nódoas na peça de roupa. Em seguida, enxague em água quente (tão quente quanto o tecido permitir).
Leite	Mergulhe a roupa num tira-nódoas à base de enzimas. Deixe de molho durante um mínimo de 30 minutos ou várias horas se as nódoas persistirem. De seguida, lave na máquina.
Sumo de fruta	Aplique uma mistura de sal e água na nódoa. Deixe atuar durante algum tempo e depois enxague. Pode aplicar bicarbonato de sódio, vinagre destilado ou sumo de limão na nódoa antes de a lavar na máquina. Para as nódoas antigas, utilize glicerina. Após 20 minutos, enxague com água fria. Por fim, lave a roupa na máquina.
Vinho	Mergulhe a peça de roupa em água fria durante pelo menos 30 minutos. Utilize também um tira-nódoas. Depois, lave na máquina.
Cera	Coloque a peça de vestuário no congelador até a cera endurecer. Depois, esfregue-a. Remova a cera restante colocando uma toalha de papel sobre a nódoa e depois aqueça-a com um ferro de engomar até que o papel absorva a cera.
Suor	Antes de lavar na máquina, esfregue bem o detergente líquido na nódoa.
Pastilhas elásticas	Coloque a peça de vestuário no congelador até a goma endurecer. Depois lave na máquina.

ELIMINAÇÃO



Os materiais de embalagem são amigos do ambiente e podem ser reciclados, eliminados ou destruídos sem perigo para o ambiente. Para o efeito, os materiais de embalagem são devidamente rotulados.

Este símbolo no produto ou na sua embalagem indica que este produto não deve ser tratado como lixo doméstico normal. Leve a embalagem a um centro de recolha autorizado para o tratamento de equipamentos elétricos e eletrónicos.

Quando eliminar a máquina de lavar e secar roupa no final da sua vida útil, retire todos os cabos de alimentação e destrua o fecho da porta e o interrutor para evitar que a porta se feche ou bloqueie e para evitar que uma criança ou um animal pequeno fique preso no interior e cause perigo.

Este aparelho está etiquetado de acordo com a diretiva europeia relativa aos resíduos de equipamentos elétricos e eletrónicos (REEE).

A eliminação correta do aparelho permite evitar os efeitos negativos para o ambiente e para a saúde humana, que poderiam ocorrer em caso de eliminação incorreta do aparelho. Para obter informações pormenorizadas sobre a eliminação e o tratamento do aparelho, contacte a autoridade municipal competente em matéria de gestão de resíduos, o serviço de eliminação de resíduos domésticos ou a loja onde adquiriu o aparelho.

TABELA DE CONSUMO NORMAL

Instruções do programa

1.Os programas de algodão padrão de 60℃ e 40℃, indicados como " programa de algodão 60℃ padrão" e " programas de algodão 40℃ padrão" e que são adequados para lavar roupa de algodão com sujidade normal e que são os programas mais eficientes em termos de consumo combinado de energia e água para a lavagem deste tipo de roupa de algodão e a temperatura real da água podem diferir da temperatura indicada para o ciclo.
2.Programa de teste de desempenho: Algodão + 40°C/60°C +1400rpm+1enxaguar
3.O consumo de energia no modo desligado é de 0,49 W.
4.O tipo de detergentes adequados para as diferentes temperaturas de lavagem.
5.Informações sobre os programas normalizados:

Programa	Temperatura selecionada (℃)	Capacidade nominal (kg)	Temperatura máxima no tambor (℃)	Duração do programa (h:min)	Consumo de energia (kWh/ciclo)	Consumo de água (litros/ciclo)	Teor de humidade remanescente (%)	Velocidade máxima alcanzada (rpm)
Eco40-60 carga completa	-	8.0	27	3:38	0.524	48.0	53.90	1400
Eco40-60 meia carga	-	4.0	27	2:48	0.364	38 .0	53.90	1400
Eco40-60 1/4 de carga	-	2.0	23	2:26	0.220	30.0	53.90	1400
20 ℃	20	8.0	20	1:50	0.190	78.0	65.00	1000
Algodão	60	8.0	54	3:38	1.350	108.0	58.00	1400
Sintéticos	40	4.0	40	2:19	0.920	88.0	38.00	1400
Rápido 15'	20	1.0	20	0:15	0.050	24.0	70.00	800

A carga máxima ou nominal aplica-se à peça fundida preparada de acordo com a norma IEC 60456.

Devido a diferenças no tipo e na quantidade de roupa, na centrifugação, nas variações da fonte de alimentação, bem como da temperatura e humidade ambiente, a duração do programa e os valores de consumo de corrente medidos no utilizador final podem ser diferentes dos indicados no quadro.

Reservamo-nos o direito de introduzir alterações e erros nas instruções de utilização.

SVAN TRADING S.L.
Imported by B73737553
Av. Altos Hornos S/N. Pto. Sagunto (46520).
Valencia, España. info@svanelectro.com
ES 960600034 | PT 00351300305065

svan

MANUAL DE USUARIO
Lavadora de Ropa

OL84ADW00

Lea atentamente este manual y guárdelo para futuras consultas.

Muchas gracias por haber adquirido este producto.

- Debe instalar y utilizar esta máquina correctamente. No lave en ella ninguna prenda cuya etiqueta indique que no debe lavarse a máquina.
- Las ilustraciones de este manual son solo para fines explicativos. El aspecto, la impresión y otros detalles pueden diferir del producto real, que tiene prioridad.
- Damos prioridad a la innovación tecnológica. Para mejorar su rendimiento general, el aparato está sujeto a cambios técnicos sin previo aviso.
- Este producto está pensado, exclusivamente, para uso doméstico.

A continuación se definen los símbolos siguientes que se utilizan en este manual:

 Información, aviso, consejo o recomendación

 ADVERTENCIA - Peligro indefinido

 ADVERTENCIA - Peligro de electrocución

 ADVERTENCIA - Peligro por superficie caliente

 ADVERTENCIA - Peligro de incendio


Lea atentamente este manual.

CONTENIDOS

4 PRECAUCIONES DE SEGURIDAD	**INTRODUCCIÓN**
13 DESCRIPCIÓN DELAPARATO **14** Datos técnicos	
15 INSTALACIÓN Y CONEXIÓN 15 Embalaje / materiales de embalaje 17 Retirada de los tornillos/las barras de transporte 18 Lugar de instalación 18 Patas ajustables 18 Espacio de instalación 19 Conexión al suministro de agua 22 Conexión y aseguramiento de la manguera de desagüe 23 Conexión a la red eléctrica 24 Transporte después de la instalación	**PREPARATIVOS ANTES DE USAR POR PRIMERA VEZ**
25 ANTES DE UTILIZAR EL APARATO POR PRIMERA VEZ	
29 PROGRAMAS Y FUNCIONES **30** Tabla de programas 32 Otros ajustes y funciones 36 Inicio de un programa 36 Final de un programa	**PASOS DE LAVADO**
37 INTERRUPCIONES Y CAMBIO DE PROGRAMA	
38 LIMPIEZA Y MANTENIMIENTO 38 Limpieza del cajón de detergente 39 Limpieza de la manguera de suministro de agua, la carcasa del dispensador de detergente y la junta de goma de la puerta 40 Limpieza del filtro de la bomba 41 Limpieza del filtro de entrada 41 Limpieza del exterior del aparato	**LIMPIEZA Y MANTENIMIENTO**
42 SOLUCIÓN DE PROBLEMAS **45 CÓDIGOS DE AVERÍAS Y SOLUCIÓN DE PROBLEMAS** **46 MANTENIMIENTO**	**SOLUCIÓN DE PROBLEMAS**
46 RECOMENDACIONES DE USO **47 CONSEJOS DE ELIMINACIÓN DE MANCHAS** **49 ELIMINACIÓN** **50 TABLA DE CONSUMO NORMAL**	**VARIOS**

PRECAUCIONES DE SEGURIDAD



Por favor, lea atentamente este manual del usuario antes de utilizar el aparato.

No utilice la máquina sin haber leído y comprendido este manual.

Este manual es aplicable a varios modelos. Por lo tanto, puede incluir características que no posea su modelo.

El incumplimiento de estas instrucciones o el manejo inadecuado puede dañar la ropa o el aparato, incluso causar daños personales. Conserve el manual a mano, cerca del aparato.

Este aparato ha sido diseñado para uso doméstico. Si el aparato se usa para actividades profesionales, comerciales o que superen el uso doméstico normal, o si el aparato es utilizado por una persona que no sea un consumidor, el periodo de garantía se reducirá al más corto requerido por la legislación relevante.

Este aparato no está pensado para ser utilizado por personas (incluidos niños) con capacidades físicas, sensoriales o mentales reducidas o falta de experiencia y conocimientos, a menos que estén bajo supervisión o instrucción respecto al uso del aparato por parte de una persona responsable de su seguridad.

Los niños deben ser supervisados para asegurarse de que no jueguen con el aparato.

Mantener alejados a los niños menores de 3 años a no ser que estén bajo la vigilancia constante de un adulto.

Este electrodoméstico puede ser utilizado por niños de 8 años o más o por personas con facultades físicas, sensoriales o mentales reducidas, o con falta de experiencia y conocimientos, siempre que sea bajo supervisión o siguiendo indicaciones sobre su uso de forma segura y que comprendan los peligros relacionados.

La capacidad máxima que debe usarse en algunos ciclos para ropa seca es **Lavado（8 kg）**
La capacidad máxima recomendada para cada programa puede variar. Para obtener resultados óptimos, véase la "TABLA DE PROGRAMAS".

Para conectar el aparato al suministro de agua deben utilizarse las mangueras y las juntas de suministro de agua suministradas. La presión de agua debe estar entre 0,1-1 MPa (1-10 bar; 1-10 kp/cm²;10-100 N/cm²).

Utilice siempre una manguera nueva de suministro de agua para conectar el aparato al suministro de agua, no reutilice la antigua.

Las aberturas de ventilación de los aparatos que las tengan en la base no deben obstruirse instalando sobre una alfombra o moqueta.

Si el cable de alimentación resulta dañado, éste deberá ser sustituido por el fabricante o por su servicio técnico autorizado para evitar cualquier riesgo.

SEGURIDAD ELÉCTRICA

Este electrodoméstico cumple con las normas de seguridad relevantes.

Antes de conectar la lavadora-secadora a la red eléctrica, espere durante un mínimo de 2 horas, hasta que se adapte a la temperatura ambiente.

Este aparato debe ser reparado por un centro de servicio autorizado, usando solo piezas de recambio aprobadas por fabricantes autorizados. Las reparaciones o el mantenimiento relacionados con la seguridad o el rendimiento deben ser realizados por profesionales cualificados.

No intente reparar el aparato por sí mismo. Las reparaciones realizadas por personal no cualificado pueden causar daños personales o averías peores. Consulte con su centro de servicio local y haga que se usen siempre recambios originales.

No intente utilizar el aparato si está dañado, es defectuoso, está desmontado parcialmente o tiene piezas dañadas o que le falten, incluidos cables o enchufes dañados.

No doble expresamente el cable de alimentación ni coloque objetos pesados sobre él.

No limpie el interior ni el exterior del aparato rociando agua.

En caso de inundación, desconecte el enchufe y contacte con el centro de servicio posventa.

Los modelos con función de secado permiten la desconexión automática del calentador para evitar el sobrecalentamiento. El calentador se desconecta automáticamente cuando la temperatura supera el umbral de seguridad y se reinicia cuando la temperatura desciende del umbral.

No conecte regletas de múltiples tomas, cables de alargo ni adaptadores dobles al aparato. No conecte el aparato a la red eléctrica usando un cable de alargo.

No conecte el aparato a una toma de corriente pensada para una afeitadora o secador de cabello eléctrico.

No conecte el aparato a una toma de corriente pensada para cargas pequeñas.

Antes de conectar el aparato a la fuente de alimentación, debe asegurarse de que la tensión eléctrica especificada en la placa de características coincida con la de su toma de corriente.

La toma de corriente debe estar puesta a tierra de forma segura y el suministro de agua no debe tener obstrucciones.

No conecte el aparato a la red eléctrica usando un dispositivo de conmutación externo, como un temporizador o conéctelo a la red eléctrica que active y desactive regularmente la compañía eléctrica.

El aire de salida no debe evacuarse en una chimenea diseñada para descargar los gases de combustión u otros gases de escape de combustible.

INSTALACIÓN

Antes de utilizar el aparato debe extraer todos los materiales de embalaje (esponja, espuma de poliestireno, etc.) que hay acoplados en la parte inferior del aparato.

Instale el aparato correctamente, siguiendo las instrucciones, y conéctelo a los suministros de agua y electricidad (véase "INSTALACIÓN Y CONEXIÓN").

Las tuberías de agua y el cableado eléctrico debe realizarlos un técnico o profesional totalmente cualificado.

No instale el aparato en un lugar donde no se pueda abrir bien la puerta.

No instale el aparato en un lugar en que la temperatura pueda bajar de 5°C, ya que pueden dañarse algunas piezas si se congela el agua.

Coloque la máquina sobre un suelo resistente y nivelado. Si se instala sobre
una plataforma alta, el aparato debe reforzarse para evitar que vuelque.

Este aparato no debe almacenarse ni usarse en exterior.

Evite la acumulación de pelusas cerca del aparato.

No instale el aparato cerca de calentadores o materiales inflamables.

No instale el aparato en un área donde pueda haber fugas de gas.

Asegure una buena ventilación para evitar que los gases generados por el aparato refluyan de nuevo dentro de la estancia y provoquen un incendio.

USO

Antes de usar el aparato por primera vez, extraiga los tornillos/ las barras de transporte, de lo contrario, pueden producirse daños graves al poner en marcha el aparato (véase el capítulo "INSTALACIÓN Y CONEXIÓN/Extracción de los tornillos/las barras de transporte"). Estos daños no están cubiertos por la garantía.

Compruebe que el aparato no se haya dañado durante el transporte. No utilice el aparato si está dañado.

Use detergentes apropiados para la máquina y las prendas lavadas. No
nos hacemos responsables de los posibles daños o decoloración de las juntas y piezas de plástico derivados del uso incorrecto de productos blanqueantes o colorantes.

No intente retirar paneles ni desmontar el aparato. No pulse botones

usando objetos afilados como pasadores, cuchillos o clavos. No

toque el enchufe ni utilice el aparato con las manos húmedas.

Este aparato solo es apropiado para el lavado o secado (para modelos con secadora) normales. No puede usarse para limpieza en seco.

Si intenta levantar el aparato puede sufrir lesiones, ya que es muy pesado. No intente levantar el aparato por sí solo, ya que podría sufrir cortes en las manos debido a los bordes afilados.

No intente mover el aparato sujetándolo por alguna pieza saliente. Las piezas salientes del aparato pueden romperse cuando se levante o empuje el aparato.

O vidro da porta pode partir-se com impactos fortes. Manuseie-o com cuidado.

Introduza a roupa completamente no tambor para evitar que fique presa na porta.

No lave ropa que tenga botones grandes u otros objetos metálicos pesados y asegúrese de que todos los bolsillos de las prendas estén vacíos. Para evitar olores y moho, abra la puerta al finalizar el ciclo de lavado, para que el tambor pueda secarse.

No deje objetos metálicos en el tambor durante periodos prolongados.

El vidrio de la puerta puede romperse por impactos fuertes. Manipúlelo con cuidado.

Introduzca la ropa completamente dentro del tambor para evitar que quede atrapada por la puerta.

Cierre el suministro de agua y desenchufe el cable de alimentación cuando el aparato no se use.

No introduzca animales (como mascotas) dentro del aparato.

TRANSPORTE ANTES/DESPUÉS DE LA INSTALACIÓN
Si tiene que mover el aparato ya instalado, monte de nuevo los tornillos/las barras de transporte (véase el capítulo "INSTALACIÓN Y CONEXIÓN/Movimiento y transporte después de la instalación").
¡Desenchufe el cable de alimentación antes de montar los tornillos/ las barras
de transporte!

Cierre el grifo y desenchufe el aparato al finalizar el ciclo de lavado. No desenchufe nunca el aparato tirando del cable de alimentación. Tome siempre
el enchufe firmemente y tire recto para desenchufarlo de la toma.

⚠ No use detergentes que contengan disolventes, ya que podrían generarse gases tóxicos, producirse daños en el aparato y provocar riesgo de incendio y explosión.

No abra la puerta de la lavadora-secadora a la fuerza cuando esté en funcionamiento (lavado/secado a alta temperatura).

No utilice el aparato después de limpiar con productos químicos industriales.

⚠ El agua drenada durante un ciclo de lavado a alta temperatura está muy caliente. No toque el agua, ya que podría quemarse.

Las prendas contaminadas con aceites comestibles, acetona, alcohol, petróleo, queroseno, detergentes, aguarrás, cera y limpiadores de cera, deben prelavarse con agua caliente y detergente abundante antes de ponerlo en el tambor.

Use suavizante o productos similares que cumplan con las instrucciones del fabricante.

Extraiga de los bolsillos todos los artículos, como encendedores o cerillas.

⚠ PELIGRO DEBIDO A SUPERFICIES CALIENTES

El vidrio de la puerta se calentará debido a las temperaturas de lavado o secado altas. Tenga cuidado para evitar quemaduras. Evite que los niños jueguen cerca del vidrio de la puerta rio de la puerta durante el funcionamiento.

⚠ PROTECCIÓN CONTRA EL DESBORDAMIENTO DE AGUA (CON EL APARATO ENCENDIDO)

Si el nivel de agua del aparato supera el nivel normal, se activará la protección del nivel de agua excesivo. Esta protección cerrará el suministro de agua y empezará a extraer agua bombeando. El programa se interrumpe y se informa un error.

No lave ni seque en la máquina prendas de gomaespuma (espuma de látex), gorros de ducha, tejidos impermeables, productos de goma ni prendas o almohadas que contengan almohadillas de gomaespuma.

⚠ ADVERTENCIA

Si su aparato tiene función de secado, no interrumpa el programa hasta que el ciclo de secado se haya completado. Si tiene que interrumpirlo por cualquier motivo, extraiga cuidadosamente la ropa para evitar quemaduras. Extraiga rápidamente las prendas y dispérselas para que se disipe el calor.

SEGURIDAD PARA NIÑOS

Antes de cerrar la puerta de la lavadora-secadora y de ejecutar el programa, debe asegurarse de que no haya nada en el tambor aparte de la ropa. Asegúrese de que ningún niño pueda subir hasta el tambor de la lavadora-secadora y cerrar la puerta desde el interior.

No deje abierta la puerta. Los niños pueden suspenderse de la puerta o entrar en el aparato, produciéndose daños personales o materiales.

Mantenga todos los materiales de embalaje fuera del alcance de los niños, ya que pueden suponer un peligro.

Mantenga el detergente y el suavizante fuera del alcance de los niños.

MANTENIMIENTO

Los costes de reparaciones resultantes debido a los daños causados por conexiones incorrectas, instalación y uso inadecuados o reparaciones realizadas por personal no autorizado son responsabilidad del usuario y no están cubiertos por la garantía.

La garantía no cubre los consumibles, ligeras diferencias de color, incremento del ruido debido al envejecimiento del aparato, que no afecten a la funcionalidad del aparato y defectos estéticos en los componentes que no afecten a la funcionalidad y la seguridad del aparato.

DESCRIPCIÓN DEL APARATO

FRONTAL

1 Unidad de control
2 Mando selector de programas
3 Cajón de detergente
4 Puerta
5 Tapa del filtro de la bomba

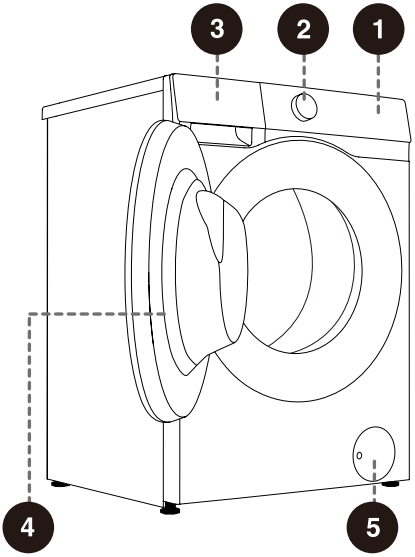

TRASERA

1 Manguera de suministro de agua
2 Cable de alimentación
3 Manguera de desagüe
4 Patas ajustables
5 Tornillos/barras de transporte

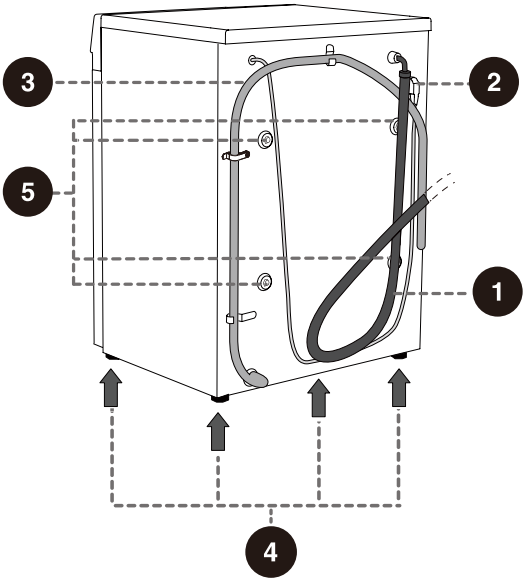

Las ilustraciones de este manual son solo para fines explicativos. El aspecto, el color y los componentes funcionales del producto que ha adquirido pueden ser diferentes de los mostrados en este manual debido a las mejoras en el producto y la ampliación de la serie. Debe comprobar el producto real.

DATOS TÉCNICOS

(DEPENDIENDO DEL MODELO)

Carga máx.	8kg
Peso neto	58kg
Tensión nominal	220-240V~
Frecuencia	50Hz
Potencia nominal	1650W

DIMENSIONES (MM)

Índice	Dimensiones (mm)
A	595
B	845
C	460
D	510
E	540
F	1000

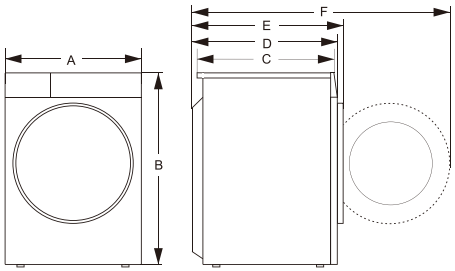

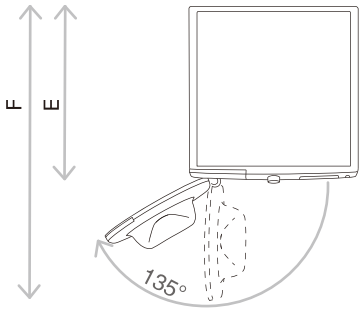

E= Profundidad de la lavadora-secadora
F= Profundidad con la puerta abierta

INSTALACIÓN Y CONEXIÓN

EMBALAJE / MATERIALES DE EMBALAJE

En primer lugar, extraiga todos los materiales de embalaje y espuma, especialmente la base de espuma. Cuando se extraigan los materiales de embalaje, debe asegurarse de no dañar el equipo con un objeto afilado. Mantenga los materiales de embalaje, como bolsas de plástico, otras piezas de plástico, etc. fuera del alcance de los niños.

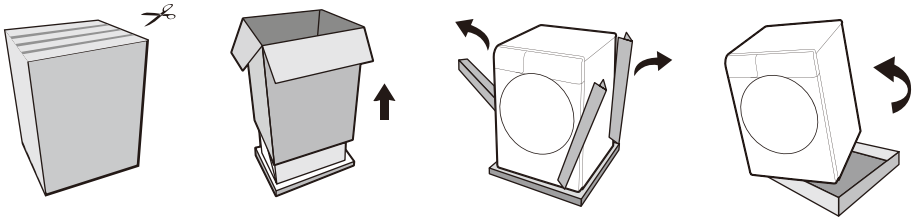

El proceso de embalaje de la máquina es inverso al de desembalaje anterior.

Inspeccione el aparato para ver si está dañado. Si cree que el aparato tiene algún daño, no lo utilice y contacte inmediatamente con la unidad de servicio.

Los accesorios que se adjuntan a la máquina incluyen uno o más de los siguientes:

- Manual del usuario;
- 4 tapones de plástico;
- Manguera de suministro;
- Soporte de la manguera de desagüe;
- Llave;
- Panel insonorizador/tiras de esponja/ninguno (dependiendo del modelo).

La configuración de diferentes modelos es distinta y los accesorios adjuntos dependen de la configuración real del modelo.

CÓMO INSTALAR EL PANEL INSONORIZADOR:

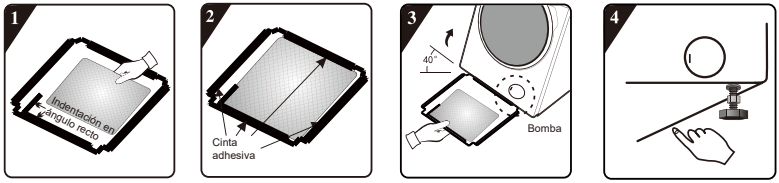

1 Antes de instalar el panel insonorizador, alinee y pegue la lana insonorizadora con, y a lo largo de, la impresión en ángulo recto en el panel insonorizador (este procedimiento no es necesario para algunos modelos sin lana insonorizadora).

2 Retire el papel protector de la cinta adhesiva de doble cara en los cuatro lados del panel insonorizador.

3 Incline la máquina a un ángulo de 40° y deje que el lado con la muesca en ángulo recto mire hacia la parte delantera de la lavadora-secadora, como se muestra en la figura. Inserte completamente el lado con la muesca en ángulo oblicuo entre los dos tornillos de las patas, en la parte trasera de la lavadora-secadora. A continuación, instale el panel insonorizador y asegúrese de que hace contacto estrecho con la parte inferior de la lavadora-secadora.

4 Presione manualmente la cinta adhesiva de doble cara en los cuatro lados para fijar firmemente el panel insonorizador al cuerpo de la máquina.

CÓMO INSTALAR LAS TIRAS DE ESPONJA:

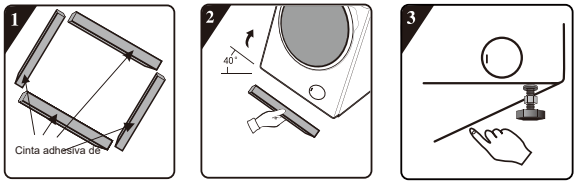

1 Retire el papel protector de la cinta adhesiva de doble cara en las tiras de esponja.

2 Incline el aparato en un ángulo de 40° y acople las tiras de esponja en la parte inferior de la lavadora-secadora con las dos tiras de esponja largas en las posiciones de soporte delanteras y traseras y las dos tiras de esponja cortas en las posiciones de soporte izquierda y derecha.

3 Presione para fijar firmemente las tiras de esponja.

RETIRADA DE LOS TORNILLOS/LAS BARRAS DE TRANSPORTE

⚠Después de retirar todos los materiales de embalaje, desmonte los tornillos/las barras de transporte. Un aparato bloqueado puede dañarse si se enciende para su funcionamiento. Estos daños no están cubiertos por la garantía.

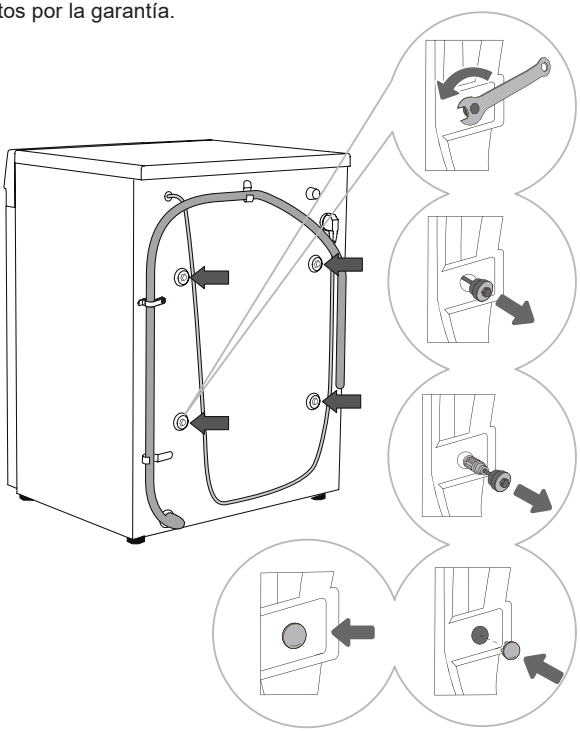

1 Mueva a un lado las mangueras de desagüe y use una llave apropiada para aflojar los cuatros tornillos de la parte trasera en sentido antihorario, como indican las flechas. Afloje los tornillos 30 mm, aproximadamente.

2 Tire horizontalmente de los 4 tornillos/barras de transporte.

3 Extraiga los tornillos/las barras de transporte junto con las piezas de goma y de plástico.

4 Tape los orificios de los tornillos con tapones de plástico. Los tapones de plástico se suministran en la bolsa que contiene el manual del usuario de la lavadora-secadora (el kit de soporte).

Guarde los tornillos/las barras de transporte por si tiene que transportar de nuevo el aparato posteriormente (para volver a instalar los tornillos/las barras de transporte, siga el procedimiento anterior en orden inverso).

LUGAR DE INSTALACIÓN

Coloque la máquina sobre un suelo resistente y nivelado, para que sea estable. El suelo debe estar limpio y seco; de lo contrario, la lavadora-secadora puede deslizarse. Asimismo, limpie la superficie inferior de las patas ajustables.

PATAS AJUSTABLES

Use un nivel de burbuja y la llave apropiada.

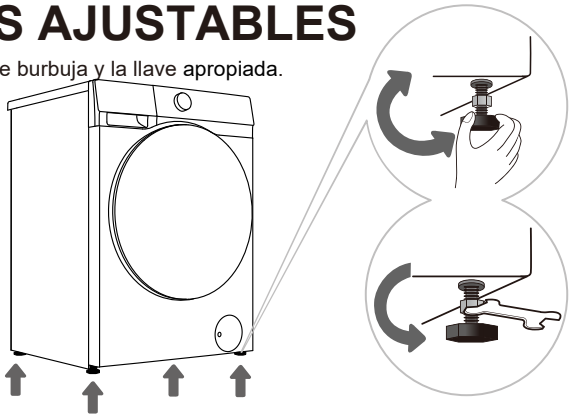

1 El nivel puede ajustarse girando la pata ajustable. Ajuste horizontal de 2 cm del soporte de la pata ajustable.

2 Después de ajustar la altura, apriete la tuerca de bloqueo en sentido antihorario con una llave apropiada (véase la figura).

La nivelación incorrecta del aparato puede causar vibraciones, que el aparato se deslice por la estancia y que haga ruido al funcionar. La nivelación incorrecta de la lavadora-secadora no está sujeta a garantía.

En ocasiones, puede producirse ruido inusual o intenso durante el funcionamiento del aparato. Habitualmente, esto se debe a una instalación inadecuada.

ESPACIO DE INSTALACIÓN

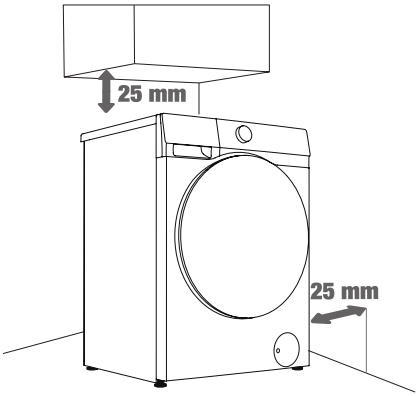

1

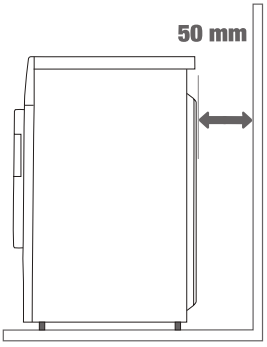

2

El aparato no puede estar en contacto con una pared o mueble adyacente. Para un funcionamiento óptimo de la lavadora-secadora, recomendamos observar las distancias a las paredes, como se indica en la figura.
Si no se observan las holguras mínimas requeridas, no puede asegurarse un funcionamiento seguro y correcto de la lavadora-secadora. Además, puede producirse sobrecalentamiento (Figuras 1 y 2).

CONEXIÓN AL SUMINISTRO DE AGUA

La manguera de suministro de agua suministrada varía según el modelo. Escoja el método de conexión apropiado según la manguera de suministro de agua real.

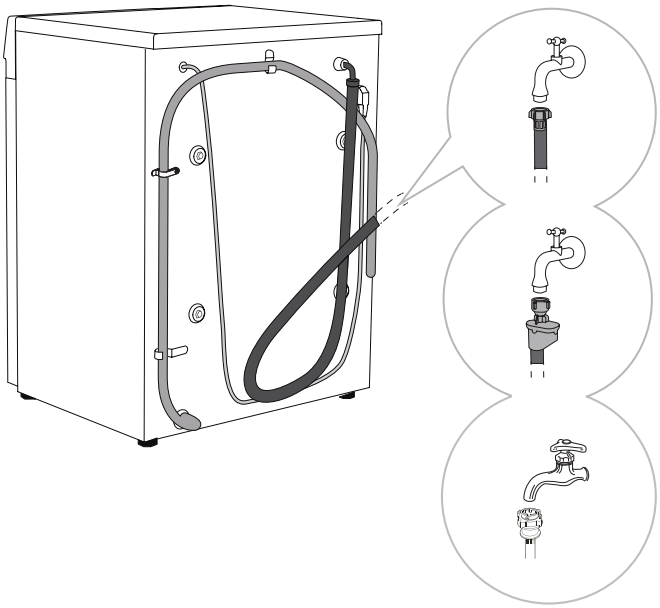

A CONEXIÓN DE MANGUERA DE SUMINISTRO DE AGUA EUROPEA

B CONEXIÓN AQUA STOP

C CONEXIÓN DE MANGUERA DE SUMINISTRO DE AGUA CHINA

Para el funcionamiento normal de la lavadora-secadora, la presión en la tubería de agua debe estar entre 0,1-1 MPa (1-10 bar; 1-10 kp/cm2; 10-100 N/cm2). La presión de agua dinámica mínima puede determinarse midiendo el caudal de agua. En 15 segundos, con el grifo completamente abierto deben fluir 3 litros de agua.

Utilice solo la manguera de suministro de agua suministrada con el aparato. No reutilice ninguna usada ni de otro tipo.

Compruebe que la manguera no esté dañada. Si la manguera está degradada, es quebradiza o está agrietada, debe reemplazarse.

Este aparato está diseñado solo para agua fría. No la conecte al agua caliente.

CONEXIÓN DE MANGUERA DE SUMINISTRO DE AGUA EUROPEA

Apriete la manguera de suministro de agua manualmente, para asegurar una obturación correcta (par máximo: 2 Nm). Compruebe que la junta no tenga fugas.
No utilice alicates ni herramientas similares, ya que podrían dañar las roscas de la tuerca.

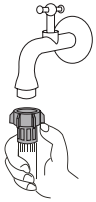

CONEXIÓN AQUASTOP

Si se daña una tubería o manguera interna, se activa un sistema de cierre que corta el suministro de agua al aparato. En este caso, el vidrio de control (a) se pone de color rojo. Cambie la manguera de suministro de agua.

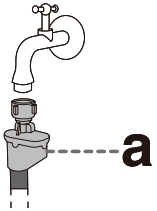

No sumerja la manguera de suministro de agua con sistema AquaStop en agua, ya que contiene una válvula eléctrica.

La manguera de suministro de agua puede conectarse sin válvula de retención.

CONEXIÓN DE MANGUERA DE SUMINISTRO DE AGUA CHINA

1. Seleccione un grifo apropiado con un pico de más de 10 mm. El extremo de salida debe ser plano. Si es irregular, alíselo con una lima para evitar fugas después de la instalación (véase la figura 1).
2. Presione la corredera hacia abajo para desconectar el conector de la manguera de suministro de agua del conjunto de entrada (véase la figura 2).
3. Afloje los cuatro tornillos del conector de la manguera de suministro de agua, después acople la manguera al grifo. Si el diámetro del grifo es demasiado grande para el conector, afloje los tornillos y extraiga el manguito (véase la figura 3).
4. Apriete uniformemente los cuatro tornillos del conector de la manguera de suministro de agua y asegure las tuercas (véase la figura 4).
5. Si el aparato debe usarse una o varias veces a la semana, presione la corredera hacia abajo sin desconectar el conector de la manguera de suministro de agua para evitar dañar los tornillos de fijación.

NOTA: La longitud de la rosca expuesta antes de apretar la tuerca es de, aproximadamente, 4 mm y de menos de 2 mm después de apretar (figura 4).

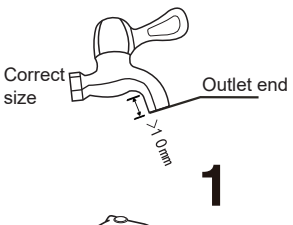

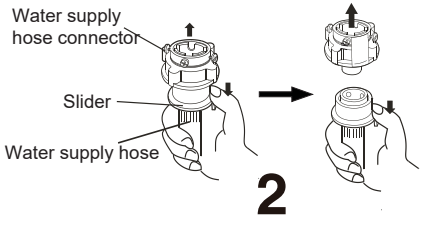

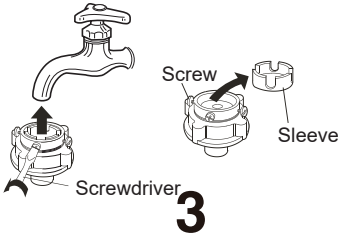

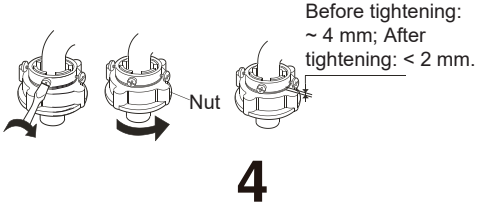

COMPROBACIÓN DE LA CONEXIÓN ENTRE LA MANGUERA DE SUMINISTRO DE AGUA Y EL GRIFO

1. Tire suavemente de la manguera de suministro de agua para comprobar si la conexión es segura.
2. Abra el grifo para comprobar si hay fugas.
3. La manguera de suministro de agua no debe estar retorcida ni doblada.
4. Compruebe la manguera de suministro de agua antes de cada uso, para evitar la conexión incorrecta.



CONEXIÓN DE LA MANGUERA DE SUMINISTRO DE AGUA AL APARATO

Conecte la tuerca de la manguera de suministro de agua al conector para la misma en el aparato. Apriete la tuerca y sacúdala suavemente para comprobar que esté firmemente apretada, como se muestra en la figura de la derecha.

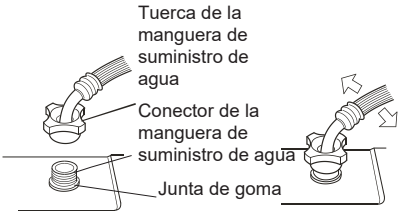

NOTA:

1. Apriete la tuerca uniformemente. Evite girar la manguera de suministro de agua, ya que puede causar daños.
2. No extraiga la junta de goma. Antes de cada uso, compruebe que la junta no esté desprendida ni dañada. Si está dañada, póngase inmediatamente en contacto con el servicio posventa.

CONEXIÓN Y ASEGURAMIENTO DE LA MANGUERA DE DESAGÜE

Introduzca la manguera de desagüe en un lavabo o bañera o conéctela directamente en un desagüe (diámetro mínimo de la manguera de desagüe 4 cm). La distancia vertical desde el suelo hasta el extremo de la manguera de desagüe debe tener de 70 a 100 cm. Puede acoplarse de tres formas (A, B, C).

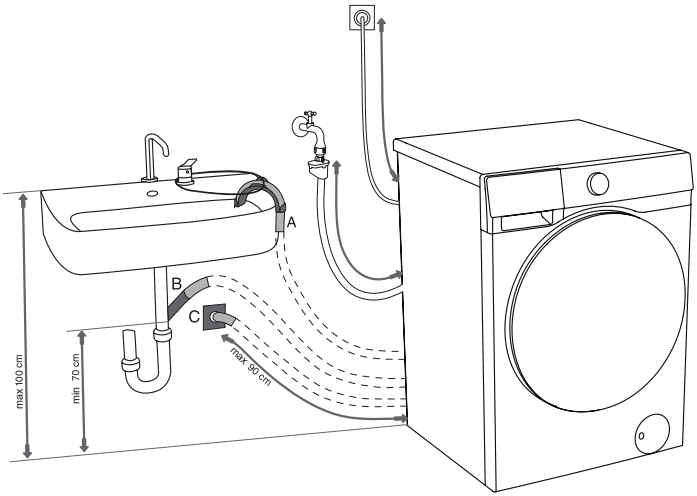

A El extremo de la manguera de desagüe puede colocarse en un lavabo o bañera. Use una brida introducida a través de la abertura del soporte del codo para acoplar la manguera y evitar que se deslice y caiga.

B La manguera de desagüe puede tener también acoplada directamente al desagüe del lavabo. No es aceptable un lavabo que sea demasiado pequeño. Tenga cuidado, ya que el agua saliente puede estar muy caliente.

C La manguera de desagüe puede acoplarse también a un desagüe de pared con una trampa de drenaje. Dicha trampa debe instalarse correctamente para facilitar la limpieza.

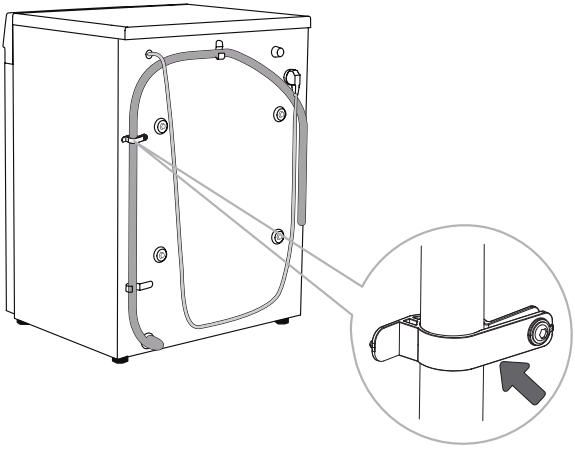

D La manguera de desagüe debe acoplarse con los clips en la parte trasera de la lavadora-secadora, como se muestra en la figura.

⚠ Estos clips no deben retirarse, ya que podría perjudicar el lavado normal.

Debe comprobarse que la manguera de desagüe no esté dañada.

Si la manguera de desagüe no está acoplada correctamente, no puede asegurarse un funcionamiento seguro y correcto de la lavadora-secadora.

CONEXIÓN A LA RED ELÉCTRICA

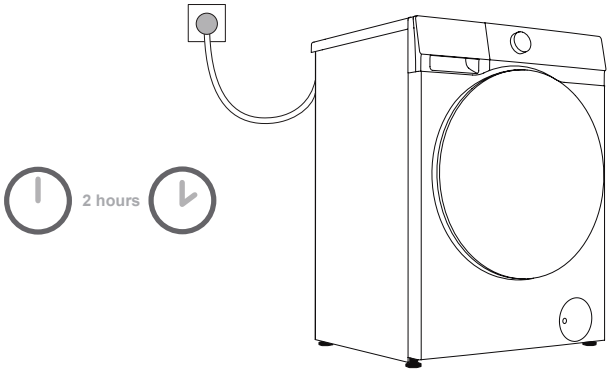

Antes de conectar la lavadora-secadora a la red eléctrica, espere durante un mínimo de 2 horas hasta que se adapte a la temperatura ambiente.
Conecte la lavadora-secadora a una toma de corriente puesta a tierra. Después de la instalación, la toma debe estar libremente accesible La toma debe dotarse de una protección de puesta a tierra. La información sobre su lavadora-secadora se indica en la placa de características.

Recomendamos usar protección contra sobretensión para proteger el aparato en caso de impacto de caída de un rayo.

La lavadora-secadora no puede conectarse a la red eléctrica usando un cable de extensión.

No conecte el aparato a una toma de corriente pensada para cargas pequeñas.

No enchufe ni desenchufe el aparato con las manos húmedas.

Cualquier reparación y mantenimiento del aparato deben realizarlos expertos cualificados.

Si el cable de alimentación está dañado solo debe cambiarlo una persona autorizada por el fabricante.

TRANSPORTE DESPUÉS DE LA INSTALACIÓN

Si necesita transportar el equipo correctamente instalado, desconecte primero el enchufe, cierre el grifo, retire los tubos de entrada de agua y desagüe y asegúrese de que el cajón de detergente y la puerta de la máquina estén correctamente cerrados.

Asegúrese de volver a instalar los pernos de transporte para evitar daños en el equipo por vibraciones durante el transporte (consulte "Instalación y acoplamiento/desacoplamiento de los pernos de transporte"). Si ha perdido los tornillos/las barras de transporte, puede solicitarlos al fabricante.

Coloque correctamente todos los materiales de embalaje (bolsas de plástico, otras piezas de plástico, etc.).

El aparato es muy pesado, deben moverlo dos personas, como mínimo. Al manipularlo, no lo sujete por las partes salientes, como la puerta, el tablero superior, etc., para no caerse ni dañar las piezas.

Después del transporte, el aparato debe dejarse en reposo durante al menos 2 horas antes de conectarlo a la corriente. El aparato debe instalarlo y conectarlo un técnico cualificado.

Lea atentamente las instrucciones antes de volver a conectar el aparato. Los daños causados por una conexión incorrecta o un uso inadecuado no están cubiertos por la garantía.

Método de transporte y manipulación



ANTES DE UTILIZAR EL APARATO POR PRIMERA VEZ

USO POR PRIMERA VEZ

Este aparato ha sido probado en fábrica y puede contener una pequeña cantidad de residuos de agua. Se recomienda ejecutar un programa « Limpieza del tambor » (u otro programa de alta temperatura) para eliminar el agua residual del tambor.

- Conecte el aparato a la red eléctrica y abra el grifo del agua. No debe haber ropa sucia en el tambor. Seleccione e inicie el programa.

⚠ No utilice disolventes ni productos limpiadores que podrían dañar la lavadora-secadora (observe las recomendaciones y advertencias proporcionadas por los fabricantes de los productos).

PRESTA ATENCIÓN A LAS ETIQUETAS DE LA COLADA

Lavado	Temp. máx. de lavado 95°C 	Temp. máx. de lavado 60°C 	Temp. máx. de lavado 40°C 	Temp. máx. de lavado 30°C  Sólo lavar a mano  No lavar 
Blanqueo	Blanqueo en agua fría 			No se permite el blanqueo 
Limpieza en seco	Limpieza en seco con todos los agentes 	Disolvente de petróleo R11, R113 	Limpieza en seco con queroseno, alcohol puro y R113 	No se permite la limpieza en seco 
Planchado	Planchado en caliente, máx. 200°C 	Planchado en caliente, máx. 150°C 	Planchado en caliente, máx. 110°C 	No se permite planchar 
Secado	Secar en plano (colocar sobre una superficie plana) 	Secado por goteo  Secado en línea 	Alta temperatura  Baja temperatura 	No secar en secadora 

PREPARACIÓN DEL PROCESO DE LAVADO

1. Clasifique la colada por tipo de tejido (algodón, mezclas, seda, lana, etc.), instrucciones de la etiqueta de cuidado, color (blanco, de color) y suciedad.
2. Vacíe los bolsillos; retire los objetos metálicos que puedan dañar la ropa o el aparato; abroche los botones y dé la vuelta a la ropa con botones o bordados; cierre todas las cremalleras; ate los cordones de la ropa con cordeles.
3. Coloque la ropa delicada y las prendas pequeñas o ligeras en una bolsa de lavado especial y lávelas junto con el resto de la ropa.
4. Dé la vuelta a las prendas con tendencia a formar bolitas o a los tejidos de pelo largo antes de lavarlas.
5. Las manchas que se dejan demasiado tiempo pueden ser difíciles de eliminar. Trate las zonas sucias, como puños y cuellos, antes del lavado (consulte el capítulo «Consejos para quitar manchas»).
6. No lave por separado en el tambor edredones pesados, peluches o artículos en bolsas de lavado para evitar alarmas de desequilibrio.

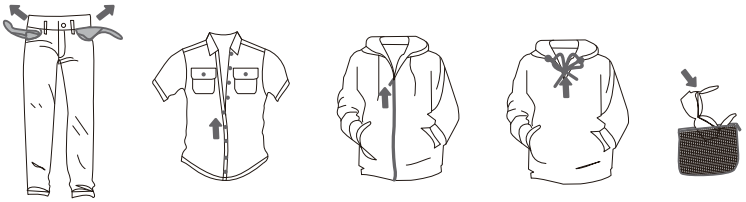

PRENDAS QUE NO DEBEN LAVARSE NI SECARSE EN MÁQUINA



Productos de piel y cuero (riesgo de deformación)



Rayón y sus mezclas (riesgo de decoloración o deformación)

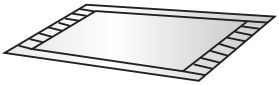

Cojines de goma grandes y gruesos (riesgo de daños o mal funcionamiento)



Sombreros con materiales duros (riesgo de daños y mal funcionamiento de la lavadora-secadora)



Cojines, almohadas, artículos con guata de algodón, espuma y otros materiales esponjosos, cubiertas de alfombras (pueden causar daños o averías)

Otros:
Ropa arrugada o con relieves; chaquetas de plumón recubiertas; tejidos crepados; ropa fácilmente deformable (trajes, chaquetas, corbatas, vestidos, etc.); ropa fácilmente esponjosa (terciopelo, franela de algodón).

PRENDAS QUE NO DEBEN SECARSE EN MÁQUINA (PARA MODELOS CON SECADORA)



Cualquier prenda con gráficos estampados



Ropa de lana (riesgo de encogimiento o



Leotardos y medias

(riesgo de deterioro o deformación)



Prendas que encojan



Cojines o ropa con pieles (riesgo de daños o mal func.)



Edredones (riesgo de daños o mal func.)



Ropa con encajes o bordados, y fibras sintéticas nuevas (fibras muy finas) (riesgo de deformación)



Seda

Las prendas que no deben lavarse ni secarse en máquina incluyen, pero no como limitación, los artículos anteriores.

No deben secarse en la máquina prendas mojadas que todavía goteen, ya que pueden disparar una alarma.

ADICIÓN DE DETERGENTE/SUAVIZANTE EN EL CAJÓN DE DETERGENTE

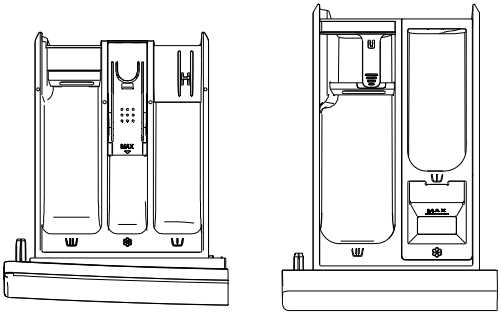

Tipo 1 Tipo 2

(El tipo de cajón de detergente varía dependiendo del modelo)

Cajón de detergente	
	Compartimento de prelavado
	Compartimento de lavado
	Compartimento de suavizante

PRECAUCIONES DE USO

1. Utilice siempre un detergente bajo en espuma, neutro, de alta eficiencia, apropiado para este aparato. La cantidad de detergente depende del tipo, el grado de suciedad, el color de las prendas y la temperatura de lavado. Añada la cantidad apropiada, según las instrucciones de dosificación del fabricante.

2. Una cantidad excesiva de detergente puede causar exceso de espuma que, a su vez, perjudique la eficiencia del lavado. Si se detecta espuma excesiva, el aparato puede pausar el programa para desespumar.

3. Si se usa detergente insuficiente, puede producir un lavado deficiente y formarse depósitos en el tambor y las tuberías de agua.

4. Recomendamos añadir detergente en polvo justo antes de que se inicie el ciclo. Si se añade antes, debe asegurarse de que el compartimento del dispensador de detergente esté completamente seco; de lo contrario, el detergente en polvo puede endurecerse y formar acumulaciones antes de que se inicie el ciclo de lavado.

5. No utilice detergente líquido cuando seleccione la función "Retardo" o "Prelavado" (si está disponible), ya que se dispensaría inmediatamente y se formaría una masa pegajosa en el compartimento del dispensador o el tambor.

6. No permita que el detergente se endurezca, ya que podría causar bloqueos, aclarado deficiente y malos olores.

7. Ponga suavizante en el compartimento marcado con " " y siga las recomendaciones de uso del envase. No supere la línea MAX del compartimento del suavizante, ya que podría hacer que el suavizante se liberase prematuramente, haciendo que el lavado fuese deficiente.

8. Mantenga el detergente y el suavizante fuera del alcance de los niños.

9. Los productos descalcificadores corrosivos pueden dañar el aparato. No utilice disolventes. No lave en la máquina ropa que se haya limpiado con disolventes o productos inflamables.

10. Si utiliza detergentes modernos sin fosfatos, pueden aparecer residuos blancos (rayas, etc.) en la ropa negra. En este caso, cepille las rayas y use detergente líquido.

11. Antes de iniciar el programa, cierre suavemente el cajón de detergente. Si se cierra de manera forzada, puede hacer que el detergente caiga en otros compartimentos del dispensador o que se dispense prematuramente en el tambor. Tenga cuidado de no atraparse los dedos al cerrar el cajón.

12. Al finalizar el ciclo del programa, puede quedar una pequeña cantidad de agua en el compartimento del dispensador.

CARGA DE LA LAVADORA-SECADORA

Abra la puerta de la lavadora-secadora y ponga la ropa suelta dentro del tambor después de comprobar que esté vacío.
Cierre la puerta de la lavadora-secadora. Cuando se cierre la puerta, escuchará un clic.

¡No sobrecargue el tambor! Para conocer la carga máxima, véase la "TABLA DE PROGRAMAS". Si el tambor de la lavadora-secadora está demasiado lleno, la ropa no se lavará a fondo.

Compruebe que la ropa esté totalmente dentro del tambor, para evitar que quede atrapada por la puerta.

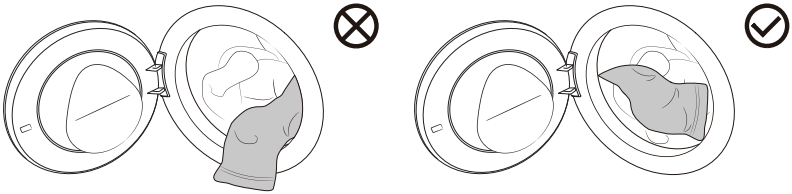

PROGRAMAS Y FUNCIONES

UNIDAD DE CONTROL

El diseño final puede

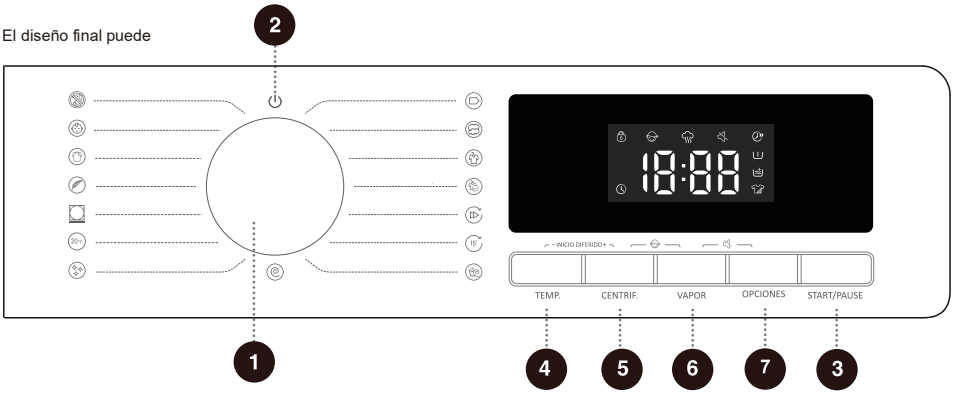

1 Selector de programas

Gire el mando para seleccionar un programa.

2 Encendido

Conexión/desconexión del aparato.

3 START/PAUSE

Start/Pause el programa

4 TEMP.

Seleccione la temperatura de lavado.

5 CENTRIF.

Para ajustar la velocidad de Centrifugado

6 VAPOR

Función de vapor para activar/desactivar el programa.

7 OPCIONES

Pulse este botón para seleccionar funciones adicionales.

4+5 Inicio diferido

Programe el lavado a una hora apropiada.

5+6 Seguro para niños

Mantenga pulsados simultáneamente ambos botones para activar/desactivar el Seguro para niños.

6+7 Silencio

Mantenga pulsados simultáneamente ambos botones para activar/desactivar el modo Silencio.

TABLA DE PROGRAMAS

Seleccione el programa girando el mando principal (dependiendo del tipo de ropa y de su grado de suciedad). Durante el funcionamiento, el mando principal no girará automáticamente.

Programas	Carga máx. (kg)	Veloc. centrif. máx.(rpm)	Descripción del programa
Eco 40-60 –	8	1400	Es apropiado para ropa con un grado de suciedad general intensa.
ALGODÓN (--,20℃,30 ℃,40℃, 60℃,90℃)	8	1400	Es apropiado para lavar tejidos de algodón o lino con suciedad moderada o intensa.
SINTÉTICO (--,20℃,30℃,40℃, 60℃)	4	1400	Es apropiado para lavar tejidos de algodón o Sintético con suciedad moderada.
MIX (--,20℃,30℃,40℃)	4	1400	Es apropiado para lavar tejidos de algodón o Sintético con suciedad moderada o ligera.
RÁPIDO 49 (--,20℃,30℃,40℃)	3	1400	Es apropiado para lavar una pequeña cantidad de ropa muy sucia, por poco tiempo, para un lavado intenso.
RÁPIDO 15 (--,20℃,30℃,40℃)	1	800	Es apropiado para una carga de ropa pequeña o ropa poco sucia. Cambiando los ajustes por defecto se aumenta el tiempo de lavado.
ACLARADO + CENTR. –	8	1400	Es apropiado para aclarar y centrifugar la ropa, por separado. No añadir detergente para este programa.
CENTRIFUGADO –	8	1400	Es apropiado para centrifugar ropa, por separado. No añadir detergente ni suavizante para este programa.
LIMPIEZA (90℃)	/	800	Se utiliza para limpiar el tambor y eliminar los residuos de detergente y bacterias que puedan acumularse y desarrollarse, especialmente cuando se utilicen programas de baja temperatura. No añadir detergente ni suavizante para este programa.
20℃ (20℃)	8	1400	Es apropiado para lavar ropa con suciedad ligera o moderada para lograr ahorro de energía y protección medioambiental.
LANA (--,20℃,30℃,40℃)	2	600	Es apropiado para lavar tejidos de seda lavables a máquina (consultar los requisitos en la etiqueta de cuidados). Para este programa no se recomienda usar suavizante.

Programas	Carga máx. (kg)	Veloc. centrif. máx.(rpm)	Descripción del programa
EDREDON (--,20℃,30℃,40℃)	2	600	Es apropiado para artículos lavables a máquina rellenos de fibras sintéticas, como almohadas, edredones y colchas; también para artículos rellenos de plumón.
SPORT (--,20℃,30℃,40℃)	3	1000	Es apropiado para lavar ropa de deporte lavable a máquina.
ROPA BEBE (40℃,60℃,90℃)	2	1400	Es apropiado para ropa de bebé y ropa interior, etc., esterilizada y desinfectada con vapor a alta temperatura. Para este programa no se recomienda usar suavizante.
ANTI-ALÉRGICO (60℃)	2	1400	Es apropiado para lavar prendas resistentes a altas temperaturas, que no se decoloren fácilmente, para eliminar polen, ácaros, parásitos y otros alérgenos.

NOTA

(1) Temperatura del agua: Seleccione la temperatura del agua apropiada para escoger el programa de lavado. Siga siempre las indicaciones de la etiqueta o instrucciones del fabricante de la prenda para el lavado, con el fin de no dañar las prendas.

(2) La temperatura real del agua puede diferir de la temperatura indicada del ciclo.

(3) Los resultados de las pruebas dependen de la presión de agua, la dureza del agua, la temperatura de entrada de agua, la temperatura ambiente, el tipo de ropa y la cantidad de carga, el grado de suciedad, el detergente utilizado, las fluctuaciones en la alimentación eléctrica y las Opciones adicionales escogidas.

(4) Si se sobrecarga la colada durante el ciclo de lavado, puede reducirse la eficiencia del lavado, ya que el aparato detecta inicialmente un peso inferior y usa menos agua. Si hay agua insuficiente, puede dañarse la ropa y aumentarse el tiempo de lavado.

(5) Limpieza del tambor (si está disponible): Compruebe que el tambor esté vacío antes de usar el programa de Limpieza del tambor. Se recomienda ejecutarlo una vez al mes, como mínimo.

(6) Cuando se descalcifique, use solo productos descalcificadores con protección anticorrosión añadida. (Use solo productos descaldificadores no corrosivos. Siga las instrucciones del fabricante). Finalice el proceso de descalcificación ejecutando programas de "Limpieza del tambor" (u otro programa a alta temperatura) varias veces, para eliminar productos descalcificadores residuales. Se recomienda descalcificar una vez cada seis meses, como mínimo.

La carga máxima o nominal se aplica a la colada preparada según la norma IEC 60456.

Para mejorar los resultados del lavado, recomendamos cargar el tambor hasta 2/3 de su capacidad cuando se usen programas de algodón.

OTROS AJUSTES Y FUNCIONES

La mayoría de los programas tienen ajustes básicos, pero pueden modificarse. Configure los ajustes pulsando el botón de función relevante (antes de pulsar el botón START/PAUSE).

Algunos ajustes no pueden seleccionarse con ciertos programas. Dichos ajustes no se encenderán y cuando se pulse el botón correspondiente, se emitirá una señal acústica y el botón parpadeará (véase la TABLA DE SELECCIÓN DE FUNCIONES).

Los ajustes y las funciones adicionales solo pueden ajustarse en el modo standby, es decir, antes de que se inicie el programa y no puede seleccionarse después del programa.

El diseño final puede variar.

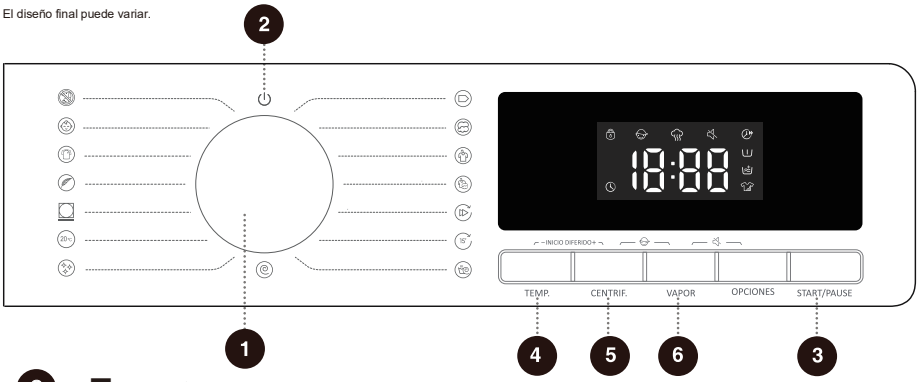

2 Enc. ⏻

Conexión/desconexión del aparato.
Para detener el programa durante el funcionamiento, gire el mando del programa a "⏻" para detenerlo.
En estado de standby o después de finalizar el programa, el aparato se detendrá automáticamente si no se realiza ninguna operación durante un tiempo.

3 START/PAUSE

Start/Pauser el programa.
Si la puerta no se cierra o bloquea, se mostrará una alarma en la pantalla después de pulsar "Start".

4 TEMP.

Cambie la temperatura para el programa seleccionado. Cada programa tiene una temperatura predefinida. Pulse este botón, antes de iniciar el programa, para visualizar la temperatura ajustada actualmente. Púlselo de nuevo para desplazarse a través de los valores preajustados de temperatura (--indica lavado en frío).
La temperatura de calentamiento puede variar según el programa.

5 CENTRIF.

Ajuste la velocidad de Centrifugado antes de iniciar el programa. Pulse este botón para visualizar la velocidad de centrifugado actual. Púlselo de nuevo para desplazarse a través de los valores preajustados.

6 VAPOR

Esta función puede generar vapor, reducir o eliminar arrugas y hacer las prendas más cómodas. Pulse este botón para activar/desactivar la función.



7 OPCIONES

Pulse este botón para seleccionar funciones adicionales de los programas. Con cada pulsación se ajusta una sola función. Después de seleccionar la función, se enciende fijo o parpadea el icono correspondiente.

Corto

Esta función puede reducir el tiempo de lavado del programa y reducir el proceso de lavado. En los programas con pesaje automático, se cancela el pesaje automático después de seleccionar esta función y se reanuda después de deseleccionar.

Prelavado

Esta función puede alargar el proceso de prelavado antes del lavado principal, para mejorar el resultado del lavado.
Cuando seleccione la función de Prelavado, añada detergente en el compartimento del dispensador de prelavado del cajón de detergente.

Aclarado extra

Esta función puede aumentar el número de aclarados para un programa adicional.

Intensivo

Esta función puede aumentar el tiempo de lavado y mejorar la intensidad del lavado.

4 + 5 Inicio diferido

Programa el lavado a una hora apropiada.
Después de seleccionar el programa y las funciones, ajuste la opción Retardo. Mantenga pulsado el botón "Temp.+Centrif.". Seguidamente, se habilita la función de reserva y al pulsar el botón de función Temp. o Centrif. puede reducirse o aumentarse la hora de programación. Cada pulsación cambia 1 hora, siendo el tiempo máximo 24:00.
La hora de Retardo es la de final del programa, es decir, incluye todo el tiempo de ejecución del programa. Por eso, la hora de Retardo puede ser mayor que el tiempo de ejecución del programa.

Cuando está activada la función Retardo, está encendido fijo o parpadea el icono "". Después de finalizar la función Retardo, el icono se apaga.
Si se selecciona la función Retardo antes de iniciar el programa, puede desactivarse escogiendo un programa o función diferente.
Para desactivar la función Retardo después de iniciar el programa, el aparato debe desconectarse o reiniciarse.

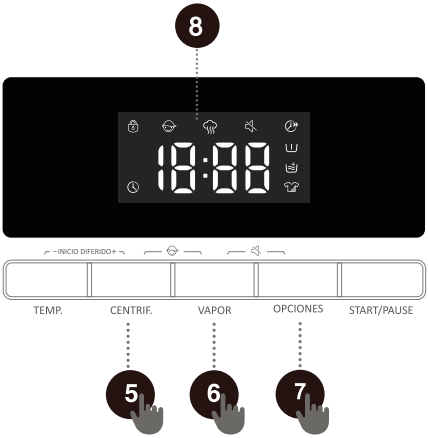

5 + 6 Seguro para niños

El aparato tiene un Seguro para niños, para evitar que los niños puedan manipularlo accidentalmente y garantizar su seguridad.
Mantenga pulsados simultáneamente los botones "Centrif. + Vapor" para activar el Seguro para niños. Se enciende el icono " " de Seguro para niños. Repita la misma operación para desactivar el Seguro para niños. Cuando está activado el Seguro para niños se bloquean todos los botones, excepto el de encendido.
Después de completar el programa, el Seguro para niños se desbloquea automáticamente.

6 + 7 Silencio

Desconecta todas las señales acústicas, excepto las alarmas, para minimizar el ruido.
Cuando el aparato se encuentre en los modos standby, pausa o ejecución, mantenga pulsados simultáneamente los botones “Vapor + Opciones”, el icono " " de Silencio se enciende al activarse la función de Silencio.
Repita la misma operación para desactivar la función de Silencio y restablecer todas las señales acústicas

8 Display

Se utiliza para visualizar el tiempo restante, la hora programada, el código de avería y otra información relacionada del programa.

Descripción del icono

	Icono indicador de puerta cerrada. Se enciente el icono indicador de puerta cerrada y la puerta se bloquea. Para evitar lesiones, no abra la puerta a la fuerza.

TABLA DE FUNCIONES

Programas	Temp.	Centrifugado	Vapor	Corto	Prelavado	Aclarado	Intensivo	Inicio diferido	Seguro para niños	Silencio
Eco 40-60	-	•	-	-	-	-	-	•	•	•
ALGODÓN	•	•	•	•	•	•	•	•	•	•
SINTÉTICO	•	•	•	•	•	•	•	•	•	•
MIX	•	•	-	•	•	•	•	•	•	•
RÁPIDO 49	•	•	-	•	•	•	-	•	•	•
RÁPIDO 15	•	•	-	-	-	•	-	•	•	•
ACLARADO+ CENTR.	-	•	-	-	-	•	-	•	•	•
CENTRIFUGADO	-	•	-	-	-	-	-	•	•	•
LIMPIEZA	-	-	-	-	-	-	-	•	•	•
20℃	-	•	-	-	•	•	•	•	•	•
LANA	•	•	-	-	-	•	-	•	•	•
EDREDON	•	•	-	-	-	•	-	•	•	•
SPORT	•	•	-	-	•	•	•	•	•	•
ROPA BEBE	•	•	○	•	•	•	•	•	•	•
ANTI-ALÉRGICO	-	•	○	-	•	•	•	•	•	•

- • Funciones opcionales
- - Funciones no seleccionables
- ○ Funciones integradas por defecto no cancelables

INICIO DE UN PROGRAMA

Después de seleccionar el programa y funciones adicionales y de añadir detergente en el cajón de detergente, pulse el botón "Start/Pause" para iniciar el programa.



Después de pulsar el botón "Start/Pause", no puede cambiar los ajustes, excepto para activar/desactivar el Seguro para niños y Silencio (si están disponibles) y ajustar el Nivel de agua (si está disponible). Cuando se inicia el programa, aparece "----" en la pantalla para indicar que se pesa la colada.

Después de iniciarse el programa, se muestra en la pantalla el icono “ ”. Cuando el programa ha finalizado, el icono desaparece. Si pulsa el botón “Start/Pause” durante la ejecución del programa y se cumplen todas las condiciones para que pueda abrir la puerta, se apagará también el icono “ ”. Si este icono no desaparece, esto indica que la puerta no puede abrirse. En este caso, no intente abrir la puerta a la fuerza.

Si el tiempo indicado en la pantalla parpadea cuando el programa está en pausa, compruebe que la puerta está cerrada correctamente y pulse el botón “Start/Pause" para reanudar el programa.

FINAL DE UN PROGRAMA

Una señal acústica indica el final del programa. En el display se muestra "Final". El aparato se desconectará automáticamente si no se realiza ninguna operación durante un tiempo.

1. Desconexión del aparato.
2. Cierre el grifo de agua.
3. Desconecte el cable de alimentación de la toma.
4. Cierre la puerta de la lavadora-secadora.
5. Extraiga la ropa del tambor.

Algunos programas detectan automáticamente el peso de la ropa antes de lavar y ajustan la duración del programa en consecuencia.

INTERRUPCIONES Y CAMBIO DE PROGRAMA

INTERRUPCIÓN DEL PROGRAMA

Para detener o cancelar el programa durante el funcionamiento, debe apagar el aparato.

CAMBIO DEL PROGRAMA

Para cambiar el programa durante el funcionamiento, apague el aparato y enciéndalo de nuevo, seleccione el programa y las funciones adicionales deseados, después pulse el botón Start/Pause para iniciar el nuevo programa.

PAUSA DEL PROGRAMA

Puede detener el programa en cualquier momento, pulsando el botón "Start/Pause". Cuando el tiempo restante del programa parpadea en la pantalla, el programa se pausa temporalmente. Si se cumplen las condiciones siguientes, se libera el cierre de puerta y puede abrirla:
1. La temperatura del interior del tambor debe ser segura;
2. El agua debe estar por debajo de un determinado nivel en el tambor.
Para reanudar el programa, cierre la puerta y pulse el botón "Start/Pause". Si el programa de lavado se pausa y después se reinicia, se reanudará desde el punto en que se interrumpió. Si el programa de Centrifugado se pausa y después se reinicia, se iniciará desde el comienzo del ciclo de Centrifugado

AÑADIR ROPA DURANTE LA EJECUCIÓN DEL PROGRAMA

Para añadir ropa durante la ejecución del programa, espere hasta que el nivel de agua y la temperatura del interior del tambor estén por debajo de un umbral predefinido. Pulse el botón Start/Pause para pausar el programa; el tiempo restante parpadea en la pantalla y el icono de Puerta cerrada se apaga (en algunos modelos, se enciende el icono “ ” "Añadir ropa"). Después puede abrir la puerta para añadir ropa. Si el icono de puerta cerrada está activo, no se cumplen las condiciones para abrir la puerta y no puede añadir ropa durante la ejecución del programa.

Si se añade una cantidad adicional significativa de ropa durante el lavado y el nivel de agua es insuficiente, puede reducirse la efectividad del lavado, ya que el aparato calcula la entrada de agua en base al peso inicial de la ropa. Si hay agua insuficiente, puede dañarse la ropa debido a la fricción y aumentarse el tiempo de lavado.

PROBLEMAS

En caso de avería, se interrumpirá el programa.
El parpadeo de las luces de señalización y una señal acústica advertirán sobre el problema (véase el capítulo CÓDIGOS DE AVERÍAS Y SOLUCIÓN DE PROBLEMAS) y el código de avería (F: XX) se mostrará en la pantalla.

FALLO DE ALIMENTACIÓN ELÉCTRICA

Si se produce un fallo de alimentación eléctrica (corte de corriente), el programa de lavado está interrumpido. Cuando se restablezca la alimentación eléctrica, el programa se reanudará desde el punto en el que se interrumpió.

Si queda agua todavía en el aparato después de un corte de corriente, no abra la puerta hasta que haya drenado el agua manualmente usando el filtro de agua.

LIMPIEZA Y MANTENIMIENTO

⚠ El mantenimiento regular puede alargar la vida de servicio del aparato. Antes del mantenimiento, desenchufe la lavadora-secadora de la corriente eléctrica y cierre el grifo de agua.

⚠Los niños no deben limpiar la lavadora-secadora ni realizar tareas sin lasupervisión apropiada.

LIMPIEZA DEL CAJÓN DE DETERGENTE

Limpie el cajón de detergente

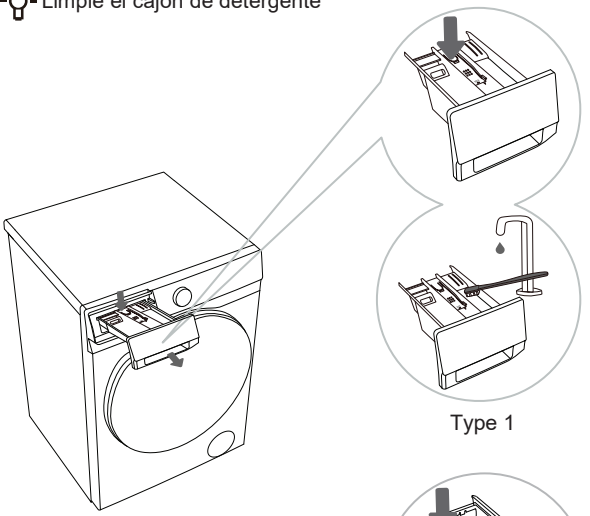

Type 1

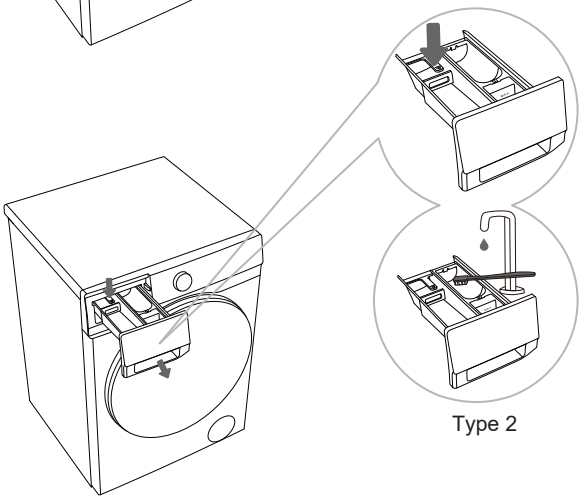

Type 2

1 Presione la palanca de tope y extraiga el cajón de detergente. (Consulte la posición indicada por la flecha en el diagrama izquierdo)

2 Limpie el cajón de detergente con un cepillo y aclárelo con agua corriente y después, séquelo. Elimine los residuos de detergente del fondo de la carcasa. Después, coloque el cajón de detergente nuevamente en su lugar.

El tipo varía dependiendo del modelo.

No lave el cajón de detergente en un lavavajillas.

LIMPIEZA DE LA MANGUERA DE SUMINISTRO DE AGUA, LA CARCASA DEL DISPENSADOR DE DETERGENTE Y LA JUNTA DE GOMA DE LA PUERTA

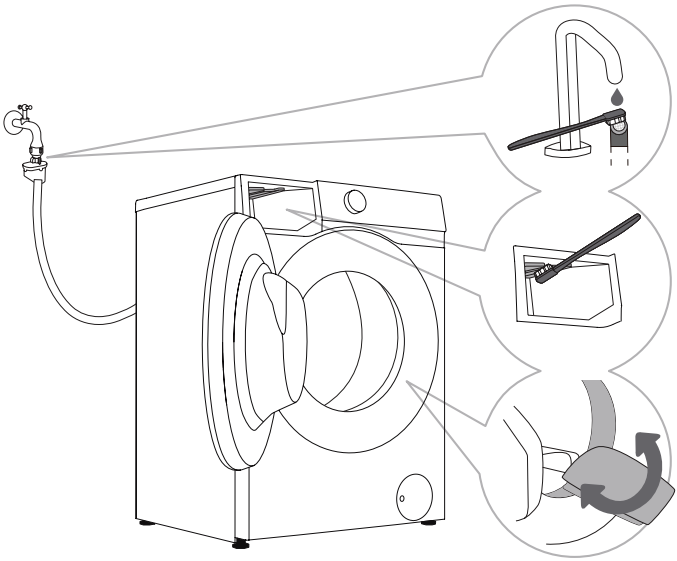

1 Limpie regularmente el filtro de la manguera de suministro de agua.

2 Use un cepillo para limpiar toda la carcasa del dispensador de detergente, especialmente las boquillas superiores.

3 Después de cada lavado, limpie con un paño la junta de goma de la puerta para aumentar su vida útil. Para evitar que se forme moho en la junta, deje la puerta ligeramente abierta después del lavado para permitir que la humedad se evapore después de cerrar la puerta.

LIMPIEZA DEL FILTRO DE LA BOMBA

Cuando se limpie el filtro de la bomba puede derramarse agua. Por lo tanto, se recomienda colocar un paño absorbente en la puerta.

Compruebe que el agua se haya enfriado antes de hacerla salir del aparato.

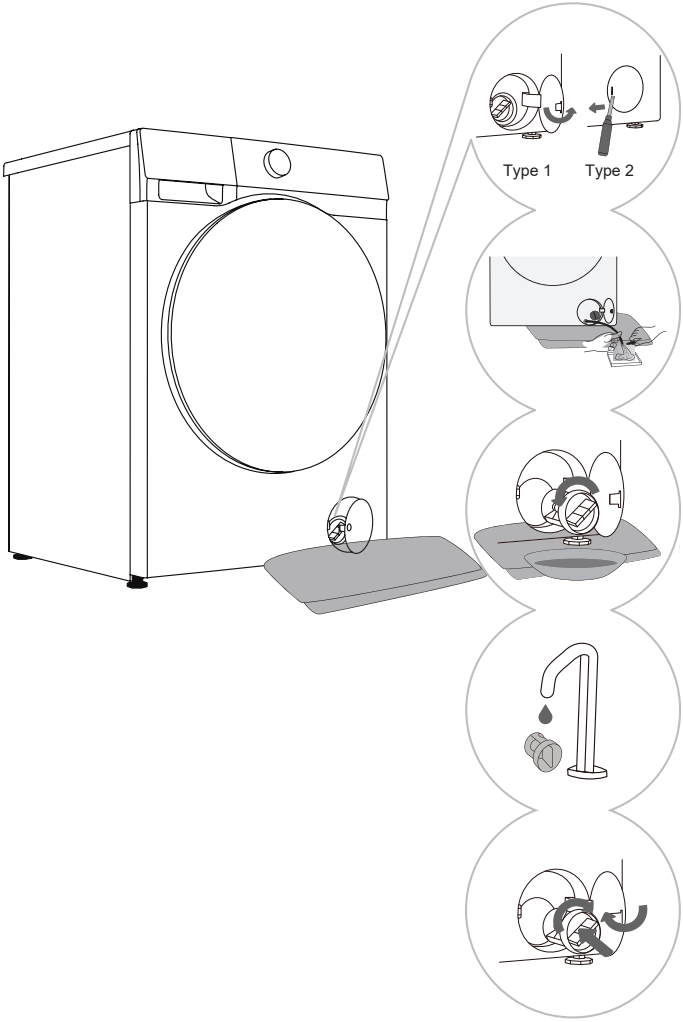

1 Abra la tapa del filtro de la bomba. Tipo 1: Presione la tapa del filtro de la bomba para que se abra. Tipo 2: Para abrir la tapa del filtro de la bomba use una herramienta apropiada (un destornillador de hoja plana o similar). (El tipo varía dependiendo del modelo).

2 Coloque una toalla debajo de la tapa del filtro. Si el aparato cuenta con una manguera de desagüe, coloque el extremo de la manguera en un recipiente. Gire el conector de la manguera de desagüe hasta que se suelte y extráigalo para que el agua se drene de forma natural. Después, acople de nuevo el conector de la manguera de desagüe. Si no hay manguera de desagüe, coloque un recipiente debajo del filtro de la bomba. (El tipo varía dependiendo del modelo).

3 Gire lentamente el filtro de la bomba en sentido antihorario. Extraiga el filtro de la bomba para dejar que el agua drene lentamente.

4 Limpie el filtro de la bomba bajo agua corriente.

5 Coloque de nuevo el filtro de la bomba como se muestra en la figura y apriételo girando en sentido horario. Para una buena obturación, la superficie de la junta del filtro debe estar limpia.

El filtro de la bomba debe limpiarse oportunamente, en especial después de lavar ropa que desprenda fibras, lana o sea muy antigua.

Asimismo, limpie el filtro de la bomba si el aparato no puede iniciar el ciclo de Centrifugado o cuando haya residuos en la bomba (botones, monedas, pasadores de pelo o clips, etc.).

No abra el filtro de la bomba con el aparato en funcionamiento. No utilice el aparato hasta que el filtro de la bomba se haya instalado de forma segura para evitar fugas o funcionamientos anómalos.

LIMPIEZA DEL FILTRO DE ENTRADA

Revise y limpie regularmente el filtro de entrada.
Limpie inmediatamente el filtro de entrada si el suministro de agua es lento. Los procedimientos de funcionamiento son los siguientes:

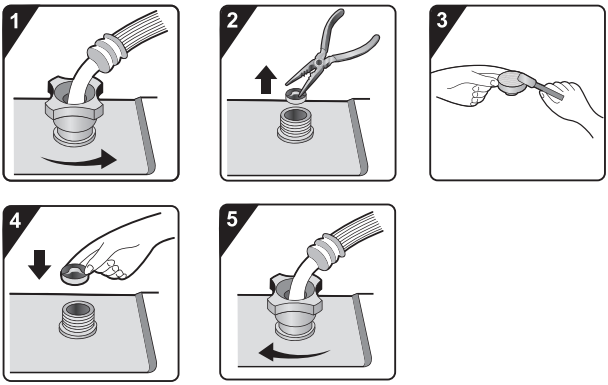

1 Cierre el grifo de agua y desenrosque la manguera de suministro de agua.

2 Extraiga el filtro de entrada.

3 Limpie el filtro de entrada.

4 Instale de nuevo el filtro de entrada.

5 Conecte la manguera de suministro de agua. Abrir el grifo de agua y compruebe que no haya fugas en la conexión.

El filtro de entrada retiene las impurezas y el sedimento del suministro de agua. Se recomienda limpiarlo cada seis meses, como mínimo, o más frecuentemente si en su zona hay agua dura o se forman depósitos.

LIMPIEZA DEL EXTERIOR DEL APARATO

Desconecte siempre la lavadora-secadora de la red eléctrica antes de limpiar.

Limpie el exterior de la lavadora-secadora y el display con un paño suave de algodón humedecido con agua. Después, seque el aparato con un paño suave seco.

No utilice disolventes ni productos limpiadores que podrían dañar la lavadora-secadora (observe las recomendaciones y advertencias proporcionadas por los fabricantes de los productos).

Limpie la puerta del aparato con un paño húmedo y después séquelo con un paño suave, seco.

No use demasiada agua para limpiar el aparato.

SOLUCIÓN DE PROBLEMAS

El aparato está dotado de diferentes características de seguridad automáticas para detectar fallos y tomar medidas de seguridad efectivas oportunamente.
Normalmente, estos fallos son menores y pueden rectificarse rápidamente.
Si el aparato no puede funcionar normalmente, aparecerá un mensaje de avería en la pantalla. Consulte el mensaje de advertencia para conocer la acción apropiada.
Si los métodos de solución de problemas recomendados no solucionan el problema, póngase en contacto con el servicio posventa.
El usuario asumirá toda la responsabilidad de las consecuencias derivadas de las reparaciones realizadas por cuenta propia o por personal no autorizado.

Tipo de fallo	Soluciones recomendadas
La máquina no arranca	◇ Compruebe que el cable de alimentación esté enchufado en la toma y que ésta funcione correctamente (probando otro aparato en ella). ◇ Compruebe que la puerta esté correctamente cerrada. ◇ Compruebe que esté pulsado el botón **"Start/Pause"**. **La máquina se detiene durante el funcionamiento normal.** ◇ Compruebe que la puerta esté correctamente cerrada. Cierre la puerta y pulse el botón "Start/Pause". ◇ Compruebe si hay espuma excesiva. El aparato puede pausar el programa para desespumar. Después del proceso de desespumado, el aparato reanudará el funcionamiento automáticamente. ◇ Compruebe que se ha activado la protección de seguridad.
El tiempo visualizado al inicio del programa se aumenta o reduce.	Se trata de un ajuste adaptativo del aparato a los factores que influyen en el tiempo de lavado. ◇ Espuma excesiva. ◇ Desequilibrio causado por carga de ropa excesiva. ◇ Tiempo de calentamiento prolongado debido a temperatura baja del agua de entrada. Debido a estos factores, el tiempo restante mostrado se recalcula y adapta consecuentemente (si el aparato realiza un ajuste de desequilibrio, el tiempo visualizado se mantiene sin cambios). Además, el aparato detecta la carga durante el suministro de agua y ajusta el tiempo del programa en consecuencia (control difuso).
Después del lavado quedan restos de detergente u otros aditivos en el cajón de detergente	◇ Compruebe que el cajón de detergente esté correctamente instalado y manténgalo limpio. ◇ Compruebe que la presión de agua sea normal y que el filtro de entrada no esté obturado (véase el capítulo "MANTENIMIENTO Y LIMPIEZA").
Olor en la máquina	◇ El olor puede proceder de los materiales de goma del interior del aparato. Es el olor de la goma, que se eliminará después de unos cuantos usos.

La garantía no cubre las averías o fallos debidos a factores externos (impacto de rayos, fallos de la red eléctrica, desastres naturales, etc.).

Tipo de fallo	Soluciones recomendadas
Sonidos/ruidos anómalos durante el lavado	◇ Pueden haber caído dentro del tambor objetos extraños, como llaves, monedas o pasadores. Detenga el aparato y compruebe si hay objetos extraños en el tambor. Si el ruido persiste después del reinicio, contacte con el servicio posventa. ◇ La ropa puede estar distribuida de forma desigual en el tambor. Pause el programa, desbloquee la puerta y redistribuya la ropa.
Vibraciones intensas durante el centrifugado	◇ Compruebe que el aparato esté nivelado y que las cuatro patas estén firmemente asentadas sobre el suelo. ◇ Compruebe que se hayan extraído los tornillos/las barras de transporte. Los tornillos/las barras de transporte deben extraerse antes de usar el aparato. ◇ Compruebe que se hayan extraído todos los soportes de espuma de la parte inferior del aparato.
Centrifugado deficiente	El aparato está equipado con un sistema de detección y corrección de desequilibrio. Después de detectar el desequilibrio causado por prendas pesadas (p. ej. albornoces) y de varios intentos de centrifugado, el sistema reduce automáticamente la velocidad de centrifugado o incluso lo detiene para proteger el aparato. ◇ Si la ropa está todavía demasiado mojada después del centrifugado, saque la ropa del tambor, sacúdala para soltarla y después seleccione de nuevo el programa de centrifugado. ◇ El exceso de espuma puede dificultar el centrifugado. Asegúrese de usar una cantidad apropiada de detergente bajo en espuma. ◇ Compruebe que la velocidad de centrifugado esté ajustada en "0" o "No centrifugar".
Fuga de agua	◇ La manguera de suministro de agua tiene fugas. Compruebe la conexión entre el grifo y el conector de la manguera de suministro de agua para ver si hay fugas. Si hay una fuga, envuelva cinta selladora en torno al extremo del grifo o cambie el grifo. Se recomienda comprobar la hermeticidad de la conexión entre el conector de la manguera de suministro de agua y la válvula de entrada. Apriete la conexión para eliminar las fugas. ◇ Hay fugas en la manguera de desagüe. En los modelos de desagüe superior, los clips de la manguera de desagüe no deben quitarse, ya que se produciría un desagüe continuo. Fugas en el cajón de detergente. ◇ El cajón de detergente no está cerrado herméticamente. Presione la palanca para cerrar firmemente el cajón de detergente. ◇ Fugas en la junta de la puerta. Compruebe que no haya objetos extraños en la junta de la puerta y límpiela, si es necesario.
Ropa arrugada	◇ La ropa no se extrae inmediatamente del tambor. Después de finalizar el ciclo de lavado, extraiga la ropa inmediatamente del tambor. ◇ El aparato está sobrecargado. El tambor no debe estar lleno de ropa y la puerta debe poderse cerrar fácilmente. ◇ La velocidad de centrifugado es excesiva. Ajuste una velocidad de centrifugado apropiada para el tipo de ropa.

FALLO DE SECADO (PARA MODELOS CON SECADORA)

Tipo de fallo	Soluciones recomendadas
La lavadora-secadora no realiza el proceso de secado	◇ Compruebe si el programa de secado está configurado. ◇ Compruebe si el grifo de agua no está abierto. ◇ Compruebe que la puerta esté correctamente cerrada. ◇ Compruebe si la carga es excesiva (véase la TABLA DE PROGRAMAS para conocer los requisitos de capacidad) y saque parte de la ropa para secar de nuevo.
Secado deficiente	◇ Compruebe si la carga es excesiva. Si es así, el secado será deficiente y aumentarán las arrugas. Separe las prendas dentro del tambor para que puedan secarse. ◇ Compruebe si hay prendas pesadas (p. ej. de algodón grueso) mezcladas con otras ligeras (p. ej. tejidos Sintético). ◇ Seque la ropa separada por tipos.
Tiempo de secado excesivo	◇ Compruebe si la carga es excesiva (véase la TABLA DE PROGRAMAS para conocer los requisitos de capacidad) y saque parte de la ropa para secar de nuevo. ◇ La ropa no está suficientemente centrifugada (consulte la sección "Centrifugado deficiente"). ◇ Cantidad excesiva de prendas gruesas (p. ej. vaqueros).
Olor durante el secado	◇ El uso de detergentes o suavizantes con olores químicos fuertes puede causar olores durante el secado. ◇ Si el aparato no se limpia a fondo, la suciedad residual puede producir olores durante el secado. Limpie el aparato regularmente (véase el capítulo "MANTENIMIENTO Y LIMPIEZA") y extraiga la ropa inmediatamente después del secado.

CÓDIGOS DE AVERÍAS Y SOLUCIÓN DE PROBLEMAS

Si el aparato no funciona normalmente y se muestran los códigos siguientes, esto puede no indicar un fallo. Consulte los CÓDIGOS DE AVERÍA para saber la acción apropiada.

Problema/ Avería	Descripción	¿Qué hacer?
F01	**Fallo de entrada de agua**	Compruebe lo siguiente: 1. ¿Está abierto el grifo de agua? ¿Es demasiado baja la presión? 2. ¿Está atrapada la manguera de suministro de agua? 3. ¿Está obturado el filtro de entrada? 4. ¿Está congelada la manguera de suministro de agua? Después de finalizar la solución de problemas, pulse el botón "Start/Pause" para continuar el funcionamiento.
F03	**Fallo de desagüe**	Compruebe lo siguiente: 1. ¿Está atrapada la manguera de desagüe? ¿Fluye el agua a través de la manguera? 2. ¿Está obturado el filtro de la manguera de desagüe? 3. ¿Está congelada la manguera de desagüe? Después de finalizar la solución de problemas, pulse el botón "Start/Pause" para continuar el
F24	**Desbordamiento**	Pause y reinicie el programa. Si el aparato sigue desbordándose, cierre el grifo de agua y contacte con un técnico de servicio.
F13	**Fallo de bloqueo de la puerta**	La puerta está cerrada, pero no puede bloquearse. Apague el aparato y enciéndalo de nuevo. Después reinicie el programa de lavado. Si el fallo persiste, contacte con un técnico de servicio.
F14	**Fallo de desbloqueo de la puerta**	La puerta está cerrada, pero no puede desbloquearse. Apague el aparato y enciéndalo de nuevo. Si el fallo persiste, contacte con un técnico de servicio.
Other	**Fallo del módulo electrónico**	Apague el aparato y enciéndalo de nuevo. Reinicie el programa de lavado. Si el fallo persiste, contacte con un técnico de servicio.
Unb	**Alarma de desequilibrio**	La alarma de desequilibrio se eliminará con los métodos siguientes: 1. Ropa enredada Si la ropa se enreda, en primer lugar apague el aparato, abra la puerta, sacuda la ropa para soltarla y póngala de nuevo en el tambor. Después, cierre la puerta y seleccione de nuevo el programa de centrifugado. 2. Ropa con peso bajo Apague el aparato, abra la puerta y ponga más ropa (o una o dos toallas). Después, cierre la puerta y seleccione de nuevo el programa de centrifugado.
F15-F18	**Secado anómalo (para modelos con secadora)**	Apague el aparato y enciéndalo de nuevo.

MANTENIMIENTO

ANTES A LLAMAR AL SERVICIO TÉCNICO

Cuando contacte con el centro de servicio, especifique el modelo de su aparato.

El modelo, código / ID, tipo y número de serie se indican en la placa de características del aparato.

⚠ Si se produce un defecto, use solo piezas de recambio aprobadas por fabricantes autorizados.

Las reparaciones o reclamaciones de garantía debidas a conexiones incorrectas o uso indebido del aparato no están cubiertas por la garantía. En estos casos, el coste de la reparación debe pagarlo el usuario.

RECOMENDACIONES DE USO

Cuando se lave ropa de color por primera vez, lávela separada por colores.

Lave la ropa muy sucia en cantidades pequeñas, aumentando la cantidad de detergente en polvo o con un ciclo de prelavado (si está disponible). Aplique un quitamanchas especial en las manchas persistentes antes del lavado. Recomendamos consultar los "Consejos de eliminación de manchas".

Si lava ropa, frecuentemente, a baja temperatura y con detergentes líquidos, pueden desarrollarse bacterias y generarse olores en la lavadora-secadora. Para prevenir dichos olores, recomendamos ejecutar "Limpieza del tambor" (u otros programas de alta temperatura) periódicamente.

Recomendamos evitar el lavado de cantidades muy pequeñas de ropa, ya que esto consumiría mucha energía y habría un rendimiento deficiente de la lavadora-secadora.

Suelte la ropa doblada o enredada antes de introducirla en el tambor.

Use solo detergentes para lavadora-secadora.

Si la dureza del agua supera los 14°dH debe usarse descalcificador de agua. La garantía no cubre los daños en el calentador resultantes de un uso incorrecto de descalcificadores de agua. Compruebe la información sobre la dureza del agua con su compañía o autoridad de suministro de agua local.

No se recomienda utilizar blanqueantes a base de cloro, ya que pueden dañar el calentador.

Si utiliza un producto descalcificador, lejía o tinte, use solo el tipo que sea apropiado para el aparato. No

use disolventes ni productos químicos similares (p. ej. disolventes, aguarrás, gasolina).

No añada aglomeraciones endurecidas de detergente en polvo en el dispensador de detergente, ya que podría obturar las tuberías en la lavadora-secadora.

Debe añadirse detergente en polvo o líquido, de conformidad con las instrucciones del fabricante, la temperatura de lavado y el programa seleccionado.

Cuando se utilicen productos de lavado de ropa líquidos concentrados, recomendamos diluirlos con agua para evitar que se obture el drenaje del cajón de detergente.

El detergente líquido es apropiado para un programa de lavado sin ciclo de

prelavado. Tenga precaución para evitar mezclar detergente y suavizante.

Con velocidades de centrifugado altas, habrá menos humedad residual en la ropa. Debido a ello, el secado en secadora será más económico y rápido.

CONSEJOS DE ELIMINACIÓN DE MANCHAS

Antes de utilizar quitamanchas especiales, pruebe a utilizar métodos naturales que no perjudiquen el medio ambiente en las manchas menos persistentes. ¡Sin embargo, el tratamiento oportuno facilita la eliminación de manchas!
¡Elimine las manchas aclarando con agua fría (tibia) - perno nunca con agua caliente!

Manchas	Eliminación de manchas
Barro	Cuando la mancha esté seca, primero frótela para eliminarla antes de lavarla en la lavadora-secadora. Si la mancha es persistente, póngala en remojo con un quitamanchas con base de enzimas antes de lavar. Si la mancha no es persistente, lave la prenda con detergente líquido o en polvo y agua antes de lavar.
Antitranspirante	Antes de lavar en la máquina, ponga detergente líquido en la ropa. Aplique quitamanchas en las manchas persistentes. Alternativamente, use blanqueante con base de oxígeno para el lavado.
Té	Ponga en remojo o aclare la ropa en agua fría y añada quitamanchas, si es necesario.
Chocolate	Ponga en remojo o aclare la ropa con agua tibia jabonosa. Seguidamente, aplique zumo de limón y aclare.
Tinta	Antes de lavar en el aparato, aplique quitamanchas en la mancha. También puede utilizar alcohol desnaturalizado. Gire la prenda del revés y ponga una toallita de papel debajo de la mancha. Use el alcohol por la parte posterior de la mancha. Al final del proceso, aclare la ropa a fondo.
Rotulador	Diluya un poco de almidón en agua y aplíquelo en la mancha. Cuando se seque, frote con un cepillo. Seguidamente, introduzca la ropa en la máquina para lavarla.
Bebé (manchas de pipí, caca, comida)	Antes de lavar en el aparato, ponga las manchas en remojo en agua tibia durante media hora, como mínimo. Para facilitar la eliminación de manchas, añada un quitamanchas con base de enzimas.
Hierba	Antes de lavar en la máquina, ponga la ropa en remojo con un quitamanchas con base de enzimas. Las manchas de hierba pueden eliminarse también poniendo en remojo (durante 1 hora aprox.) en zumo de limón diluido o vinagre destilado.
Huevo	Ponga la ropa en remojo con un quitamanchas con base de enzimas. Ponga en remojo en agua fría durante un mínimo de 30 minutos o varias horas, si las manchas son persistentes. Después, lave en la máquina.
Café	Ponga la ropa en remojo en agua con sal. Si la mancha no es reciente, remoje en una mezcla de glicerina, amoniaco y alcohol.
Betún para calzado	Aplique aceite de cocina en la mancha y aclare.
Sangre	Mancha fresca - Aclare la ropa con agua fría y lávela en la máquina. Mancha seca - Ponga la ropa en remojo con un quitamanchas con base de enzimas. Después, lave en la máquina. Si no se va la mancha, intente eliminarla con un blanqueante apropiado para su ropa.

Manchas	Eliminación de manchas
Pegamento, chicle	Lave la prenda en una bolsa y póngala en el congelador, hasta que la mancha se endurezca. Seguidamente, elimínela con un cuchillo no afilado. Diluya la mancha con un quitamanchas para prelavado y aclare a fondo. Finalmente, lave la prenda en la máquina.
Maquillaje	Use un quitamanchas para el prelavado, después lave la prenda en la máquina.
Mantequilla	Antes de lavar en la máquina, aplique quitamanchas en la prenda. Seguidamente, aclare con agua caliente (tan caliente como lo permita el tejido).
Leche	Ponga la ropa en remojo con un quitamanchas con base de enzimas. Ponga en remojo durante un mínimo de 30 minutos o varias horas, si las manchas son persistentes. Después, lave en la máquina.
Zumo de fruta	Aplique una mezcla de sal y agua en la mancha. Deje que actúe durante un rato, después aclare. Puede aplicar bicarbonato sódico, vinagre destilado o zumo de limón en la mancha antes de lavar en la máquina. Para las manchas antiguas, use glicerina. Después de 20 minutos, aclare con agua fría. Finalmente, lave la ropa en la máquina.
Vino	Ponga la prenda en remojo en agua fría durante un mínimo de 30 minutos. Asimismo, use un quitamanchas. Después, lave en la máquina.
Cera	Ponga la prenda en el congelador hasta que la cera se endurezca. Después, frótela. Elimine la cera restante poniendo una toallita de papel sobre la mancha y después caliéntela con una plancha hasta que el papel absorba la cera.
Sudor	Antes de lavar en la máquina, frote detergente líquido a fondo en la mancha.
Chicle	Ponga la prenda en el congelador hasta que el chicle se endurezca. Después, lave en la máquina.

ELIMINACIÓN



Los materiales de embalaje son ecológicos y pueden reciclarse, eliminarse o destruirse sin peligro para el medio ambiente. Para ello, los materiales de embalaje están adecuadamente etiquetados.

Este símbolo en el producto o en su embalaje indica que este producto no debe tratarse como un residuo doméstico normal. Lleve los embalajes a un centro de recogida autorizado para procesamiento de equipos eléctricos y electrónicos.

Cuando elimine la lavadora-secadora el finalizar su vida útil, extraiga todos los cables de alimentación y destruya el cierre de la puerta y el interruptor para impedir que la puerta se cierre o bloquee y evitar que algún niño o animal pequeño quede atrapado en el interior y cause un peligro.

Este aparato electrodoméstico está etiquetado de acuerdo a la directiva europea de Residuos de Aparatos Eléctricos y Electrónicos (WEEE).

La eliminación correcta del aparato ayudará a evitar efectos negativos en el medio ambiente y la salud de las personas, lo que podría ocurrir en caso de eliminación incorrecta del aparato. Para obtener información detallada sobre la eliminación y el procesamiento del aparato, contacte con la autoridad municipal relevante, responsable de la gestión de residuos, con el servicio de eliminación de residuos domésticos o con el establecimiento en el que adquirió el aparato.

TABLA DE CONSUMO NORMAL

Instrucciones de programas

1. Los programas de algodón normales de 60℃ y 40℃, indicados como "programa de algodón de 60℃ estándar" y "programa de algodón de 40℃ estándar" y que son apropiados para lavar ropa de algodón con suciedad normal y que son los programas más eficientes en términos de consumos de energía y agua combinados para lavar ese tipo de ropa de algodón, además, la temperatura real del agua puede diferir de la temperatura indicada del ciclo.
2. Programa de prueba de rendimiento: Algodón + 40°C/60℃ +1400rpm+1aclarado.
3. El consumo de energía del modo apagado es de 0,49W.
4. El tipo de detergentes apropiados para las diferentes temperaturas de lavado.
5. Información de los programas estándar:

Program	Temperatura seleccionada (℃)	Capacid nominal (kg)	Temperatura máxima en el tambor （C）	Duración del programa （h:min）	Consumo de energía (kWh/ciclo)	Consumo de agua (litros/ciclo)	Contenido de humedad restante （%）	Velocidad máxima alcanzada （rpm）
Eco40-60 plena carga	-	8.0	27	3:38	0.524	48.0	53.90	1400
Eco40-60 media carga	-	4.0	27	2:48	0.364	38 .0	53.90	1400
Eco40-60 1/4 carga	-	2.0	23	2:26	0.220	30.0	53.90	1400
20℃	20	8.0	20	1:50	0.190	78.0	65.00	1000
Algodón	60	8.0	54	3:38	1.350	108.0	58.00	1400
Sintéticos	40	4.0	40	2:19	0.920	88.0	38.00	1400
Rápido 15'	20	1.0	20	0:15	0.050	24.0	70.00	800

La carga máxima o nominal se aplica a la colada preparada según la norma IEC 60456.

Debido a las diferencias en cuanto al tipo y la cantidad de ropa, centrifugado, variaciones de alimentación eléctrica, así como temperatura y humedad ambientales, la duración del programa y los valores de consumo de corriente medidos en el usuario final pueden diferir de los indicados en la tabla.

Nos reservamos el derecho a realizar cambios y a errores en las instrucciones de uso.

SVAN TRADING S.L.
Imported by B73737553
Av. Altos Hornos S/N. Pto. Sagunto (46520).
Valencia, España. info@svanelectro.com
ES 960600034 | PT 00351300305065

svan

USER MANUAL
Washing Machine

OL84ADW00

Read this manual carefully and keep it for future reference.

Thank you very much for choosing our product.

- Please install and operate this product correctly. Do not use it for any laundry labelled as not suitable for machine washing.
- The pictures shown in the manual are for illustrative purposes only. Appearance, printing and other details are subject to actual product.
- We prioritize technological innovation. To improve its overall performance, the appliance is subject to technical changes without notice.
- This product is intended solely for household use.

The following symbols used in this manual are defined below:

 Information, advice, tip, or recommendation

 WARNING - General Danger

 WARNING - Danger of Electric Shock

 WARNING - Danger of Hot Surface

 WARNING - Danger of Fire



Please read this manual thoroughly.

CONTENTS

4 SAFETY PRECAUTIONS	**INTRODUCTION**
12 PRODUCT DESCRIPTION 13 Specifications	
14 INSTALLATION AND CONNECTION 14 Packing / packaging 16 Removing the transport screws/rods 17 Installation location 17 Adjustable feet 17 Installation clearance 18 Connecting to water supply 21 Connecting and securing the water discharge hose 22 Connecting to power mains 23 Transport after installation	**PREPARATION BEFORE FIRST USE**
24 BEFORE USING THE APPLIANCE FOR THE FIRST TIME	
28 PROGRAMME AND FUNCTIONS 29 Programme table 31 Other settings and functions 35 Starting programme 35 Ending programme	**WASHING STEPS**
34 INTERRUPTIONS AND CHANGING THE PROGRAMME	
36 MAINTENANCE AND CLEANING 37 Cleaning the detergent drawer 38 Cleaning the water supply hose, detergent dispenser housing, and rubber door gasket 39 Cleaning the pump filter 40 Cleaning the inlet filter 40 Cleaning the exterior	**CLEANING AND MAINTENANCE**
41 TROUBLESHOOTING **44 FAULT CODES AND TROUBLESHOOTING** **45 SERVICING**	**TROUBLESHOOTING**
45 USAGE RECOMMENDATIONS **46 STAIN REMOVAL TIPS** **48 DISPOSAL** **49 TYPICAL CONSUMPTION TABLE**	**MISCELLANEOUS**

SAFETY PRECAUTIONS



Please read this manual carefully before operating this appliance.

Do not operate the appliance without understanding or reading this manual.

This manual applies to multiple models. Therefore, it may include features not applicable to your model.

Failure to follow the instructions or improper operation may cause damage to laundry or equipment, or result in personal injury. Please keep the manual near the appliance for easy access.

This appliance is intended to be used in household. If the appliance is used for professional, for-profit purpose or purpose exceeding normal use in a household, or if the appliance is used by a person who is not a consumer, the warranty period shall be equal to the shortest warranty period required by relevant legislation.

This appliance is not intended for use by persons (including children) with reduced physical, sensory or mental capabilities, or lack of experience and knowledge, unless they have been given supervision or instruction concerning use of the appliance by a person responsible for their safety.

Children should be supervised to ensure that they do not play with the appliance.

Children of less than 3 years should be kept away unless continuously supervised.

This appliance can be used by children aged from 8 years and above and persons with reduced physical, sensory or mental capabilities or lack of experience and knowledge if they have been given supervision or instruction concerning use ofthe appliance in a safe way and understand the hazards involved.

Children shall not play with the appliance. Cleaning and user maintenance shall not be made by children without supervision.

The maximum capacity in some cycles for dry clothes to be used is:
Wash（8kg）

The recommended maximum capacity for each programme may vary. For optimal results, see "PROGRAMME TABLE".

To connect the appliance to water supply, make sure to use the supplied water supply hose and gaskets. Water pressure has to be between 0.1-1 MPa (1-10 bar; 1-10 kp/cm²;10-100 N/cm²).

Always use a new water supply hose to connect the appliance to water supply, do not reuse an old water supply hose.

For appliances with ventilation openings in the base, the ventilation openings must not be obstructed by a carpet.

If the supply cord is damaged, it must be replaced by the manufacturer, its service agent or similarly qualified persons in order to avoid a hazard.

ELECTRICAL SAFETY

This appliance complies with relevant safety standards.

Before connecting the washer dryer to the power mains, wait for at least 2 hours until it reaches room temperature.

This appliance must be repaired by an authorised service center, using only spare parts approved by authorised manufacturers. Any repairs or maintenance related to safety or performance should be conducted by trained professionals.

Do not attempt to repair the appliance by yourself. Repairs performed by unqualified personnel may result in personal injury or more serious error. Please consult your local service center and always insist on genuine spare parts.

Do not attempt to operate the appliance if it is damaged, defective, partially disassembled, or has missing or damaged parts, including damaged wires or plugs.

Do not excessively bend the power cord or place heavy objects on it.

Do not clean the inside or outside the appliance with spray water.

In case of flooding, please disconnect the power plug and contact the after-sales service center.

Models with a drying function enable automatic shutdown of the heater to prevent overheating. The heater automatically shuts off when the temperature exceeds the safety threshold and restarts when the temperature drops below the threshold.

Do not connect multiple power sockets, extension cords or dual adapters to the appliance. Do not connect the appliance to the power mains using an extension cord.

Do not connect the appliance to a power socket intended for an electric shaver or hair dryer.

Do not connect the appliance to a power socket intended for small loads.

Before connecting the appliance to the power supply , ensure that the electric voltage specified on the rating plate matches the Voltage of your socket.

The power socket must be securely grounded and the water supply must be unobstructed.

Do not connect the appliance to power mains using an external switching device such as a programme timer, or connect it to power mains that is regularly switched on and off by the power supply provider.

Exhaust air must not be discharged into a flue designed to discharge combustion gases or other fuel exhaust gases.

INSTALLATION

Before using the appliance, be sure to remove the packaging (sponge, polystyrene foam, etc.) attached to the bottom of the appliance.

Please install the appliance correctly according to the instructions and connect it to the water and electricity supply (see "INSTALLATION AND CONNECTION").

Water piping and electrical wiring should be carried out by a fully trained technician or professional.

Do not install the appliance in a location where the door opening is restricted.

Do not install the appliance where the temperature may drop below 5°C, as it parts may be damaged in case of water freezing.

Place the appliance on a solid and level floor. If installed on a high platform, the appliance must be reinforced to prevent it from tipping over.

The end of the water discharge hose should reach into a water drain line.

This appliance should not be stored or used outdoors.

Avoid lint accumulation near the appliance.

Do not install the appliance near heaters or flammable materials.

Do not install the appliance in an area where gas leaks may occur.

Ensure good ventilation to prevent the gases generated by the appliance from flowing back into the room and causing a fire.

USAGE

Remove the transport screws/rods before first use, otherwise serious damage may occur when starting the appliance (see chapter "INSTALLATION AND CONNECTION/Remove transport screws/rods"). Such damage is not covered by the warranty.

Check the appliance for damage during transportation. Never operate the appliance if it is damaged.

Use detergents suitable for the appliance and laundry care. We shall not be responsible for any damage or discoloration of gaskets and plastic parts resulting from incorrect use of bleaching or colouring agents.

Do not attempt to remove any panels or disassemble the appliance.

Do not press buttons with sharp objects such as pins, knives, or nails.

Do not touch the power plug or operate the appliance with wet hands.

This appliance is only suitable for regular washing or drying (for tumble dryer models). It cannot be used for dry cleaning.

Attempting to lift the heavy appliance may cause you to get injured. Do not attempt to lift the appliance yourself as your hands may be cut by its sharp edges.

Do not use protruding parts to move the appliance. Protruding parts on the appliance may be broken when lifting or pushing the appliance.

Do not wash laundry with large buttons or other heavy metal objects, and ensure that all pockets of the laundry are empty. To prevent odours and mildew, open the door at the end of the washing cycle to allow the drum to dry.

Do not leave metal objects in the drum for extended periods.

The door glass may be cracked by strong impacts. Handle with care.

Place laundry completely into the drum to prevent it from getting caught in the door.

Cut off the water supply and unplug the power cord when the appliance is not in use.

Do not place any animals (such as pets) into the appliance.

TRANSPORT/TRANSPORT AFTER INSTALLATION
Assemble the transport screws/rods if you need to move the installed appliance (see chapter "INSTALLATION AND CONNECTION/Moving and Transporting After Installation"). Unplug the power cord before assembling the transport screws/rods!

Turn off the tap and unplug the appliance at the end of the washing cycle. Never unplug the appliance by pulling on the power cord. Always hold the power plug firmly and pull it straight out of the socket.

⚠ Do not use detergents that contain solvents as this could lead to release of poisonous gases, damage to the appliance, and cause the risk of fire and explosion.

Do not open the washer dryer door by force while it is operating (High-temperature washing/drying).

Do not use the appliance after cleaning with industrial chemicals.

⚠ Water drained during a high-temperature washing cycle is hot. Do not touch the water to prevent burns.

Laundry contaminated with edible oils, acetone, alcohol, petrol, kerosene, detergents, turpentine, wax and wax removers should be pre-washed with hot water and plenty of detergent before placing in the drum.

Use softener or similar products according to the manufacturer's instructions.

Remove all items such as cigarette lighters or matches from pockets.

⚠ **DANGER OF HOT SURFACE**
At higher washing or drying temperatures, the door glass will heat up. Be careful to avoid burns. Make sure children do not play near the door glass. Do not touch the door glass during operation.

⚠ **WATER OVERFLOW PROTECTION (WITH APPLIANCE SWITCHED ON)** If the water level in the appliance rises above normal level, then the excess water level protection will be activated. It will shut off the water supply and start pumping out the water. The programme is interrupted and an error is reported.

Do not wash or dry laundry made of foam rubber (latex foam), shower caps, waterproof fabrics, rubber products, or clothing or pillows containing foam rubber pads in the drum.

⚠ WARNING

If your appliance has a drying function, do not interrupt the programme until the drying cycle is complete. If you need to interrupt it for any reason, carefully remove laundry to avoid burns. Quickly remove laundry and spread it out so that the heat is dissipated.

CHILD SAFETY

Before closing the washer dryer door and running the programme, make sure there is nothing except laundry in the drum. Make sure no child climbed into the washer dryer drum and closed the door from the inside.

Do not leave the door open. Children may hang on the door or climb into the appliance, causing damage or injury.

Keep all packaging materials out of the reach of children, as they may pose a danger.

Keep detergent and softener out of reach of children.

SERVICING

Repair costs resulting from damage caused by incorrect connections, improper installation and use, or repairs made by unauthorised personnel are the responsibility of the user and are not covered by the warranty.

The warranty does not cover consumables, minor colour deviations, increased noise due to appliance age that does not affect the functionality of the appliance, and aesthetic defects on components that do not affect the functionality and safety of the appliance.

PRODUCT DESCRIPTION

FRONT

1 Control unit
2 Programme selector knob
3 Detergent drawer
4 Door
5 Pump filter cover

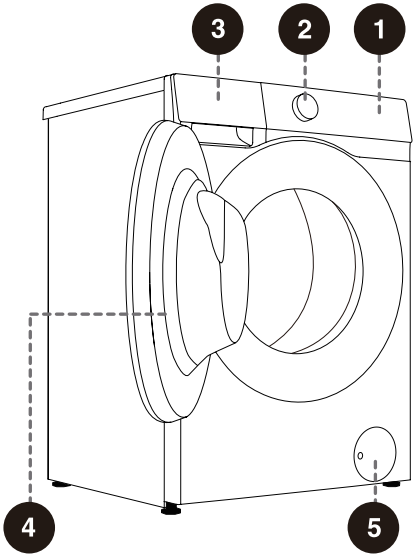

BACK

1 Water supply hose
2 Power cord
3 Water discharge hose
4 Adjustable feet
5 Transport screws/rods

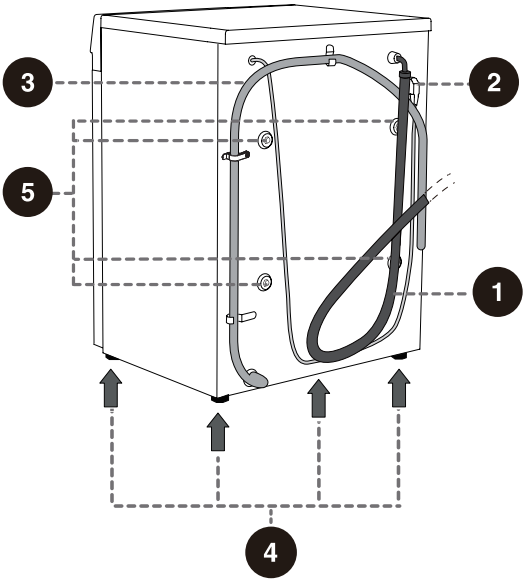

The illustrations in this manual are for illustrative purposes only. Due to product improvements and series expansion, the appearance, color, and functional components of the product you receive may differ from those shown in this manual. Please refer to the actual product.

SPECIFICATIONS

(DEPENDING ON THE MODEL)

Max. load	8kg
Net Weight	58kg
Rated Voltage	220-240V~
Frequency	50Hz
Rated Power	1650W

DIMENSIONS (MM)

Index	Dimensions (mm)
A	595
B	845
C	460
D	510
E	540
F	1000

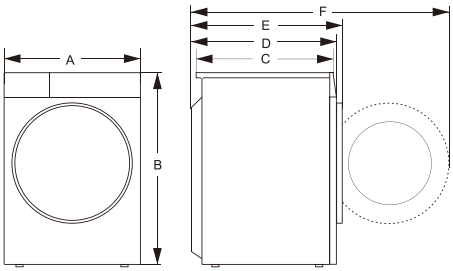

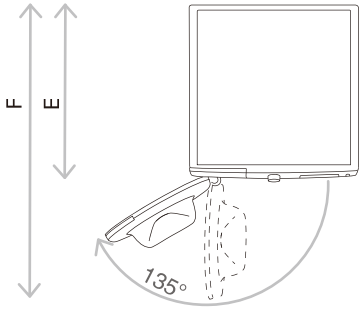

E= Washer dryer depth
F= Depth with door open

INSTALLATION AND CONNECTION

PACKING / PACKAGING

First remove all packaging and foam, especially the foam base. When removing the packaging, make sure not to damage the equipment with a sharp object. Keep the packaging materials (plastic bags, other plastic parts etc.) out of reach of children.

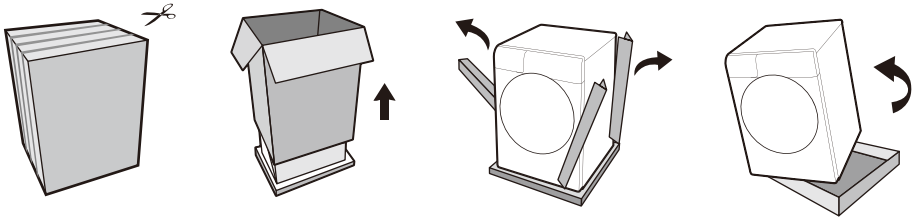

The process of packing the machine is just the opposite of unpacking above.

Check for any damage on the appliance. If you suspect the equipment is damaged, do not use it and immediately contact the service unit.

The accompanying accessories of this equipment include one or more of the following:

- User manual;
- 4 plastic plugs;
- Supply hose;
- Drain hose holder;
- Wrench;
- Noise reduction board/sponge strips/none (depending on the model).

The configuration of different models is different, and the attached accessories are subject to the actual configuration of the model.

HOW TO INSTALL THE NOISE REDUCTION BOARD:

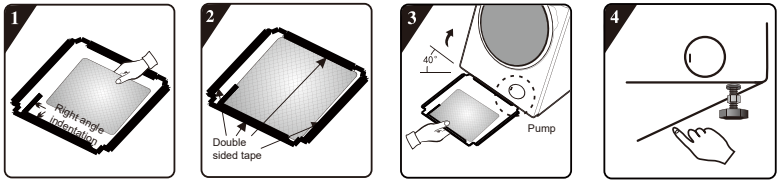

1 Before installing the noise reduction board align and paste the acoustic absorption wool with and along the right-angle impression on noise reduction board (this procedure is unnecessary for some of the models without acoustic absorption wool).

2 Remove surface paper on double sided tape at four sides of the noise reduction board.

3 Incline the appliance to an angle of 40° and let the side with right-angle notch face towards front of the washer dryer, as shown in the figure. Insert the side with oblique-angle notch between two foot screws at back of the washer dryer completely in place. Then, install the noise reduction board and ensure that it contacts with bottom of the washer dryer closely.

4 Press the double sided tape on four sides manually to secure the noise reduction board to the appliance firmly.

HOW TO INSTALL THE SPONG STRIPS:

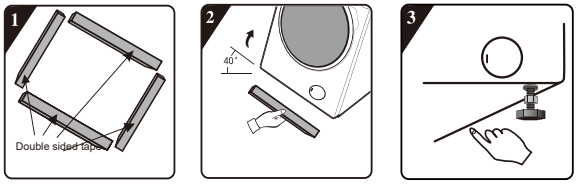

1 Remove surface paper on double sided tape on the sponge strips.

2 Incline the appliance to an angle of 40° and attach sponge strips on the bottom of the washer dryer with the two long sponge strips at the front and rear support positions, and the two short sponge strips at the left and right support positions.

3 Press down to secure the sponge strips firmly.

REMOVING THE TRANSPORT SCREWS/RODS

⚠ Disassemble the transport screws/rods once all packaging has been removed. A blocked appliance may be damaged when it is switched on for operation. Such damage is not covered by the warranty.

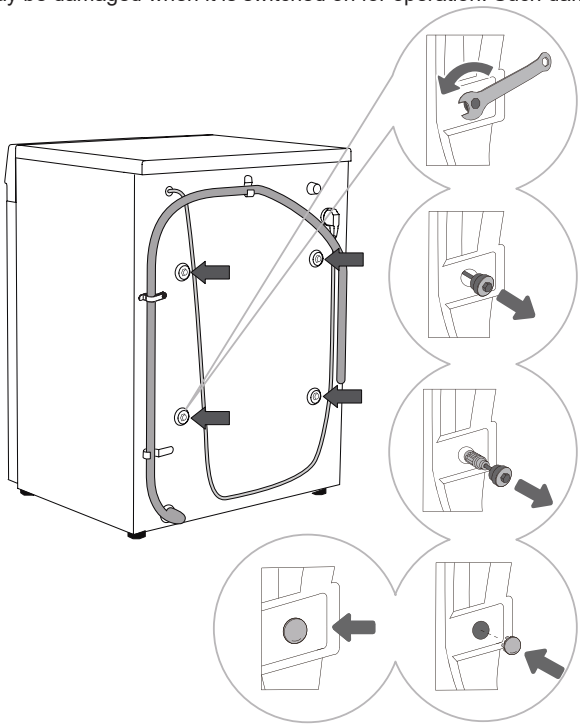

1 Move aside the water discharge hoses and use an appropriate wrench to loosen the four screws on the back in the counterclockwise direction as indicated by the arrows. Loosen the screws approximately 30 mm.

2 Pull all 4 transport screws/rods horizontally.

3 Pull out the transport screws/rods along with the rubber and the plastic parts.

4 Cover the screw holes with plastic plugs. The plastic plugs are supplied in the bag with the washer dryer user manual (the support set).

💡 Save the transport screws/rods in case you have to transport the appliance again later (to reinstall the transport screws/rods, follow the above procedure in reverse order).

INSTALLATION LOCATION

Place the appliance on a solid and level floor to keep it stable. The floor should be clean and dry; otherwise, the washer dryer may slide. Also, clean the bottom surface of adjustable feet.

ADJUSTABLE FEET

Use a spirit level and the suitable wrench.

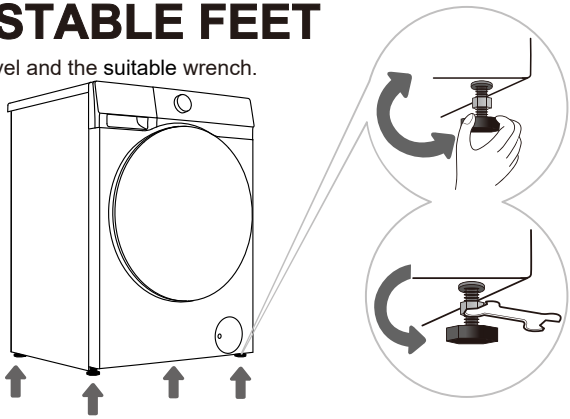

1 The level can be adjusted by rotating the adjustable foot. Adjustable foot support 2 cm horizontal adjustment.

2 After adjusting the height, tighten the lock nut counterclockwise with a suitable wrench (see figure).

Incorrect levelling of the appliance may cause vibration, appliance sliding across the room, and loud operation. Incorrect levelling of the washer dryer is not subject to warranty.

Sometimes, unusual or louder noise may appear during appliance operation. These are mostly the result of improper installation.

INSTALLATION CLEARANCE

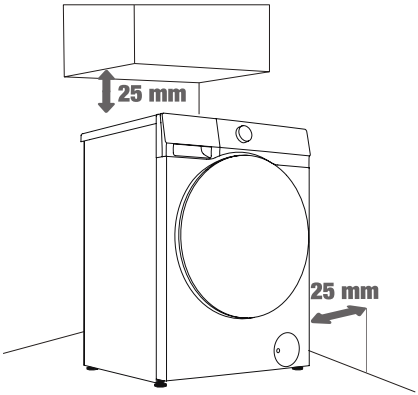

1

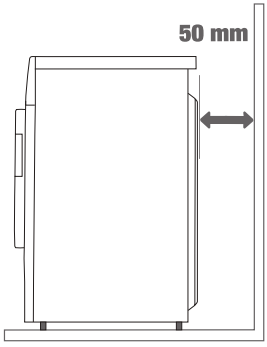

2

The appliance may not be in contact with a wall or adjacent furniture. For optimum washer dryer operation, we recommend observing the clearances from the walls as indicated in the figure.
In case of failure to observe the minimum required clearances, safe and correct washer dryer operation cannot be ensured. Moreover, overheating can also occur (Figures 1 and 2).

CONNECTING TO WATER SUPPLY

The supplied water supply hose varies by model. Please choose the appropriate connection method based on the actual water supply hose.

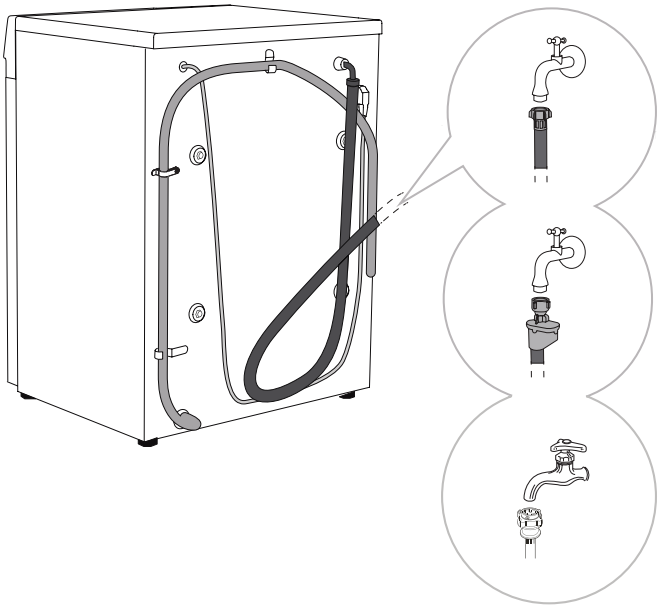

A EUROPEAN WATER SUPPLY HOSE CONNECTION

B AQUA STOP CONNECTION

C CHINESE WATER SUPPLY HOSE CONNECTION

For normal washer dryer operation, the pressure in the water mains should be between 0.1-1 MPa (1-10 bar; 1-10 kp/cm2; 10-100 N/cm2). Minimum dynamic water pressure can be determined by measuring the water flow. In 15 seconds, 3 litres of water should flow from a fully open tap.

Only use the water supply hose supplied with the appliance. Do not use any used or other hoses.

Make sure the hose is not damaged. If the hose is degraded, brittle, or cracked, it has to be replaced.

This appliance is designed for cold water only. Do not connect it to hot water.

EUROPEAN WATER SUPPLY HOSE CONNECTION

Tighten the water supply hose by hand to ensure proper sealing (maximum torque: 2 Nm). Check the sealing for leaks.
Do not use pliers or similar tools as they may damage the nut threads.

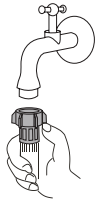

AQUASTOP CONNECTION

If an internal tube or hose is damaged, a shut-off system is activated that cuts the water supply to the appliance. In such case, the control glass (a) will turn red. Replace the water supply hose.

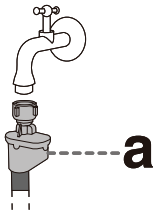

Do not dip the water supply hose with the AquaStop system in water as it contains an electric valve.

The water supply hose can be connected without a non-return valve.

CHINESE WATER SUPPLY HOSE CONNECTION

1. Select a suitable tap with a tip length greater than 10 mm. The outlet end must be flat. If it is uneven, smooth it out with a file to prevent leakage after installation (see Figure 1).
2. Push the slider down to disconnect the water supply hose connector from the inlet assembly (see Figure 2).
3. Loosen the four screws on the water supply hose connector, then attach the hose to the tap. If the tap diameter is too large for the connector, loosen the screws and remove the sleeve (see Figure 3).
4. Evenly tighten the four screws on the water supply hose connector and secure the nuts (see Figure 4).
5. If the appliance is to be used once or several times in a week, push the slider down without disconnecting the water supply hose connector to avoid damaging the fixing screws.

NOTE: The exposed thread length before tightening the nut is approximately 4 mm and less than 2 mm after tightening (Figure 4).

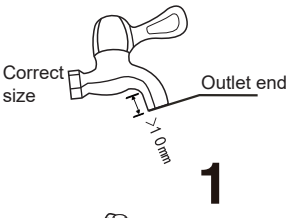

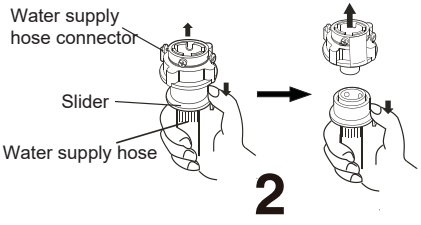

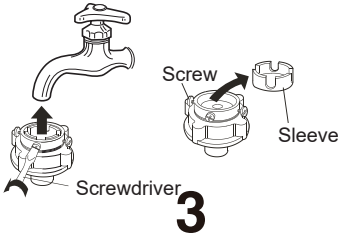

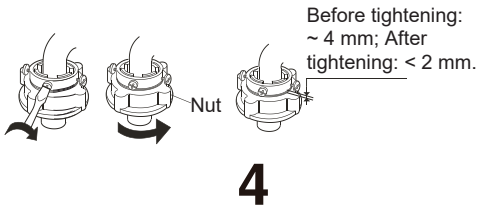

CHECKING THE CONNECTION BETWEEN THE WATER SUPPLY HOSE AND THE TAP

1. Gently pull the water supply hose to check if the connection is secure.
2. Open the tap to check for leaks.
3. The water supply hose should not be twisted or bent.
4. Check the water supply hose before each use to prevent incorrect connection.



CONNECTING THE WATER SUPPLY HOSE TO THE APPLIANCE

Connect the water supply hose nut to the water supply hose connector of the appliance. Tighten the nut and shake it gently to check that it is firmly secured, as shown in the right figure.

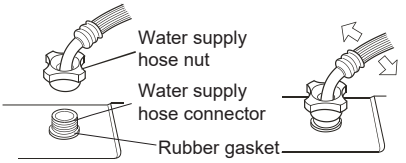

NOTE:

1. Tighten the nut evenly. Avoid rotating the water supply hose, as this may cause damage.
2. Do not remove the rubber gasket. Before each use, check that the gasket is not detached or damaged. If damaged, please contact after-sales service immediately.

CONNECTING AND SECURING THE WATER DISCHARGE HOSE

Feed the water discharge hose into a washbasin or a bathtub, or connect it directly to a drain (discharge hose minimum diameter 4 cm). The vertical distance from the floor to the end of the discharge hose may be 70 to 100 cm. It can be attached in three ways (A, B, C).

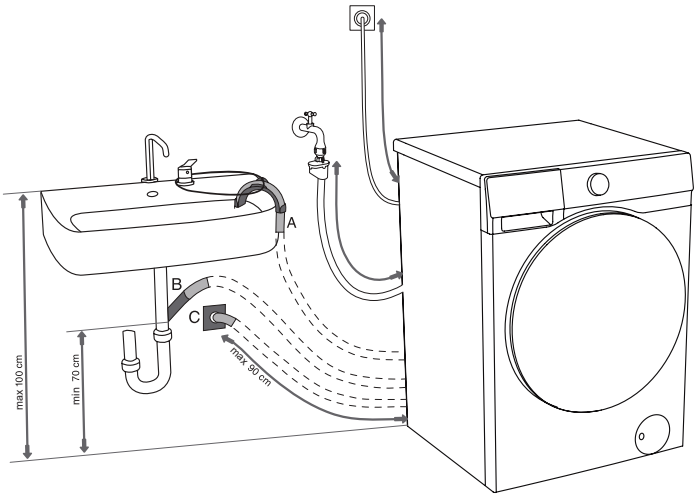

A The discharge hose end may be placed over a sink or a bathtub. Use a string fed through the opening in the elbow support to attach the hose and prevent it from slipping to the floor.

B The discharge hose may also be attached directly to the sink drain. A sink that is too small is not acceptable. Be careful as the drained water may be hot.

C The discharge hose can also be attached to a wall drain with a trap. Such trap should be properly installed to allow cleaning.

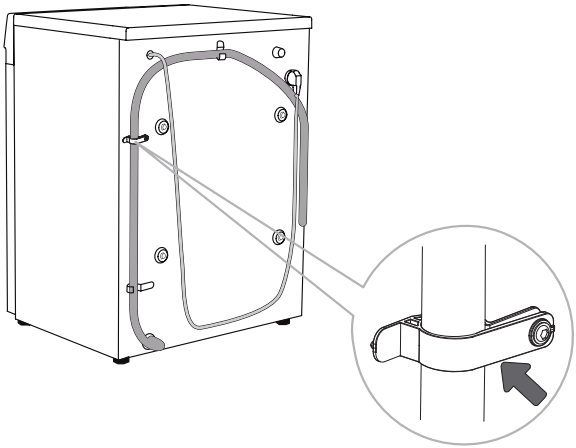

D The discharge hose has to be attached to the clips on the back of the washer dryer, as shown in the figure.

⚠ These clips must not be removed as this may prevent normal washing.

Make sure the drain hose is not damaged.

If the discharge hose is not correctly attached, safe and correct washer dryer operation cannot be ensured.

CONNECTING TO POWER MAINS

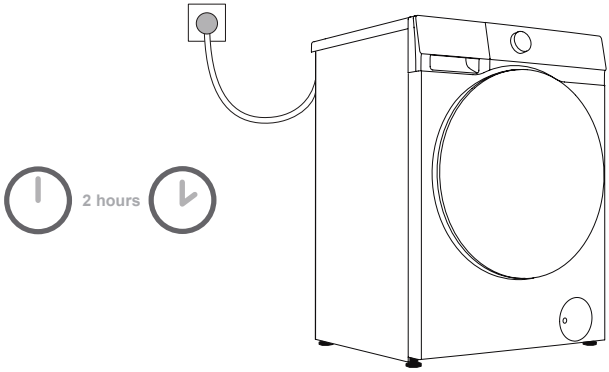

Before connecting the washer dryer to the power mains, wait for at least 2 hours until it reaches room temperature.
Connect the washer dryer to a grounded power socket. After installation, the socket should be freely accessible. The socket should be provided with grounding protection. Information on your washer dryer is indicated on the rating plate.

We recommend using over-voltage protection to protect the appliance in case of a lightning strike.

The washer dryer may not be connected to the power mains using an extension cord.

Do not connect the appliance to a power socket intended for small loads.

Do not plug or unplug the appliance when your hands are wet.

Any repair and maintenance of the appliance should be performed by trained experts.

A damaged power cord may only be replaced by a person authorized by the manufacturer.

TRANSPORT AFTER INSTALLATION

If it needs to transport properly installed equipment, please first unplug the power plug, turn off the faucet, remove the water inlet and drain pipes, and ensure that the detergent box and the machine door are closed in place.

Be sure to reinstall the transport bolts to avoid damage to the equipment by vibration during transport (see “Installing and attaching / detaching the transport bolts”). If you lost the transport screws/rods, they can be ordered from the manufacturer.

Pack all packaging materials properly (plastic bags, other plastic parts etc.).

The equipment is heavy, please carry it by at least two persons. When handling, please do not grasp the protruding parts, such as the door, the top cover, etc., so as not to fall off or damage the parts.

After transport, the equipment should be left to stand still for at least 2 hours before it is connected to the power. The equipment should be installed and connected by a trained technician.

Please read the instructions carefully before connecting the device again. Damage caused by improper connection or improper use is not covered by the warranty.

Transport and Handling Method

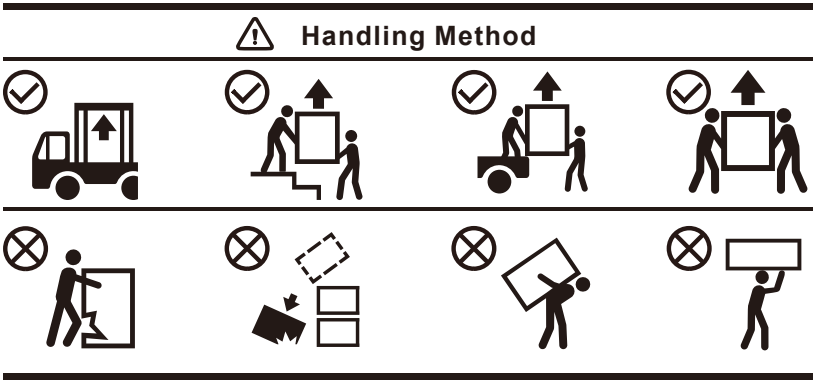

BEFORE USING THE APPLIANCE FOR THE FIRST TIME

FIRST USE

This appliance has been tested at the factory and may contain a small amount of water residue. It is recommended to run a “Drum Clean” (or other high-temperature) programme to remove any residual water from the drum.

● Connect the appliance to the power mains and open the water tap. There should not be any laundry in the drum. Select and start the programme.

⚠ Do not use any solvents or cleaning agents that could damage the washer dryer (please observe the recommendations and warnings provided by the cleaning agent manufacturers).

HEED THE LABELS ON THE LAUNDRY

Washing	Max. washing temp. 95°C	Max. washing temp. 60°C	Max. washing temp. 40°C	Max. washing temp. 30°C	Hand wash only	Do not wash
Bleaching	Bleaching in cool water		Bleaching not allowed			
Dry cleaning	Dry cleaning with all agents	Petroleum solvent R11, R113	Dry cleaning in kerosene, pure alcohol, and R113	Dry cleaning not allowed		
Ironing	Hot ironing, max. 200°C	Hot ironing, max. 150°C	Hot ironing, max. 110°C	Ironing not allowed		
Drying	Dry flat (place on a flat surface)	Drip dry Line dry	High temperature Low temperature	Do not tumble dry		

PREPARING THE WASHING PROCESS

1. Sort the laundry by type of fabric (cotton, blends, silk, wool, etc.), care label instructions, colour (white, coloured), and soiling.
2. Empty pockets; remove metal items that may damage the laundry or appliance; fasten buttons and turn clothing with buttons or embroidery inside out; close all zippers; tie strings on clothing with drawstrings.
3. Place sensitive clothes and small or lightweight items in a special-purpose laundry washing bag and wash them together with other laundry.
4. Turn items prone to pilling or long-pile fabrics inside out before washing.
5. Stains that are left for too long can be difficult to remove. Treat soiled areas such as cuffs and collars before washing (see chapter "Stain Removal Tips").
6. Do not wash heavy comforters, plush toys, or items in laundry washing bags separately in the drum to avoid imbalance alarms.

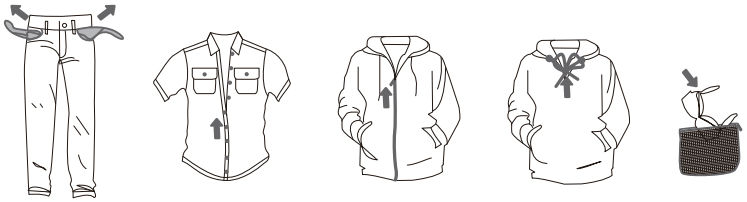

NON-WASHABLE AND NON-DRYABLE LAUNDRY



Leather and fur products (risk of deformation)



Rayon and its blended products (risk of discolouration or deformation)

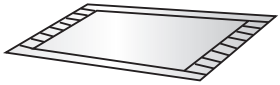

Large thick rubber cushions (risk of damage or malfunction)



Hats with hard materials (risk of washer dryer damage and malfunction)



Cushions, pillows, articles with cotton wadding, foam and other sponge materials, carpet covers (risk of damage or malfunction)

Others:
Wrinkled or embossed clothes; coated down jackets; crepe fabrics; easily deformed clothes (suits, jackets, ties, dresses, etc.); easily fluffing clothes (velvet, cotton flannel).

NON-DRYABLE LAUNDRY (FOR TUMBLE DRYER MODELS)



Any laundry marked by graphic (risk of laundry damage)



Wool clothes (risk of shrinkage or fur loss)



Tights and stockings (risk of damage or deformation)



Sizing clothes



Cushions or clothes with furs (risk of damage or malfunction)



Comforters (risk of damage or malfunction)



Clothes with lace or embroidery, and new synthetic fibers (very fine fibers) (risk of deformation)



Silk

Non-washable and non-dryable laundry includes but is not limited to the above items.

Wet items that are still dripping are not suitable for tumble drying and may trigger an alarm.

ADDING DETERGENT/SOFTENER

DETERGENT DRAWER

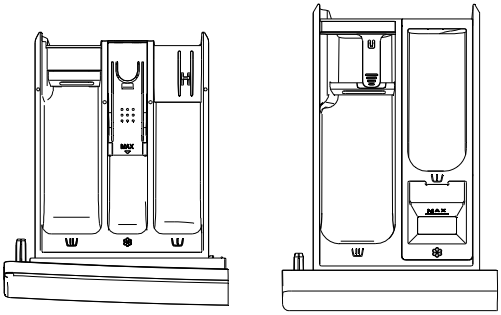

Type 1 Type 2

(The type of detergent drawer varies depending on the model)

Detergent drawer	
I	Prewash the dispenser compartment
II	Main wash the dispenser compartment
❀	Softener dispenser compartment

PRECAUTIONS FOR USE

1. Always use a high-efficiency, neutral, low-foaming detergent suitable for this appliance. The amount of detergent depends on the type, soil level, laundry colour, and washing temperature. Please add the appropriate amount according to the detergent manufacturer's dosage instructions.

2. Excessive amount of detergent may result in foaming that in turn impairs washing efficiency. If excessive foam is detected, the appliance may pause the programme for defoaming.

3. Using insufficient detergent may result in poor washing effect and could lead to scale buildup in the drum and water pipes.

4. We recommend adding powder detergent right before the wash cycle starts. If added in advance, ensure the detergent dispenser compartment is completely dry; otherwise, the powder detergent may harden and clump before the wash cycle starts.

5. Do not use liquid detergent when selecting the "Delay" or "Prewash" function (if available) as it will be dispensed immediately and may become sticky in the dispenser compartment or drum.

6. Do not allow detergent to harden, as this may lead to blockages, poor rinsing, or unpleasant odours.

7. Pour softener into the compartment marked with " ❀ " and follow the usage recommendations on the softener packaging. Do not exceed the MAX line in the softener compartment, as this may cause premature release of softener, resulting in poor washing effect.

8. Keep detergent and softener out of reach of children.

9. Corrosive descaling agents may damage the appliance. Do not use solvents. Do not wash the laundry that was cleaned with solvents or flammable substances.

10. White residues (streaks etc.) on black laundry may appear if you are using modern phosphate-free detergents. In such case, brush the streaks and use a liquid detergent.

11. Before starting the programme, gently close the detergent drawer. Forceful closing may cause detergent to spill into other dispenser compartments or to be dispensed too early into the drum. Be careful not to pinch your fingers when closing the drawer.

12. A small amount of water may remain in the dispenser compartment at the end of the programme cycle.

LOADING THE WASHER DRYER

Open the washer dryer door, and insert the laundry loosely into the drum after making sure the drum is empty.
Close the washer dryer door. The door is closed when you here a click.

Do not overload the drum! For maximum load, see "PROGRAMME TABLE". If the washer dryer drum is too full, the laundry will not be washed as thoroughly.

Ensure the laundry is completely placed into the drum to prevent it from getting caught in the door.

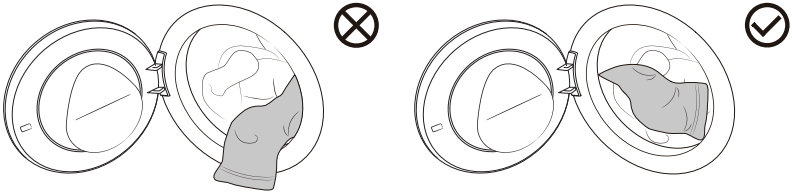

PROGRAMME AND FUNCTIONS

CONTROL UNIT

Final layout may vary.

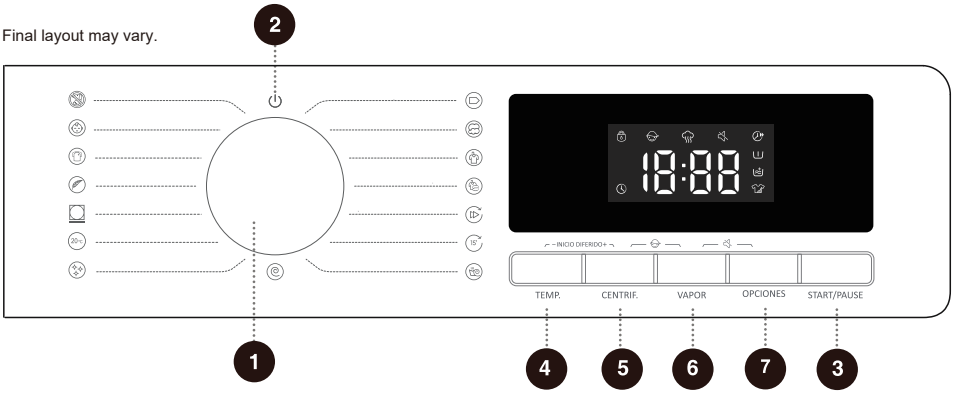

1 Cycle Selector

Rotate the knob to select a desired programme.

2 Power

Switch on/off the appliance.

3 START/PAUSE

Start/pause the programme

4 TEMP.

Select the washing temperature.

5 CENTRIF.

For adjusting the spinning rate.

6 VAPOR

Steam function for turning on/off the programme.

7 OPCIONES

Press this button to select extra functions.

4+5 Delay End

Schedule washing at a convenient time.

5+6 Child Lock

Press and hold both buttons simultaneously to enable/disable the child lock.

6+7 Mute

Press and hold both buttons simultaneously to enable/disable the mute mode.

PROGRAMME TABLE

Power on the device,choose the programme by rotating the main knob(depending on the type of laundry and how heavily soiled it is). During operation, the main knob will not rotate automatically.

Programme	Max. load (kg)	Max. spinning rate (rpm)	Programme description
Eco 40-60 –	8	1400	It is suitable for general dirt level soiled laundry.
ALGODÓN (--,20℃,30 ℃,40℃, 60℃,90℃)	8	1400	It is suitable for washing moderately or heavily soiled cotton or lien fabrics.
SINTÉTICO (--,20℃,30℃,40℃, 60℃)	4	1400	It is suitable for washing moderately soiled synthetic fibers or cotton fabrics.
MIX (--,20℃,30℃,40℃)	4	1400	It is suitable for lightly or moderately soiled cotton, and synthetic fabrics.
RÁPIDO 49 (--,20℃,30℃,40℃)	3	1400	It is suitable for washing a small amount of heavy soiled laundry, a short time for strong washing.
RÁPIDO 15 (--,20℃,30℃,40℃)	1	800	It is suitable for a small load of laundry or lightly soiled laundry. Changing the default settings will extend the washing time.
ACLARADO + CENTR. –	8	1400	It is suitable for rinsing and spinning laundry separately. Do not add detergent for this programme.
CENTRIFUGADO –	8	1400	It is suitable for spinning laundry separately. Do not add detergent or softener for this programme.
LIMPIEZA (90℃)	/	800	It is used to clean the drum and remove any residues of detergent and bacteria that can accumulate and develop, especially when using low temperature programmes. Do not add detergent or softener for this programme.
20℃ (20℃)	8	1400	It is suitable for lightly or moderately soiled laundry to achieve energy saving and environmental protection.
LANA (--,20℃,30℃,40℃)	2	600	It is suitable for washing machine-washable silk fabrics (refer to laundry label requirements). Softener is not recommended for this programme.

Programme	Max. load (kg)	Max. spinning rate (rpm)	Programme description
EDREDON (--,20℃,30℃,40℃)	2	600	It is suitable for machine washable items filled with synthetic fibers, such as pillows, mattresses and bedspreads, as well as items filled with down.
SPORT (--,20℃,30℃,40℃)	3	1000	It is suitable for washing machine washable sportswear clothing.
ROPA BEBE (40℃,60℃,90℃)	2	1400	It is suitable for baby clothes and underwear, etc., sterilised and disinfected through high temperature steam. Softener is not recommended for this programme.
ANTI-ALÉRGICO (60℃)	2	1400	It is suitable for washing high temperature resistant, not easy to fade clothes, through high temperature to remove pollen, mites, parasites and other allergens.

NOTE
(1) Water Temperature: Select the appropriate water temperature for chosen washing programme. Always follow garment manufacturer's care label or instructions when washing to avoid damage to clothes.
(2) Actual water temperature may differ from the declared cycle temperature.
(3) The test results depend on water pressure, water hardness, water inlet temperature, room temperature, laundry type and amount of load, degree of soling, utilized detergent, fluctuations in the power supply and chosen additional options.
(4) Overloading the laundry during the washing cycle may reduce washing efficiency, as the appliance initially detects a lower weight and uses less water. Insufficient water may also cause damage to the laundry and extend the washing time.
(5) Drum Clean (if available): Make sure the drum is empty before using the Drum Clean programme. It is recommended to run it at least once a month.
(6) When descaling, only use descaling agents with added anti-corrosion protection. (Only use non-corrosive descaling agents. Follow the manufacturer's instructions.) Finish the descaling process by running “Drum Clean” (or other high-temperature) programmes several times in order to remove any residual descaling agent. It is recommended to descale at least once every six months.

The maximum or nominal load applies to laundry prepared pursuant to the IEC 60456 standard.

For better washing effect, we recommend loading the drum to 2/3 when using the cotton programmes.

OTHER SETTINGS AND FUNCTIONS

Most programmes feature basic settings, but these settings can be changed. Adjust the settings by pressing the relevant function button (before pressing the START/PAUSE button).

Certain settings cannot be selected with some programmes. Such settings will not be lit, and when the corresponding button is pressed, an acoustic signal will be emitted and the button will flash (see FUNCTION SELECTION TABLE).

The additional settings and functions can only be set in the standby mode, that is, before the programme starts running, and cannot be selected after the programme runs.

Final layout may vary.

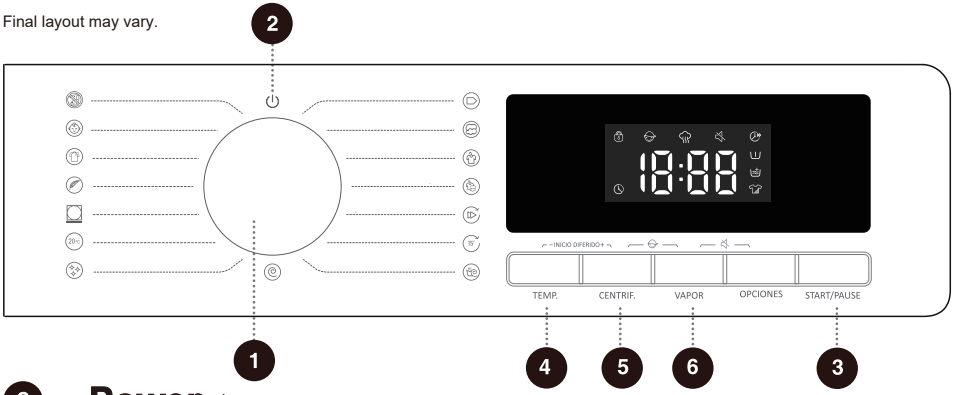

2 Power

Switch on/off the appliance.
To stop the programme during operation, turn the programme knob to " " to shut down.
In the standby state or after the programme ends, the appliance will automatically shut down if no operations are performed for a period of time.

3 START/PAUSE

Start/pause the programme.
If the door is not closed or locked, an alarm will be displayed on the screen after pressing "Start".

4 TEMP.

Change the temperature for the selected programme. Each programme has a preset temperature. Press this button before starting the programme to display the current set temperature. Press it again to scroll through the preset temperature values (--indicates cold wash).
The heating temperature can vary by programme.

5 CENTRIF.

Adjust the spinning rate before starting the programme. Press this button to display the current spin spinning rate. Press it again to scroll through the preset values.

6 VAPOR

This function can generate steam, reduce or eliminate wrinkles, make clothes more comfortable. Press this key to turn on / off the function.

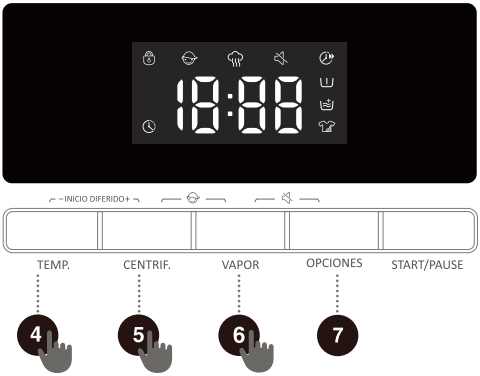

7 Options

Press this button to select Programme extra functions. Only one function can be set each time you press. After the function is selected, the corresponding icon lights up or flashes.

Quicker

This function can reduce the washing time of the programme and speed up the washing process.
For programs with automatic weighing, cancel automatic weighing after selecting this function, and resume automatic weighing after deselecting.

Pre-wash

This function can increase the pre-washing process before the main washing stage to enhance the washing effect.
When selecting the Prewash function, add detergent to the pre-wash dispenser compartment of the detergent box.

Extra Rinse

This function can increase the number of rinses for an additional programme.

Intensive

This function can increase the washing time and enhance the washing intensity.

4 + 5 Delay End

Schedule washing at a convenient time.
After selecting the programme and functions, set the Delay option. Press and hold the "Temp. +Spin" button. Then, the reservation function is enabled and press Temp. or Spin function button, can reduce or increase the appointment time. Each press changes the time by 1 hour, with a maximum time of 24:00.
The Delay time is the end time of the programme, that is, it includes the entire programme running time. So the Delay time must be greater than the programme running time. When the Delay function is activated, the " " icon on the screen lights up or flashes. Once the Delay function is finished, the icon goes out.
If the Delay function is selected before the programme starts, it can be disabled by choosing a different programme or function.
To disable the Delay function after the programme starts, the appliance must be switched off and restarted.

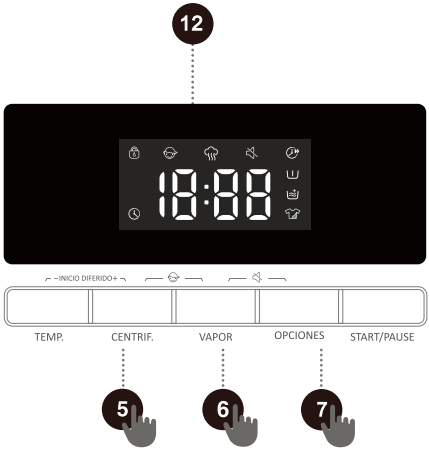

5 + 6 Child Lock

The appliance features a child lock to prevent accidental operation by children and ensure their safety.
Press and hold the “Spin + Steam” buttons simultaneously to activate the child lock. The child lock icon " " lights up. Repeat the same operation to deactivate the child lock.
When the Child Lock is set, all buttons except the power are locked.
After completing programme, the child lock will be automatically released.

6 + 7 Mute

Switch off all acoustic signals except for alarms to minimize noise.
When the appliance is in standby, paused, or running mode, press and hold the “Steam+ Options” buttons simultaneously, the " " mute icon lights up to activate the mute function.
Repeat the same operation to deactivate the mute function and restore all acoustic signals

12 Display

It is used to display the remaining time, appointment time, fault code and other related information of the programme.

Icon description

	Door lock indicator icon. The door lock indicator icon lights up, and the door is locked. Do not force the door open to avoid injury.

FUNCTION TABLE

Programme	Temp.	Spin	Steam	Quicker	Pre-wash	Extra Rinse	Intensive	Delay End	Child Lock	Mute
Eco 40-60	-	•	-	-	-	-	-	•	•	•
ALGODÓN	•	•	•	•	•	•	•	•	•	•
SINTÉTICO	•	•	•	•	•	•	•	•	•	•
MIX	•	•	-	•	•	•	•	•	•	•
RÁPIDO 49	•	•	-	•	•	•	-	•	•	•
RÁPIDO 15	•	•	-	-	-	•	-	•	•	•
ACLARADO+ CENTR.	-	•	-	-	-	•	-	•	•	•
CENTRIFUGADO	-	•	-	-	-	-	-	•	•	•
LIMPIEZA	-	-	-	-	-	-	-	•	•	•
20℃	-	•	-	-	•	•	•	•	•	•
LANA	•	•	-	-	-	•	-	•	•	•
EDREDON	•	•	-	-	-	•	-	•	•	•
SPORT	•	•	-	-	•	•	•	•	•	•
ROPA BEBE	•	•	○	•	•	•	•	•	•	•
ANTI-ALÉRGICO	-	•	○	-	•	•	•	•	•	•

- • Optional functions
- - Non-selectable functions
- ○ Non-cancellable built-in default functions

STARTING PROGRAMME

Once you have selected the programme and extra functions, and added the detergent into the detergent drawer, press the "Start/Pause" button to start the programme.



Once you have pressed the "**Start**/Pause" button, you cannot change any settings except to enable/disable Child Lock and Mute (if available) and adjust the Water Level (if available).
When the programme starts, "**----**" appears on the screen to indicate that the laundry is being weighed.
After the start of the programme has started, the icon " 🔒 " is lit on the screen. When the programme is completed, the icon disappears. If you press the "Start/Pause" button during the programme operation, and all conditions are met for you to open the door, the icon " 🔒 " will goes out as well.
If this icon does not disappear, this means that the door cannot be opened. In such case, do not attempt to open the door by force.

If the time on the screen flashes when the programme is paused, check to ensure the door is properly closed, and press the "Start/Pause" button to resume the programme.

ENDING PROGRAMME

An acoustic signal will indicate the end of the programme. The display will read "End". The appliance will automatically shut down if no operations are performed for a period of time.

1. Switch off the appliance.
2. Close the water tap.
3. Unplug the power cord from the socket.
4. Close the washer dryer door.
5. Take the laundry from the drum.

Some programs automatically detect the laundry weight before washing and adjust the program duration accordingly.

INTERRUPTIONS AND CHANGING THE PROGRAMME

INTERRUPTION THE PROGRAMME

To stop or cancel the programme during operation, you must switch off the appliance.

CHANGING THE PROGRAMME

To change the programme during operation, switch the appliance off and on again, select the desired programme and extra functions, then press the **Start/**Pause button to start the new programme.

PAUSE THE PROGRAMME

Your can stop the programme at any time by pressing the "Start**/Pause**" button. When the remaining programme time flashes on the screen, the programme is temporarily paused. If the following conditions are met, the door lock is released and allows you to open the door:
1. The temperature inside the drum must be safe;
2. The water in the drum must be below a certain level.
To resume the programme, close the door and press the "**Start/**Pause" button. When the washing programme is paused and then restarted, it will continue from the point where it was paused. When the spinning programme is paused and then restarted, it will start from the beginning of the spinning cycle.

ADDING LAUNDRY DURING PROGRAMME OPERATION

To add laundry during programme operation, wait until the water level and temperature inside the drum are below a predefined threshold. Press the "Start/**Pause**" button to pause the programme; the remaining time flashes on the screen, and the Door Lock icon goes out (on some models, the "Add Laundry" icon "" lights up). You can then open the door to add laundry. If the door lock icon is active, the conditions for opening the door are not met, and you cannot add laundry during programme operation.

If a significant amount of extra laundry is added during washing and the water level is insufficient, the cleaning effectiveness may decrease, as the appliance calculates water intake based on the initial weight of the laundry. Insufficient water may also cause damage to the laundry due to friction, and the washing time will be extended.

FAULT

In case of a fault, the programme will be interrupted.
Flashing signal lights and an acoustic signal will warn about such occurrence (see chapter FAULT CODES AND TROUBLESHOOTING), and the fault code (FXX) will be indicated on the screen.

POWER SUPPLY FAILURE

In case of a power supply failure (power outage), the washing programme is interrupted. When power supply is restored, the programme is resumed from the point where it was interrupted.

If there is still water in the appliance after a power outage, do not open the door until you have manually drained the water using the pump filter.

MAINTENANCE AND CLEANING

Regular maintenance can extend the service life of the appliance. Before maintenance, unplug the washer dryer from the power mains and close the water tap.

Children should not clean the washer dryer or perform maintenance tasks without proper supervision.

CLEANING THE DETERGENT DRAWER

Clean the detergent drawer regularly.

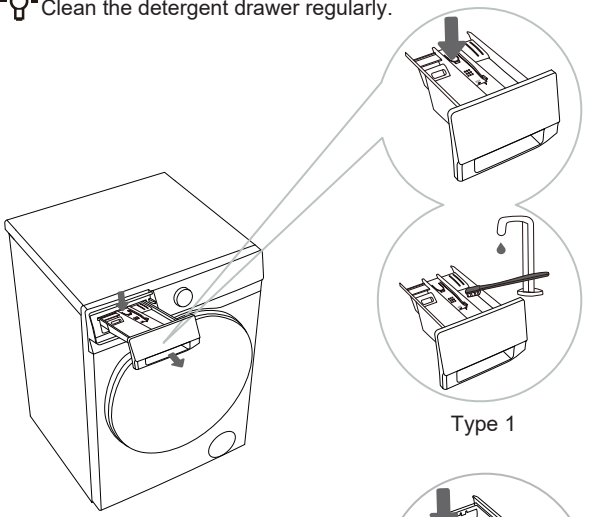

Type 1

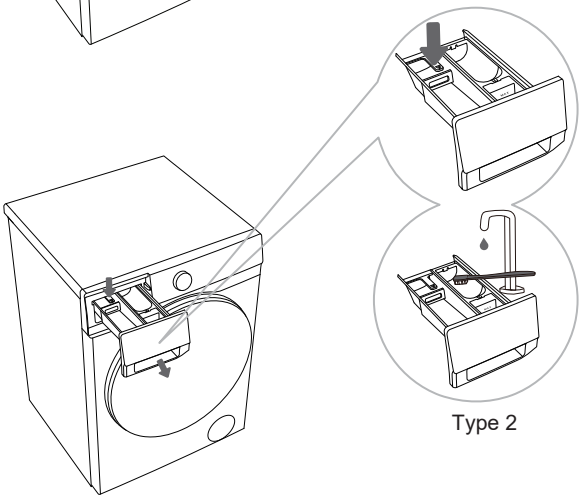

Type 2

1 Press the limit lever and pull out the detergent drawer. (Refer to the position indicated by the arrow in the left diagram)

2 Clean the detergent drawer with a brush and rinse it with running water and then wipe dry. Remove any detergent residue from the bottom of the housing. Then put the detergent drawer back in place.

The type varies depending on the model.

Do not wash the detergent drawer in a dishwasher.

CLEANING THE WATER SUPPLY HOSE, DETERGENT DISPENSER HOUSING, AND RUBBER DOOR GASKET

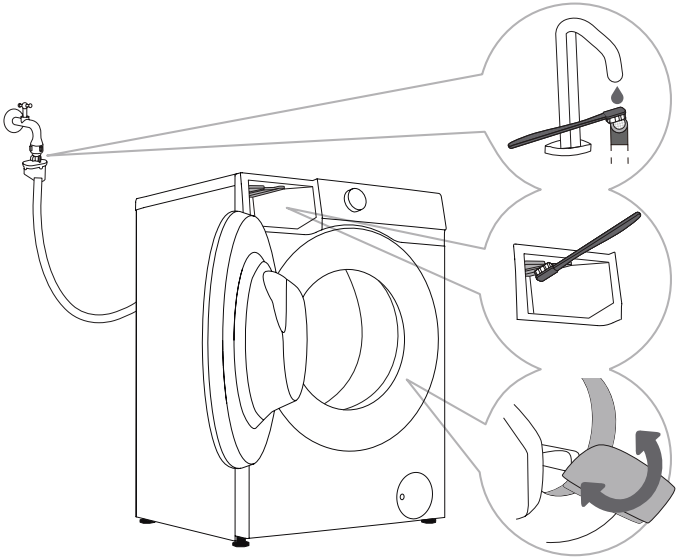

1 Clean the water supply hose filter regularly.

2 Use a brush to clean the entire detergent dispenser housing, especially the nozzles on the top.

3 After every wash, wipe the rubber door seal to extend its life cycle. To prevent mould growth on the seal, leave the door slightly open after washing to allow moisture to evaporate before closing the door.

CLEANING THE PUMP FILTER

Water may be spilled when cleaning the pump filter. It is therefore recommended to place an absorbent cloth on the floor.

Make sure the water has cooled down before you release it from the appliance.

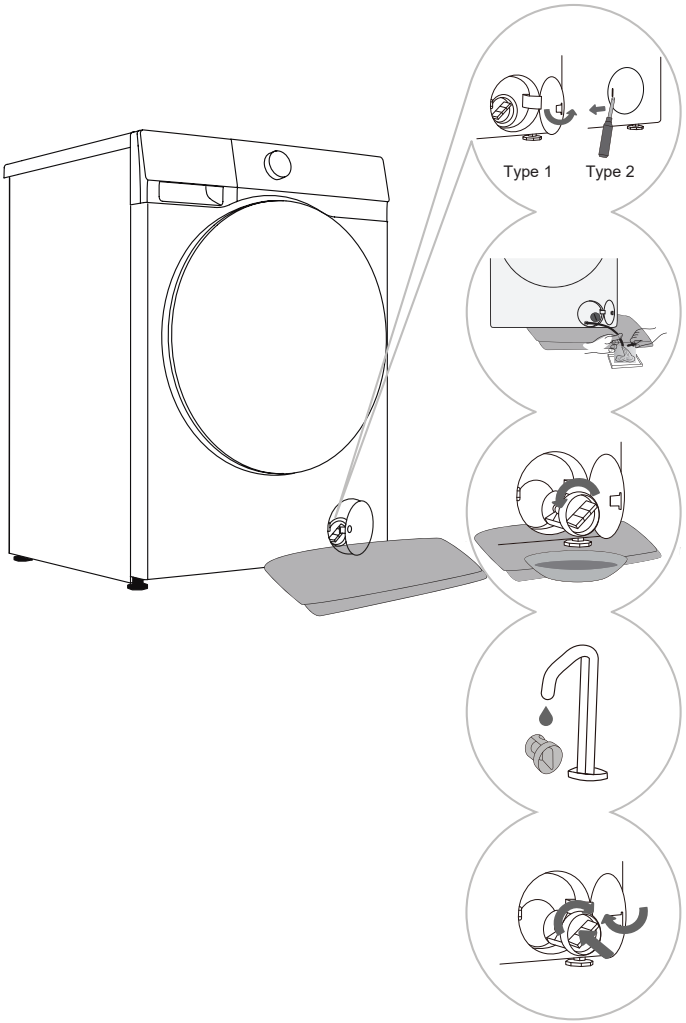

1 Open the pump filter cover.Type 1: Press the pump filter cover to pop it open.Type 2: Use a suitable tool (flathead screwdriver or similar) toOpen the pump filter cover. (The type varies depending on the model.)

2 Place a towel under the filter cover. If the appliance is provided with a drain hose, place the end of the hose into a container. Rotate the drain hose plug until it loosens and remove it to allow the water to drain naturally. Then reinstall the drain hose plug. If no drain hose is equipped, place a container under the pump filter. (The type varies depending on the model.)

3 Slowly rotate the pump filter counterclockwise. Pull out the pump filter to allow the water to drain slowly.

4 Clean the pump filter under running water.

5 Reinstall the pump filter as shown in the figure and tighten it by rotating it clockwise. For a good seal, the filter gasket surface should be clean.

The pump filter must be timely cleaned, especially after washing very fleecy, woolly, or very old laundry.

Also clean the pump filter if the appliance cannot start the spinning cycle or when there is debris in the pump (buttons, coins, hair pins or clips etc.).

Do not open the pump filter while the appliance is running. Do not operate the appliance until the pump filter is securely installed to avoid leaks or malfunctions.

CLEANING THE INLET FILTER

Check and clean the inlet filter regularly.
Clean the inlet filter immediately if water supply is slow.
Operation procedures are as follows:

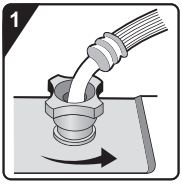

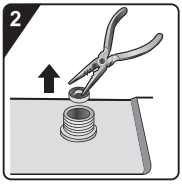

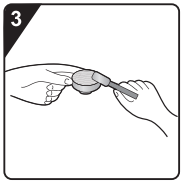

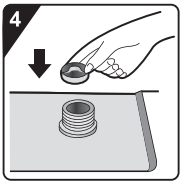

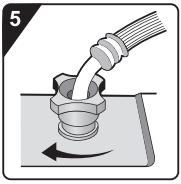

1 Close the water tap and unscrew the water supply hose.

2 Remove the inlet filter.

3 Clean the inlet filter.

4 Reinstall the inlet filter.

5 Connect the water supply hose. Open the water tap and ensure there are no leaks at the connection.

The inlet filter collects impurities and sediment from the water supply. It is recommended to clean it at least every six months, or more frequently if you have hard water or notice scale buildup.

CLEANING THE EXTERIOR

Always disconnect the washer dryer from the power mains before cleaning.

Clean the washer dryer exterior and display unit using a soft, damp cotton cloth and water. Then, use a soft, dry cloth to wipe the appliance dry.

Do not use any solvents or cleaning agents that could damage the washer dryer (please observe the recommendations and warnings provided by the cleaning agent manufacturers).

Clean the appliance door with a damp cloth, and then wipe it dry with a soft, dry cloth.

Do not use excessive water to clean the appliance.

TROUBLESHOOTING

The appliance is equipped with a number of automatic safety features to detect faults and take effective safety measures in a timely manner.
These faults are usually minor and can be rectified quickly.
If the appliance cannot operate normally, a fault message will appear on the screen. Please refer to the warning message for the appropriate action.
If the recommended troubleshooting methods do not resolve the problem, please contact after-sales service.
The user will assume all liability for any consequences arising from repairs carried out by themselves or unauthorised personnel.

Fault phenomenon	Recommended countermeasures
Machine fails to start	◇ Check whether the power cord is plugged into the socket and whether the socket is working functionally (by testing it with another appliance). ◇ Check whether the door is properly closed. ◇ Check whether the "**Start/**Pause" button is pressed. **Machine stops during normal operation** ◇ Check whether door is properly closed. Close the door and press the "**Start/**Pause" button. ◇ Check for excessive foam. The appliance may pause the programme for defoaming. After the defoaming process, the appliance will automatically resume operation. ◇ Check whether the safety protection has been activated.
Time displayed at the start of the programme increases or decreases	This is the adaptive adjustment of the appliance to the factors that influence the washing time. ◇ Excessive foam. ◇ Unbalance caused by large laundry. ◇ Extended heating time due to low water intake temperature. As a result of these factors, the remaining time displayed is recalculated and updated accordingly (if the appliance is making an unbalance adjustment, the time displayed remains unchanged). In addition, the appliance detects the load during the water supply and adjusts the programme time accordingly (fuzzy control).
Residual detergent or other additives in the detergent drawer after washing	◇ Check whether the detergent drawer is correctly installed and kept clean. ◇ Check whether the water pressure is normal and whether the inlet filter is clogged (see chapter "MAINTENANCE AND CLEANING").
Odour in the machine	◇ The odour may be caused by the rubber materials inside the appliance. It is the rubber smell, which dissipates after a few uses.

The warranty does not cover the faults or failures resulting from external factors (lightning strike, power grid failures, natural disasters etc.).

Fault phenomenon	Recommended countermeasures
Abnormal sound/noise during washing	◇ Foreign objects such as keys, coins or pins may have fallen into the drum. Stop the appliance and check for foreign objects in the drum. If noise persists after restarting, please contact after-sales service. ◇ Laundry may be unevenly distributed in the drum. Pause the programme, unlock the door, and redistribute the laundry.
Intense vibrations during spinning	◇ Check whether the appliance is level and whether all four feet are firmly seated on the floor. ◇ Check whether the transport screw/rods have been removed. Transport screw/rods must be removed before using the appliance. ◇ Check whether all foam supports have been removed from the bottom of the appliance.
Poor spinning effect	The appliance is equipped with a balance detection and correction system. After detecting unbalance caused by heavy laundry (e.g., bathrobes) and several spinning attempts, the system automatically reduces the spinning rate or even stops the spinning process to protect the appliance. ◇ If the laundry is still very wet after spinning, take the laundry out of the drum, shake it loose, and then select the spinning programme again. ◇ Excessive foam may impair the spinning effect. Make sure to use an appropriate amount of low-foaming detergent. ◇ Check whether the spinning rate is set to "0" or "No Spin".
Water leakage	◇ Leak from the water supply hose. Check the connection between the tap and the water supply hose connector for leaks. If there is a leak, wrap sealing tape around the end of the tap or replace the tap. It is recommended to check the connection between the water supply hose connector and the inlet valve for tightness. Tighten the connection to eliminate leaks. ◇ Leak from the drain hose. For top-drain models, the drain hose clips must not be removed as this will result in a continuous water discharge. ◇ Leak from the detergent drawer. The detergent drawer is not closed tightly. Push the handle to close the detergent drawer tightly. ◇ Leak from the door seal. Check the door seal for foreign objects and clean if necessary.
Wrinkled laundry	◇ The laundry is not removed promptly from the drum. After the wash cycle is completed, remove the laundry from the drum promptly. ◇ The appliance is overloaded. The drum should not be full of laundry and the door should be easy to close. ◇ The spinning rate is too high. Set a suitable spinning rate for the type of laundry.

DRY FAULT (FOR TUMBLE DRYER MODELS)

Fault phenomenon	Recommended countermeasures
Washer dryer does not carry out drying process	◇ Check whether the drying programme is set up. ◇ Check whether the water tap is unopened. ◇ Check whether the door is properly closed. ◇ Check whether the load is excessive (see PROGRAMME TABLE for capacity requirements), and take out part of the laundry to dry again.
Poor drying effect	◇ Check whether the load is excessive. If so, it will cause unsatisfactory drying effect and increased wrinkling. Separate the laundry in the drum for individual drying. ◇ Check if heavier items (e.g., thick cotton) are mixed with lighter ones (e.g., synthetic fabrics). ◇ Dry laundry separately by type.
Excessive drying time	◇ Check whether the load is excessive (see PROGRAMME TABLE for capacity requirements), and take out part of the laundry to dry again. ◇ Laundry is not sufficiently spun (see section “Poor spinning effect" for guidance). ◇ A large amount of thicker laundry (e.g., jeans).
Odour during drying	◇ Using detergents or softeners with strong chemical odours may cause odours during drying. ◇ If the appliance is not thoroughly cleaned, residual dirt may produce odours while drying. Clean the appliance regularly (see chapter “MAINTENANCE AND CLEANING”) and promptly remove laundry after drying.

FAULT CODES AND TROUBLESHOOTING

If the unit is not operating normally and the following codes are displayed, this may not indicate a fault. Please refer to the FAULT CODES for appropriate action.

Problem/Fault	Description	What to do?
F01	**Water inflow fault**	Check the following: 1. Is the water tap is open? Is the pressure too low? 2. Is the water supply hose pinched? 3. Is the Inlet filter clogged? 4. Is the water supply hose frozen? After troubleshooting is finished, press the "Start/Pause" button to continue operation.
F03	**Water discharge fault**	Check the following: 1. Is the drain hose pinched? Does the water flow through the hose? 2. Is the filter on the drain hose clogged? 3. Is the drain hose frozen? After troubleshooting is finished, press the "Start/Pause" button to continue operation.
F24	**Overflow**	Pause and restart the programme. If the appliance continues to overflow, close the water tap and contact a service technician.
F13	**Door locking fault**	Door is closed, but it cannot be locked. Switch the appliance off and on again. Then restart the washing programme. If the fault persists, contact a service technician.
F14	**Door unlocking fault**	Door is closed, but it cannot be unlocked. Switch the appliance off and then back on. If the fault persists, contact a service technician.
Other	**Electronic module fault**	Switch the appliance off and then back on. Restart the washing programme. If the fault persists, contact a service technician.
Unb	**Unbalance alarm**	Unbalance alarm shall be solved by the following methods: 1. Laundry tangling If the laundry is tangled, first switch off the appliance, open the door, shake the laundry loose and put it back in the drum. Then close the door and select the spinning programme again. 2. Underweighted laundry Switch off the appliance, open the door and load additional laundry (or one or two towels). Then close the door and select the spin program again.
F15-F18	**Abnormal drying (for tumble dryer models)**	Switch the appliance off and then back on.

SERVICING

BEFORE CALLING A SERVICE TECHNICIAN

When you contact the service centre, please specify your appliance model.

The model, code / ID, type and serial number are indicated on the nameplate of the appliance.

In case of a defect, only use spare parts approved by authorised manufacturers.

Repairs or warranty claims due to incorrect connections or misuse of the appliance are not covered by the warranty. In such cases, the cost of repair shall be borne by the user.

USAGE RECOMMENDATIONS

When washing colored clothes for the first time, wash them separately by color.

Wash heavily soiled laundry in smaller amounts, with increased powder detergent or a Prewash cycle (if available). Apply a special-purpose stain remover on stubborn stains before the wash. We recommend referring to “stain removal tips”.

If you often wash laundry at low temperatures and with liquid detergents, bacteria may develop and cause odour in the washer dryer. To prevent such odour, we recommend running “Drum Clean” (or other high-temperature programmes) from time to time.

We recommend avoiding washing very small amounts of laundry as this will lead to excessive use of energy and poor washer dryer performance.

Loosen any folded or tangled laundry before putting it into the drum.

Only use detergents for washer dryer.

If water hardness exceeds 14°dH, water softener should be used. Heater damage resulting from incorrect use of water softeners shall not be covered by the warranty. Check the information on water hardness with your local water supply company or authority.

Use of chlorine-based bleaches is not recommended as they can damage the heater.

If you use a descaling agent, bleach, or dye, only use the kind that is suitable for use in the appliance.

Do not use solvents or similar chemicals (e.g., paint thinner, turpentine, gasoline).

Do not add hardened lumps of powder detergent into the detergent dispenser as this may clog the piping in the washer dryer.

Powder or liquid detergent should be added according to the manufacturer's instructions, washing temperature, and selected programme.

When using concentrated liquid laundry care products, we recommend diluting them with water to prevent clogging the detergent drawer drain.

Liquid detergent is suitable for washing programme without a prewash cycle.

Exercise caution to avoid mixing detergent and softener.

At higher spinning rates, there will be less residual moisture in the laundry. As a result, drying in a tumble dryer will be more economical and faster.

STAIN REMOVAL TIPS

Before using special-purpose stain removers, try using the natural methods that do not harm the environment on less stubborn stains. However, timely treatment makes stain removal easier! Remove stains by rinsing with cold (lukewarm) water - but never with hot water!

Stains	Stain removal
Mud	When the stain is dry, first scrape it off the laundry before washing it in the washer dryer. If the stain is stubborn, soak it with an enzyme-based stain remover before the wash. If the stain is not stubborn, wash the laundry with liquid or powder detergent and water before the wash.
Antiperspirant	Before washing in the appliance, apply liquid detergent onto the laundry. Apply stain removers on any stubborn stains. Alternatively, use oxygen-based bleach for the wash.
Tea	Soak or rinse the laundry in cold water and add stain remover if necessary.
Chocolate	Soak or rinse the laundry with lukewarm soapy water. Then, apply lemon juice and rinse.
Ink	Before washing in the appliance, apply stain remover on the stain. You may also use denatured alcohol. Turn the laundry inside out and place a paper towel under the stain. Use the alcohol on the back side of the stain. At the end of the process, thoroughly rinse the laundry.
Felt tip pens	Dilute some starch in water and apply it to the stain. When it dries, scrape it off with a brush. Then, put the laundry into the appliance to wash.
Baby (urine, mud, food stains)	Before washing in the appliance, soak the stains in lukewarm water for at least half an hour. For easier stain removal, add an enzyme-based stain remover.
Grass	Before washing in the appliance, soak the laundry in an enzyme-based stain remover. Grass stains can also be removed by soaking (for approx. 1 hour) in diluted lemon juice or distilled vinegar.
Egg	Soak the laundry in an enzyme-based stain remover. Soak in cold water for at least 30 minutes, or a few hours if the stains are stubborn. Then, wash in the appliance.
Coffee	Soak the laundry in salt water. If the stain is not fresh, soak it with a mixture of glycerine, ammonia and alcohol.
Shoe polish	Apply cooking oil to the stain and rinse.
Blood	Fresh stain - Rinse the laundry with cool water and wash it in the washer dryer. Dried stain - Soak the laundry in an enzyme-based stain remover. Then, wash in the appliance. If the stain does not vanish, try to remove it with a bleach suitable for your laundry.

Stains	Stain removal
Glue, chewing gum	Place the laundry in a bag and put it in the freezer until the stain hardens. Then remove it with a blunt knife. Dilute the stain with a prewash stain remover and rinse thoroughly. Finally, wash the laundry in the appliance.
Makeup	Use a stain remover for the prewash, then wash in the appliance.
Butter	Before washing in the appliance, apply stain remover onto the laundry. Then, rinse with hot water (as hot as the fabric allows).
Milk	Soak the laundry in an enzyme-based stain remover. Soak for at least 30 minutes, or a few hours if the stains are stubborn. Then, wash in the appliance.
Fruit juice	Apply a mixture of salt and water on the stain. Leave to take effect for a while, then rinse. You can apply sodium bicarbonate, distilled vinegar or lemon juice on the stain before washing in the appliance. For old stains, use glycerine. After 20 minutes, rinse with cold water. Finally, wash the laundry in the appliance.
Wine	Soak the laundry in cold water for at least 30 minutes. Also, use a stain remover. Then, wash in the appliance.
Wax	Put the laundry into the freezer until the wax hardens. Then, scrape it off. Remove the remaining wax by placing a paper towel onto the stain, and then heat it with an iron until the paper absorbs the wax.
Sweat	Before washing in the appliance, rub liquid detergent thoroughly into the stain.
Chewing gum	Put the laundry into the freezer until the chewing gum hardens. Then, wash in the appliance.

DISPOSAL



Packaging is made of environmentally friendly materials that can be recycled, disposed of, or destroyed without any hazard to the environment. To this end, packaging materials are labelled appropriately.

The symbol on the product or its packaging indicates that the product should not be treated as normal household waste. Take the product to an authorised collection centre for waste electric and electronic equipment processing.

When disposing of the washer dryer at the end of its useful life, remove all power cords, and destroy the door latch and switch to prevent the door from locking or latching, and to prevent children or small animals from becoming trapped inside and causing a hazard.

This appliance is marked according to the European directive on waste (WEEE).

Correct disposal of the product will help prevent any negative effects on the environment and health of people, which could occur in case of incorrect product removal. For detailed information on removal and processing of the product, please contact the relevant municipal authority in charge of waste management, your household waste disposal service, or the store where you bought the product.

TYPICAL CONSUMPTION TABLE

Program Instructions

1. The Eco 40-60 program is able to clean normally soiled cotton laundry declared to be washable about 40°C to 60°C together in the same cycle, and that this program is used to assess the compliance with the EU ecodesign legislation.
2. The power consumption of the off-mode is 0.49W.
3. The most efficient programs in terms of energy consumption are generally those that perform at lower temperatures and longer duration.
4. Loading the household washing machine up to the capacity indicated by the manufacturer for the respective programs will contribute to energy and water savings.
5. Correct use of detergent, softeners and other additives. Do not apply excessive detergent. This may affect the washing results adversely.
6. Periodic cleaning,including optimal frequency, and limescale prevention and procedure.
7. Noise and remaining moisture content are influenced by the spinning speed: the higher the spinning speed in the spinning phase the higher the noise and the lower the remaining moisture content.
8. The product information and QR code are reflected in the energy consumption label the product registration information can be obtained by scanning the QR code.
9. The information of standard programs.

Program	Selected Temperature (℃)	Rated Capacity (kg)	Maximum temperature in drum (℃)	Program duration (h:min)	Energy consumption (kWh/cycle)	Water consumption (litres/cycle)	Remaining moisture content (%)	Maximum speed reached (rpm)
Eco40-60 full load	-	8.0	27	3:38	0.524	48.0	53.90	1400
Eco40-60 half load	-	4.0	27	2:48	0.364	38 .0	53.90	1400
Eco40-60 1/4 load	-	2.0	23	2:26	0.220	30.0	53.90	1400
20℃	20	8.0	20	1:50	0.190	78.0	65.00	1000
Cotton	60	8.0	54	3:38	1.350	108.0	58.00	1400
Synthetics	40	4.0	40	2:19	0.920	88.0	38.00	1400
Quick 15'	20	1.0	20	0:15	0.050	24.0	70.00	800

The values given for programs other than the Eco 40-60 program are indicative only.

Maximum or nominal load applies to laundry prepared pursuant to the IEC 60456 standard.

Due to deviations in terms of type and amount of laundry, spinning, power supply oscillation, and environment temperature and humidity, the program duration and power consumption values measured at the end user may differ from the ones stated in the table.

We reserve the right to any changes and errors in the instructions for use.

SVAN TRADING S.L.
Imported by B73737553
Av. Altos Hornos S/N. Pto. Sagunto (46520).
Valencia, España. info@svanelectro.com
ES 960600034 | PT 00351300305065

20217485-N6020019795A