svan

SCI1955400ENF. Fridge

ES Instrucciones para la instalación, el uso, el mantenimiento
EN Installation, use and maintenance instructions
FR Manuel D'utilsation
PT Manual De Instruções
DE Gebrauchsanweisung
IT Istruzioni per l'installazione, l'uso e la manutenzione

Important Safety Instrcutions 3
First Use of Product 6

Installation Instruction 6
Attentions before installation 6
Components list for installation 6
Product and cabinet sizes 7
Preparation before installation 8
Steps to put the refrigerator inside cabinet 9
Steps to install the cabinet door 10
Instruction to adjust cabinet door 12
Steps for first use of product 13
Major Function Introduction 13
Name for refrigerator components 13
Control panel 14
1. Power switch 15
2. Adjust the temperature of refrigerator compartment 16
3. Adjust the temperature inside freezer compartment 16
4. Fast cooling function 17
5. Fast freeze 17
6. Holiday function selection 18
7. Fridge compartment refrigeration power off function 18
8. Open door alarm function 18
Instruction and Attentions for Usage of Refrigerator Compartment 19
Suggested storage area for various foods 19
Usage of crisper box 19
Usage of bottle rack 19
Attentions for food storage in refrigerator compartment 20
Instruction and Attentions for Usage of Freezer Compartment 21
Attentions for food storage in freezer compartment 22
Daily Maintenance For Refrigerator 23
Clean refrigerator 23
Transportation of refrigerator 23
Out of service of refrigerator 24

Please be subject to the actual products if anything different or updated.
Please pardon us for not informing in advance.

Dear customer:
Thanks for choosing our products. In order to guarantee the proper use of refrigerator and avoid personal injury, please carefully read the contents with below symbols in this manual:

Warning — Mistaken operation may result in personal injury

Caution — Mistaken operation may result in property loss

Strictly forbidden behavior or operation

Behavior or operation that must be abided by

1 Safety warnings

1.1 Warning



Warning: risk of fire / flammable materials

Any replacement or maintenance of the LED lamps is intended to be made by the manufacturer service agent or similar qualified person.

This appliance is intended to be used in household and similar applications such as sta ffkitchen areas in shops, offices and other working environments; farm houses and by clients in hotels, motels and other residential type environments; bed and breakfast type environments; catering and similar non-retail applications.

If the supply cord is damaged, it must be replaced by the manufacturer, its service agent or similarly qualified persons in order to avoid a hazard. .

Do not store explosive substances such as aerosol cans with a flammable propellant in this appliance.

The appliance has to be unplugged after use and before carrying out user maintenance on the appliance.

WARNING: Keep ventilation openings, in the appliance enclosure or in the built-in structure, clear of obstruction.

WARNING: Do not use mechanical devices or other means to accelerate the defrosting process, other than those recommended by the manufacturer.

WARNING: Do not damage the refrigerant circuit.

WARNING: Do not use electrical appliances inside the food storage compartments of the appliance, unless they are of the type recommended by the manufacturer .

WARNING: Please abandon the appliance according to local regulators for it use flammable blowing gas and refrigerant.

WARNING: When positioning the appliance, ensure the supply cord is not trapped or damaged.

WARNING: Do not locate multiple portable socket-outlets or portable power supplies at the rear of the appliance.

Do not use extension cords or ungrounded (two prong) adapters.

DANGER: Risk of child entrapment. Before you throw away the appliance:

– Take off the doors.
– Leave the shelves in place so that children may not easily climb inside.

The appliance must be disconnected from the source of electrical supply before attempting the installation of accessory

Refrigerant and cyclopentane foaming material used for the appliance are flammable. Therefore, when the appliance is scrapped, it shall be kept away from any fire source and be recovered by a special recovering company with corresponding qualification other than be disposed by combustion,so as to prevent damage to the environment or any other harm.

This appliance is not intended for use by persons (including children) with reduced physical, sensory or mental capabilities, or lack of experience and knowledge, unless they have been given supervision or instruction concerning use of the appliance by a person responsible for their safety.)

Children should be supervised to ensure that they do not play with the appliance.

Electricity

Power supply

Alternating current of this refrigerator is220V/50Hz， if voltage fluctuates too large (exceed the range of 187- 242V)，the refrigerator may not start to work，the thermostat or compressor will burn out and compressor may sound abnormally.At this time,it must be equipped with an automatic voltage stabillizer of more than 750W.

Grouding

The refrigerator has to be powered with a special independent socket and reliably grounded. The power cord of this appliance is equipped with a 3-prong(grounding) plug which mates with a standard 3-prong (grounding)outlet.At any circumstance, don't cut o ffthe third prong (grounding).When the refrigerator is installed, the plug should be reachable to use.
The plug of the power cord should firmly contact with the socket;otherwise, it may cause fire disaster.

Power cord and plug

- Please do not pull out the plug with jerk. Hold the power plug tightly, then pull it straight out from socket . Make sure the power cord is not squeezed by the refrigerator or user. Please be cautious to avoid damaging the power cord when moving refrigerator away from the wall.
- Do not use the damaged power cord or worn power plug. Please contact the authorized repairer to replace the damaged power cord.
- Please disconnect the refrigerator with power supply before cleaning， maintenance or replacing LED light.

Leakage of flammable gas

In case of leakage of flammable gas, please close the valves of gas, open the doors and windows, do not plug or unplug the power plug.

Usage

Food storage

- This is household refrigerator which can only be used for food storage， please do not store blood， medicine or biological products in refrigerator.
  The flammable and explosive dangerous products， highly corrosive acid or alkali shall not be stored in refrigerator.
- Do not put bottled beer or drink inside the freezer compartment to avoid frost crack.
- When the refrigerator is running， do not touch the freezing surface in freezer compartment with wet hands to avoid the skin adhering to the freezing surface.

Usage environment

- The refrigerator should be built -in the cabinet, please refer to the'Installation instruction" for the specifications of cabinet.
- The refrigerator shall be placed away from heat source and avoid direct sunshine to guarantee the performance.
- Do not expose the refrigerator to freezing environment， outdoors or rain.
- Do not place the refrigerator in moisture， if the refrigerator is splashed with water, wipe the water out immediately in order to avoid rusting or damaging of electrical insulation performance.
- Do not place the heavy or container flled with water on top of refrigerator in order to avoid the personal injury or leakage of electricity caused by falling of the heavy goods or container.
- Do not place or use electrical appliances such as power plug，stabilized voltage supply，microwave on top of or inside refrigerator to avoid electro magnetic interference.
- Do not store or use gasoline or other flammable substances near to refrigerator to avoid fire disaster.

Maintenance

Cleaning

- Do not use water to spray the refrigerator, make sure the refrigerator is not placed in wet environment to avoid damage of electrical insulation performance.
- When clean the refrigerator, please pull out the power plug. Make sure the refrigerator is powered o fffor at least 5 minutes before connecting to power supply again，or else the compressor may breakdown due to consecutive operation.

Reparing

The refrigerator can only be disassembled or repaired by qualified serviceman.Danger: Risk of child entrapment. Before you throw away your old refrigerator or freezer:

- Keep the refrigerator clear of fires,when discard it.
- Take off doors,and leave the shelves in right place so that children may not easily climb inside.
- Do not let children play on the refrigerator door, in case the toppling of refrigerator which may result in personal injury.

Preparations before using refrigerator

1. Remove all packaging materials including the foaming base and the adhesive tapes which are used to fix the accessories.

2. **Check the accessories andmaterials**
   Please check the parts inside package according to packing list. If there is difference, please consult the seller.

3. **Place the refrigerator in proper location.**

4. Please clean the refrigerator before use(refer to the chapter clean of refrigerator on page23)

5. After the refrigerator is leveled and cleaned, please wait 2 hours before connecting to the power supply.

6. **Remove the protection film**
   Please remove the protection film before use to guarantee the heat dissipation of refrigerator.If not, it may cause the rise of power consumption.

Steps for first use of product

1 Connect to power supply

After first connecting to power supply, it will take several hours for the freezer to complete the refrigeration.

The default preset temperature is.

refrigerator compartment(5℃)
freezer compartment(-18℃)

2 Put the food inside refrigerator

The food can be put into refrigerator2-3 hours after connecting to power supply. Please do not store too much food in refrigerator compartment. The total weight of the food stored in each shelf should not be more than 24kg.

3 Use refrigerator

Keep the refrigerator running for 24 hours to reach the steady state after putting the food inside refrigerator. After that, the temperature canbe changed.

Tips: After changing the temperature setting， it will take some time before the cabinet temperature reachbalance.
The length of time depends on ambient temperature, frequency of opening refrigerator doors andthe food stored in refrigerator .

In order to make the refrigerator work well, please obey below installation steps.

Attentions before installation

Installation position

Please keep the refrigerator away from direct sunshine and heating producing appliances, such as cooktop,oven,and dishwasher.

Power supply

- Make sure the power plug can be easily pulled in and out when installing the refrigerator.
- The power plug should be inserted into a special socket to avoid the unexpected power o ffof refrigerator. Do not use extension cord or porous adapter.
- To understand the requirement for power supply please refer to the nameplate in left side of refrigerator.
- The refrigerator should be correctly grounded.

Components list for installation

1.Front top plate	2.Hinge plate	3.Mounting plate	4.Bottom fixed plate
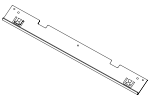 1 Pc	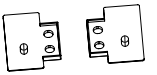 2 Pcs 2 Pcs	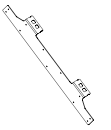 2 Pcs (already installed)	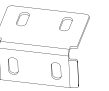 4 Pcs
5.Sealing strip	**6.Screw cap**	**7.Small display fixed plate**	**8. countersunk head screw**
1 Pc	 2 Pcs	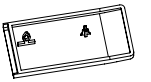 1 Pc	A  30 Pcs
9. Pan head screw	**10.M6 screw**	**11.M6 cap screw**	**12.L-type screwdriver**
B  6 Pcs	C  10 Pcs (already installed 8 Pcs)	D  10 Pcs (already installed 8 Pcs)	 1 Pc

Basics size

cabinet size(mm)		product size(mm)	
Net empty width	556 ± 2	Width	540
Net empty depth	⩾560(recommend 600)	Depth	555
Net empty height	1952±3	Height	1940

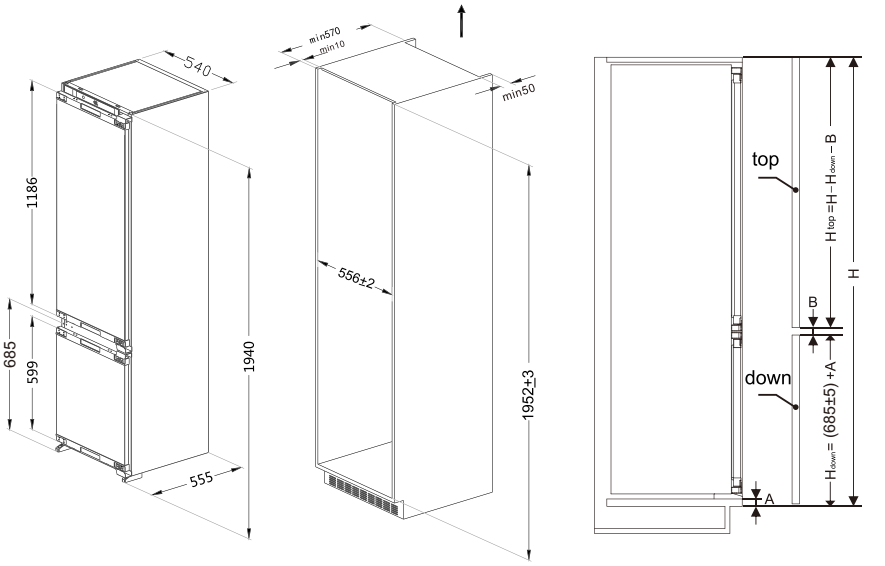

A:Edge dimension between the bottom door and cabinet body
H:Cabinet height
B:The distance between the lower and upper cabinet doors

Preparations before installing the refrigerator

1. Confirm the direction of opening the door

The refrigerator door is opened from left side.If change to open door from right side,please install the upper and lower hinge on left side after reversing the hinges. The reversing direction is shown as arrow in the diagram. install the hinge fixing plate， remove the small fixing plate in left side， then install the small fixing plate in right side after changing the direction of opening the door.

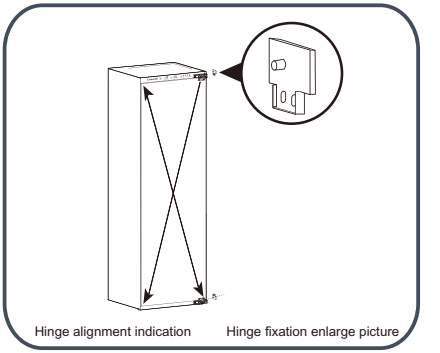

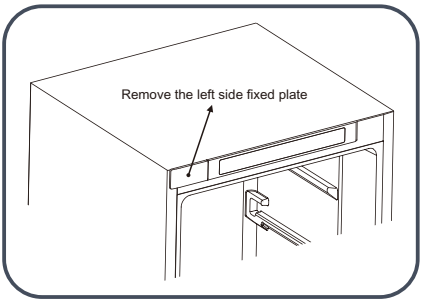

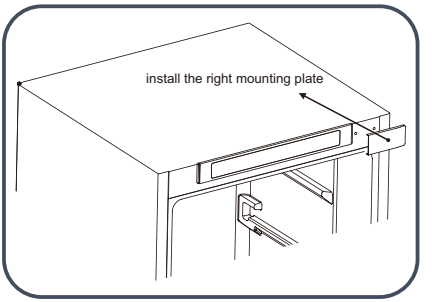

2.Install the front top plate

Fix the front top plate in front top of refrigerator with screws.

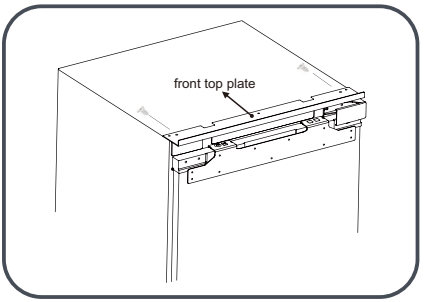

The steps to put the refrigerator inside cabinet

1. Pass the power cord through the hole on the back of the cabinet. If the power socket is inside cabinet,firstly plug the power plug into socket,then put the refrigerator inside cabinet.
2. Move the refrigerator into cabinet， adjust the refrigerator position in fore -and-aft direction to ensure the front of hinge fixing plate is leveled with cabinet.

CAUTION

Do not squeeze the power cord. A broken power cord may lead to fire disaster.

3. Fix the side of hinges with 2 screws(one screw to fix the first hinge,the other screw to fix the fourth hinge), after installing the cabinet door,insert other screws into the screw holes on the hinge，then tighten the screws.

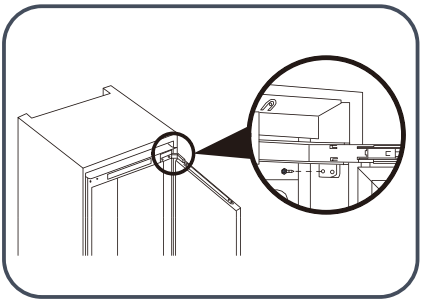

4.Rotate the adjusting foot to make the refrigerator and cabinet reach the proper state,and then screw down the adjusting foot with screws. Then fix the top plate of the refrigerator and the top of the cabinet with screws, and cover the screw cap.

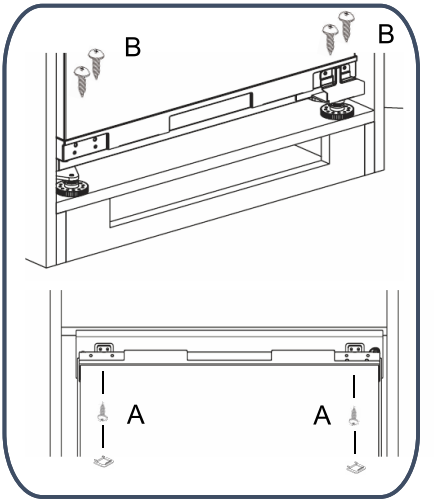

The steps to install the upper cabinet door

1. Measure the distance between upper mounting plate of refrigerator compartment door and top/left of cabinet and record the position.

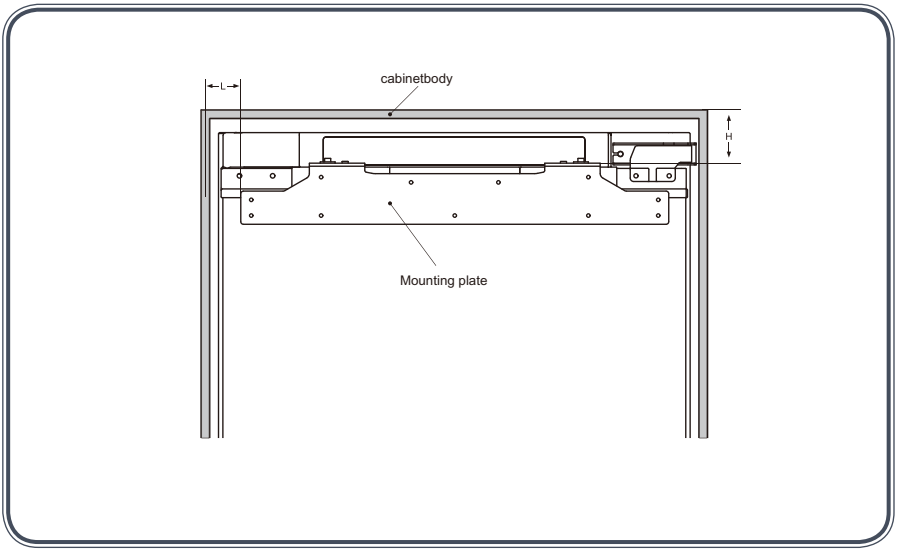

2. Loosen cap screws, then remove the mounting plate.

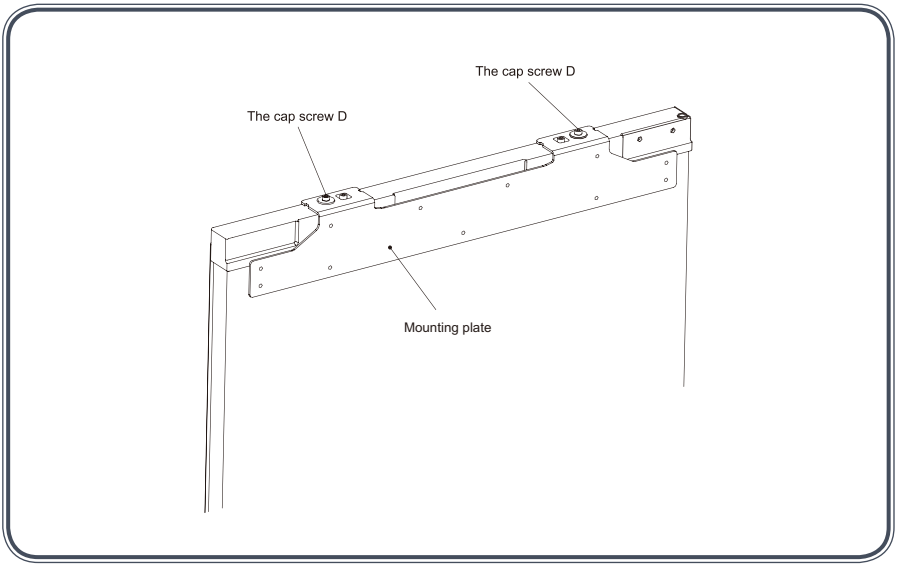

3. Measure and confirm the position to fix the mounting plate on cabinet door, then fix the mounting plate to cabinet door with screws.

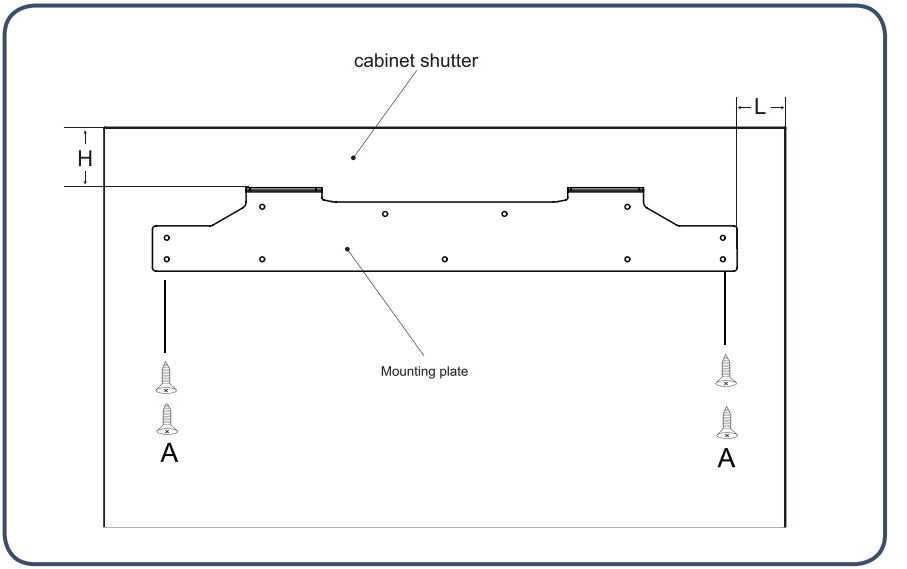

4. Fix the cabinet door to refrigerator compartment door with mounting plate， then tighten the screws(please do not overtighten the screws because the screws need to be loosened later)

5. Fix the refrigerator door to cabinet door with lower mounting plate.

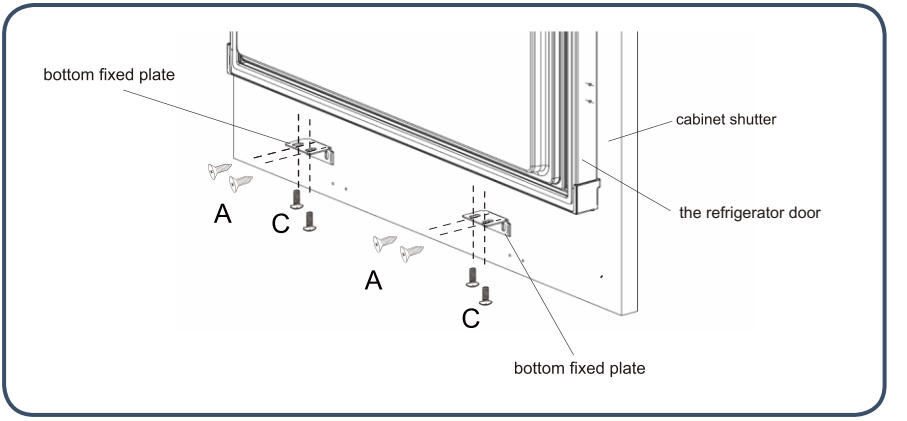

6. Tuck the sealing strip into the gap between the refrigerator and cabinet.

The steps to adjust the refrigerator cabinet door

Steps to adjust the upper end of refrigerator cabinet door

1.Adjustment of cabinet door in upward and downward direction

Adjustment in upward direction: Firstly adjust the cap screw D1 upwards, then adjust the cap screw D2 upwards.

Adjustment in downward direction: Firstly adjust the cap screw D2 downwards, then fix the cap screw D1.

2. Adjustment of cabinet door in leftward and downward/fore- -and -aft direction

Adjustment in leftward and downward direction: Loosen cap screw D1, move the mounting plate to right position, then fix cap screw D2.

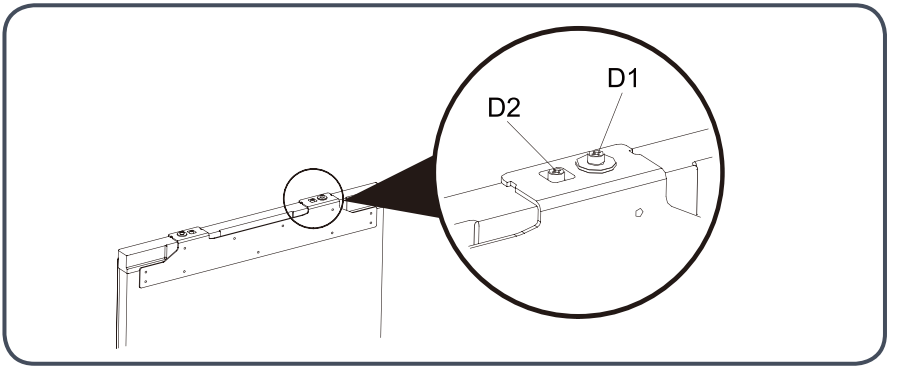

Steps to adjust the lower end of refrigerator cabinet door

1. Loosen the screws slightly, then adjust the depth(Z) and tighten the screw.

2. After adjusting the horizontal position of refrigerator cabinet door, fix the lower fixing plate to refrigerator door with screws.

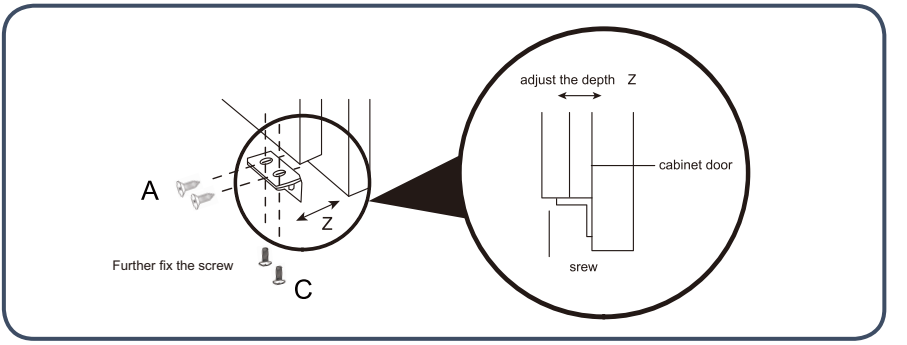

Energy saving tips

There are many simple things that can be done to save energy.
During installation
.Locate refrigerator to the coolest part of the room. Avoid areas of direct sunlight,or near heating ducts,registers, or other heat producing appliances.
. Ensure your refrigerator has adequate ventilation as shown in the installation instructions.
During use
. Avoid overcrowding shelves ,as this reduces air flow.
. Do not use anything(such as aluminum foil, wax paper, or paper toweling) as a shelf liner, as this reduces air flow.
. Avoid loading too much warm food in at once and allow good clearances in front of the air ducts within the cabinet for maximum cold air distribution.
. Your refrigeration is most efficient when it is two thirds full.
. Do not leave the door open for any longer than is necessary and organize items in the refrigerator to reduce time that the door is open.
Before placing food in the refrigerator
.Remove all packages.
.Clean the inside of the appliance with a mixture of warm water and a little liquid detergent to remove manufacturing and transportation dust.
. The appliance may have an odour on its initial operation, but this will go when the refrigerator has cooled sufficiently.
. Allow the refrigerator to run empty for 2-3 hours to allow each compartment to cool the appropriate temperature.

During use process

Main function introduction

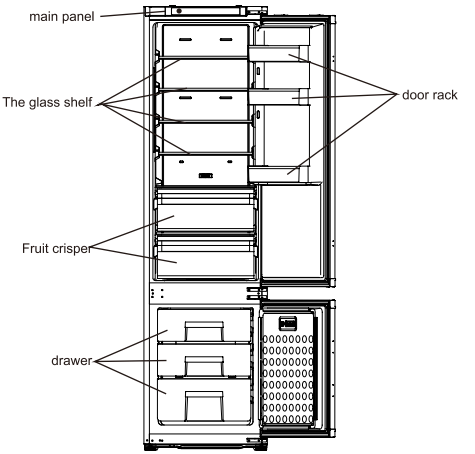

Control panel

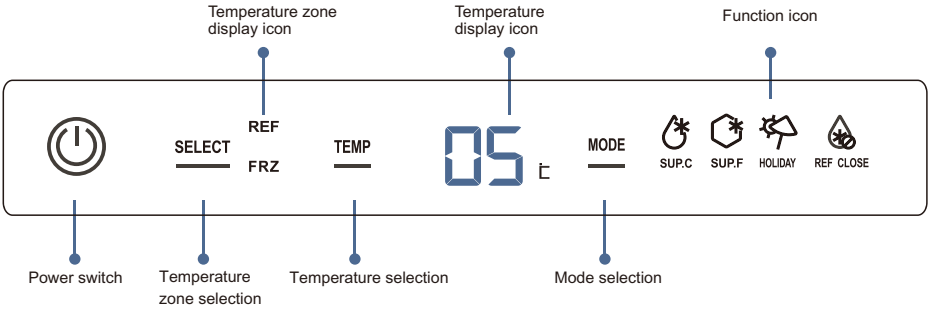

Power switch:	Power on/o ffthe refrigerator
Temperature zone selection:	Select the temperature zone of refrigerator and freezer compartment
Temperature adjustment:	Adjust the temperature settings in selected temperature zone
Function selection:	Select functions of fast cooling,fast freeze, holiday or fridge compartment refrigeration power off
Temperature zone displaying icon:	Display current temperature zone
Temperature displaying icon:	Display the temperature setting or value for current temperature zone
Fast cooling icon:	Indicate the refrigerator is in fast cooling status
Fast freeze icon:	Indicate the refrigerator is in fast freeze status
Holiday mode icon:	Indicate the refrigerator is in holiday mode status
Fridge compartment refrigeration power o fficon:	Indicate the fridge compartment refrigeration is powered off

1.Power switch

Turn on the refrigerator

When the refrigerator is in power o ffstatus, press "power switch"button for 3 seconds, the indicator is on and the refrigerator starts running.

Turn o ffthe refrigerator

Press "power switch"button for 3 seconds, the indicator is o ffand the refrigerator stops running.



Press 3 seconds → the indicator goes on(the refrigerator starts running)

Press 3 seconds again → the indicator goes off(the refrigerator starts running)

2. Adjust the temperature of refrigerator compartment

1. Press the"temperature zone selection"button, the refrigerator and freezer temperature zone display icon will be illuminated in turn.
2. Select refrigerator compartment temperature zone，the corresponding display icon will be iluminated and the actual temperature inside refrigerator compartment will be display.
3. Press“ temperature selection "button，the temperature display icon will display current setting of refrigerator compartment and flash.
4. Press" temperature selection "button again, the refrigerator compartment temperature setting will cycle in turns:" 02"-"03"-"04"-"05"-"06"-"07"-"08"-"02".

If there is nopressing button operation in 5 seconds， current setting will be confirmed.



3. Adjust the temperature inside freezer compartment

1. Press the "temperature zone selection"button, the refrigerator and freezer temperature zone display icon will be illuminated in turn.
2. Select freezer compartment temperature zone，the corresponding display icon will be illuminated and the actual temperature inside freezer compartment will be displayed.
3. Press “temperature selection "button，the temperature display icon will display current setting of freezer compartment and flash.
4. Press “ temperature selection"button again， the freezer compartment temperature setting will cycle in turns:

”–12”-”–13”-”–14”-”–15”-”–16”-”–17”-”–18”-”–19”-”–20”-”–21”-”–22”-”–23”-”–24”-”–12”.

If there is no pressing button operation in 5 seconds,current setting will be confirmed.

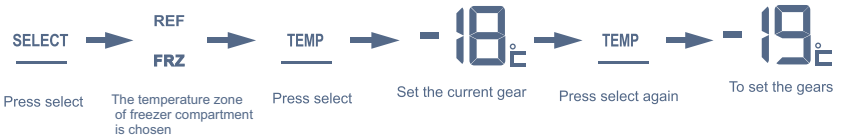

4. Fast cooling function

Turn on fast cooling function

Press"mode selection"button,"fast cooling" icon will flash. After 5 seconds, "fast cooling" icon will be illuminated and fast cooling function is activated.

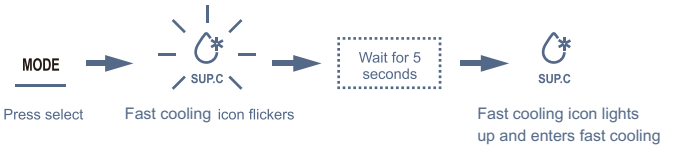

Turn o fffast cooling function

In fast cooling mode , press " mode selection " button , the " fast cooling " icon will flash. After 5 seconds , the " fast cooling icon turns off and the refrigerator quits fast cooling mode.

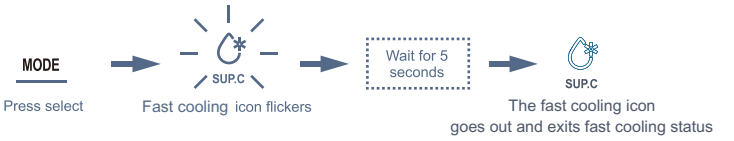

5. Fast freeze function

Turn on fast freeze function

Press "mode selection" button, "fast freeze" icon will flash. After 5 seconds,"fast freeze" icon will be iluminated and fast freeze function is activated.

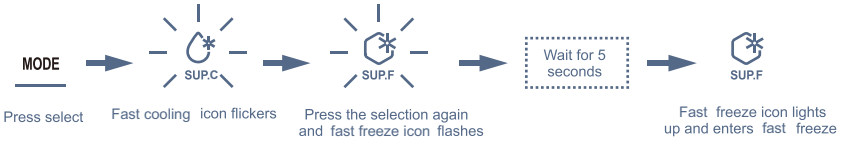

Turn o fffast freeze function

In fast freeze mode,press "mode selection" button 2 times,the “fast freeze” icon will flash. After 5 seconds, the "fast freeze"icon turns o ffand the refrigerator quits fast freeze mode.

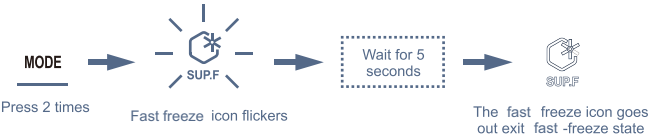

6. Holiday function function

Turn on holiday function selection

Press "mode selection" button 3 times, " holiday mode" icon will flash. After 5 seconds, "holiday mode" icon will be illuminated and holiday mode function is activated .



Turn o ffholiday function selection

In holiday mode function,press "function selection" button 3 times, the “ holiday mode" icon will flash. After 5 seconds,the "holiday mode" icon turns o ffand the refrigerator quits holiday mode.



7. Fridge compartment refrigeration power o fffunction

Turn on fridge compartment refrigeration power o fffunction

Press" mode selection "button 4 times,"fridge compartment refrigeration power o ff" icon will flash. After 5 seconds, "fridge compartment refrigeration power off" icon will be iluminated and fridge compartment refrigeration power o fffunction is activated.

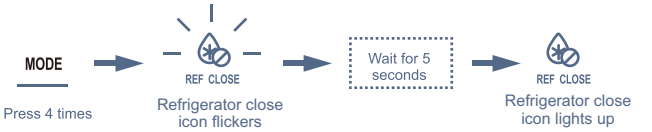

Turn o fffridge compartment refrigeration power o fffunction

In fridge compartment refrigeration power o ffmode,press"mode selection" button 4 times, the"fridge compartment refrigeration power off" icon will flash. After 5 seconds, the "fridge compartment refrigeration power off" icon turns o ffand the refrigerator quits fridge compartment refrigeration power o ffmode.

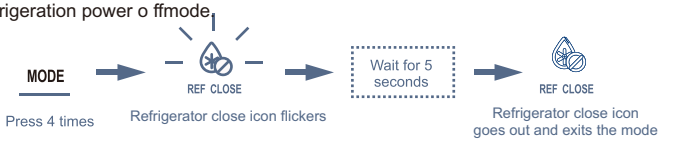

8. Open door alarm function

If the refrigerator has been left open for 180 seconds,an alarm will sound three times by 0.5 second interval.
If the refrigerator has been still left open, the alarm will repeat sound three times by 0.5 second interval by every 30 seconds until the door is closed.

The average temperature in refrigerator compartment is 0~ 10°C， so it can only be used for short- term storage of food.

Suggested storage area for various food

The temperature varies in different areas of refrigerator, so the food should be stored in recommended area shown as below figure:

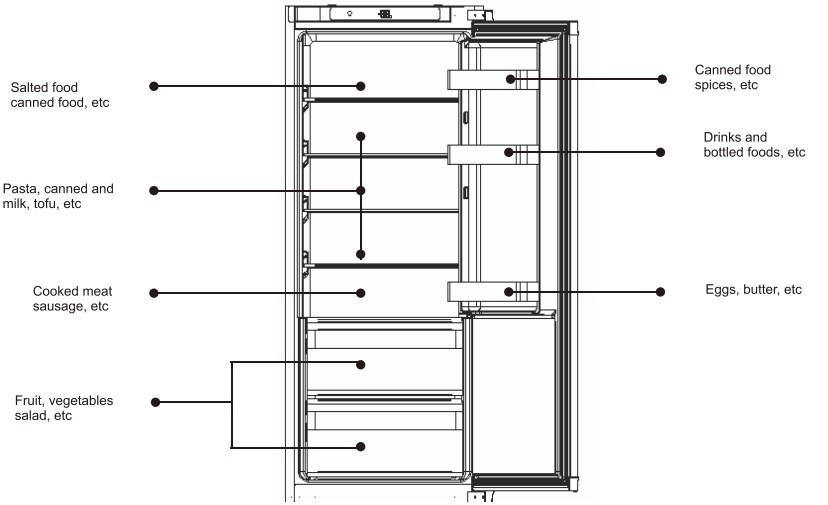

Usage of crisper box

The fruit and vegetable stored in refrigerator compartment lose moisture soon.Maintain the humidity in the crisper to keep more moisture of fruit and vegetable, which is fresher and healthier.



Usage of bottle box

- The position of bottle rack can be moved according to storage requirement. The bottle rack can be pulled out by lifting up. .
- When assemble the bottle rack,first place the bottle rack in the door liner, and then push it down gently.

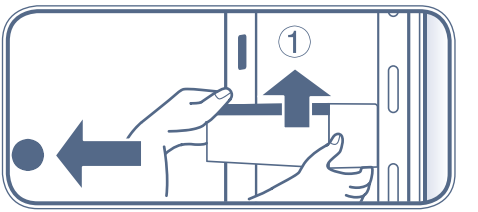

Attentions for food storage in refrigerator compartment

Do not place hot food in refrigerator



Cool the hot food to room temperature before putting it into the refrigerator. Putting hot food will not only result in the temperature rise inside refrigerator but also reduce the freshness of other food.

The food need to be cleaned before putting into refrigerator



In order to keep the inside of refrigerator clean, please clean and dry the food before putting it into refrigerator.

The food need to be sealed and classified stored

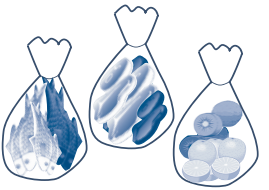

Seal the food before putting it into refrigerator. Classify the food and store it separately, which can not only help to keep freshness of food,but also avoid the taint of odour.

Do not place too much food in refrigerator

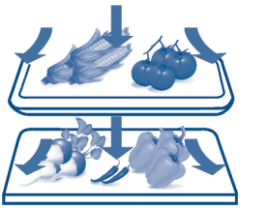

The food should be stored separately to leave enough room for air flow, thus better refrigeration effect can be guaranteed.

Prevent oil food contacting the liner

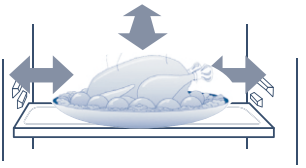

Contacting of food especially oil food with liner will result in corrosion of liner. The liner being polluted with oil should be cleanedimmediately.

Do not place food too close to liner

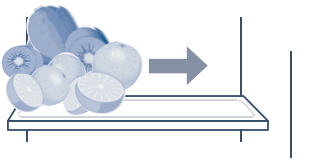

Please keep the food a little distance from liner to avoid being frozen.

The low temperature of freezer compartment is helpful to keep freshness of food, so the food which need to be stored for a long time is recommended to be stored inside freezer compartment，but please pay attention to the suggested storage period on food package.

Recommended preservation period and quality guarantee period for various food

Food	preservation period(month)	quality guarantee period(month)
chicken,beef,mutton,shrimp	4	9
dumpling,frozen bun,spareribs,ice cream	4	6
cake,bread ,sliced meet,cheese	2	6
crab,sea food,sausage ,ice cream	1	3

Please refer to the instructions on the package of the food manufacturer or the professional manual .
The specific storage time depends on the quality of the food, the pre- treatment before freezing and the different requirements of each family for the food quality.

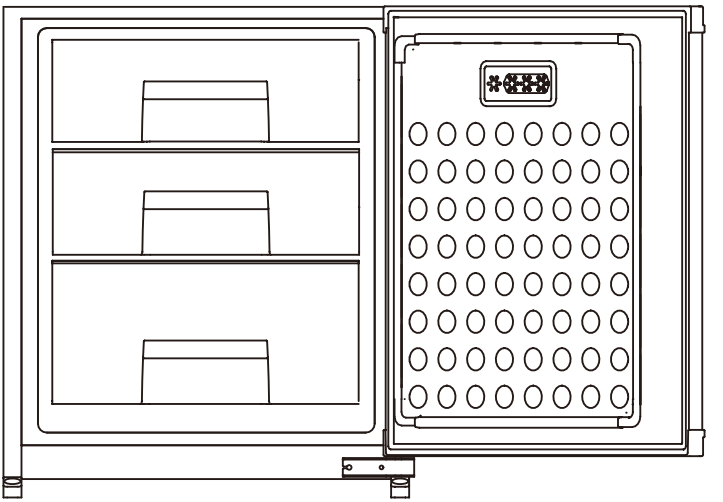

Attentions for food storage in freezer compartment

Do not place too much food inside freezer compartment

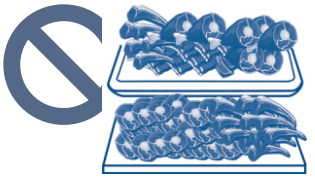

Do not place too much fresh food inside freezer compartment, please refer to the frozen capacity data of the refrigerator.

Do not place hot food in freezer compartment



Please cool the hot food to room temperature before placing into freezer compartment.

Divide food into proper portions



Small portions of food with no more than 2.5kg in weight are easily to be frozen and unfrozen.

Food need to be packed before placing into freezer compartment

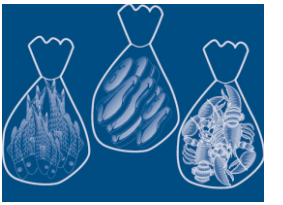

The outside package of food need to be dry to avoid frozen of food. The package should be no smell, air proof, water proof, no toxicity, nopollution to avoid the smell pollution and quality decrease of food.

The food should be dated according to storage period

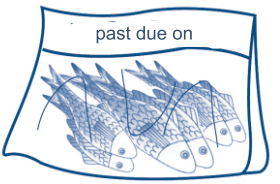

The frozen date and period should be marked on package according to storage period of various food in order to avoid the food being spoiled.

Avoid the repeat frozen of food



In principle, only take out the quantity of food that need to do unfrozen.The frozen food can not befrozen again unless it has been cooked,or else the food quality will be reduced.

Clean refrigerator

The food inside refrigerator will lead to odor, so the refrigerator need to be cleaned regularly.

The steps for cleaning

1. Pull out the power plug to cut o ffthe power supply.
2. Clean the freezer with soft tissue or sponge saturated with warm water or neutral detergent.

Caution Do not use hard brush,steel wire brush,organic solvent such as decontamination powder, gasoline, banana oil, acetone，hot water or acid, soda to clean the refrigerator.

3. Use dry cloth to clean the water on surface of refrigerator.

Warning When clean refrigerator, do not use water to spray over refrigerator to avoid leakage accident. Please use dry cloth to clean the electrical components such as switch and LED light.

Tips: The door seal stripiseasyto get dirty,please keepit clean.

Warning During the process of manual defrosting,maintenance or cleaning, the temperature rise of refrigerator food may lead to shortening of storage period.

The freezer compartment is automatically defrosted, no need for manually defrosting.

Warning Do not use mechanical devices or other methods to accelerate the defrosting process, except those recommended by the manufacturer.

Transportation of refrigerator

1. Press power button for 3 seconds to cut o ffthe power supply, then pull the power plug out of socket.
2. Remove all foods from refrigerator.
3. Use adhesive tapes to fix the moving parts such as drawers，shelves, crisper boxes, ect.
4. Close refrigerator door and fix the door with adhesive tapes to avoid door open in transportation.
5. The inclination during transportation should be less than 45 degrees to ensure that no damage to the cooling system occurs.

Caution **The refrigerator can not be laid down.**

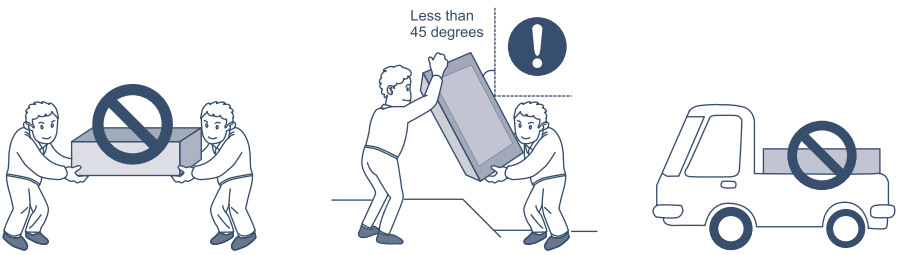

Out of service of the refrigerator

How to deal with power cut

- Even in summer, food can be stored without any problem for 10 hours after power cut.
- Don't put any new food in after the power cut. Try not to open the refrigerator door.
- If you know you are going to lose power, you can make more ice with a watertight container and place it on top inside of the freezer.

Caution

A temperature rise in the freezer due to power outages or other failures can shorten the storage period and reduce the quality of food.

On holiday

- If it is a short holiday, please take out perishable food, adjust the temperature to a proper gear,and close the refrigerator door after confirmation
- If it is a long holiday, please cut o ffthe power,and take out food.After defrosting, clean and dry the inside of refrigerator, and then open the door, so that prevent the trace food residue in the refrigerator from producing bad smell.

Not in use

- If the refrigerator needs to stop using for a long time, remove the power plug, cut o ffthe power and clean the refrigerator as described above.
- Open the door of the refrigerator when it is not in use to prevent the trace food residue in the refrigerator from producing bad smell.

Caution

- When the power is unplugged, leave a gap of at least 5 minutes before switching on again.
- In general, do not stop using the refrigerator, so as not to affect the service life of the refrigerator.

Warning

- When the appliances are scrapped, they should be properly disposed or handled by professionals and should not be discarded to avoid environmental hazards or other hazards.



Correct Disposal of this product：
This marking indicates that this product should not be disposed with other household wastes.To prevent possible harm to the environment or human health from uncontrolled waste disposal, recycle it responsibly to promote the sustainable reuse of material resources. To return your used device, please use the return and collection systems or contact the retailer where the product was purchased.They can take this product for environmental safe recycling.

Índice

Instrucciones importantes de seguridad 3
Primera utilización del producto 6
Instrucciones de instalación 6
Precauciones antes de la instalación 6
Lista de componentes para la instalación 6
Dimensiones del producto y del mueble 7
Preparación antes de la instalación 8
Pasos para insertar el frigorífico en el mueble 9
Pasos para instalar la puerta del mueble 10
Instrucciones para ajustar la puerta del mueble 12
Pasos para la primera utilización del producto 13
Introducción a las funciones principales 13
Nombre de los componentes del frigorífico 13
Panel de control 14
1. Interruptor de alimentación 15
2. Ajustar la temperatura del compartimento frigorífico 16
3. Ajustar la temperatura del compartimento congelador 16
4. Función de enfriamiento rápido 17
5. Congelación rápida 17
6. Selección del modo vacaciones 18
7. Función de apagado de la refrigeración del compartimento frigorífico .. 18
8. Función de alarma de puerta abierta 18
Instrucciones y precauciones para el uso del compartimento frigorífico 19
Zona de conservación recomendada para diferentes alimentos 19
Uso del cajón de frutas y verduras 19
Uso del soporte para botellas en la puerta 19
Precauciones para la conservación de los alimentos en el frigorífico 21
Instrucciones y precauciones para el uso del compartimento congelador.... 21
Precauciones para la conservación de los alimentos en el congelador... 22
Mantenimiento diario del frigorífico 23
Limpieza del frigorífico 23
Transporte del frigorífico 23
Puesta fuera de servicio del frigorífico 24

En caso de diferencias o actualizaciones, consulte el producto real.
Pedimos disculpas por no haber informado previamente.

Estimado cliente:
Gracias por elegir nuestros productos. Para garantizar el uso correcto del frigorífico y evitar cualquier lesión, lea atentamente la información indicada por los símbolos presentados a continuación en este manual.

Aviso	El uso incorrecto puede causar lesiones.
Atención	El uso incorrecto puede causar daños materiales.

	Comportamiento u operación estrictamente prohibidos
	Comportamiento u operación que deben respetarse

1 Avisos de seguridad

1.1 Aviso



Aviso: riesgo de incendio / materiales inflamables

Cualquier sustitución o mantenimiento de las lámparas LED debe ser realizado por el servicio de asistencia técnica del fabricante o por una persona con una cualificación equivalente.

Este aparato está destinado al uso doméstico y a aplicaciones similares, tales como:
cocinas para empleados en tiendas, oficinas y otros entornos de trabajo;
casas de campo; uso por clientes en hoteles, moteles y otros entornos residenciales;
habitaciones de huéspedes (bed and breakfast); servicios de restauración y aplicaciones similares que no estén destinadas a la venta al por menor.

Si el cable de alimentación está dañado, debe ser sustituido por el fabricante, por su servicio de asistencia técnica o por una persona con una cualificación equivalente, a fin de evitar cualquier peligro.

No almacenar sustancias explosivas, como aerosoles que contengan propelentes inflamables, en el interior de este aparato.

El aparato debe desconectarse de la red eléctrica después de su uso y antes de cualquier operación de mantenimiento realizada por el usuario.

AVISO: Mantener libres de cualquier obstrucción las aberturas de ventilación en el interior del aparato o en la estructura de encastre.

AVISO: No utilizar dispositivos mecánicos u otros medios para acelerar el proceso de descongelación distintos de los recomendados por el fabricante.

AVISO: : No dañar el circuito de refrigeración.

AVISO: No utilizar aparatos eléctricos en el interior de los compartimentos de conservación de alimentos del aparato, excepto si son del tipo recomendado por el fabricante.

AVISO: Eliminar el aparato de acuerdo con los reglamentos locales, ya que utiliza gases propelentes y refrigerantes inflamables.

AVISO: Durante la instalación del aparato, asegúrese de que el cable de alimentación no esté atrapado ni dañado.

AVISO: No colocar tomas múltiples portátiles ni fuentes de alimentación portátiles en la parte trasera del aparato.

No utilizar extensiones ni adaptadores sin conexión a tierra (de dos polos).

PELIGRO: Riesgo de atrapamiento de niños. Antes de desechar el aparato:
– Retirar las puertas.
– Dejar las estanterías en su lugar para evitar que los niños entren fácilmente en el interior.

El aparato debe desconectarse de la fuente de alimentación eléctrica antes de intentar instalar cualquier accesorio.

El refrigerante y el material aislante de ciclopentano utilizados en el aparato son inflamables. Por lo tanto, cuando el aparato sea desechado, debe mantenerse alejado de cualquier fuente de fuego y ser recogido por una empresa especializada con las cualificaciones apropiadas, en lugar de ser eliminado por incineración, para evitar daños al medio ambiente u otros riesgos.

Este aparato no está destinado a ser utilizado por personas (incluidos niños) con capacidades físicas, sensoriales o mentales reducidas, o con falta de experiencia y conocimiento, a menos que estén supervisadas o hayan recibido instrucciones relativas al uso del aparato por una persona responsable de su seguridad.

Los niños deben ser supervisados para garantizar que no jueguen con el aparato.

Electricidad

Alimentación eléctrica

La corriente alterna de este frigorífico es de 220 V / 50 Hz; si la tensión varía demasiado (superando el intervalo 187–242 V), el frigorífico puede no arrancar, el termostato o el compresor pueden quemarse, o el compresor puede emitir ruidos anormales.
En ese caso, debe utilizarse un estabilizador automático de tensión superior a 750 W.

Conexión a tierra

El frigorífico debe conectarse a una toma independiente dedicada y correctamente conectada a tierra. El cable de alimentación de este aparato está equipado con un enchufe de 3 pines (con conexión a tierra) compatible con una toma estándar de 3 pines (con conexión a tierra). Nunca cortar el tercer pin (tierra). Después de la instalación del frigorífico, la toma debe permanecer fácilmente accesible para su uso.

El enchufe del cable de alimentación debe insertarse firmemente en la toma; de lo contrario, puede provocar un incendio.

Cable de alimentación y enchufe

- No retirar el enchufe tirando bruscamente del cable. Sujetar firmemente el enchufe y retirarlo directamente de la toma. Asegurarse de que el cable de alimentación no esté aplastado por el frigorífico o por el usuario. Tener cuidado de no dañar el cable de alimentación cuando el frigorífico se separe de la pared.
- No utilizar un cable de alimentación dañado ni un enchufe desgastado. Contactar con el servicio de asistencia autorizado para sustituir el cable de alimentación dañado.
- Desconectar el frigorífico de la alimentación eléctrica antes de la limpieza, el mantenimiento o la sustitución de la luz LED.

Fuga de gas inflamable

En caso de fuga de gas inflamable, cerrar las válvulas de gas, abrir las puertas y las ventanas y no conectar ni desconectar el enchufe de alimentación.

Uso

Conservación de los alimentos

- Este es un frigorífico doméstico que debe utilizarse únicamente para la conservación de alimentos; no almacenar sangre, medicamentos ni productos biológicos en el frigorífico. Los productos inflamables y explosivos peligrosos, así como los ácidos o álcalis altamente corrosivos, no deben almacenarse en el frigorífico.
- No colocar cerveza ni bebidas en botella en el compartimento del congelador para evitar que se rompan debido a la congelación.
- Cuando el frigorífico esté en funcionamiento, no tocar la superficie de congelación del compartimento del congelador con las manos mojadas, para evitar que la piel se quede pegada a la superficie congelada.

Ambiente de uso

- El frigorífico debe instalarse empotrado en un mueble; consultar las «instrucciones de instalación» para las especificaciones del mueble.
- El frigorífico debe colocarse lejos de fuentes de calor y protegido de la luz solar directa, para garantizar su rendimiento.
- No exponer el frigorífico a ambientes con hielo, al exterior o a la lluvia.
- No colocar el frigorífico en ambientes húmedos; si se moja por salpicaduras de agua, limpiarlo inmediatamente para evitar oxidación o deterioro del aislamiento eléctrico.
- No colocar objetos pesados ni recipientes llenos de agua sobre el frigorífico para evitar lesiones o fugas eléctricas causadas por la caída de estos objetos o recipientes.
- No colocar ni utilizar aparatos eléctricos, como tomas eléctricas, estabilizadores de tensión u hornos microondas, sobre o dentro del frigorífico, para evitar interferencias electromagnéticas.
- No almacenar ni utilizar gasolina u otras sustancias inflamables cerca del frigorífico para evitar riesgos de incendio.

Mantenimiento

Limpieza

- No utilizar agua para rociar el frigorífico; asegurarse de que el frigorífico no se coloque en un ambiente húmedo para evitar daños en el rendimiento del aislamiento eléctrico.
- Al limpiar el frigorífico, desconectar el enchufe de la toma. Asegurarse de que el frigorífico permanezca apagado durante al menos 5 minutos antes de volver a conectarlo a la red eléctrica; de lo contrario, el compresor puede dañarse debido al funcionamiento consecutivo.

Reparación

El frigorífico solo puede ser desmontado o reparado por personal de asistencia cualificado. Peligro: riesgo de atrapamiento de niños. Antes de desechar el frigorífico o congelador antiguo:

- Mantener el frigorífico alejado de cualquier fuente de fuego durante su eliminación.
- Retirar las puertas y dejar las estanterías en la posición correcta para evitar que los niños entren fácilmente en el interior.
- No permitir que los niños jueguen con la puerta del frigorífico, ya que la caída del aparato puede causar lesiones.

Preparaciones antes de utilizar el frigorífico

1. Retirar todos los materiales de embalaje, incluida la base de espuma y las cintas adhesivas utilizadas para fijar los accesorios.
2. **Verificar los accesorios y los materiales**
   Verificar las piezas dentro del embalaje de acuerdo con la lista de embalaje. En caso de diferencias, consultar al vendedor.
3. **Colocar el frigorífico en un lugar apropiado**
4. Limpiar el frigorífico antes de su utilización (consultar el capítulo sobre la limpieza del frigorífico en la página 23).
5. Después de nivelar y limpiar el frigorífico, esperar 2 horas antes de conectarlo a la alimentación eléctrica.
6. **Retirar la película protectora**
   Retirar la película protectora antes de su utilización para garantizar la disipación del calor del frigorífico. De lo.contrario, esto puede provocar un aumento del consumo de energía.

Pasos para la primera utilización del producto

1. **Conectar a la alimentación eléctrica**
   Después de la primera conexión a la alimentación eléctrica, el congelador tardará varias horas en completar la refrigeración.
   La temperatura predefinida es:
   compartimento del frigorífico (5 °C)
   compartimento del congelador (-18 °C).

2. **Colocar los alimentos en el frigorífico**
   Los alimentos pueden colocarse en el frigorífico 2 a 3 horas después de conectarlo a la alimentación eléctrica.
   No almacenar demasiados alimentos en el compartimento del frigorífico. El peso total de los alimentos en cada estantería no debe exceder los 24 kg.

3. **Utilizar el frigorífico**
   Dejar el frigorífico funcionar durante 24 horas para alcanzar un estado estable después de colocar los alimentos. Después de eso, la temperatura puede ajustarse.

Sugerencia: Después de modificar la configuración de la temperatura, será necesario algún tiempo para que la temperatura interna del frigorífico alcance el equilibrio. La duración depende de la temperatura ambiente, de la frecuencia de apertura de las puertas del frigorífico y de los alimentos almacenados en el interior.

Para que el frigorífico funcione correctamente, seguir los pasos de instalación indicados a continuación.

Precauciones antes de la instalación

Posición de instalación

Mantener el frigorífico alejado de la luz solar directa y de aparatos que produzcan calor, como placas de cocina, hornos y lavavajillas.

Alimentación eléctrica

- Asegurarse de que el enchufe de alimentación pueda conectarse y desconectarse fácilmente durante la instalación del frigorífico.
- El enchufe debe conectarse a una toma dedicada para evitar paradas inesperadas del frigorífico. No utilizar extensiones ni adaptadores múltiples.
- Para conocer los requisitos de alimentación, consultar la placa de identificación situada en el lado izquierdo del frigorífico.
- El frigorífico debe estar correctamente conectado a tierra.

Lista de componentes para la instalación

1.Placa frontal superior	2.Placa de la bisagra	3.Placa de montaje	4.Placa inferior fija
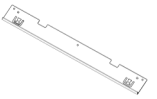 1 pieza	 2 piezas	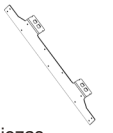 2 piezas (ya instaladas)	 4 piezas
5.Junta de sellado	**6.Tapas**	**7.Pequeña placa de fijación del panel**	**8.Tornillo de cabeza avellanada**
1 pieza	 2 piezas	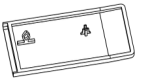 1 pieza	A  30 piezas
9.Tornillo de cabeza redondeada	**10.Tornillo M6**	**11.Tornillo M6 con tapa**	**12.Llave hexagonal en L**
B 6 piezas	C  10 piezas (8 piezas ya instaladas)	D  10 piezas (8 piezas ya instaladas)	 1 pieza

Dimensiones básicas

Dimensiones del mueble (mm)		Dimensiones del producto (mm)	
Anchura interior útil	556 ± 2	Anchura	540
Profundidad interior útil	⩾ 560 (recomendado 600)	Profundidad	555
Altura interior útil	1952±3	Altura	1940

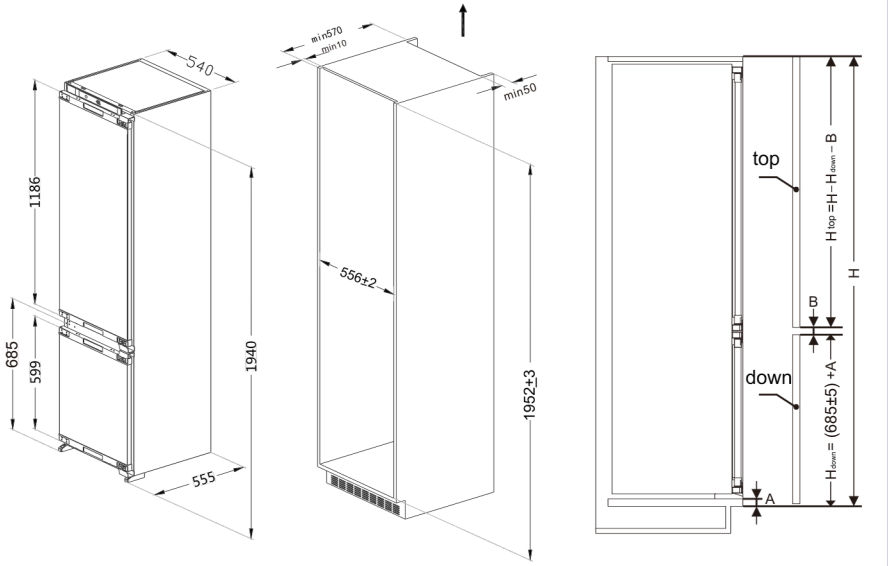

A: Dimensión del borde entre la puerta inferior y el cuerpo del mueble
H: Altura del mueble
B: Distancia entre las puertas superior e inferior del mueble

Preparación antes de instalar el frigorífico

1. Confirmar el sentido de apertura de la puerta

La puerta del frigorífico se abre hacia el lado izquierdo. Si desea cambiar la apertura de la puerta hacia la derecha, instale las bisagras superior e inferior en el lado izquierdo después de invertirlas. El sentido de la inversión está indicado por la flecha en el esquema. Instale la placa de fijación de la bisagra, retire la pequeña placa de fijación del lado izquierdo y luego instálela en el lado derecho después de modificar el sentido de

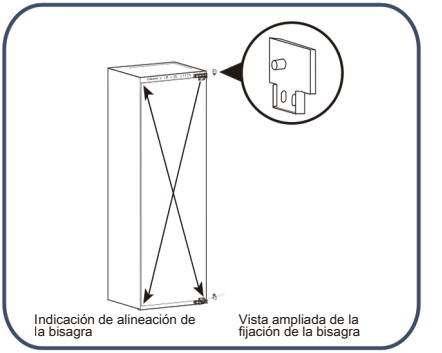

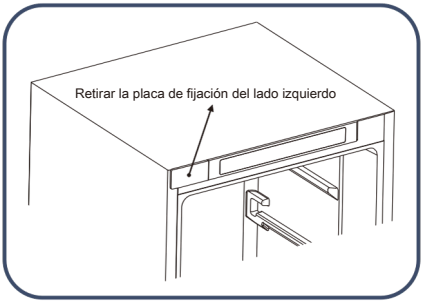

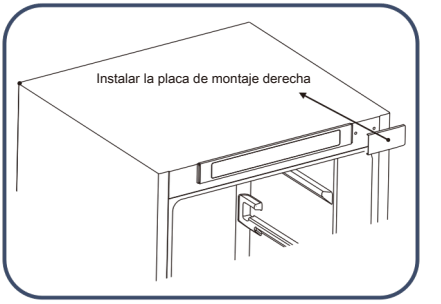

2.Instalar la placa frontal superior

Fijar la placa frontal superior en la parte frontal superior del frigorífico con la ayuda de los tornillos.

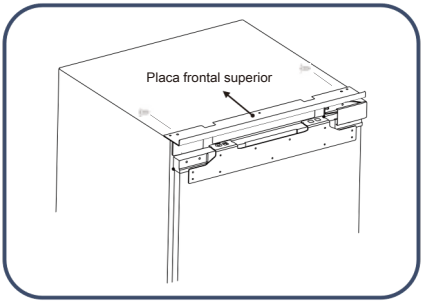

Pasos para insertar el frigorífico en el mueble

1. Pasar el cable de alimentación a través del orificio situado en la parte trasera del mueble. Si la toma está en el interior del mueble, conectar primero el enchufe a la toma y luego colocar el frigorífico dentro del mueble.
2. Deslizar el frigorífico hacia el interior del mueble y ajustar su posición hacia delante o hacia atrás, asegurando que la parte frontal de la placa de fijación de la bisagra esté alineada con el mueble.

ATENCIÓN

No aplastar el cable de alimentación. Un cable de alimentación dañado puede provocar un incendio.

3. Fijar el lado de las bisagras con 2 tornillos (un tornillo para fijar la primera bisagra y otro para fijar la cuarta bisagra). Después de instalar la puerta del mueble, insertar los otros tornillos en los orificios de las bisagras y luego apretarlos.

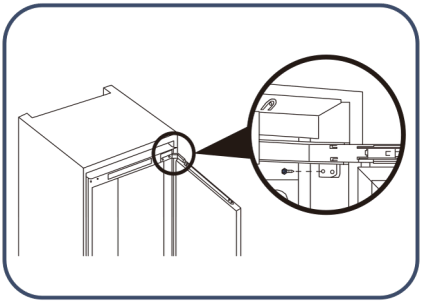

4.Girar la pata de ajuste para colocar el frigorífico y el mueble en la posición correcta y, a continuación, fijar la pata de ajuste con los tornillos. Después, fijar el tornillo de la placa superior del frigorífico en la parte superior del mueble e instalar la tapa.

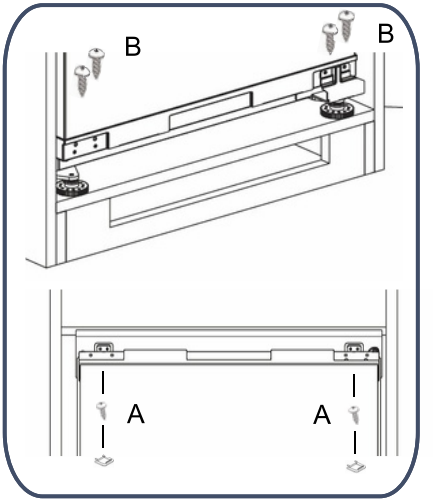

Pasos para instalar la puerta superior del mueble

1. Medir la distancia entre la placa de montaje superior de la puerta del compartimento del frigorífico y la parte superior izquierda del mueble; después anotar la posición.

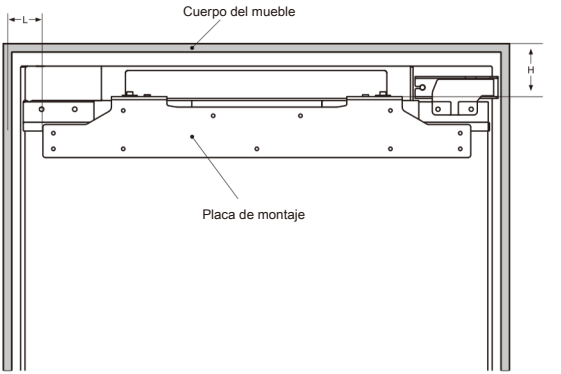

2. Aflojar los tornillos con tapa y, a continuación, retirar la placa de montaje.

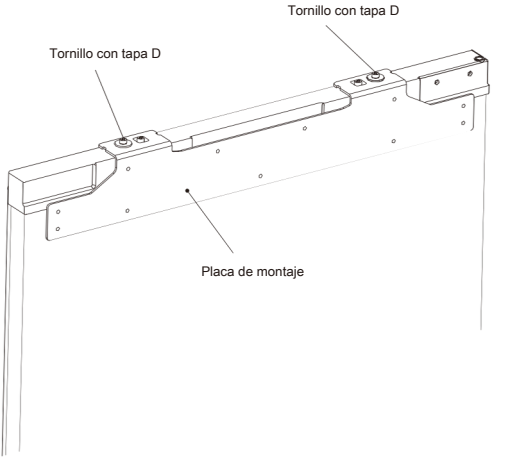

3. Medir y confirmar la posición para fijar la placa de montaje en la puerta del mueble; después fijar la placa de montaje en la puerta del mueble con los tornillos.

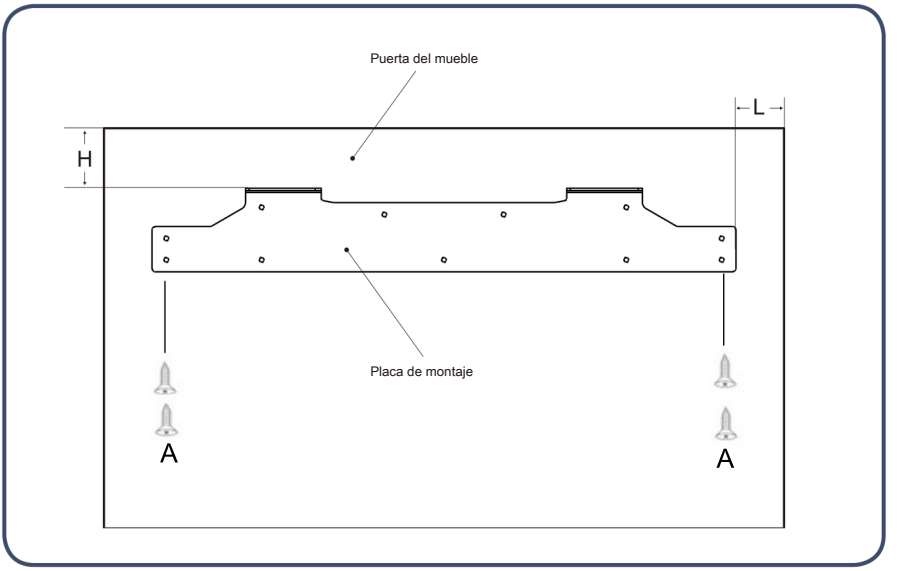

4. Fijar la puerta del mueble a la puerta del compartimento del frigorífico con la placa de montaje; después apretar los tornillos (no apretarlos demasiado, ya que deberán aflojarse posteriormente).

5. Fijar la puerta del frigorífico a la puerta del mueble con la placa de montaje inferior.

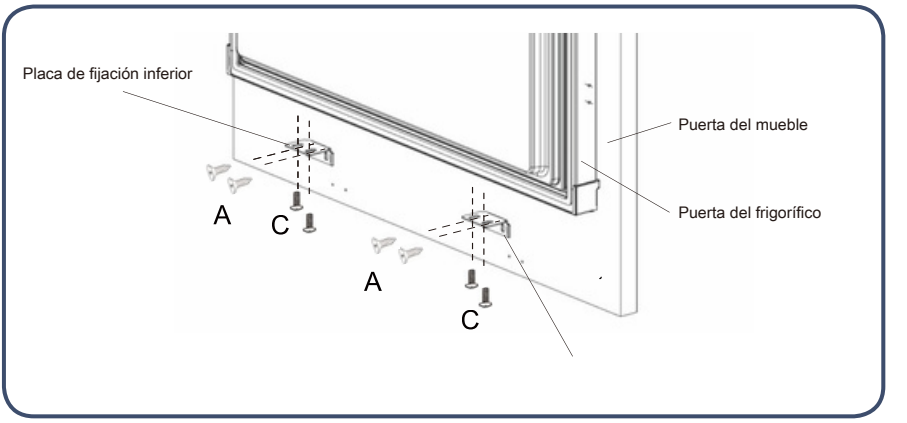

6. Insertar la junta de sellado en el espacio entre el frigorífico y el mueble.

Etapas para ajustar la puerta del mueble del frigorífico

Etapas para ajustar la parte superior de la puerta del mueble del frigorífico

1.Ajuste de la puerta del mueble hacia arriba y hacia abajo

Ajuste hacia arriba: primero ajustar hacia arriba el tornillo con tapa D1, luego ajustar hacia arriba el tornillo con tapa D2.

Ajuste hacia abajo: primero ajustar hacia abajo el tornillo con tapa D2, luego apretar el tornillo con tapa D1.

2. Ajuste de la puerta del mueble hacia la izquierda y hacia delante/hacia atrás

Ajuste hacia la izquierda y hacia delante/hacia atrás: aflojar el tornillo con tapa D1, desplazar la placa de montaje a la posición correcta y después apretar el tornillo con tapa D2.

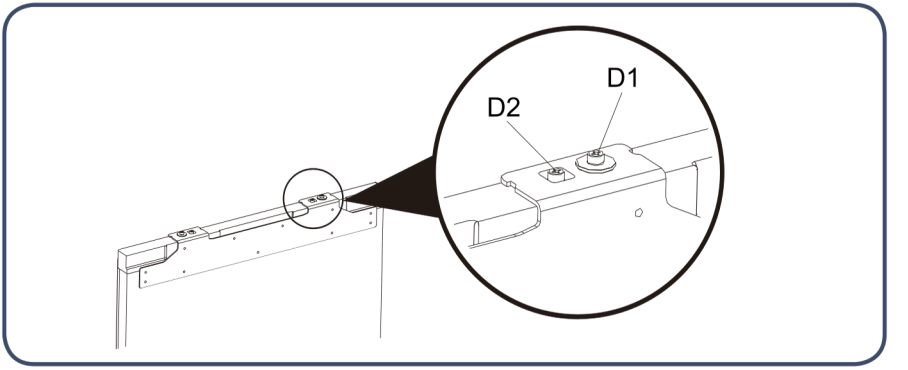

Etapas para ajustar la parte inferior de la puerta del mueble del frigorífico

1. Aflojar ligeramente los tornillos, luego ajustar la profundidad (Z) y apretar el tornillo.
2. Después de ajustar la posición horizontal de la puerta del mueble del frigorífico, fijar la placa de fijación inferior a la puerta del frigorífico con los tornillos.

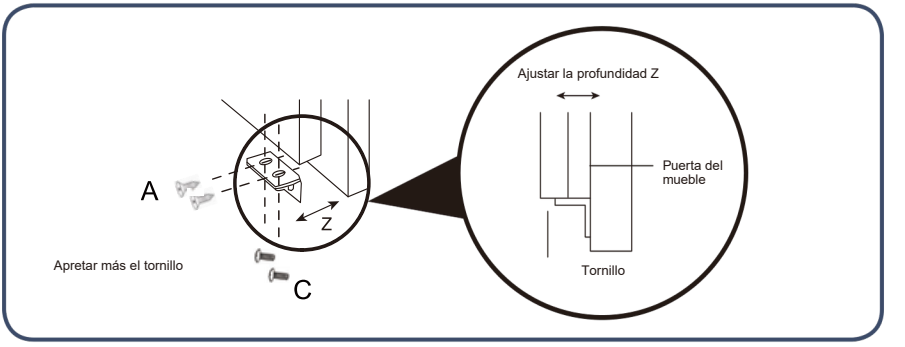

Consejos para ahorrar energía

Existen muchas acciones simples que permiten ahorrar energía.

Durante la instalación

• Colocar el frigorífico en la parte más fresca de la habitación. Evitar zonas expuestas a la luz solar directa o próximas a conductos de calefacción, rejillas u otros aparatos que produzcan calor.

• Asegurarse de que el frigorífico tenga una ventilación adecuada, conforme se indica en las instrucciones de instalación.

Durante el uso

• Evitar sobrecargar las estanterías, ya que esto reduce el flujo de aire.

• No utilizar materiales (como hojas de aluminio, papel encerado o papel absorbente) para cubrir las estanterías, ya que reducen el flujo de aire.

• Evitar introducir demasiados alimentos calientes al mismo tiempo y dejar un espacio libre delante de las salidas de aire en el interior del frigorífico para una distribución ideal del aire frío.

• El frigorífico funciona de forma más eficiente cuando está lleno aproximadamente en dos tercios.

• No dejar la puerta abierta más tiempo del necesario y organizar los alimentos en el frigorífico para reducir el tiempo de apertura de la puerta.

Antes de colocar los alimentos en el frigorífico

• Retirar todos los embalajes.

• Limpiar el interior del aparato con una mezcla de agua tibia y una pequeña cantidad de detergente líquido para eliminar el polvo resultante de la fabricación y el transporte.

• El aparato puede presentar un olor en el primer uso, pero este desaparecerá cuando el frigorífico alcance una temperatura adecuada.

• Dejar el frigorífico funcionando vacío durante 2–3 horas para permitir que cada compartimento alcance la temperatura correcta.

Durante la utilización

Introducción a las funciones principales

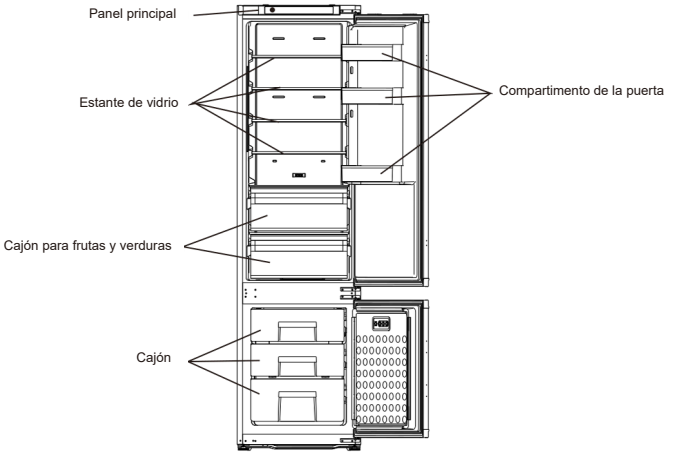

Panel de control

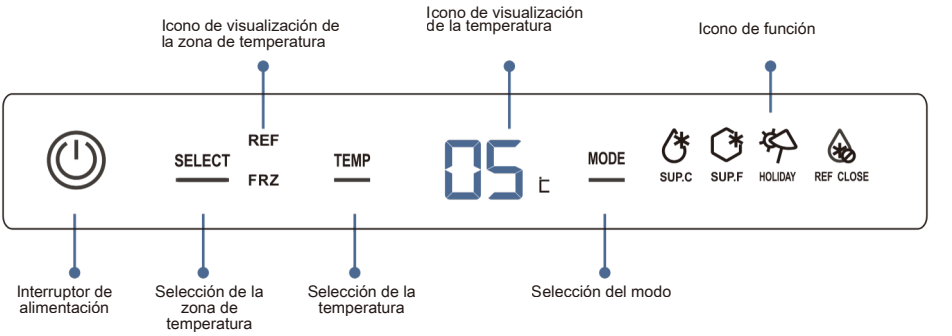

Interruptor de alimentación:	Encender/apagar el frigorífico
Selección de la zona de temperatura:	Seleccionar la zona de temperatura del compartimento del frigorífico y del congelador
Ajuste de la temperatura:	Ajustar los parámetros de temperatura en la zona de temperatura seleccionada
Selección de la función:	Seleccionar las funciones de enfriamiento rápido, congelación rápida, modo vacaciones o desactivación de la refrigeración del compartimento del frigorífico
Icono de visualización de la zona de temperatura:	Mostrar la zona de temperatura actual
Icono de visualización de la temperatura:	Mostrar la configuración o el valor de la temperatura de la zona de temperatura actual
Icono de enfriamiento rápido:	Indica que el frigorífico está en modo de enfriamiento rápido
Icono de congelación rápida:	Indica que el frigorífico está en modo de congelación rápida
Icono del modo vacaciones:	Indica que el frigorífico está en modo vacaciones
Icono de desactivación de la refrigeración del compartimento del frigorífico:	Indica que la refrigeración del compartimento del frigorífico está desactivada

1.Interruptor de alimentación

Encender el frigorífico

Cuando el frigorífico esté apagado, presionar el botón «power switch» durante 3 segundos; el indicador se enciende y el frigorífico comienza a funcionar.

Apagar el frigorífico

Presionar el botón «power switch» durante 3 segundos; el indicador se apaga y el frigorífico deja de funcionar.



Presionar durante 3 segundos

El indicador se enciende (el frigorífico comienza a funcionar)

Presionar nuevamente durante 3 segundos

El indicador se apaga (el frigorífico deja de funcionar)

2. Ajustar la temperatura del compartimento del frigorífico

1. Presionar el botón «selección de la zona de temperatura»; el icono de la zona de temperatura del frigorífico o del congelador se encenderá alternadamente.
2. Seleccionar la zona de temperatura del compartimento del frigorífico; el icono de visualización correspondiente se encenderá y se mostrará la temperatura real en el interior del compartimento del frigorífico.
3. Presionar el botón «selección de la temperatura»; el icono de visualización de la temperatura indicará la configuración actual del compartimento del frigorífico y comenzará a parpadear.
4. Presionar nuevamente el botón «selección de la temperatura»; la configuración de la temperatura del compartimento del frigorífico cambiará sucesivamente: "02"-"03"-"04"-"05"-"06"-"07"-"08"-"02".

Si no se presiona ningún botón dentro de 5 segundos, la configuración actual será confirmada.



3. Ajustar la temperatura del compartimento del congelador

1. Presionar el botón «selección de la zona de temperatura»; el icono de la zona de temperatura del frigorífico y del congelador se encenderá alternadamente.
2. Seleccionar la zona de temperatura del compartimento del congelador; el icono de visualización correspondiente se encenderá y se mostrará la temperatura real en el interior del compartimento del congelador.
3. Presionar el botón «selección de la temperatura»; el icono de visualización de la temperatura indicará la configuración actual del compartimento del congelador y comenzará a parpadear.
4. Presionar nuevamente el botón «selección de la temperatura»; la configuración de la temperatura del compartimento del congelador cambiará sucesivamente.

”–12”-”–13”-”–14”-”–15”-”–16”-”–17”-”–18”-”–19”-”–20”-”–21”-”–22”-”–23”-”–24”-”–12”.

Si no se presiona ningún botón dentro de 5 segundos, la configuración actual será confirmada.



4. Función de enfriamiento rápido

Activar la función de enfriamiento rápido

Presionar el botón «selección del modo»; el icono «enfriamiento rápido» comenzará a parpadear. Después de 5 segundos, el icono «enfriamiento rápido» se encenderá y la función de enfriamiento rápido se activará.



Desactivar la función de enfriamiento rápido

En el modo de enfriamiento rápido, presione el botón «selección del modo»; el icono «enfriamiento rápido» parpadeará. Después de 5 segundos, el icono «enfriamiento rápido» se apagará y el refrigerador saldrá del modo de enfriamiento rápido.

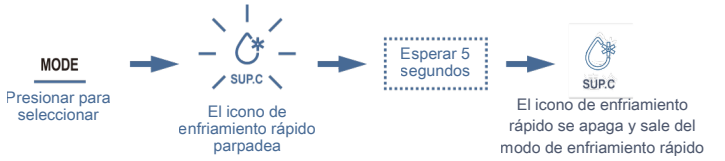

5. Función de congelación rápida

Activar la función de congelación rápida

Presionar el botón «selección del modo»; el icono «congelación rápida» comenzará a parpadear.
Después de 5 segundos, el icono «congelación rápida» se encenderá y la función de congelación rápida se activará.



Desactivar la función de congelación rápida

En el modo de congelación rápida, presione el botón «selección del modo»; el icono «congelación rápida» parpadeará. Después de 5 segundos, el icono «congelación rápida» se apagará y el refrigerador saldrá del modo de congelación rápida.



6. Función Vacaciones

Activar la función Vacaciones

Presione tres veces el botón «selección del modo»; el icono «modo vacaciones» parpadeará. Después de 5 segundos, el icono «modo vacaciones» se encenderá y la función modo vacaciones se activará.



Desactivar la función Vacaciones

En el modo vacaciones, presione tres veces el botón «selección de función»; el icono «modo vacaciones» parpadeará. Después de 5 segundos, el icono «modo vacaciones» se apagará y el refrigerador saldrá del modo vacaciones.



7. Función de desactivación de la refrigeración del compartimento del frigorífico

Activar la función de desactivación de la refrigeración del compartimento del frigorífico

Presione cuatro veces el botón «selección del modo»; el icono «desactivación de la refrigeración del compartimento del frigorífico» parpadeará.
Después de 5 segundos, el icono «desactivación de la refrigeración del compartimento del frigorífico» se encenderá y la función de desactivación de la refrigeración del compartimento del frigorífico se activará.

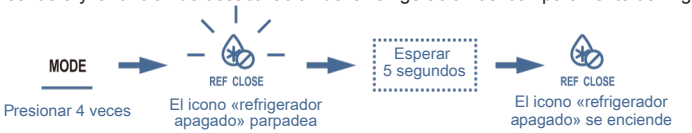

Desactivar la función de desactivación de la refrigeración del compartimento del frigorífico

En el modo de desactivación de la refrigeración del compartimento del frigorífico, presione 4 veces el botón «selección del modo»; el icono «desactivación de la refrigeración del compartimento del frigorífico» parpadeará. Después de 5 segundos, el icono «desactivación de la refrigeración del compartimento del frigorífico» se apagará y el refrigerador saldrá de este modo.

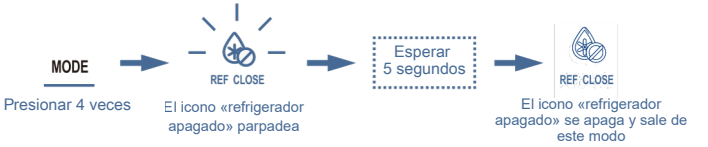

8. Función de alarma de puerta abierta

Si la puerta del refrigerador permanece abierta durante 180 segundos, sonará una alarma tres veces con intervalos de 0,5 segundos.
Si la puerta continúa abierta, la alarma se repetirá tres veces cada 30 segundos (siempre con intervalos de 0,5 segundos) hasta que la puerta se cierre.

La temperatura media en el compartimento refrigerador es de 0 a 10 °C, por lo tanto, puede utilizarse únicamente para la conservación de alimentos por un período corto.

Zona de conservación recomendada para diferentes alimentos

La temperatura varía en las diferentes zonas del refrigerador; por lo tanto, los alimentos deben conservarse en las zonas recomendadas indicadas en la figura a continuación.

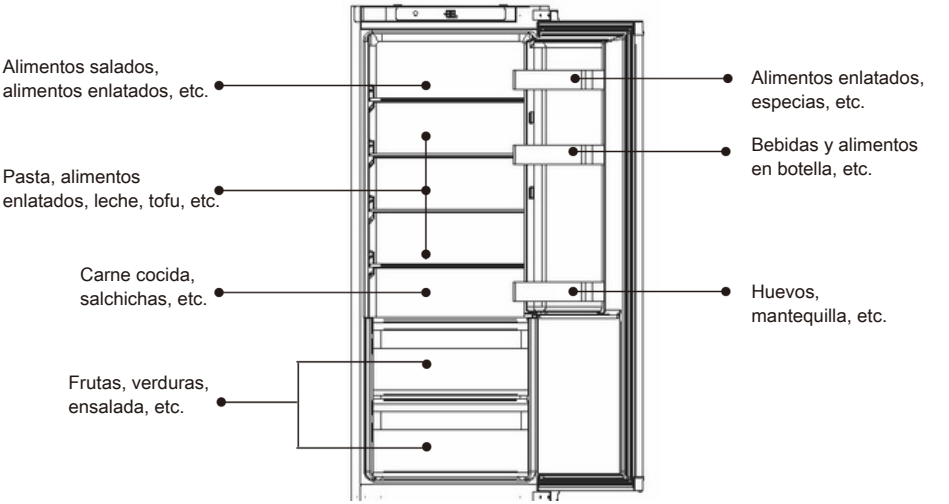

Uso del cajón de frutas y verduras

Las frutas y verduras conservadas en el compartimento del refrigerador pierden rápidamente su humedad. Mantener la humedad en el cajón permite conservar más humedad en las frutas y verduras, para mantenerlas más frescas y en mejor estado.

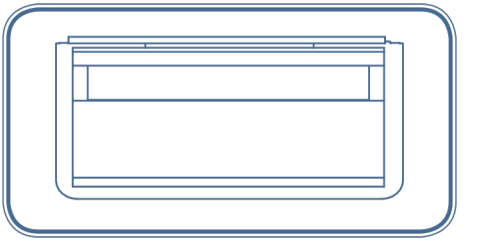

Uso del estante porta-botellas

- La posición del porta-botellas puede ajustarse según las necesidades de conservación. El porta-botellas puede retirarse levantándolo.
- Al instalar el porta-botellas, colóquelo primero en la ranura de la puerta y luego empújelo suavemente hacia abajo.

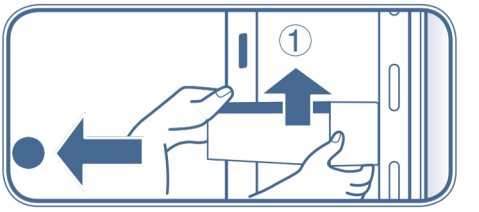

Avisos para la conservación de alimentos en el compartimento refrigerador

No colocar alimentos calientes en el refrigerador



Deje que los alimentos calientes se enfríen a temperatura ambiente antes de colocarlos en el refrigerador. Colocar alimentos calientes en el refrigerador no solo aumentará la temperatura en el interior del refrigerador, sino que también reducirá la frescura de los otros alimentos.

Los alimentos deben estar limpios antes de colocarlos en el refrigerador



Para mantener limpio el interior del refrigerador, limpie y seque los alimentos antes de colocarlos en el refrigerador.

Los alimentos deben estar envasados herméticamente y conservarse por separado según su categoría



Selle los alimentos antes de colocarlos en el refrigerador. Clasifique los alimentos y consérvelos por separado: esto no solo ayuda a mantener su frescura, sino que también evita la contaminación de olores.

No colocar demasiados alimentos en el refrigerador



Los alimentos deben conservarse por separado para dejar suficiente espacio para la circulación del aire, garantizando así un mejor efecto de refrigeración.

Evitar que alimentos aceitosos entren en contacto con el revestimiento interno

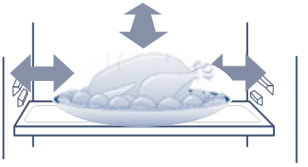

El contacto de los alimentos, especialmente los alimentos aceitosos, con el revestimiento interno puede provocar corrosión. Si el revestimiento se contamina con aceite, debe limpiarse inmediatamente.

No colocar los alimentos demasiado cerca del revestimiento interno

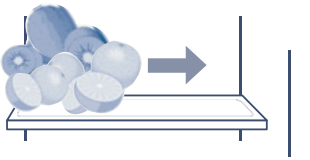

Mantener los alimentos a cierta distancia del revestimiento interno para evitar que se congelen.

La baja temperatura del compartimento congelador ayuda a mantener la frescura de los alimentos; por lo tanto, los alimentos que deben conservarse por un largo período se recomiendan para almacenamiento en el compartimento congelador. Sin embargo, debe respetarse el tiempo de conservación indicado en el envase de los alimentos.

Duración de conservación recomendada y período de garantía de calidad para diferentes alimentos

Alimentos	Duración de conservación (meses)	Período de garantía de calidad (meses)
Pollo, carne de res, cordero, camarones	4	9
Raviolis, sándwiches congelados, costillas, helado	4	6
Pastel, pan, carne en lonchas, queso	2	6
Cangrejo, mariscos, salchicha, helado	1	3

Consultar las instrucciones indicadas en el envase del fabricante de los alimentos o en el manual profesional.
La duración específica de conservación depende de la calidad de los alimentos, del tratamiento previo antes de la congelación y de las diferentes exigencias de cada familia en cuanto a la calidad de los alimentos.

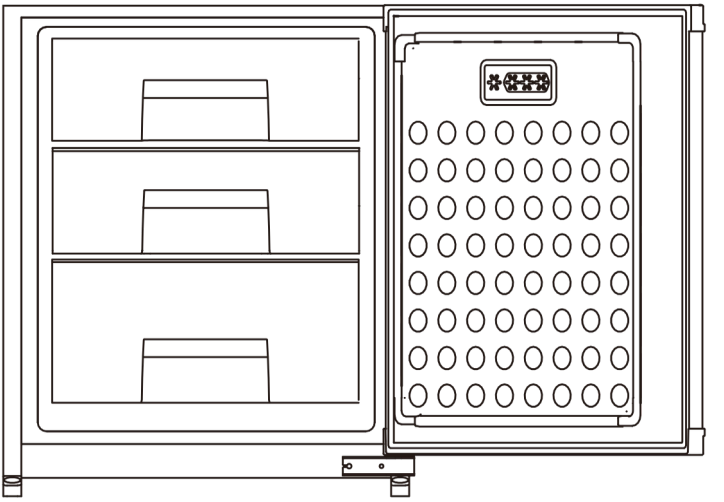

Advertencias para la conservación de alimentos en el compartimento del congelador.

No colocar demasiados alimentos en el compartimento del congelador.

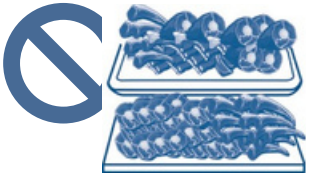

No colocar demasiados alimentos frescos en el compartimento del congelador; consultar los datos sobre la capacidad de congelación del refrigerador.

No colocar alimentos calientes en el compartimento del congelador.



Dejar que los alimentos calientes se enfríen a temperatura ambiente antes de colocarlos en el compartimento del congelador.

Dividir los alimentos en porciones apropiadas.



Pequeñas porciones de alimentos, con un peso no superior a 2,5 kg, son más fáciles de congelar y descongelar.

Los alimentos deben ser empaquetados antes de colocarlos en el compartimento del congelador.



El envase exterior de los alimentos debe estar seco para evitar que los alimentos se peguen entre sí durante la congelación. El envase debe ser inodoro, hermético, impermeable, no tóxico y no contaminante para evitar la contaminación por olores y el deterioro de la calidad de los alimentos.

Los alimentos deben ser fechados según su duración de conservación.

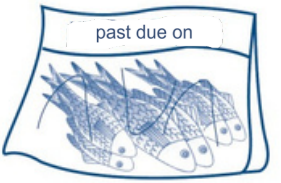

La fecha de congelación y la duración de conservación deben indicarse en el envase de acuerdo con el tiempo de conservación de los diferentes alimentos, para evitar que se deterioren.

Evitar volver a congelar los alimentos.



En principio, retirar solo la cantidad de alimentos que se vaya a descongelar. Los alimentos congelados no deben volver a congelarse, a menos que hayan sido cocinados; de lo contrario, la calidad de los alimentos disminuirá.

Limpieza del refrigerador

Los alimentos en el interior del refrigerador pueden provocar malos olores; por lo tanto, el refrigerador debe limpiarse regularmente.

Pasos para la limpieza

1. Desconectar el enchufe de alimentación para cortar la electricidad.
2. Limpiar el congelador con un paño suave o una esponja humedecida con agua tibia o detergente neutro.

Atención No utilizar cepillos duros, cepillos metálicos ni disolventes orgánicos como desinfectante en polvo, gasolina, aceite de banana, acetona, agua caliente, ácidos o sosa para limpiar el refrigerador.

3. Utilizar un paño seco para retirar el agua de la superficie del refrigerador.

Aviso Durante la limpieza del refrigerador, no pulverizar agua directamente sobre el aparato para evitar incidentes causados por fugas eléctricas. Utilizar un paño seco para limpiar los componentes eléctricos como los interruptores y las lámparas LED.

Sugerencia: La junta de la puerta se ensucia fácilmente; mantenerla limpia.

Aviso Durante el proceso de descongelación manual, mantenimiento o limpieza, el aumento de la temperatura de los alimentos en el refrigerador puede reducir su tiempo de conservación.

El compartimento del congelador se descongela automáticamente; por lo tanto, no es necesario realizar una descongelación manual.

Aviso No utilizar aparatos mecánicos ni otros métodos para acelerar el proceso de descongelación, excepto aquellos recomendados por el fabricante.

Transporte del refrigerador

1. Presionar el botón de encendido durante 3 segundos para apagar la energía, luego desconectar el enchufe.
2. Retirar todos los alimentos del refrigerador.
3. Usar cinta adhesiva para fijar las partes móviles como los cajones, las estanterías y los cajones de frutas y verduras, etc.
4. Cerrar la puerta del refrigerador y fijarla con cinta adhesiva para evitar que se abra durante el transporte.
5. La inclinación durante el transporte debe ser inferior a 45° para evitar dañar el sistema de refrigeración.

Atención El refrigerador no debe colocarse acostado.



Desconexión del refrigerador

Qué hacer en caso de corte de energía

- Incluso en verano, los alimentos pueden conservarse sin problema durante 10 horas después de un corte de energía.
- No añadir nuevos alimentos después del corte de energía. Intentar no abrir la puerta del refrigerador.
- Si se prevé un corte de energía, es posible preparar más hielo en un recipiente hermético y colocarlo en la parte superior del congelador.

Atención Un aumento de la temperatura en el congelador debido a un corte de energía u otras averías puede reducir la duración de conservación y la calidad de los alimentos.

Durante las vacaciones

- Si las vacaciones son cortas, retirar los alimentos perecederos, ajustar la temperatura a un nivel apropiado y cerrar la puerta del refrigerador después de verificar los ajustes.
- Si las vacaciones son largas, apagar el refrigerador y retirar todos los alimentos. Después de la descongelación, limpiar y secar el interior del refrigerador, y luego dejar la puerta abierta para evitar que los residuos de alimentos produzcan malos olores.

Cuando no esté en uso

- Si el refrigerador no se va a utilizar durante un largo período, desconectar el enchufe, cortar la alimentación y limpiar el refrigerador como se describe anteriormente.
- Dejar la puerta del refrigerador abierta cuando no esté en uso para evitar que posibles residuos de alimentos en el interior produzcan malos olores.

Atención
- Cuando el refrigerador se desconecte, esperar al menos 5 minutos antes de volver a encenderlo.
- En general, evitar apagar el refrigerador con frecuencia para no reducir la vida útil del aparato.

Aviso
- Cuando los aparatos se desechen, deben eliminarse correctamente o tratarse por profesionales y no deben abandonarse, para evitar riesgos ambientales u otros peligros.



Eliminación correcta de este producto:
Este símbolo indica que este producto no debe desecharse con otros residuos domésticos. Para prevenir posibles daños al medio ambiente o a la salud humana causados por una eliminación incontrolada de residuos, recíclelo de forma responsable para promover la reutilización sostenible de los recursos materiales. Para devolver el aparato usado, utilice los sistemas de devolución y recogida o póngase en contacto con el distribuidor donde se adquirió el producto. Ellos pueden recoger este producto para un reciclaje ambientalmente correcto.

Índice

Instruções importantes de segurança 3
Primeira utilização do produto 6
Instruções de instalação 6
Precauções antes da instalação 6
Lista de componentes para a instalação 6
Dimensões do produto e do móvel 7
Preparação antes da instalação 8
Etapas para inserir o frigorífico no móvel 9
Etapas para instalar a porta do móvel 10
Instruções para ajustar a porta do móvel 12
Etapas para a primeira utilização do produto 13
Introdução às funções principais 13
Nome dos componentes do frigorífico 13
Painel de controlo 14
1. Interruptor de alimentação 15
2. Ajustar a temperatura do compartimento frigorífico 16
3. Ajustar a temperatura do compartimento congelador 16
4. Função de arrefecimento rápido 17
5. Congelação rápida 17
6. Seleção do modo férias 18
7. Função de desligamento da refrigeração do compartimento frigorífico 18
8. Função de alarme de porta aberta 18
Instruções e precauções para a utilização do compartimento frigorífico 19
Zona de conservação recomendada para diferentes alimentos 19
Utilização da gaveta de frutas e legumes 19
Utilização do suporte para garrafas na porta 19
Precauções para a conservação dos alimentos no frigorífico 21
Instruções e precauções para a utilização do compartimento congelador 21
Precauções para a conservação dos alimentos no congelador 22
Manutenção diária do frigorífico 23
Limpeza do frigorífico 23
Transporte do frigorífico 23
Colocação fora de serviço do frigorífico 24

Em caso de diferenças ou atualizações, consulte o produto real.
Pedimos desculpa por não termos informado previamente.

Caro cliente:
Obrigado por escolher os nossos produtos. Para garantir a utilização correta do frigorífico e evitar qualquer lesão, leia atentamente as informações indicadas pelos símbolos apresentados abaixo neste manual.

Aviso	O uso incorreto pode causar ferimentos.
Atenção	O uso incorreto pode causar danos materiais.

	Comportamento ou operação estritamente proibidos
	Comportamento ou operação que devem ser respeitados

1 Avisos de segurança

1.1 Aviso



Aviso: risco de incêndio / materiais inflamáveis

Qualquer substituição ou manutenção das lâmpadas LED deve ser realizada pelo serviço de assistência técnica do fabricante ou por uma pessoa com qualificação equivalente.

Este aparelho destina-se ao uso doméstico e a aplicações semelhantes, tais como:
cozinhas de funcionários em lojas, escritórios e outros ambientes de trabalho;
casas de campo; utilização por clientes em hotéis, motéis e outros ambientes residenciais;
quartos de hóspedes (bed and breakfast); serviços de restauração e aplicações semelhantes que não se destinam à venda a retalho.

Se o cabo de alimentação estiver danificado, deve ser substituído pelo fabricante, pelo seu serviço de assistência técnica ou por uma pessoa com qualificação equivalente, a fim de evitar qualquer perigo.

Não armazenar substâncias explosivas, como aerossóis contendo propelentes inflamáveis, no interior deste aparelho.

O aparelho deve ser desligado da rede elétrica após a utilização e antes de qualquer operação de manutenção realizada pelo utilizador.

AVISO: Manter livres de qualquer obstrução as aberturas de ventilação no interior do aparelho ou na estrutura de encastre.

AVISO: Não utilizar dispositivos mecânicos ou outros meios para acelerar o processo de descongelação além dos recomendados pelo fabricante.

AVISO: : Não danificar o circuito de refrigeração.

AVISO: Não utilizar aparelhos elétricos no interior dos compartimentos de conservação de alimentos do aparelho, exceto se forem do tipo recomendado pelo fabricante.

AVISO: Eliminar o aparelho de acordo com os regulamentos locais, pois utiliza gases propelentes e refrigerantes inflamáveis.

AVISO: Durante a instalação do aparelho, certifique-se de que o cabo de alimentação não está preso nem danificado.

AVISO: Não colocar tomadas múltiplas portáteis nem fontes de alimentação portáteis na parte traseira do aparelho.

Não utilizar extensões ou adaptadores sem ligação à terra (de dois polos).

PERIGO: Risco de aprisionamento de crianças. Antes de descartar o aparelho:
– Retirar as portas.
– Deixar as prateleiras no lugar para evitar que as crianças entrem facilmente no interior.

O aparelho deve ser desligado da fonte de alimentação elétrica antes de tentar instalar qualquer acessório.

O refrigerante e o material isolante de ciclopentano utilizados no aparelho são inflamáveis. Portanto, quando o aparelho for descartado, deve ser mantido afastado de qualquer fonte de fogo e recolhido por uma empresa especializada com as qualificações apropriadas, em vez de ser eliminado por incineração, para evitar danos ao ambiente ou outros riscos.

Este aparelho não se destina a ser utilizado por pessoas (incluindo crianças) com capacidades físicas, sensoriais ou mentais reduzidas, ou com falta de experiência e conhecimento, a menos que sejam supervisionadas ou tenham recebido instruções relativas à utilização do aparelho por uma pessoa responsável pela sua segurança.

As crianças devem ser supervisionadas para garantir que não brincam com o aparelho.

Eletricidade

Alimentação elétrica

A corrente alternada deste frigorífico é 220 V / 50 Hz; se a tensão variar demasiado (ultrapassando o intervalo 187–242 V), o frigorífico pode não arrancar, o termóstato ou o compressor podem queimar, ou o compressor pode emitir ruídos anormais.
Nesse caso, deve ser utilizado um estabilizador automático de tensão superior a 750 W.

Ligação à terra

O frigorífico deve ser ligado a uma tomada independente dedicada e corretamente ligada à terra. O cabo de alimentação deste aparelho está equipado com uma ficha de 3 pinos (com ligação à terra) compatível com uma tomada padrão de 3 pinos (com ligação à terra). Nunca cortar o terceiro pino (terra). Após a instalação do frigorífico, a tomada deve permanecer facilmente acessível para utilização.

A ficha do cabo de alimentação deve ser firmemente inserida na tomada; caso contrário, poderá provocar um incêndio.

Cabo de alimentação e ficha

- Não retirar a ficha puxando bruscamente pelo cabo. Segurar firmemente a ficha e retirá-la diretamente da tomada. Certificar-se de que o cabo de alimentação não está esmagado pelo frigorífico ou pelo utilizador. Ter cuidado para não danificar o cabo de alimentação quando o frigorífico for afastado da parede.
- Não utilizar um cabo de alimentação danificado nem uma ficha desgastada. Contactar o serviço de assistência autorizado para substituir o cabo de alimentação danificado.
- Desligar o frigorífico da alimentação elétrica antes da limpeza, manutenção ou substituição da luz LED.

Fuga de gás inflamável

Em caso de fuga de gás inflamável, fechar as válvulas de gás, abrir as portas e as janelas e não ligar nem desligar a ficha de alimentação.

Utilização

Conservação dos alimentos

- Este é um frigorífico doméstico que deve ser utilizado apenas para a conservação de alimentos; não armazenar sangue, medicamentos ou produtos biológicos no frigorífico. Produtos inflamáveis e explosivos perigosos, bem como ácidos ou álcalis altamente corrosivos, não devem ser armazenados no frigorífico.
- Não colocar cerveja ou bebidas em garrafa no compartimento do congelador para evitar que se partam devido ao congelamento.
- Quando o frigorífico estiver em funcionamento, não tocar na superfície de congelação do compartimento do congelador com as mãos molhadas, para evitar que a pele fique colada à superfície congelada.

Ambiente de utilização

- O frigorífico deve ser instalado encastrado num móvel; consultar as «instruções de instalação» para as especificações do móvel.
- O frigorífico deve ser colocado longe de fontes de calor e protegido da luz solar direta, para garantir o seu desempenho.
- Não expor o frigorífico a ambientes com gelo, ao exterior ou à chuva.
- Não colocar o frigorífico em ambientes húmidos; se ficar molhado por salpicos de água, limpá-lo imediatamente para evitar ferrugem ou deterioração do isolamento elétrico.
- Não colocar objetos pesados ou recipientes cheios de água sobre o frigorífico para evitar ferimentos ou fugas elétricas causadas pela queda desses objetos ou recipientes.
- Não colocar nem utilizar aparelhos elétricos, como tomadas elétricas, estabilizadores de tensão ou fornos micro-ondas, sobre ou dentro do frigorífico, para evitar interferências eletromagnéticas.
- Não armazenar nem utilizar gasolina ou outras substâncias inflamáveis perto do frigorífico para evitar riscos de incêndio.

Manutenção

Limpeza

- Não utilizar água para pulverizar o frigorífico; garantir que o frigorífico não seja colocado num ambiente húmido para evitar danos no desempenho do isolamento elétrico.
- Ao limpar o frigorífico, desligar a ficha da tomada. Certificar-se de que o frigorífico permanece desligado durante pelo menos 5 minutos antes de voltar a ligá-lo à rede elétrica; caso contrário, o compressor pode ser danificado devido ao funcionamento consecutivo.

Reparação

O frigorífico só pode ser desmontado ou reparado por pessoal de assistência qualificado.
Perigo: risco de aprisionamento de crianças. Antes de descartar o frigorífico ou congelador antigo:

- Manter o frigorífico afastado de qualquer fonte de fogo durante a sua eliminação.
- Retirar as portas e deixar as prateleiras na posição correta para evitar que as crianças entrem facilmente no interior.
- Não permitir que as crianças brinquem com a porta do frigorífico, pois a queda do aparelho pode causar ferimentos.

Preparações antes de utilizar o frigorífico

1. Retirar todos os materiais de embalagem, incluindo a base de espuma e as fitas adesivas utilizadas para fixar os acessórios.

2. ### Verificar os acessórios e os materiais
   Verificar as peças dentro da embalagem de acordo com a lista de embalagem. Em caso de diferenças, consultar o vendedor.

3. ### Colocar o frigorífico num local apropriado

4. Limpar o frigorífico antes da utilização (consultar o capítulo sobre a limpeza do frigorífico na página 23).

5. Depois de nivelar e limpar o frigorífico, aguardar 2 horas antes de o ligar à alimentação elétrica.

6. ### Remover o filme protetor
   Remover o filme protetor antes da utilização para garantir a dissipação do calor do frigorífico. Caso contrário, isso pode provocar um aumento do consumo de energia.

Etapas para a primeira utilização do produto

1. ### Ligar à alimentação elétrica
   Após a primeira ligação à alimentação elétrica, o congelador levará várias horas para concluir a refrigeração.
   A temperatura predefinida é:

   compartimento do frigorífico (5 °C)
   compartimento do congelador (-18 °C).

2. ### Colocar os alimentos no frigorífico
   Os alimentos podem ser colocados no frigorífico 2 a 3 horas após a ligação à alimentação elétrica. Não armazenar demasiados alimentos no compartimento do frigorífico. O peso total dos alimentos em cada prateleira não deve exceder 24 kg.

3. ### Utilizar o frigorífico
   Deixar o frigorífico funcionar durante 24 horas para atingir um estado estável após colocar os alimentos. Depois disso, a temperatura pode ser ajustada.

Sugestão: Após modificar a configuração da temperatura, será necessário algum tempo para que a temperatura interna do frigorífico atinja o equilíbrio. A duração depende da temperatura ambiente, da frequência de abertura das portas do frigorífico e dos alimentos armazenados no interior.

Para que o frigorífico funcione corretamente, seguir as etapas de instalação indicadas abaixo.

Precauções antes da instalação

Posição de instalação

Manter o frigorífico afastado da luz solar direta e de aparelhos que produzem calor, como placas de cozinha, fornos e máquinas de lavar louça.

Alimentação elétrica

- Certificar-se de que a ficha de alimentação pode ser facilmente ligada e desligada durante a instalação do frigorífico.
- A ficha deve ser ligada a uma tomada dedicada para evitar paragens inesperadas do frigorífico. Não utilizar extensões nem adaptadores múltiplos.
- Para conhecer os requisitos de alimentação, consultar a placa de identificação localizada no lado esquerdo do frigorífico.
- O frigorífico deve estar corretamente ligado à terra.

Lista dos componentes para a instalação

1.Placa frontal superior	2.Placa da dobradiça	3.Placa de montagem	4.Placa inferior fixa
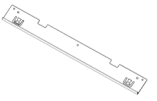 1 peça	 2 peças	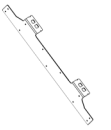 2 peças (já instaladas)	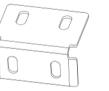 4 peças
5.Junta de vedação	**6.Tampas**	**7.Pequena placa de fixação do painel**	**8.Parafuso de cabeça escareada**
1 peça	 2 peças	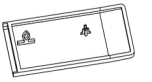 1 peça	A  30 peças
9.Parafuso de cabeça arredondada	**10.Parafuso M6**	**11.Parafuso M6 com tampa**	**12.Chave hexagonal em L**
B  6 peças	C  10 peças (8 peças já instaladas)	D  10 peças (8 peças já instaladas)	 1 peça

Dimensões básicas

Dimensões do móvel (mm)		Dimensões do produto (mm)	
Largura interna útil	556 ± 2	Largura	540
Profundidade interna útil	⩾ 560 (recomendado 600)	Profundidade	555
Altura interna útil	1952±3	Altura	1940

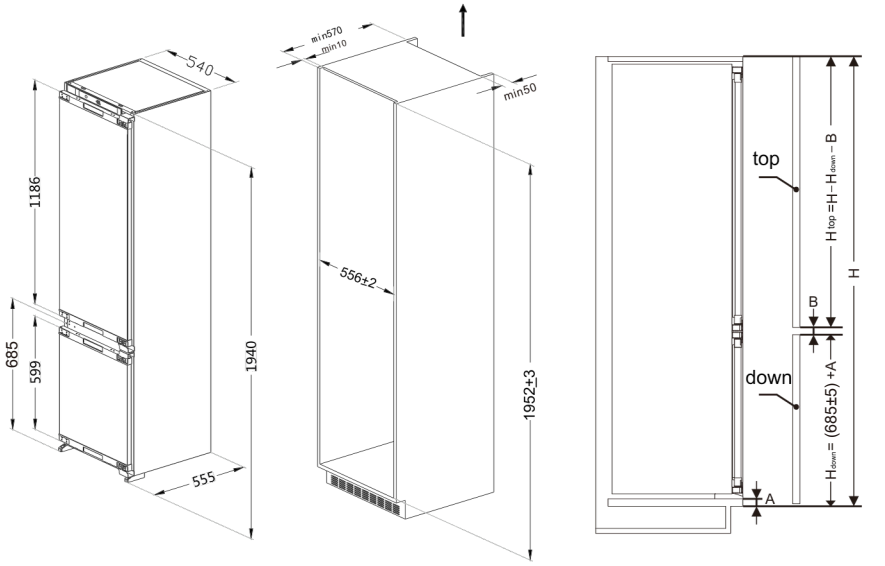

A: Dimensão da borda entre a porta inferior e o corpo do móvel
H: Altura do móvel
B: Distância entre as portas superior e inferior do móvel

Preparação antes de instalar o frigorífico

1. Confirmar o sentido de abertura da porta

A porta do frigorífico abre do lado esquerdo. Se desejar mudar a abertura da porta para a direita, instale as dobradiças superior e inferior no lado esquerdo após invertê-las.
O sentido da inversão é indicado pela seta no esquema. Instale a placa de fixação da dobradiça, retire a pequena placa de fixação do lado esquerdo e depois instale-a no lado direito após modificar o sentido de abertura da porta.

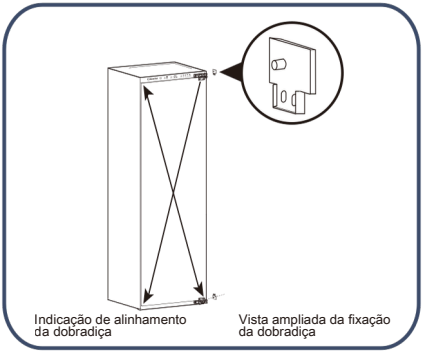



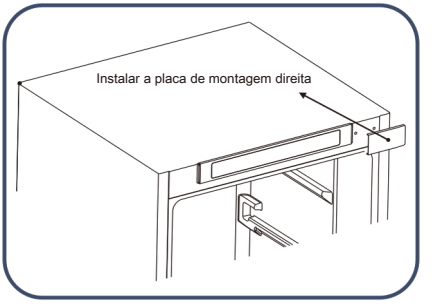

2.Instalar a placa frontal superior

Fixar a placa frontal superior na parte superior frontal do frigorífico com a ajuda dos parafusos.

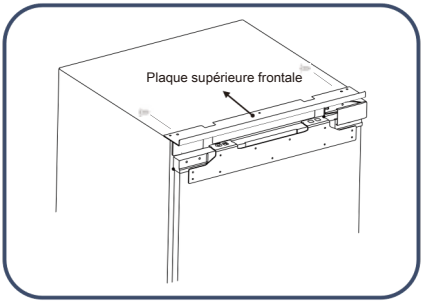

Etapas para inserir o frigorífico no móvel

1. Passar o cabo de alimentação através do orifício situado na parte traseira do móvel. Se a tomada estiver no interior do móvel, ligar primeiro a ficha na tomada e depois colocar o frigorífico dentro do móvel.
2. Deslocar o frigorífico para o interior do móvel e ajustar a sua posição para a frente ou para trás, garantindo que a parte frontal da placa de fixação da dobradiça esteja alinhada com o móvel.

ATENÇÃO

Não esmagar o cabo de alimentação. Um cabo de alimentação danificado pode provocar um incêndio.

3. Fixar o lado das dobradiças com 2 parafusos (um parafuso para fixar a primeira dobradiça e outro para fixar a quarta dobradiça). Após instalar a porta do móvel, inserir os outros parafusos nos orifícios das dobradiças e depois apertá-los.

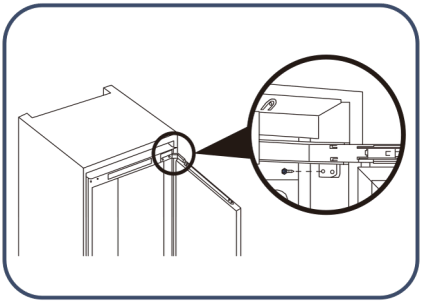

4.Rodar o pé de ajuste para colocar o frigorífico e o móvel na posição correta e, em seguida, fixar o pé de ajuste com os parafusos. Depois, fixar o parafuso da placa superior do frigorífico na parte superior do móvel e instalar a tampa.

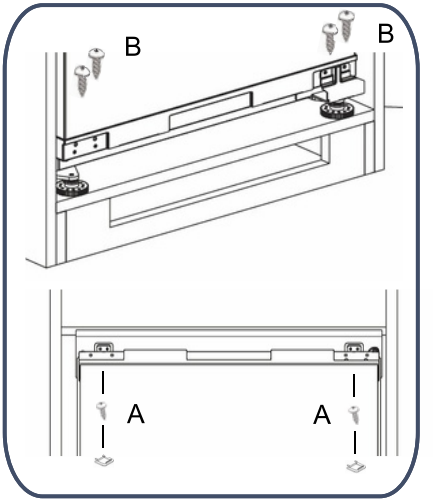

Etapas para instalar a porta superior do móvel

1. Medir a distância entre a placa de montagem superior da porta do compartimento do frigorífico e a parte superior esquerda do móvel, depois anotar a posição.

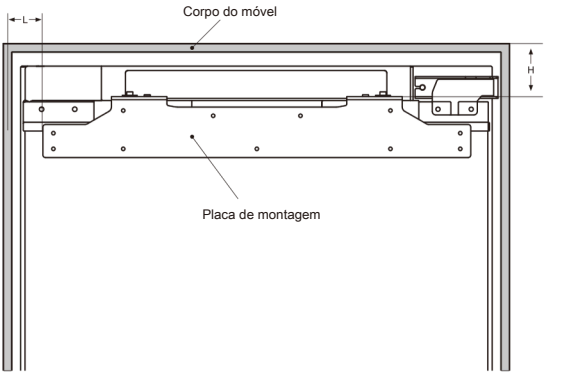

2. Desapertar os parafusos com tampa e, em seguida, retirar a placa de montagem.

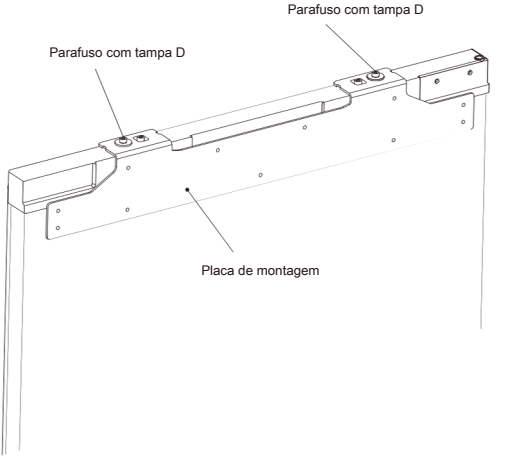

3. Medir e confirmar a posição para fixar a placa de montagem na porta do móvel, depois fixar a placa de montagem na porta do móvel com os parafusos.

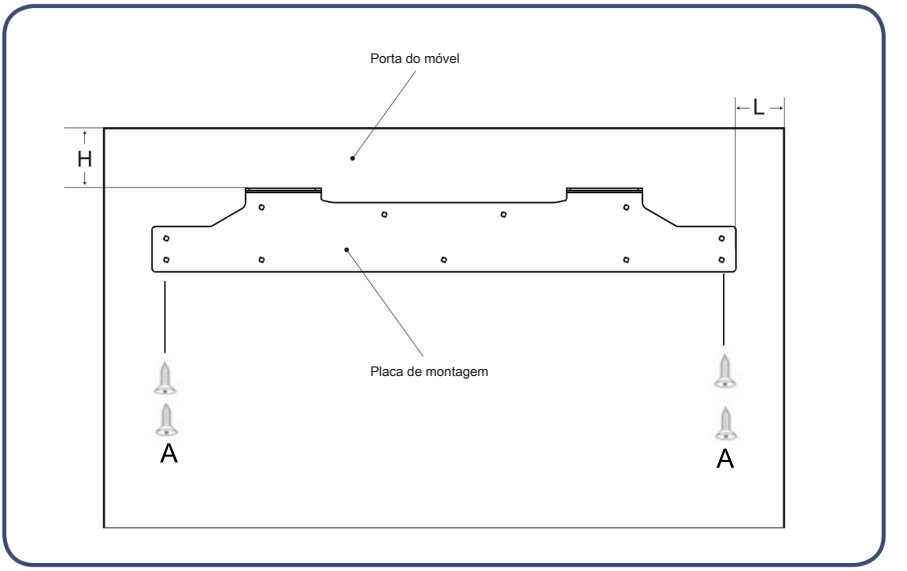

4. Fixar a porta do móvel à porta do compartimento do frigorífico com a placa de montagem, depois apertar os parafusos (não apertar demasiado, pois eles deverão ser desapertados posteriormente).

5. Fixar a porta do frigorífico à porta do móvel com a placa de montagem inferior.

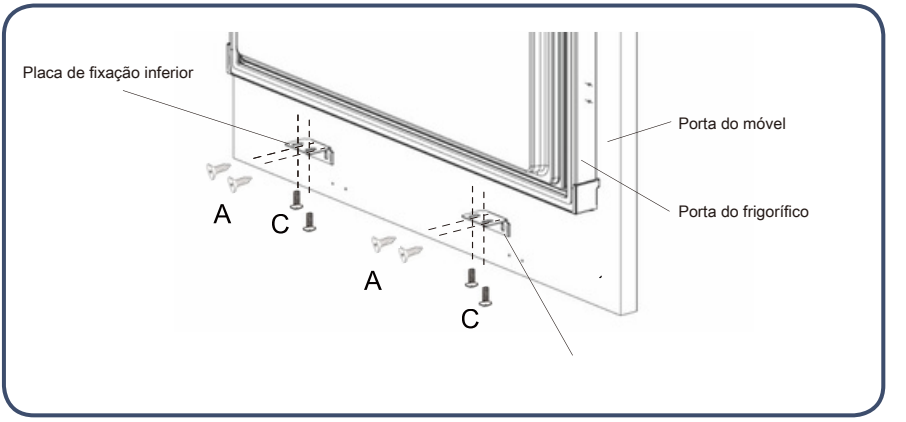

6. Inserir a junta de vedação no espaço entre o frigorífico e o móvel.

Etapas para ajustar a porta do móvel do frigorífico

Etapas para ajustar a parte superior da porta do móvel do frigorífico

1.Ajuste da porta do móvel para cima e para baixo

Ajuste para cima: primeiro ajustar para cima o parafuso com tampa D1, depois ajustar para cima o parafuso com tampa D2.

Ajuste para baixo: primeiro ajustar para baixo o parafuso com tampa D2, depois apertar o parafuso com tampa D1.

2. Ajuste da porta do móvel para a esquerda e para a frente/para trás

Ajuste para a esquerda e para a frente/para trás: desapertar o parafuso com tampa D1, deslocar a placa de montagem para a posição correta e depois apertar o parafuso com tampa D2.

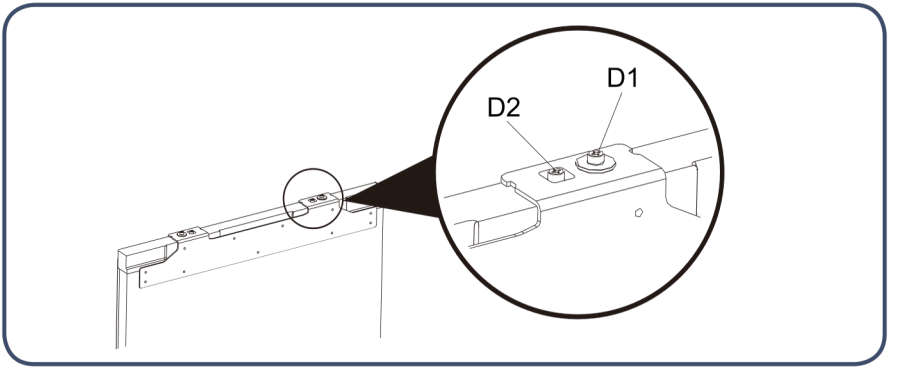

Etapas para ajustar a parte inferior da porta do móvel do frigorífico

1. Desapertar ligeiramente os parafusos, depois ajustar a profundidade (Z) e apertar o parafuso.
2. Depois de ajustar a posição horizontal da porta do móvel do frigorífico, fixar a placa de fixação inferior à porta do frigorífico com os parafusos.

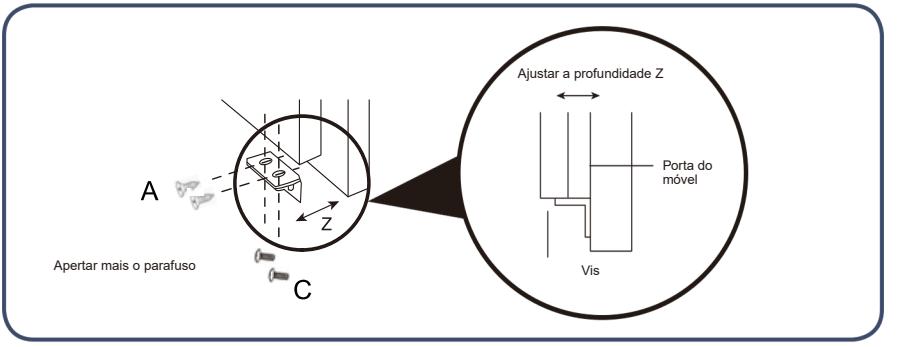

Conselhos para economizar energia

Existem muitas ações simples que permitem economizar energia.

Durante a instalação

• Colocar o frigorífico na parte mais fresca da divisão. Evitar zonas expostas à luz solar direta ou próximas de condutas de aquecimento, grelhas ou outros aparelhos que produzam calor.

• Certificar-se de que o frigorífico possui ventilação adequada, conforme indicado nas instruções de instalação.

Durante a utilização

• Evitar sobrecarregar as prateleiras, pois isso reduz o fluxo de ar.

• Não utilizar materiais (como folhas de alumínio, papel encerado ou papel absorvente) para cobrir as prateleiras, pois reduzem o fluxo de ar.

• Evitar introduzir demasiados alimentos quentes ao mesmo tempo e deixar um espaço livre diante das saídas de ar no interior do frigorífico para uma distribuição ideal do ar frio.

• O frigorífico funciona de forma mais eficiente quando está preenchido cerca de dois terços.

• Não deixar a porta aberta mais tempo do que o necessário e organizar os alimentos no frigorífico para reduzir o tempo de abertura da porta.

Antes de colocar os alimentos no frigorífico

• Retirar todas as embalagens.

• Limpar o interior do aparelho com uma mistura de água morna e uma pequena quantidade de detergente líquido para eliminar o pó resultante do fabrico e do transporte.

• O aparelho pode apresentar um odor na primeira utilização, mas este desaparecerá quando o frigorífico atingir uma temperatura adequada.

• Deixar o frigorífico funcionar vazio durante 2–3 horas para permitir que cada compartimento atinja a temperatura correta.

Durante a utilização

Introdução às funções principais

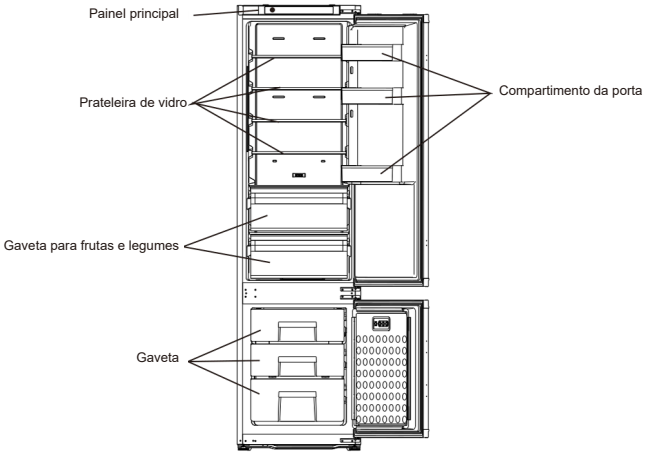

Painel de controlo

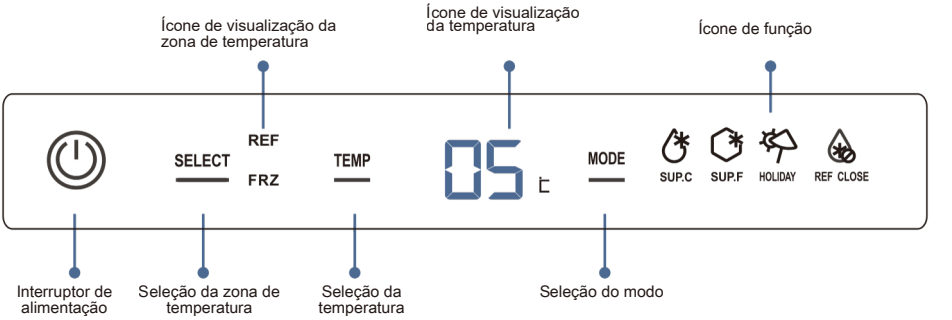

Interruptor de alimentação:	Ligar/desligar o frigorífico
Seleção da zona de temperatura:	Selecionar a zona de temperatura do compartimento do frigorífico e do congelador
Ajuste da temperatura:	Ajustar os parâmetros de temperatura na zona de temperatura selecionada
Seleção da função:	Selecionar as funções de arrefecimento rápido, congelação rápida, modo férias ou desligamento da refrigeração do compartimento do frigorífico
Ícone de visualização da zona de temperatura:	Mostrar a zona de temperatura atual
Ícone de visualização da temperatura:	Mostrar a configuração ou o valor da temperatura da zona de temperatura atual
Ícone de arrefecimento rápido:	Indica que o frigorífico está no modo de arrefecimento rápido
Ícone de congelação rápida:	Indica que o frigorífico está no modo de congelação rápida
Ícone do modo férias:	Indica que o frigorífico está no modo férias
Ícone de desligamento da refrigeração do compartimento do frigorífico:	Indica que a refrigeração do compartimento do frigorífico está desativada

1.Interruptor de alimentação

Ligar o frigorífico

Quando o frigorífico estiver desligado, pressionar o botão « power switch » durante 3 segundos; o indicador acende-se e o frigorífico começa a funcionar.

Desligar o frigorífico

Pressionar o botão « power switch » durante 3 segundos; o indicador apaga-se e o frigorífico deixa de funcionar.



2. Ajustar a temperatura do compartimento do frigorífico

1. Pressionar o botão « seleção da zona de temperatura »; o ícone da zona de temperatura do frigorífico ou do congelador acender-se-á alternadamente.
2. Selecionar a zona de temperatura do compartimento do frigorífico; o ícone de visualização correspondente acender-se-á e a temperatura real no interior do compartimento do frigorífico será exibida.
3. Pressionar o botão « seleção da temperatura »; o ícone de visualização da temperatura indicará a configuração atual do compartimento do frigorífico e começará a piscar.
4. Pressionar novamente o botão « seleção da temperatura »; a configuração da temperatura do compartimento do frigorífico mudará sucessivamente: "02"-"03"-"04"-"05"-"06"-"07"-"08"-"02".

Se nenhum botão for pressionado dentro de 5 segundos, a configuração atual será confirmada.



3. Ajustar a temperatura do compartimento do congelador

1. Pressionar o botão « seleção da zona de temperatura »; o ícone da zona de temperatura do frigorífico e do congelador acender-se-á alternadamente.
2. Selecionar a zona de temperatura do compartimento do congelador; o ícone de visualização correspondente acender-se-á e a temperatura real no interior do compartimento do congelador será exibida.
3. Pressionar o botão « seleção da temperatura »; o ícone de visualização da temperatura indicará a configuração atual do compartimento do congelador e começará a piscar.
4. Pressionar novamente o botão « seleção da temperatura »; a configuração da temperatura do compartimento do congelador mudará sucessivamente.

”−12”-”−13”-”−14”-”−15”-”−16”-”−17”-”−18”-”−19”-”−20”-”−21”-”−22”-”−23”-”−24”-”−12”.

Se nenhum botão for pressionado dentro de 5 segundos, a configuração atual será confirmada.



4. Função de arrefecimento rápido

Ativar a função de arrefecimento rápido

Pressionar o botão « seleção do modo »; o ícone « arrefecimento rápido » começará a piscar. Após 5 segundos, o ícone « arrefecimento rápido » acender-se-á e a função de arrefecimento rápido será ativada.

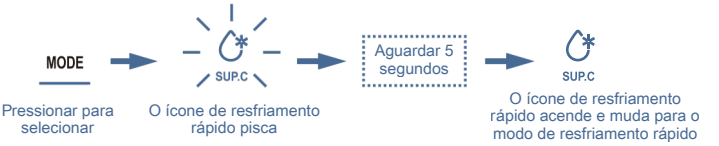

Desativar a função de resfriamento rápido

No modo de resfriamento rápido, pressione o botão « seleção do modo »; o ícone « resfriamento rápido » piscará. Após 5 segundos, o ícone « resfriamento rápido » se apagará e o refrigerador sairá do modo de resfriamento rápido.

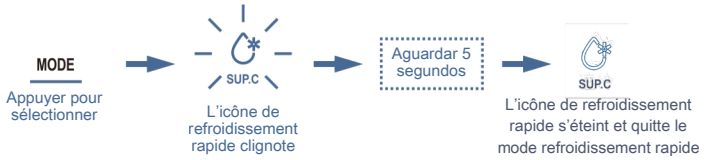

5. Fonction de congélation rapide

Activer la fonction de congélation rapide

Appuyer sur le bouton « sélection du mode » ; l'icône « congélation rapide » clignotera. Après 5 secondes, l'icône « congélation rapide » s'allumera et la fonction de congélation rapide sera activée.



Désactiver la fonction de congélation rapide

No modo de resfriamento rápido, pressione o botão « seleção do modo »; o ícone « resfriamento rápido » piscará. Após 5 segundos, o ícone « resfriamento rápido » se apagará e o refrigerador sairá do modo de resfriamento rápido.

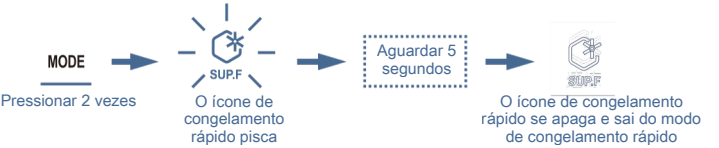

6. Função Férias

Ativar a função Férias

Pressione três vezes o botão « seleção do modo »; o ícone « modo férias » piscará. Após 5 segundos, o ícone « modo férias » acenderá e a função modo férias será ativada.



Desativar a função Férias

No modo férias, pressione três vezes o botão « seleção de função »; o ícone « modo férias » piscará. Após 5 segundos, o ícone « modo férias » se apagará e o refrigerador sairá do modo férias.

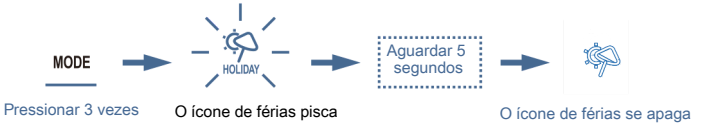

7. Função de desligamento da refrigeração do compartimento refrigerador

Ativar a função de desligamento da refrigeração do compartimento refrigerador

Pressione quatro vezes o botão « seleção do modo »; o ícone « desligamento da refrigeração do compartimento refrigerador » piscará.
Após 5 segundos, o ícone « desligamento da refrigeração do compartimento refrigerador » acenderá e a função de desligamento da refrigeração do compartimento refrigerador será ativada.

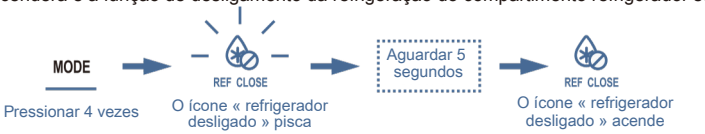

Désactiver la fonction d'arrêt de la réfrigération du compartiment réfrigérateur

En mode arrêt de la réfrigération du compartiment réfrigérateur, appuyer 4 fois sur le bouton « sélection du mode » ; l'icône « arrêt de la réfrigération du compartiment réfrigérateur » clignotera.
Après 5 secondes, l'icône « arrêt de la réfrigération du compartiment réfrigérateur » s'éteindra et le réfrigérateur quittera ce mode.



8. Função de alarme de porta aberta

Se a porta do refrigerador permanecer aberta por 180 segundos, um alarme soará três vezes em intervalos de 0,5 segundo.
Se a porta continuar aberta, o alarme se repetirá três vezes a cada 30 segundos (sempre com intervalos de 0,5 segundo) até que a porta seja fechada.

A temperatura média no compartimento refrigerador é de 0 a 10 °C, portanto ele pode ser utilizado apenas para a conservação de alimentos por curto período.

Zona de conservação recomendada para diferentes alimentos

A temperatura varia nas diferentes zonas do refrigerador; portanto, os alimentos devem ser conservados nas zonas recomendadas indicadas na figura a seguir.

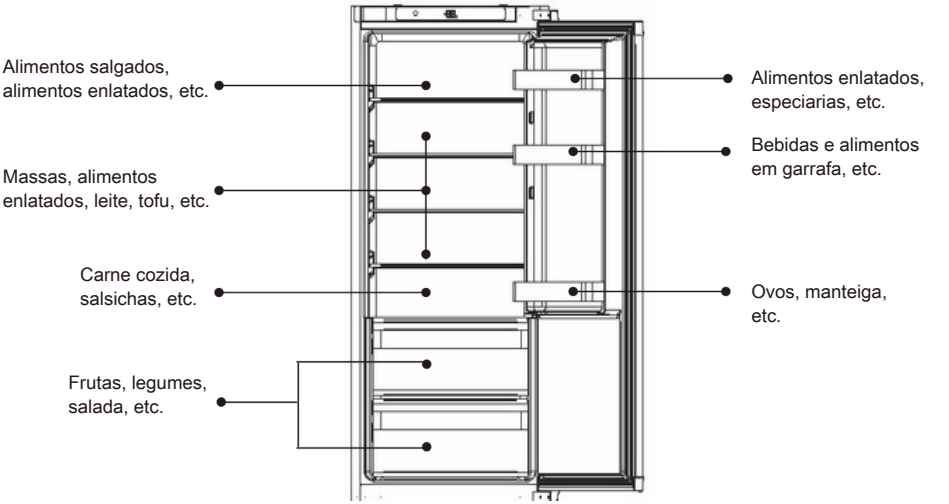

Utilização da gaveta de frutas e legumes

As frutas e os legumes conservados no compartimento refrigerador perdem rapidamente sua umidade. Manter a umidade na gaveta permite conservar mais umidade nas frutas e nos legumes, para mantê-los mais frescos e em melhor estado.

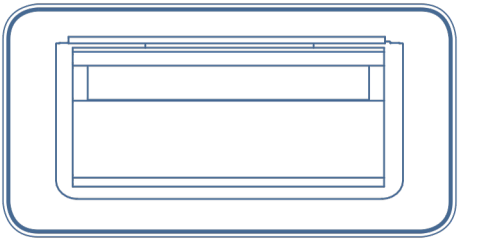

Utilização da prateleira porta-garrafas

- A posição do porta-garrafas pode ser ajustada conforme as necessidades de conservação. O porta-garrafas pode ser removido levantando-o.
- •Ao instalar o porta-garrafas, coloque-o primeiro no encaixe da porta e depois empurre-o suavemente para baixo.

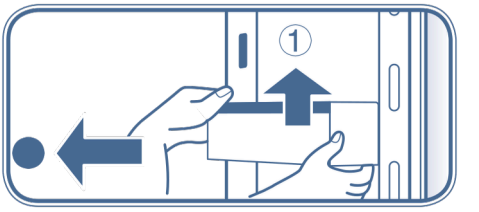

Avisos para a conservação de alimentos no compartimento refrigerador

Não colocar alimentos quentes no refrigerador



Deixe os alimentos quentes esfriarem à temperatura ambiente antes de colocá-los no refrigerador. Colocar alimentos quentes no refrigerador aumentará não apenas a temperatura no interior do refrigerador, mas também reduzirá a frescura dos outros alimentos.

Os alimentos devem ser limpos antes de serem colocados no refrigerador



Para manter o interior do refrigerador limpo, limpe e seque os alimentos antes de colocá-los no refrigerador.

Os alimentos devem ser embalados hermeticamente e conservados separadamente por categoria



Sele os alimentos antes de colocá-los no refrigerador. Classifique os alimentos e conserve-os separadamente: isso não apenas ajuda a manter sua frescura, mas também evita a contaminação de odores.

Não colocar alimentos demais no refrigerador



Os alimentos devem ser conservados separadamente para deixar espaço suficiente para a circulação de ar, garantindo assim um melhor efeito de refrigeração.

Evitar que alimentos oleosos entrem em contato com o revestimento interno

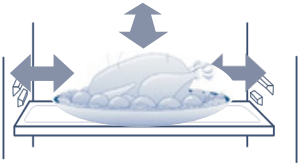

O contato dos alimentos, especialmente alimentos oleosos, com o revestimento interno pode provocar corrosão. Se o revestimento for contaminado por óleo, deve ser limpo imediatamente.

Não colocar os alimentos muito perto do revestimento interno

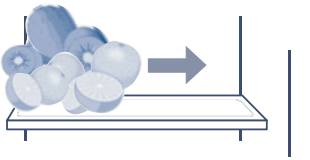

Manter os alimentos a uma certa distância do revestimento interno para evitar que congelem.

A baixa temperatura do compartimento congelador ajuda a manter a frescura dos alimentos; portanto, os alimentos que devem ser conservados por um longo período são recomendados para armazenamento no compartimento congelador. No entanto, deve-se respeitar o tempo de conservação indicado na embalagem dos alimentos.

Duração de conservação recomendada e período de garantia de qualidade para diferentes alimentos

Alimentos	Duração de conservação (meses)	Período de garantia da qualidade (meses)
Frango, carne bovina, carneiro, camarões	4	9
Raviólis, sanduíches congelados, costelas, sorvete	4	6
Bolo, pão, carne fatiada, queijo	2	6
Caranguejo, frutos do mar, salsicha, sorvete	1	3

Consultar as instruções indicadas na embalagem do fabricante dos alimentos ou no manual profissional.
A duração específica de conservação depende da qualidade dos alimentos, do tratamento prévio antes do congelamento e das diferentes exigências de cada família quanto à qualidade dos alimentos.

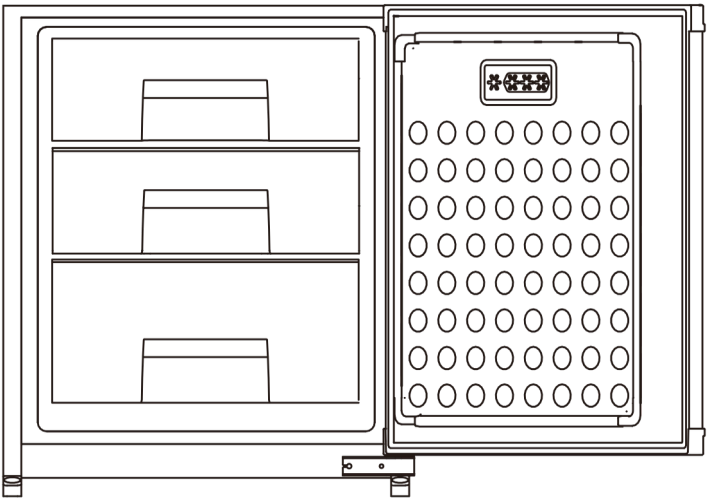

Avisos para a conservação de alimentos no compartimento congelador

Não colocar alimentos demais no compartimento congelador

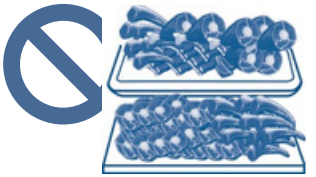

Não colocar alimentos frescos demais no compartimento congelador; consultar os dados sobre a capacidade de congelamento do refrigerador.

Não colocar alimentos quentes no compartimento congelador



Deixar os alimentos quentes esfriarem à temperatura ambiente antes de colocá-los no compartimento congelador.

Dividir os alimentos em porções apropriadas



Pequenas porções de alimentos, com peso não superior a 2,5 kg, são mais fáceis de congelar e descongelar.

Os alimentos devem ser embalados antes de serem colocados no compartimento congelador



A embalagem externa dos alimentos deve estar seca para evitar que os alimentos grudem entre si durante o congelamento. A embalagem deve ser inodora, hermética, impermeável, não tóxica e não poluente para evitar a contaminação por odores e a deterioração da qualidade dos alimentos.

Os alimentos devem ser datados de acordo com sua duração de conservaçã

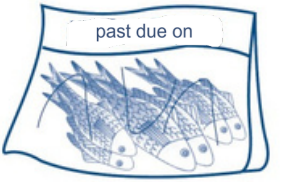

A data de congelamento e a duração de conservação devem ser indicadas na embalagem de acordo com a duração de conservação dos diferentes alimentos, para evitar que os alimentos se deteriorem.

Evitar recongelar os alimentos



Em princípio, retirar apenas a quantidade de alimentos que deve ser descongelada. Os alimentos congelados não devem ser recongelados, a menos que tenham sido cozidos; caso contrário, a qualidade dos alimentos diminuirá.

Limpeza do refrigerador

Os alimentos no interior do refrigerador podem provocar maus odores; portanto, o refrigerador deve ser limpo regularmente.

Etapas para a limpeza

1. Desconectar o plugue de alimentação para cortar a eletricidade.
2. Limpar o congelador com um pano macio ou uma esponja embebida em água morna ou detergente neutro.

Atenção Não utilizar escovas duras, escovas metálicas nem solventes orgânicos como pó desinfetante, gasolina, óleo de banana, acetona, água quente, ácidos ou soda para limpar o refrigerador.

3. Utilizar um pano seco para remover a água da superfície do refrigerador.

Aviso Durante a limpeza do refrigerador, não pulverizar água diretamente sobre o aparelho para evitar incidentes causados por fugas elétricas. Utilizar um pano seco para limpar os componentes elétricos como os interruptores e as lâmpadas LED.

Sugestão: A vedação da porta suja-se facilmente; mantê-la limpa.

Aviso Durante o processo de descongelamento manual, manutenção ou limpeza, o aumento da temperatura dos alimentos no refrigerador pode reduzir sua duração de conservação.

O compartimento congelador descongela automaticamente; portanto, não é necessário realizar um descongelamento manual.

Aviso Não utilizar aparelhos mecânicos nem outros métodos para acelerar o processo de descongelamento, exceto aqueles recomendados pelo fabricante.

Transporte do refrigerador

1. Pressione o botão de alimentação por 3 segundos para desligar a energia, depois desconecte o plugue.
2. Retire todos os alimentos do refrigerador.
3. Use fita adesiva para fixar as partes móveis como as gavetas, as prateleiras, as gavetas de frutas e legumes, etc.
4. Feche a porta do refrigerador e fixe-a com fita adesiva para evitar que se abra durante o transporte.
5. A inclinação durante o transporte deve ser inferior a 45° para evitar danificar o sistema de refrigeração.

Atenção O refrigerador não deve ser deitado.



Desligamento do refrigerador

O que fazer em caso de falta de energia

- Mesmo no verão, os alimentos podem ser conservados sem problema por 10 horas após uma falta de energia.
- Não adicionar novos alimentos após a falta de energia. Tentar não abrir a porta do refrigerador.
- Se uma falta de energia for prevista, é possível preparar mais gelo em um recipiente hermético e colocá-lo na parte superior do congelador.

Atenção Um aumento da temperatura no congelador devido a uma falta de energia ou a outras avarias pode reduzir a duração de conservação e a qualidade dos alimentos.

Durante as férias

- Se as férias forem curtas, retirar os alimentos perecíveis, ajustar a temperatura para um nível apropriado e fechar a porta do refrigerador após verificar os ajustes.
- Se as férias forem longas, desligar o refrigerador e retirar todos os alimentos. Após o descongelamento, limpar e secar o interior do refrigerador, depois deixar a porta aberta para evitar que resíduos de alimentos produzam maus odores.

Quando não estiver em uso

- Se o refrigerador não for utilizado por um longo período, desconectar o plugue, cortar a alimentação e limpar o refrigerador conforme descrito acima.
- Deixar a porta do refrigerador aberta quando não estiver em uso para evitar que possíveis resíduos de alimentos no interior produzam maus odores.

Atenção
- Quando o refrigerador for desconectado, aguardar pelo menos 5 minutos antes de ligá-lo novamente.
- Em geral, evitar desligar o refrigerador com frequência para não reduzir a vida útil do aparelho.

Aviso
- Quando os aparelhos forem descartados, devem ser eliminados corretamente ou tratados por profissionais e não devem ser abandonados, para evitar riscos ambientais ou outros perigos.



Eliminação correta deste produto:
Este símbolo indica que este produto não deve ser descartado com outros resíduos domésticos. Para prevenir possíveis danos ao meio ambiente ou à saúde humana causados por uma eliminação descontrolada de resíduos, recicle-o de forma responsável para promover a reutilização sustentável dos recursos materiais. Para devolver o aparelho usado, utilize os sistemas de devolução e coleta ou entre em contato com o revendedor onde o produto foi adquirido. Eles podem recolher este produto para uma reciclagem ambientalmente correta.

Table des matières

Instructions importantes de sécurité 3
Première utilisation du produit 6
Instructions d'installation 6
Précautions avant l'installation 6
Liste des composants pour l'installation 6
Dimensions du produit et du meuble 7
Préparation avant l'installation 8
Étapes pour insérer le réfrigérateur dans le meuble 9
Étapes pour installer la porte du meuble 10
Instructions pour régler la porte du meuble 12
Étapes pour la première utilisation du produit 13
Introduction aux fonctions principales 13
Nom des composants du réfrigérateur 13
Panneau de commande 14
1. Interrupteur d'alimentation 15
2. Régler la température du compartiment réfrigérateur 16
3. Régler la température du compartiment congélateur 16
4. Fonction de refroidissement rapide 17
5. Congélation rapide 17
6. Sélection du mode vacances 18
7. Fonction d'arrêt de la réfrigération du compartiment réfrigérateur 18
8. Fonction d'alarme porte ouverte 18
Instructions et précautions pour l'utilisation du compartiment réfrigérateur ... 19
Zone de conservation recommandée pour différents aliments 19
Utilisation du bac à fruits et légumes 19
Utilisation du balconnet porte-bouteilles 19
Précautions pour la conservation des aliments dans le réfrigérateur 21
Instructions et précautions pour l'utilisation du compartiment congélateur ... 21
Précautions pour la conservation des aliments dans le congélateur 22
Entretien quotidien du réfrigérateur 23
Nettoyage du réfrigérateur 23
Transport du réfrigérateur 23
Mise hors service du réfrigérateur 24

Veuillez vous référer au produit réel en cas de différences ou de mises à jour.
Nous nous excusons de ne pas en avoir informé à l'avance.

Cher client :
Merci d'avoir choisi nos produits. Afin de garantir une utilisation correcte du réfrigérateur et d'éviter toute blessure, veuillez lire attentivement les contenus signalés par les symboles indiqués ci-dessous dans ce manuel.

Avertissement	Une mauvaise utilisation peut entraîner des blessures.
Attention	Une mauvaise utilisation peut causer des dommages matériels.

	Comportement ou opération strictement interdits
	Comportement ou opération qui doivent être respectés

1 Avertissements de sécurité

1.1 Avertissement



Avertissement : risque d'incendie / matériaux inflammables

Tout remplacement ou entretien des lampes LED doit être effectué par le service après-vente du fabricant ou par une personne possédant une qualification équivalente.

Cet appareil est destiné à un usage domestique et à des applications similaires, telles que : les cuisines du personnel dans les magasins, bureaux et autres environnements de travail ; les maisons de campagne ; l'utilisation par les clients dans les hôtels, motels et autres environnements de type résidentiel ; les chambres d'hôtes (bed and breakfast) ; les services de restauration et les applications similaires non destinées à la vente au détail.

Si le câble d'alimentation est endommagé, il doit être remplacé par le fabricant, par son service après-vente ou par une personne ayant une qualification équivalente afin d'éviter tout danger.

Ne pas conserver de substances explosives telles que des bombes aérosol contenant un propulseur inflammable à l'intérieur de cet appareil.

L'appareil doit être débranché du réseau électrique après utilisation et avant toute opération d'entretien effectuée par l'utilisateur.

AVERTISSEMENT : Maintenir libres de toute obstruction les ouvertures de ventilation, dans l'enceinte de l'appareil ou dans la structure d'encastrement.

AVERTISSEMENT : Ne pas utiliser de dispositifs mécaniques ou d'autres moyens pour accélérer le processus de dégivrage autres que ceux recommandés par le fabricant.

AVERTISSEMENT : Ne pas endommager le circuit frigorifique.

AVERTISSEMENT : Ne pas utiliser d'appareils électriques à l'intérieur des compartiments de conservation des aliments de l'appareil, sauf s'ils sont du type recommandé par le fabricant.

AVERTISSEMENT : Mettre l'appareil au rebut conformément aux réglementations locales, car il utilise des gaz propulseurs et des réfrigérants inflammables.

AVERTISSEMENT : Lors de l'installation de l'appareil, s'assurer que le câble d'alimentation n'est pas coincé ni endommagé.

AVERTISSEMENT : Ne pas placer de multiprises portables ni d'alimentations portables à l'arrière de l'appareil.

Ne pas utiliser de rallonges ou d'adaptateurs sans mise à la terre (à deux pôles).

DANGER : Risque d'enfermement des enfants. Avant de mettre l'appareil au rebut :
– Retirer les portes.
– Laisser les étagères en place afin que les enfants ne puissent pas facilement grimper à l'intérieur.

L'appareil doit être débranché de la source d'alimentation électrique avant d'essayer d'installer tout accessoire.

Le réfrigérant et le matériau moussant au cyclopentane utilisés dans l'appareil sont inflammables. Par conséquent, lorsque l'appareil est mis au rebut, il doit être tenu à l'écart de toute source de feu et récupéré par une entreprise spécialisée possédant les qualifications appropriées, plutôt que d'être éliminé par combustion, afin d'éviter des dommages à l'environnement ou d'autres risques.

Cet appareil n'est pas destiné à être utilisé par des personnes (y compris les enfants) ayant des capacités physiques, sensorielles ou mentales réduites, ou manquant d'expérience et de connaissances, sauf si elles sont surveillées ou ont reçu des instructions concernant l'utilisation de l'appareil par une personne responsable de leur sécurité.

Les enfants doivent être surveillés afin de s'assurer qu'ils ne jouent pas avec l'appareil.

Électricité

Alimentation électrique

Le courant alternatif de ce réfrigérateur est de 220 V / 50 Hz ; si la tension varie trop (en dépassant la plage 187–242 V), le réfrigérateur pourrait ne pas démarrer, le thermostat ou le compresseur pourraient brûler, ou le compresseur pourrait émettre des bruits anormaux. Dans ce cas, un stabilisateur automatique de tension supérieur à 750 W doit être utilisé.

Mise à la terre

Le réfrigérateur doit être alimenté par une prise indépendante dédiée et correctement mise à la terre. Le câble d'alimentation de cet appareil est équipé d'une fiche à 3 broches (avec mise à la terre) compatible avec une prise standard à 3 broches (avec mise à la terre). Ne jamais couper la troisième broche (mise à la terre). Une fois le réfrigérateur installé, la prise doit rester facilement accessible pour l'utilisation.

La fiche du câble d'alimentation doit être fermement insérée dans la prise ; dans le cas contraire, cela pourrait provoquer un incendie.

Câble d'alimentation et fiche

- Ne pas retirer la fiche en tirant brusquement sur le câble. Tenir fermement la fiche et la retirer directement de la prise. S'assurer que le câble d'alimentation ne soit pas écrasé par le réfrigérateur ou par l'utilisateur. Faire attention à ne pas endommager le câble d'alimentation lorsque le réfrigérateur est déplacé loin du mur.
- Ne pas utiliser un câble d'alimentation endommagé ou une fiche usée. Contacter le service après-vente autorisé pour remplacer le câble d'alimentation endommagé.
- Débrancher le réfrigérateur de l'alimentation électrique avant le nettoyage, l'entretien ou le remplacement de la lumière LED.

Fuite de gaz inflammable

En cas de fuite de gaz inflammable, fermer les vannes de gaz, ouvrir les portes et les fenêtres et ne pas brancher ni débrancher la fiche d'alimentation.

Utilisation

Conservation des aliments

- Il s'agit d'un réfrigérateur domestique qui doit être utilisé uniquement pour la conservation des aliments ; ne pas conserver de sang, de médicaments ou de produits biologiques dans le réfrigérateur. Les produits inflammables et explosifs dangereux, ainsi que les acides ou alcalis hautement corrosifs, ne doivent pas être conservés dans le réfrigérateur.
- Ne pas placer de bière ou de boissons en bouteille dans le compartiment congélateur afin d'éviter qu'elles ne se cassent à cause du gel.
- Lorsque le réfrigérateur est en fonctionnement, ne pas toucher la surface de congélation dans le compartiment congélateur avec les mains mouillées afin d'éviter que la peau ne colle à la surface congelée.

Environnement d'utilisation

- Le réfrigérateur doit être installé encastré dans un meuble ; se référer aux « instructions d'installation » pour les spécifications du meuble.
- Le réfrigérateur doit être placé loin des sources de chaleur et à l'abri de la lumière directe du soleil afin de garantir ses performances.
- Ne pas exposer le réfrigérateur à des environnements de gel, à l'extérieur ou à la pluie.
- Ne pas placer le réfrigérateur dans des environnements humides ; s'il est mouillé par des éclaboussures d'eau, l'essuyer immédiatement afin d'éviter la rouille ou une détérioration des performances de l'isolation électrique.
- Ne pas placer d'objets lourds ou de récipients remplis d'eau sur le réfrigérateur afin d'éviter des blessures ou des fuites électriques causées par la chute d'objets lourds ou de récipients.
- Ne pas placer ni utiliser d'appareils électriques tels que prises d'alimentation, stabilisateurs de tension ou fours à micro-ondes au-dessus ou à l'intérieur du réfrigérateur afin d'éviter des interférences électromagnétiques.
- Ne pas stocker ni utiliser d'essence ou d'autres substances inflammables à proximité du réfrigérateur afin d'éviter les risques d'incendie.

Entretien

Nettoyage

- Ne pas utiliser d'eau pour asperger le réfrigérateur ; s'assurer que le réfrigérateur ne soit pas placé dans un environnement humide afin d'éviter d'endommager les performances de l'isolation électrique.
- Lors du nettoyage du réfrigérateur, débrancher la fiche d'alimentation. S'assurer que le réfrigérateur reste éteint pendant au moins 5 minutes avant de le rebrancher au réseau électrique ; sinon, le compresseur pourrait être endommagé en raison d'un fonctionnement consécutif.

Réparation

Le réfrigérateur ne peut être démonté ou réparé que par du personnel de service qualifié.
Danger : risque d'enfermement des enfants. Avant de mettre au rebut l'ancien réfrigérateur ou congélateur :

- Tenir le réfrigérateur éloigné de toute source de feu lors de sa mise au rebut.
- Retirer les portes et laisser les étagères dans la bonne position afin que les enfants ne puissent pas facilement grimper à l'intérieur.
- Ne pas permettre aux enfants de jouer avec la porte du réfrigérateur, car le basculement du réfrigérateur pourrait provoquer des blessures.

Préparations avant d'utiliser le réfrigérateur

1. Retirer tous les matériaux d'emballage, y compris la base en mousse et les rubans adhésifs utilisés pour fixer les accessoires.

2. **Vérifier les accessoires et les matériaux**
   Vérifier les pièces à l'intérieur de l'emballage selon la liste d'emballage. En cas de différences, consulter le vendeur.

3. **Placer le réfrigérateur dans un endroit approprié.**

4. Nettoyer le réfrigérateur avant utilisation (se référer au chapitre sur le nettoyage du réfrigérateur à la page 23).

5. Après avoir nivelé et nettoyé le réfrigérateur, attendre 2 heures avant de le connecter à l'alimentation électrique.

6. **Retirer le film protecteur**
   Retirer le film protecteur avant l'utilisation afin d'assurer la dissipation de la chaleur du réfrigérateur. Dans le cas contraire, cela pourrait entraîner une augmentation de la consommation d'énergie.

Étapes pour la première utilisation du produit

1. **Brancher à l'alimentation électrique**
   Après le premier branchement à l'alimentation électrique, le congélateur mettra plusieurs heures pour terminer la réfrigération.
   La température prédéfinie est :
   compartiment réfrigérateur (5 °C)
   compartiment congélateur (-18 °C).

2. **Placer les aliments dans le réfrigérateur**
   Les aliments peuvent être placés dans le réfrigérateur 2 à 3 heures après le branchement à l'alimentation électrique. Ne pas stocker trop d'aliments dans le compartiment réfrigérateur. Le poids total des aliments sur chaque étagère ne doit pas dépasser 24 kg.

3. **Utiliser le réfrigérateur**
   Laisser le réfrigérateur fonctionner pendant 24 heures afin d'atteindre un état stable après avoir placé les aliments. Ensuite, la température peut être modifiée.

Suggestion : Après avoir modifié le réglage de la température, un certain temps sera nécessaire pour que la température interne du réfrigérateur atteigne l'équilibre. La durée dépend de la température ambiante, de la fréquence d'ouverture des portes du réfrigérateur et des aliments conservés à l'intérieur.

Pour que le réfrigérateur fonctionne correctement, suivre les étapes d’installation indiquées ci-dessous.

Précautions avant l’installation

Position d’installation

Maintenir le réfrigérateur à l’écart de la lumière directe du soleil et des appareils produisant de la chaleur, tels que plaques de cuisson, fours et lave-vaisselle.

Alimentation électrique

- S’assurer que la fiche d’alimentation peut être facilement branchée et débranchée lors de l’installation du réfrigérateur.
- La fiche doit être branchée sur une prise dédiée afin d’éviter les arrêts imprévus du réfrigérateur. Ne pas utiliser de rallonges ni d’adaptateurs multiples.
- Pour connaître les exigences d’alimentation, se référer à la plaque signalétique située sur le côté gauche du réfrigérateur.
- Le réfrigérateur doit être correctement mis à la terre.

Liste des composants pour l’installation

1.Plaque frontale supérieure	2.Plaque de charnière	3.Plaque de montage	4.Plaque inférieure fixe
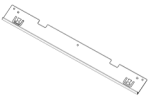 1 pièce	 2 pièces	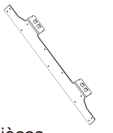 2 pièces déjà installées)	 4 pièces
5.Joint d’étanchéité	**6.Caches**	**7.Petite plaque de fixation de l’écran**	**8. Vis à tête fraisée**
1 pièce	 2 pièces	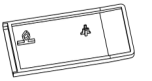 1 pièce	A  30 pièces
9.Vis à tête bombée	**10.Vis M6**	**11.Vis M6 à tête capuchon**	**12.Clé hexagonale en L**
B  6 pièces	C  10 pièces (8 pièces déjà installées)	D  10 pièces (8 pièces déjà installées)	 1 pièce

Dimensions de base

Dimensions du meuble (mm)		Dimensions du produit (mm)	
Largeur intérieure nette	556 ± 2	Largeur	540
Profondeur intérieure nette	⩾ 560 (recommandé 600)	Profondeur	555
Hauteur intérieure nette	1952±3	Hauteur	1940

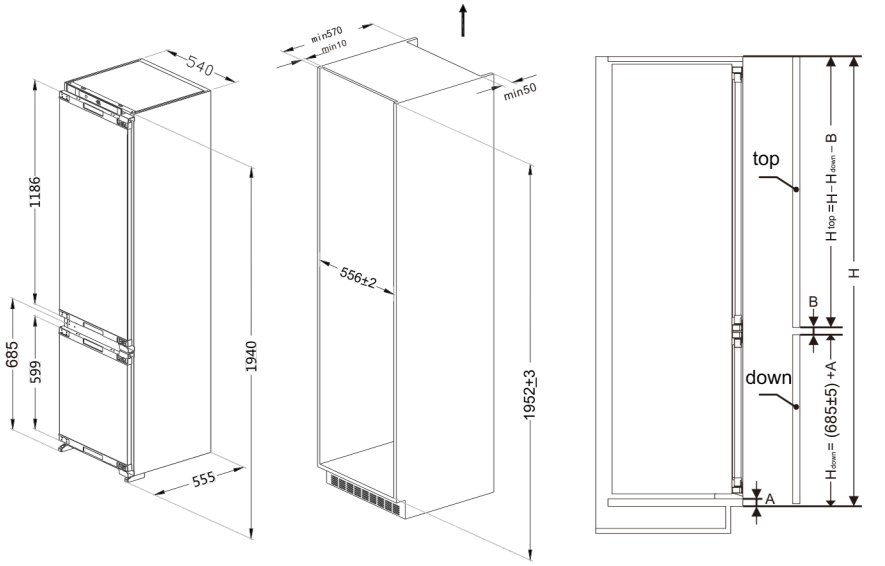

A : Dimension du bord entre la porte inférieure et le corps du meuble
H : Hauteur du meuble
B : Distance entre les portes supérieure et inférieure du meuble

Préparation avant d’installer le réfrigérateur

1. Confirmer le sens d’ouverture de la porte

La porte du réfrigérateur s’ouvre du côté gauche. Si vous souhaitez changer l’ouverture de la porte vers la droite, installez les charnières supérieure et inférieure sur le côté gauche après les avoir inversées. Le sens d’inversion est indiqué par la flèche dans le schéma. Installez la plaque de fixation de la charnière, retirez la petite plaque de fixation du côté gauche puis installez-la sur le côté droit après avoir modifié le sens d’ouverture de la porte.

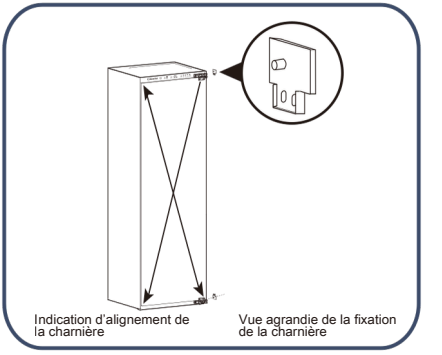

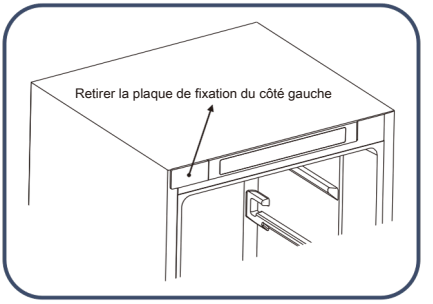

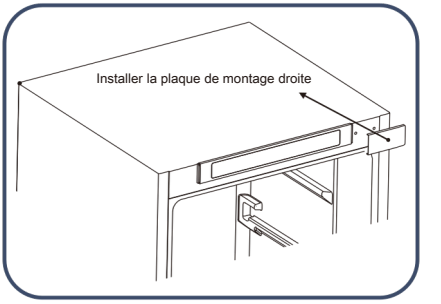

2.Installer la plaque frontale supérieure

Fixer la plaque frontale supérieure sur la partie supérieure avant du réfrigérateur à l’aide des vis.

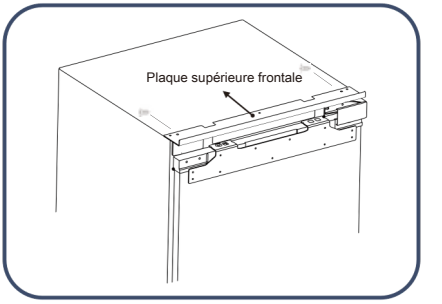

Étapes pour insérer le réfrigérateur dans le meuble

1. Faire passer le câble d'alimentation à travers le trou situé à l'arrière du meuble. Si la prise de courant se trouve à l'intérieur du meuble, brancher d'abord la fiche dans la prise, puis placer le réfrigérateur à l'intérieur du meuble.
2. Déplacer le réfrigérateur à l'intérieur du meuble et régler sa position vers l'avant ou vers l'arrière afin de s'assurer que la partie avant de la plaque de fixation de la charnière soit alignée avec le meuble.

ATTENTION

Ne pas écraser le câble d'alimentation. Un câble d'alimentation endommagé peut provoquer un incendie.

3. Fixer le côté des charnières avec 2 vis (une vis pour fixer la première charnière, l'autre pour fixer la quatrième charnière). Après avoir installé la porte du meuble, insérer les autres vis dans les trous des charnières, puis serrer les vis.

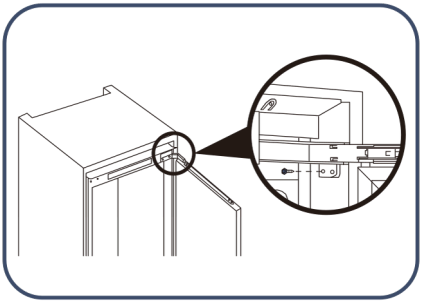

4.Tourner le pied de réglage pour mettre le réfrigérateur et le meuble dans la position correcte, puis fixer le pied de réglage avec les vis. Ensuite, fixer la vis de la plaque supérieure du réfrigérateur à la partie supérieure du meuble et installer le cache.

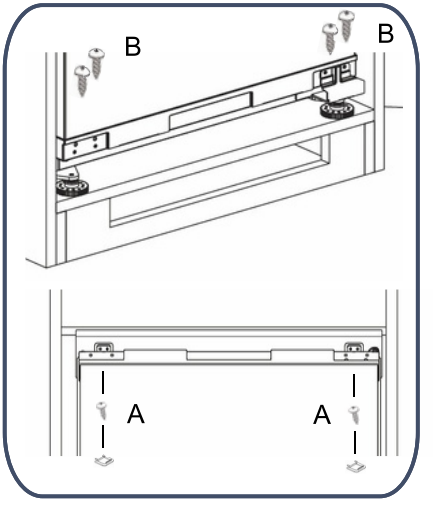

Étapes pour installer la porte supérieure du meuble

1. Mesurer la distance entre la plaque de montage supérieure de la porte du compartiment réfrigérateur et la partie supérieure gauche du meuble, puis noter la position.

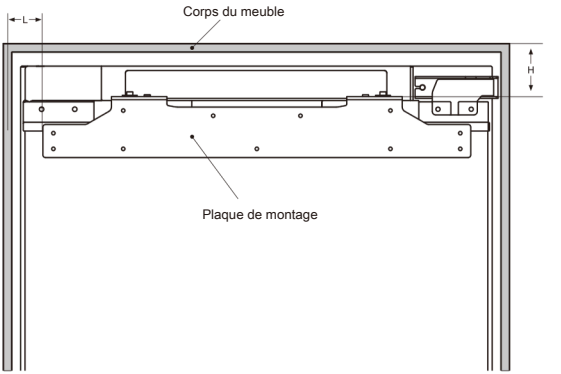

2. Desserrer les vis à capuchon, puis retirer la plaque de montage.

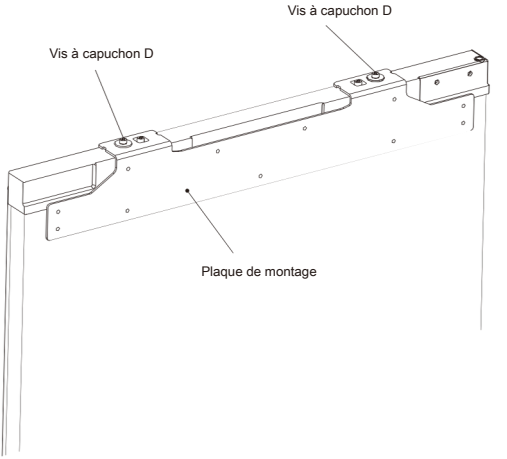

3. Mesurer et confirmer la position pour fixer la plaque de montage sur la porte du meuble, puis fixer la plaque de montage à la porte du meuble avec les vis.

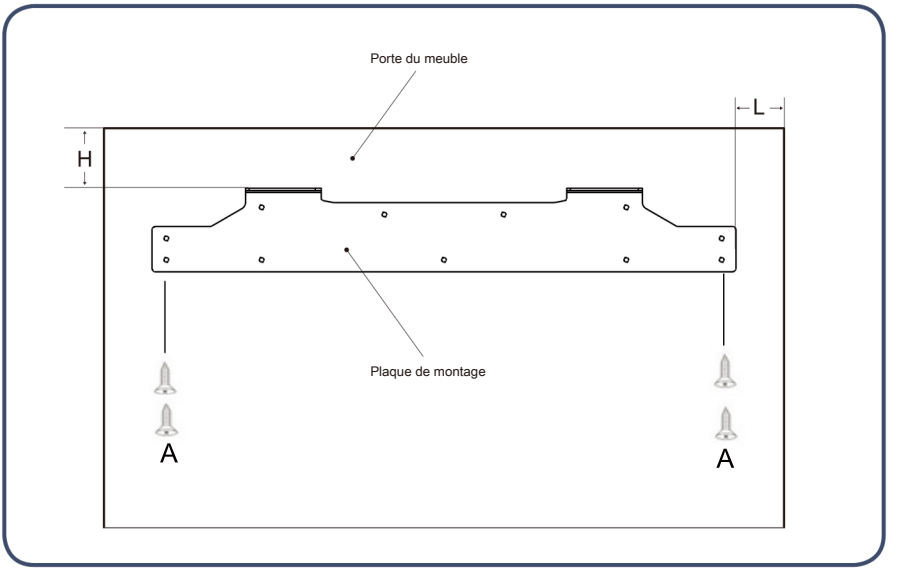

4. Fixer la porte du meuble à la porte du compartiment réfrigérateur avec la plaque de montage, puis serrer les vis (ne pas trop serrer les vis car elles devront être desserrées ultérieurement).

5. Fixer la porte du réfrigérateur à la porte du meuble avec la plaque de montage inférieure.

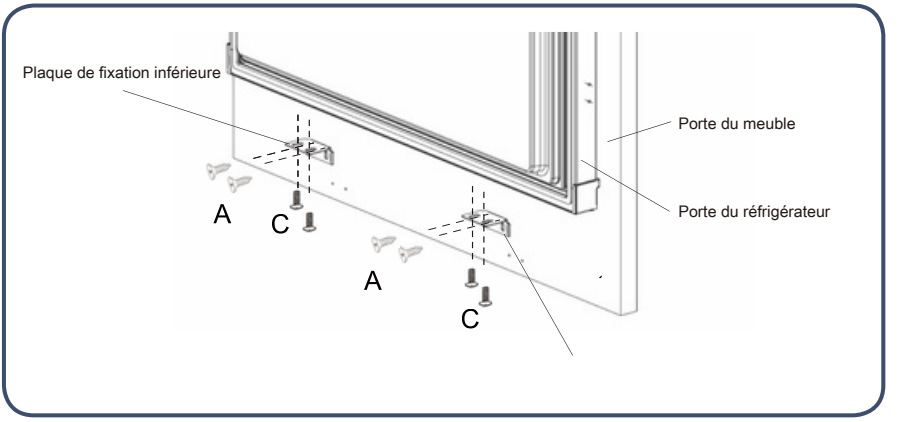

6. Insérer le joint d'étanchéité dans l'espace entre le réfrigérateur et le meuble.

Étapes pour régler la porte du meuble du réfrigérateur

Étapes pour régler la partie supérieure de la porte du meuble du réfrigérateur

1.Réglage de la porte du meuble vers le haut et vers le bas

Réglage vers le haut : régler d'abord vers le haut la vis avec capuchon D1, puis régler vers le haut la vis avec capuchon D2.

Réglage vers le bas : régler d'abord vers le bas la vis avec capuchon D2, puis serrer la vis avec capuchon D1.

2. Réglage de la porte du meuble vers la gauche et vers l'avant/l'arrière

Réglage vers la gauche et vers l'avant/l'arrière : desserrer la vis avec capuchon D1, déplacer la plaque de montage dans la position correcte, puis serrer la vis avec capuchon D2.

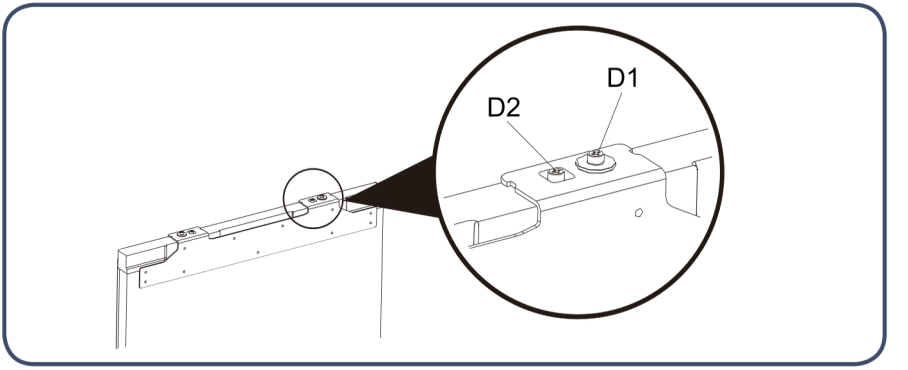

Étapes pour régler la partie inférieure de la porte du meuble du réfrigérateur

1. Desserrer légèrement les vis, puis régler la profondeur (Z) et serrer la vis.
2. Après avoir réglé la position horizontale de la porte du meuble du réfrigérateur, fixer la plaque de fixation inférieure à la porte du réfrigérateur avec les vis.

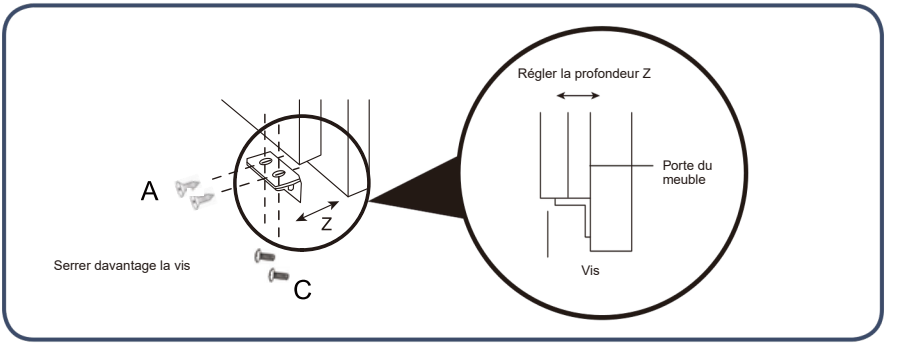

Conseils pour économiser l'énergie

Il existe de nombreuses actions simples permettant d'économiser de l'énergie.

Pendant l'installation

• Placer le réfrigérateur dans la partie la plus fraîche de la pièce. Éviter les zones exposées à la lumière directe du soleil ou proches de conduits de chauffage, grilles ou autres appareils produisant de la chaleur.

• S'assurer que le réfrigérateur dispose d'une ventilation adéquate comme indiqué dans les instructions d'installation.

Pendant l'utilisation

• Éviter de surcharger les étagères, car cela réduit le flux d'air.

• Ne pas utiliser de matériaux (comme des feuilles d'aluminium, du papier ciré ou du papier absorbant) pour recouvrir les étagères, car ils réduisent le flux d'air.

• Éviter d'introduire trop d'aliments chauds en même temps et laisser un espace libre devant les conduits d'air à l'intérieur du réfrigérateur pour une distribution optimale de l'air froid.

• Le réfrigérateur fonctionne plus efficacement lorsqu'il est rempli à environ deux tiers.

• Ne pas laisser la porte ouverte plus longtemps que nécessaire et organiser les aliments dans le réfrigérateur afin de réduire le temps d'ouverture de la porte.

Avant d'introduire les aliments dans le réfrigérateur

• Retirer tous les emballages.

• Nettoyer l'intérieur de l'appareil avec un mélange d'eau tiède et une petite quantité de détergent liquide pour éliminer la poussière due à la fabrication et au transport.

• L'appareil peut avoir une odeur lors de la première utilisation, mais celle-ci disparaîtra lorsque le réfrigérateur aura atteint une température adéquate.

• Laisser le réfrigérateur fonctionner à vide pendant 2–3 heures afin de permettre à chaque compartiment d'atteindre la température correcte.

Durante l'uso

Introduction aux fonctions principales

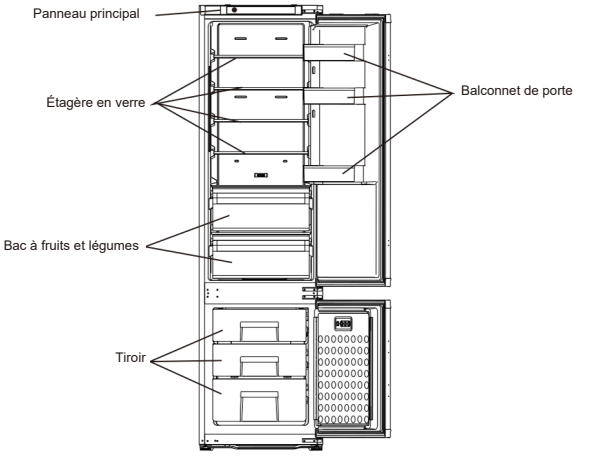

Panneau de contrôle

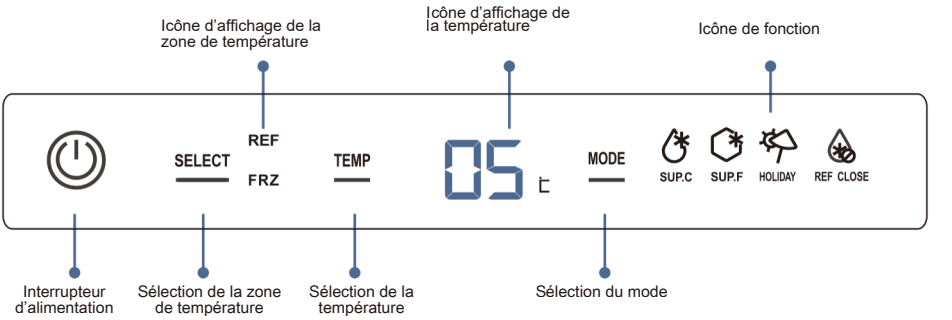

Interrupteur d'alimentation :	Allumer/éteindre le réfrigérateur
Sélection de la zone de température :	Sélectionner la zone de température du compartiment réfrigérateur et du congélateur
Réglage de la température :	Régler les paramètres de température dans la zone de température sélectionnée
Sélection de la fonction :	Sélectionner les fonctions de refroidissement rapide, congélation rapide, mode vacances ou arrêt de la réfrigération du compartiment réfrigérateur
Icône d'affichage de la zone de température :	Afficher la zone de température actuelle
Icône d'affichage de la température :	Afficher le réglage ou la valeur de la température pour la zone de température actuelle
Icône de refroidissement rapide :	Indique que le réfrigérateur est en mode refroidissement rapide
Icône de congélation rapide :	Indique que le réfrigérateur est en mode congélation rapide
Icône du mode vacances :	Indique que le réfrigérateur est en mode vacances
Icône d'arrêt de la réfrigération du compartiment réfrigérateur :	Indique que la réfrigération du compartiment réfrigérateur est désactivée

1.Interrupteur d'alimentation

Allumer le réfrigérateur

Lorsque le réfrigérateur est éteint, appuyer sur le bouton « power switch » pendant 3 secondes ; l'indicateur s'allume et le réfrigérateur commence à fonctionner.

Éteindre le réfrigérateur

Appuyer sur le bouton « power switch » pendant 3 secondes ; l'indicateur s'éteint et le réfrigérateur cesse de fonctionner.



Appuyer pendant 3 secondes

L'indicateur s'allume (le réfrigérateur commence à fonctionner)

Appuyer de nouveau pendant 3 secondes

L'indicateur s'éteint (le réfrigérateur cesse de fonctionner)

2. Régler la température du compartiment réfrigérateur

1. Appuyer sur le bouton « sélection de la zone de température » ; l'icône de la zone de température du réfrigérateur ou du congélateur s'allumera à tour de rôle.
2. Sélectionner la zone de température du compartiment réfrigérateur ; l'icône d'affichage correspondante s'allumera et la température réelle à l'intérieur du compartiment réfrigérateur sera affichée.
3. Appuyer sur le bouton « sélection de la température » ; l'icône d'affichage de la température indiquera le réglage actuel du compartiment réfrigérateur et clignotera.
4. Appuyer de nouveau sur le bouton « sélection de la température » ; le réglage de la température du compartiment réfrigérateur défilera successivement : "02"-"03"-"04"-"05"-"06"-"07"-"08"-"02".

Si aucun bouton n'est pressé dans les 5 secondes, le réglage actuel sera confirmé.



3. Régler la température à l'intérieur du compartiment congélateur

1. Appuyer sur le bouton « sélection de la zone de température » ; l'icône de la zone de température du réfrigérateur et du congélateur s'allumera à tour de rôle.
2. Sélectionner la zone de température du compartiment congélateur ; l'icône d'affichage correspondante s'allumera et la température réelle à l'intérieur du compartiment congélateur sera affichée.
3. Appuyer sur le bouton « sélection de la température » ; l'icône d'affichage de la température indiquera le réglage actuel du compartiment congélateur et clignotera.
4. Appuyer de nouveau sur le bouton « sélection de la température » ; le réglage de la température du compartiment congélateur défilera successivement :.

"-12"-"-13"-"-14"-"-15"-"-16"-"-17"-"-18"-"-19"-"-20"-"-21"-"-22"-"-23"-"-24"-"-12".

Si aucun bouton n'est pressé dans les 5 secondes, le réglage actuel sera confirmé.



4. Fonction de refroidissement rapide

Activer la fonction de refroidissement rapide

Appuyer sur le bouton « sélection du mode » ; l'icône « refroidissement rapide » clignotera. Après 5 secondes, l'icône « refroidissement rapide » s'allumera et la fonction de refroidissement rapide sera activée.

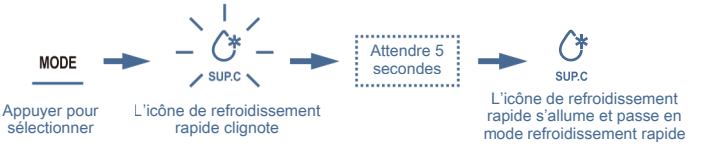

Désactiver la fonction de refroidissement rapide

En mode refroidissement rapide, appuyer sur le bouton « sélection du mode » ; l'icône « refroidissement rapide » clignotera. Après 5 secondes, l'icône « refroidissement rapide » s'éteindra et le réfrigérateur quittera le mode refroidissement rapide.

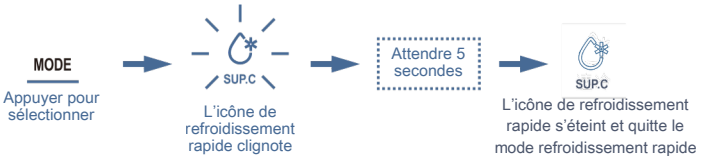

5. Fonction de congélation rapide

Activer la fonction de congélation rapide

Appuyer sur le bouton « sélection du mode » ; l'icône « congélation rapide » clignotera. Après 5 secondes, l'icône « congélation rapide » s'allumera et la fonction de congélation rapide sera activée.



Désactiver la fonction de congélation rapide

En mode congélation rapide, appuyer deux fois sur le bouton « sélection du mode » ; l'icône « congélation rapide » clignotera. Après 5 secondes, l'icône « congélation rapide » s'éteindra et le réfrigérateur quittera le mode congélation rapide.

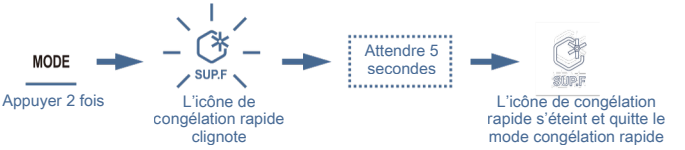

6. Fonction Vacances

Activer la fonction Vacances

Appuyer trois fois sur le bouton « sélection du mode » ; l'icône « mode vacances » clignotera. Après 5 secondes, l'icône « mode vacances » s'allumera et la fonction mode vacances sera activée.

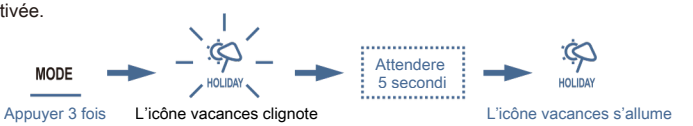

Désactiver la fonction Vacances

En mode vacances, appuyer trois fois sur le bouton « sélection de fonction » ; l'icône « mode vacances » clignotera. Après 5 secondes, l'icône « mode vacances » s'éteindra et le réfrigérateur quittera le mode vacances.



7. Fonction d'arrêt de la réfrigération du compartiment réfrigérateur

Activer la fonction d'arrêt de la réfrigération du compartiment réfrigérateur

Appuyer quatre fois sur le bouton « sélection du mode » ; l'icône « arrêt de la réfrigération du compartiment réfrigérateur » clignotera. Après 5 secondes, l'icône « arrêt de la réfrigération du compartiment réfrigérateur » s'allumera et la fonction d'arrêt de la réfrigération du compartiment réfrigérateur sera activée.

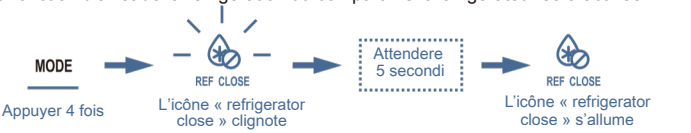

Désactiver la fonction d'arrêt de la réfrigération du compartiment réfrigérateur

En mode arrêt de la réfrigération du compartiment réfrigérateur, appuyer 4 fois sur le bouton « sélection du mode » ; l'icône « arrêt de la réfrigération du compartiment réfrigérateur » clignotera. Après 5 secondes, l'icône « arrêt de la réfrigération du compartiment réfrigérateur » s'éteindra et le réfrigérateur quittera ce mode.

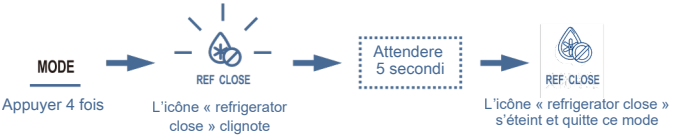

8. Fonction d'alarme de porte ouverte

Si la porte du réfrigérateur reste ouverte pendant 180 secondes, une alarme retentira trois fois à des intervalles de 0,5 seconde.
Si la porte reste toujours ouverte, l'alarme se répétera trois fois toutes les 30 secondes (toujours avec des intervalles de 0,5 seconde) jusqu'à ce que la porte soit fermée.

La température moyenne dans le compartiment réfrigérateur est de 0 à 10 °C, il peut donc être utilisé uniquement pour la conservation des aliments à court terme.

Zone de conservation recommandée pour différents aliments

La température varie dans les différentes zones du réfrigérateur ; les aliments doivent donc être conservés dans les zones recommandées indiquées dans la figure suivante :

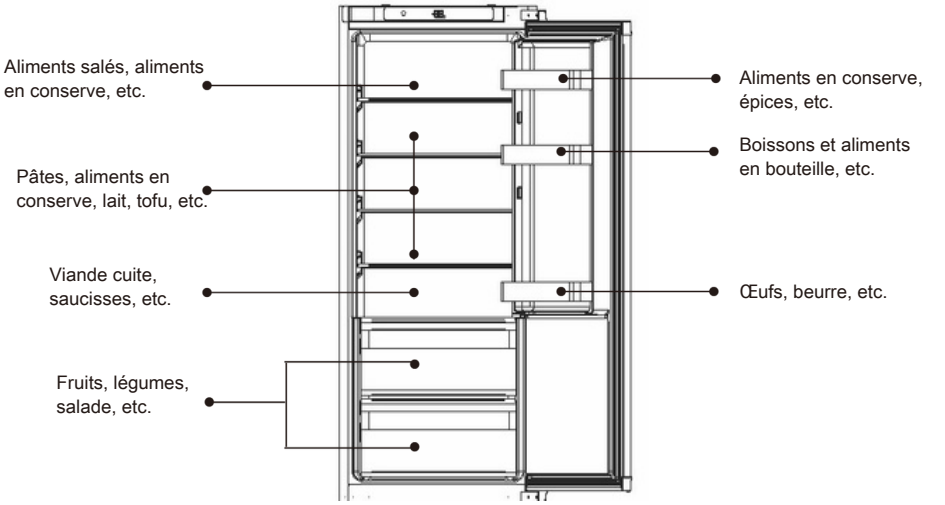

Utilisation du bac à fruits et légumes

Les fruits et légumes conservés dans le compartiment réfrigérateur perdent rapidement leur humidité. Maintenir l'humidité dans le bac permet de conserver davantage d'humidité dans les fruits et légumes, afin de les garder plus frais et en meilleur état.

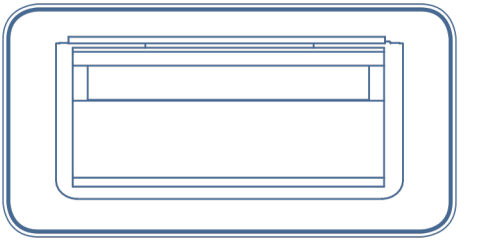

Utilisation de l'étagère porte-bouteilles

- La position du porte-bouteilles peut être déplacée selon les besoins de conservation. Le porte-bouteilles peut être retiré en le soulevant.
- Lors de l'installation du porte-bouteilles, le placer d'abord dans le revêtement de la porte puis le pousser délicatement vers le bas.

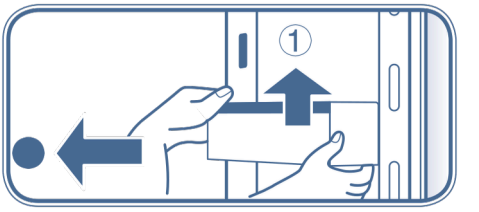

Avertissements pour la conservation des aliments dans le compartiment réfrigérateur

Ne pas mettre d'aliments chauds dans le réfrigérateur



Laisser refroidir les aliments chauds à température ambiante avant de les placer dans le réfrigérateur. Mettre des aliments chauds dans le réfrigérateur augmentera non seulement la température à l'intérieur du réfrigérateur, mais réduira également la fraîcheur des autres aliments.

Les aliments doivent être nettoyés avant d'être placés dans le réfrigérateur



Pour garder l'intérieur du réfrigérateur propre, nettoyer et sécher les aliments avant de les placer dans le réfrigérateur.

Les aliments doivent être emballés hermétiquement et conservés séparément par catégorie



Sceller les aliments avant de les placer dans le réfrigérateur. Classer les aliments et les conserver séparément : cela aide non seulement à maintenir leur fraîcheur, mais évite également la contamination des odeurs.

Ne pas mettre trop d'aliments dans le réfrigérateur



Les aliments doivent être conservés séparément afin de laisser suffisamment d'espace pour la circulation de l'air, garantissant ainsi un meilleur effet de réfrigération.

Éviter que les aliments huileux entrent en contact avec le revêtement intérieur

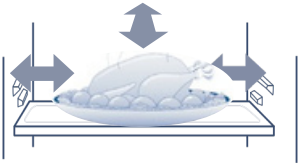

Le contact des aliments, surtout des aliments huileux, avec le revêtement intérieur peut provoquer de la corrosion. Si le revêtement est contaminé par de l'huile, il doit être nettoyé immédiatement.

Ne pas placer les aliments trop près du revêtement intérieur

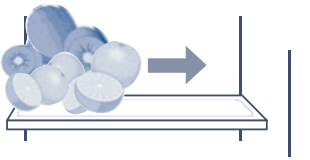

Maintenir les aliments à une certaine distance du revêtement intérieur afin d'éviter qu'ils ne gèlent.

La basse température du compartiment congélateur aide à maintenir la fraîcheur des aliments ; par conséquent, les aliments qui doivent être conservés pendant une longue période sont recommandés pour être stockés dans le compartiment congélateur. Toutefois, il convient de respecter la durée de conservation indiquée sur l'emballage des aliments.

Durée de conservation recommandée et période de garantie de qualité pour différents aliments

Aliments	Durée de conservation (mois)	Période de garantie de la qualité (mois)
Poulet, bœuf, mouton, crevettes	4	9
Raviolis, sandwichs congelés, côtes, glace	4	6
Gâteau, pain, viande en tranches, fromage	2	6
Crabe, fruits de mer, saucisse, glace	1	3

Se référer aux instructions indiquées sur l'emballage du fabricant des aliments ou au manuel professionnel.
La durée spécifique de conservation dépend de la qualité des aliments, du traitement préalable avant la congélation et des différentes exigences de chaque famille concernant la qualité des aliments.

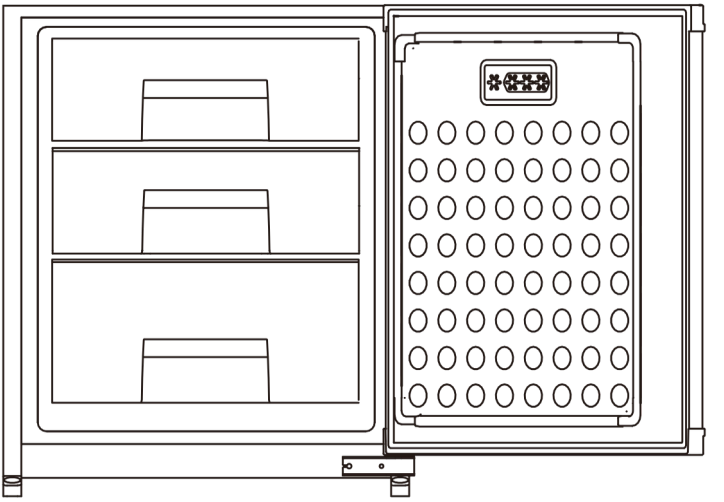

Avertissements pour la conservation des aliments dans le compartiment congélateur

Ne pas mettre trop d'aliments dans le compartiment congélateur

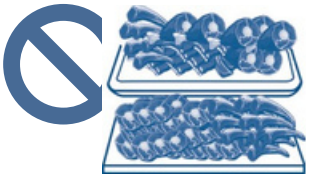

Ne pas mettre trop d'aliments frais dans le compartiment congélateur ; se référer aux données sur la capacité de congélation du réfrigérateur.

Ne pas mettre d'aliments chauds dans le compartiment congélateur



Laisser refroidir les aliments chauds à température ambiante avant de les mettre dans le compartiment congélateur.

Diviser les aliments en portions appropriées



De petites portions d'aliments, d'un poids ne dépassant pas 2,5 kg, sont plus faciles à congeler et à décongeler.

Les aliments doivent être emballés avant d'être placés dans le compartiment congélateur



L'emballage extérieur des aliments doit être sec afin d'éviter que les aliments ne collent entre eux lors de la congélation. L'emballage doit être inodore, hermétique, imperméable, non toxique et non polluant afin d'éviter la contamination par les odeurs et la détérioration de la qualité des aliments.

Les aliments doivent être datés en fonction de leur durée de conservation

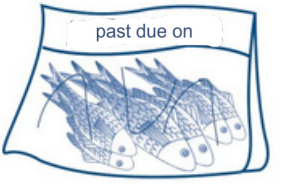

La date de congélation et la durée de conservation doivent être indiquées sur l'emballage en fonction de la durée de conservation des différents aliments, afin d'éviter que les aliments ne se détériorent.

Éviter de recongeler les aliments



En principe, ne prélever que la quantité d'aliments qui doit être décongelée. Les aliments congelés ne doivent pas être recongelés, sauf s'ils ont été cuits ; sinon, la qualité des aliments diminuera.

Nettoyage du réfrigérateur

Les aliments à l'intérieur du réfrigérateur peuvent provoquer de mauvaises odeurs ; le réfrigérateur doit donc être nettoyé régulièrement.

Étapes pour le nettoyage

1. Débrancher la fiche d'alimentation pour couper l'électricité.
2. Nettoyer le congélateur avec un chiffon doux ou une éponge imbibée d'eau chaude ou de détergent neutre.

Attention Ne pas utiliser de brosses dures, de brosses métalliques, ni de solvants organiques tels que poudre décontaminante, essence, huile de banane, acétone, eau chaude, acides ou soude pour nettoyer le réfrigérateur.

3. Utiliser un chiffon sec pour enlever l'eau de la surface du réfrigérateur.

Avertissement Pendant le nettoyage du réfrigérateur, ne pas pulvériser d'eau directement sur l'appareil afin d'éviter des incidents dus à des fuites électriques. Utiliser un chiffon sec pour nettoyer les composants électriques tels que les interrupteurs et les lampes LED.

Suggestion : Le joint de la porte se salit facilement ; le maintenir propre.

Avertissement Pendant le processus de dégivrage manuel, d'entretien ou de nettoyage, l'augmentation de la température des aliments dans le réfrigérateur peut réduire leur durée de conservation.

Le compartiment congélateur se dégivre automatiquement ; il n'est donc pas nécessaire d'effectuer un dégivrage manuel.

Avertissement Ne pas utiliser d'appareils mécaniques ni d'autres méthodes pour accélérer le processus de dégivrage, sauf celles recommandées par le fabricant.

Transport du réfrigérateur

1. Appuyer sur le bouton d'alimentation pendant 3 secondes pour couper l'alimentation, puis débrancher la prise.
2. Retirer tous les aliments du réfrigérateur.
3. Utiliser du ruban adhésif pour fixer les parties mobiles comme les tiroirs, les étagères, les bacs à fruits et légumes, etc.
4. Fermer la porte du réfrigérateur et la fixer avec du ruban adhésif pour éviter qu'elle ne s'ouvre pendant le transport.
5. L'inclinaison pendant le transport doit être inférieure à 45° afin d'éviter d'endommager le système de refroidissement.

Attention Le réfrigérateur ne doit pas être couché.



Mise hors service du réfrigérateur

Que faire en cas de coupure de courant

- Même en été, les aliments peuvent être conservés sans problème pendant 10 heures après une coupure de courant.
- Ne pas ajouter de nouveaux aliments après la coupure de courant. Essayer de ne pas ouvrir la porte du réfrigérateur.
- Si une coupure de courant est prévue, il est possible de préparer davantage de glace dans un récipient étanche et de la placer dans la partie supérieure du congélateur.

Attention Une augmentation de la température dans le congélateur due à une coupure de courant ou à d'autres pannes peut réduire la durée de conservation et la qualité des aliments.

Pendant les vacances

- Si les vacances sont courtes, retirer les aliments périssables, régler la température à un niveau approprié et fermer la porte du réfrigérateur après avoir vérifié les réglages.
- Si les vacances sont longues, éteindre le réfrigérateur et retirer tous les aliments. Après le dégivrage, nettoyer et sécher l'intérieur du réfrigérateur, puis laisser la porte ouverte pour éviter que des résidus d'aliments ne produisent de mauvaises odeurs.

Lorsqu'il n'est pas utilisé

- Si le réfrigérateur ne doit pas être utilisé pendant une longue période, débrancher la prise, couper l'alimentation et nettoyer le réfrigérateur comme décrit ci-dessus.
- Laisser la porte du réfrigérateur ouverte lorsqu'il n'est pas utilisé afin d'éviter que d'éventuels résidus d'aliments à l'intérieur ne produisent de mauvaises odeurs.

Attention

- Lorsque le réfrigérateur est débranché, attendre au moins 5 minutes avant de le rallumer.
- En général, éviter d'éteindre le réfrigérateur fréquemment afin de ne pas réduire la durée de vie de l'appareil.

Avertissement

- Lorsque les appareils sont mis au rebut, ils doivent être éliminés correctement ou traités par des professionnels et ne doivent pas être abandonnés afin d'éviter des risques environnementaux ou d'autres dangers.



Élimination correcte de ce produit :
Ce symbole indique que ce produit ne doit pas être jeté avec les autres déchets ménagers. Afin de prévenir d'éventuels dommages à l'environnement ou à la santé humaine causés par une élimination incontrôlée des déchets, recyclez-le de manière responsable afin de favoriser la réutilisation durable des ressources matérielles. Pour retourner l'appareil usagé, utilisez les systèmes de reprise et de collecte ou contactez le revendeur auprès duquel le produit a été acheté. Ils peuvent prendre en charge ce produit pour un recyclage respectueux de l'environnement.

Inhaltsverzeichnis

Wichtige Sicherheitshinweise 3
Erste Verwendung des Produkts 6
Installationsanweisungen 6
Hinweise vor der Installation 6
Liste der Komponenten für die Installation 6
Abmessungen des Produkts und des Möbels 7
Vorbereitung vor der Installation 8
Schritte zum Einsetzen des Kühlschranks in das Möbel 9
Schritte zur Installation der Möbeltür 10
Anweisungen zur Einstellung der Möbeltür 12
Schritte für die erste Verwendung des Produkts 13
Einführung in die Hauptfunktionen 13
Bezeichnung der Komponenten des Kühlschranks 13
Bedienfeld 14
1. Netzschalter 15
2. Temperatur im Kühlfach einstellen 16
3. Temperatur im Gefrierfach einstellen 16
4. Schnellkühlfunktion 17
5. Schnellgefrierfunktion 17
6. Urlaubsfunktion auswählen 18
7. Funktion zum Ausschalten der Kühlung im Kühlfach 18
8. Tür-Alarmfunktion 18
Anweisungen und Hinweise zur Verwendung des Kühlfachs 19
Empfohlener Lagerbereich für verschiedene Lebensmittel 19
Verwendung der Obst- und Gemüseschublade 19
Verwendung des Flaschenfachs 19
Hinweise zur Lagerung von Lebensmitteln im Kühlfach 20
Anweisungen und Hinweise zur Verwendung des Gefrierfachs 21
Hinweise zur Lagerung von Lebensmitteln im Gefrierfach 22
Tägliche Wartung des Kühlschranks 23
Reinigung des Kühlschranks 23
Transport des Kühlschranks 23
Außerbetriebnahme des Kühlschranks 24

Bitte beziehen Sie sich im Falle von Unterschieden oder Aktualisierungen auf das tatsächliche Produkt.
Wir entschuldigen uns dafür, dass wir nicht im Voraus informiert haben.

Sehr geehrter Kunde:
Vielen Dank, dass Sie sich für unsere Produkte entschieden haben. Um die korrekte Verwendung des Kühlschranks zu gewährleisten und Personenschäden zu vermeiden, lesen Sie bitte die Inhalte, die in diesem Handbuch mit den unten aufgeführten Symbolen gekennzeichnet sind, sorgfältig durch.

Warnung	Eine falsche Verwendung kann Personenschäden verursachen
Achtung	Eine falsche Verwendung kann Sachschäden verursachen

	Verhalten oder Bedienung streng verboten
	Verhalten oder Bedienung, die eingehalten werden müssen

1 Sicherheitswarnungen

1.1 Warnung



Warnung: Brandgefahr / entzündliche Materialien

Jeder Austausch oder jede Wartung der LED-Lampen muss vom Kundendienst des Herstellers oder von einer Person mit gleichwertiger Qualifikation durchgeführt werden.

Dieses Gerät ist für den Hausgebrauch und ähnliche Anwendungen bestimmt, wie Küchenbereiche für Personal in Geschäften, Büros und anderen Arbeitsumgebungen; Bauernhäuser; Nutzung durch Kunden in Hotels, Motels und anderen wohnähnlichen Umgebungen; Bed-and-Breakfast-Umgebungen; Catering-Services und ähnliche nicht-Einzelhandelsanwendungen.

Wenn das Netzkabel beschädigt ist, muss es vom Hersteller, seinem Kundendienst oder von Personen mit ähnlicher Qualifikation ersetzt werden, um Gefahren zu vermeiden.

Nicht explosive Stoffe wie Aerosoldosen mit brennbarem Treibmittel in diesem Gerät lagern.

Das Gerät muss nach der Benutzung und vor der Durchführung von Wartungsarbeiten durch den Benutzer vom Stromnetz getrennt werden.

WARNUNG: Die Lüftungsöffnungen im Gerätegehäuse oder in der Einbaustruktur frei von Hindernissen halten.

WARNUNG: Keine mechanischen Vorrichtungen oder andere Mittel verwenden, um den Abtauvorgang zu beschleunigen, außer den vom Hersteller empfohlenen.

WARNUNG: Den Kältemittelkreislauf nicht beschädigen.

WARNUNG: Keine elektrischen Geräte innerhalb der Lebensmittelaufbewahrungsfächer des Geräts verwenden, es sei denn, sie sind vom Hersteller empfohlen.

WARNUNG: Das Gerät gemäß den örtlichen Vorschriften entsorgen, da es Treibgase und brennbare Kältemittel verwendet.

WARNUNG: Während der Aufstellung des Geräts sicherstellen, dass das Netzkabel nicht eingeklemmt oder beschädigt wird.

WARNUNG: Keine tragbaren Mehrfachsteckdosen oder tragbaren Netzteile hinter dem Gerät platzieren.

Nicht Verlängerungskabel oder Adapter ohne Erdung (zweipolig) verwenden.

GEFAHR: Gefahr des Einschließens von Kindern. Bevor das Gerät entsorgt wird:
– Die Türen entfernen.
– Die Ablagen in Position lassen, damit Kinder nicht leicht hineinklettern können.

Das Gerät muss vor dem Versuch der Installation von Zubehör von der Stromversorgung getrennt werden.

Das Kältemittel und das für das Gerät verwendete Cyclopentan-Schaummaterial sind brennbar. Daher muss das Gerät bei der Entsorgung von jeder Feuerquelle ferngehalten und von einem spezialisierten Unternehmen mit entsprechender Qualifikation zurückgewonnen werden, anstatt durch Verbrennung entsorgt zu werden, um Umweltschäden oder andere Risiken zu vermeiden.

Dieses Gerät ist nicht für die Verwendung durch Personen (einschließlich Kinder) mit eingeschränkten körperlichen, sensorischen oder geistigen Fähigkeiten oder mit mangelnder Erfahrung und Kenntnis bestimmt, es sei denn, sie werden von einer für ihre Sicherheit verantwortlichen Person beaufsichtigt oder in die Verwendung des Geräts eingewiesen.

Kinder müssen beaufsichtigt werden, um sicherzustellen, dass sie nicht mit dem Gerät spielen.

Elektrizität

Stromversorgung

Der Wechselstrom dieses Kühlschranks beträgt 220V/50Hz; wenn die Spannung zu stark schwankt (über den Bereich von 187–242V hinaus), kann der Kühlschrank möglicherweise nicht starten, der Thermostat oder der Kompressor könnten durchbrennen oder der Kompressor könnte ungewöhnliche Geräusche verursachen. In diesem Fall muss ein automatischer Spannungsstabilisator mit mehr als 750W verwendet werden.

Erdung

Der Kühlschrank muss über eine dedizierte und unabhängige Steckdose mit Strom versorgt werden und ordnungsgemäß geerdet sein. Das Netzkabel dieses Geräts ist mit einem 3-poligen Stecker (mit Erdung) ausgestattet, der mit einer standardmäßigen 3-poligen Steckdose (mit Erdung) kompatibel ist. Unter keinen Umständen den dritten Pol (Erdung) abschneiden. Wenn der Kühlschrank installiert ist, muss der Stecker leicht zugänglich sein.

Der Stecker des Netzkabels muss fest in die Steckdose eingesteckt sein; andernfalls kann Brandgefahr entstehen.

Netzkabel und Stecker

- Den Stecker nicht herausziehen, indem am Kabel gezogen wird. Den Stecker fest halten und direkt aus der Steckdose ziehen. Sicherstellen, dass das Netzkabel nicht vom Kühlschrank oder vom Benutzer eingeklemmt wird. Darauf achten, das Netzkabel nicht zu beschädigen, wenn der Kühlschrank von der Wand weg bewegt wird.
- Kein beschädigtes Netzkabel oder abgenutzten Stecker verwenden. Den autorisierten Kundendienst kontaktieren, um das beschädigte Netzkabel ersetzen zu lassen.
- Den Kühlschrank von der Stromversorgung trennen, bevor Reinigung, Wartung oder der Austausch der LED-Leuchte durchgeführt wird.

Leck von brennbarem Gas

Im Falle eines Lecks von brennbarem Gas die Gasventile schließen, Türen und Fenster öffnen und den Netzstecker weder einstecken noch herausziehen.

Verwendung

Conservazione degli alimenti

- Dies ist ein Haushaltskühlschrank, der nur zur Aufbewahrung von Lebensmitteln verwendet werden darf; kein Blut, keine Medikamente oder biologische Produkte im Kühlschrank lagern. Entzündliche und explosive gefährliche Produkte sowie stark korrosive Säuren oder Laugen dürfen nicht im Kühlschrank gelagert werden.
- Kein Bier oder Getränke in Flaschen in das Gefrierfach legen, um Bruch durch Gefrieren zu vermeiden.
- Wenn der Kühlschrank in Betrieb ist, die Gefrieroberfläche im Gefrierfach nicht mit nassen Händen berühren, um zu vermeiden, dass die Haut an der gefrorenen Oberfläche haften bleibt.

Verwendungsumgebung

- Der Kühlschrank muss in das Möbel eingebaut installiert werden; siehe die „Installationsanweisungen“ für die Spezifikationen des Möbels.
- Der Kühlschrank muss fern von Wärmequellen aufgestellt werden und direkte Sonneneinstrahlung vermeiden, um die Leistung zu gewährleisten.
- Den Kühlschrank nicht in Gefrierumgebungen, im Freien oder im Regen aussetzen.
- Den Kühlschrank nicht in feuchten Umgebungen aufstellen; wenn der Kühlschrank durch Wasserspritzer nass wird, sofort trocknen, um Rost oder Schäden an der elektrischen Isolierung zu vermeiden.
- Keine schweren Gegenstände oder mit Wasser gefüllte Behälter auf den Kühlschrank stellen, um Personenschäden oder elektrische Leckagen durch das Herunterfallen schwerer Gegenstände oder Behälter zu vermeiden.
- Keine elektrischen Geräte wie Steckdosenleisten, Spannungsstabilisatoren oder Mikrowellen auf oder im Kühlschrank platzieren oder verwenden, um elektromagnetische Störungen zu vermeiden.
- Kein Benzin oder andere entzündliche Stoffe in der Nähe des Kühlschranks lagern oder verwenden, um Brandgefahr zu vermeiden.

Wartung

Reinigung

- Kein Wasser verwenden, um den Kühlschrank zu besprühen; sicherstellen, dass der Kühlschrank nicht in einer feuchten Umgebung aufgestellt ist, um Schäden an der elektrischen Isolierung zu vermeiden.
- Beim Reinigen des Kühlschranks den Netzstecker ziehen. Sicherstellen, dass der Kühlschrank mindestens 5 Minuten ausgeschaltet bleibt, bevor er wieder an das Stromnetz angeschlossen wird; andernfalls könnte der Kompressor durch den aufeinanderfolgenden Betrieb beschädigt werden.

Reparatur

Der Kühlschrank darf nur von qualifiziertem Kundendienstpersonal demontiert oder repariert werden.
Gefahr: Risiko des Einschließens von Kindern. Bevor der alte Kühlschrank oder Gefrierschrank entsorgt wird:

- Den Kühlschrank von Feuerquellen fernhalten, wenn er entsorgt wird.
- Die Türen entfernen und die Ablagen in der richtigen Position lassen, damit Kinder nicht leicht hineinklettern können.
- Kinder nicht auf der Kühlschranktür spielen lassen, da das Umkippen des Kühlschranks Personenschäden verursachen könnte.

Vorbereitungen vor der Verwendung des Kühlschranks

1. Alle Verpackungsmaterialien entfernen, einschließlich der Schaumbasis und der Klebebänder, die zur Befestigung des Zubehörs verwendet wurden.
2. **Zubehör und Materialien überprüfen**
   Die Teile in der Verpackung gemäß der Packliste überprüfen. Bei Abweichungen den Händler kontaktieren.
3. **Den Kühlschrank an einem geeigneten Ort aufstellen.**
4. Den Kühlschrank vor der Verwendung reinigen (siehe Kapitel zur Reinigung des Kühlschranks auf Seite 23).
5. Nach dem Ausrichten und Reinigen des Kühlschranks 2 Stunden warten, bevor er an die Stromversorgung angeschlossen wird.
6. **Schutzfolie entfernen**
   Die Schutzfolie vor der Verwendung entfernen, um die Wärmeabgabe des Kühlschranks zu gewährleisten. Andernfalls kann dies zu einem erhöhten Energieverbrauch führen.

Schritte für die erste Verwendung des Produkts

1. **An die Stromversorgung anschließen**
   Nach dem ersten Anschluss an das Stromnetz benötigt der Gefrierschrank mehrere Stunden, um die Kühlung vollständig zu erreichen.

   Die voreingestellte Temperatur ist:
   Kühlfach (5 °C)
   Gefrierfach (-18 °C)

2. **Lebensmittel in den Kühlschrank legen**
   Lebensmittel können 2–3 Stunden nach dem Anschluss an die Stromversorgung in den Kühlschrank gelegt werden. Nicht zu viele Lebensmittel im Kühlfach lagern. Das Gesamtgewicht der Lebensmittel auf jedem Regal darf 24 kg nicht überschreiten.

3. **Den Kühlschrank verwenden**
   Den Kühlschrank 24 Stunden in Betrieb lassen, um nach dem Einlegen der Lebensmittel einen stabilen Zustand zu erreichen. Anschließend kann die Temperatur angepasst werden.

Hinweis: Nach der Änderung der Temperatureinstellung benötigt der Kühlschrank eine gewisse Zeit, bis die Innentemperatur das Gleichgewicht erreicht. Die Dauer hängt von der Umgebungstemperatur, der Häufigkeit des Öffnens der Kühlschranktüren und den im Inneren gelagerten Lebensmitteln ab.

Um den Kühlschrank ordnungsgemäß zu betreiben, die unten angegebenen Installationsschritte befolgen.

Hinweise vor der Installation

Installationsort

Den Kühlschrank fern von direkter Sonneneinstrahlung und von Geräten, die Wärme erzeugen, wie Kochfeld, Backofen und Geschirrspüler, aufstellen.

Stromversorgung

- Sicherstellen, dass der Netzstecker während der Installation des Kühlschranks leicht eingesteckt und herausgezogen werden kann.
- Der Stecker muss in eine dedizierte Steckdose eingesteckt werden, um unerwartetes Abschalten des Kühlschranks zu vermeiden. Keine Verlängerungskabel oder Mehrfachadapter verwenden.
- Um die Anforderungen der Stromversorgung zu kennen, auf das Typenschild auf der linken Seite des Kühlschranks beziehen.
- Der Kühlschrank muss ordnungsgemäß geerdet sein.

Liste der Komponenten für die Installation

1.Vordere obere Platte	2.Scharnierplatte	3.Montageplatte	4.Feste untere Platte
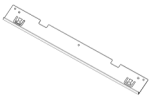 1 Stk	 2 Stk	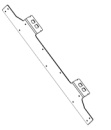 2 Stk (bereits installiert)	 4 Stk
5.Dichtungsring	**6.Abdeckkappen**	**7.Kleine Befestigungsplatte des Displays**	**8. Senkkopfschraube**
1 Stk	 2 Stk	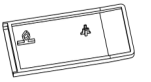 1 Stk	A  30 Stk
9.Linsenkopfschraube	**10.M6-Schraube**	**11.M6-Schraube mit Kappen-/Hutkopf**	**12.L-förmiger Schraubendreher**
B  6 Stk	C  10 Stk (8 Stk bereits installiert)	D  10 Stk (8 Stk bereits installiert)	 1 Stk

Grundabmessungen

Möbelabmessungen (mm)		Produktabmessungen (mm)	
Innere Nettobreite	556 ± 2	Breite	540
Innere Nettotiefe	⩾560 (empfohlen 600)	Tiefe	555
Innere Nettohöhe	1952±3	Höhe	1940

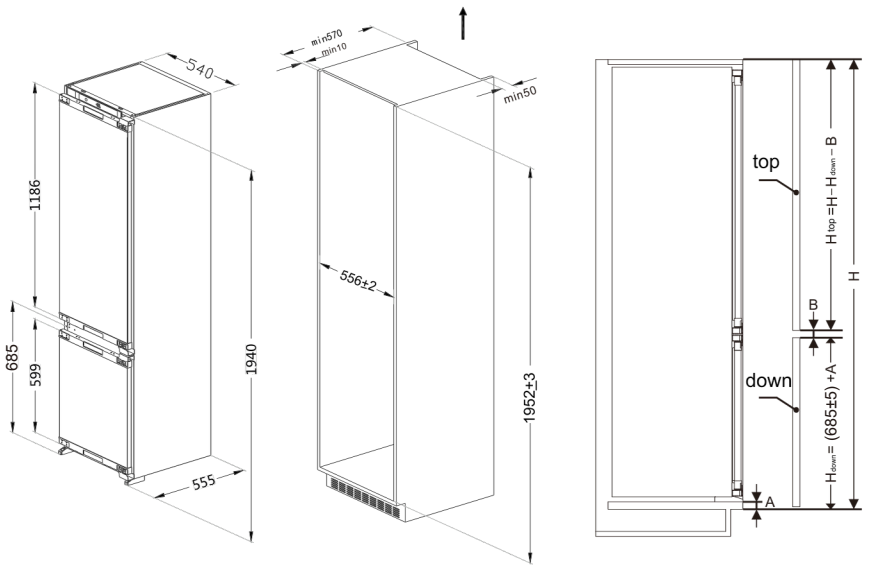

A: Maß des Abstands zwischen der unteren Tür und dem Möbelkörper
H: Höhe des Möbelstücks
B: Abstand zwischen der oberen und unteren Tür des Möbelstücks

Vorbereitung vor der Installation des Kühlschranks

1. Öffnungsrichtung der Tür bestätigen

Die Kühlschranktür öffnet sich von der linken Seite. Wenn die Türöffnung nach rechts geändert werden soll, installieren Sie nach dem Umkehren der Scharniere das obere und untere Scharnier auf der linken Seite. Die Richtung der Umkehrung ist im Diagramm durch einen Pfeil angegeben. Installieren Sie die Befestigungsplatte des Scharniers, entfernen Sie die kleine Befestigungsplatte auf der linken Seite und installieren Sie sie nach der Änderung der Türöffnungsrichtung auf der rechten Seite.

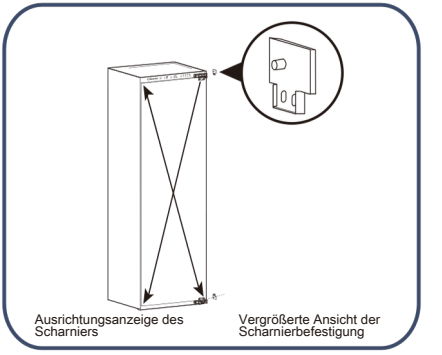

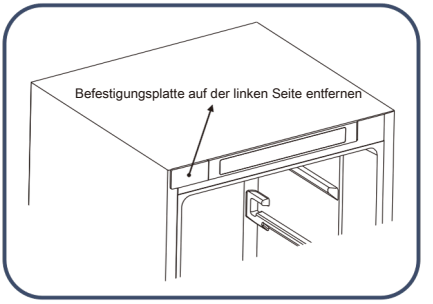

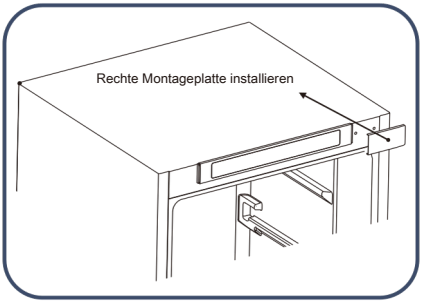

2.Vordere obere Platte installieren

Die vordere obere Platte mit den Schrauben am oberen vorderen Teil des Kühlschranks befestigen.

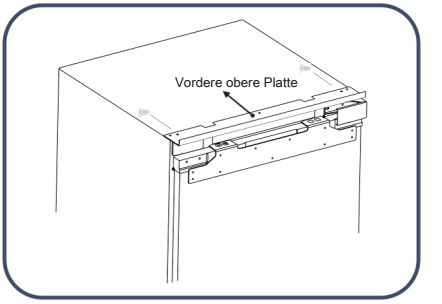

Schritte zum Einsetzen des Kühlschranks in den Schrank

1. Das Netzkabel durch das Loch auf der Rückseite des Schranks führen. Wenn sich die Steckdose im Inneren des Schranks befindet, zuerst den Stecker in die Steckdose stecken und anschließend den Kühlschrank in den Schrank einsetzen.
2. Den Kühlschrank in den Schrank schieben und seine Position vor und zurück einstellen, um sicherzustellen, dass die Vorderseite der Befestigungsplatte des Scharniers mit dem Möbel ausgerichtet ist.

Achtung

Das Netzkabel nicht einklemmen. Ein beschädigtes Netzkabel kann einen Brand verursachen.

3. Die Scharnierseite mit 2 Schrauben befestigen (eine Schraube zur Befestigung des ersten Scharniers, die andere zur Befestigung des vierten Scharniers). Nachdem die Möbeltür installiert wurde, die weiteren Schrauben in die Löcher der Scharniere einsetzen und anschließend festziehen.

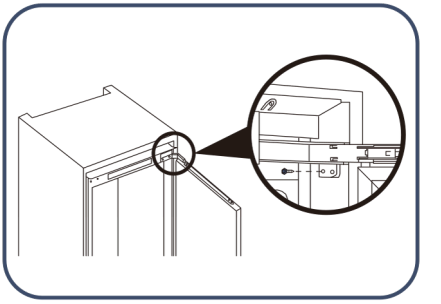

4.Den Einstellfuß drehen, um den Kühlschrank und das Möbel in die richtige Position zu bringen, anschließend den Einstellfuß mit den Schrauben befestigen. Danach die obere Platte des Kühlschranks und den oberen Teil des Möbels mit Schrauben befestigen und die Abdeckkappen anbringen.

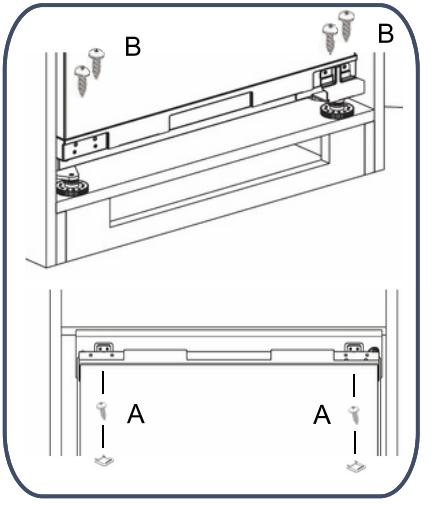

Schritte zur Installation der oberen Möbeltür

1. Den Abstand zwischen der oberen Montageplatte der Tür des Kühlfachs und dem oberen/linken Teil des Möbelstücks messen und die Position markieren.

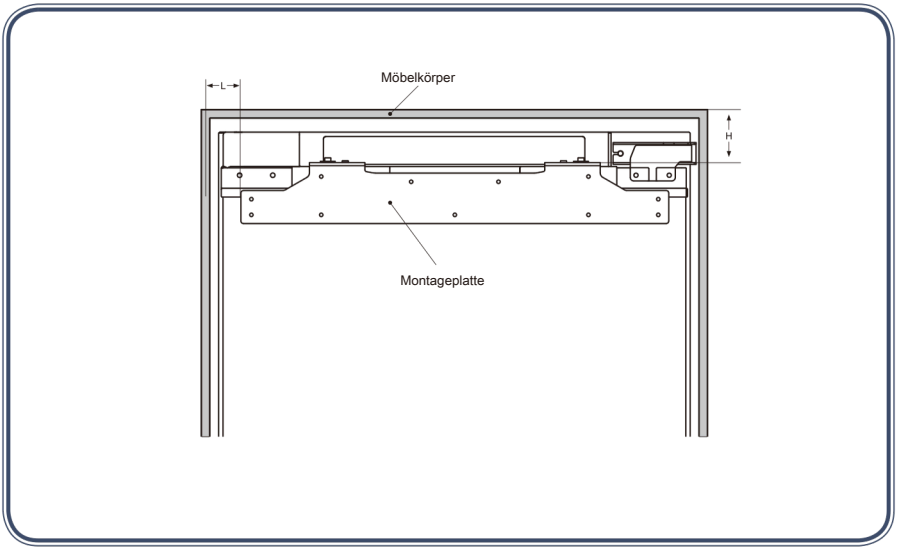

2. Die Kappenschrauben lösen und anschließend die Montageplatte entfernen.

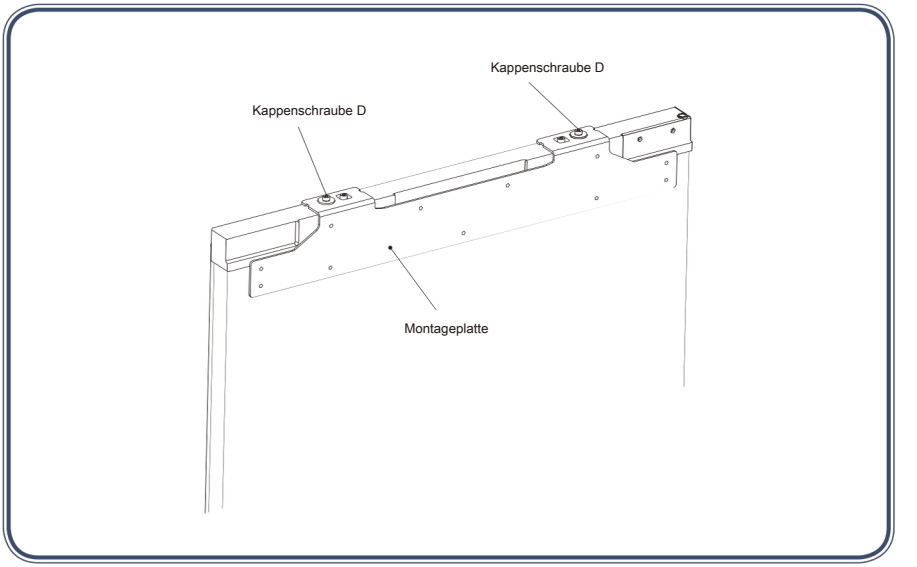

3. Die Position zum Befestigen der Montageplatte an der Möbeltür messen und bestätigen, anschließend die Montageplatte mit den Schrauben an der Möbeltür befestigen.

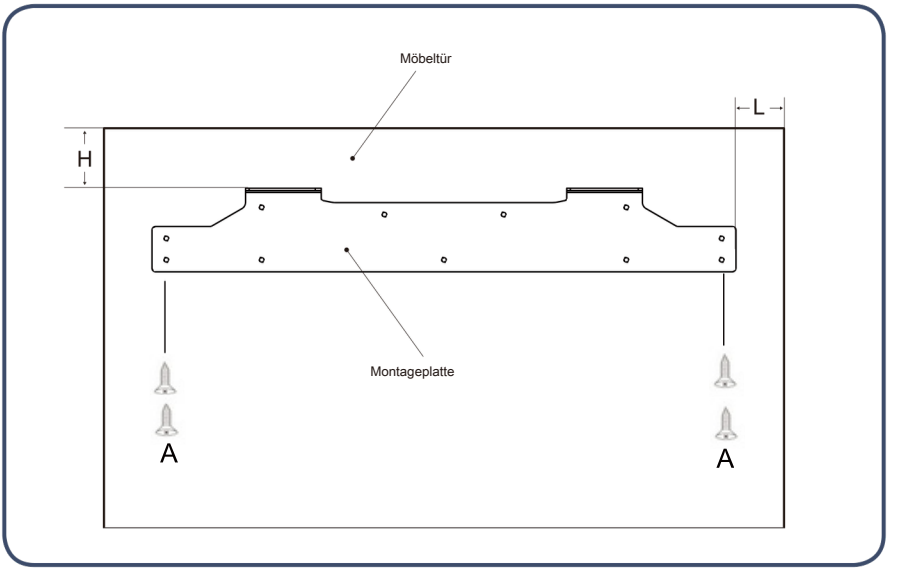

4. Die Möbeltür mit der Montageplatte an der Tür des Kühlfachs befestigen und anschließend die Schrauben festziehen (die Schrauben nicht zu fest anziehen, da sie später wieder gelöst werden müssen).

5. Die Kühlschranktür mit der unteren Montageplatte an der Möbeltür befestigen.

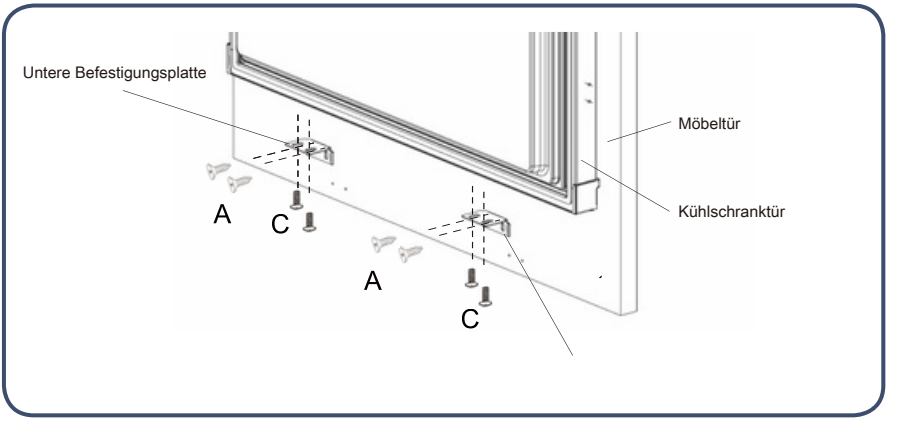

6. Die Dichtung in den Spalt zwischen dem Kühlschrank und dem Möbel einsetzen.

Schritte zur Einstellung der Möbeltür des Kühlschranks

Schritte zur Einstellung des oberen Endes der Möbeltür des Kühlschranks

1.Einstellung der Möbeltür nach oben und unten

Einstellung nach oben: Zuerst die Kappenschraube D1 nach oben einstellen, anschließend die Kappenschraube D2 nach oben einstellen.

Einstellung nach unten: Zuerst die Kappenschraube D2 nach unten einstellen, anschließend die Kappenschraube D1 festziehen.

2. Einstellung der Möbeltür nach links sowie nach vorne/hinten

Einstellung nach links und nach vorne/hinten: Die Kappenschraube D1 lösen, die Montageplatte in die richtige Position verschieben und anschließend die Kappenschraube D2 festziehen.

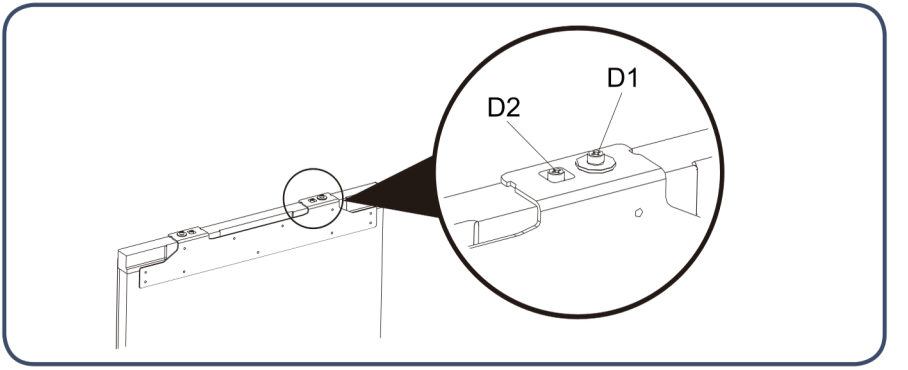

Schritte zur Einstellung des unteren Teils der Möbeltür des Kühlschranks

1. Die Schrauben leicht lösen, anschließend die Tiefe (Z) einstellen und die Schraube festziehen.
2. Nachdem die horizontale Position der Möbeltür des Kühlschranks eingestellt wurde, die untere Befestigungsplatte mit den Schrauben an der Kühlschranktür befestigen.

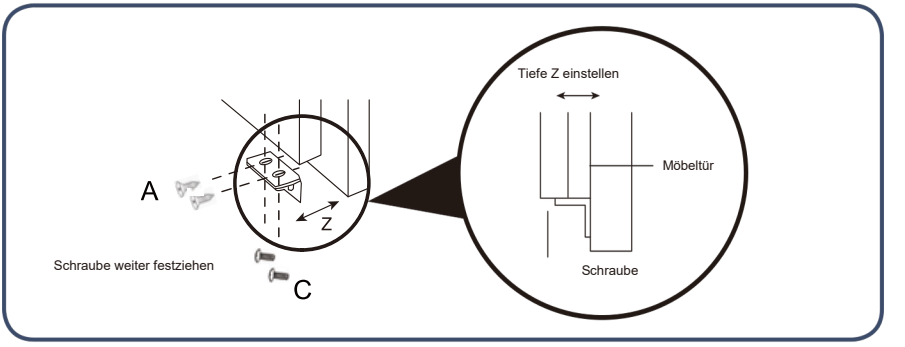

Tipps zum Energiesparen

Es gibt viele einfache Maßnahmen, die zum Energiesparen beitragen können.
Während der Installation
• Den Kühlschrank im kühlsten Bereich des Raumes aufstellen. Bereiche mit direkter Sonneneinstrahlung oder in der Nähe von Heizungsrohren, Heizkörpern oder anderen Wärme erzeugenden Geräten vermeiden.
• Sicherstellen, dass der Kühlschrank ausreichend belüftet ist, wie in den Installationsanweisungen angegeben.
Während der Nutzung
• Die Ablagen nicht überladen, da dies den Luftstrom reduziert.
• Keine Materialien (wie Aluminiumfolie, Wachspapier oder Küchenpapier) als Abdeckung der Ablagen verwenden, da sie den Luftstrom verringern.
• Vermeiden, zu viele warme Lebensmittel gleichzeitig einzulegen, und vor den Luftkanälen im Inneren des Kühlschranks freien Platz lassen, damit die kalte Luft optimal zirkulieren kann.
• Der Kühlschrank arbeitet am effizientesten, wenn er etwa zu zwei Dritteln gefüllt ist.
• Die Tür nicht länger als nötig geöffnet lassen und die Lebensmittel so organisieren, dass die Tür möglichst kurz geöffnet bleibt.
Bevor Lebensmittel in den Kühlschrank gelegt werden
• Alle Verpackungsmaterialien entfernen.
• Das Innere des Geräts mit einer Mischung aus lauwarmem Wasser und einer kleinen Menge Flüssigreiniger reinigen, um Staub aus Produktion und Transport zu entfernen.
• Beim ersten Gebrauch kann das Gerät einen Geruch haben, dieser verschwindet jedoch, sobald der Kühlschrank eine geeignete Temperatur erreicht hat.
• Den Kühlschrank 2–3 Stunden leer laufen lassen, damit jedes Fach die richtige Temperatur erreicht.

Während der Nutzung

Einführung in die Hauptfunktionen

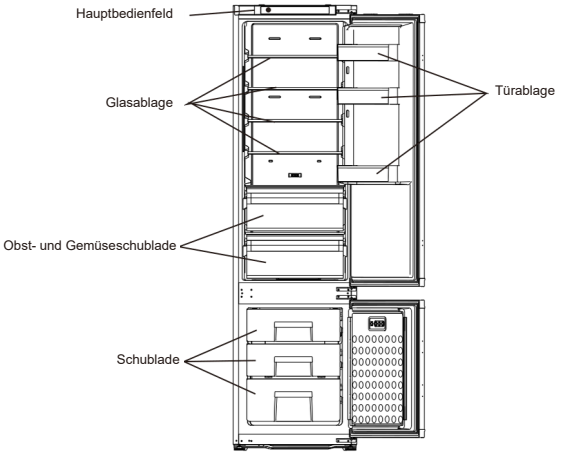

Bedienfeld

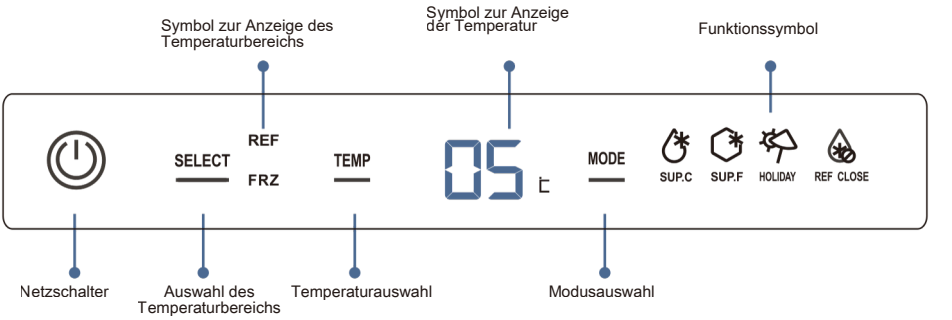

Netzschalter:	Kühlschrank ein-/ausschalten
Auswahl des Temperaturbereichs:	Temperaturbereich des Kühl- und Gefrierfachs auswählen
Temperatureinstellung:	Temperatureinstellungen im ausgewählten Temperaturbereich anpassen
Funktionsauswahl:	Funktionen Schnellkühlung, Schnellgefrieren, Urlaubsmodus oder Ausschalten der Kühlung des Kühlfachs auswählen
Symbol zur Anzeige des Temperaturbereichs:	Aktuellen Temperaturbereich anzeigen
Symbol zur Anzeige der Temperatur:	Einstellung oder Temperaturwert des aktuellen Temperaturbereichs anzeigen
Symbol für Schnellkühlung:	Zeigt an, dass sich der Kühlschrank im Schnellkühlmodus befindet
Symbol für Schnellgefrieren:	Zeigt an, dass sich der Kühlschrank im Schnellgefrier-Modus befindet
Symbol für Urlaubsmodus:	Zeigt an, dass sich der Kühlschrank im Urlaubsmodus befindet
Symbol zum Ausschalten der Kühlung des Kühlfachs:	Zeigt an, dass die Kühlung des Kühlfachs deaktiviert ist

1.Netzschalter

Kühlschrank einschalten

Wenn der Kühlschrank ausgeschaltet ist, die Taste „Power Switch“ 3 Sekunden lang drücken; die Anzeige leuchtet auf und der Kühlschrank beginnt zu arbeiten.

Kühlschrank ausschalten

Die Taste „Power Switch“ 3 Sekunden lang drücken; die Anzeige erlischt und der Kühlschrank hört auf zu arbeiten.

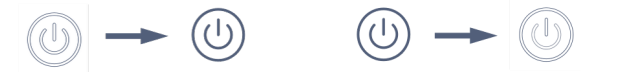

2. Temperatur des Kühlfachs einstellen

1. Die Taste „Temperaturbereich auswählen“ drücken; das Symbol des Temperaturbereichs für Kühl- und Gefrierfach leuchtet abwechselnd auf.
2. Den Temperaturbereich des Kühlfachs auswählen; das entsprechende Anzeigesymbol leuchtet auf und die tatsächliche Temperatur im Kühlfach wird angezeigt.
3. Die Taste „Temperatur auswählen“ drücken; das Temperatursymbol zeigt die aktuelle Einstellung des Kühlfachs an und beginnt zu blinken.
4. Die Taste „Temperatur auswählen“ erneut drücken; die Temperatureinstellung des Kühlfachs wechselt nacheinander: „02“ → „03“ → „04“ → „05“ → „06“ → „07“ → „08“ → „02“.

Wenn innerhalb von 5 Sekunden keine Taste gedrückt wird, wird die aktuelle Einstellung bestätigt.



3. 1. Temperatur im Gefrierfach einstellen

1. Die Taste „Temperaturbereich auswählen“ drücken; das Symbol des Temperaturbereichs für Kühl- und Gefrierfach leuchtet abwechselnd auf.
2. Den Temperaturbereich des Gefrierfachs auswählen; das entsprechende Anzeigesymbol leuchtet auf und die tatsächliche Temperatur im Gefrierfach wird angezeigt.
3. Die Taste „Temperatur auswählen“ drücken; das Temperatursymbol zeigt die aktuelle Einstellung des Gefrierfachs an und beginnt zu blinken.
4. Die Taste „Temperatur auswählen“ erneut drücken; die Temperatureinstellung des Gefrierfachs wechselt nacheinander:

”-12”-”-13”-”-14”-”-15”-”-16”-”-17”-”-18”-”-19”-”-20”-”-21”-”-22”-”-23”-”-24”-”-12”.

Wenn innerhalb von 5 Sekunden keine Taste gedrückt wird, wird die aktuelle Einstellung bestätigt.



4. Schnellkühlfunktion

Schnellkühlfunktion aktivieren

Die Taste „Modusauswahl“ drücken; das Symbol „Schnellkühlung“ blinkt.
Nach 5 Sekunden leuchtet das Symbol „Schnellkühlung“ auf und die Schnellkühlfunktion wird aktiviert.



Schnellkühlfunktion ausschalten

Im Schnellkühlmodus die Taste „Modusauswahl“ drücken; das Symbol „Schnellkühlung“ blinkt.
Nach 5 Sekunden erlischt das Symbol „Schnellkühlung“ und der Kühlschrank verlässt den Schnellkühlmodus.

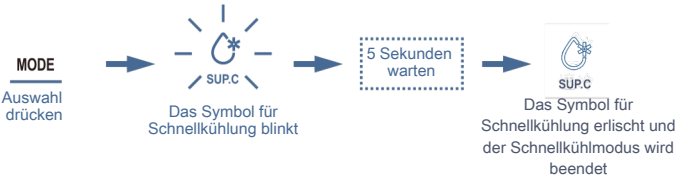

5. Schnellgefrierfunktion

Schnellgefrierfunktion aktivieren

Die Taste „Modusauswahl“ drücken; das Symbol „Schnellgefrieren“ blinkt.
Nach 5 Sekunden leuchtet das Symbol „Schnellgefrieren“ auf und die Schnellgefrierfunktion wird aktiviert.

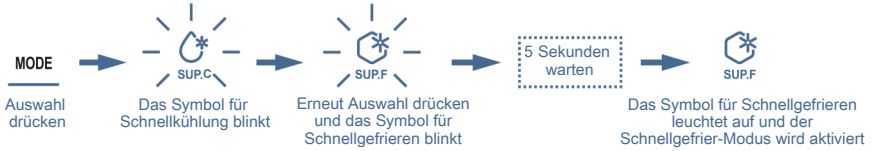

Schnellgefrierfunktion deaktivieren

Im Schnellgefrier-Modus die Taste „Modusauswahl“ zweimal drücken; das Symbol „Schnellgefrieren“ blinkt. Nach 5 Sekunden erlischt das Symbol „Schnellgefrieren“ und der Kühlschrank verlässt den Schnellgefrier-Modus.

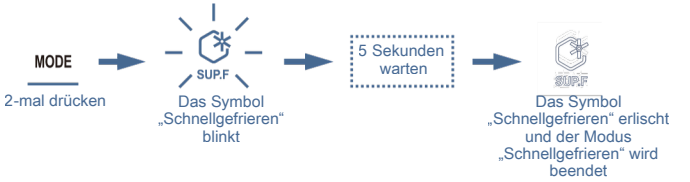

6. Holiday-Funktion

Holiday-Funktion aktivieren

Die Taste „Modusauswahl“ 3-mal drücken; das Symbol „Holiday-Modus“ blinkt.
Nach 5 Sekunden leuchtet das Symbol „Holiday-Modus“ auf und der Holiday-Modus wird aktiviert.

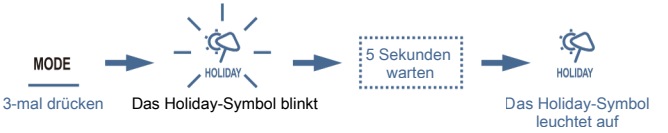

Holiday-Funktion deaktivieren

Im Holiday-Modus die Taste „Funktionsauswahl“ 3-mal drücken; das Symbol „Holiday-Modus“ blinkt.
Nach 5 Sekunden erlischt das Symbol „Holiday-Modus“ und der Kühlschrank verlässt den Holiday-Modus.



7. Funktion zum Ausschalten der Kühlung des Kühlfachs

Funktion zum Ausschalten der Kühlung des Kühlfachs aktivieren

Die Taste „Modusauswahl“ 4-mal drücken; das Symbol „Kühlfach-Kühlung AUS“ blinkt.
Nach 5 Sekunden leuchtet das Symbol „Kühlfach-Kühlung AUS“ auf und die Funktion zum Ausschalten der Kühlung des Kühlfachs wird aktiviert.



Funktion zum Ausschalten der Kühlung des Kühlfachs deaktivieren

Im Modus „Kühlfach-Kühlung AUS“ die Taste „Modusauswahl“ 4-mal drücken; das Symbol „Kühlfach-Kühlung AUS“ blinkt.
Nach 5 Sekunden erlischt das Symbol „Kühlfach-Kühlung AUS“ und der Kühlschrank verlässt den Modus zum Ausschalten der Kühlung des Kühlfachs.



8. Tür-offen-Alarmfunktion

Wenn die Kühlschranktür 180 Sekunden lang geöffnet bleibt, ertönt dreimal ein Alarm im Abstand von 0,5 Sekunden.
Bleibt die Tür weiterhin offen, wird der Alarm alle 30 Sekunden dreimal wiederholt (ebenfalls mit 0,5 Sekunden Abstand), bis die Tür geschlossen wird.

Die durchschnittliche Temperatur im Kühlfach liegt zwischen 0 und 10 °C, daher ist es nur für die kurzzeitige Aufbewahrung von Lebensmitteln geeignet.

Empfohlene Aufbewahrungsbereiche für verschiedene Lebensmittel

Die Temperatur variiert in den verschiedenen Bereichen des Kühlschranks, daher sollten Lebensmittel in den empfohlenen Bereichen gelagert werden, die in der folgenden Abbildung dargestellt sind.

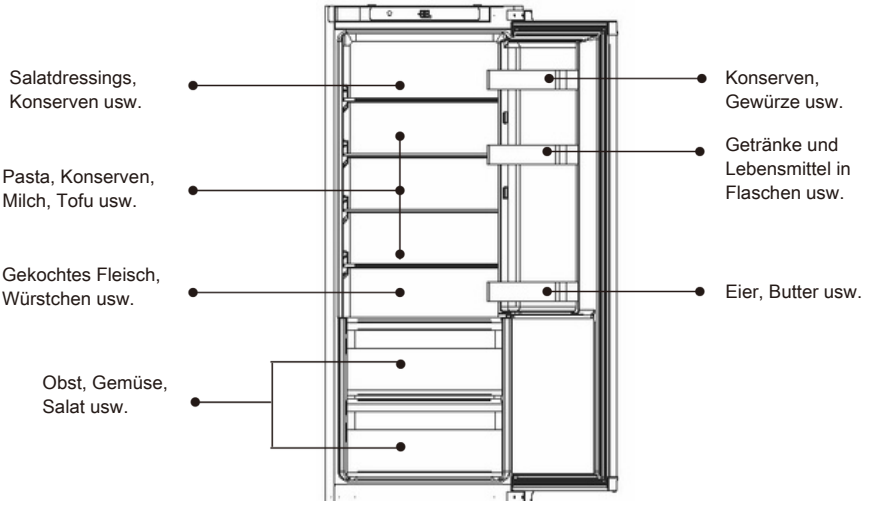

Verwendung der Obst- und Gemüseschublade

Obst und Gemüse, die im Kühlschrank aufbewahrt werden, verlieren schnell Feuchtigkeit. Die Feuchtigkeit in der Schublade sollte erhalten bleiben, damit Obst und Gemüse mehr Feuchtigkeit behalten und dadurch länger frisch und gesund bleiben.

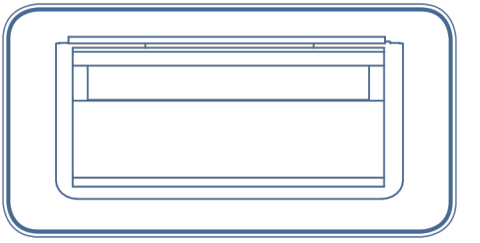

Verwendung des Flaschenfachs

- Die Position des Flaschenfachs kann je nach Aufbewahrungsbedarf angepasst werden. Das Flaschenfach kann durch Anheben herausgenommen werden.
- Beim Einsetzen des Flaschenfachs dieses zuerst in die Türverkleidung einsetzen und dann vorsichtig nach unten drücken.

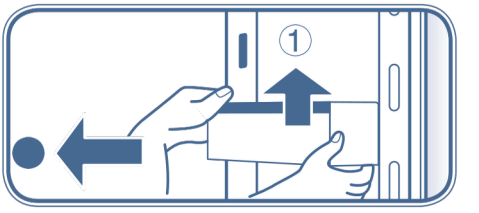

Hinweise zur Aufbewahrung von Lebensmitteln im Kühlfach

Keine heißen Speisen in den Kühlschrank stellen



Heiße Speisen vor dem Einlegen in den Kühlschrank auf Raumtemperatur abkühlen lassen.Das Einlegen heißer Speisen erhöht nicht nur die Temperatur im Kühlschrank, sondern verringert auch die Frische der anderen Lebensmittel.

Lebensmittel sollten vor dem Einlegen in den Kühlschrank gereinigt werden



Um den Innenraum des Kühlschranks sauber zu halten, sollten Lebensmittel vor dem Einlegen gereinigt und getrocknet werden.

Lebensmittel sollten versiegelt und nach Kategorien getrennt aufbewahrt werden



Lebensmittel vor dem Einlegen in den Kühlschrank verschließen. Lebensmittel sortieren und getrennt aufbewahren: Das hilft nicht nur, die Frische der Lebensmittel zu erhalten, sondern verhindert auch die Vermischung von Gerüchen.

Nicht zu viele Lebensmittel in den Kühlschrank legen



Lebensmittel sollten getrennt aufbewahrt werden, damit genügend Platz für die Luftzirkulation bleibt und so eine bessere Kühlleistung gewährleistet wird.

Vermeiden, dass ölhaltige Lebensmittel mit der Innenverkleidung in Kontakt kommen

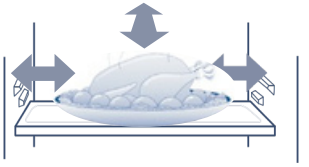

Der Kontakt von Lebensmitteln, insbesondere ölhaltigen, mit der Innenverkleidung kann Korrosion verursachen.Wenn die Innenverkleidung durch Öl verschmutzt wird, sollte sie sofort gereinigt werden.

Lebensmittel nicht zu nah an der Innenverkleidung platzieren

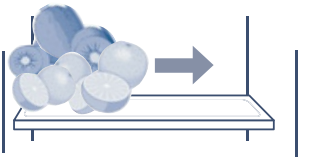

Lebensmittel sollten in einem gewissen Abstand von der Innenverkleidung aufbewahrt werden, um zu verhindern, dass sie gefrieren.

Die niedrige Temperatur des Gefrierfachs hilft, die Frische der Lebensmittel zu erhalten. Daher eignen sich Lebensmittel, die über einen längeren Zeitraum gelagert werden müssen, für die Aufbewahrung im Gefrierfach.
Beachten Sie jedoch stets die auf der Lebensmittelverpackung angegebene Lagerdauer.

Empfohlene Lagerdauer und Qualitätsgarantiezeit für verschiedene Lebensmittel

Lebensmittel	Lagerdauer (Monate)	Qualitätsgarantiezeit (Monate)
Hähnchen, Rindfleisch, Lamm, Garnelen	4	9
Ravioli, gefrorene Brötchen, Rippchen, Eiscreme	4	6
Kuchen, Brot, Fleischscheiben, Käse	2	6
Krabben, Meeresfrüchte, Wurst, Eiscreme	1	3

Beachten Sie die Anweisungen auf der Verpackung des Lebensmittelherstellers oder im entsprechenden Fachhandbuch.
Die genaue Lagerdauer hängt von der Qualität der Lebensmittel, der Vorbehandlung vor dem Einfrieren sowie von den unterschiedlichen Anforderungen jedes Haushalts an die Lebensmittelqualität ab.

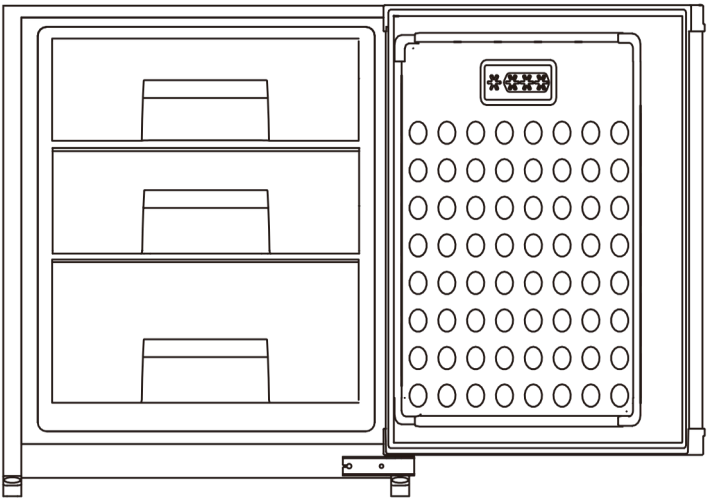

Hinweise zur Aufbewahrung von Lebensmitteln im Gefrierfach

Nicht zu viele Lebensmittel in das Gefrierfach legen

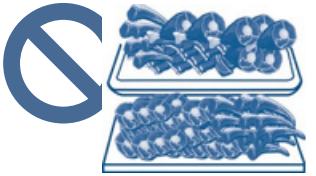

Nicht zu viele frische Lebensmittel in das Gefrierfach legen; beachten Sie die Angaben zur Gefrierkapazität des Kühlschranks.

Keine heißen Speisen in das Gefrierfach legen



Heiße Speisen vor dem Einlegen in das Gefrierfach auf Raumtemperatur abkühlen lassen.

Lebensmittel in geeignete Portionen aufteilen



Kleine Lebensmittelportionen mit einem Gewicht von höchstens 2,5 kg lassen sich leichter einfrieren und auftauen.

Lebensmittel sollten verpackt werden, bevor sie in das Gefrierfach gelegt werden



Die Außenverpackung der Lebensmittel sollte trocken sein, damit die Lebensmittel nicht zusammenfrieren. Die Verpackung sollte geruchlos, luftdicht, feuchtigkeitsbeständig, ungiftig und sauber sein, um Geruchsübertragung und Qualitätsverlust der Lebensmittel zu vermeiden.

Lebensmittel sollten entsprechend der Lagerdauer datiert werden

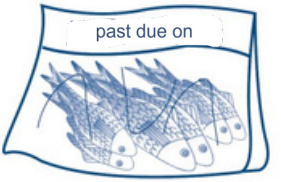

Das Einfrierdatum und die Lagerdauer sollten entsprechend der jeweiligen Lebensmittel auf der Verpackung angegeben werden, um zu vermeiden, dass die Lebensmittel verderben.

Vermeiden, Lebensmittel erneut einzufrieren



Grundsätzlich sollte nur die Menge an Lebensmitteln entnommen werden, die aufgetaut werden soll. Gefrorene Lebensmittel sollten nicht erneut eingefroren werden, es sei denn, sie wurden zuvor gekocht; andernfalls verschlechtert sich die Lebensmittelqualität.

Reinigung des Kühlschranks

Lebensmittel im Kühlschrank können unangenehme Gerüche verursachen, daher sollte der Kühlschrank regelmäßig gereinigt werden.

Reinigungsschritte

1. Den Netzstecker ziehen, um die Stromversorgung zu unterbrechen.
2. Den Gefrierbereich mit einem weichen Tuch oder einem Schwamm reinigen, der mit warmem Wasser oder einem milden Reinigungsmittel angefeuchtet ist.

Achtung Keine harten Bürsten, Stahlbürsten oder organischen Lösungsmittel wie Reinigungspulver, Benzin, Bananenöl, Aceton, heißes Wasser, Säuren oder Soda zur Reinigung des Kühlschranks verwenden.

3. Ein trockenes Tuch verwenden, um Wasser von der Oberfläche des Kühlschranks zu entfernen.

Warnung Während der Reinigung des Kühlschranks kein Wasser direkt auf den Kühlschrank sprühen, um Unfälle durch elektrische Leckströme zu vermeiden.
Ein trockenes Tuch verwenden, um elektrische Komponenten wie Schalter und LED-Leuchten zu reinigen.

Hinweis: Die Türdichtung wird leicht schmutzig; daher sauber halten.

Warnung Während des manuellen Abtauens, der Wartung oder der Reinigung kann ein Temperaturanstieg der Lebensmittel im Kühlschrank die Lagerdauer verkürzen.

Das Gefrierfach wird automatisch abgetaut, daher ist kein manuelles Abtauen erforderlich.

Warnung Keine mechanischen Geräte oder andere Methoden verwenden, um den Abtauvorgang zu beschleunigen, außer den vom Hersteller empfohlenen.

Transport des Kühlschranks

1. Die Einschalttaste 3 Sekunden lang drücken, um die Stromversorgung zu unterbrechen, und anschließend den Netzstecker ziehen.
2. Alle Lebensmittel aus dem Kühlschrank entfernen.
3. Klebeband verwenden, um bewegliche Teile wie Schubladen, Ablagen und Obst- und Gemüseschubladen zu fixieren.
4. Die Kühlschranktür schließen und mit Klebeband sichern, damit sie sich während des Transports nicht öffnet.
5. Die Neigung während des Transports sollte weniger als 45° betragen, um Schäden am Kühlsystem zu vermeiden.

Achtung Der Kühlschrank darf nicht hingelegt werden.

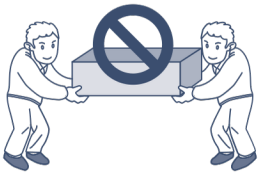





Außerbetriebnahme des Kühlschranks

Vorgehensweise bei einem Stromausfall

- Auch im Sommer können Lebensmittel nach einem Stromausfall bis zu 10 Stunden problemlos aufbewahrt werden.
- Nach einem Stromausfall keine neuen Lebensmittel einlegen. Versuchen Sie außerdem, die Kühlschranktür möglichst nicht zu öffnen.
- Wenn bekannt ist, dass ein Stromausfall bevorsteht, können mehrere Eisstücke in einem wasserdichten Behälter vorbereitet und im oberen Bereich des Gefrierfachs platziert werden.

Achtung Ein Temperaturanstieg im Gefrierfach aufgrund von Stromausfällen oder anderen Störungen kann die Lagerdauer und die Qualität der Lebensmittel verringern.

Während der Ferien

- Bei kurzem Urlaub: Verderbliche Lebensmittel entfernen, die Temperatur auf eine geeignete Stufe einstellen und die Kühlschranktür schließen, nachdem die Einstellungen überprüft wurden.
- Bei längerem Urlaub: Den Kühlschrank ausschalten und alle Lebensmittel entfernen. Nach dem Abtauen das Innere des Kühlschranks reinigen und trocknen, anschließend die Tür offen lassen, damit eventuelle Lebensmittelreste keine unangenehmen Gerüche verursachen.

Wenn der Kühlschrank nicht benutzt wird

- Wenn der Kühlschrank über längere Zeit nicht verwendet wird, den Netzstecker ziehen, die Stromversorgung unterbrechen und den Kühlschrank wie oben beschrieben reinigen.
- Die Kühlschranktür offen lassen, wenn das Gerät nicht benutzt wird, damit eventuelle Lebensmittelreste im Inneren keine unangenehmen Gerüche verursachen.

Achtung

- Wenn der Kühlschrank vom Strom getrennt wird, mindestens 5 Minuten warten, bevor er wieder eingeschaltet wird.
- Im Allgemeinen sollte vermieden werden, den Kühlschrank häufig ein- und auszuschalten, um die Lebensdauer des Geräts nicht zu verkürzen.

Warnung

- Wenn Geräte entsorgt werden, müssen sie ordnungsgemäß entsorgt oder von Fachpersonal behandelt werden und dürfen nicht einfach weggeworfen werden, um Umweltrisiken oder andere Gefahren zu vermeiden.



Ordnungsgemäße Entsorgung dieses Produkts
Dieses Symbol weist darauf hin, dass dieses Produkt nicht zusammen mit anderen Haushaltsabfällen entsorgt werden darf.
Um mögliche Umweltschäden oder gesundheitliche Risiken durch eine unkontrollierte Abfallentsorgung zu vermeiden, sollte das Produkt verantwortungsvoll recycelt werden, um die nachhaltige Wiederverwendung von Rohstoffen zu fördern. Um das gebrauchte Gerät zurückzugeben, nutzen Sie die entsprechenden Rückgabe- und Sammelsysteme oder wenden Sie sich an den Händler, bei dem das Produkt gekauft wurde. Diese können das Produkt für ein umweltgerechtes Recycling übernehmen.

Indice dei contenuti

Importanti istruzioni di sicurezza 3
Primo utilizzo del prodotto 6
Istruzioni di installazione 6
Attenzioni prima dell'installazione 6
Elenco dei componenti per l'installazione 6
Dimensioni del prodotto e del mobile 7
Preparazione prima dell'installazione 8
Passaggi per inserire il frigorifero nel mobile 9
Passaggi per installare la porta del mobile 10
Istruzioni per regolare la porta del mobile 12
Passaggi per il primo utilizzo del prodotto 13
Introduzione alle funzioni principali 13
Nome dei componenti del frigorifero 13
Pannello di controllo 14
1. Interruttore di alimentazione 15
2. Regolare la temperatura del comparto frigorifero 16
3. Regolare la temperatura nel comparto congelatore 16
4. Funzione di raffreddamento rapido 17
5. Congelamento rapido 17
6. Selezione funzione vacanza 18
7. Funzione di spegnimento della refrigerazione del comparto frigorifero..18
8. Funzione di allarme porta aperta 18
Istruzioni e attenzioni per l'uso del comparto frigorifero 19
Area di conservazione consigliata per vari alimenti 19
Uso del cassetto per frutta e verdura 19
Uso del portabottiglie 19
Attenzioni per la conservazione degli alimenti nel comparto frigorifero 20
Istruzioni e attenzioni per l'uso del comparto congelatore 21
Attenzioni per la conservazione degli alimenti nel comparto congelatore.... 22
Manutenzione quotidiana del frigorifero 23
Pulizia del frigorifero 23
Trasporto del frigorifero 23
Fuori servizio del frigorifero 24

Si prega di fare riferimento al prodotto reale in caso di differenze o aggiornamenti.
Ci scusiamo per non aver informato in anticipo.

Gentile cliente:
Grazie per aver scelto i nostri prodotti. Per garantire il corretto utilizzo del frigorifero ed evitare lesioni personali, leggere attentamente i contenuti contrassegnati dai simboli riportati di seguito in questo manuale.

Avvertenza	Un uso errato può causare lesioni personali
Attenzione	Un uso errato può causare danni materiali

	Comportamento o operazione severamente vietati
	Comportamento o operazione che devono essere rispettati

1 Avvertenze di sicurezza

1.1 Avvertenza



Avvertenza: rischio di incendio / materiali infiammabili

Qualsiasi sostituzione o manutenzione delle lampade LED deve essere effettuata dal servizio di assistenza del produttore o da una persona con qualifica equivalente.

Questo apparecchio è destinato all'uso domestico e in applicazioni simili, come aree cucina per il personale in negozi, uffici e altri ambienti di lavoro; case di campagna; da parte dei clienti in hotel, motel e altri ambienti di tipo residenziale; ambienti tipo bed and breakfast; servizi di catering e applicazioni simili non al dettaglio.

Se il cavo di alimentazione è danneggiato, deve essere sostituito dal produttore, dal suo servizio di assistenza o da persone con qualifiche simili al fine di evitare pericoli.

Non conservare sostanze esplosive come bombolette aerosol con propellente infiammabile all'interno di questo apparecchio.

L'apparecchio deve essere scollegato dalla rete elettrica dopo l'uso e prima di effettuare operazioni di manutenzione da parte dell'utente.

AVVERTENZA: Mantenere libere da ostruzioni le aperture di ventilazione, nell'involucro dell'apparecchio o nella struttura da incasso.

AVVERTENZA: Non utilizzare dispositivi meccanici o altri mezzi per accelerare il processo di sbrinamento diversi da quelli raccomandati dal produttore.

AVVERTENZA: Non danneggiare il circuito del refrigerante.

AVVERTENZA: Non utilizzare apparecchi elettrici all'interno dei comparti per la conservazione degli alimenti dell'apparecchio, a meno che non siano del tipo raccomandato dal produttore.

AVVERTENZA: Smaltire l'apparecchio in conformità alle normative locali poiché utilizza gas espandenti e refrigeranti infiammabili.

AVVERTENZA: Durante il posizionamento dell'apparecchio, assicurarsi che il cavo di alimentazione non sia schiacciato o danneggiato.

AVVERTENZA: Non collocare prese multiple portatili o alimentatori portatili sul retro dell'apparecchio.

Non utilizzare prolunghe o adattatori senza messa a terra (a due poli).

PERICOLO: Rischio di intrappolamento dei bambini. Prima di smaltire l'apparecchio:
– Rimuovere le porte.
– Lasciare i ripiani in posizione in modo che i bambini non possano arrampicarsi facilmente all'interno.

L'apparecchio deve essere scollegato dalla fonte di alimentazione elettrica prima di tentare l'installazione di qualsiasi accessorio.

Il refrigerante e il materiale schiumogeno ciclopentano utilizzati per l'apparecchio sono infiammabili. Pertanto, quando l'apparecchio viene rottamato, deve essere tenuto lontano da qualsiasi fonte di fuoco e recuperato da un'azienda specializzata con qualifiche adeguate, anziché essere smaltito mediante combustione, al fine di prevenire danni all'ambiente o altri rischi.

Questo apparecchio non è destinato all'uso da parte di persone (compresi i bambini) con ridotte capacità fisiche, sensoriali o mentali, oppure con mancanza di esperienza e conoscenza, a meno che non siano sorvegliate o istruite sull'uso dell'apparecchio da una persona responsabile della loro sicurezza.

I bambini devono essere sorvegliati per assicurarsi che non giochino con l'apparecchio.

Elettricità

Alimentazione elettrica

La corrente alternata di questo frigorifero è 220V/50Hz; se la tensione varia troppo (superando l'intervallo di 187–242V), il frigorifero potrebbe non avviarsi, il termostato o il compressore potrebbero bruciarsi oppure il compressore potrebbe emettere rumori anomali. In questo caso, deve essere utilizzato uno stabilizzatore automatico di tensione superiore a 750W.

Messa a terra

Il frigorifero deve essere alimentato tramite una presa indipendente dedicata e correttamente messa a terra. Il cavo di alimentazione di questo apparecchio è dotato di una spina a 3 poli (con messa a terra) compatibile con una presa standard a 3 poli (con messa a terra). In nessun caso tagliare il terzo polo (messa a terra). Quando il frigorifero è installato, la spina deve essere facilmente accessibile per l'uso.

La spina del cavo di alimentazione deve essere saldamente inserita nella presa; in caso contrario, potrebbe causare un incendio.

Cavo di alimentazione e spina

- Non estrarre la spina tirando bruscamente il cavo. Tenere saldamente la spina e tirarla direttamente fuori dalla presa. Assicurarsi che il cavo di alimentazione non venga schiacciato dal frigorifero o dall'utente. Prestare attenzione per evitare di danneggiare il cavo di alimentazione quando si sposta il frigorifero lontano dalla parete.
- Non utilizzare un cavo di alimentazione danneggiato o una spina usurata. Contattare il servizio di assistenza autorizzato per sostituire il cavo di alimentazione danneggiato.
- Scollegare il frigorifero dall'alimentazione elettrica prima della pulizia, della manutenzione o della sostituzione della luce LED.

Perdita di gas infiammabile

In caso di perdita di gas infiammabile, chiudere le valvole del gas, aprire porte e finestre e non inserire né scollegare la spina di alimentazione.

Uso

Conservazione degli alimenti

- Questo è un frigorifero domestico che può essere utilizzato solo per la conservazione degli alimenti; non conservare sangue, medicinali o prodotti biologici nel frigorifero. I prodotti infiammabili ed esplosivi pericolosi, nonché acidi o alcali altamente corrosivi, non devono essere conservati nel frigorifero.
- Non mettere birra o bevande in bottiglia nel comparto congelatore per evitare la rottura dovuta al gelo.
- Quando il frigorifero è in funzione, non toccare la superficie di congelamento nel comparto congelatore con le mani bagnate per evitare che la pelle si attacchi alla superficie congelata.

Ambiente di utilizzo

- Il frigorifero deve essere installato a incasso nel mobile; fare riferimento alle “istruzioni di installazione” per le specifiche del mobile.
- Il frigorifero deve essere posizionato lontano da fonti di calore ed evitare la luce solare diretta per garantire le prestazioni.
- Non esporre il frigorifero ad ambienti di congelamento, all’esterno o alla pioggia.
- Non collocare il frigorifero in ambienti umidi; se il frigorifero viene bagnato da schizzi d’acqua, asciugare immediatamente per evitare ruggine o danni alle prestazioni dell’isolamento elettrico.
- Non posizionare oggetti pesanti o contenitori pieni d’acqua sopra il frigorifero per evitare lesioni personali o perdite elettriche causate dalla caduta degli oggetti pesanti o dei contenitori.
- Non posizionare o utilizzare apparecchi elettrici come spine di alimentazione, stabilizzatori di tensione o forni a microonde sopra o all’interno del frigorifero per evitare interferenze elettromagnetiche.
- Non conservare o utilizzare benzina o altre sostanze infiammabili vicino al frigorifero per evitare rischi di incendio.

Manutenzione

Pulizia

- Non utilizzare acqua per spruzzare il frigorifero; assicurarsi che il frigorifero non sia collocato in un ambiente umido per evitare danni alle prestazioni dell’isolamento elettrico.
- Quando si pulisce il frigorifero, scollegare la spina di alimentazione. Assicurarsi che il frigorifero rimanga spento per almeno 5 minuti prima di ricollegarlo alla rete elettrica; in caso contrario il compressore potrebbe danneggiarsi a causa del funzionamento consecutivo.

Riparazione

Il frigorifero può essere smontato o riparato solo da personale di assistenza qualificato. Pericolo: rischio di intrappolamento dei bambini. Prima di smaltire il vecchio frigorifero o congelatore:

- Tenere il frigorifero lontano da fonti di fuoco quando viene smaltito.
- Rimuovere le porte e lasciare i ripiani nella posizione corretta in modo che i bambini non possano arrampicarsi facilmente all’interno.
- Non permettere ai bambini di giocare sulla porta del frigorifero, poiché il ribaltamento del frigorifero potrebbe causare lesioni personali.

Preparazioni prima di utilizzare il frigorifero

1. Rimuovere tutti i materiali di imballaggio, inclusa la base in schiuma e i nastri adesivi utilizzati per fissare gli accessori.
2. **Controllare gli accessori e i materiali**
   Verificare le parti all'interno della confezione secondo la lista di imballaggio. In caso di differenze, consultare il venditore.
3. **Posizionare il frigorifero nel luogo appropriato.**
4. Pulire il frigorifero prima dell'uso (fare riferimento al capitolo sulla pulizia del frigorifero a pagina 23).
5. Dopo aver livellato e pulito il frigorifero, attendere 2 ore prima di collegarlo all'alimentazione elettrica.
6. **Rimuovere la pellicola protettiva**
   Rimuovere la pellicola protettiva prima dell'uso per garantire la dissipazione del calore del frigorifero. In caso contrario, potrebbe causare un aumento del consumo energetico.

Passaggi per il primo utilizzo del prodotto

1 Collegare all'alimentazione elettrica

Dopo il primo collegamento alla rete elettrica, il congelatore impiegherà diverse ore per completare la refrigerazione.

La temperatura predefinita è:
comparto frigorifero (5°C)
comparto congelatore (-18°C)

2 Inserire gli alimenti nel frigorifero

Gli alimenti possono essere inseriti nel frigorifero 2–3 ore dopo il collegamento all'alimentazione. Non conservare troppi alimenti nel comparto frigorifero. Il peso totale degli alimenti su ogni ripiano non deve superare i 24 kg.

3 Utilizzare il frigorifero

Lasciare il frigorifero in funzione per 24 ore per raggiungere uno stato stabile dopo aver inserito gli alimenti. Successivamente, la temperatura può essere modificata.

Suggerimento: Dopo aver modificato l'impostazione della temperatura, sarà necessario un certo tempo affinché la temperatura interna del frigorifero raggiunga l'equilibrio. La durata dipende dalla temperatura ambiente, dalla frequenza di apertura delle porte del frigorifero e dagli alimenti conservati al suo interno.

Per far funzionare correttamente il frigorifero, seguire i passaggi di installazione indicati di seguito.

Attenzioni prima dell'installazione

Posizione di installazione

Tenere il frigorifero lontano dalla luce solare diretta e da apparecchi che producono calore, come piano cottura, forno e lavastoviglie.

Alimentazione elettrica

- Assicurarsi che la spina di alimentazione possa essere facilmente inserita ed estratta durante l'installazione del frigorifero.
- La spina deve essere inserita in una presa dedicata per evitare spegnimenti imprevisti del frigorifero. Non utilizzare prolunghe o adattatori multipli.
- Per conoscere i requisiti di alimentazione, fare riferimento alla targhetta situata sul lato sinistro del frigorifero.
- Il frigorifero deve essere correttamente collegato a terra.

Elenco dei componenti per l'installazione

1.Piastra superiore frontale	2.Piastra della cerniera	3.Piastra di montaggio	4.Piastra inferiore fissa
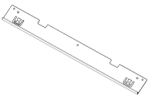 1 pz	 2 pz	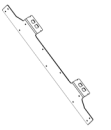 2 pz (già installati)	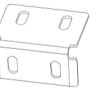 4 pz
5.Guarnizione di tenuta	**6.Coprivite**	**7.Piccola piastra di fissaggio del display**	**8. Vite a testa svasata**
1 pz	 2 pz	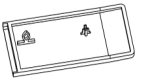 1 pz	A  30 pz
9.Vite a testa bombata	**10.Vite M6**	**11.Vite M6 con testa a cappello**	**12.Cacciavite a forma di L**
B  6 pz	C  10 pz (8 pz già installati)	D  10 pz (8 pz già installati)	 1 pz

Dimensioni di base

Dimensioni del mobile (mm)		Dimensioni del prodotto (mm)	
Larghezza netta interna	556 ± 2	Larghezza	540
Profondità netta interna	⩾560 (consigliato 600)	Profondità	555
Altezza netta interna	1952±3	Altezza	1940

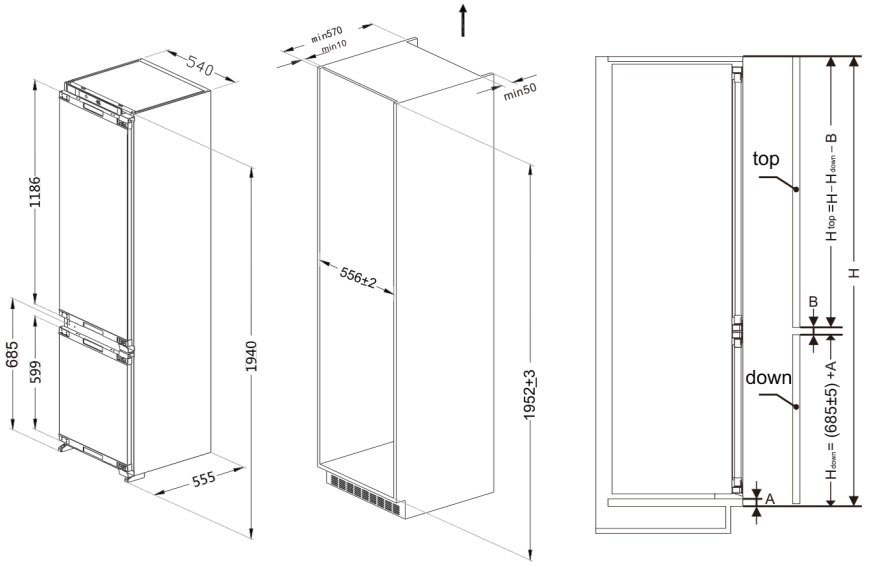

A: Dimensione del bordo tra la porta inferiore e il corpo del mobile
H: Altezza del mobile
B: Distanza tra le porte superiore e inferiore del mobile

Preparazione prima di installare il frigorifero

1. Confermare la direzione di apertura della porta

La porta del frigorifero si apre dal lato sinistro. Se si desidera cambiare l'apertura della porta verso destra, installare le cerniere superiore e inferiore sul lato sinistro dopo aver invertito le cerniere. La direzione di inversione è indicata dalla freccia nel diagramma. Installare la piastra di fissaggio della cerniera, rimuovere la piccola piastra di fissaggio sul lato sinistro e quindi installarla sul lato destro dopo aver cambiato la direzione di apertura della porta.

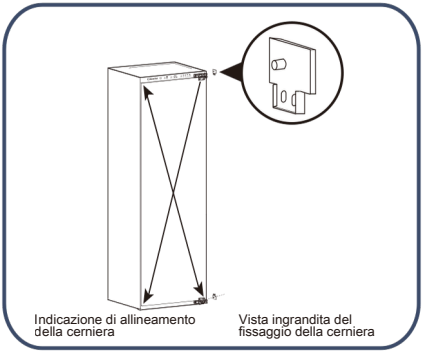



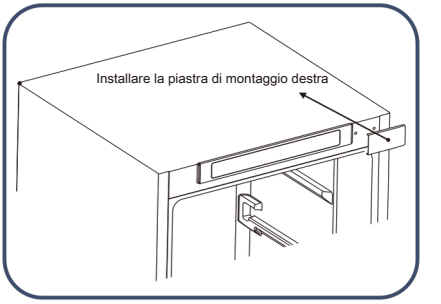

2.Installare la piastra superiore frontale

Fissare la piastra superiore frontale nella parte superiore anteriore del frigorifero con le viti.

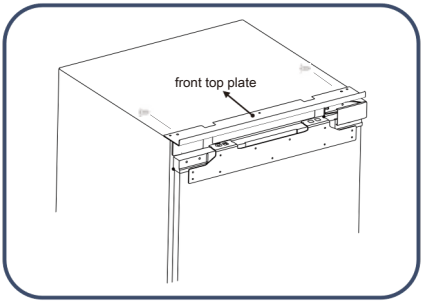

Passaggi per inserire il frigorifero nel mobile

1. Far passare il cavo di alimentazione attraverso il foro sul retro del mobile. Se la presa di corrente si trova all'interno del mobile, inserire prima la spina nella presa, quindi posizionare il frigorifero all'interno del mobile.
2. Spostare il frigorifero all'interno del mobile e regolare la posizione del frigorifero in avanti e indietro per assicurarsi che la parte anteriore della piastra di fissaggio della cerniera sia allineata con il mobile.

ATTENZIONE

Non schiacciare il cavo di alimentazione. Un cavo di alimentazione danneggiato può causare un incendio.

3. Fissare il lato delle cerniere con 2 viti (una vite per fissare la prima cerniera, l'altra per fissare la quarta cerniera). Dopo aver installato la porta del mobile, inserire le altre viti nei fori delle cerniere, quindi serrare le viti.

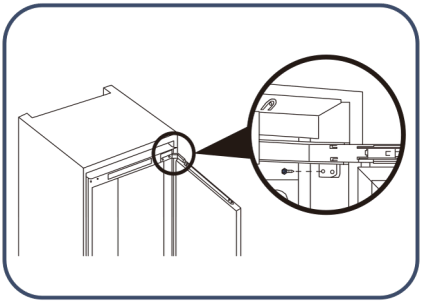

4.Ruotare il piedino di regolazione per portare il frigorifero e il mobile nella posizione corretta, quindi fissare il piedino di regolazione con le viti. Successivamente fissare con le viti la piastra superiore del frigorifero e la parte superiore del mobile e applicare il coprivite.

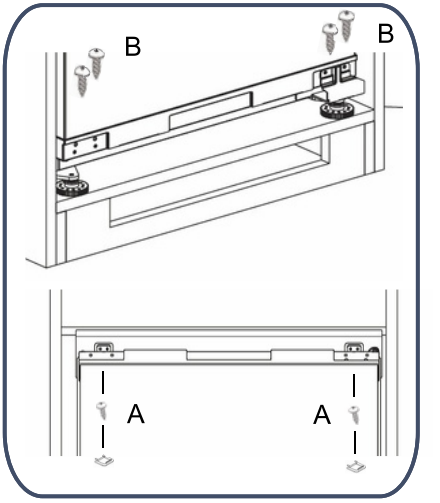

Passaggi per installare la porta superiore del mobile

1. Misurare la distanza tra la piastra di montaggio superiore della porta del comparto frigorifero e la parte superiore/sinistra del mobile e registrare la posizione.

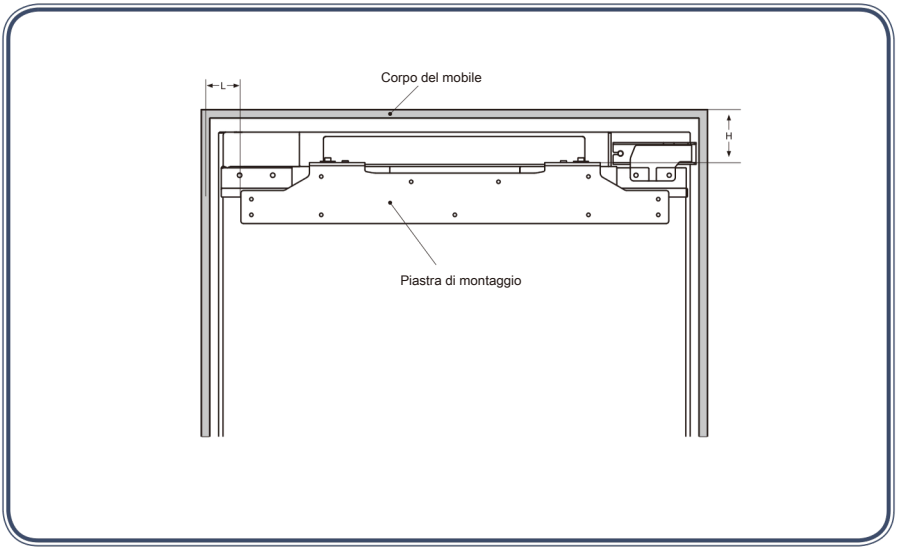

2. Allentare le viti con cappuccio, quindi rimuovere la piastra di montaggio.

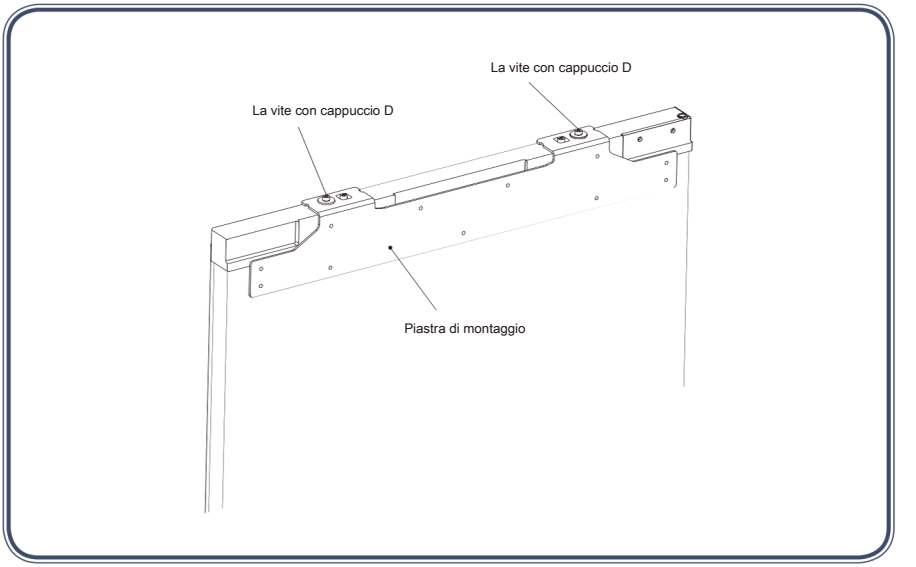

3. Misurare e confermare la posizione per fissare la piastra di montaggio sulla porta del mobile, quindi fissare la piastra di montaggio alla porta del mobile con le viti.

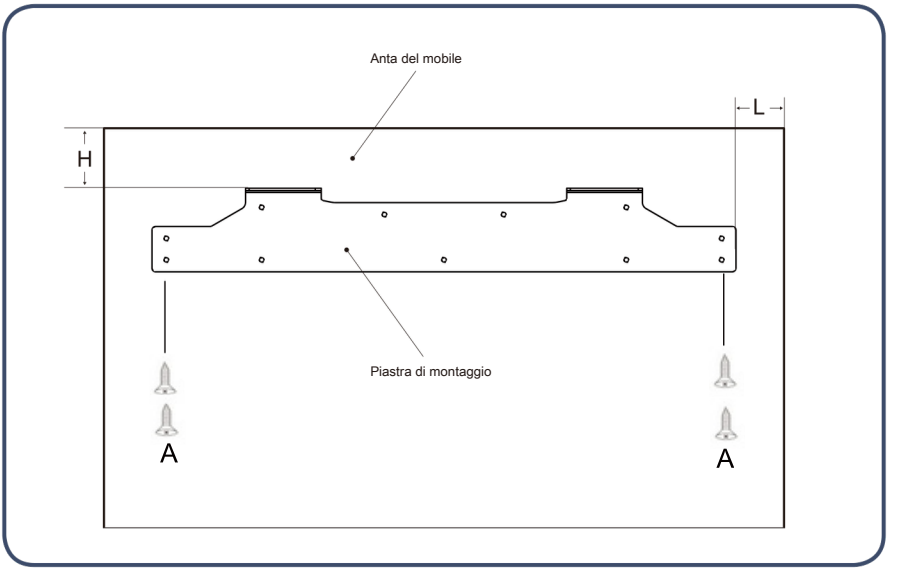

4. Fissare la porta del mobile alla porta del comparto frigorifero con la piastra di montaggio, quindi serrare le viti (non stringere eccessivamente le viti perché dovranno essere allentate in seguito).

5. Fissare la porta del frigorifero alla porta del mobile con la piastra di montaggio inferiore.

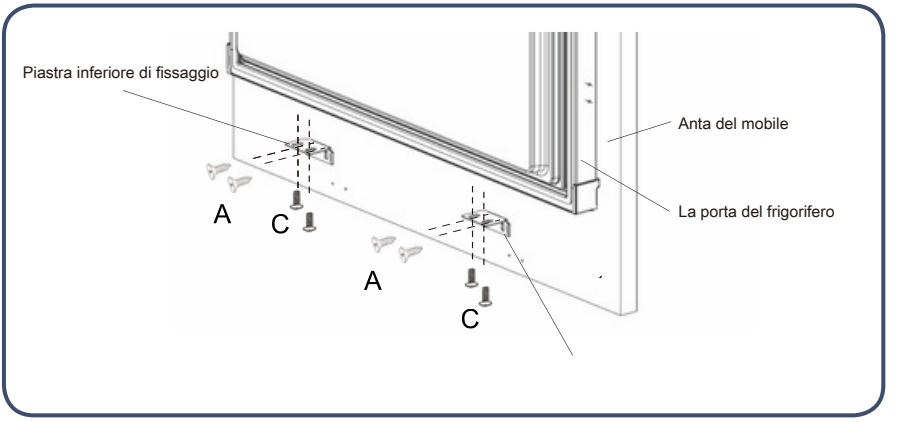

6. Inserire la guarnizione nello spazio tra il frigorifero e il mobile.

Passaggi per regolare la porta del mobile del frigorifero

Passaggi per regolare l'estremità superiore della porta del mobile del frigorifero

1.Regolazione della porta del mobile in direzione verso l'alto e verso il basso

Regolazione verso l'alto: prima regolare verso l'alto la vite con cappuccio D1, quindi regolare verso l'alto la vite con cappuccio D2.

Regolazione verso il basso: prima regolare verso il basso la vite con cappuccio D2, quindi fissare la vite con cappuccio D1.

2. Regolazione della porta del mobile verso sinistra e in direzione avanti/indietro

Regolazione verso sinistra e avanti/indietro: allentare la vite con cappuccio D1, spostare la piastra di montaggio nella posizione corretta, quindi fissare la vite con cappuccio D2.

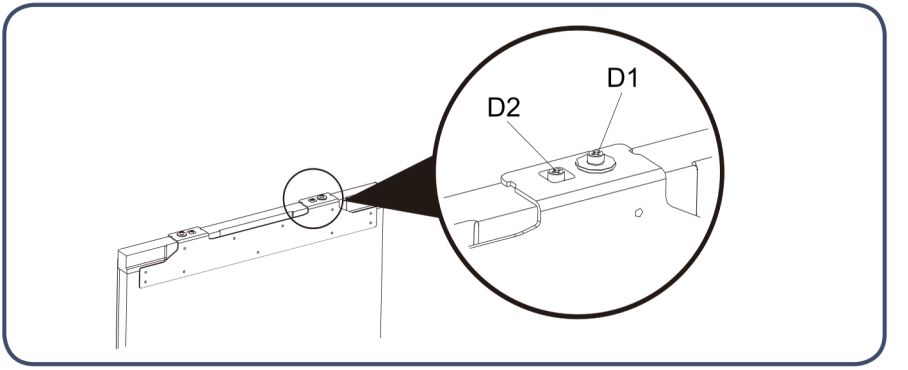

Passaggi per regolare la parte inferiore della porta del mobile del frigorifero

1. Allentare leggermente le viti, quindi regolare la profondità (Z) e serrare la vite.

2. Dopo aver regolato la posizione orizzontale della porta del mobile del frigorifero, fissare la piastra di fissaggio inferiore alla porta del frigorifero con le viti.

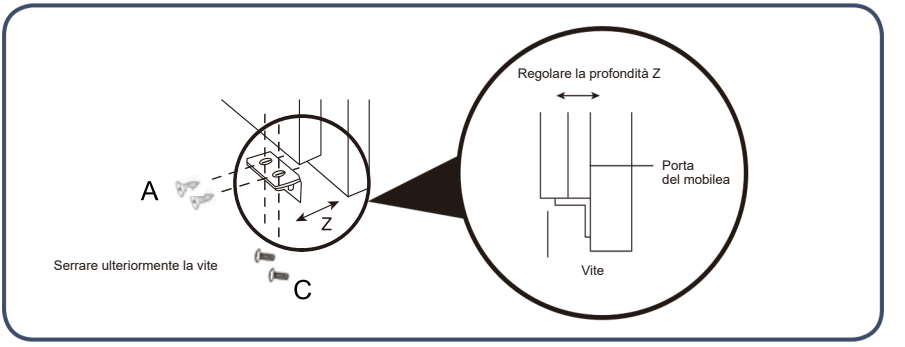

Suggerimenti per il risparmio energetico

Ci sono molte semplici azioni che possono essere fatte per risparmiare energia.
Durante l'installazione
• Posizionare il frigorifero nella parte più fresca della stanza. Evitare aree esposte alla luce solare diretta o vicino a condotti di riscaldamento, griglie o altri apparecchi che producono calore.
• Assicurarsi che il frigorifero abbia un'adeguata ventilazione come indicato nelle istruzioni di installazione.
Durante l'uso
• Evitare di sovraccaricare i ripiani, poiché ciò riduce il flusso d'aria.
• Non utilizzare materiali (come fogli di alluminio, carta cerata o carta assorbente) come rivestimento dei ripiani, poiché riducono il flusso d'aria.
• Evitare di inserire troppo cibo caldo contemporaneamente e lasciare spazio libero davanti ai condotti dell'aria all'interno del frigorifero per una distribuzione ottimale dell'aria fredda.
• Il frigorifero funziona in modo più efficiente quando è riempito per circa due terzi.
• Non lasciare la porta aperta più del necessario e organizzare gli alimenti nel frigorifero per ridurre il tempo di apertura della porta.
Prima di inserire gli alimenti nel frigorifero
• Rimuovere tutti gli imballaggi.
• Pulire l'interno dell'apparecchio con una miscela di acqua tiepida e una piccola quantità di detergente liquido per rimuovere la polvere dovuta alla produzione e al trasporto.
• L'apparecchio può avere un odore al primo utilizzo, ma questo scomparirà quando il frigorifero avrà raggiunto una temperatura adeguata.
• Lasciare il frigorifero in funzione vuoto per 2–3 ore per permettere a ogni comparto di raggiungere la temperatura corretta.

Durante l'uso

Introduzione alle funzioni principali

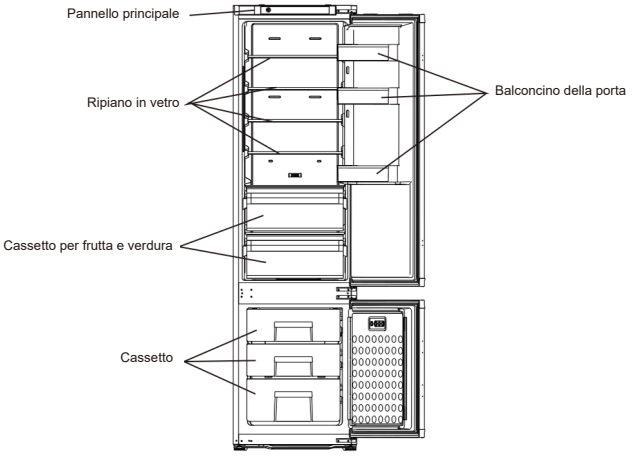

Pannello di controllo

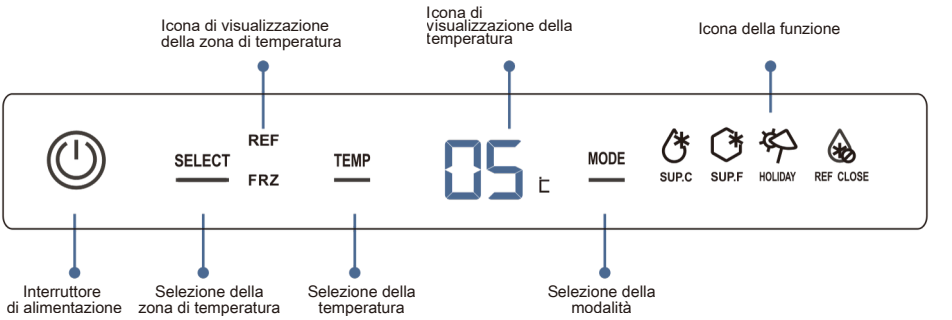

Interruttore di alimentazione:	Accendere/spegnere il frigorifero
Selezione della zona di temperatura:	Selezionare la zona di temperatura del comparto frigorifero e congelatore
Regolazione della temperatura:	Regolare le impostazioni di temperatura nella zona di temperatura selezionata
Selezione della funzione:	Selezionare le funzioni di raffreddamento rapido, congelamento rapido, modalità vacanza o spegnimento della refrigerazione del comparto frigorifero
Icona di visualizzazione della zona di temperatura:	Visualizzare la zona di temperatura attuale
Icona di visualizzazione della temperatura:	Visualizzare l'impostazione o il valore della temperatura per la zona di temperatura attuale
Icona di raffreddamento rapido:	Indica che il frigorifero è in modalità raffreddamento rapido
Icona di congelamento rapido:	Indica che il frigorifero è in modalità congelamento rapido
Icona modalità vacanza:	Indica che il frigorifero è in modalità vacanza
Icona di spegnimento della refrigerazione del comparto frigorifero:	Indica che la refrigerazione del comparto frigorifero è disattivata

1.Interruttore di alimentazione

Accendere il frigorifero

Quando il frigorifero è spento, premere il pulsante “power switch” per 3 secondi;
l'indicatore si accende e il frigorifero inizia a funzionare.

Spegnere il frigorifero

Premere il pulsante “power switch” per 3 secondi; l'indicatore si spegne e il frigorifero smette di funzionare.



2. Regolare la temperatura del comparto frigorifero

1. Premere il pulsante "selezione zona di temperatura", l'icona della zona di temperatura del frigorifero e del congelatore si illuminerà a turno.
2. Selezionare la zona di temperatura del comparto frigorifero, l'icona di visualizzazione corrispondente si illuminerà e verrà visualizzata la temperatura reale all'interno del comparto frigorifero.
3. Premere il pulsante "selezione temperatura", l'icona di visualizzazione della temperatura mostrerà l'impostazione attuale del comparto frigorifero e lampeggerà.
4. Premere nuovamente il pulsante "selezione temperatura", l'impostazione della temperatura del comparto frigorifero scorrerà a turno: "02"-"03"-"04"-"05"-"06"-"07"-"08"-"02".

Se non viene premuto alcun pulsante entro 5 secondi, l'impostazione corrente verrà confermata.

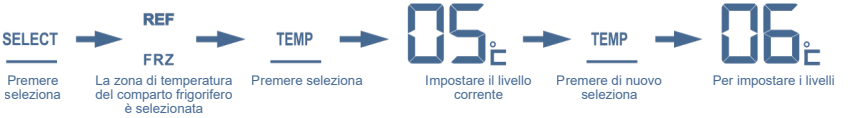

3. 1. Regolare la temperatura all'interno del comparto congelatore

1. Premere il pulsante "selezione zona di temperatura", l'icona della zona di temperatura del frigorifero e del congelatore si illuminerà a turno.
2. Selezionare la zona di temperatura del comparto congelatore, l'icona di visualizzazione corrispondente si illuminerà e verrà visualizzata la temperatura reale all'interno del comparto congelatore.
3. Premere il pulsante "selezione temperatura", l'icona di visualizzazione della temperatura mostrerà l'impostazione attuale del comparto congelatore e lampeggerà.
4. Premere nuovamente il pulsante "selezione temperatura", l'impostazione della temperatura del comparto congelatore scorrerà a turno:

"-12"-"-13"-"-14"-"-15"-"-16"-"-17"-"-18"-"-19"-"-20"-"-21"-"-22"-"-23"-"-24"-"-12".

Se non viene premuto alcun pulsante entro 5 secondi, l'impostazione corrente verrà confermata.

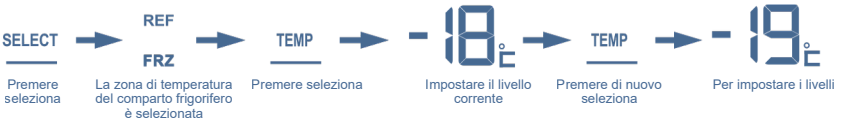

4. Funzione di raffreddamento rapido

Attivare la funzione di raffreddamento rapido

Premere il pulsante "selezione modalità", l'icona "raffreddamento rapido" lampeggerà. Dopo 5 secondi, l'icona "raffreddamento rapido" si accenderà e la funzione di raffreddamento rapido verrà attivata.

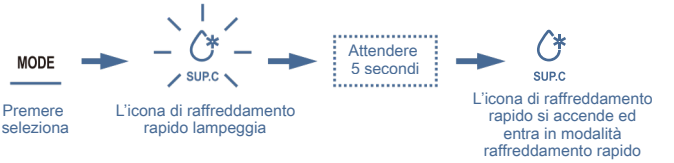

Disattivare la funzione di raffreddamento rapido

Infast coolingmode , press " mode selection " button , the " fast cooling " icon will flash. After 5 seconds , the " fast cooling icon turns off and the refrigerator quits fast cooling mode.



5. Funzione di congelamento rapido

Attivare la funzione di congelamento rapido

Premere il pulsante "mode selection", l'icona "fast freeze" lampeggerà. Dopo 5 secondi, l'icona "fast freeze" si illuminerà e la funzione di congelamento rapido sarà attivata.



Disattivare la funzione di congelamento rapido

In modalità fast freeze, premere il pulsante "mode selection" 2 volte; l'icona "fast freeze" lampeggerà. Dopo 5 secondi, l'icona "fast freeze" si spegnerà e il frigorifero uscirà dalla modalità fast freeze.

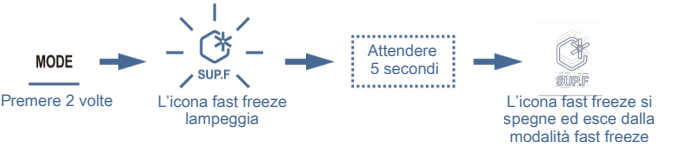

6. Funzione Holiday

Attivare la funzione Holiday

Premere il pulsante "mode selection" 3 volte; l'icona "holiday mode" lampeggerà. Dopo 5 secondi, l'icona "holiday mode" si illuminerà e la funzione holiday mode sarà attivata.



Disattivare la funzione Holiday

In modalità holiday, premere il pulsante "function selection" 3 volte; l'icona "holiday mode" lampeggerà. Dopo 5 secondi, l'icona "holiday mode" si spegnerà e il frigorifero uscirà dalla modalità holiday.



7. Funzione di spegnimento della refrigerazione del comparto frigorifero

Attivare la funzione di spegnimento della refrigerazione del comparto frigorifero

Premere il pulsante "mode selection" 4 volte; l'icona "fridge compartment refrigeration power off" lampeggerà. Dopo 5 secondi, l'icona "fridge compartment refrigeration power off" si illuminerà e la funzione di spegnimento della refrigerazione del comparto frigorifero sarà attivata.



Disattivare la funzione di spegnimento della refrigerazione del comparto frigorifero

In modalità fridge compartment refrigeration power off, premere il pulsante "mode selection" 4 volte; l'icona "fridge compartment refrigeration power off" lampeggerà. Dopo 5 secondi, l'icona "fridge compartment refrigeration power off" si spegnerà e il frigorifero uscirà dalla modalità di spegnimento della refrigerazione del comparto frigorifero.



8. Funzione di allarme porta aperta

Se la porta del frigorifero rimane aperta per 180 secondi, verrà emesso un allarme tre volte a intervalli di 0,5 secondi.
Se la porta rimane ancora aperta, l'allarme si ripeterà tre volte ogni 30 secondi (sempre con intervalli di 0,5 secondi) finché la porta non viene chiusa.

La temperatura media nel comparto frigorifero è 0 ~ 10°C, quindi può essere utilizzato solo per la conservazione degli alimenti a breve termine.

Area di conservazione consigliata per vari alimenti

La temperatura varia nelle diverse zone del frigorifero, quindi gli alimenti dovrebbero essere conservati nelle aree consigliate mostrate nella figura seguente:.

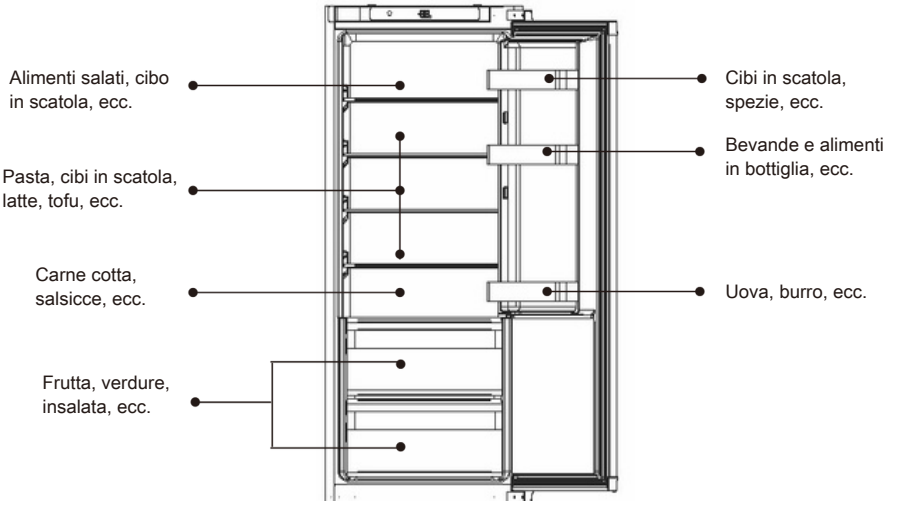

Uso del cassetto per frutta e verdura

La frutta e la verdura conservate nel comparto frigorifero perdono rapidamente umidità. Mantenere l'umidità nel cassetto per conservare più umidità in frutta e verdura, così da mantenerle più fresche e sane.

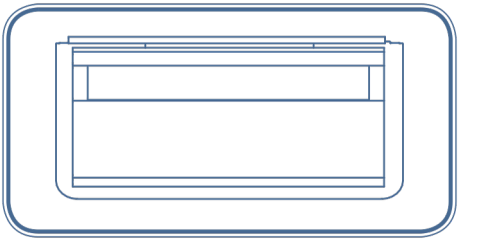

Uso del ripiano portabottiglie

- La posizione del portabottiglie può essere spostata in base alle esigenze di conservazione. Il portabottiglie può essere rimosso sollevandolo.
- Quando si monta il portabottiglie, posizionarlo prima nel rivestimento della porta e poi spingerlo delicatamente verso il basso.

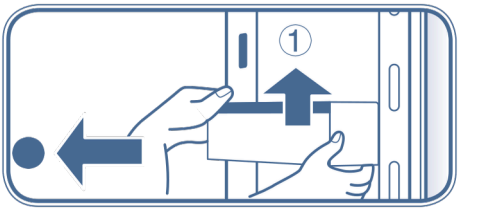

Avvertenze per la conservazione degli alimenti nel comparto frigorifero

Non mettere cibi caldi nel frigorifero



Lasciare raffreddare i cibi caldi fino a temperatura ambiente prima di metterli nel frigorifero. Mettere cibi caldi non solo farà aumentare la temperatura all'interno del frigorifero, ma ridurrà anche la freschezza degli altri alimenti.

Gli alimenti devono essere puliti prima di essere messi nel frigorifero



Per mantenere pulito l'interno del frigorifero, pulire e asciugare gli alimenti prima di metterli nel frigorifero.

Gli alimenti devono essere sigillati e conservati separatamente per categoria



Sigillare gli alimenti prima di metterli nel frigorifero. Classificare gli alimenti e conservarli separatamente: questo non solo aiuta a mantenere la freschezza degli alimenti, ma evita anche la contaminazione degli odori.

Non mettere troppi alimenti nel frigorifero



Gli alimenti devono essere conservati separatamente per lasciare spazio sufficiente alla circolazione dell'aria, garantendo così un migliore effetto di refrigerazione.

Evitare che gli alimenti oleosi entrino in contatto con il rivestimento interno

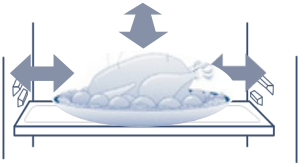

Il contatto degli alimenti, soprattutto quelli oleosi, con il rivestimento interno può causarne la corrosione. Se il rivestimento viene contaminato dall'olio, deve essere pulito immediatamente.

Non posizionare gli alimenti troppo vicino al rivestimento interno

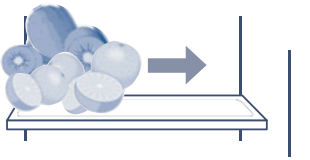

Mantenere gli alimenti a una certa distanza dal rivestimento interno per evitare che si congelino.

La bassa temperatura del comparto congelatore aiuta a mantenere la freschezza degli alimenti; pertanto, gli alimenti che devono essere conservati per lungo tempo sono consigliati per la conservazione nel comparto congelatore. Tuttavia, prestare attenzione al periodo di conservazione indicato sulla confezione degli alimenti.

Periodo di conservazione consigliato e periodo di garanzia della qualità per vari alimenti

Alimenti	Periodo di conservazione (mesi)	Periodo di garanzia della qualità (mesi)
pollo, manzo, montone, gamberi	4	9
ravioli, panini congelati, costine, gelato	4	6
torta, pane, carne a fette, formaggio	2	6
granchio, frutti di mare, salsiccia, gelato	1	3

Fare riferimento alle istruzioni riportate sulla confezione del produttore degli alimenti o al manuale professionale.
Il tempo specifico di conservazione dipende dalla qualità degli alimenti, dal trattamento preliminare prima del congelamento e dalle diverse esigenze di ogni famiglia riguardo alla qualità degli alimenti.

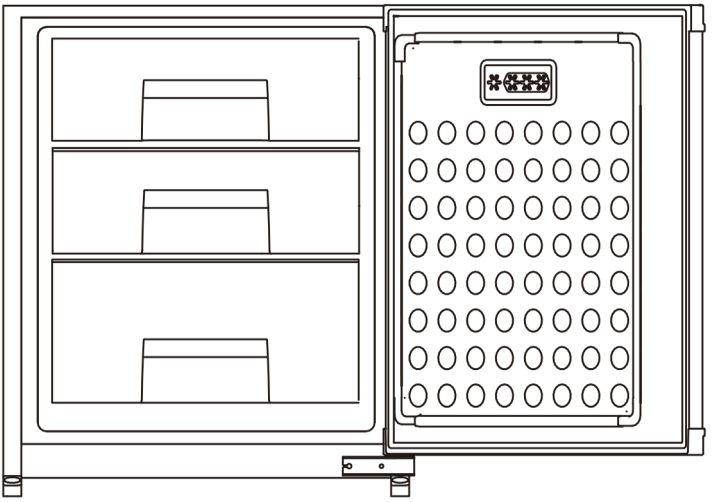

Avvertenze per la conservazione degli alimenti nel comparto congelatore

Non mettere troppi alimenti nel comparto congelatore

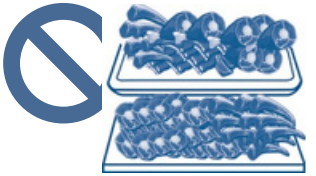

Non mettere troppi alimenti freschi nel comparto congelatore; fare riferimento ai dati sulla capacità di congelamento del frigorifero.

Non mettere cibi caldi nel comparto congelatore



Lasciare raffreddare i cibi caldi fino a temperatura ambiente prima di metterli nel comparto congelatore.

Dividere gli alimenti in porzioni adeguate



Piccole porzioni di alimenti, con un peso non superiore a 2,5 kg, sono più facili da congelare e scongelare.

Gli alimenti devono essere confezionati prima di essere messi nel comparto congelatore



L'imballaggio esterno degli alimenti deve essere asciutto per evitare che gli alimenti si congelino tra loro. L'imballaggio deve essere inodore, ermetico, impermeabile, non tossico e non inquinante, per evitare contaminazioni di odori e il deterioramento della qualità degli alimenti.

Gli alimenti devono essere datati in base al periodo di conservazione

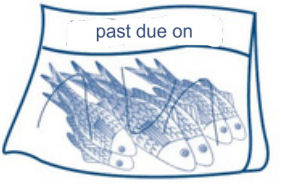

La data di congelamento e il periodo di conservazione devono essere indicati sulla confezione in base al periodo di conservazione dei vari alimenti, per evitare che il cibo si deteriori.

Evitare di ricongelare gli alimenti



In linea di principio, prelevare solo la quantità di alimenti che deve essere scongelata. Gli alimenti congelati non devono essere ricongelati, a meno che non siano stati cotti; altrimenti la qualità degli alimenti si ridurrà.

Pulizia del frigorifero

Gli alimenti all'interno del frigorifero possono causare cattivi odori, quindi il frigorifero deve essere pulito regolarmente.

I passaggi per la pulizia

1. Scollegare la spina di alimentazione per interrompere l'alimentazione elettrica.
2. Pulire il congelatore con un panno morbido o una spugna imbevuta di acqua calda o detergente neutro.

Attenzione Non utilizzare spazzole dure, spazzole in filo d'acciaio o solventi organici come polvere decontaminante, benzina, olio di banana, acetone, acqua calda, acidi o soda per pulire il frigorifero.

3. Utilizzare un panno asciutto per rimuovere l'acqua dalla superficie del frigorifero.

Avvertenza Durante la pulizia del frigorifero, non spruzzare acqua direttamente sul frigorifero per evitare incidenti dovuti a perdite elettriche. Utilizzare un panno asciutto per pulire i componenti elettrici come interruttori e luci LED.

Suggerimento: La guarnizione della porta si sporca facilmente; mantenerla pulita.

Avvertenza Durante il processo di sbrinamento manuale, manutenzione o pulizia, l'aumento della temperatura degli alimenti nel frigorifero può ridurre il tempo di conservazione.

Il comparto congelatore viene sbrinato automaticamente, quindi non è necessario lo sbrinamento manuale.

Avvertenza Non utilizzare dispositivi meccanici o altri metodi per accelerare il processo di sbrinamento, eccetto quelli raccomandati dal produttore.

Trasporto del frigorifero

1. Premere il pulsante di accensione per 3 secondi per interrompere l'alimentazione, quindi scollegare la spina dalla presa.
2. Rimuovere tutti gli alimenti dal frigorifero.
3. Utilizzare nastro adesivo per fissare le parti mobili come cassetti, ripiani, cassetti per frutta e verdura, ecc.
4. Chiudere la porta del frigorifero e fissarla con nastro adesivo per evitare che si apra durante il trasporto.
5. L'inclinazione durante il trasporto deve essere inferiore a 45° per evitare danni al sistema di raffreddamento.

Attenzione Il frigorifero non deve essere sdraiato.

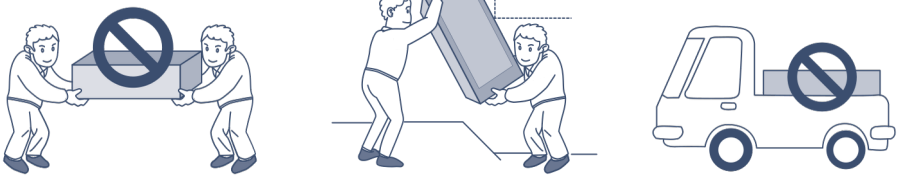

Fuori servizio del frigorifero

Come comportarsi in caso di interruzione di corrente

- Anche in estate, gli alimenti possono essere conservati senza problemi per 10 ore dopo un'interruzione di corrente.
- Non inserire nuovi alimenti dopo l'interruzione di corrente. Cercare di non aprire la porta del frigorifero.
- Se si sa che ci sarà un'interruzione di corrente, è possibile preparare più ghiaccio in un contenitore impermeabile e posizionarlo nella parte superiore del congelatore.

Attenzione Un aumento della temperatura nel congelatore dovuto a interruzioni di corrente o altri guasti può ridurre il tempo di conservazione e la qualità degli alimenti.

Durante le vacanze

- Se la vacanza è breve, togliere gli alimenti deperibili, regolare la temperatura su un livello adeguato e chiudere la porta del frigorifero dopo aver verificato le impostazioni.
- Se la vacanza è lunga, spegnere il frigorifero e rimuovere tutti gli alimenti. Dopo lo sbrinamento, pulire e asciugare l'interno del frigorifero, quindi lasciare la porta aperta per evitare che eventuali residui di cibo producano cattivi odori.

Quando non viene utilizzato

- Se il frigorifero non deve essere utilizzato per lungo tempo, scollegare la spina, interrompere l'alimentazione e pulire il frigorifero come descritto sopra.
- Lasciare la porta del frigorifero aperta quando non è in uso per evitare che eventuali residui di cibo all'interno producano cattivi odori.

Attenzione
- Quando il frigorifero viene scollegato dalla corrente, attendere almeno 5 minuti prima di riaccenderlo.
- In generale, evitare di spegnere frequentemente il frigorifero, per non ridurre la durata di vita dell'apparecchio.

Avvertenza
- Quando gli apparecchi vengono rottamati, devono essere smaltiti correttamente o gestiti da professionisti e non devono essere abbandonati, per evitare rischi ambientali o altri pericoli.



Corretto smaltimento di questo prodotto:
Questo marchio indica che questo prodotto non deve essere smaltito con altri rifiuti domestici. Per prevenire possibili danni all'ambiente o alla salute umana causati dallo smaltimento incontrollato dei rifiuti, riciclarlo responsabilmente per promuovere il riutilizzo sostenibile delle risorse materiali. Per restituire il dispositivo usato, utilizzare i sistemi di restituzione e raccolta oppure contattare il rivenditore presso cui il prodotto è stato acquistato. Essi possono prendere in carico questo prodotto per un riciclaggio sicuro per l'ambiente.

Imported by B73737553
SVAN TRADING S.L
Av Altos Hornos S/N Pto Sagunto (46520)
Valencia, España
info@svanelectro.com