svan

Manuale dell'utente

Cappa Aspirante

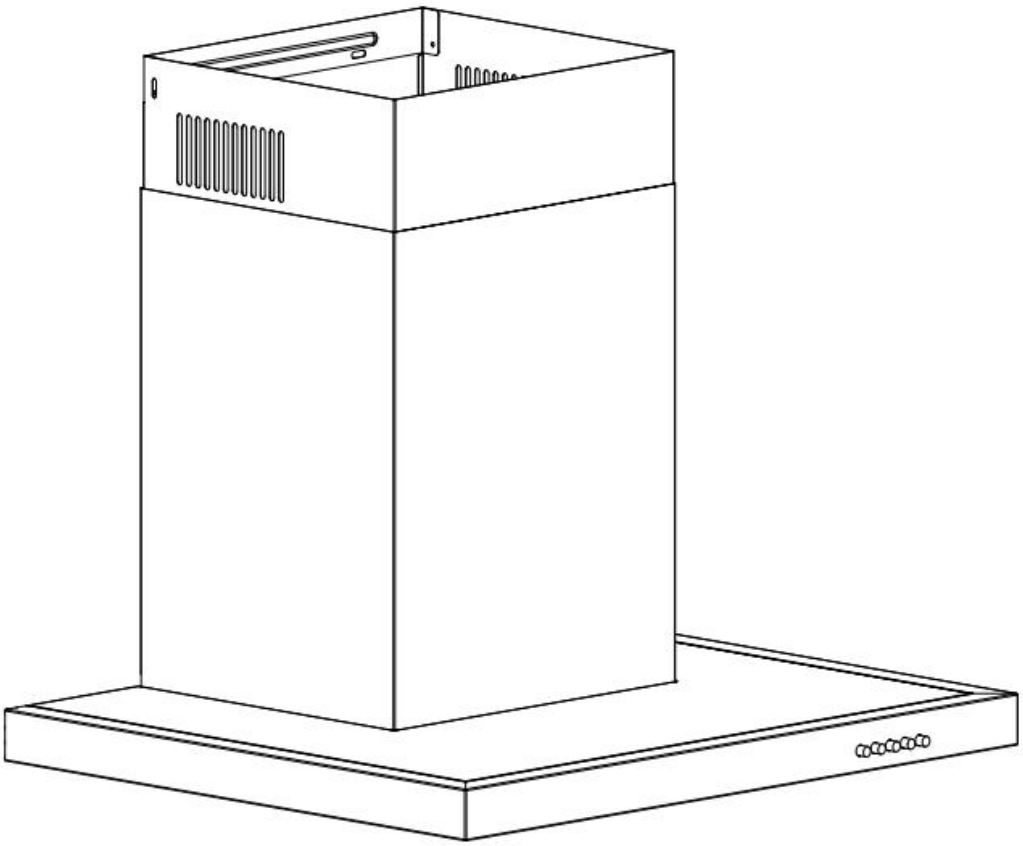

SCPT601AIX

Leggete attentamente questo manuale e conservatelo per consultazioni future.

MANUALE DELL'UTENTE

Cappa Aspirante

INDICE

Istruzioni di sicurezza 1
Installazione 2
Pannello di controllo e funzioni principali 5
Pulizia e manutenzione 6
Risoluzione dei problemi 6
Note sulla protezione dell'ambiente 7
Considerazioni sullo smaltimento 7

Gentile cliente,

Congratulazioni per l'acquisto di questo apparecchio. Si prega di leggere attentamente le seguenti istruzioni e di seguirle per prevenire eventuali danni. Decliniamo ogni responsabilità per danni causati dal mancato rispetto delle istruzioni e da un uso improprio.

Nota: Questo apparecchio è destinato esclusivamente a un uso domestico.

INSTRUCTIONS DE SÉCURITÉ

- Merci d'avoir acheté cette hotte aspirante. Veuillez lire attentivement le manuel d'instructions avant d'utiliser la hotte et conservez-le dans un endroit sûr.
- L'installation doit être effectuée par un électricien qualifié ou une personne compétente. Avant d'utiliser la hotte, assurez-vous que la tension (V) et la fréquence (Hz) indiquées sur la hotte sont exactement les mêmes que celles de votre domicile.
- Le fabricant et l'agent ne pourront être tenus responsables des dommages causés par une installation ou une utilisation inappropriée.
- Les enfants de moins de 8 ans ne doivent pas utiliser la hotte.
- L'appareil n'est pas destiné à un usage commercial, mais uniquement pour des environnements domestiques et similaires.
- La hotte et son filtre doivent être nettoyés régulièrement pour assurer un bon fonctionnement.
- Avant de nettoyer, coupez l'alimentation principale.
- Nettoyez la hotte conformément au manuel d'instructions et veillez à la protéger contre les risques de brûlure.
- Il est interdit de placer la hotte près du feu.
- Si l'appareil ne fonctionne pas normalement, contactez une entreprise spécialisée.
- Cet appareil peut être utilisé uniquement par des enfants âgés de 8 ans ou plus et des personnes ayant des capacités physiques, sensorielles et mentales limitées et/ou manquant d'expérience et de connaissances, à condition qu'elles aient reçu des instructions sur l'utilisation de l'appareil par une personne responsable qui comprend les risques associés.
- Si le cordon d'alimentation est endommagé, il doit être remplacé par le fabricant, son agent de service ou une personne qualifiée afin d'éviter tout danger.
- Si la hotte est utilisée en même temps que des appareils brûlant du gaz ou d'autres combustibles, la pièce doit être suffisamment ventilée.
- Ne vous penchez pas sous la hotte pendant son utilisation. Les parties accessibles peuvent devenir chaudes lorsqu'elles sont utilisées avec des appareils de cuisson.

Conseils importants pour l'installation

- L'air ne doit pas être évacué dans un conduit utilisé pour l'évacuation des fumées provenant d'appareils brûlant du gaz ou d'autres combustibles (non applicable aux appareils qui ne rejettent l'air que dans la pièce).
- Les réglementations relatives à l'évacuation de l'air doivent être respectées.

INSTALLATION

- Preparazione
- Se avete uno sbocco verso l'esterno, la vostra cappa può essere collegata come indicato nell'immagine sottostante utilizzando un condotto di estrazione (smaltato, in alluminio, flessibile o in materiale non infiammabile con un diametro interno di 150 mm).
- Prima dell'installazione, spegnete l'apparecchio e scollegatelo dalla presa.
- La cappa deve essere installata a una distanza compresa tra 65 e 75 cm sopra la superficie di cottura.

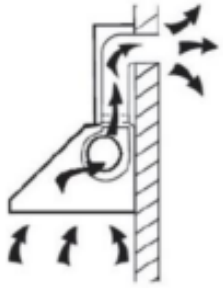

Installazione (Ventilazione Esterna)

1. La cappa deve essere posizionata a una distanza di 65-75 cm (26-30 pollici) dalla superficie di cottura per ottenere il miglior effetto. Vedi foto 1.
2. Installare il gancio e il supporto per il camino interno in una posizione adeguata una volta stabilita l'altezza di installazione, assicurandosi che siano ben allineati. Utilizzare le viti per fissare al muro (vedi foto 2).

Nota:

- Viti utilizzate per il gancio: viti a testa cilindrica svasata ST4x40mm.
- Viti utilizzate per il supporto del camino: viti a testa piatta ST4x40mm.

1. Fissare il supporto del camino esterno al camino esterno con 2 viti (ST4x8mm) e assicurarsi che il camino interno possa essere regolato in altezza liberamente, oltre a fissare il tubo estensibile. Successivamente, installare il tubo estensibile e il camino sulla cappa (vedi foto 3).
2. Posizionare la cappa sul gancio a muro (vedi foto 4).
3. Utilizzare le viti (viti a testa piatta svasata ST4x40mm) per fissare il supporto del camino esterno al muro (vedi foto 3).
4. Fissare il camino interno al supporto del camino interno con 2 viti (ST4x8mm), fissare il camino esterno alla parte superiore del corpo della cappa con 2 viti (ST4x8mm). Fissare il corpo con viti di sicurezza (viti a testa piatta svasata ST4x40mm) (vedi foto 5).

Nota: Due fori di sicurezza si trovano sul retro del corpo della cappa.

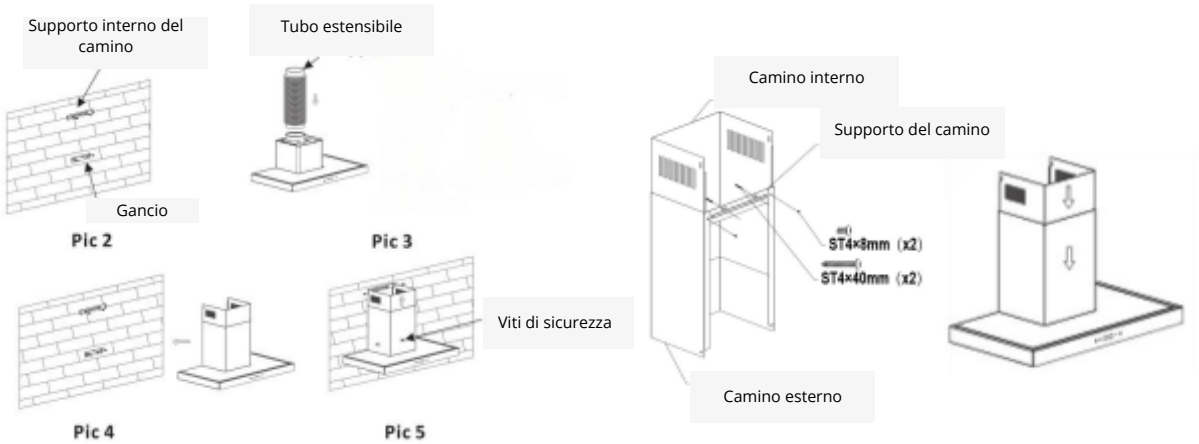

Nota: L'illustrazione è un'immagine di riferimento, il vostro apparecchio potrebbe differire.

Installazione (Ventilazione Interna)
Se non disponete di uno sbocco verso l'esterno, il tubo di scarico non è necessario e l'installazione è simile a quella descritta nella sezione "Installazione (Ventilazione Esterna)".

Installazione del filtro a carbone
Nota: Il filtro a carbone.

1	2
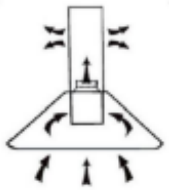	
Il filtro a carbone attivo può essere utilizzato per catturare gli odori.	Per installare il filtro a carbone attivo, è necessario rimuovere prima il filtro antigrasso. Premere il fermo e tirarlo verso il basso.

Nota: L'illustrazione è un'immagine di riferimento, il vostro apparecchio potrebbe differire.

3	4
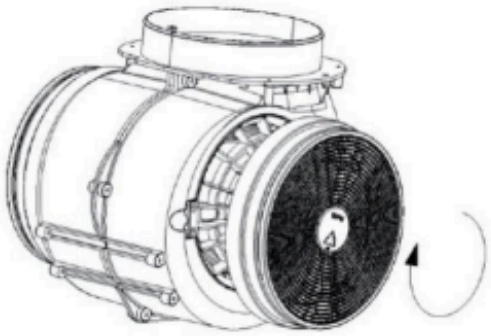	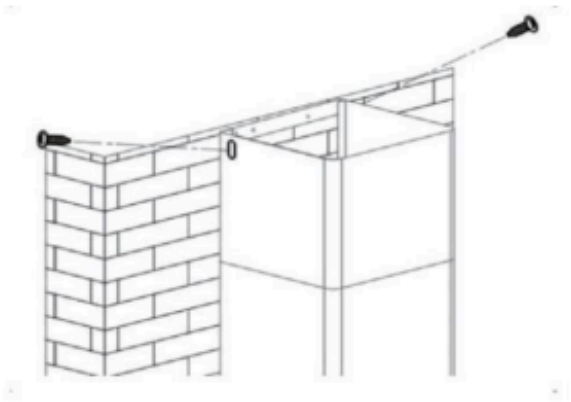
Inserite il filtro a carbone attivo nell'apparecchio e ruotatelo in senso orario. Ripetete l'operazione sull'altro lato. Assicuratevi che il filtro sia ben bloccato. In caso contrario, potrebbe allentarsi e causare pericoli. Una volta installato il filtro a carbone attivo, la potenza di aspirazione sarà ridotta.	Rimuovete tutte le pellicole protettive blu dal camino e dalla cappa aspirante; l'installazione è ora completata.

Nota: L'illustrazione è un'immagine di riferimento, il vostro apparecchio potrebbe differire.

PANNELLO DI CONTROLLO E FUNZIONI PRINCIPALI



0	**OFF**	Pulsante di arresto per il ventilatore di estrazione
	Velocità 1	Pulsante per la velocità 1 del ventilatore di estrazione
	Velocità 2	Pulsante per la velocità 2 del ventilatore di estrazione
	Velocità 3	Pulsante per la velocità 3 del ventilatore di estrazione
	Accendere/spegnere l'illuminazione	Pulsante On/Off per l'illuminazione

PULIZIA E MANUTENZIONE

Spegnere la cappa prima di procedere con la pulizia e la manutenzione e scollegare l'apparecchio dalla presa a muro. Le superfici esterne possono graffiarsi o macchiarsi. Pertanto, non utilizzare detergenti abrasivi e rimuovere immediatamente eventuali residui alcalini o acidi (come succo di limone o aceto) dopo la pulizia.

Pannello di controllo
Il pannello di controllo può essere pulito con un panno umido e un detergente delicato per piatti. Prima di pulire, assicurarsi che il panno sia pulito e ben strizzato. Utilizzare un panno asciutto e morbido per rimuovere l'umidità in eccesso dopo la pulizia.

Pulizia mensile del filtro antigrasso
Pulire il filtro ogni mese può prevenire il rischio di incendi. Il filtro raccoglie grasso, fumo e polvere, influenzando direttamente l'efficienza della cappa. Se non viene pulito, i residui di grasso (potenzialmente infiammabili) possono saturare il filtro. Pulirlo con un detergente domestico.

RISOLUZIONE DEI PROBLEMI

Difetto	Causa possibile	Soluzione
La luce è accesa, ma il motore non funziona	L'elica è bloccata	Eliminare il blocco
	Il condensatore è danneggiato	Sostituire il condensatore
	Il motore è bloccato, i cuscinetti sono danneggiati	Sostituire il motore
	Il cavo interno del motore è scollegato o proviene un cattivo odore dal motore	Sostituire il motore
La luce non funziona, il motore non funziona	La luce è danneggiata	Sostituire le lampadine
	Il cavo di alimentazione è allentato	Collegare i fili seguendo il diagramma elettrico
Il corpo vibra	L'elica è danneggiata e provoca scosse	Sostituire l'elica
	Il motore non è fissato correttamente	Fissare correttamente il motore
	Il corpo non è fissato correttamente	Fissare correttamente il corpo
Aspirazione insufficiente	La distanza tra il corpo e il piano cottura è troppo grande	Regolare la distanza
	Troppa ventilazione da porte o finestre aperte	Scegliere una nuova posizione e reinstallare l'apparecchio

NOTE SULLA PROTEZIONE DELL'AMBIENTE

- Durante la cottura, assicurati che ci sia abbastanza aria affinché la cappa funzioni in modo efficiente e con un basso livello di rumore.
- Regola la velocità della ventola in base alla quantità di vapore prodotto durante la cottura. Usa la modalità intensiva solo quando necessario. Più bassa è la velocità della ventola, meno energia viene consumata.
- Se durante la cottura vengono prodotti grandi quantità di vapore, seleziona tempestivamente una velocità della ventola elevata. Se il vapore di cottura si è già disperso nella cucina, la cappa deve essere utilizzata per un periodo di tempo più lungo.
- Spegni la cappa quando non è più necessaria.
- Spegni l'illuminazione quando non è più necessaria.
- Pulisci regolarmente il filtro e sostituiscilo se necessario per aumentare l'efficienza del sistema di ventilazione e prevenire rischi di incendio.
- Copri sempre la pentola durante la cottura per ridurre il vapore di cottura e la condensazione.

SMALTIMENTO DELL'IMBALLAGGIO E DEL PRODOTTO

Smaltisci l'imballaggio in modo ecologico. Questo apparecchio è etichettato in conformità con la direttiva europea 2012/19/EU sui dispositivi elettrici ed elettronici obsoleti (RAEE - Rifiuti di apparecchiature elettriche ed elettroniche). Tale direttiva stabilisce il quadro di raccolta e riciclo dei dispositivi usati nell'UE.

INFORMAZIONI SULL'IMBALLAGGIO:

I materiali di imballaggio del prodotto sono realizzati con materiali riciclabili, in conformità con le normative ambientali nazionali. Non gettare i materiali di imballaggio insieme ai rifiuti domestici o ad altri rifiuti. Depositali nei punti di raccolta designati dalle autorità locali per i materiali di imballaggio.



Scheda Prodotto

Descrizione	Simbolo	Valore	Unità
Identificazione del modello	SCPT601AIX		
Consumo di energia annuale	AEChood	48,0	kWh/a
Fattore di tempo di aumento	f	0,9	
Efficienza dinamica dei fluidi	FDEhood	30,9	
Classe di efficienza dinamica dei fluidi	A	A	
Indice di efficienza energetica	EEI	51,2	
Classe di efficienza energetica	A	A	
Portata d'aria misurata al miglior punto di efficienza	QBEP	398,8	m^3/h
Pressione dell'aria misurata al miglior punto di efficienza	PBEP	389	Pa
Portata d'aria massima	QMAX	641,8	m^3/h
Portata d'aria alla velocità minima e massima in uso normale	-	296,2/632	m^3/h
Portata d'aria in modalità intensiva o boost	-	/	m^3/h
Consumo di energia elettrica misurato al miglior punto di efficienza	WBEP	139,5	W
Potenza nominale del sistema di illuminazione	WL	3,0	W
Illuminazione media del sistema di illuminazione sulla superficie di cottura	Emiddle	110	Lux
Efficienza di illuminazione	LE hood	37	lx/W
Classe di efficienza di illuminazione	A	A	
Efficienza di filtrazione dei grassi	GFE hood	72,3	%
Classe di efficienza di filtrazione dei grassi	D	D	
Consumo di energia in modalità standby	PS	/	W
Consumo di energia in modalità alta tensione	PO	0	W
Livello di potenza sonora	LWA	52/68	dB

www.aspes.es
aspes@sareteknika.es
902 99 69 01/944 04 14 08