Lea atentamente este manual y guárdelo
para futuras consultas



Cargador EV

Manual De Usuario

Modelo: SEVC7K01/SEVC22K01

Instrucciones

Lea atentamente este manual del usuario antes de usarlo. Opere de acuerdo con este manual solamente y manténgalo seguro para uso futuro. La instalación solo debe ser realizada por un ingeniero certificado de acuerdocon la legislación local.

- Los consejos que se dan en este manual no prevalecen sobre ninguna legislación.
- Si no comprende los consejos de este manual, póngase en contacto con el distribuidor para obtener más asesoramiento y/o formación antes de intentar la instalación/funcionamiento del equipo.

El fabricante/distribuidor no puede aceptar ninguna responsabilidad por una instalación incorrecta o cualquier problema que surja de una instalación incorrecta.

NOTA: Los daños al equipo, a los sistemas conectados o a la propiedad causados por una instalación incorrecta son responsabilidad del instalador.

NOTA: Todos los trabajos eléctricos deben realizarse de acuerdo con las Regulaciones de Cableado Eléctrico vigentes.

NOTA: Este aparato está destinado únicamente al uso doméstico !

CONTENIDO

1. Normas de seguridad Página 3
2. Introducción Página 3~4
   2.1Composición Página 4
   2.2Características principales Página 4
3. Especificación de diseño Página 4
4. Especificaciones técnicas Página 5
5. Instalación Página 6~12
   5.1Piezas incluidas Página 6
   5.2Requisitos del sitio Página 6
   5.3Modo de cableado Página 6
   5.4Dimensiones de instalación in situ Página 7
   5.5Método de instalación Página 8
   5.6Instalación del soporte de pared Página 9
   5.7Instalación de la base del cañón Página 10
   5.8Instalación del medidor inteligente monofásico Página 11
   5.9Instalación del medidor inteligente trifásico Página 12
6. Indicación del estado del cargador Página 13
7. Monitoreo Página 14~16
   7.1Instalación de la APP Página 14
   7.2Crea tu propia cuenta Página 15
   7.3Adición de sus dispositivos Página 15~16
8. Apéndice Página 17~18
   8.1 Precauciones Página 17
   8.2 Solución de problemas Página 18
9. Otra informacón Página 18

1. Normas De Seguridad

La instalación de este uint debe ser realizada por un ingeniero certificado.

1.1. Apague el suministro eléctrico antes y durante la instalación para evitar descargas eléctricas.
1.2. El cable de alimentación de la unidad de carga debe estar firmemente conectado y bien aislado. Una conexión floja y daños causarán fallas en el circuito, lo que puede causar frecuentes accidentes en casos severos.
1.3. La instalación de la unidad de carga y la conexión a la red eléctrica debe ser realizada por un ingeniero capacitado y certificado.
1.4. Si la unidad se cae en cualquier punto antes de la instalación, no debe instalarse hasta que el ingeniero la haya inspeccionado para determinar si se puede instalar o no de manera segura.
1.5. No lave ni cubra la unidad de carga con ningún líquido. Para limpiar el cuerpo de carga, límpielo suavemente con un paño ligeramente húmedo, evitando el área del conector.
dieciséis.
1.6. Cualquier falla que surja y que pueda afectar la seguridad de la unidad debe ser solucionada por un ingeniero certificado. No intente realizar ninguna reparación usted mismo.
1.7. La unidad de carga sólo debe ser instalada por un ingeniero certificado. El vendedor no asumirá ninguna responsabilidad por cualquier pérdida causada por ingenieros y personal no certificados por cualquier modificación.

2. Introducción

La unidad de carga de CA es un dispositivo de carga desarrollado para satisfacer las necesidades de carga de los vehículos eléctricos nuevos. Se utiliza junto con el cargador a bordo de vehículos eléctricos para proporcionar servicios de carga rápida para vehículos eléctricos. Este producto es fácil de instalar, ocupa un área pequeña, es fácil de operar y tiene una apariencia moderna. Es adecuado para estacionamientos privados, estacionamientos públicos, accesos a estacionamientos residenciales, estacionamientos exclusivos para empresas y otras áreas de estacionamiento interiores y exteriores. Como este producto es un equipo de alto voltaje, no desmonte la carcasa ni modifique el circuito del equipo.

2.1. Composición

La unidad de carga se compone de una carcasa, cubierta trasera, tablero de control principal, interfaz hombre-computadora, fusible, interruptor de parada de emergencia, interfaz de carga y línea de pistola de carga.

2.2. Características Principales

2.2.1. La unidad de carga está equipada con una indicación de estado LED, por lo que el proceso de carga es claro.
2.2.2. La unidad de carga está equipada con un interruptor mecánico de parada de emergencia, que aumenta considerablemente el aspecto de seguridad de la unidad.
2.2.3. La unidad de carga tiene funciones de protección del sistema: protección contra sobretensión, protección contra subtensión, protección contra sobrecorriente, protección contra cortocircuitos, protección contra fugas, protección contra sobrecalentamiento, protección contra rayos.
2.2.4. Toda la estructura de la unidad de carga es resistente a la lluvia y al polvo, con grado de protección IP55, apta para uso interior y exterior en un entorno amplio y flexible.
2.2.5. La unidad de carga es fácil de instalar, operar y mantener.

3. Especificación De Diseño

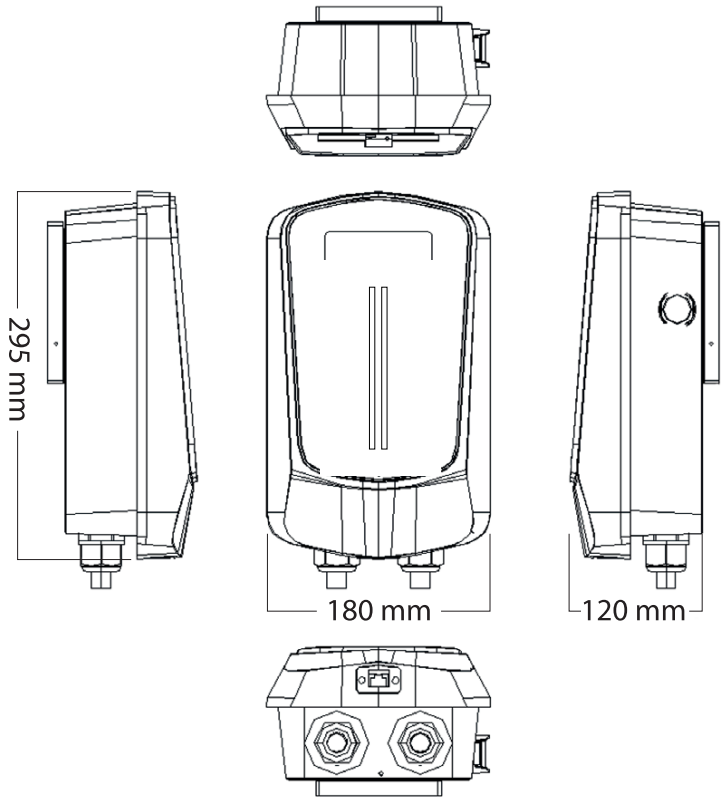

Nota: La ilustración es una imagen de referencia, su aparato podría diferir

4. Especificaciones Técnicas

Nombre	Fase única	Tres fases
Potencia máxima de salida	7.4KW	21KW
Voltaje de entrada	AC 230V	CA 380V
Frecuencia de voltaje de entrada	50Hz/60Hz	
Tensión de salida	AC 230V	CA 380V
Corriente de salida	32A	
Eficiencia	≥98%	
Resistencia de aislamiento	≥10MΩ	
Consumo de energía del módulo de control	≤7W	
Protección contra fallas de CA y CC	CA: Tipo A 30 mA RCD + CC: 6 mA	
Temperatura ambiente de funcionamiento	-30°C～+50°C	
Temperatura ambiente de almacenamiento	-40°C～+80°C	
Humedad ambiental	5%~95% sin escarcha, sin condensación	
Altitud	No más de 2000 metros.	
Indicación de estado	Indicador LED	
Modo de inicio	Conecta y carga Deslizar la tarjeta	
Interfaz de carga	IEC 62196 Tipo 2	
Grado de protección	IP55、IK10	
Protecciones de seguridad	Protección contra sobretensión y subtensión, protección contra puesta a tierra, rayos y fugas, protección contra sobrecorriente, protección ignífuga, protección inteligente de control de temperatura	
Longitud del cable	5 Metros	
Peso	4.5 KG	

5. Instalación

Nota: La ilustración es una imagen de referencia, su aparato podría diferir

5.1. Piezas Incluidas



C-01 E-07



PM-01



PM-02



C-02 E-03 E-04





E-05



06





08



09



10 11





E- 12

PM-01: Manual de usuario *1
PM-02: Lista de paquetes *1
E-01: Cargador EV de CA * 1
E-02: Soporte de pared * 1
A-03: Canción bajo *1
E-04: Tarjeta *2
A-05: Medidor inteligente* 1
E-06: Conector SP*1
S-07: Cable de datos*1
E-08: Tapones de goma M3×30mm* l
E-09: Tornillos de cabeza plana M3×35 mm*4
E-10: Tornillos de cabeza redonda M3×25 mm con arandelas*3
E-11: Tornillos de cabeza redonda M3×8 mm*2
E-12: Tornillos de cabeza redonda M3×10 mm*2

5.2. Requisitos Del Sitio

5.2.1. La unidad de carga cumple con el nivel de protección IP55 y puede instalarse tanto en interiores como en exteriores.

5.2.2. Asegúrese de que la temperatura ambiente esté dentro del rango de - 30 C ~ +50 C.

5.2.3. La altitud del sitio de instalación no deberá ser superior a 2000 metros.

5.2.4. No debe haber vibraciones, combustibles ni explosivos cerca del sitio de instalación.

5.2.5. El sitio de instalación no debe ubicarse en áreas bajas o áreas propensas a la acumulación de agua o inundaciones.

5.2.6. La unidad debe instalarse en una pared. Si no hay soporte en la pared, se recomienda utilizar un poste de piso EV especial para la instalación y fijación.

5.2.7. La unidad debe instalarse verticalmente, el punto central de la base de la pistola con respecto al suelo horizontal debe estar entre 1200 y 1300 mm.

5.3. Modo De Cableado

5.3.1. La unidad de carga viene con un circuito de alimentación independiente que no se puede compartir con ningún otro dispositivo eléctrico.

5.3.2. Al instalar; Utilice un destornillador Phillips para abrir la cubierta de cableado trasera de la unidad de carga, conecte los tres cables (cable vivo L, cable neutro N y cable de tierra PE) al terminal de acuerdo con las marcas de cableado.

5.3.3. Para evitar eriesgo de descarga eléctrica, el equipo debe garantizar que el cable de tierra de entrada esté firmemente conectado a tierra.

5.4. Dimensiones De Instalación In Situ

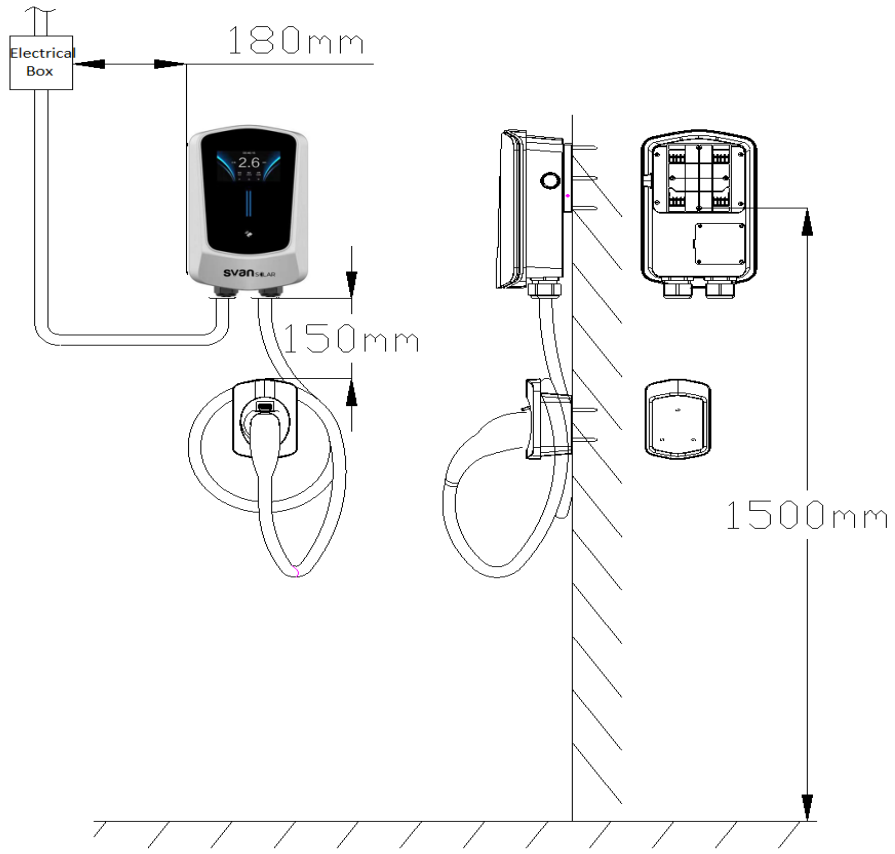

1. El centro del cargador EV está a unos 1,5 m del suelo.
2. Marque la posición del orificio de la placa colgante en la pared.
3. Use una broca Φ 6 para abrir un orificio de 45 mm de profundidad, inserte un tapón de goma M6 * 40 mm (la superficie debe estar al ras de la pared) y la placa colgante debe fijarse con tornillos KA3.0 * 35 mm.
4. Use una broca Φ 6 para abrir un orificio de 45 mm de profundidad, inserte un tapón de goma M6 * 40 mm (la superficie debe estar al ras de la pared) y la carcasa inferior de la base de la pistola se fijará con tornillos de almohadilla de cabeza redonda PA3.0 * 25 mm. El marco central de la base del cañón se instala verticalmente en el cartucho inferior de la base del cañón y se fija con dos PA3.0 * 10 mm.
5. Abra la tapa de la conexión de alimentación del cargador EV, conecte las líneas eléctricas PE, N, L o PE, N, L, L1, L2, L3, fije la tapa de la conexión de alimentación, cuélguela en el colgante B y apriete el tornillo antirrobo.
6. El cable se enrolla en el sentido de las agujas del reloj en la base y la pistola de carga se inserta en la base.

Nota: La ilustración es una imagen de referencia, su aparato podría diferir

5.5. Método De Instalación

Por razones de seguridad, solo un ingeniero certificado puede instalar y ajustar la unidad de carga. No intente instalarla usted mismo. De acuerdo con la posición del orificio de montaje en el marco de la pared, marque la posición del orificio en la pared y luego use un taladro para hacer agujeros; 6 mm de ancho y 40 mm de profundidad. Luego, coloque los tapones de goma de plástico y martille el extremo puntiagudo en el orificio para que quede alineado con la superficie de la pared. Una vez que el soporte de pared esté fijo, puede deslizar la unidad de carga de pared sobre él, según el diagrama a continuación.

Una vez que la unidad de carga de pared se haya fijado al soporte de pared, fíjela con los tornillos autorroscantes antirrobo KA30 hexagonales de 10 mm.

5.6. Instalación Del Soporte De Pared

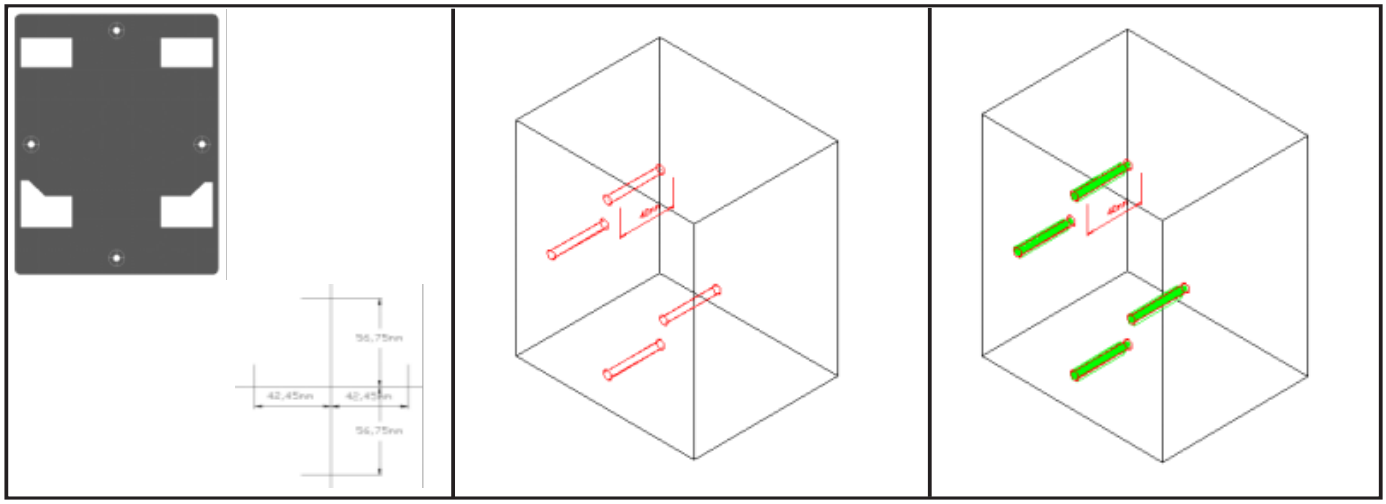

1. El cargador EV en la pared en una posición adecuada, y la posición del orificio del tornillo se marcará (o se marcará en mm de acuerdo con la figura anterior).

2. Utilice un Φ 6mm Broca para perforar agujeros en la posición marcada, con la profundidad>40 mm.

3. Inserte el colgante de goma B y péguelo plano enchufe verticalmente y la superficie del tapón de goma quede al ras de la pared.

Nota: La ilustración es una imagen de referencia, su aparato podría diferir

5.6. Instalación Del Soporte De Pared

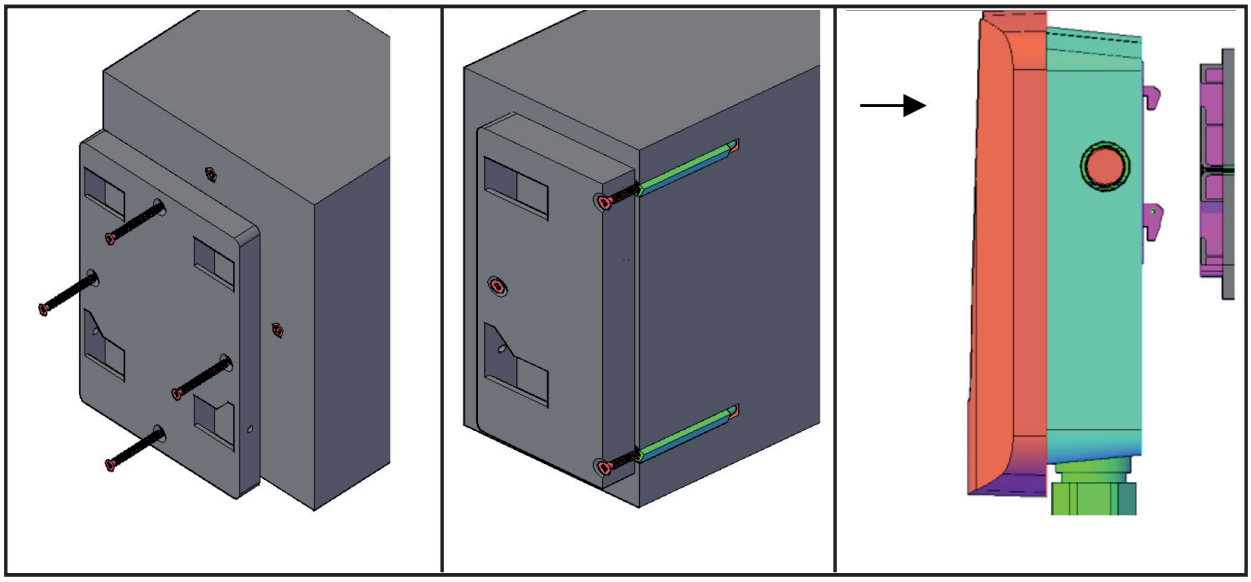

4. El orificio de forma especial del colgante B del cargador EV mira hacia abajo, el plano mira hacia afuera para alinear el tapón de goma de la pared y atornille el tornillo de fijación verticalmente al final.

5. Los tornillos están bloqueados en la parte inferior (vista en sección). El colgador B debe estar libre de holgura, deformación, etc.

6. El colgante del cargador EV A corresponde a la posición del orificio del colgante B, presiónelo verticalmente hacia abajo, tire del cargador EV hacia abajo y bloquee dos tornillos antirrobo en la parte inferior.

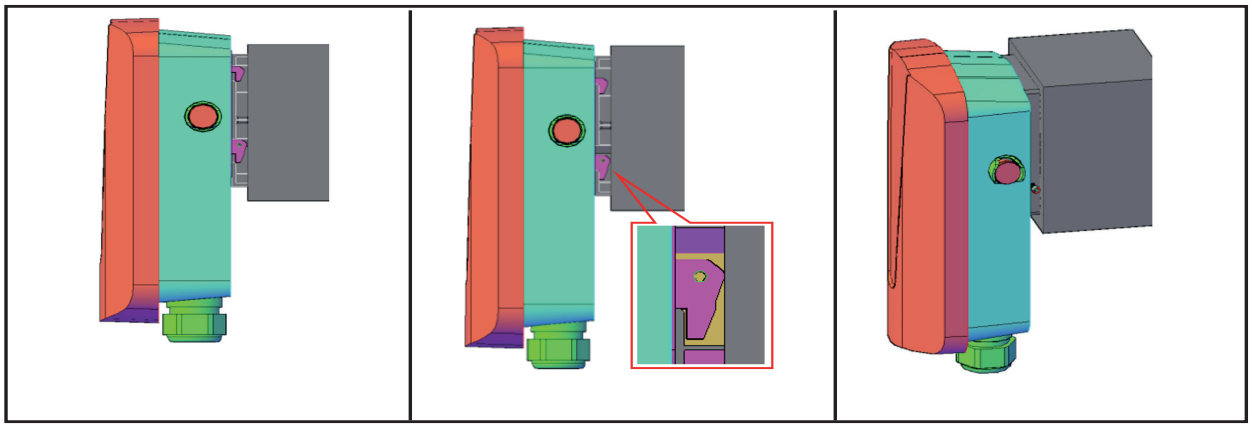

7. Presiónelo horizontalmente hacia abajo. de carga.

8. Presione el punto verticalmente hacia abajo.

9. Bloquee los tornillos antirrobo en los orificios a ambos lados del colgante.

Nota: La ilustración es una imagen de referencia, su aparato podría diferir

5.7. Instalación De La Base Del Cañón

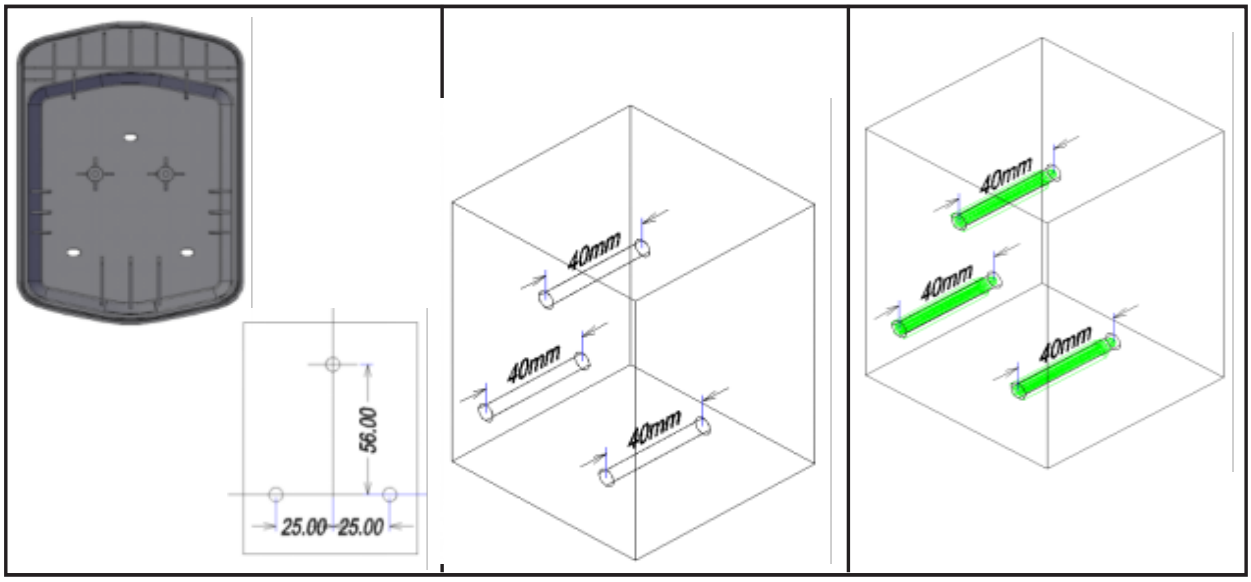

1. La carcasa inferior de la base de la pistola se pegará planamente en la posición adecuada en la pared, y la posición del orificio del tornillo se marcará (o se marcará en mm de acuerdo con los datos de la figura anterior).

2. Utilice una broca de Φ 6 mm para perforar agujeros en la posición marcada, con una profundidad > 40 mm.

3. Inserte el tapón de goma verticalmente y la superficie del tapón de goma quedará al ras de la pared.

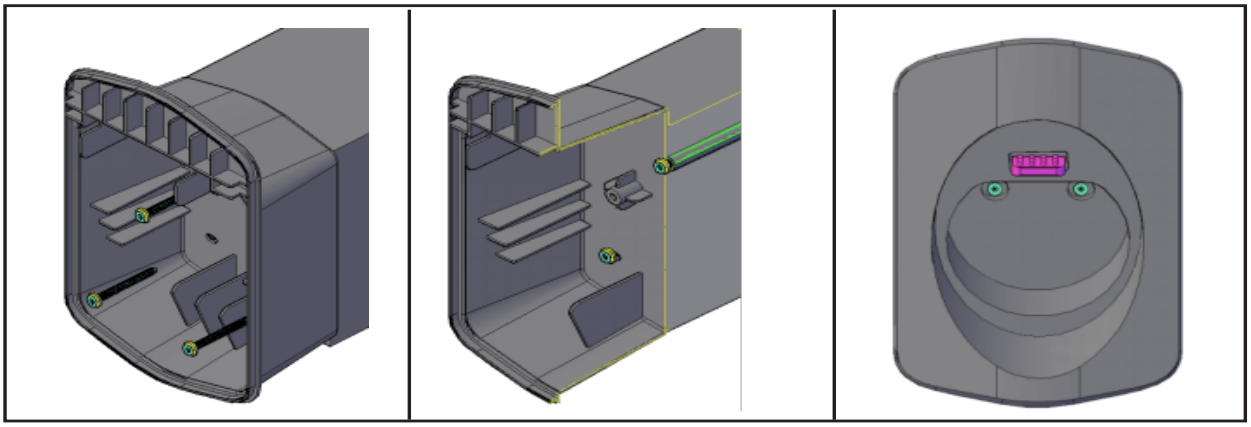

4. Atornille la junta, alinee el orificio del asiento de la pistola con el tapón de goma de la pared y atornille el tornillo verticalmente hasta el final.

5. Atornille en la sección inferior. La carcasa inferior de la base del cañón debe estar libre de holguras y deformaciones.

6. La carcasa frontal de la base está alineada con la carcasa inferior y sujeta a la parte inferior, y dos tornillos están bloqueados en la parte inferior.

Nota: La ilustración es una imagen de referencia, su aparato podría diferir

5.8. Instalación Del Contador Monofásico

5.8.1. Posición de instalación del contador inteligente

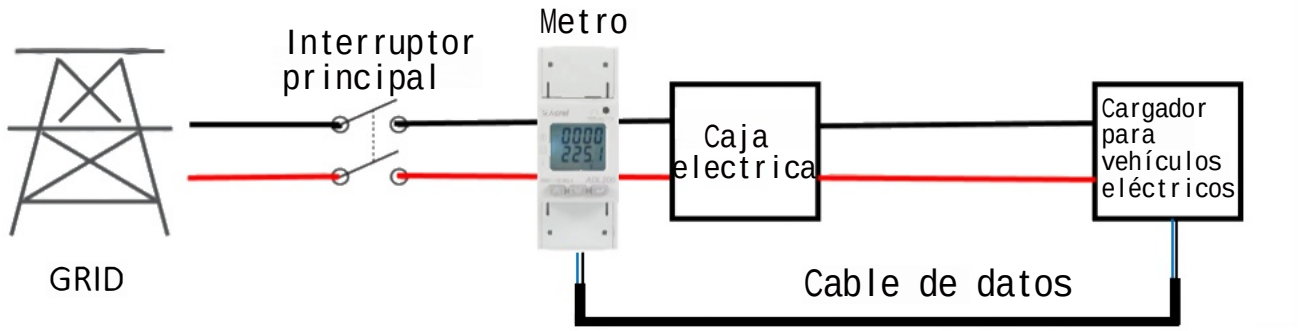

5.8.2. Descripción de los terminales de contadores inteligentes

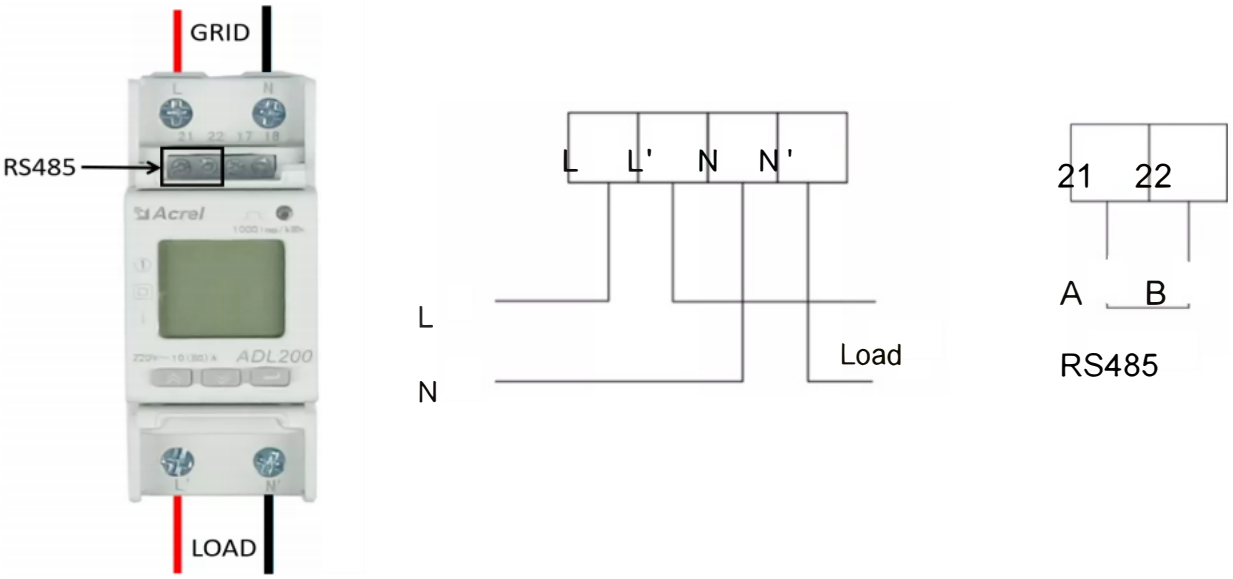

5.8.3. Conexión entre el contador inteligente y el cargador de vehículos eléctricos

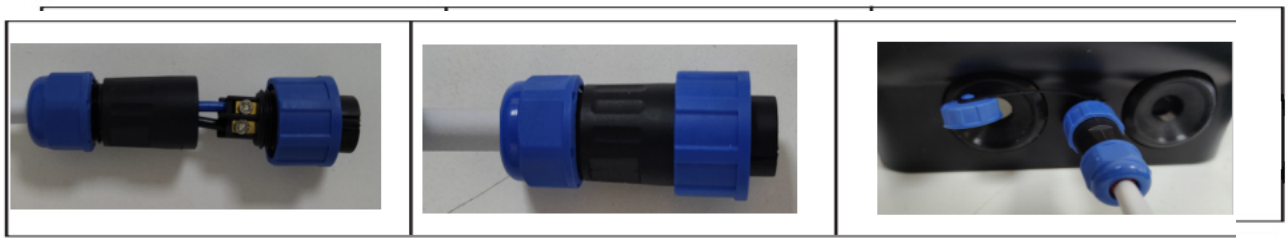

1. El cable de datos pasa a través de la cubierta impermeable y se conecta al poste de engarzado de cables

2. Alinee y apriete el manguito del terminal, y luego apriete firmemente el tornillo de cola impermeable.

3.Alinear el cableado terminal con el Interfaz de datos RS485 del cargador EV e insértelo, apriete el
Tuerca externa para asegurar un buen cableado.

Nota: La ilustración es una imagen de referencia, su aparato podría diferir

5.9. Instalación Del Contador Trifásico

5.9.1. Posición de instalación del medidor inteligente

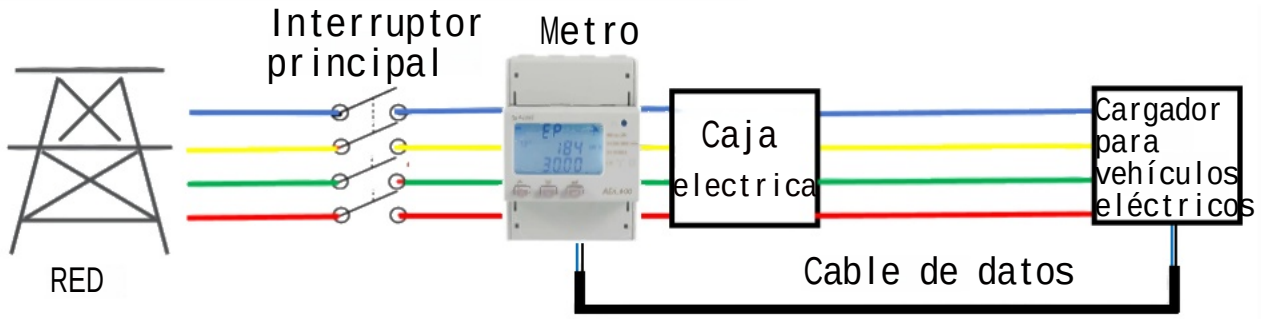

5.9.2. Descripción de los terminales de contadores inteligentes

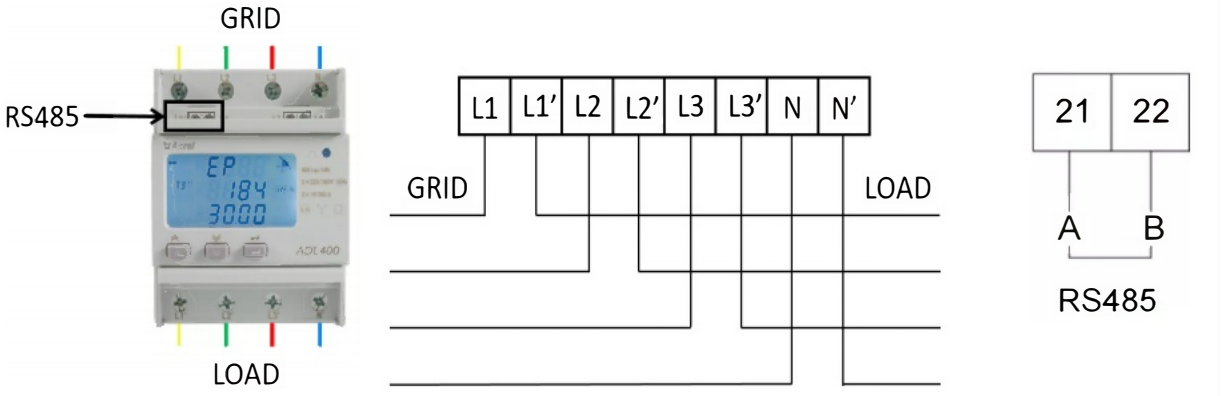

5.9.3. Conexión entre el contador inteligente y el cargador de vehículos eléctricos

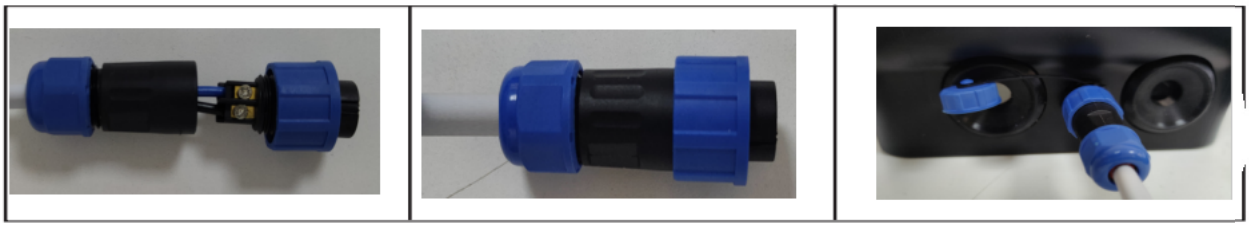

1. El cable de datos pasa a través de la cubierta impermeable y se conecta al poste de engarzado de cables

2. Alinee y apriete el manguito del terminal, y luego apriete firmemente el tornillo de cola impermeable.

3. Alinee el terminal cableado con la interfaz de datos RS485 del cargador EV y insértalo ,externo bien,Apriete la tuerca para asegurar el cableado.

Nota: La ilustración es una imagen de referencia, su aparato podría diferir

6. Indicación Del Estado Del Cargador

	Estado	Estado de la unidad de carga	Estado del LED	Observaciones
1	Normal	Apoyar	La luz azul siempre está encendida	
2		Lista para cargar	La luz verde siempre está encendida	La carga no ha comenzado
3		Cargando	La luz verde parpadea 0,5 segundos	La carga ha comenzado
4		Carga completada	La luz verde siempre está encendida	El vehículo está completamente cargado y el cargador no ha sido desenchufado
5	Falla	Fallo de parada de emergencia	La luz roja siempre está encendida	Póngase en contacto con la ingeniera certificada para inspeccionar
6		Falla sin conexión a tierra	La luz roja parpadea dos veces cada 5 segundos	
7		Fallo de error CP	La luz roja parpadea 3 veces cada 5 segundos	
8		Fallo de sobrecorriente	La luz roja parpadea 4 veces cada 5 segundos	
9		Fallo de sobrecorriente	La luz roja parpadea 5 veces cada 5 segundos	
10		Fallo de subtensión	La luz roja parpadea 6 veces cada 5 segundos	
11		Fallo de adherencia del interruptor	La luz roja parpadea 7 veces cada 5 segundos	
12		Fallo de fuga	La luz roja parpadea 8 veces cada 5 segundos	
13		Exceso de temperatura falla	La luz roja parpadea 9 veces cada 5 segundos	
14		Fallo del medidor	La luz roja parpadea 10 veces cada 5s	
15		Otra culpa	La luz roja está encendida	

7. Monitoreo

7.1 Instalación De La APP

7.1.1 Descargar La Aplicación

De acuerdo con el sistema operativo del teléfono móvil, busque **SVAN** en la tienda de Android o Apple, descargue la aplicación, registre una cuenta personal e inicie sesión.

SVAN

ONTDEK HET OP Google Play

Download on the App Store

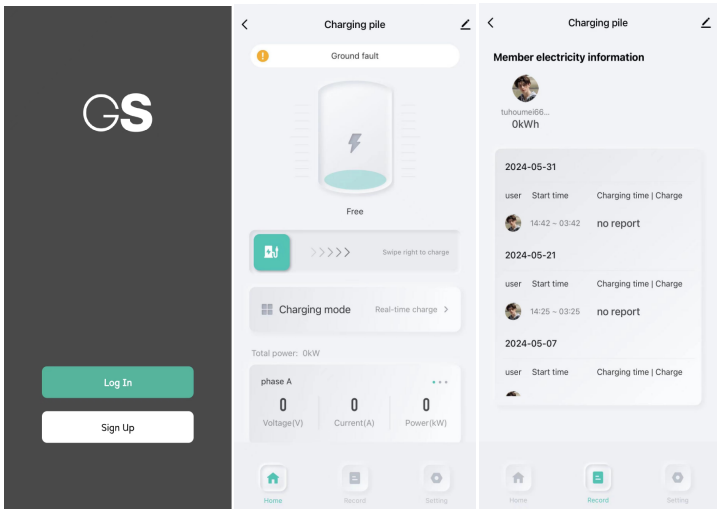

7.1.2 Funcionamiento Del Microinversor Recofirm

Asegúrese de que el cable de CA del cargador EV esté conectado y de que la pantalla esté iluminada.



Nota: La ilustración es una imagen de referencia, su aparato podría diferir

7.2 Crea Tu Propio Conteo A

Después de iniciar sesión en SVAN, complete los siguientes pasos para crear su cuenta Haga clic en "Registrarse" para ingresar a la página de registro y elija la ubicación, complete su cuenta, luego haga clic en "Obtenga su código de verificación" y establezca su contraseña.

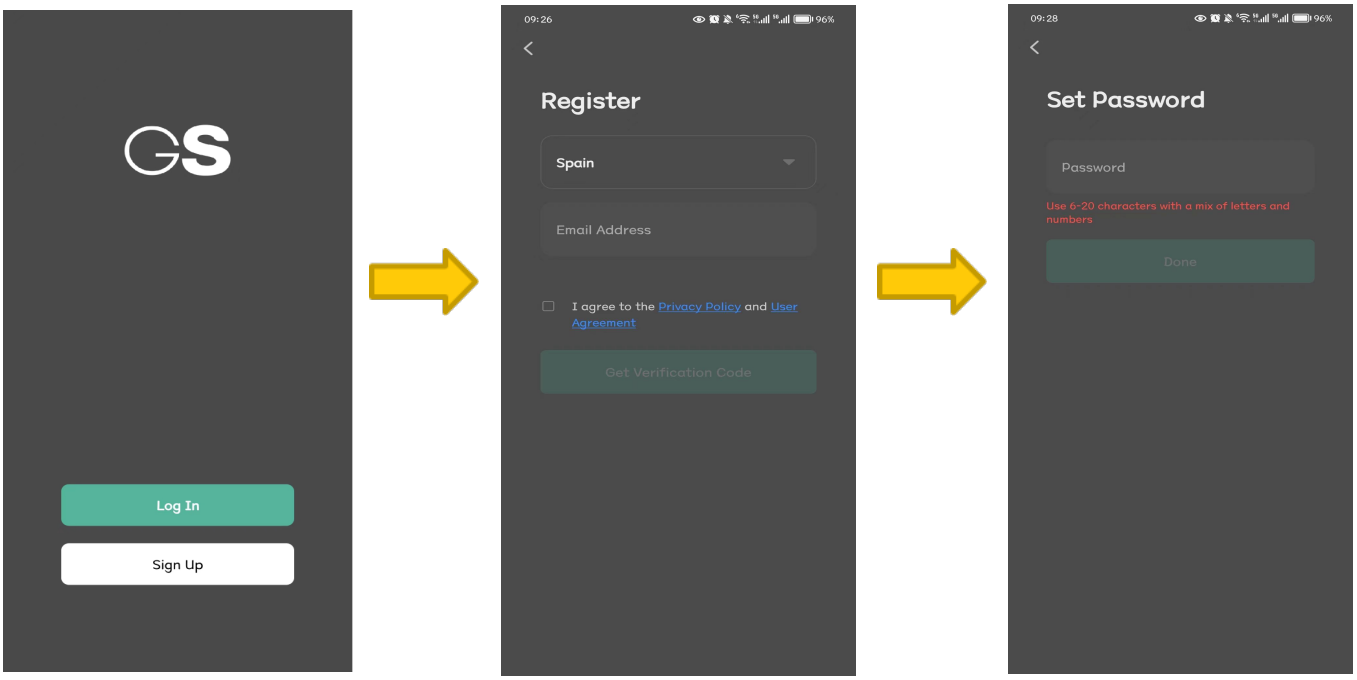

7.3 Adición De Sus Dispositivos

Acepte los siguientes requisitos de autorización, luego siga los pasos y vaya a la aplicación para agregar dispositivo

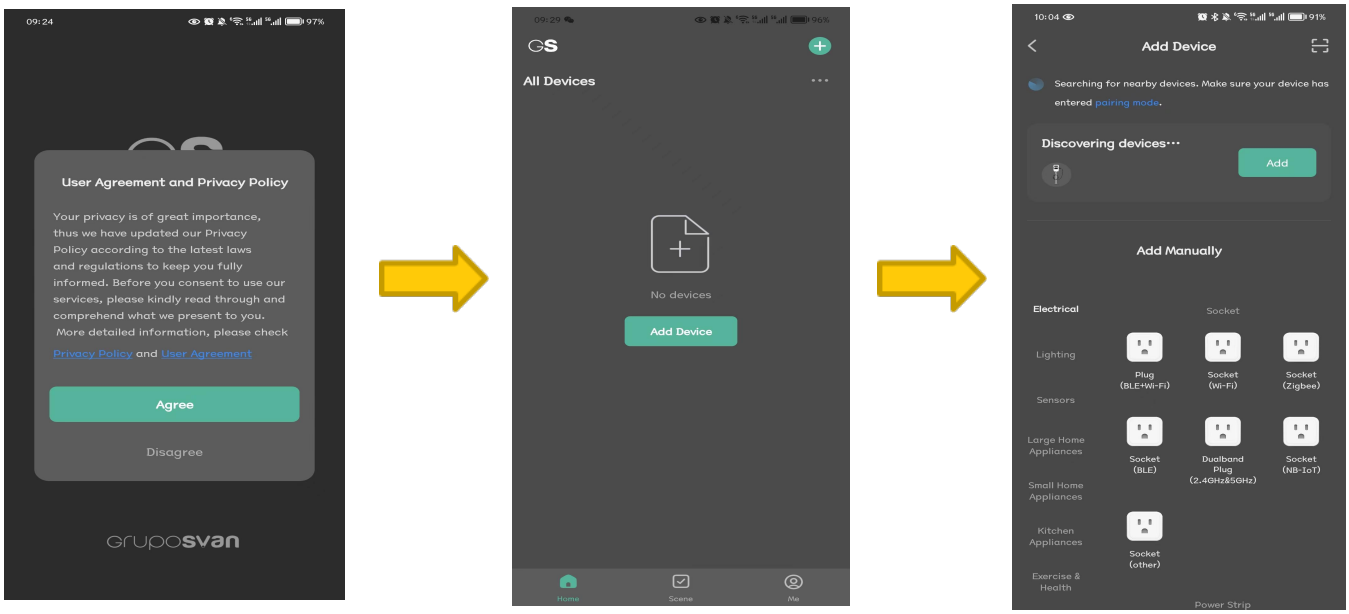

Nota: La ilustración es una imagen de referencia, su aparato podría diferir

7.3 Adición De Sus Dispositivos

Siga los pasos para ingresar la cuenta WIFI y la contraseña de su hogar, luego haga clic en "Siguiente", espere a que se agregue el dispositivo y, finalmente, haga clic en "Listo".

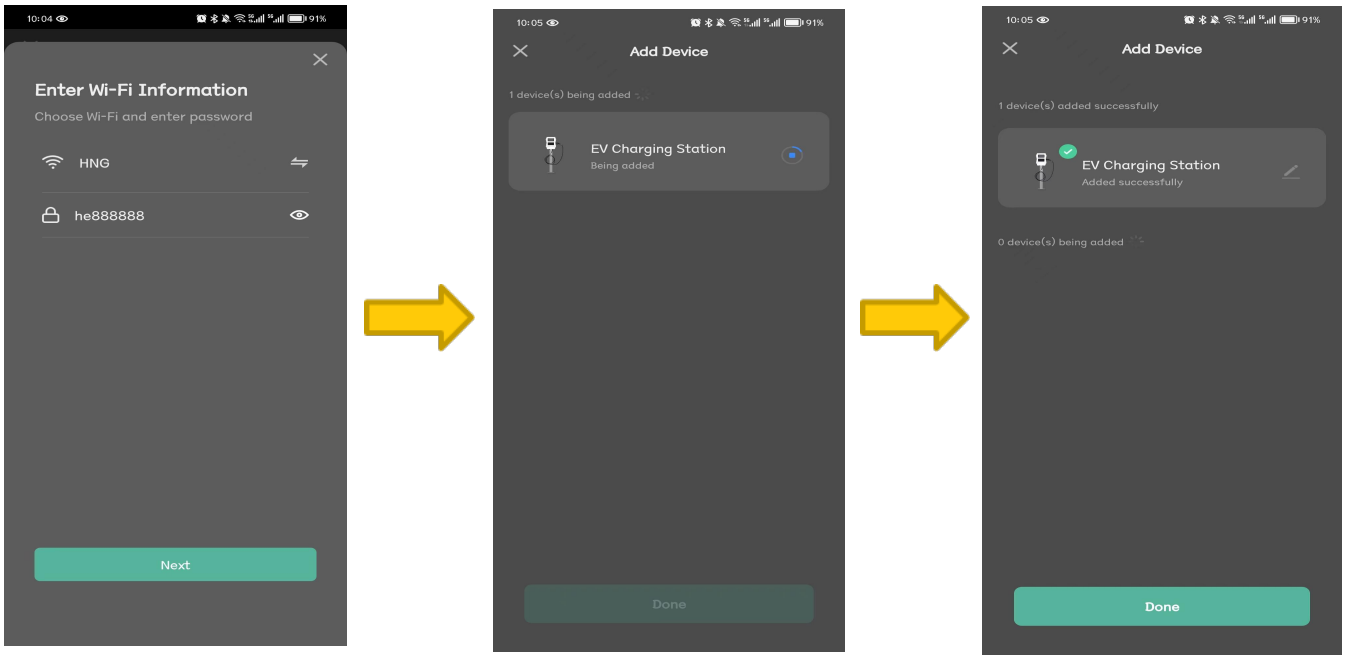

Después de completar todos los pasos, podrás consultar la información de operación de tu planta a través de la APP

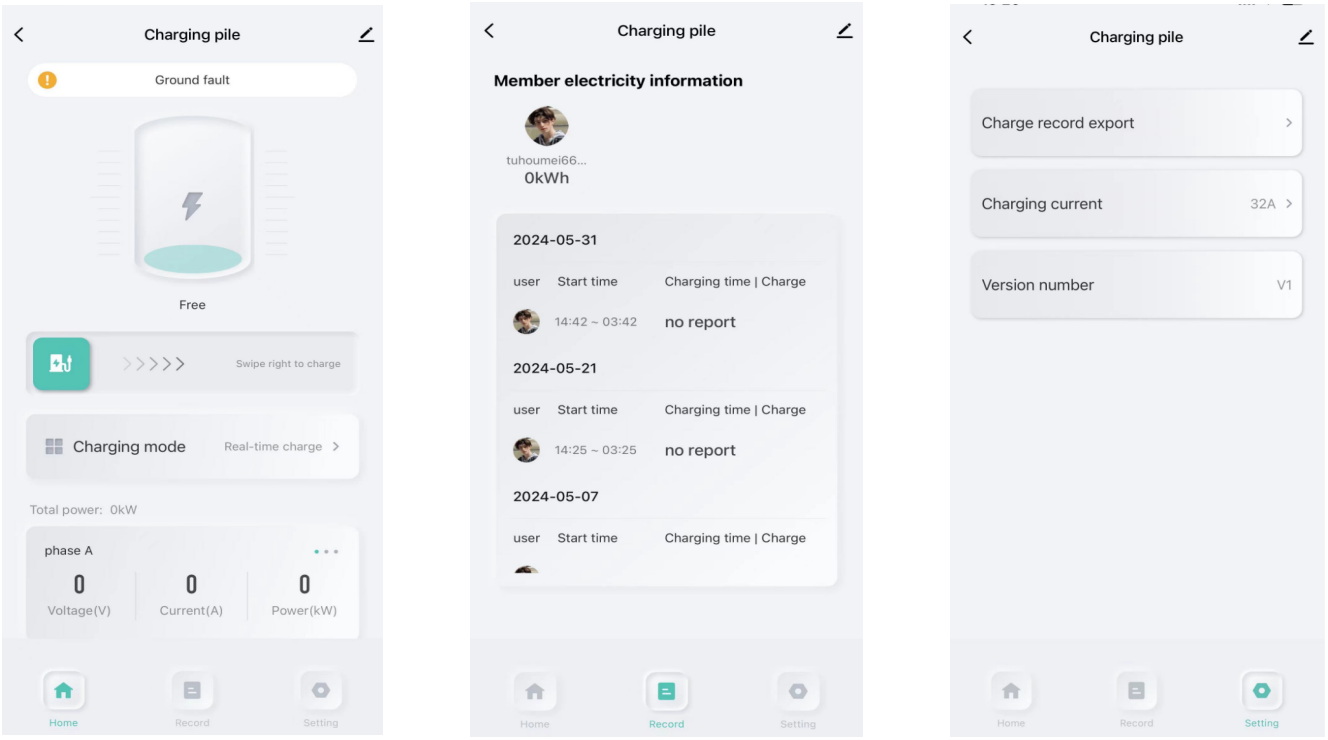

Nota: La ilustración es una imagen de referencia, su aparato podría diferir

8. Apéndice

8.1 Precauciones

La fuente de alimentación utilizada debe ser consistente con los requisitos de este equipo y el cable de alimentación de tres núcleos debe estar conectado a tierra de manera confiable. Siga estrictamente los parámetros de diseño y las condiciones de uso durante el uso, y no exceda el valor umbral de este manual del usuario, de lo contrario el El equipo puede dañarse. No cambie las especificaciones de los componentes eléctricos ni cambie el circuito interno ni injerte otros circuitos. Después de instalar la unidad, si no funciona y no hay luces rojas intermitentes, comuníquese con su ingeniero. para comprobar el cableado de alimentación. El equipo tiene una capacidad limitada a prueba de polvo y agua. Apágalo inmediatamente y deje de usarlo.
El dispositivo tiene una función antirrobo limitada. Instálelo en un entorno seguro y confiable. No desconecte el cargador del vehículo innecesariamente durante la carga.

8.2 Solución De Problemas

Problemas de línea: El cable entrante mínimo de cada unidad de carga es de 3 x 6 mm² y la longitud no debe exceder los 40 metros. Si la longitud supera los 40 metros, utilice un tubo de 3 x 10 mm² cable.
El equipo 32A utiliza el interruptor de aire C60.
Cargando mientras el automóvil está encendido: hay un ícono de batería en la parte superior derecha de la interfaz de pantalla. Si es gris, es porque el vehículo está encendido y la unidad no se cargará cuando el vehículo esté encendido. Por favor apaga el auto y vuelve a intentarlo.
Sobretensión y Subtensión: La esquina inferior derecha del equipo muestra sobretensión o subtensión. Por favor revise el circuito. El voltaje puede ser demasiado alto o demasiado bajo. Utilice un multímetro para medir el voltaje en la línea entrante del equipo y luego mida el voltaje en la línea entrante de la caja de distribución.

Fenómeno de falla	Posibles Causas	Solución
LED de la unidad de carga o la pantalla no se enciende	La fuente de alimentación no está bien conectada	Verifique si la línea de alimentación entrante está energizada y si el interruptor de alimentación está cerrado.
	Disparo del disyuntor	La función de disparo por fuga se activa, por lo tanto, abra la cubierta del interruptor lateral y cierre el interruptor automático.
	Daño al equipo	Comuníquese con el centro de atención al cliente para realizar el mantenimiento.
No se puede comenzar a cargar	La pistola de carga no está completamente conectada	Compruebe si el cargador está firmemente conectado a la toma del vehículo y asegúrese de que el cargador esté completamente enchufado a la toma.
La corriente de carga es inferior al valor nominal	Falla en el equipo o vehículo acercándose carga completa	Cuando el vehículo esté casi completamente cargado, se espera que la corriente de carga disminuya. Si la corriente disminuye. Si antes de la carga completa, comuníquese con el centro de servicio al cliente para realizar el mantenimiento.
Luces de falla del equipo encendidas	La luz de falla parpadea	Póngase en contacto con el centro de atención al cliente para realizar el mantenimiento.
	La luz de falla siempre está encendida	

9. Otra informacón



Deseche el material de embalaje del aparato correctamente. Todos los materiales de embalaje pueden ser reciclados. Las piezas de plástico están marcadas con las abreviaturas internacionales estándar: (por ejemplo, PS para poliestireno, material de relleno) Este aparato está identificado de acuerdo con la directriz europea 2012/19 / UE sobre residuos de equipos eléctricos y electrónicos -WEEE. La guía especifica el marco para una devolución y reutilización válidas en toda la UE de aparatos viejos.

¡Advertencia! ¡El material de embalaje podría ser peligroso para los niños! Para desechar el paquete y el aparato, diríjase a un centro de reciclaje. Corte el cable de alimentación y deje el dispositivo de cierre de la puerta inutilizable. El embalaje de cartón se fabrica con papel reciclado y debe desecharse en elcontenedor adecuado para su reciclaje. Al asegura rse de que este producto se elimina correctamente, ayudará a evitar posibles consecuencia snegativas para el medio ambiente y la salud humana, que de otro modo podrían sercausa das por el uso inadecuado de los desechos de este producto. Para obtener información má s detalladasobre el reciclaje de este producto, comuníquese con la oficina local de su ciuda d y con el servicio de eliminación de desechos de su hogar.

Devoluciones En Garantía

Si por alguna razón necesita devolver este producto para una reclamación de garantía, asegúrese de incluir todos los accesorios con el producto.

SVAN TRADING S.L.
Importado por B73737553 Av. Altos Hornos S/N. Pto. Sagunto (46520). Valencia, España.) info@svanelectro.com 960600034

Para obtener una copia electrónica de este manual, póngase en contacto con nuestro centro de asistencia posventa.

Número de versión de mensajería instantánea: V1.0 Mayo 2024