svan

MANUAL DE USUARIO
LAVAVAJILLAS

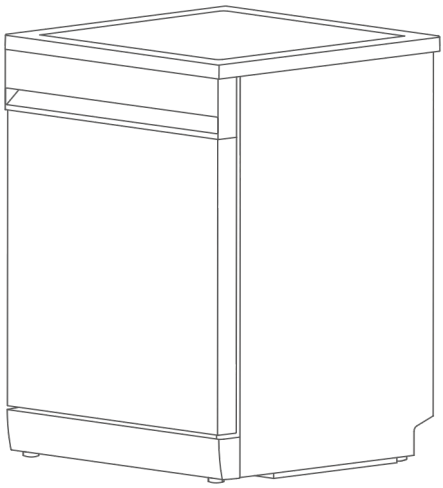

SJ13602ED

Lea este manual cuidadosamente y consérvelo para futuras consultas.

CONTENIDOS

SEGURIDAD A

Instrucciones importantes de seguridad A1

INSTALACIÓN B

Descripción del producto B1
Dimensiones de instalación B2
Manguera de entrada y manguera de desagüe B3
Instalación en el mueble B4
Entrada y desagüe de agua B5
Fijar el lavavajillas B6

CÓMO USAR C

Consumibles C1
Carga de la cesta C2
Funcionamiento C3
Limpieza y mantenimiento C4

SOPORTE TÉCNICO Y SERVICIO AL CLIENTE D

Código de error D1
Solución de problemas D2
Datos técnicos D3
Servicio al cliente D4
Declaración D5

⚠ Advertencia

Existen instrucciones importantes de seguridad en este manual.
Lea atentamente antes de la instalación y el uso.
► Este electrodoméstico está destinado a ser utilizado en el hogar y en aplicaciones similares.
► Este electrodoméstico puede ser utilizado por niños a partir de 8 años y por personas con capacidades físicas, sensoriales o mentales reducidas, o con falta de experiencia y conocimientos, siempre que hayan recibido supervisión o instrucciones relativas al uso del electrodoméstico de manera segura y comprendan los peligros involucrados. Los niños no deben jugar con el electrodoméstico. La limpieza y el mantenimiento por parte del usuario no deben ser realizados por niños sin supervisión. (Según EN 60335-1)
► Este electrodoméstico no está destinado a ser utilizado por personas (incluidos niños) con capacidades físicas, sensoriales o mentales reducidas, o con falta de experiencia y conocimientos, a menos que hayan recibido supervisión o instrucciones relativas al uso del electrodoméstico por parte de una persona responsable de su seguridad. (Según IEC 60335-1)
► Los niños deben ser supervisados para garantizar que no jueguen con el electrodoméstico.
► La altura permitida para la instalación de la manguera de desagüe (medida desde la parte inferior del electrodoméstico) es de 40–60 cm.
► El electrodoméstico debe conectarse a la red de agua utilizando mangueras nuevas y no deben reutilizarse mangueras antiguas.
► La puerta no debe dejarse abierta, ya que esto podría aumentar el riesgo de tropiezos.
► No abuse, no se siente ni se apoye sobre la puerta o la cesta del lavavajillas.
► No coloque objetos pesados sobre la puerta ni se apoye en ella cuando esté abierta. El electrodoméstico podría volcarse hacia adelante.

► Utilice únicamente detergentes especializados. Nunca use jabón, detergente para ropa ni detergente para lavado a mano en su lavavajillas.
► Al cargar los artículos a lavar:
• Coloque los objetos afilados de manera que no puedan dañar el sello de la puerta.
• Advertencia: Los cuchillos y otros utensilios con puntas afiladas deben colocarse en la cesta con las puntas hacia abajo o en posición horizontal.
► Utilice solo detergente y abrillantador diseñados para lavavajillas automáticos.
► No lave artículos de plástico a menos que estén marcados como aptos para lavavajillas o equivalentes. Para los artículos de plástico que no tengan esta indicación, consulte las recomendaciones del fabricante.
► No abra la puerta durante el funcionamiento, ya que el vapor podría causarle lesiones. Si es necesario cargar o descargar algunos utensilios, presione el botón de pausa y espere 10 segundos; luego abra la puerta ligeramente y espere a que el vapor se disipe por completo.
► Este electrodoméstico es solo para uso en interiores y exclusivamente para uso doméstico. Para protegerse contra el riesgo de descarga eléctrica, no sumerja la unidad, el cable ni el enchufe en agua u otro líquido.
► Si el cable de alimentación está dañado, debe ser reemplazado por el fabricante, su agente de servicio o una persona debidamente calificada, para evitar riesgos.
► Durante la instalación, el cable de alimentación no debe doblarse ni aplastarse de forma excesiva o peligrosa.
► Desenchufe el electrodoméstico antes de realizar la limpieza y el mantenimiento. Utilice un paño suave humedecido con jabón suave y luego pase un paño seco para secar.
► Un uso incorrecto puede dañar el electrodoméstico o causar lesiones al usuario.
► Póngase en contacto inmediatamente con el servicio posventa si el electrodoméstico presenta una avería. No lo desmonte ni lo vuelva a ensamblar por su cuenta.

► No repare el electrodoméstico por su cuenta.
► La fuente de alimentación debe incluir un conductor de puesta a tierra. Esto protege al usuario de manera máxima frente a descargas eléctricas por fugas.
► Nunca conecte el cable de alimentación durante una tormenta.
► Después de la instalación, asegúrese de que las conexiones de agua y electricidad estén correctamente conectadas antes de usar el electrodoméstico.
► Este lavavajillas es un electrodoméstico automático; no añada agua manualmente mientras el aparato esté en funcionamiento. Esto puede provocar desbordamientos y situaciones peligrosas.
► No mueva ni limpie el electrodoméstico mientras esté en funcionamiento. Podría causar descargas eléctricas o fugas de agua.
► Hay bridas en la manguera de desagüe y en el cable de alimentación; utilice tijeras de punta roma para cortarlas. Las tijeras afiladas podrían dañar la manguera o el cable y provocar fugas.
► No utilice este electrodoméstico en lugares húmedos. La alta humedad puede provocar oxidación e incluso fugas.
► El detergente especializado debe colocarse en un lugar fuera del alcance de los niños. Los detergentes contienen sustancias ácidas y alcalinas que son muy peligrosas para los niños.
► Los utensilios estarán calientes después del lavado; retírelos con cuidado después de 30 minutos.
► Después de recibir el producto en invierno, mantenga el electrodoméstico a temperatura ambiente durante 8 horas para evitar la formación de gotas en la superficie del vidrio, lo que podría dañar el aparato.
► Utilice tijeras planas para cortar las bridas de las tuberías de agua y los cables de alimentación al desempaquetar.
► Coloque el electrodoméstico en la ubicación deseada y confirme que esté correctamente nivelado.
► No coloque ningún objeto a los lados del electrodoméstico. Las aberturas no deben obstruirse con alfombras.
► Después de usar el electrodoméstico, corte el suministro de agua y desconecte la alimentación eléctrica.
► Al utilizar el lavavajillas, siga siempre las precauciones básicas de seguridad.

incluyendo lo siguiente:
• Lea todas las instrucciones antes de usar el lavavajillas.
• Utilice el lavavajillas únicamente para la función para la que fue diseñado.
• Use solo detergentes o agentes humectantes recomendados para lavavajillas y manténgalos fuera del alcance de los niños.
• La temperatura del elemento calefactor supera los 60 °C durante el funcionamiento. No toque el elemento calefactor durante ni inmediatamente después del uso.
• No utilice el lavavajillas a menos que todos los paneles de cierre estén correctamente colocados.
• No manipule los controles.
• No abuse, no se siente ni se apoye sobre la puerta o la cesta del lavavajillas.
• Para reducir el riesgo de lesiones, no permita que los niños jueguen dentro o sobre el lavavajillas.
• En determinadas condiciones, puede producirse gas hidrógeno en un sistema de agua caliente que no se haya utilizado durante dos semanas o más.
⚠ **EL GAS HIDRÓGENO ES EXPLOSIVO.** Si el sistema de agua caliente no se ha utilizado durante ese período, antes de usar el lavavajillas abra todos los grifos de agua caliente y deje correr el agua durante varios minutos. Esto liberará cualquier acumulación de gas hidrógeno. Como el gas es inflamable, no fume ni utilice llamas abiertas durante este proceso.
• Retire la puerta del compartimento de lavado al retirar un lavavajillas antiguo del servicio o al desecharlo.
► Utilice agua fría o agua tibia que no supere los 50 °C.
► El número máximo de cubiertos (servicios) que se pueden lavar es 14.
► La presión máxima permitida del agua de entrada es de 1,00 MPa.
► La presión mínima permitida del agua de entrada es de 0,04 MPa.

Instrucciones de puesta a tierra

► Este electrodoméstico debe estar conectado a tierra. En caso de mal funcionamiento o avería, la puesta a tierra reducirá el riesgo de descarga eléctrica al proporcionar una vía de menor resistencia para la corriente eléctrica.

► Este electrodoméstico está equipado con un cable que incluye un conductor de puesta a tierra del equipo y un enchufe con toma de tierra. El enchufe debe conectarse a una toma de corriente adecuada que esté instalada y conectada a tierra de acuerdo con todos los códigos y normativas locales.

► Una conexión incorrecta del conductor de puesta a tierra del equipo puede provocar un riesgo de descarga eléctrica.

► Consulte con un electricista calificado o con el servicio técnico si tiene dudas sobre si el electrodoméstico está correctamente conectado a tierra. No modifique el enchufe suministrado con el electrodoméstico; si no encaja en la toma de corriente, haga que un electricista calificado instale una toma adecuada.

► No utilice regletas ni extensiones eléctricas.



ELIMINACIÓN DEL EMBALAJE Y DEL PRODUCTO

Elimine el embalaje de manera respetuosa con el medio ambiente. Este electrodoméstico está etiquetado de conformidad con la Directiva Europea 2012/19/UE sobre residuos de aparatos eléctricos y electrónicos (RAEE). Esta directiva establece el marco para la devolución y el reciclaje de los aparatos usados aplicable en toda la Unión Europea.

INFORMACIÓN SOBRE EL EMBALAJE:

Los materiales de embalaje del producto están fabricados con materiales reciclables de acuerdo con nuestras normativas nacionales de protección del medio ambiente. No elimine los materiales de embalaje junto con los residuos domésticos u otros desechos. Llévelos a los puntos de recogida de materiales de embalaje designados por las autoridades locales.

1. Partes y características

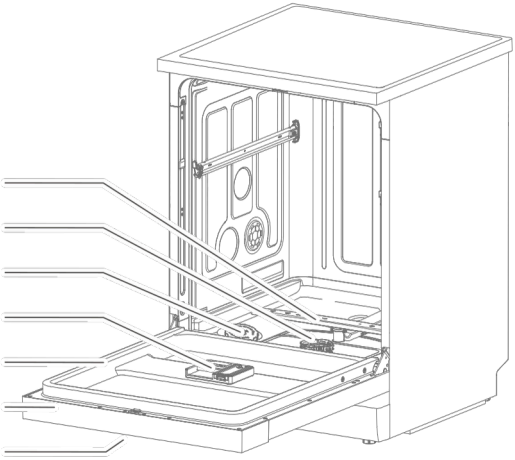

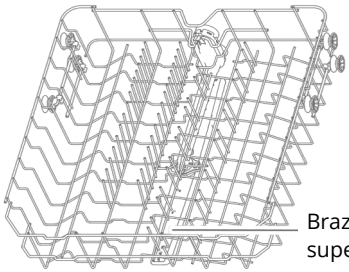

Cesta superior

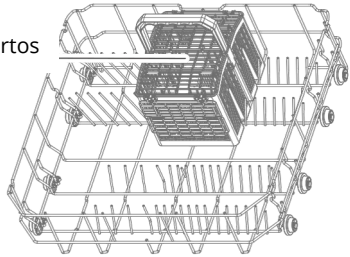

Cesta inferior

2. Accesorios



Manguera de entrada x1



Embudo x1

1. Con panel superior

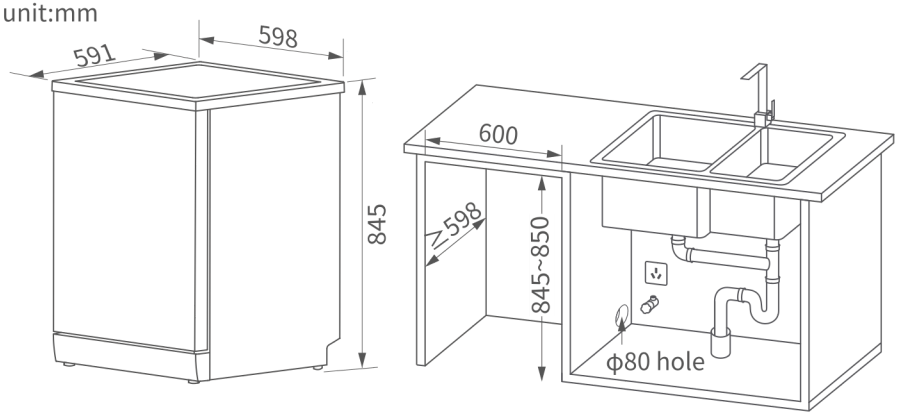

2. Sin panel superior

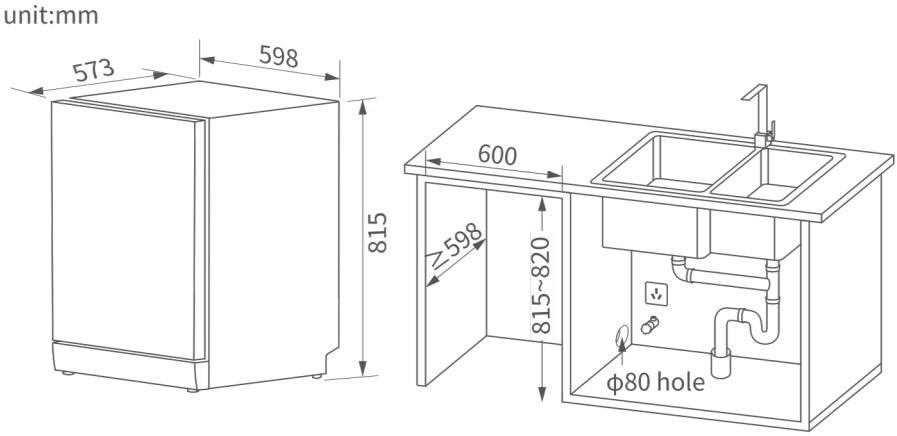

⚠ ADVERTENCIA

► El lavavajillas no debe colocarse sobre una mesa.
► El lavavajillas con panel superior puede utilizarse como instalación independiente o empotrada.
► El lavavajillas sin panel superior solo puede utilizarse para instalación empotrada.
► La altura del hueco del mueble no debe superar la altura del lavavajillas en más de 5 mm.
► Asegúrese de que no haya materiales inflamables ni explosivos cerca del lavavajillas.
► No deben pasar tuberías de gas ni mangueras de goma por el lugar de instalación, excepto la tubería de entrada de agua.

3. Retirar el panel superior
El panel superior puede retirarse si la altura de la abertura del mueble es insuficiente.

1. Retire los dos tornillos de la parte trasera del lavavajillas. Guarde los tornillos y el panel superior correctamente para uso futuro.
2. Tire del panel superior hacia atrás y luego levántelo para retirarlo.

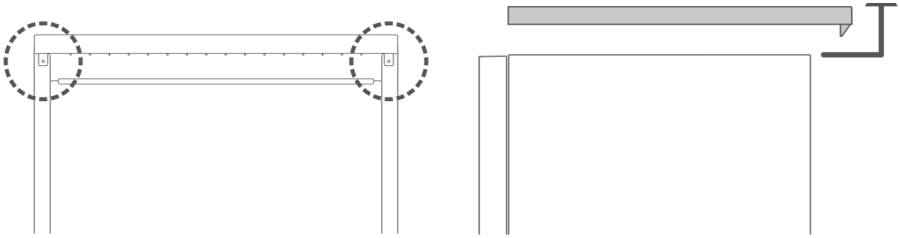

MANGUERA DE ENTRADA Y MANGUERA DE DESAGÜE

B3

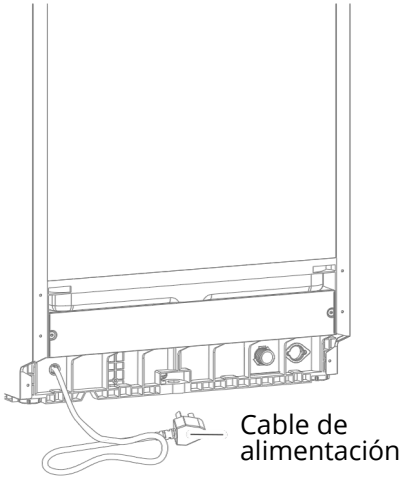

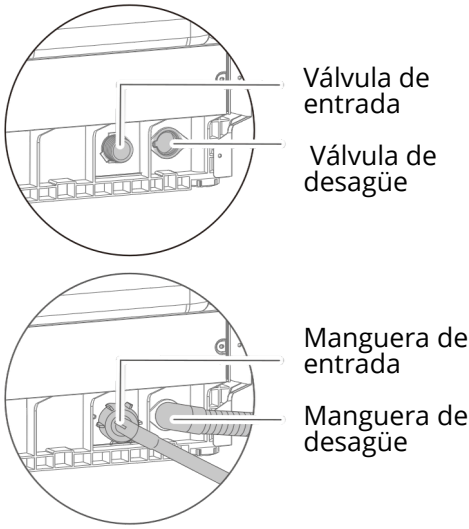

Si elige una instalación empotrada, debe proporcionar su propia cinta resistente al vapor. Pegue la cinta en la parte superior del hueco del mueble.

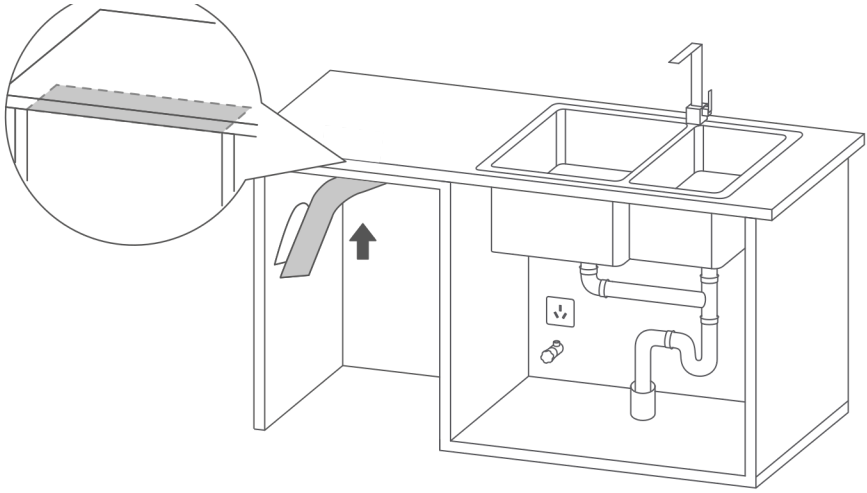

Empuje el lavavajillas dentro del mueble. Al mismo tiempo, el cable de alimentación, la manguera de entrada y la manguera de desagüe deben pasar por los orificios de entrada y salida designados. Asegúrese de que no queden doblados.

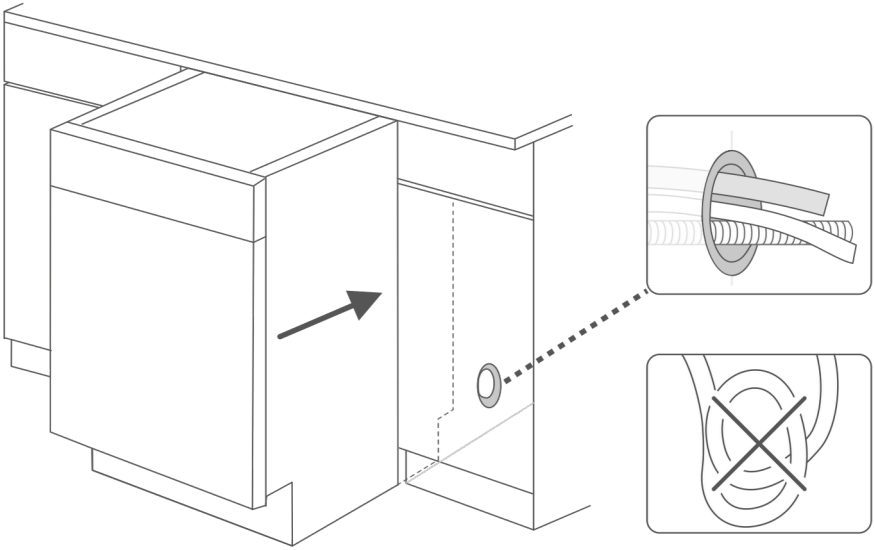

1. Entrada de agua
Asegúrese de que la manguera de entrada esté conectada correctamente y bien asegurada a la conexión.

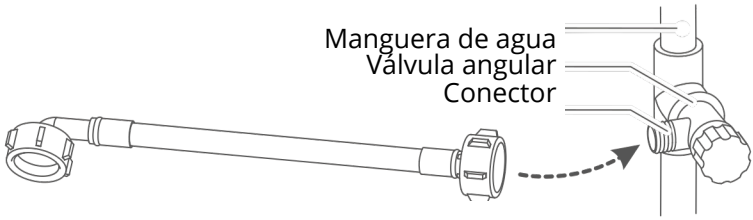

2. Desagüe de agua
► Inserte la manguera de desagüe en el puerto de desagüe al menos 100 mm para evitar que se salga al drenar el agua.
► La tubería de desagüe no debe doblarse ni aplastarse, para garantizar un drenaje fluido.
► Si la manguera de desagüe es demasiado larga durante la instalación o reparación del lavavajillas, puede cortarse según la situación real, con el consentimiento del usuario.
► La tubería de desagüe no debe doblarse; si es necesario prolongarla, no exceda los 5 metros, de lo contrario podría afectar el rendimiento de lavado.
► El puerto de desagüe no necesita un dispositivo de protección contra desbordamiento.

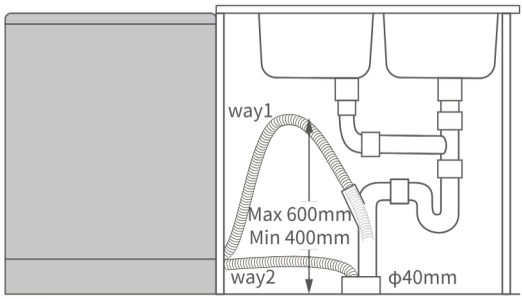

⚠ ADVERTENCIA
► La manguera de entrada no puede reciclarse.
► No utilice mangueras de entrada antiguas o dañadas.
► La temperatura del agua de entrada no debe superar los 50 °C.
► Cuando el agua entra por primera vez, el agua dentro del electrodoméstico puede volverse amarilla, lo cual es normal. Esto se debe a que el ablandador de agua ha estado en contacto con el agua durante un período prolongado. Puede utilizar el aparato con total tranquilidad.
► Cada electrodoméstico ha pasado una prueba de agua en fábrica. Es normal que encuentre restos de agua dentro del aparato. Puede utilizarlo sin preocupaciones.

1. Ajuste
   1. Asegúrese de que el electrodoméstico esté colocado de forma segura sobre el suelo; de lo contrario, podría provocar desbordamientos y fugas eléctricas.
   2. Si el lavavajillas no puede colocarse en posición vertical, puede ajustar las patas regulables para nivelarlo.

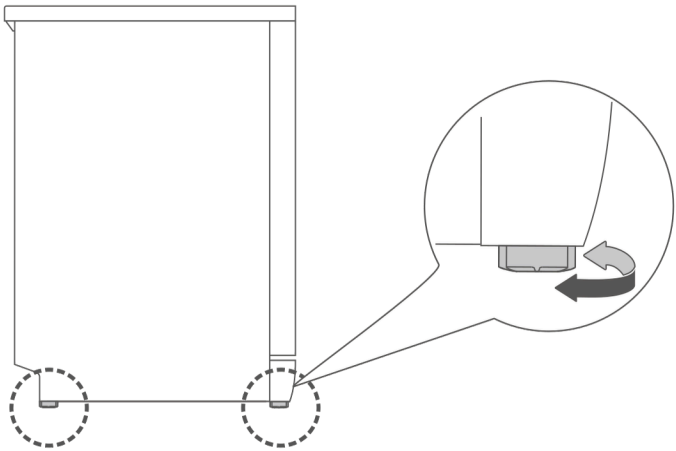

3. Asegúrese de que el lavavajillas quede correctamente nivelado después del ajuste.

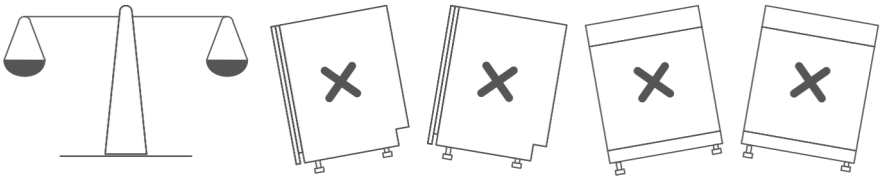

2. Comprobación

Después de la instalación, verifique el lavavajillas de la siguiente manera:

► Que el lavavajillas esté nivelado horizontalmente.

► Que la alimentación eléctrica esté conectada y que el lavavajillas funcione con normalidad.

► Que la manguera de entrada y la manguera de desagüe estén correctamente conectadas.

► Que todos los materiales de embalaje hayan sido retirados del interior del lavavajillas.

1. Detergente
El detergente especial para lavavajillas elimina el aceite y los restos de comida. Es necesario usarlo cada vez que utilice el electrodoméstico. La cantidad de detergente que debe usar depende de la cantidad y del tipo de suciedad presente en los utensilios.

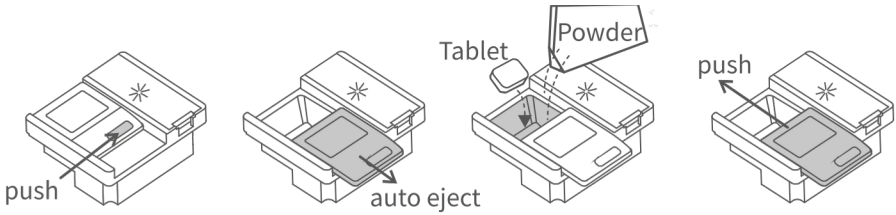

2. Abrillantador
Ayuda a secar y dar brillo a la vajilla, dejándola como nueva. El abrillantador es necesario cuando utiliza el lavavajillas por primera vez. Es un consumible reutilizable. Cuando el icono de “Rinse” (abrillantador) se encienda, debe rellenarse el abrillantador.

Pasos:
1. Abra la tapa del dispensador.
2. Vierta lentamente el abrillantador en el compartimento designado.
3. Cierre la tapa de forma segura.
4. Limpie cualquier derrame con un paño.

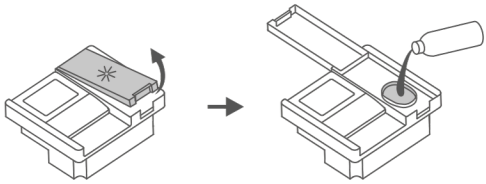

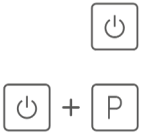

Configuración:
1. Presione el botón de encendido durante 1 segundo.
2. Presione el botón de Programa y el botón de Encendido durante 5 segundos dentro de los 60 segundos posteriores al encendido para entrar en el modo de configuración del dispensador. La pantalla mostrará el nivel actual.
3. Presione el botón de Programa para cambiar los niveles. Cuando el panel de control no tenga ninguna operación durante más de 5 segundos, el nivel actual se guardará y se saldrá del modo de configuración del dispensador.

Ajuste la configuración según el uso. El ajuste predeterminado es d4. Para pruebas de eficiencia energética, el nivel debe configurarse en d6. Un valor más alto significa una mayor dosificación, y viceversa. Si la superficie queda grasosa, reduzca la configuración y lave nuevamente.

3. Ablandador de agua
Ablanda el agua, reduce la acumulación de cal y mantiene los utensilios como nuevos. Ideal para zonas con agua dura. Consulte la dureza del agua local con su compañía suministradora.
► Si se corta la energía mientras el lavavajillas está en funcionamiento, el ablandador de agua se restablecerá y se volverá a contabilizar

*H1: El ablandador de agua está desactivado. El icono de “Sal” está apagado.

Dureza del agua (ppm)	0–90	91–200	201–300	301–400	401–500	más de 500
Opciones de ajuste de dureza	H1*	H2	H3	H4 (Predeterminado)	H5	H6

Configuración:
1. Presione el botón de encendido durante 1 segundo.
2. Dentro de los 60 segundos posteriores al encendido, presione el botón Inicio/Pausa durante 5 segundos para entrar en el modo de configuración.
3. Los iconos de “Abrillantador” y “Sal” se encenderán, indicando que el electrodoméstico está en modo de configuración.
4. Presione el botón Inicio/Pausa para seleccionar el ajuste. La pantalla mostrará de forma cíclica: H1 → H2 → H3 → H4 → H5 → H6.
5. Después de 5 segundos sin operación, la selección se guardará y el electrodoméstico entrará en modo de espera.

4. Sal especial
Para el primer uso, añada 1000 g de sal específica para lavavajillas.
► Está estrictamente prohibido el uso de sal ablandadora que no sea específica para lavavajillas.
La sal debe rellenarse según sea necesario cuando el icono de “Sal” esté encendido.
Nota: La luz puede permanecer encendida hasta que la sal se disuelva completamente.
Pasos:
1. Gire la tapa en sentido antihorario y levántela.
2. Llene el ablandador de agua con sal (aprox. 1000 g). Al encender el electrodoméstico por primera vez, añada también un poco de agua limpia.
3. Gire la tapa en sentido horario para cerrarla firmemente y luego limpie con un paño limpio.
4. Ejecute el programa “Rápido” para enjuagar la sal derramada o el exceso de solución.

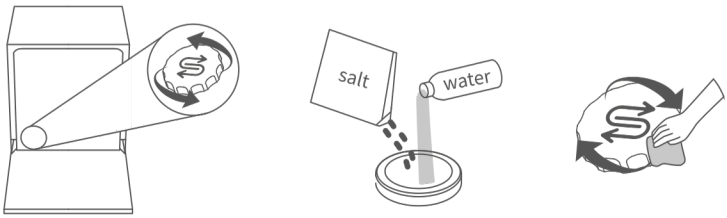

CARGA DE LA CESTA

C2

1. Selección de utensilios
Utensilios aptos para lavavajillas:
Vajilla de cerámica, cristalería y cubiertos de acero inoxidable.

⚠ ATENCIÓN
► Los utensilios de metal precioso, aluminio o con esmalte de color pueden volverse opacos después de lavarse en el lavavajillas.
► Los cubiertos de bambú o madera pueden aflojarse o agrietarse a altas temperaturas.
► Para cubiertos de plástico o artículos con partes plásticas, consulte las instrucciones del fabricante, ya que pueden deformarse o agrietarse a altas temperaturas.
► Los paños de limpieza pueden provocar fallos en el funcionamiento del lavavajillas.
► Los artículos de hierro fundido pueden oxidarse si se lavan en el lavavajillas.

2. Recomendaciones de colocación



► Retire los restos grandes de comida, como huesos o hojas de verduras, antes de colocarlos.
► Coloque todos los utensilios con las superficies sucias orientadas hacia abajo. Colocarlos planos o invertidos puede hacer que el agua se acumule en la parte superior.
► Asegúrese de que los utensilios no sobresalgan de la cesta, ya que esto puede obstruir la rotación de los brazos rociadores.
► Para evitar que utensilios pequeños se caigan de la cesta y obstruyan la rotación de los brazos rociadores, evite colocar objetos pequeños sueltos en el lavavajillas.
► Al deslizar la cesta hacia dentro, tenga cuidado de no golpear utensilios afilados contra el sello interior.
► Evite rayar el recubrimiento superior de la cesta, ya que esto puede provocar oxidación.
► Coloque los cubiertos sueltos, sin clasificar y con las puntas hacia abajo, en la cesta para cubiertos.
► Cargue cuchillos y otros utensilios con puntas afiladas en la cesta con las puntas hacia abajo o colóquelos en posición horizontal.
CONSEJO: Después de introducir la cesta, gire el brazo rociador para asegurarse de que pueda rotar libremente.

3. CARGA

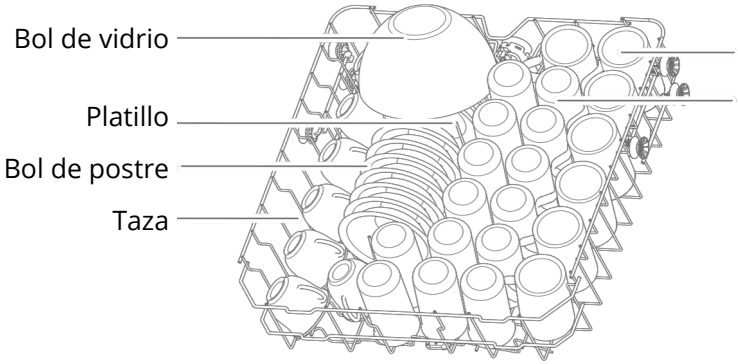

Cesta superior

* La colocación de dos cucharas de servir debe hacerse en posición inclinada; de lo contrario, bloquearán el brazo rociador y afectarán la eficacia de la limpieza.

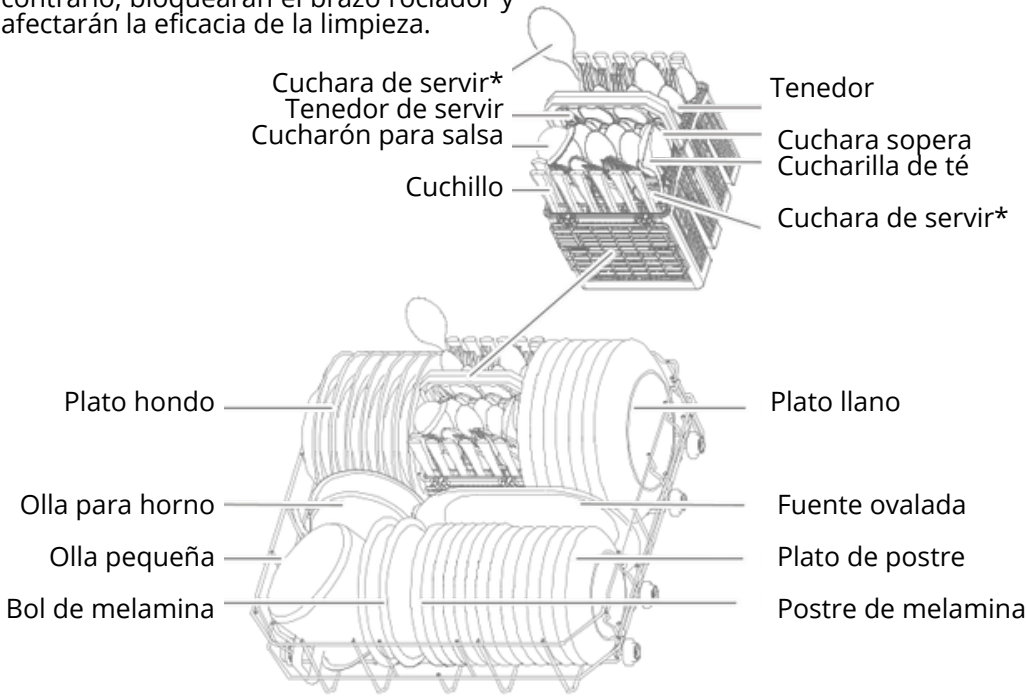

Cesta inferior

1. Programas

Programa	Tipo de suciedad	Detergente (polvo de lavado)	Tiempo del ciclo (h)
Universal	Comidas diarias con restos normales de alimentos.	22 g	2:30
ECO	El programa más eficiente según el ecodiseño de la UE, basado en el consumo combinado de energía y agua.	22 g	4:00
Intensivo	Manchas difíciles incrustadas, restos de comida horneados o secos.	22 g	3:20
Express	Lavado rápido que elimina restos ligeros de alimentos en poco más de una hora.	22 g	1:20
Cristal	Cristalería, porcelana fina, cristal.	22 g	1:30
Rápido	Manchas ligeras o necesidades de limpieza urgente.	–	0:35

⚠ ATENCIÓN
► No use detergente en exceso. El uso excesivo no solo producirá mucha espuma, sino que también afectará la eficacia de la limpieza.
► El tiempo real de funcionamiento de cada programa puede variar respecto al tiempo de ciclo preestablecido debido a factores como la temperatura del agua, la cantidad de utensilios, el tipo de suciedad y la regeneración del ablandador de agua. Esta variación es normal; utilice el lavavajillas con total confianza.

2. PANEL DE CONTROL

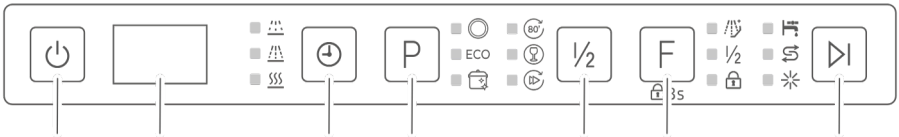

- Prelavado
- Lavado
- Secado
- Función Rinse+*
- Media carga
- Bloqueo para niños
- Verificar suministro de agua
- Rellenar sal
- Rellenar abrillantador

Esta función puede añadir un enjuague adicional para limpiar la vajilla sucia de manera más eficaz.

3. Funcionamiento

1.Encienda el lavavajillas presionando el botón de Encendido durante 1 segundo.

2. Seleccione un programa de lavado con el botón de Programa. Elija el programa adecuado.

3. Inicie el programa de lavado presionando el botón Inicio/Pausa.

⚠ ATENCIÓN
► Para cambiar de programa durante el funcionamiento:
Mantenga presionado el botón de Encendido para apagar el lavavajillas, vuelva a encenderlo y luego seleccione el programa deseado.
► Al seleccionar el modo ECO, se desactivan funciones adicionales debido a la configuración preestablecida del programa.
► Todos los brazos rociadores se restablecen después de reiniciar el lavavajillas.

4. Funciones



FUNCIÓN (F)
Seleccione para añadir la función Rinse+.
Mantener presionado durante 3 segundos activa o desactiva la función de bloqueo para niños.



MEDIA CARGA (1/2)
Esta función se utiliza para reducir el tiempo de lavado y el consumo de agua mientras el lavavajillas está en funcionamiento. El rango de reducción del tiempo y del consumo de agua depende de cada programa.



PROGRAMA (P)
Presione este botón para seleccionar el programa de lavado adecuado; la pantalla irá alternando entre P1, P2, P3, etc.



INICIO DIFERIDO
Puede retrasar el inicio del programa hasta 24 horas.



Encienda el lavavajillas presionando el botón de Encendido durante 1 segundo.



Presione el botón de Programa para seleccionar un programa adecuado.



Presione el botón de Inicio diferido; la pantalla mostrará de forma cíclica los tiempos desde H:00 hasta H:24. Seleccione el tiempo de inicio diferido deseado.



Si mantiene presionado el botón durante 3 segundos, la pantalla volverá a H:00, indicando que no se ha seleccionado ningún tiempo.
Presione el botón Inicio/Pausa para iniciar el programa con inicio diferido.

Después del uso, pueden acumularse residuos en el electrodoméstico. Limpie inmediatamente cuando sean visibles y realice un mantenimiento regular.

1. Limpieza del filtro
   1. Gire el filtro cilíndrico en sentido antihorario y tire de él hacia arriba.
   2. Enjuague el conjunto del filtro con agua corriente. Evite usar lana de acero o cepillos metálicos, ya que los abrasivos metálicos pueden provocar corrosión en los componentes del filtro.

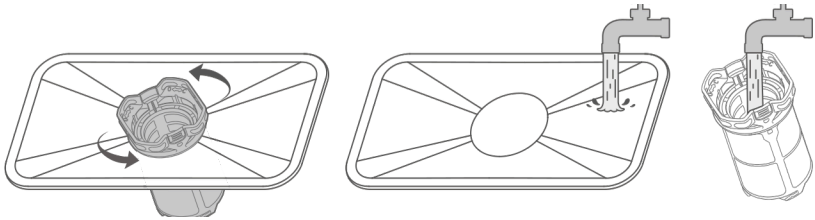

3. Después de la limpieza, vuelva a instalar el filtro girando el filtro cilíndrico en sentido horario hasta que las marcas triangulares del filtro, la malla y el filtro plano queden alineadas.

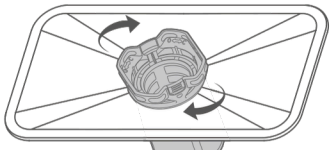

2. Limpieza de los brazos rociadores
   1. Sujete el clip con una mano y, con la otra, gire el brazo rociador superior en sentido antihorario y tire de él hacia abajo.
   2. Retire la cesta principal y luego extraiga el brazo rociador inferior tirando recto del clip.
   3. Si los orificios del brazo rociador están obstruidos, límpielos cuidadosamente con un alambre fino y enjuague con agua.

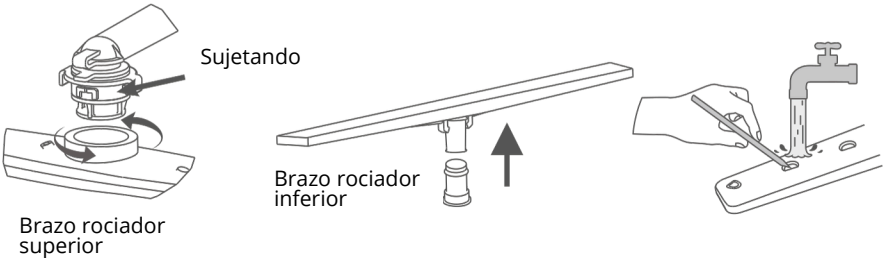

3. Limpieza interior

Limpie las juntas y las zonas de difícil acceso con una solución de ácido cítrico y un paño húmedo.

Utilice únicamente limpiadores específicos para lavavajillas en la cuba interior y los componentes internos. Siga las instrucciones del limpiador.

NUNCA utilice jabón para platos, detergente para ropa u otros productos similares en lugar del limpiador para lavavajillas.

Problema	Causa	Solución
Los utensilios están mojados	El abrillantador se ha agotado o es insuficiente	Añada abrillantador y ajuste el dispensador al nivel máximo
	Los utensilios están amontonados sin el espaciado adecuado	Recargue el lavavajillas siguiendo las normas de colocación
	El ciclo de lavado aún está en curso	Espere a que el ciclo finalice
	El programa seleccionado no incluye secado	Este modo no tiene función de secado
La pastilla o el detergente no se disuelven	Los orificios del brazo rociador están obstruidos	Limpie los orificios del brazo rociador y ejecute un ciclo de lavado rápido
	Se ha utilizado detergente en exceso	Ejecute un ciclo de lavado rápido; la próxima vez use la cantidad medida
	Se ha utilizado detergente de baja calidad	Use detergente especializado en la dosis recomendada y ejecute un ciclo rápido
Exceso de gotas en el interior de la cuba	El depósito de abrillantador está vacío	Rellene el abrillantador
Gotas leves en el interior de la cuba	Residuo normal (sin impacto)	/
Espuma en el interior de la cuba	1. Uso de detergente no especializado2. Sobredosificación de detergente	Espuma ligera: Abra la puerta y deje que se disipe de forma naturalEspuma abundante:– Retire la espuma con un paño– Ejecute cualquier programa durante 3 minutos– Repita hasta que no quede espuma

SOLUCIÓN DE PROBLEMAS

D2

Problema	Causa	Solución
Los utensilios están mojados	El abrillantador se ha agotado o es insuficiente	Añada abrillantador y ajuste el dispensador al nivel máximo
	Los utensilios están amontonados sin el espaciado adecuado	Recargue el lavavajillas siguiendo las normas de colocación
	El ciclo de lavado aún está en curso	Espere a que el ciclo finalice
	El programa seleccionado no incluye secado	Este modo no tiene función de secado
La pastilla o el detergente no se disuelven	Los orificios del brazo rociador están obstruidos	Limpie los orificios del brazo rociador y ejecute un ciclo de lavado rápido
	Se ha utilizado detergente en exceso	Ejecute un ciclo de lavado rápido; la próxima vez use la cantidad medida
	Se ha utilizado detergente de baja calidad	Use detergente especializado en la dosis recomendada y ejecute un ciclo rápido
Exceso de gotas en el interior de la cuba	El depósito de abrillantador está vacío	Rellene el abrillantador
Gotas leves en el interior de la cuba	Residuo normal (sin impacto)	/
Espuma en el interior de la cuba	1. Uso de detergente no especializado2. Sobredosificación de detergente	Espuma ligera: Abra la puerta y deje que se disipe de forma naturalEspuma abundante:– Retire la espuma con un paño– Ejecute cualquier programa durante 3 minutos– Repita hasta que no quede espuma

Problema	Causa	Solución
El electrodoméstico hace ruido de soplado al enchufarlo y la pantalla muestra "FAN"	El sistema de renovación de aire está funcionando	Funcionamiento normal (no requiere acción)
Dificultad para abrir la puerta	Hay suciedad en la ranura de la puerta que causa obstrucción	Limpie completamente la ranura de la puerta
Botón de encendido no responde	Cable de alimentación desconectado o corte de energía	Conecte el cable de alimentación y verifique el suministro eléctrico
	Grasa o agua en el panel de control o en las manos	Limpie el panel de control y seque las manos
	Tiempo de pulsación del botón demasiado corto	Presione el botón de encendido durante 1 segundo
Otros botones no responden excepto el botón de encendido	Grasa o agua en el panel de control o en las manos	Limpie el panel de control y seque las manos
	Fallo de la placa PCB	Póngase en contacto con el servicio posventa
El icono de falta de agua se enciende durante el llenado	Problema en el suministro de agua	Verifique la posición de la válvula de agua y las conexiones de las tuberías
	Fallo del caudalímetro	Póngase en contacto con el servicio posventa
	Fallo de la válvula de entrada	Póngase en contacto con el servicio posventa
Ruido de golpes durante el funcionamiento	1. Colocación incorrecta de los utensilios que obstruyen los brazos rociadores2. Colisión de utensilios	Recargue el lavavajillas siguiendo las normas de colocación
Utensilios no limpios	Los utensilios están amontonados sin el espaciado adecuado	Recargue el lavavajillas siguiendo las normas de colocación
	Programa incorrecto seleccionado	Seleccione un programa adecuado
	1. Uso de detergente no especializado2. Cantidad insuficiente de detergente	Use detergente especializado en la dosis recomendada
	Filtro mal instalado	Vuelva a instalar el filtro en la posición correcta
	Brazos rociadores bloqueados	Limpie los brazos rociadores
	Brazos rociadores atascados	Recargue el lavavajillas siguiendo las normas de colocación
	Restos de comida adheridos a los utensilios	Remoje previamente los utensilios durante un tiempo
	Interrupción de energía	Reinicie el programa después de que se restablezca la energía
	Residuos muy adheridos	Limpie a mano los residuos con un cepillo de nailon antes de cargar
Agua acumulada en el interior del electrodoméstico	La manguera de desagüe está colocada demasiado alta	Ajuste la manguera de desagüe según el manual
	Fallo de la bomba de desagüe	Póngase en contacto con el servicio posventa
	Fallo de la válvula de entrada	Póngase en contacto con el servicio posventa

Si las soluciones anteriores no pueden resolver los problemas, detenga el electrodoméstico inmediatamente y corte el suministro eléctrico y de agua. Póngase en contacto con el servicio posventa.

DATOS TÉCNICOS

D3

Ítem	Especificación
Dimensiones externas	Ancho 598 × Alto 845 × Fondo 591 mm
Capacidad	14 servicios
Potencia nominal	1890 W
Voltaje	220–240 V~
Frecuencia	50 Hz
Grado de protección	IPX1
Presión del agua	0,04–1,0 MPa
Modo de control	Automático
Normas de ejecución	EN 60335-1 · EN 60335-2-5

Debido a la mejora continua de los productos, los parámetros técnicos de este manual pueden modificarse sin previo aviso.

- Proporcione comprobantes válidos para la compra de productos durante el período de garantía:
- factura o código SN del producto.
- Garantía gratuita dentro de los 12 meses, contados desde la fecha del código SN del producto al salir de fábrica.
- Las siguientes condiciones no están cubiertas por el mantenimiento gratuito durante el período de garantía:
  a. Daños causados por uso y mantenimiento inadecuados por parte del usuario.
  b. No presentar comprobantes válidos (ni factura ni código SN del producto), comprobantes poco claros, imposibles de confirmar o alterados.
  c. Daños causados por desastres naturales inevitables (tifones, tormentas de nieve, granizo, terremotos, flujos de escombros, etc.).
  d. Reparaciones realizadas por terceros no calificados.

TARJETA DE REGISTRO DE MANTENIMIENTO

Frecuencia de mantenimiento	Fenómeno de falla	Registro de mantenimiento	Fecha de mantenimiento	Firma de mantenimiento

Después del mantenimiento, el personal de servicio debe registrar el estado del mantenimiento para ofrecerle un mejor servicio en el futuro.

DECLARACIÓN

A medida que la tecnología de nuestros productos innova y mejora, las especificaciones de este modelo pueden cambiar sin previo aviso. Las imágenes incluidas en este manual de instrucciones son solo ilustrativas y no deben considerarse representaciones definitivas del producto adquirido.
Podemos actualizar nuestros estándares de fabricación para reflejar mejoras en el producto.
Tenga en cuenta que dichas actualizaciones no modifican de forma retroactiva las especificaciones ni los estándares de los productos ya vendidos.

SVAN TRADING S.L.
Imported by B73737553
Av. Altos Hornos S/N. Pto. Sagunto (46520). Valencia, España.
info@svanelectro.com
ES 960600034 | PT 00351300305065

svan

MANUAL DE UTILIZAÇÃO
LAVA-LOUÇAS

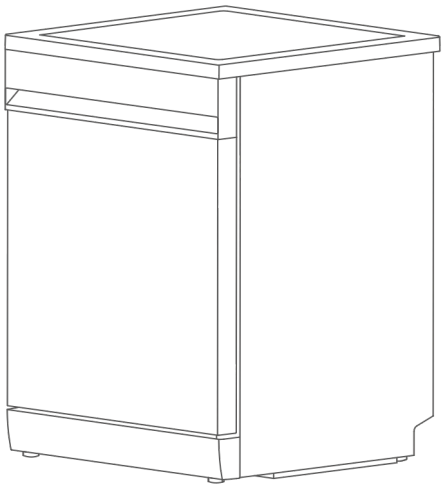

SJ13602ED

Leia atentamente este manual e conserve-o para futuras consultas.

IÍNDICE

SEGURANÇA A

Instruções importantes de segurança A1

SEGURANÇA B

Descrição do produto B1
Dimensões de instalação B2
Tubo de entrada de água e tubo de drenagem B3
Instalação no móvel B4
Entrada e drenagem da água B5
Fixação da lava-louças B6

COMO UTILIZAR C

Materiais de consumo C1
Carregamento do cesto C2
Funcionamento C3
Limpeza e manutenção C4

ASSISTÊNCIA TÉCNICA E SERVIÇO AO CLIENTE D

Códigos de erro D1
Solução de problemas D2
Dados técnicos D3
Serviço ao cliente D4
Declaração D5

⚠ **Aviso**
Neste manual estão incluídas importantes instruções de segurança.
Leia-as atentamente antes da instalação e da utilização.
► Este aparelho é destinado ao uso doméstico e a aplicações semelhantes.
► Este aparelho pode ser utilizado por crianças a partir de 8 anos e por pessoas com capacidades físicas, sensoriais ou mentais reduzidas, ou com pouca experiência e conhecimento, desde que sejam supervisionadas ou tenham recebido instruções sobre o uso seguro do aparelho e compreendam os riscos envolvidos. As crianças não devem brincar com o aparelho. A limpeza e a manutenção não devem ser realizadas por crianças sem supervisão. (Em conformidade com a EN 60335-1)
► Este aparelho não se destina ao uso por pessoas (incluindo crianças) com capacidades físicas, sensoriais ou mentais reduzidas, ou com pouca experiência e conhecimento, a menos que sejam supervisionadas ou instruídas quanto ao uso do aparelho por uma pessoa responsável pela sua segurança. (Em conformidade com a IEC 60335-1)
► As crianças devem ser supervisionadas para garantir que não brinquem com o aparelho.
► A altura recomendada para a instalação do tubo de drenagem (medida a partir da parte inferior do aparelho) deve estar entre 40 e 60 cm.
► O aparelho deve ser ligado à rede hídrica utilizando tubos novos. Tubos antigos não devem ser reutilizados.
► A porta não deve ser deixada aberta, pois isso pode aumentar o risco de tropeços.
► Não se apoiar, não se sentar nem subir sobre a porta ou sobre o cesto da lava-louças.
► Não colocar objetos pesados sobre a porta nem apoiar-se nela quando estiver aberta. O aparelho pode tombar para a frente.

► Utilize exclusivamente detergentes específicos. Nunca use sabão, detergente para roupas ou detergente para lavagem manual na lava-louças.
► Durante o carregamento dos itens a serem lavados:
• Posicione os objetos cortantes de forma que não possam danificar a vedação da porta.
• Advertência: facas e outros utensílios com pontas afiadas devem ser colocados no cesto com as pontas voltadas para baixo ou em posição horizontal.
► Utilize apenas detergente e abrilhantador próprios para lava-louças automáticas.
► Não lave itens de plástico, a menos que estejam identificados como próprios para lava-louças ou equivalentes. Para itens de plástico sem essa indicação, consulte as recomendações do fabricante.
► Não abra a porta durante o funcionamento, pois o vapor pode causar lesões. Se for necessário carregar ou descarregar alguns utensílios, pressione o botão Pausa e aguarde 10 segundos; em seguida, abra levemente a porta e espere até que o vapor se dissipe completamente.
► Este aparelho destina-se exclusivamente ao uso interno e apenas para uso doméstico. Para evitar o risco de choque elétrico, não mergulhe o aparelho, o cabo ou o plugue em água ou em qualquer outro líquido.
► Se o cabo de alimentação estiver danificado, ele deve ser substituído pelo fabricante, pelo serviço de assistência técnica ou por uma pessoa qualificada, a fim de evitar riscos.
► Durante a instalação, o cabo de alimentação não deve ser dobrado ou esmagado de forma excessiva ou perigosa.
► Desconecte o aparelho antes de realizar qualquer operação de limpeza ou manutenção. Utilize um pano macio levemente umedecido com detergente suave e, em seguida, seque com um pano seco.
► O uso inadequado pode danificar o aparelho ou causar lesões ao usuário.
► Em caso de falha, entre em contato imediatamente com o serviço de assistência técnica. Não desmonte nem remonte o aparelho por conta própria.

► Não reparar o aparelho por conta própria.
► A alimentação elétrica deve incluir um condutor de aterramento. Isso protege eficazmente o usuário contra riscos de choque elétrico causados por fugas de corrente.
► Nunca ligar o cabo de alimentação durante uma tempestade.
► Após a instalação, certifique-se de que as ligações de água e de eletricidade estejam corretamente efetuadas antes de utilizar o aparelho.
► Esta lava-louças é um aparelho automático; não adicionar água manualmente enquanto o aparelho estiver em funcionamento. Isso pode causar transbordamentos e situações perigosas.
► Não mover nem limpar o aparelho enquanto estiver em funcionamento. Podem ocorrer choques elétricos ou vazamentos de água.
► No tubo de drenagem e no cabo de alimentação há abraçadeiras de fixação; utilize tesouras de ponta arredondada para cortá-las. Tesouras afiadas podem danificar o tubo ou o cabo e causar vazamentos.
► Não utilizar o aparelho em ambientes úmidos. A umidade elevada pode provocar corrosão e até vazamentos.
► O detergente específico deve ser mantido fora do alcance das crianças. Os detergentes contêm substâncias ácidas e alcalinas muito perigosas para crianças.
► Os utensílios estarão quentes após a lavagem; removê-los com cuidado após 30 minutos.
► Após receber o produto no inverno, deixar o aparelho à temperatura ambiente por 8 horas para evitar a formação de gotículas na superfície de vidro, que poderiam danificar o aparelho.
► Utilizar tesouras de lâmina plana para cortar as abraçadeiras dos tubos de água e dos cabos de alimentação durante o desembalamento.
► Posicionar o aparelho no local desejado e verificar se está corretamente nivelado.
► Não colocar objetos nas laterais do aparelho. As aberturas não devem ser obstruídas por tapetes.
► Após o uso do aparelho, fechar o fornecimento de água e desligar a alimentação elétrica.
► Durante a utilização da lava-louças, respeitar sempre as precauções básicas de segurança.

incluindo os seguintes pontos:
• Ler todas as instruções antes de utilizar a lava-louças.
• Utilizar a lava-louças exclusivamente para o uso para o qual foi projetada.
• Utilizar apenas detergentes ou agentes de enxágue recomendados para lava-louças e mantê-los fora do alcance das crianças.
• A temperatura do elemento de aquecimento ultrapassa 60 °C durante o funcionamento. Não tocar no elemento de aquecimento durante ou imediatamente após o uso.
• Não utilizar a lava-louças a menos que todos os painéis de fechamento estejam corretamente posicionados.
• Não manusear indevidamente os comandos.
• Não forçar, não sentar nem apoiar-se sobre a porta ou sobre o cesto da lava-louças.
• Para reduzir o risco de ferimentos, não permitir que crianças brinquem dentro ou sobre a lava-louças.
• Em determinadas condições, pode formar-se hidrogênio em um sistema de água quente que não tenha sido utilizado por duas semanas ou mais.
⚠ O GÁS HIDROGÊNIO É EXPLOSIVO. Se o sistema de água quente não tiver sido utilizado por esse período, antes de usar a lava-louças, abrir todas as torneiras de água quente e deixar a água correr por vários minutos. Isso permitirá eliminar eventuais acúmulos de hidrogênio. Como o gás é inflamável, não fumar nem utilizar chamas abertas durante esta operação.
• Remover a porta do compartimento de lavagem ao desativar ou descartar uma lava-louças antiga.
► Utilizar água fria ou morna que não exceda 50 °C.
► O número máximo de serviços (conjuntos) laváveis é 14.
► A pressão máxima permitida da água de entrada é 1,00 MPa.
► A pressão mínima permitida da água de entrada é 0,04 MPa.

Instruções de aterramento

► Este aparelho deve ser aterrado. Em caso de mau funcionamento ou avaria, o aterramento reduz o risco de choque elétrico ao fornecer um caminho de menor resistência para a corrente elétrica.

► Este aparelho está equipado com um cabo que inclui um condutor de aterramento do equipamento e um plugue com contato de aterramento. O plugue deve ser conectado a uma tomada apropriada, instalada e aterrada de acordo com todos os códigos e regulamentos locais.

► Uma conexão incorreta do condutor de aterramento do equipamento pode resultar em risco de choque elétrico.

► Em caso de dúvida quanto ao correto aterramento do aparelho, consulte um eletricista qualificado ou o serviço técnico. Não modifique o plugue fornecido com o aparelho; se ele não se encaixar na tomada, solicite a instalação de uma tomada adequada por um eletricista qualificado.

► Não utilize réguas de tomadas nem extensões elétricas.



DESCARTE DA EMBALAGEM E DO PRODUTO

Descartar a embalagem respeitando o meio ambiente. Este aparelho está identificado em conformidade com a Diretiva Europeia 2012/19/UE sobre resíduos de equipamentos elétricos e eletrônicos (REEE). Essa diretiva estabelece o quadro para a devolução e a reciclagem de aparelhos usados, aplicável em toda a União Europeia.

INFORMAÇÕES SOBRE A EMBALAGEM:

Os materiais de embalagem do produto são fabricados com materiais recicláveis, em conformidade com as normas nacionais de proteção ambiental. Não descarte os materiais de embalagem junto com o lixo doméstico ou outros resíduos. Entregue-os nos pontos de recolha de materiais de embalagem designados pelas autoridades locais.

1. Partes e características

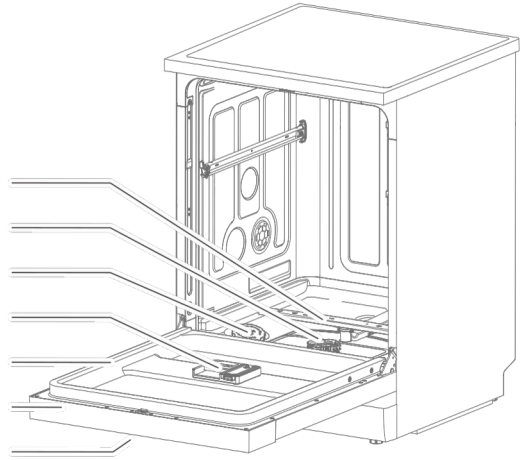

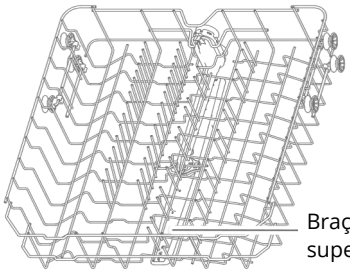

Cesto superior

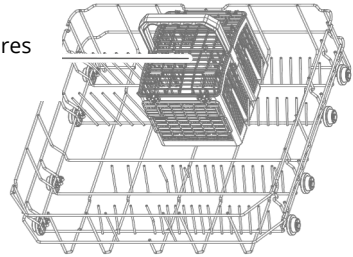

Cesto inferior

2. Acessórios



Mangueira de entrada de água x1



Funil x1

1. Com painel superior

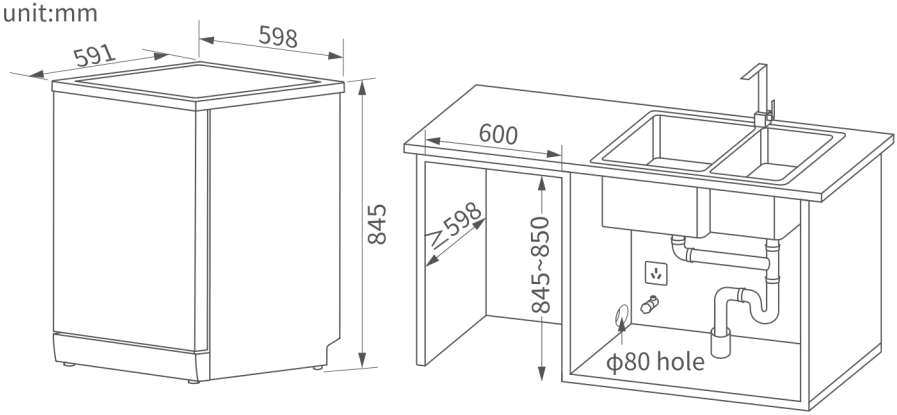

2. Sem painel superior

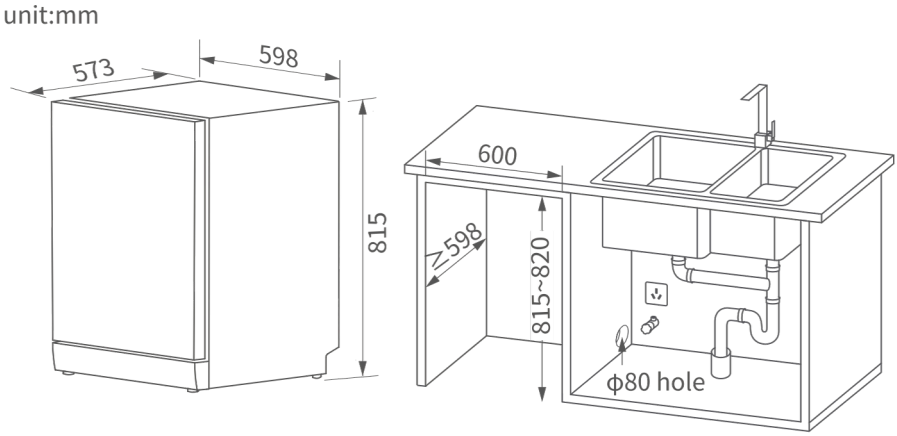

⚠ AVISO

A lava-louças não deve ser posicionada sobre uma mesa.

A lava-louças com painel superior pode ser utilizada como instalação independente ou embutida.

A lava-louças sem painel superior deve ser utilizada apenas para instalação embutida.

A altura do nicho do móvel não deve exceder a altura da lava-louças em mais de 5 mm.

Certifique-se de que não haja materiais inflamáveis ou explosivos próximos à lava-louças.

Não devem passar tubulações de gás nem mangueiras de borracha pela área de instalação, exceto o tubo de entrada de água.

3. Remoção do painel superior

O painel superior pode ser removido se a altura da abertura do móvel for insuficiente.

1. Remova os dois parafusos localizados na parte traseira da lava-louças. Guarde corretamente os parafusos e o painel superior para uso futuro.
2. Puxe o painel superior para trás e, em seguida, levante-o para removê-lo.

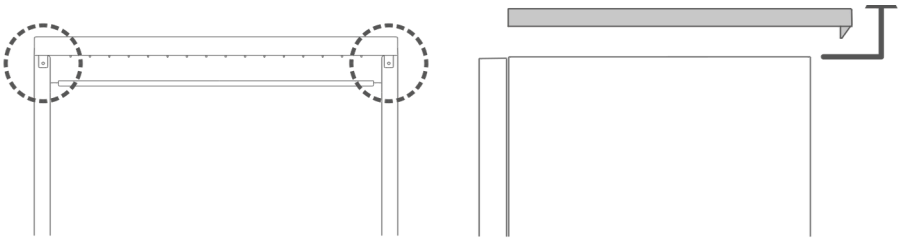

MANGUEIRA DE ENTRADA DE ÁGUA E MANGUEIRA DE DRENAGEM

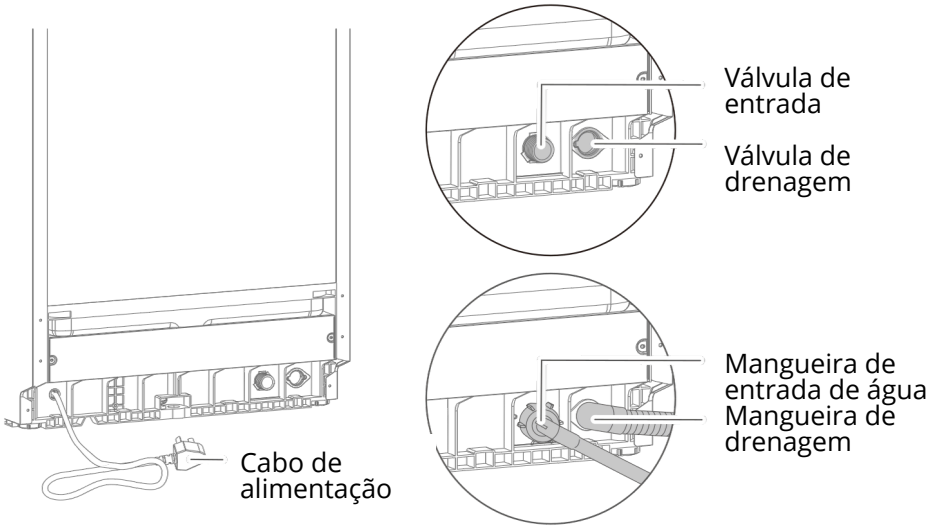

Se for escolhida a instalação embutida, é necessário aplicar uma fita própria resistente ao vapor. Colar a fita na parte superior da abertura do móvel.

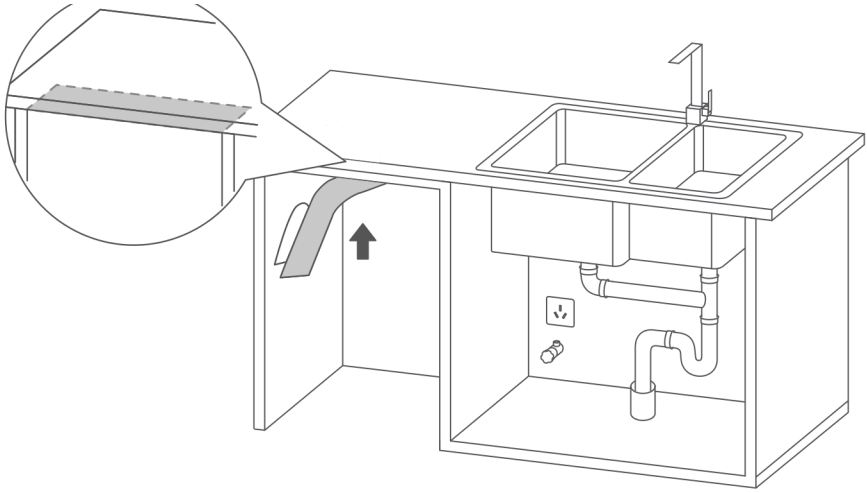

Empurrar a lava-louças para o interior do móvel. Ao mesmo tempo, o cabo de alimentação, o tubo de entrada de água e o tubo de drenagem devem passar pelos orifícios de entrada e saída previstos. Certifique-se de que não fiquem dobrados.

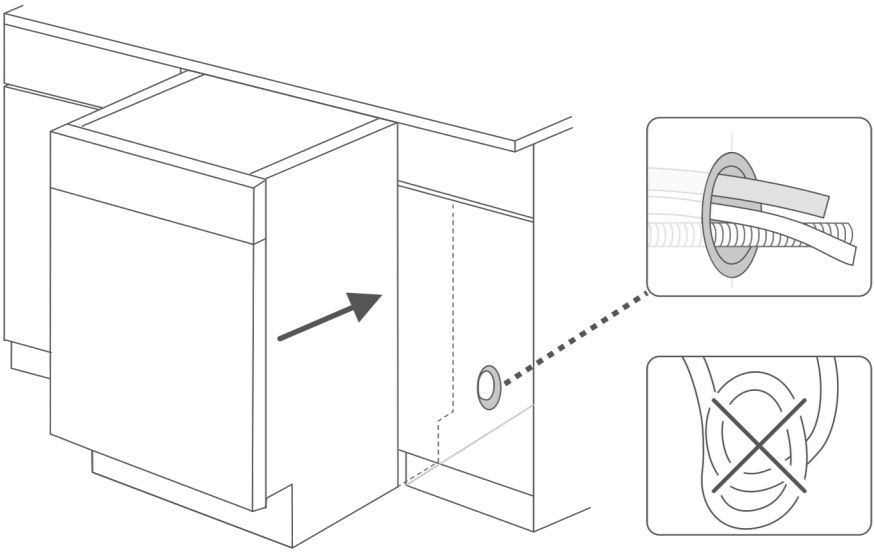

ENTRADA E DRENAGEM DA ÁGUA

1. Entrada de água

Certifique-se de que o tubo de entrada de água esteja corretamente ligado e firmemente fixado ao conector.

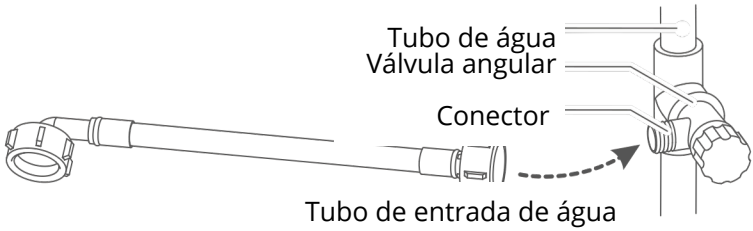

2. Drenagem da água

Insira o tubo de drenagem no orifício de escoamento para evitar que se solte durante a drenagem da água.

O tubo de drenagem não deve ser dobrado nem esmagado, para garantir um escoamento suave.

Se o tubo de drenagem for demasiado longo durante a instalação ou a reparação da lava-louças, pode provocar uma drenagem insuficiente.

O tubo de drenagem não deve ser encurtado; se for necessário prolongá-lo, o comprimento não deve exceder 5 metros, caso contrário o desempenho da lavagem pode ser comprometido.

O orifício de drenagem não necessita de um dispositivo de proteção contra refluxo.

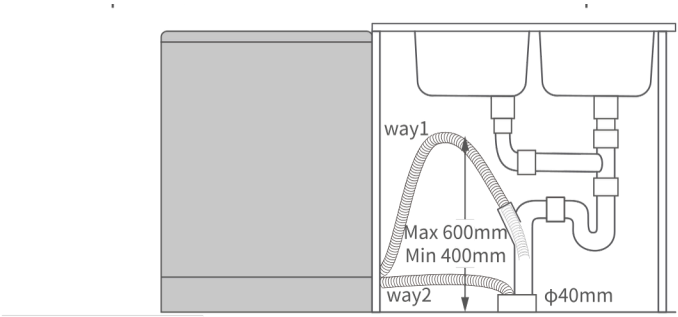

⚠ AVISO

O tubo de entrada de água não pode ser reutilizado.

Não utilizar tubos de entrada de água usados ou danificados.

A temperatura da água de entrada não deve exceder 50 °C.

Na primeira utilização, a água no interior do aparelho pode tornar-se amarelada; isso é normal e deve-se ao contacto prolongado do amaciante com a água. É possível utilizar o aparelho com total tranquilidade.

Cada aparelho é submetido a um teste com água na fábrica. É normal encontrar resíduos de água no interior do aparelho. Pode utilizá-lo sem preocupações.

1. Ajuste
   1. Certifique-se de que o aparelho esteja posicionado de forma estável no piso; caso contrário, podem ocorrer transbordamentos e vazamentos elétricos.
   2. Se a lava-louças não puder ser posicionada verticalmente, é possível ajustar os pés reguláveis para nivelá-la.

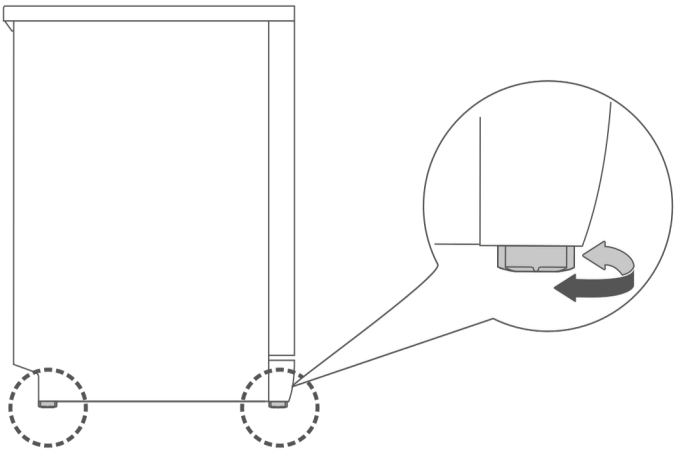

Certifique-se de que a lava-louças esteja corretamente nivelada após o ajuste.

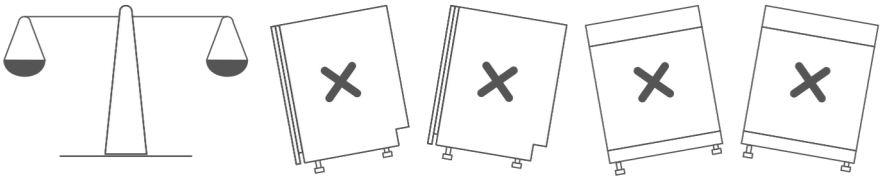

2. Verificação

Após a instalação, verifique a lava-louças da seguinte forma:

► Se a lava-louças está nivelada horizontalmente.

► Se a alimentação elétrica está conectada e se a lava-louças funciona normalmente.

► Se a mangueira de entrada de água e a mangueira de drenagem estão corretamente conectadas.

► Se todos os materiais de embalagem foram removidos do interior da lava-louças.

1. Detergente

O detergente especial para lava-louças elimina a gordura e os resíduos de alimentos. É necessário utilizá-lo a cada uso do aparelho. A quantidade de detergente a ser utilizada depende da quantidade e do tipo de sujeira presente nos utensílios.

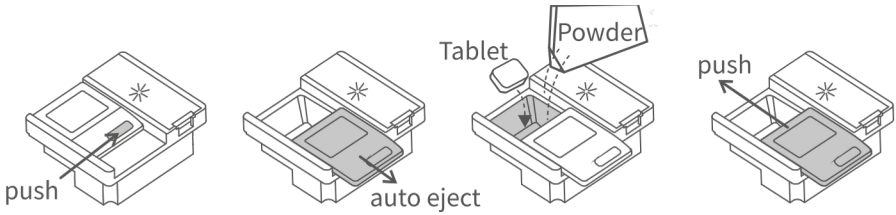

2. Líquido de enxágue (brilhante)

Ajuda na secagem e proporciona brilho à louça, deixando-a como nova. O líquido de enxágue é necessário no primeiro uso da lava-louças. Trata-se de um consumível recarregável. Quando o ícone “Rinse” (líquido de enxágue) acender, será necessário reabastecê-lo.

Passos:

1. Abra a tampa do distribuidor.
2. Despeje lentamente o líquido de enxágue no compartimento designado.
3. Feche bem a tampa.
4. Limpe qualquer respingo com um pano.

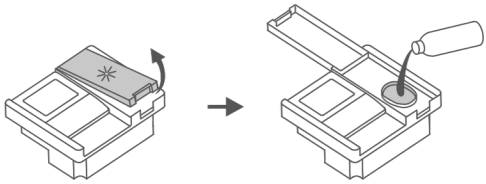



Configuração:

1. Pressione o botão Ligar/Desligar por 1 segundo.
2. Dentro de 60 segundos após ligar o aparelho, pressione simultaneamente o botão Programa e o botão Ligar/Desligar por 5 segundos para entrar no modo de configuração do distribuidor. O visor mostrará o nível atual.
3. Pressione o botão Programa para alterar o nível.
4. Se nenhuma ação for realizada no painel de controle por mais de 5 segundos, o nível selecionado será memorizado e o aparelho sairá do modo de configuração do distribuidor.

Ajuste a configuração de acordo com o uso. A configuração padrão é d4. Para testes de eficiência energética, o nível deve ser ajustado para d6. Um valor mais alto corresponde a uma dosagem maior e vice-versa. Se a superfície permanecer gordurosa, reduza a configuração e realize a lavagem novamente.

3. Amaciante de água
O amaciante de água reduz a acumulação de calcário e mantém a louça como nova. É ideal para zonas com água dura. A água mais dura requer maior consumo de sal.
▶ Se a alimentação elétrica for interrompida enquanto a lava-louças estiver em funcionamento, o amaciante de água reiniciará e começará a contar novamente.
Se o amaciante de água estiver desativado, o ícone “Sal” permanece apagado.

Dureza da água (ppm)	0–90	91–200	201–300	301–400	401–500	plus de 500
Configuraçõ es de dureza	H1*	H2	H3	H4 (Par défaut)	H5	H6

Configuração:
1. Pressione o botão Ligar/Desligar por 1 segundo.
2. Dentro de 60 segundos após ligar, pressione o botão Início/Pausa por 5 segundos para entrar no modo de configuração.
3. Os indicadores “Sal” acenderão, indicando que o aparelho está em modo de configuração.
4. Pressione o botão Início/Pausa para selecionar a configuração. O display mostrará ciclicamente: H1 → H2 → H3 → H4 → H5 → H6.
5. Após 5 segundos sem qualquer operação, a seleção será guardada e o aparelho entrará em modo standby.

4. Sal especial

Na primeira utilização, adicionar 1000 g de sal específico para lava-louças.
É estritamente proibido utilizar sal não específico para lava-louças.
Não é necessário recarregar quando o ícone “Sal” estiver apagado.
Nota: o sal pode permanecer visível até ser completamente dissolvido.
Passos:
1. Rodar a tampa no sentido anti-horário e removê-la.
2. Encher o amaciante de água com sal (cerca de 1000 g). No primeiro arranque, adicionar também um pouco de água limpa.
3. Voltar a colocar a tampa girando no sentido horário para fechar bem e limpar com um pano limpo.
4. Executar o programa “Rápido” para enxaguar o sal derramado ou o eventual excesso de solução.

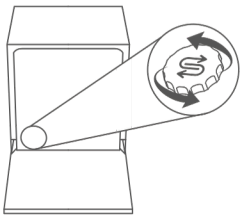




CARREGAMENTO DO CESTO

C2

1. Seleção de utensílios
Utensílios compatíveis com lava-louças:
Louça de cerâmica, vidro e talheres de aço inoxidável.

⚠ ATENÇÃO
► Utensílios de metal precioso, alumínio ou com esmalte colorido podem ficar opacos após a lavagem na lava-louças.
► Talheres de bambu ou madeira podem afrouxar ou rachar em altas temperaturas.
► Para utensílios de plástico ou artigos com partes plásticas, consulte as instruções do fabricante, pois podem deformar ou rachar em altas temperaturas.
► Panos de limpeza podem causar falhas no funcionamento da lava-louças.
► Artigos de ferro fundido podem enferrujar se lavados na lava-louças.

2. Recomendações de posicionamento



► Remova os resíduos grandes de alimentos, como ossos ou folhas de vegetais, antes de colocá-los na lava-louças.
► Coloque todos os utensílios com as superfícies sujas voltadas para baixo. Utensílios colocados planos ou invertidos podem causar acúmulo de água na parte superior.
► Certifique-se de que os utensílios não ultrapassem o cesto, pois isso pode obstruir a rotação dos braços aspersores.
► Para evitar que utensílios pequenos caiam do cesto e obstruam a rotação dos braços aspersores, evite colocar objetos pequenos soltos na lava-louças.
► Ao deslizar o cesto para dentro, tenha cuidado para não bater utensílios cortantes contra a vedação interna.
► Evite riscar o revestimento superior do cesto, pois isso pode causar corrosão.
► Coloque os talheres soltos, sem organizar, com as pontas voltadas para baixo no cesto de talheres.
► Coloque facas e outros utensílios com pontas afiadas no cesto com as pontas voltadas para baixo ou em posição horizontal.
CONSELHO: Após inserir o cesto, gire o braço aspersor para garantir que ele possa girar livremente.

3. CARREGAMENTO

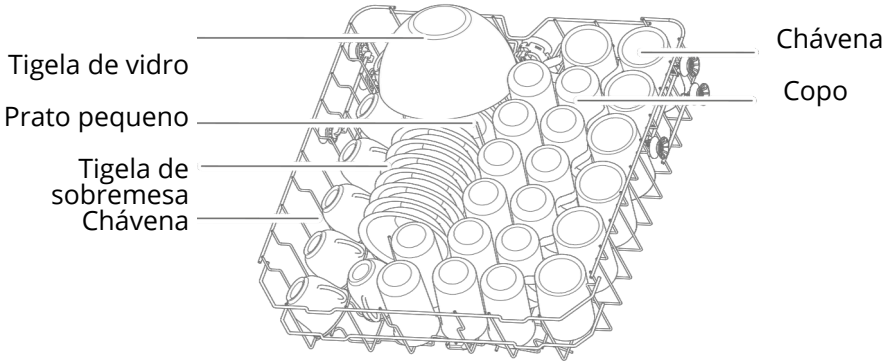

Cesto superior

O posicionamento de duas colheres na porta deve ser feito em posição inclinada; caso contrário, bloquearão os braços aspersores e reduzirão a eficácia da limpeza.

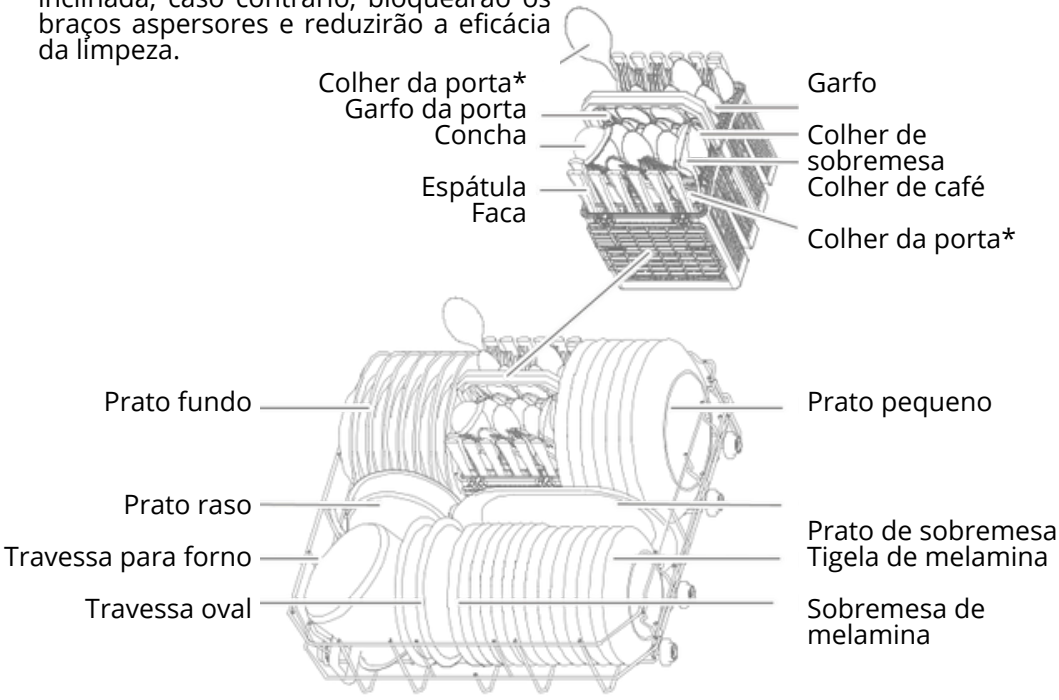

Cesto inferior

1. Programas

Programa	Tipo de sujeira	Detergente (pó de lavagem)	Duração do ciclo
Universal	Pratos do dia a dia com resíduos alimentares normais	22 g	2:30
ECO	Programa mais eficiente segundo o ecodesign da UE, baseado no consumo	22 g	4:00
Intensivo	Sujeira pesada, resíduos de comida incrustados ou secos	22 g	3:20
Express	Lavagem rápida que remove sujeira leve em pouco mais de uma hora	22 g	1:20
Vidro	Vidraria, porcelana fina, cristal	22 g	1:30
Rápido	Sujeira leve ou necessidades urgentes de limpeza	–	0:35

ATENÇÃO
Não utilizar uma quantidade excessiva de detergente. O excesso de detergente não só produz muita espuma, como também reduz a eficácia da lavagem.
O tempo real de funcionamento de cada programa pode variar conforme a duração do ciclo pré-programado, a temperatura da água, a quantidade de louça, o tipo de sujeira e a regeneração do amaciante de água. Essa variação é normal: utilize a lava-louças com confiança.

2. PAINEL DE CONTROLO

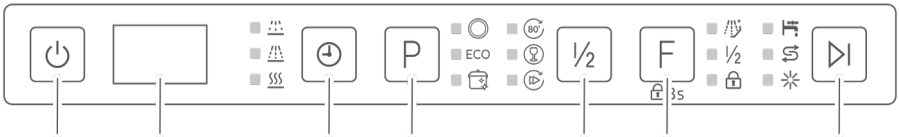

- •Prelavaggio
- • Lavaggio
- •Asciugatura
- • Funzione Rinse+*
- • Mezzo carico
- • Blocco bambini
- • Verificare l'alimentazione dell'acqua
- • Riempire il sale
- • Riempire il brillantante

Esta função pode adicionar um enxaguamento adicional para limpar a loiça suja de forma mais eficaz.

3. Funcionamento

1. Ligue a lava-louças pressionando o botão Ligar/Desligar por 1 segundo.

2. Selecione um programa de lavagem com o botão Programa. Escolha o programa adequado.

3. Inicie o programa de lavagem pressionando o botão Início/Pausa.

⚠ ATENÇÃO
- Para mudar de programa durante o funcionamento: mantenha pressionado o botão Ligar/Desligar para desligar a lava-louças, ligue-a novamente e selecione o programa desejado.
- Ao selecionar o modo ECO, algumas funções adicionais são desativadas devido à configuração predefinida do programa.
- Todos os braços aspersores são reiniciados após o reinício da lava-louças.

4. Funções



FUNÇÃO (F)
Selecione esta opção para adicionar a função Rinse+.
Manter o botão pressionado por 3 segundos ativa ou desativa a função de bloqueio para crianças.



MEIA CARGA (1/2)
Esta função permite reduzir o tempo de lavagem e o consumo de água enquanto a lava-louças está em funcionamento.
O nível de redução do tempo e do consumo de água depende de cada programa.



PROGRAMA (P)
Pressione este botão para selecionar o programa de lavagem adequado; o visor alternará entre P1, P2, P3, etc.



INÍCIO DIFERIDO
É possível atrasar o início do programa em até 24 horas.



Ligue a lava-louças pressionando o botão Liga/Desliga por 1 segundo.

Pressione o botão Programa para selecionar um programa adequado.

Pressione o botão Início Diferido; o visor mostrará ciclicamente os horários de H:00 até H:24. Selecione o horário de início desejado.

Se mantiver o botão pressionado por 3 segundos, o visor retornará a H:00, indicando que nenhum horário foi selecionado.

Pressione o botão Início/Pausa para iniciar o programa com início diferido.

Após o uso, podem acumular-se resíduos no interior do aparelho. Limpar imediatamente quando estiverem visíveis e realizar manutenção regular.

1. Limpeza do filtro
   1. Girar o filtro cilíndrico no sentido anti-horário e puxá-lo para removê-lo.
   2. Enxaguar o conjunto interno do filtro sob água corrente. Evitar o uso de lã de aço ou escovas metálicas, pois objetos abrasivos metálicos podem causar corrosão dos componentes do filtro.

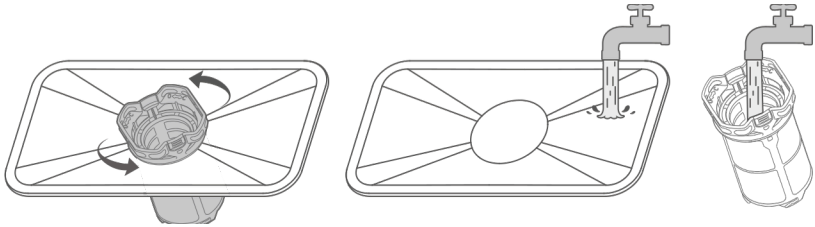

3. Após a limpeza, reinstalar o filtro grande e o filtro cilíndrico girando-os no sentido horário até ao final, garantindo que os sinais triangulares do filtro estejam alinhados.

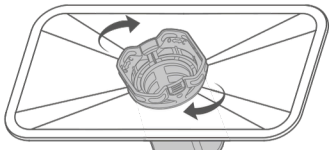

2. Limpeza dos braços aspersores
   1. Segurar firmemente com uma mão e, com a outra, girar o braço aspersor superior no sentido anti-horário e puxar para removê-lo.
   2. Remover o cesto principal e, em seguida, extrair o braço aspersor inferior puxando-o diretamente para cima.
   3. Se os orifícios dos braços aspersores estiverem obstruídos, limpá-los cuidadosamente utilizando um fio fino e enxaguar com água.

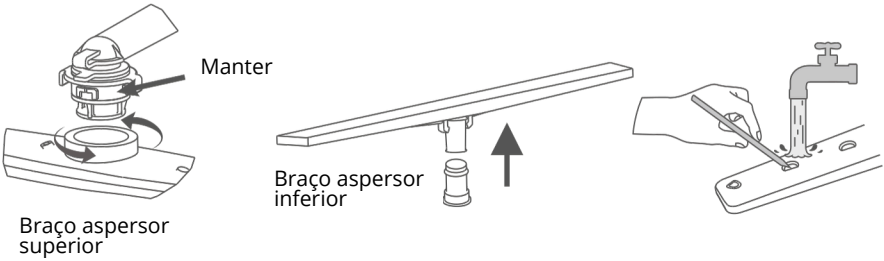

3. Limpeza interna

Limpar as guarnições e as áreas de difícil acesso com uma solução de ácido cítrico ou um produto adequado.

Utilizar exclusivamente detergentes específicos para lava-louças para a cuba interna e os componentes internos. Seguir as instruções do detergente.

Não utilizar detergente para louça manual, detergente para roupas ou produtos similares no detergente para lava-louças.

Problema	Causa	Solução
Os utensílios ficam molhados	O abrilhantador está esgotado ou insuficiente	Adicionar abrilhantador e ajustar o dosador para o nível máximo
	Os utensílios estão dispostos incorretamente no cesto	Recarregar a lava-louças seguindo as regras de posicionamento
	O ciclo de lavagem ainda está em andamento	Aguardar a conclusão do ciclo
	O programa selecionado não inclui secagem	Este programa não dispõe da função de secagem
A pastilha de detergente não se dissolve	Os orifícios dos braços aspersores estão obstruídos	Limpar os orifícios dos braços aspersores e executar um ciclo de lavagem rápido
	Foi utilizada uma quantidade excessiva de detergente	Iniciar um ciclo de lavagem rápido; da próxima vez, utilizar a quantidade correta
	Foi utilizado um detergente de baixa qualidade	Utilizar um detergente específico na dosagem recomendada e executar um ciclo de lavagem rápido
Excesso de gotas na cuba	O reservatório de abrilhantador está vazio	Encher o reservatório de abrilhantador
Leves gotas na cuba	Resíduo normal (sem impacto)	/
Espuma no interior da cuba	Utilização de detergente não específico ou sobredosagem de detergente	Se houver excesso de espuma: abrir a porta e deixar a espuma dissipar naturalmente. Enxaguar a cuba com água fria e repetir até a completa eliminação da espuma

RESOLUÇÃO DE PROBLEMAS

D2

Problema	Causa	Solução
Os utensílios estão molhados	O abrilhantador acabou ou é insuficiente	Adicione abrilhantador e ajuste o dosador para o nível máximo
	Os utensílios estão mal posicionados no cesto	Recarregue a lava-louças seguindo as regras de colocação
	O ciclo de lavagem ainda está em andamento	Aguarde o término do ciclo
	O programa selecionado não inclui secagem	Este programa não possui função de secagem
A pastilha ou o detergente não se dissolvem	Os orifícios dos braços aspersores estão obstruídos	Limpe os orifícios dos braços aspersores e execute um ciclo de lavagem rápido
	Foi utilizada uma quantidade excessiva de detergente	Execute um ciclo de lavagem rápido; na próxima vez, utilize a quantidade medida
	Foi utilizado detergente de baixa qualidade	Utilize detergente específico na dosagem recomendada e execute um ciclo de lavagem rápido
Excesso de gotas na cuba	O reservatório de abrilhantador está vazio	Reabasteça o abrilhantador
Gotas leves na cuba	Resíduo normal (sem impacto)	/
Espuma no interior da cuba	1. Uso de detergente não específico 2. Dosagem excessiva de detergente	Espuma leve: abra a porta e deixe dissipar naturalmente. Espuma excessiva: remova a espuma com um pano, execute um programa por 3 minutos e repita até a completa eliminação da espuma

Problema	Causa	Solução
O aparelho emite um sinal sonoro quando é fechado e o display escurece ("FAN")	O sistema de renovação do ar não funciona	Funcionamento normal (nenhuma intervenção necessária)
Dificuldade para fechar a porta	Presença de sujeira na guarnição da porta que causa obstrução	Limpar cuidadosamente a guarnição da porta
O botão Liga/Desliga não responde	Cabo de alimentação desconectado	Conectar o cabo de alimentação e verificar a alimentação elétrica
	Fusível ou painel de controle com defeito	Limpar o painel de controle e secar bem as mãos
	Placa eletrônica com defeito	Desligar o painel de controle e ligar novamente
Os outros botões não respondem, exceto Liga/Desliga	Placa eletrônica com defeito	Limpar o painel de controle e secar bem as mãos
	Placa eletrônica com defeito	Desligar o painel de controle e ligar novamente
A luz de carga de água acende durante o enchimento	Problema na alimentação de água	Verificar a posição da válvula de água
	Válvula de entrada com defeito	Verificar o abastecimento de água e contactar o serviço pós-venda
	Válvula de entrada com defeito	Contactar o serviço pós-venda
Ruído durante o funcionamento	1. Posicionamento incorreto dos utensílios	Verificar a posição dos utensílios
	2. Obstrução dos braços aspersores	Reposicionar os utensílios
	Os utensílios não estão dispostos corretamente	Reposicionar os utensílios
Os utensílios não ficam limpos	Programa selecionado incorreto	Selecionar um programa adequado
	Uso insuficiente de detergente	Utilizar detergente específico na dosagem recomendada
	Filtro instalado incorretamente	Reinstalar corretamente o filtro
	Braços aspersores obstruídos	Limpar os braços aspersores
	Braços aspersores bloqueados	Reposicionar os utensílios
	Resíduos de comida fortemente aderidos aos utensílios	Pré-enxaguar os utensílios por um tempo adequado
	Interrupção de energia	Reiniciar o programa após restabelecer a alimentação
Resíduos de sabão	Uso excessivo de detergente	Utilizar apenas a quantidade necessária
Água acumulada no interior do aparelho	Tubo de drenagem posicionado incorretamente	Verificar o tubo de drenagem
	Tubo de drenagem entupido	Contactar o serviço pós-venda
	Válvula de entrada com defeito	Contactar o serviço pós-venda

Se as soluções acima indicadas não resolverem o problema, desligue imediatamente o aparelho, interrompa a alimentação elétrica e a entrada de água e entre em contacto com o serviço pós-venda.

Item	Especificação
Dimensões externas	Largura 598 × Altura 845 × Profundidade 591 mm
Capacidade	14 serviços
Potência nominal	1890 W
Tensão	220–240 V~
Frequência	50 Hz
Grau de proteção	IPX1
Pressão da água	0,04–1,0 MPa
Modo de controle	Automático
Normas de referência	EN 60335-1 · EN 60335-2-5

Devido à melhoria contínua dos produtos, os parâmetros técnicos deste manual podem ser modificados sem aviso prévio.

- Forneça comprovantes válidos para a compra do produto durante o período de garantia: fatura ou código SN do produto.
- Garantia gratuita de 12 meses a partir da data de saída do produto da fábrica (de acordo com o código SN).
- As seguintes condições não são cobertas pela manutenção gratuita durante o período de garantia:

a. Danos causados por uso ou manutenção inadequados por parte do usuário.
b. Falta de comprovantes válidos (nem fatura nem código SN do produto), comprovantes pouco legíveis, impossíveis de confirmar ou adulterados.
c. Danos causados por desastres naturais inevitáveis (tufões, tempestades de neve, granizo, terremotos, fluxos de detritos, etc.).
d. Reparos realizados por terceiros não qualificados.

FICHA DE REGISTRO DE MANUTENÇÃO

Frequência de manutenção	Fenômeno da falha	Registro de manutenção	Data da manutenção	Assinatura da manutenção

Após a manutenção, o pessoal de assistência deve registrar o estado do serviço para poder oferecer um atendimento melhor no futuro.

Com a evolução e o aprimoramento da tecnologia de nossos produtos, as especificações deste modelo podem ser modificadas sem aviso prévio.

As imagens incluídas neste manual de instruções são apenas ilustrativas e não devem ser consideradas representações definitivas do produto adquirido.

Podemos atualizar nossos padrões de produção para refletir melhorias no produto.

Observa-se que tais atualizações não modificam retroativamente as especificações nem os padrões dos produtos já vendidos.

SVAN TRADING S.L.
Imported by B73737553
Av. Altos Hornos S/N. Pto. Sagunto (46520). Valencia, España.
info@svanelectro.com
ES 960600034 | PT 00351300305065

svan

USER MANUAL
DISHWASHER

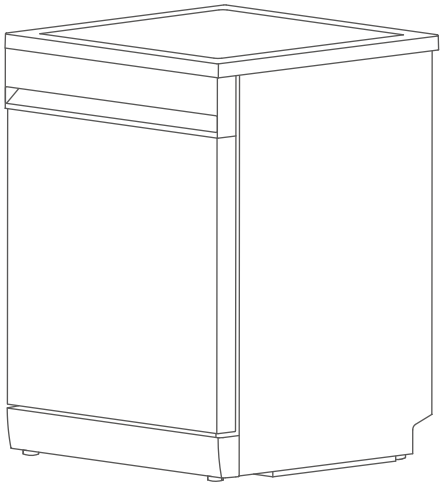

SJ13602ED

Read this manual carefully and keep it for future reference.

CONTENTS

SAFETY A

Important safety instruction A1

INSTALLATION B

Product overview B1
Installation dimensions B2
Inlet hose & drain hose B3
Install into the cabinet B4
Inlet & drain water B5
Fasten the dishwasher B6

HOW TO USE C

Consumables C1
Loading basket C2
Operation C3
Cleaning and maintenance C4

TECHNICAL SUPPORT AND CUSTOMER SERVICE D

Error code D1
Troubleshooting D2
Technical data D3
Customer service D4
Statement D5

⚠ Warning

There are important safety instructions in this manual.
Read carefully before installation and use.

▶ This appliance is intended to be used in household and similar applications.

▶ This appliance can be used by children aged from 8 years and above and persons with reduced physical, sensory or mental capabilities or lack of experience and knowledge if they have been given supervision or instruction concerning use of the appliance in a safe way and understand the hazards involved. Children shall not play with the appliance. Cleaning and user maintenance shall not be made by children without supervision. (For EN 60335-1)

▶ This appliance is not intended for use by persons(including children)with reduced physical, sensory or mental capabilities, or lack of experience and knowledge , unless they have been given supervision or instruction concerning use of the appliance by a person responsible for their safety. (For IEC 60335-1)

▶ Children should be supervised to ensure that they do not play with the appliance.

▶ The allowable height for the drain hose installation (measured from the bottom of the appliance) is 40-60 cm.

▶ The appliance is to be connected to the water mains using new hose-sets and that old hose-sets should not be reused.

▶ The door should not be left open, since this could increase the risk of tripping.

▶ Do not abuse, sit on, or stand on the door or dish rack of the dishwasher.

▶ Do not place any heavy objects on or stand on the door when it is open. The appliance could tip forward.

▶ Please use specialized detergents. Never use soap, laundry detergent, or hand washing detergent in your dishwasher.

▶ When loading items to be washed:

• Locate sharp items so that they are not likely to damage the door seal;

• Warning: Knives and other utensils with sharp points must be loaded in the basket with their points down or placed in a horizontal position.

▶ Use only detergent and rinse additives designed for an automatic dish washer.

▶ Do not wash plastic items unless they are marked dishwasher safe or the equivalent. For plastic items not so marked, check the manufacturer's recommendations.

▶ Do not open the door during operation as the steam will hurt you. If it is necessary to load or unload some utensils, please press the pause button and wait 10 seconds, then open the door slightly and wait for steam to dissipate completely.

▶ This appliance is for indoor use only, for household use only. To protect against the risk of electrical shock, do not immerse the unit, cord or plug in water or other liquid.

▶ If the supply cord is damaged, it must be replaced by the manufacturer or its service agent or a similarly qualified person in order to avoid a hazard.

▶ During installation, the power supply must not be excessively or dangerously bent or flattened.

▶ Please unplug before cleaning and maintenance the appliance. Use a soft cloth moistened with mild soap, and then use a dry cloth to wipe it again .

▶ Improper operation may damage the appliance or cause user injury.

▶ Please contact the after-sales service department immediately if the appliance breaks down. Do not reassemble or

repair the appliance by yourself.

▶ The power source must include a grounding conductor. This protects the person maximally, who is shocked by leakage.

▶ Never connect the power cord at stormy.

▶ After installation, please make sure the connection of water and power connected before using.

▶ This dishwasher is an automatic appliance, do not add water manually when the appliance is working. It will cause overflow and dangerous.

▶ Do not move or clean appliance when it is working. It might cause electrical or water leakage.

▶ There are some cable ties on the drainage pipe and power cord, please use blunt-tip scissors to cut the ties. Sharp scissor might burst the pipe and cord and cause leakage.

▶ Do not try to use this appliance in damp place. High humidity will make the appliance rust, even leakage.

▶ The specialized detergent should be put on the place where kids can not reach. Because the detergents contain acidic and alkaline, which are really dangerous to kids.

▶ Utensils will be hot after washing, please take them out after 30 minutes.

▶ Please keep the appliance at room temperature for 8 hours after receiving the product in winter, to avoid the droplets appearing on the surface of the glass, and it may damage the appliance.

▶ Please use flat scissors to cut the tie of water pipes and power lines when unpacking boxes.

▶ Position the appliance in the desired location. Confirm that the machine has been leveled.

▶ Please don't put anything else on either side, The openings must not be obstructed by carpet.

▶ After using the appliance, please cut off the power and water.

▶ When using your dishwasher, follow basic precautions,

including the following:

- Read all instructions before using the dishwasher.
- Use the dishwasher only for its intended function.
- Use only detergents or wetting agents recommended for use in a dishwasher and keep them out of the reach of children.
- Heating element temperature exceeds 60°C during operation. Do not touch the heating element during or immediately after use.
- Do not operate your dishwasher unless all enclosure panels are properly in place.
- Do not tamper with controls.
- Do not abuse, sit on, or stand on the door or dish rack of the dishwasher.
- To reduce the risk of injury, do not allow children to play in or on a dishwasher.
- Under certain conditions, hydrogen gas might be produced in a hot-water system that has not been used for two weeks or more.

⚠ HYDROGEN GAS IS EXPLOSIVE. If the hot-water system has not been used for such a period, before using the dishwasher turn on all hot-water faucets and let the water flow from each for several minutes. This will release any accumulated hydrogen gas. As the gas is flammable, do not smoke or use an open flame during this time.

- Remove the door to the washing compartment when removing an old dishwasher from service or discarding it.

▶ Please use cold water or warm water not exceeding 50°C.

▶ The maximum number of place settings to be washed is 14.

▶ The maximum permissible inlet water pressure is 1.00 MPa.

▶ The minimum permissible inlet water pressure is 0.04 MPa.

Grounding instruction

▶ This appliance must be grounded. In the event of a malfunction or breakdown, grounding will reduce the risk of an electric shock by providing a path of least resistance of electric current.

▶ This appliance is equipped with a cord having an equipment grounding conductor and a grounding plug. The plug must be plugged into an appropriate outlet that is installed and grounded in accordance with all local codes and ordinances.

▶ Improper connection of the equipment-grounding conductor can result in a risk of electric shock.

▶ Check with a qualified electrician or service representative if you are in doubt whether the appliance is properly grounded. Do not modify the plug provided with the appliance; If it will not fit the outlet, have a proper outlet installed by a qualified electrician.

▶ Please do not use power strip.

DISPOSAL OF PACKAGING AND PRODUCT



Dispose of packaging in an environmentally-friendly manner.This appliance is labelled in accordance with European Directive 2012/19/EU concerning used electrical and electronic appliances (waste electrical and electronic equipment - WEEE). The guideline determines the frame work for the return and recycling of used appliances as applicable throughout to the EU.

PACKAGE INFORMATION:
Packaging materials of the product are manufactured from recyclable materials in accordance with our National Environment Regulations. Do not dispose of the packaging materials together with the domestic or other wastes. Take them to the packaging material collection points designated by the local authorities.

1.Parts and features

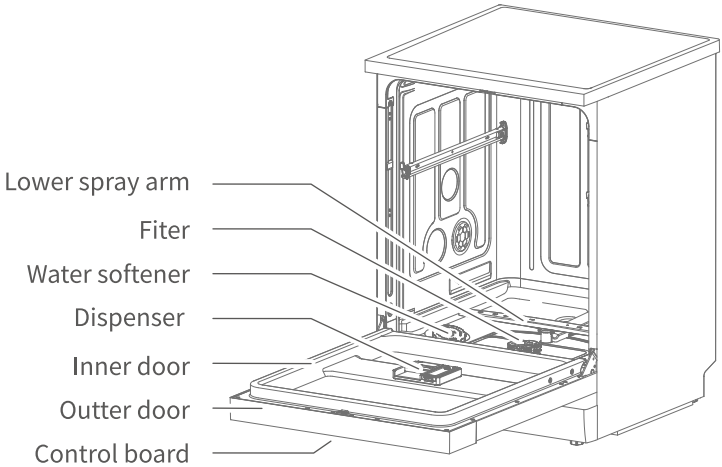

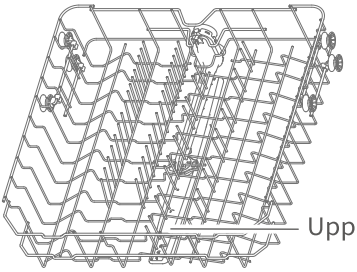

Upper basket

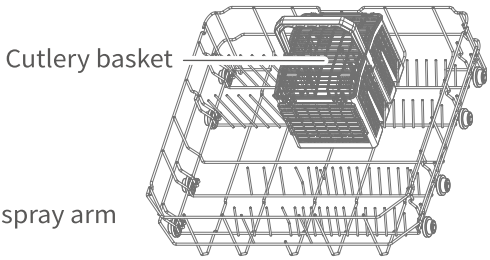

Lower basket

2.Accessories



Inlet hose x1



Funnel x1

1.With top panel

unit:mm

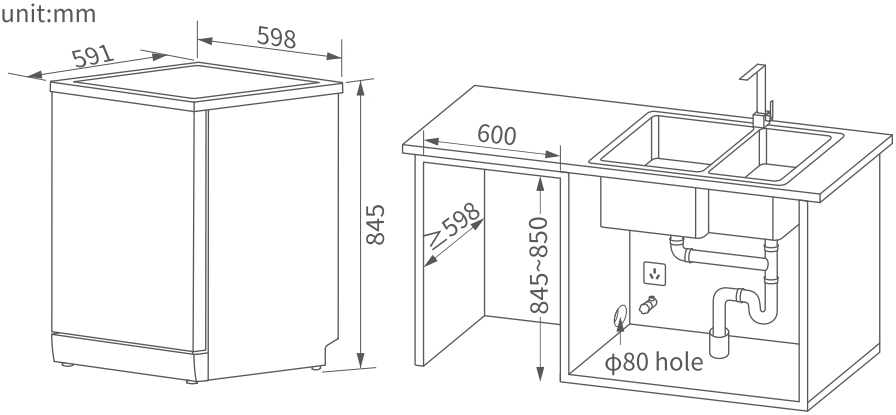

2.Without top panel

unit:mm

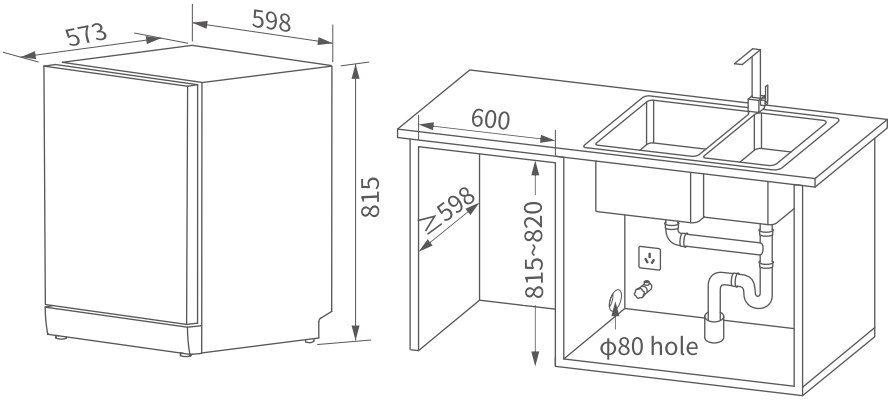

WARNING

▶ The dishwasher must not be placed on a table.
▶ The dishwasher with a top panel can be used for freestanding or built-in installation.
▶ The dishwasher without a top panel can only be used for built-in installation.
▶ The height of the cabinet hole should not exceed the height of the dishwasher by more than 5mm.
▶ Make sure there is no flammable and explosive material near dishwasher.
▶ No gas pipe, rubber pipe go through the installation place except iron pipe.

3.Remove the top panel

The top panel can be removed if the cabinet opening height is insufficient.
1. Remove the two screws at the top rear of the dishwasher. Please store the removed screws and top panel properly for future use.
2. Pull the top panel backward and then lift it to remove.

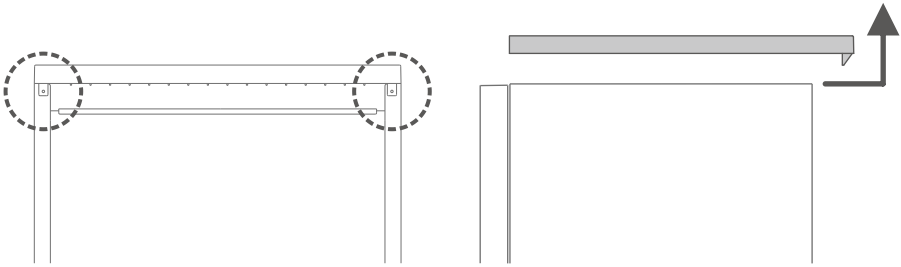

INLET HOSE & DRAIN HOSE

B3

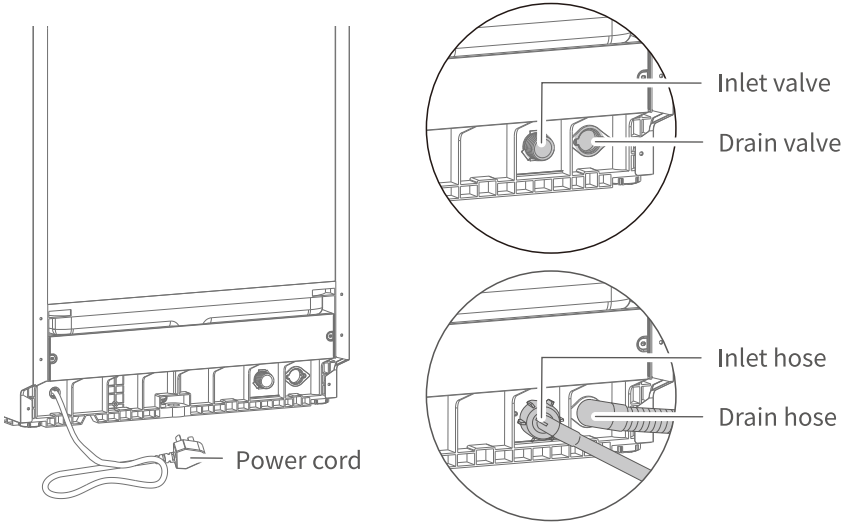

INSTALL INTO THE CABINET

If you choose a built-in installation, you must provide your own steam-resistant sticker. Stick the sticker on the top of the hole in cabinet.

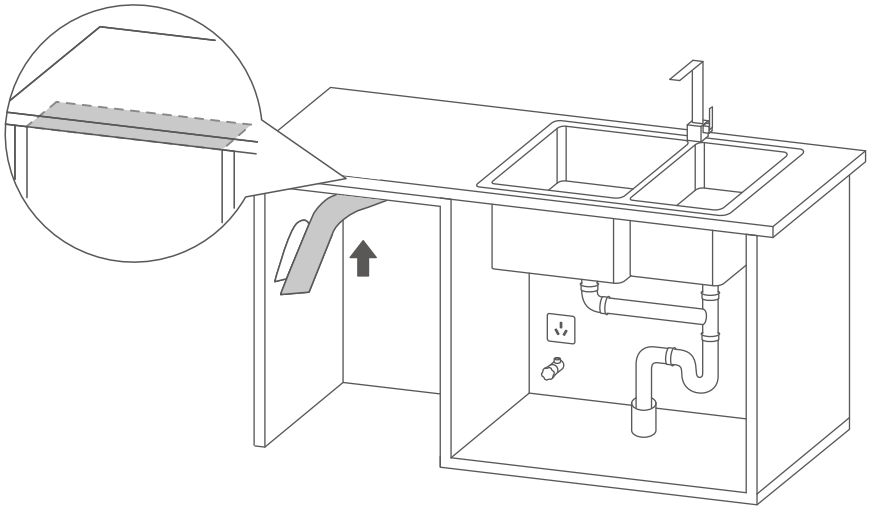

Push the dishwasher into the cabinet. At the same time the power cord, inlet hose, and the drain hose should pass through the designated entrance and exit holes. Make sure they are not folded.

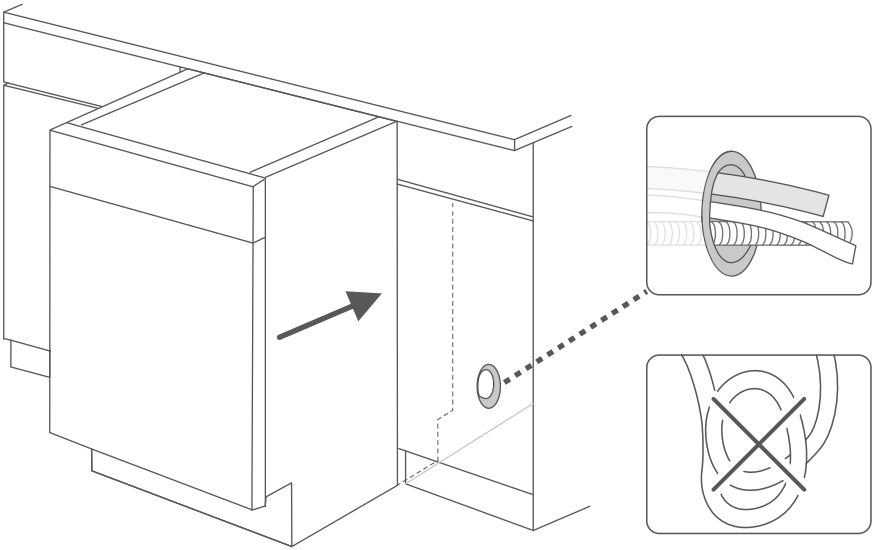

1.Inlet water

Ensure that the inlet hose is connected to the connection properly secured.

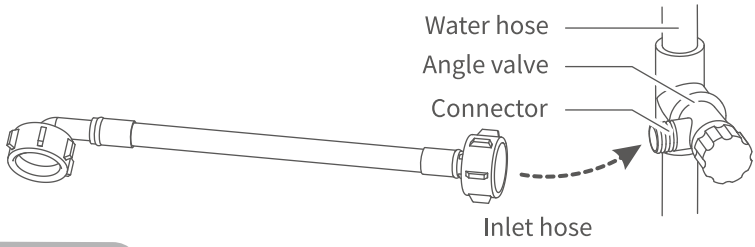

2.Drain water

▶ Insert the drain hose into the drain port at least 100mm in case of the hose out of the port when draining the water.
▶ The drain pipe can not be folded and compression deformation to keep draining water smoothly.
▶ If the drain is too long when install or repair the dishwasher, the hose can be cut according to the real state with the agreement from user.
▶ The drain pipe can not be folded, if extension is needed, do not exceed 5 meters, otherwise may affect the washing effect.
▶ The drain port need to have the overflow resisted step.

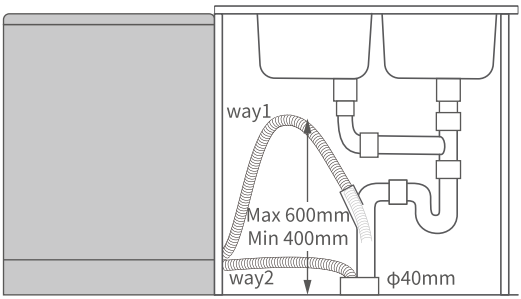

WARNING

▶ The inlet pipe can not be recycled.
▶ Do not use the old or broken inlet pipe.
▶ The inlet water temperature should not exceed 50°C.
▶ When the first time that water in, the water in appliance turns yellow which is normal; It is because the water softener in water for a long time. Please feel free to use.
▶ Every appliance have passed the water test in factory. It is normal if you found some water leave in appliance. Please feel free to use it.

1.Adjustment

1. Ensure that the appliance is situated securely on the floor; otherwise it will cause overflow and electric leakage
2. If the dishwasher can not be placed vertically, you can adjust the adjustable foot to make it balance.

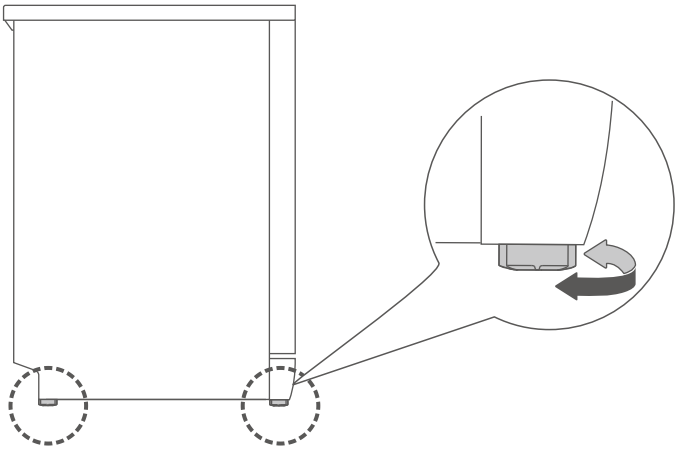

3. Ensure that the dishwasher is balanced after adjustment.

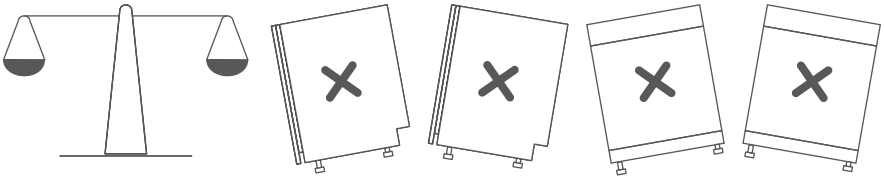

2.Check

After the installation, please check dishwasher as follows:

- ▶ Whether the dishwasher is settled horizontally.
- ▶ Whether the power is on, the dishwasher runs normally.
- ▶ Whether the inlet hose and drain hose are connected well.
- ▶ Whether all the packages are taken out of dishwasher.

1.Detergent

Special dishwasher detergent will remove oil and food residues. It is necessary every time you use the appliance. The amount of detergent you should use depends on the quantity and type of soiling present on the utensils.

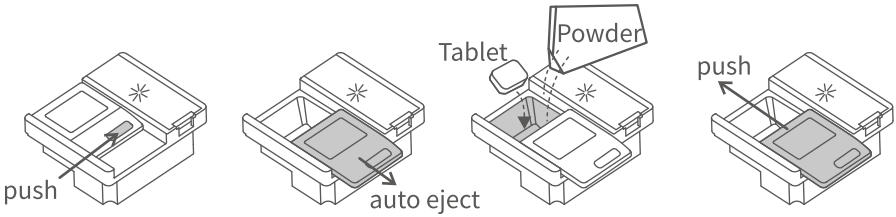

2.Rinse aid

Help to dry and shine crockery, make it as good as new.
Rinse aid is necessary when you use dishwasher for the first time. It is a reusable consumable. As soon as " Rinser " icon is lit, rinse aid should be topped up.

Steps:
1. Open the lid of the dispenser.
2. Slowly pour the rinse aid into the designated compartment.
3. Close the lid securely.
4. Wipe up any spills with a cloth.

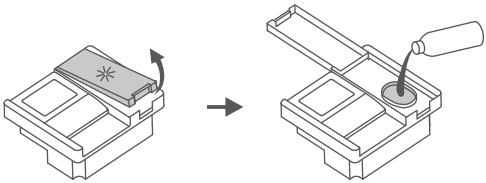

Setting:

⏻ 1. Pressing the Power button for 1 second.

⏻ + P 2. Press the Program button and Power button for 5 seconds in 60 seconds after power on to enter the dispenser setting mode. And the display shows the current gear.

P 3. Press the Program button to switch gears. when the control panel has no operation for more than 5 seconds. The current gear will be saved and exit the dispenser setting mode.

Adjust setting based on use. Default setting is d4. For energy efficiency testing, the level should be set to d6. Large value means increasing dosage, and viceversa. If you feel surface is greasy, please lower setting and wash again.

3.Water softener

Softens water, reduces scale buildup, and keeps utensils like new. Ideal for hard water areas. Check local water hardness with your utility company.

▶ If the power goes off while the dishwasher is operating, the water softener will reset and recounted.

Water hardness (ppm)	0-90	91-200	201-300	301-400	401-500	more than 500
Hardness setting options	H1*	H2	H3	H4(Default)	H5	H6

*H1: The water softener is off. The "Salt" icon is off.

1. Pressing the Power button for 1 second.

2. With in 60 seconds after starting up, press the Start/Pause button for 5 seconds to enter setting mode.

3. The "Rinser" and "Salt" icons are lit, indicating that the appliance is in setup mode.

H:1 ··· H:2 ··· Cyclic display

4. Press the Start/Pause button to choose settings. It's will save your selection and enter standby mode after 5 seconds of no input.

4.Special salt

For the first use, add 1000g of dishwasher-specific salt.

▶ The use of non-dishwasher softening salt is strictly prohibited!

Salt is refilled as needed when the "Salt" icon is lit.

▶ Note: The light may remain on until the salt fully dissolves.

Steps:

1. Turn the lid anticlockwise and lift it up.
2. Fill the water softener with salt (approx. 1000g). When you first switch on the appliance, also add some fresh water.
3. Turn the lid clockwise to close it tightly, then clean it with a clean cloth.
4. Run the “Rapid” program to rinse away spilled salt or excess solution.

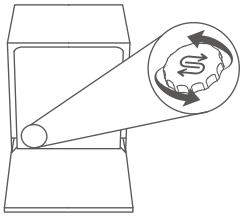





1.Utensils selection

Dishwasher-proof utensils:
Ceramic tableware, Glassware and Stainless steel tableware.

ATTENTION

▶ Utensils made of precious metal, aluminum, or with colored glaze may become cloudy after being washed in a dishwasher.
▶ Bamboo or wooden cutlery may come loose or crack at high temperatures.
▶ For plastic cutlery or items with plastic parts, please refer to the manufacturer's instructions, as they may deform or crack at high temperatures.
▶ Cleaning cloths may cause the dishwasher to malfunction.
▶ Cast iron items may rust if washed in a dishwasher.

2.Placement attentions



▶ Remove large food remnants, such as bones or vegetable leaves, before placing in.
▶ Position all utensils with dirty surfaces angled downward. Laying them flat or inverting them may cause water to collect on top.
▶ Ensure utensils do not protrude from the basket, as this may obstruct the rotation of the spray arms.
▶ Ensure utensils do not protrude from the basket, as this may obstruct the rotation of the spray arms.
▶ To prevent small utensils from falling out of the basket and obstructing the spray arms' rotation, refrain from placing these items in the dishwasher.
▶ When sliding the basket back in, be careful not to let sharp utensils cut the inner seal.
▶ Avoid scratching the basket's top coat, as this may lead to rusting.
▶ Place cutlery, unsorted and with tips facing down, into the cutlery basket.
▶ Load knives and other utensils with sharp points in the basket with points facing down, or place them in a horizontal position.

TIPS: After pushing the basket in, flip the spray arm to ensure it can still rotate freely.

3.Loading

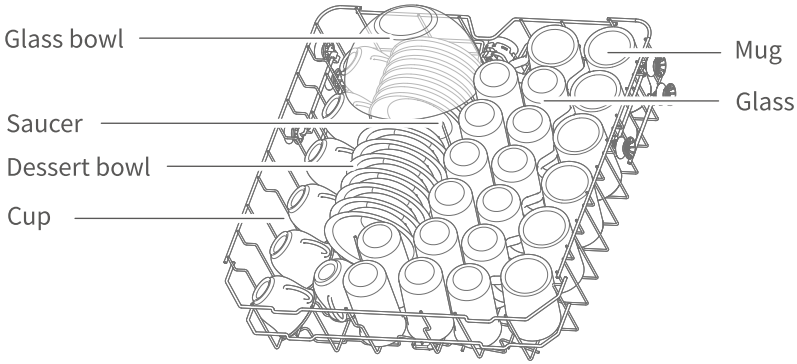

Upper basket

*Two serving spoon's placement needs to be tilted, otherwise it will block the spray arm and affect the cleaning effectiveness.

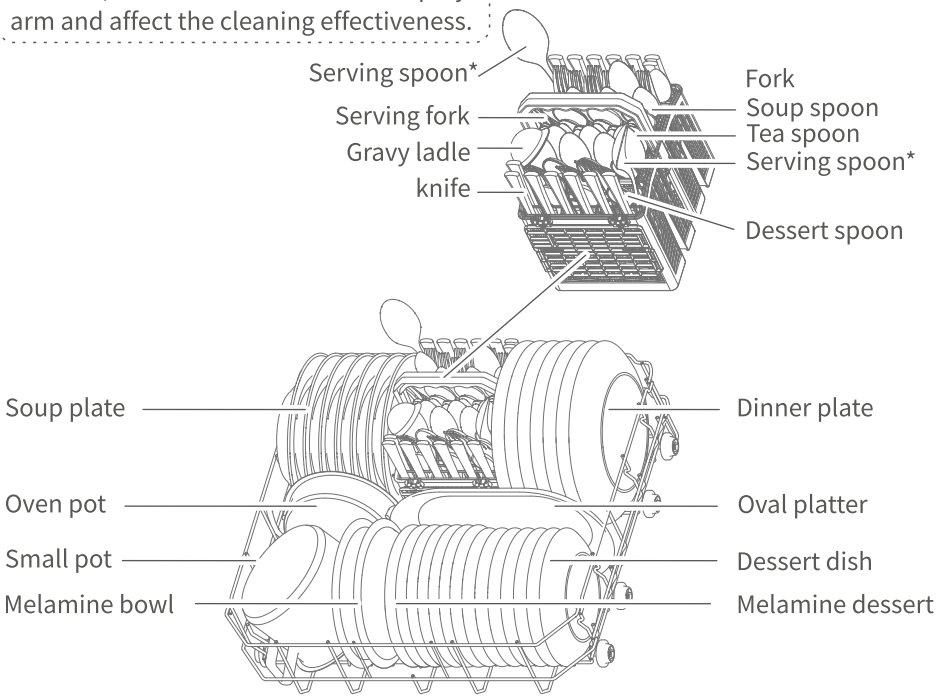

Lower basket

1.Programs

Program	Type of soiling	Detergent	Time cycle (h)
		washing powder	
Universal	Daily meals with normal food residues.	22g	2:30
ECO	The most efficient program for EU eco-design compliance, based on combined energy and water consumption.	22g	4:00
Intensive	Stubborn burnt stains, baked-on or dried-on food residues.	22g	3:20
Express	Express wash removing light food residues in just over an hour.	22g	1:20
Glass	Glassware, fine china, crystal.	22g	1:30
Rapid	Light stains or urgent cleaning needs.	-	0:35

ATTENTION

▶ Please do not overuse detergent. Excessive detergent will not only produce a lot of bubbles but also affect the cleaning effectiveness. To achieve a better cleaning effect.

▶ The actual runtime of each program may vary from the preset cycle time due to factors such as water temperature, the quantity of utensils, the type of soiling, and the regeneration of water softening. This variation is normal; please use the dishwasher with confidence.

2.Control panel

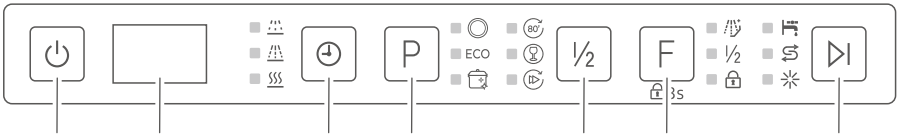

- Pre washing
- Washing
- Drying
- Rinse+ function*
- ½ • Half load
- Child lock
- Check water supply
- Refill salt
- Refill rinse aid

*This function can add one more rinse to clean dirty tableware more effectively.

3.Operation

1. Start the dishwasher by pressing the Power button for 1 second.

2. Choose a wash program with the Program button.
   Please select a suitable program.

3. Start wash program by pressing Star/Pause button.

ATTENTION

▶ To change programs during operation:
Long-press the power button to shut down, restart the dishwasher, then select your desired program.
▶ Selecting ECO mode disables additional functions due to its preset program.
▶ All spray arms reset after dishwasher restart.

4.Functions

F

FUNCTION
Choose to add Rinse+ function.
Holding down for 3 seconds can turn the child lock function on or off.

½

HALF LOAD
This function is used to reduce the washing time and the water using during the dishwasher is running. The reducing rang of washing time and water using are according to each program.

P

PROGRAM
Press this button to select the appropriate washing program; the display will cycle through P1, P2, P3, etc.

DELAY START
You can delay the start of the program by up to 24 hours.

1. Start the dishwasher by pressing the Power button for 1 second.

2. Press the Program button to select a suitable program.

H:00··H:0 1··H:02·· Cyclic display

3. Press the Delay start button, and the display will repeatedly show times from H:00 to H:24. Select your desired delay start time. If you press the button for 3 seconds, the screen will reset to H:00, indicating that no time has been preselected.

4. Press Start/Pause button to delay the start of the program.

CLEANING AND MAINTENANCE

After use, residue may accumulate in the appliance. Clean immediately when visible and maintain regular cleaning.

1. Filter cleaning

1. Turn the cylinder filter counterclockwise and pulling them upwards.
2.Rinse the filter assembly with running water. Avoid using steel wool or wire brushes, as metallic abrasives may induce corrosion on the filter components.

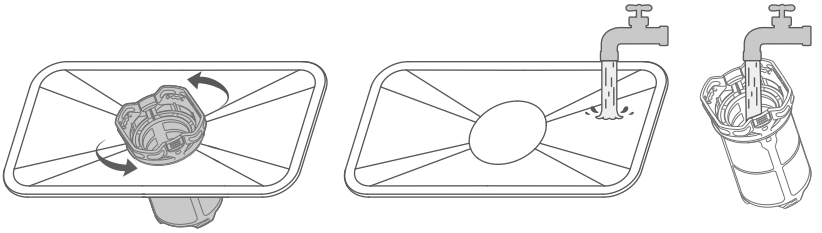

3. After cleaning, reinstall the filter by rotating the cylinder filter clockwise, until the triangle marks on the filter, mesh, and flat filter align.

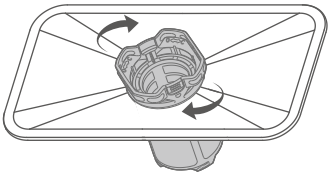

2. Spray arms cleaning

1. Hold the clip with one hand, and with the other hand, turn the upper spray arm counterclockwise and pull it down.
2. Remove the main basket then pull the lower spray arm straight off the clip.
3. If the spray arm holes are blocked, carefully clear them using a thin wire and rinse with water.

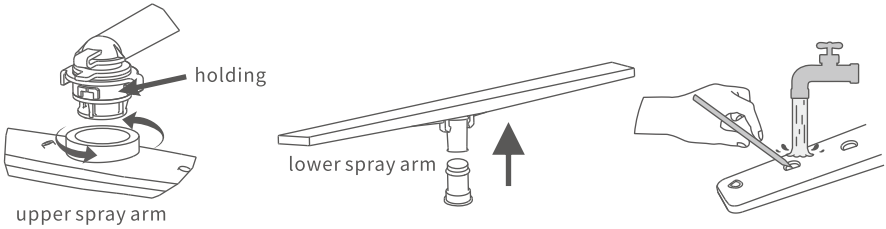

3. Interior Cleaning

Clean seals and hard-to-reach areas with a citric acid solution and a damp cloth.
Use only dishwasher cleaner for the interior tub and internals. Follow the cleaner's instructions.
NEVER use dish soap, laundry detergent, etc. instead of dishwasher cleaner.

ERROR CODE

D1

Error code	Cause	Remedy
E01	Thermistor short circuit	Please contact the after-sales service department
E02	Thermistor open circuit	Please contact the after-sales service department
E03	The machine is not heated	1. Ensure utensils are placed correctly to prevent water from pooling on dishes 2. Please contact the after-sales service department
E04	Inlet valve failure	Please contact the after-sales service department
E05	Overflow	1. Please tilt the appliance about 30° to 45° to drain out the water from the bottom plate 2. Check if the drainage pipe is placed too high 3. Check if the pipe is tied in a knot, blocked, or pinched 4. Check if the appliance is placed correctly 5. If the above causes are excluded, try restarting the appliance 6. Please contact the after-sales service department
E06	Heating function abnormal	Please contact the after-sales service department
E07	Abnormal high water level	1. Check if the high water level switch is connected properly 2. Please contact the after-sales service department
E10	Water inflow abnormal	1. Check if the water tap is fully open 2. Check if the water pressure is too low 3. Avoid multiple restarts during water shortage 4. Please contact the after-sales service department
E11	Water divider value abnormal	1. Unplug the power cord and plug it back in again 2. Please contact the after-sales service department

TROUBLESHOOTING

D2

Problem	Cause	Remedy
Utensils are wet	Rinse aid is out or insufficient	Add rinse aid and set the dispenser to maximum
	Utensils are piled up without spacing	Reload dishwasher following placement rules
	The washing cycle is still running	Wait until the cycle completes
	Selected program excludes drying	This mode has no drying function
The washing powder/tablet is not dissolved	Spray arm holes are blocked	Clean spray arm holes and run a quick wash cycle
	Excessive detergent used	Rerun a quick wash cycle; next time use measured detergent
	Low-quality detergent used	Use specialized detergent in recommended dosage and rerun quick wash cycle
Excessive droplets in tub interior	Rinse aid container is empty	Refill rinse aid
Minor droplets in tub interior	Normal residue (non-impactful)	/
Foam in tub interior	1. Non-specialized detergent used 2. Detergent overdose	Slight foam: Open the door and let it dissipate naturally Heavy foam: - Remove foam with a cloth - Run any program for 3 minutes - Repeat until no foam remains

Problem	Cause	Remedy
Appliance makes blowing noise when plugged in, display shows "FAN"	Air renewal system operating	Normal operation (no action required)
Hard to open door	There is dirt in door groove causing obstruction	Clean door groove thoroughly
Power button unresponsive	Power cord unplugged or power outage	Plug in power cord, verify power supply
	Grease/water on control panel or hands	Clean control panel and dry hands
	Button press duration too short	Press power button for 1 second
Other buttons unresponsive except the power button	Grease/water on control panel or hands	Clean control panel and dry hands
	PCB door lock failure	Please contact the after sales service department
The water shortage icon lights up when water is filling	Water supply issue	Check water valve position and pipe connections
	Flowmeter failure	Please contact the after sales service department
	Inlet valve failure	Please contact the after sales service department
Crashing noise during operation	1. Improper utensil placement obstructing spray arms 2. Utensils colliding	Reload dishwasher following placement rules
Utensils not cleaned	Utensils are piled up without spacing	Reload dishwasher following placement rules
	Incorrect program selected	Select an appropriate program
	1. Non-specialized detergent used 2. Detergent insufficient	Use specialized detergent in recommended dosage
	Filter improperly installed	Reinstall filter in correct position
	Spray arms blocked	Clean the spray arms
	Spray arms stucked	Reload dishwasher following placement rules
	Food residue adhering to utensils	Pre-soak utensils for a while
	Power interruption	Restart program after power restoration
	Stubborn adherent residue	Hand-scrub adhered residue with nylon brush before loading
Water pooling in tub interior when appliance not in use	Drain pipe positioned too high	Adjust drain pipe height per manual
	Drain pump failure	Please contact the after-sales service department
	Inlet valve failure	Please contact the after-sales service department

If the solutions above can not fix the problems, please stop the appliance immediately and cut off the power and water supply. Please contact the after-sales department.

Outline size	W598xH845xD591mm
Capacity	14 place settings
Rated power	1890W
Voltage	220-240V~
Frequency	50Hz
Water proof	IPX1
Water pressure	0.04-1.0MPa
Control mode	Automatic
Execution standards	EN 60335-1 EN 60335-2-5

Due to the continuous improvement of products, such as the technical parameters in this manual are modified with out prior notice.

*Provide valid vouchers for purchasing products during the warranty period: Invoice or product SN code.
*Free warranty within 12 months based on the date of SN code of the product leaving the factory.
*The following conditions do not fall within the scope of free maintenance during the warranty period:
1. Damage caused by improper use and maintenance of users.
2. Failure to produce valid vouchers (neither invoices nor product SN codes), unclear valid vouchers, unable to confirm or altered.
3. Damage caused by irresistible natural disasters (typhoons, snow disasters, hail, earthquakes, debris flows, etc.).
4. Repair by an unqualified third party.

Maintenance record card

Maintenance frequency	Fault phenomenon	Maintenance record	Maintenance date	Maintenance signature
1				
2				
3				
4				
5				

After maintenance, the maintenance staff need to make a record of the maintenance status, for offer you a better service in the future.

As our product technology innovates and improves, the specifications of this model may evolve without advance notice. The images within the instruction manual are illustrative and should not be considered definitive representations of the purchased product.

We may update our manufacturing standards to reflect product enhancements.

Please note that such updates do not retroactively alter the specifications or standards of products already sold.

SVAN TRADING S.L.
Imported by B73737553
Av. Altos Hornos S/N. Pto. Sagunto (46520). Valencia, España.
info@svanelectro.com
ES 960600034 | PT 00351300305065

svan

MANUEL D'UTILISATION
LAVE-VAISSELLE

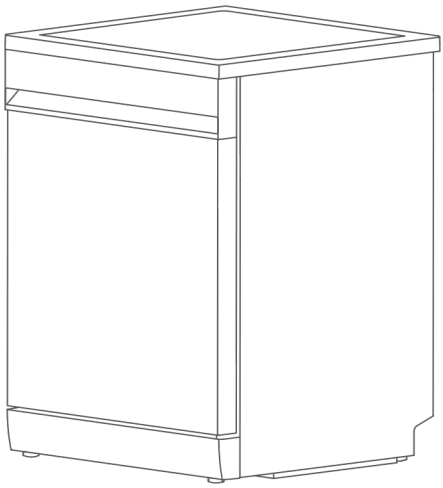

SJ13602ED

Lisez attentivement ce manuel et conservez-le pour toute consultation ultérieure.

TABLE DES MATIÈRES

SÉCURITÉ A

Instructions importantes de sécurité A1

INSTALLATION B

Description du produit B1
Dimensions d'installation B2
Tuyau d'arrivée d'eau et tuyau de vidange B3
Installation dans le meuble B4
Arrivée et évacuation de l'eau B5
Fixation du lave-vaisselle B6

COMMENT UTILISER C

Consommables C1
Chargement du panier C2
Fonctionnement C3
Nettoyage et entretien C4

ASSISTANCE TECHNIQUE ET SERVICE CLIENT D

Code d'erreur D1
Dépannage D2
Données techniques D3
Service client D4
Déclaration D5

⚠ Avertissement

Des instructions de sécurité importantes figurent dans ce manuel.
Lisez-les attentivement avant l'installation et l'utilisation.
► Cet appareil est destiné à un usage domestique et à des applications similaires.
► Cet appareil peut être utilisé par des enfants à partir de 8 ans ainsi que par des personnes ayant des capacités physiques, sensorielles ou mentales réduites, ou manquant d'expérience et de connaissances, à condition qu'elles aient reçu une surveillance ou des instructions concernant l'utilisation de l'appareil en toute sécurité et qu'elles comprennent les risques encourus. Les enfants ne doivent pas jouer avec l'appareil. Le nettoyage et l'entretien par l'utilisateur ne doivent pas être effectués par des enfants sans surveillance. (Conformément à EN 60335-1)
► Cet appareil n'est pas destiné à être utilisé par des personnes (y compris les enfants) ayant des capacités physiques, sensorielles ou mentales réduites, ou manquant d'expérience et de connaissances, sauf si elles ont reçu une surveillance ou des instructions concernant l'utilisation de l'appareil de la part d'une personne responsable de leur sécurité. (Conformément à IEC 60335-1)
► Les enfants doivent être surveillés afin de s'assurer qu'ils ne jouent pas avec l'appareil.
► La hauteur autorisée pour l'installation du tuyau de vidange (mesurée depuis la partie inférieure de l'appareil) est de 40 à 60 cm.
► L'appareil doit être raccordé au réseau d'eau à l'aide de tuyaux neufs. Les anciens tuyaux ne doivent pas être réutilisés.
► La porte ne doit pas être laissée ouverte, car cela pourrait augmenter le risque de trébuchement.
► Ne pas s'appuyer, s'asseoir ni monter sur la porte ou le panier du lave-vaisselle.
► Ne placez pas d'objets lourds sur la porte et ne vous appuyez pas dessus lorsqu'elle est ouverte. L'appareil pourrait basculer vers l'avant.

► Utilisez uniquement des détergents spécialisés. N'utilisez jamais de savon, de lessive ou de détergent pour lavage à la main dans votre lave-vaisselle.
► Lors du chargement des articles à laver :
• Placez les objets tranchants de manière à ce qu'ils ne puissent pas endommager le joint de la porte.
• Avertissement : Les couteaux et autres ustensiles à pointe acérée doivent être placés dans le panier avec les pointes dirigées vers le bas ou en position horizontale.
► Utilisez uniquement du détergent et du liquide de rinçage conçus pour les lave-vaisselle automatiques.
► Ne lavez pas d'articles en plastique sauf s'ils sont indiqués comme compatibles lave-vaisselle ou équivalents. Pour les articles en plastique non identifiés comme tels, consultez les recommandations du fabricant.
► N'ouvrez pas la porte pendant le fonctionnement, car la vapeur pourrait provoquer des blessures. S'il est nécessaire de charger ou de décharger des ustensiles, appuyez sur le bouton Pause et attendez 10 secondes, puis ouvrez légèrement la porte et attendez que la vapeur se dissipe complètement.
► Cet appareil est destiné uniquement à un usage intérieur et exclusivement domestique. Pour éviter tout risque de choc électrique, n'immergez pas l'appareil, le câble ou la fiche dans l'eau ou dans tout autre liquide.
► Si le câble d'alimentation est endommagé, il doit être remplacé par le fabricant, son service après-vente ou une personne qualifiée, afin d'éviter tout danger.
► Lors de l'installation, le câble d'alimentation ne doit pas être excessivement ou dangereusement plié ni écrasé.
► Débranchez l'appareil avant toute opération de nettoyage ou d'entretien. Utilisez un chiffon doux légèrement humidifié avec un savon doux, puis essuyez avec un chiffon sec.
► Une utilisation incorrecte peut endommager l'appareil ou provoquer des blessures à l'utilisateur.
► Contactez immédiatement le service après-vente en cas de panne de l'appareil. Ne démontez pas et ne remontez pas l'appareil vous-même.

► Ne réparez pas l'appareil vous-même.
► L'alimentation électrique doit comporter un conducteur de mise à la terre. Cela protège efficacement l'utilisateur contre les risques de choc électrique dus aux fuites.
► Ne branchez jamais le câble d'alimentation pendant un orage.
► Après l'installation, assurez-vous que les raccordements à l'eau et à l'électricité sont correctement effectués avant d'utiliser l'appareil.
► Ce lave-vaisselle est un appareil automatique ; n'ajoutez pas d'eau manuellement lorsque l'appareil est en fonctionnement. Cela pourrait provoquer un débordement et des situations dangereuses.
► Ne déplacez pas et ne nettoyez pas l'appareil lorsqu'il est en fonctionnement. Cela pourrait provoquer des chocs électriques ou des fuites d'eau.
► Des colliers de serrage sont présents sur le tuyau de vidange et le câble d'alimentation ; utilisez des ciseaux à bout rond pour les couper. Des ciseaux pointus pourraient endommager le tuyau ou le câble et provoquer des fuites.
► N'utilisez pas cet appareil dans des endroits humides. Une humidité élevée peut provoquer de la corrosion et même des fuites.
► Le détergent spécialisé doit être conservé hors de portée des enfants. Les détergents contiennent des substances acides et alcalines très dangereuses pour les enfants.
► Les ustensiles seront chauds après le lavage ; retirez-les avec précaution après 30 minutes.
► Après réception du produit en hiver, laissez l'appareil à température ambiante pendant 8 heures afin d'éviter la formation de gouttelettes sur la surface en verre, ce qui pourrait endommager l'appareil.
► Utilisez des ciseaux plats pour couper les colliers des tuyaux d'eau et des câbles d'alimentation lors du déballage.
► Placez l'appareil à l'emplacement souhaité et vérifiez qu'il est correctement nivelé.
► Ne placez aucun objet sur les côtés de l'appareil. Les ouvertures ne doivent pas être obstruées par des tapis.
► Après utilisation de l'appareil, coupez l'alimentation en eau et débranchez l'alimentation électrique.
► Lors de l'utilisation du lave-vaisselle, respectez toujours les précautions de sécurité de base.

y compris les points suivants :
• Lisez toutes les instructions avant d'utiliser le lave-vaisselle.
• Utilisez le lave-vaisselle uniquement pour l'usage auquel il est destiné.
• Utilisez uniquement des détergents ou agents mouillants recommandés pour les lave-vaisselle et conservez-les hors de portée des enfants.
• La température de l'élément chauffant dépasse 60 °C pendant le fonctionnement. Ne touchez pas l'élément chauffant pendant ou immédiatement après l'utilisation.
• N'utilisez pas le lave-vaisselle tant que tous les panneaux de fermeture ne sont pas correctement en place.
• Ne manipulez pas les commandes.
• Ne forcez pas, ne vous asseyez pas et ne vous appuyez pas sur la porte ou le panier du lave-vaisselle.
• Afin de réduire le risque de blessure, ne laissez pas les enfants jouer à l'intérieur ou sur le lave-vaisselle.
• Dans certaines conditions, de l'hydrogène peut se former dans un système d'eau chaude qui n'a pas été utilisé pendant deux semaines ou plus.
⚠ **LE GAZ HYDROGÈNE EST EXPLOSIF. Si le système d'eau** chaude n'a pas été utilisé pendant cette période, avant d'utiliser le lave-vaisselle, ouvrez tous les robinets d'eau chaude et laissez couler l'eau pendant plusieurs minutes. Cela permettra d'évacuer toute accumulation d'hydrogène. Étant donné que ce gaz est inflammable, ne fumez pas et n'utilisez pas de flamme nue pendant cette opération.
• Retirez la porte du compartiment de lavage lorsque vous mettez hors service ou jetez un ancien lave-vaisselle.
► Utilisez de l'eau froide ou tiède ne dépassant pas 50 °C.
► Le nombre maximal de couverts (services) pouvant être lavés est de 14.
► La pression maximale admissible de l'eau d'entrée est de 1,00 MPa.
► La pression minimale admissible de l'eau d'entrée est de 0,04 MPa.

Instructions de mise à la terre

► Cet appareil doit être mis à la terre. En cas de dysfonctionnement ou de panne, la mise à la terre réduit le risque de choc électrique en offrant un chemin de moindre résistance au courant électrique.

► Cet appareil est équipé d'un câble comportant un conducteur de mise à la terre de l'équipement ainsi qu'une fiche avec prise de terre. La fiche doit être branchée sur une prise appropriée, installée et mise à la terre conformément à tous les codes et réglementations locales.

► Un raccordement incorrect du conducteur de mise à la terre de l'équipement peut entraîner un risque de choc électrique.

► En cas de doute quant à la bonne mise à la terre de l'appareil, consultez un électricien qualifié ou le service technique. Ne modifiez pas la fiche fournie avec l'appareil ; si elle ne s'adapte pas à la prise, faites installer une prise appropriée par un électricien qualifié.

► N'utilisez pas de multiprises ni de rallonges électriques.



ÉLIMINATION DE L’EMBALLAGE ET DU PRODUIT

Éliminez l’emballage de manière respectueuse de l’environnement. Cet appareil est étiqueté conformément à la directive européenne 2012/19/UE relative aux déchets d’équipements électriques et électroniques (DEEE). Cette directive établit le cadre de la reprise et du recyclage des appareils usagés applicable dans toute l’Union européenne.

INFORMATIONS SUR L’EMBALLAGE :

Les matériaux d’emballage du produit sont fabriqués à partir de matériaux recyclables conformément à nos réglementations nationales de protection de l’environnement. Ne jetez pas les matériaux d’emballage avec les déchets ménagers ou autres déchets. Déposez-les dans les points de collecte des matériaux d’emballage désignés par les autorités locales.

1. Pièces et caractéristiques

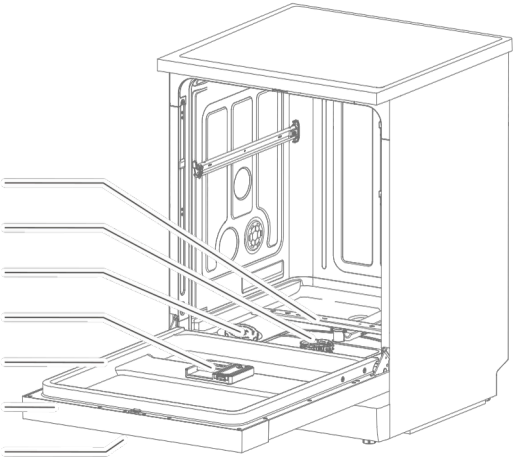

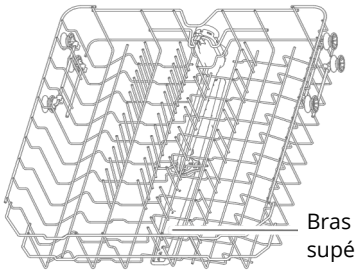

Panier supérieur

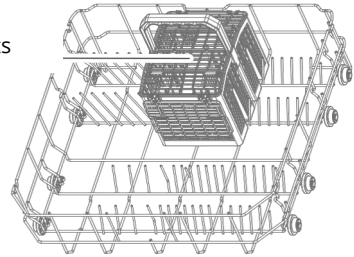

Panier inférieur

2. Accesories



Tuyau d'arrivée d'eau x1



Entonnoir x1

1. Avec panneau supérieur

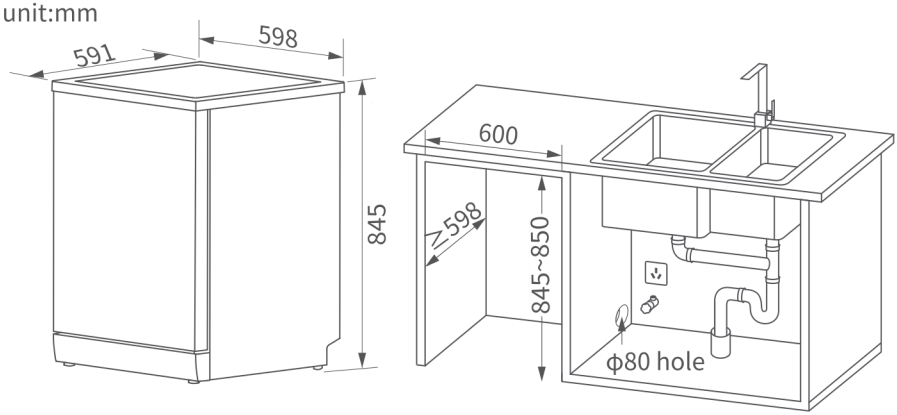

2. Sans panneau supérieur

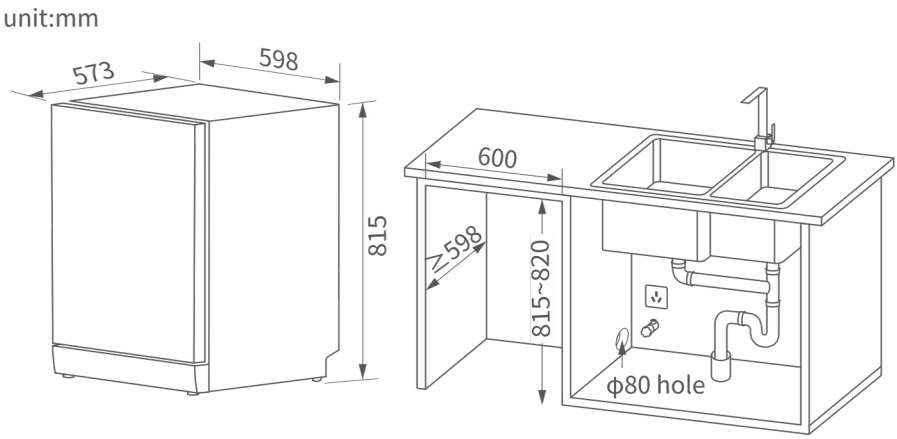

⚠

► Le lave-vaisselle ne doit pas être placé sur une table.

► Le lave-vaisselle avec panneau supérieur peut être utilisé en installation libre ou encastrée.

► Le lave-vaisselle sans panneau supérieur peut uniquement être utilisé en installation encastrée.

► La hauteur de l'ouverture du meuble ne doit pas dépasser la hauteur du lave-vaisselle de plus de 5 mm.

► Assurez-vous qu'il n'y ait aucun matériau inflammable ou explosif à proximité du lave-vaisselle.

► Aucune conduite de gaz ni tuyau en caoutchouc ne doit passer par l'emplacement d'installation, à l'exception du tuyau d i é d

3. Retirer le panneau supérieur
Le panneau supérieur peut être retiré si la hauteur de l'ouverture du meuble est insuffisante.

1. Retirez les deux vis situées à l'arrière du lave-vaisselle. Conservez correctement les vis et le panneau supérieur pour une utilisation ultérieure.
2. Tirez le panneau supérieur vers l'arrière, puis soulevez-le pour le retirer.

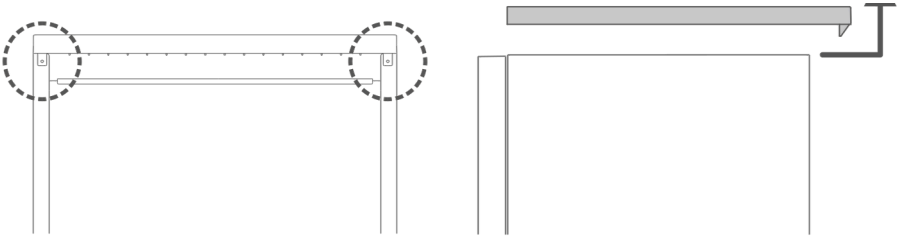

TUYAU D'ARRIVÉE D'EAU ET TUYAU DE VIDANGE

B3

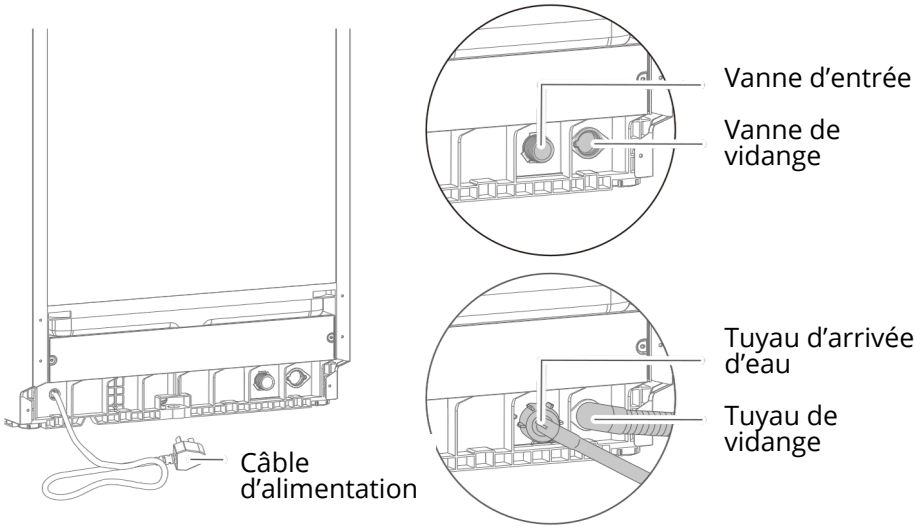

Si vous choisissez une installation encastrée, vous devez fournir votre propre bande résistante à la vapeur. Collez la bande sur la partie supérieure de l'ouverture du meuble.

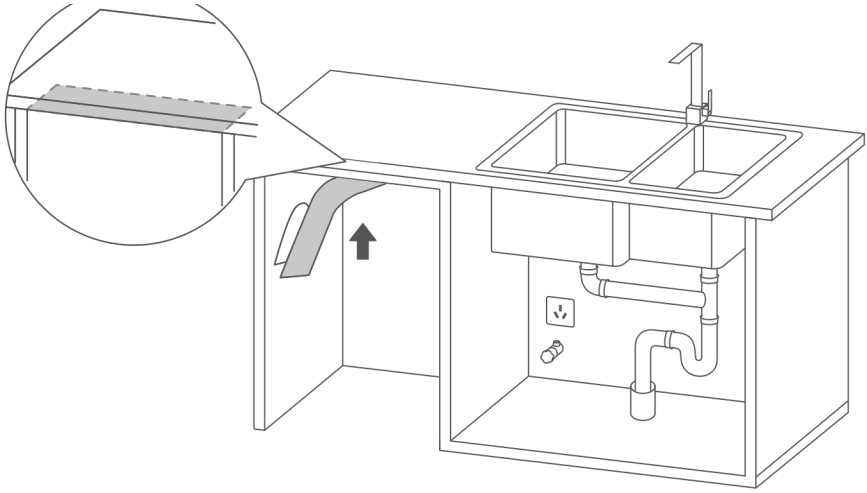

Poussez le lave-vaisselle dans le meuble. En même temps, le câble d'alimentation, le tuyau d'arrivée d'eau et le tuyau de vidange doivent passer par les orifices d'entrée et de sortie prévus à cet effet. Assurez-vous qu'ils ne soient pas pliés.

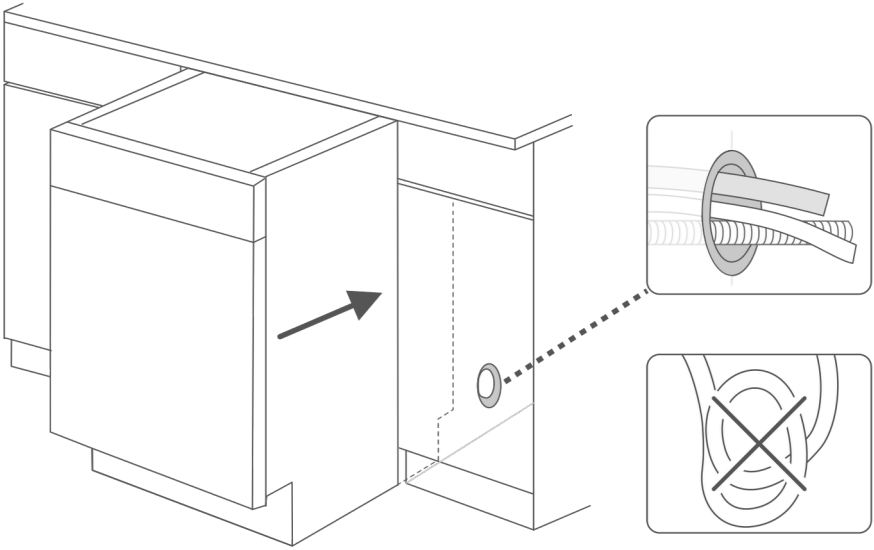

1. Arrivée d'eau
Assurez-vous que le tuyau d'arrivée d'eau est correctement raccordé et solidement fixé à la connexion.

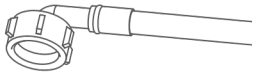

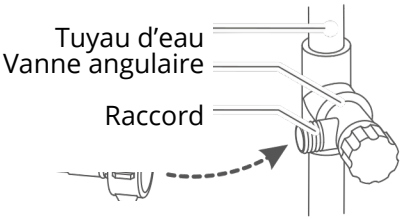

Tuyau d'arrivée d'eau

2. Évacuation de l'eau
► Insérez le tuyau de vidange dans l'orifice d'évacuation sur au moins 100 mm afin d'éviter qu'il ne se détache lors de la vidange.
► Le tuyau de vidange ne doit pas être plié ni écrasé afin de garantir une évacuation fluide de l'eau.
► Si le tuyau de vidange est trop long lors de l'installation ou de la réparation du lave-vaisselle, il peut être coupé selon la situation réelle, avec l'accord de l'utilisateur.
► Le tuyau de vidange ne doit pas être plié ; si une rallonge est nécessaire, elle ne doit pas dépasser 5 mètres, sinon cela pourrait affecter les performances de lavage.
► L'orifice de vidange ne nécessite pas de dispositif de protection contre le débordement.

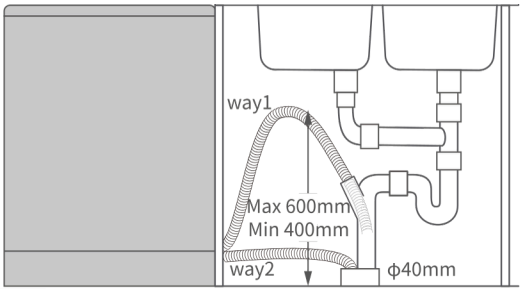

⚠ AVERTISSEMENT
► Le tuyau d'arrivée d'eau ne peut pas être recyclé.
► N'utilisez pas de tuyaux d'arrivée d'eau anciens ou endommagés.
► La température de l'eau d'arrivée ne doit pas dépasser 50 °C.
► Lors de la première arrivée d'eau, l'eau à l'intérieur de l'appareil peut devenir jaunâtre, ce qui est normal. Cela est dû au fait que l'adoucisseur d'eau est resté en contact avec l'eau pendant une période prolongée. Vous pouvez utiliser l'appareil en toute tranquillité.
► Chaque appareil a subi un test d'eau en usine. Il est normal de trouver des résidus d'eau à l'intérieur de l'appareil. Vous pouvez l'utiliser sans inquiétude.

1. Réglage
   1. Assurez-vous que l'appareil est placé de manière stable sur le sol ; sinon, cela pourrait provoquer des débordements et des fuites électriques.

Si le lave-vaisselle ne peut pas être placé en position verticale, vous pouvez régler les pieds ajustables afin de le mettre à niveau

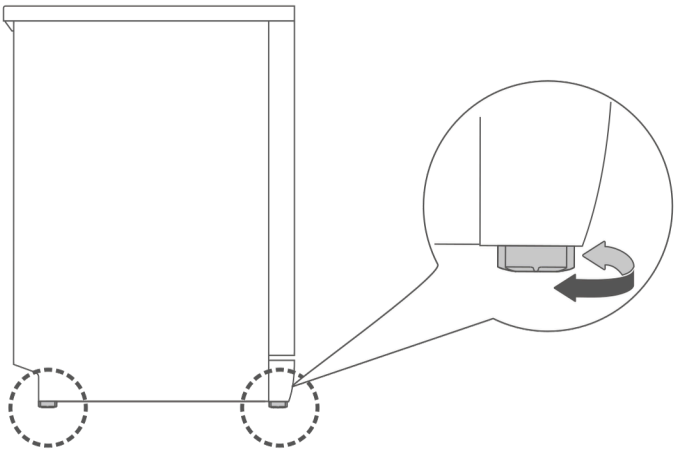

3. Assurez-vous que le lave-vaisselle est correctement nivelé après le réglage.

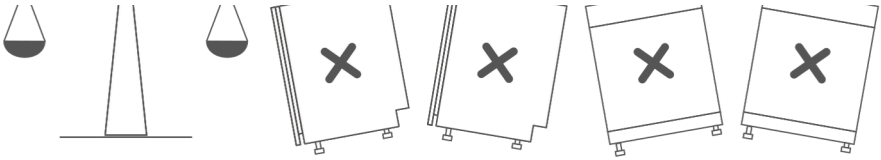

2. Vérification

Après l'installation, vérifiez le lave-vaisselle comme suit :

► Que le lave-vaisselle soit nivelé horizontalement.

► Que l'alimentation électrique soit branchée et que le lave-vaisselle fonctionne normalement.

► Que le tuyau d'arrivée d'eau et le tuyau de vidange soient correctement raccordés.

► Que tous les matériaux d'emballage aient été retirés de l'intérieur du lave-vaisselle.

1. Détergent

Le détergent spécial pour lave-vaisselle élimine l'huile et les résidus alimentaires. Il est nécessaire d'en utiliser à chaque utilisation de l'appareil. La quantité de détergent à utiliser dépend de la quantité et du type de salissures présentes sur les ustensiles.

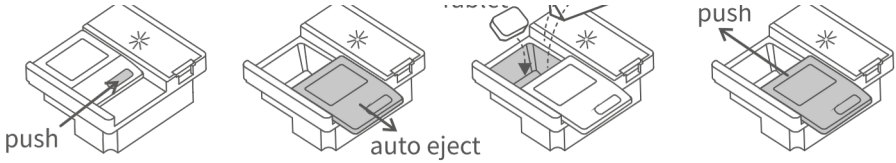

2. Liquide de rinçage

Il aide au séchage et apporte de la brillance à la vaisselle, la laissant comme neuve. Le liquide de rinçage est nécessaire lors de la première utilisation du lave-vaisselle. Il s'agit d'un consommable rechargeable. Lorsque l'icône « Rinse » (liquide de rinçage) s'allume, le liquide de rinçage doit être rechargé.

Étapes :

1. Ouvrez le couvercle du distributeur.
2. Versez lentement le liquide de rinçage dans le compartiment prévu à cet effet.
3. Refermez soigneusement le couvercle.
4. Essuyez tout débordement avec un chiffon.

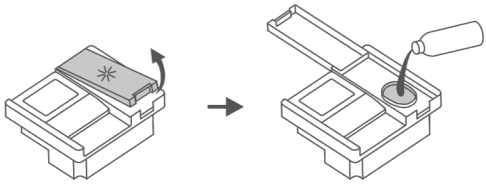

Réglage :

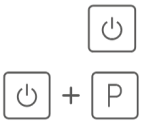

1. Appuyez sur le bouton Marche/Arrêt pendant 1 seconde.
2. Dans les 60 secondes suivant la mise sous tension, appuyez simultanément sur le bouton Programme et le bouton Marche/Arrêt pendant 5 secondes pour entrer en mode de réglage du distributeur. L'écran affiche le niveau actuel.
3. Appuyez sur le bouton Programme pour changer de niveau. Si aucune action n'est effectuée sur le panneau de commande pendant plus de 5 secondes, le niveau sélectionné est enregistré et l'appareil quitte le mode de réglage du distributeur.

Ajustez le réglage en fonction de l'utilisation. Le réglage par défaut est d4. Pour les tests d'efficacité énergétique, le niveau doit être réglé sur d6. Une valeur plus élevée correspond à un dosage plus important, et inversement. Si la surface reste grasse, réduisez le réglage et relancez un lavage.

3. Adoucisseur d’eau

Il adoucit l’eau, réduit l’accumulation de calcaire et maintient les ustensiles comme neufs. Idéal pour les zones à eau dure. Renseignez-vous sur la dureté de l’eau locale auprès de votre fournisseur.

► En cas de coupure de courant pendant le fonctionnement du lave-vaisselle, l’adoucisseur d’eau sera réinitialisé et le comptage recommencera.

*H1 : L’adoucisseur d’eau est désactivé. L’icône « Sel » est éteinte.

Dureté de l’eau (ppm)	0–90	91–200	201–300	301–400	401–500	plus de 500
Options de réglage de la dureté	H1*	H2	H3	H4 (Par défaut)	H5	H6



Configuration :

1. Appuyez sur le bouton Marche/Arrêt pendant 1 seconde.
2. Dans les 60 secondes suivant la mise sous tension, appuyez sur le bouton Démarrage/Pause pendant 5 secondes pour entrer en mode de configuration.
3. Les icônes « Liquide de rinçage » et « Sel » s’allumeront, indiquant que l’appareil est en mode de configuration.
4. Appuyez sur le bouton Démarrage/Pause pour sélectionner le réglage. L’écran affichera de manière cyclique : H1 → H2 → H3 → H4 → H5 → H6.
5. Après 5 secondes sans aucune opération, la sélection sera enregistrée et l’appareil passera en mode veille.
6.

4. Sel spécial

Lors de la première utilisation, ajoutez 1000 g de sel spécifique pour lave-vaisselle.

► L’utilisation de sel adoucissant non spécifique aux lave-vaisselle est strictement interdite.

Le sel doit être rechargé selon les besoins lorsque l’icône « Sel » est allumée.

Remarque : Le voyant peut rester allumé jusqu’à ce que le sel soit complètement dissous.

Étapes :

1. Tournez le couvercle dans le sens antihoraire et soulevez-le.
2. Remplissez l’adoucisseur d’eau avec du sel (env. 1000 g). Lors de la première mise en marche de l’appareil, ajoutez également un peu d’eau propre.
3. Tournez le couvercle dans le sens horaire pour le fermer fermement, puis nettoyez avec un chiffon propre.
4. Lancez le programme « Rapide » pour rincer le sel renversé ou l’excès de solution.

4. Run the "Rapid" program to rinse away spilled salt or excess solution.

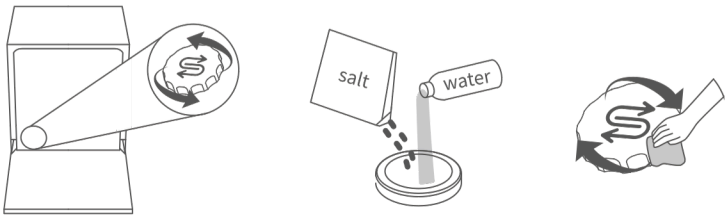

CHARGEMENT DU PANIER

1. Sélection des ustensiles
Ustensiles compatibles lave-vaisselle :
Vaisselle en céramique, verrerie et couverts en acier inoxydable.

⚠ ATTENTION
► Les ustensiles en métal précieux, en aluminium ou avec émail coloré peuvent devenir ternes après un lavage au lave-vaisselle.
► Les couverts en bambou ou en bois peuvent se desserrer ou se fissurer à des températures élevées.
► Pour les couverts en plastique ou les articles comportant des parties en plastique, consultez les instructions du fabricant, car ils peuvent se déformer ou se fissurer à haute température.
► Les chiffons de nettoyage peuvent provoquer des dysfonctionnements du lave-vaisselle.
► Les articles en fonte peuvent rouiller s'ils sont lavés au lave-vaisselle.

2. Recommandations de placement



► Retirez les gros restes alimentaires, tels que les os ou les feuilles de légumes, avant de les placer dans le lave-vaisselle.
► Placez tous les ustensiles avec les surfaces sales orientées vers le bas. Les placer à plat ou retournés peut entraîner une accumulation d'eau sur le dessus.
► Assurez-vous que les ustensiles ne dépassent pas du panier, car cela peut gêner la rotation des bras d'aspersion.
► Afin d'éviter que de petits ustensiles ne tombent du panier et n'obstruent la rotation des bras d'aspersion, évitez de placer des objets de petite taille en vrac dans le lave-vaisselle.
► Lors de la fermeture du panier, veillez à ne pas heurter d'ustensiles tranchants contre le joint intérieur.
► Évitez de rayer le revêtement supérieur du panier, car cela peut provoquer de la corrosion.
► Placez les couverts en vrac, non triés et avec les pointes vers le bas, dans le panier à couverts.
► Chargez les couteaux et autres ustensiles à pointes acérées dans le panier avec les pointes vers le bas ou placez-les en position horizontale.
CONSEIL : Après avoir introduit le panier, faites tourner le bras d'aspersion afin de vérifier qu'il peut tourner librement.

3. CHARGEMENT

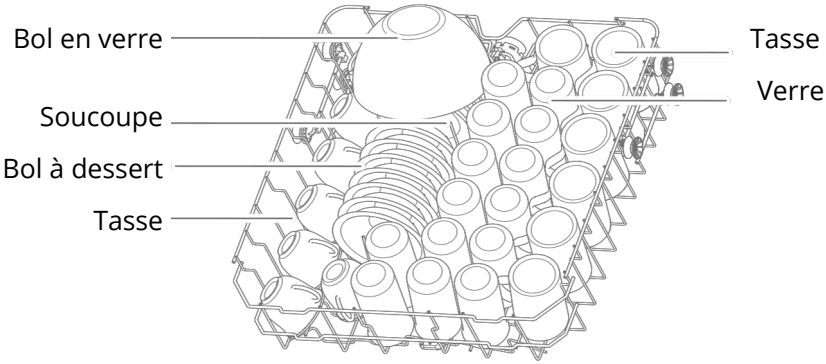

Panier supérieur

* La mise en place de deux cuillères de service doit se faire en position inclinée ; dans le cas contraire, elles bloqueront le bras d'aspersion et réduiront l'efficacité du nettoyage.

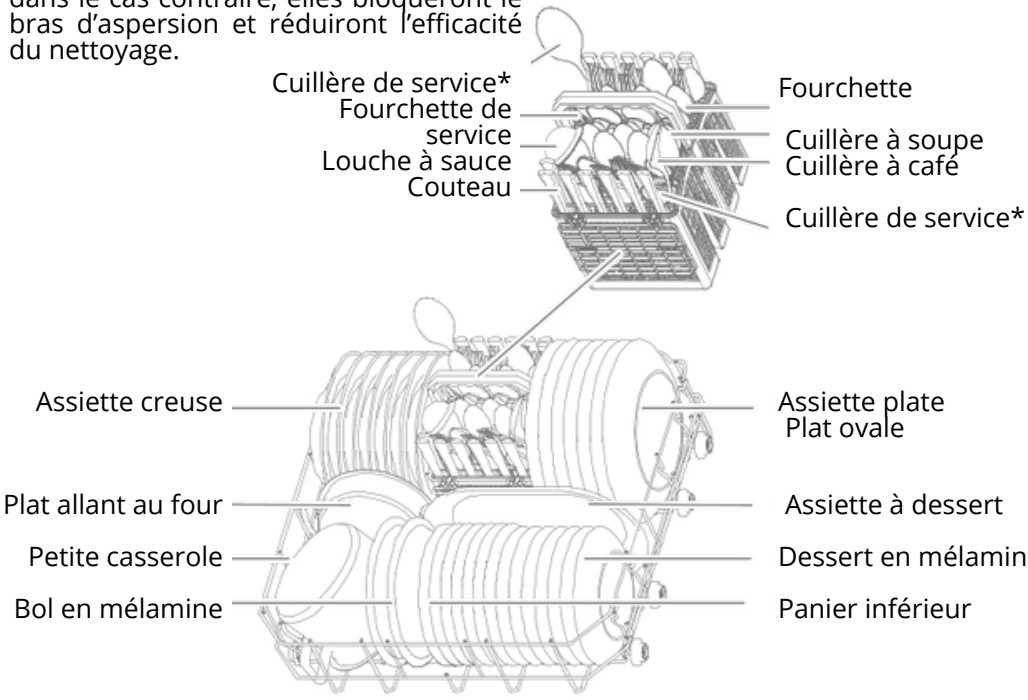

Panier inférieur

1. Programmes

Programme	Type de salissures	Détergent (poudre de lavage)	Durée du cycle (h)
Universel	Repas quotidiens avec des résidus alimentaires normaux.	22 g	2:30
ECO	Programme le plus efficace selon l'écoconception de l'UE, basé sur la consommation combinée	22 g	4:00
Intensif	Taches tenaces incrustées, résidus alimentaires cuits ou séchés.	22 g	3:20
Express	Lavage rapide éliminant les résidus alimentaires légers en un peu plus d'une heure.	22 g	1:20
Verre	Verrerie, porcelaine fine, cristal.	22 g	1:30
Rapide	Taches légères ou besoins de nettoyage urgents.	–	0:35

⚠ ATTENTION
► N'utilisez pas une quantité excessive de détergent. Un excès de détergent produit non seulement beaucoup de mousse, mais réduit également l'efficacité du nettoyage.
► La durée réelle de fonctionnement de chaque programme peut varier par rapport au temps de cycle prédéfini en raison de facteurs tels que la température de l'eau, la quantité d'ustensiles, le type de salissures et la régénération de l'adoucisseur d'eau. Cette variation est normale ; utilisez le lave-vaisselle en toute confiance.

2. PANNEAU DE COMMANDE

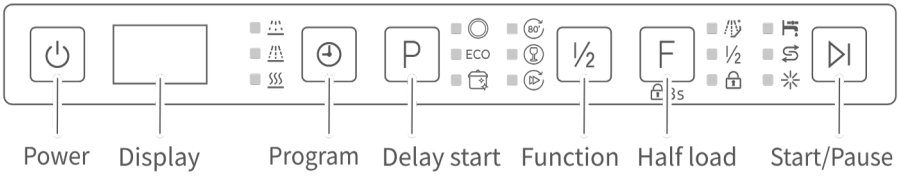

- Prélavage
- Lavage
- Séchage
- Fonction Rinse+*
- Demi-charge
- Verrouillage enfants
- Vérifier l'alimentation en eau
- Remplir le sel
- Remplir le liquide de rinçage

Cette fonction peut ajouter un rinçage supplémentaire afin de nettoyer la vaisselle sale de manière plus efficace.

3. Fonctionnement

1.Allumez le lave-vaisselle en appuyant sur le bouton Marche/Arrêt pendant 1 seconde.

2. Sélectionnez un programme de lavage à l'aide du bouton Programme. Choisissez le programme approprié.

3. Démarrez le programme de lavage en appuyant sur le bouton Démarrage/Pause.

⚠ ATTENTION
► Pour changer de programme pendant le fonctionnement :
Maintenez le bouton Marche/Arrêt enfoncé pour éteindre le lave-vaisselle, rallumez-le, puis sélectionnez le programme souhaité.
► Lors de la sélection du mode ECO, certaines fonctions supplémentaires sont désactivées en raison de la configuration prédéfinie du programme.
► Tous les bras d'aspersion se réinitialisent après le redémarrage du lave-vaisselle.

4. Fonctions



FONCTION (F)
Sélectionnez cette option pour ajouter la fonction Rinse+.
Maintenir le bouton enfoncé pendant 3 secondes permet d'activer ou de désactiver la fonction de verrouillage enfants.



DEMI-CHARGE (1/2)
Cette fonction permet de réduire le temps de lavage et la consommation d'eau lorsque le lave-vaisselle est en fonctionnement. L'ampleur de la réduction du temps et de la consommation d'eau dépend de chaque programme.



PROGRAMME (P)
Appuyez sur ce bouton pour sélectionner le programme de lavage approprié ; l'affichage défilera entre P1, P2, P3, etc.



DÉPART DIFFÉRÉ
Vous pouvez retarder le démarrage du programme jusqu'à 24 heures.



Allumez le lave-vaisselle en appuyant sur le bouton Marche/Arrêt pendant 1 seconde.



Appuyez sur le bouton Programme pour sélectionner un programme approprié.



Appuyez sur le bouton Départ différé ; l'écran affichera de manière cyclique les horaires de H:00 à H:24. Sélectionnez l'heure de départ différé souhaitée.



Si vous maintenez le bouton enfoncé pendant 3 secondes, l'écran reviendra à H:00, indiquant qu'aucun horaire n'a été sélectionné.
Appuyez sur le bouton Démarrage/Pause pour lancer le programme avec départ différé.

Après utilisation, des résidus peuvent s'accumuler dans l'appareil. Nettoyez immédiatement lorsqu'ils sont visibles et effectuez un entretien régulier.

1. Nettoyage du filtre
   1. Tournez le filtre cylindrique dans le sens antihoraire et tirez-le vers le haut pour le retirer.
   2. Rincez l'ensemble du filtre à l'eau courante. Évitez d'utiliser de la laine d'acier ou des brosses métalliques, car les abrasifs métalliques peuvent provoquer la corrosion des composants du filtre.

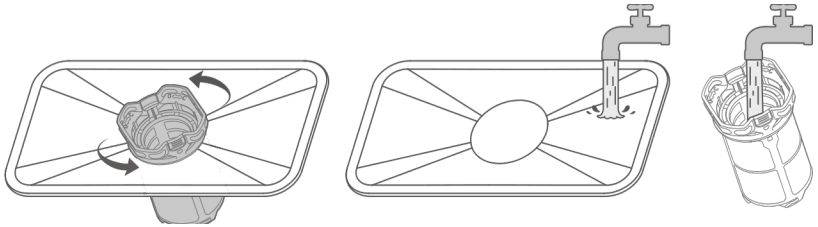

3. Après le nettoyage, réinstallez le grand filtre et le filtre cylindrique en les tournant dans le sens horaire jusqu'à ce que les repères triangulaires du filtre, de la grille et du filtre plat soient alignés.

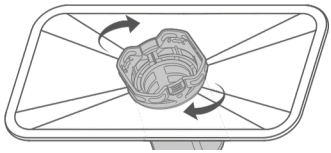

2. Nettoyage des bras d'aspersion
   1. Maintenez le clip d'une main et, de l'autre, tournez le bras d'aspersion supérieur dans le sens antihoraire puis tirez-le vers le bas.
   2. Retirez le panier principal, puis extrayez le bras d'aspersion inférieur en le tirant droit hors du clip.
   3. Si les orifices des bras d'aspersion sont obstrués, nettoyez-les soigneusement à l'aide d'un fil fin et rincez à l'eau.

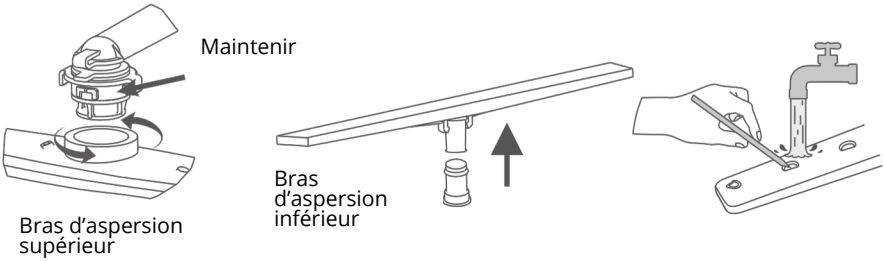

3. Nettoyage intérieur

Nettoyez les joints et les zones difficiles d'accès avec une solution d'acide citrique et un chiffon humide.

Utilisez uniquement des nettoyants spécifiques pour lave-vaisselle pour la cuve intérieure et les composants internes. Suivez les instructions du nettoyant.

N'utilisez JAMAIS de liquide vaisselle, de détergent pour le linge ou d'autres produits similaires à la place d'un nettoyant pour lave-vaisselle.

Problème	Cause	Solution
Les ustensiles sont mouillés	Le liquide de rinçage est épuisé ou insuffisant	Ajoutez du liquide de rinçage et réglez le distributeur au niveau maximum
	Les ustensiles sont mal disposés dans le panier	Rechargez le lave-vaisselle en respectant les règles de placement
	Le cycle de lavage est encore en cours	Attendez la fin du cycle
	Le programme sélectionné n'inclut pas le séchage	Ce mode ne dispose pas de fonction de séchage
La pastille ou le détergent ne se dissout pas	Les orifices des bras d'aspersion sont obstrués	Nettoyez les orifices des bras d'aspersion et lancez un cycle de lavage rapide
	Une quantité excessive de détergent a été utilisée	Lancez un cycle de lavage rapide ; la prochaine fois, utilisez la quantité mesurée
	Un détergent de mauvaise qualité a été utilisé	Utilisez un détergent spécialisé à la dose recommandée et lancez un cycle de lavage rapide
Excès de gouttes dans la cuve	Le réservoir de liquide de rinçage est vide	Remplissez le liquide de rinçage
Légères gouttes dans la cuve	Résidu normal (sans impact)	/
Mousse à l'intérieur de la cuve	1. Utilisation d'un détergent non spécialisé 2. Surdosage de détergent	Mousse légère : ouvrez la porte et laissez-la se dissiper naturellement. Mousse abondante : retirez la mousse avec un chiffon, lancez un programme pendant 3 minutes et répétez jusqu'à disparition complète de la mousse

DÉPANNAGE

Problème	Cause	Solution
Les ustensiles sont mouillés	Le liquide de rinçage est épuisé ou insuffisant	Ajoutez du liquide de rinçage et réglez le distributeur au niveau maximum
	Les ustensiles sont mal disposés dans le panier	Rechargez le lave-vaisselle en respectant les règles de placement
	Le cycle de lavage est encore en cours	Attendez la fin du cycle
	Le programme sélectionné n'inclut pas le séchage	Ce mode ne dispose pas de fonction de séchage
La pastille ou le détergent ne se dissout pas	Les orifices des bras d'aspersion sont obstrués	Nettoyez les orifices des bras d'aspersion et lancez un cycle de lavage rapide
	Une quantité excessive de détergent a été utilisée	Lancez un cycle de lavage rapide ; la prochaine fois, utilisez la quantité mesurée
	Un détergent de mauvaise qualité a été utilisé	Utilisez un détergent spécialisé à la dose recommandée et lancez un cycle de lavage rapide
Excès de gouttes dans la cuve	Le réservoir de liquide de rinçage est vide	Remplissez le liquide de rinçage
Légères gouttes dans la cuve	Résidu normal (sans impact)	/
Mousse à l'intérieur de la cuve	1. Utilisation d'un détergent non spécialisé 2. Surdosage de détergent	Mousse légère : ouvrez la porte et laissez-la se dissiper naturellement. Mousse abondante : retirez la mousse avec un chiffon, lancez un programme pendant 3 minutes et répétez jusqu'à disparition complète de la mousse

Problème	Cause	Solution
L'appareil émet un bruit de soufflage lorsqu'il est branché et l'écran affiche « FAN »	Le système de renouvellement de l'air est en fonctionnement	Fonctionnement normal (aucune action requise)
Difficulté à ouvrir la porte	Présence de saleté dans la rainure de la porte provoquant une obstruction	Nettoyez soigneusement la rainure de la porte
Le bouton Marche/Arrêt ne répond pas	Câble d'alimentation débranché ou coupure de courant	Branchez le câble d'alimentation et vérifiez l'alimentation électrique
	Graisse ou eau sur le panneau de commande ou sur les mains	Nettoyez le panneau de commande et séchez vos mains
	Durée d'appui sur le bouton trop courte	Appuyez sur le bouton Marche/Arrêt pendant 1 seconde
Les autres boutons ne répondent pas sauf le bouton Marche/Arrêt	Graisse ou eau sur le panneau de commande ou sur les mains	Nettoyez le panneau de commande et séchez vos mains
	Défaillance de la carte électronique (PCB)	Contactez le service après-vente
L'icône de pénurie d'eau s'allume pendant le remplissage	Problème d'alimentation en eau	Vérifiez la position de la vanne d'eau et les raccordements des tuyaux
	Défaillance du débitmètre	Contactez le service après-vente
	Défaillance de la vanne d'arrivée d'eau	Contactez le service après-vente
Bruits de chocs pendant le fonctionnement	1. Mauvaise disposition des ustensiles obstruant les bras d'aspersion 2. Collision entre ustensiles	Rechargez le lave-vaisselle en respectant les règles de placement
Les ustensiles ne sont pas propres	Les ustensiles sont mal disposés	Rechargez le lave-vaisselle en respectant les règles de placement
	Programme incorrect sélectionné	Sélectionnez un programme approprié
	1. Utilisation d'un détergent non spécialisé 2. Quantité de détergent insuffisante	Utilisez un détergent spécialisé à la dose recommandée
	Filtre mal installé	Réinstallez correctement le filtre
	Bras d'aspersion obstrués	Nettoyez les bras d'aspersion
	Bras d'aspersion bloqués	Rechargez le lave-vaisselle en respectant les règles de placement
	Résidus alimentaires fortement incrustés sur les ustensiles	Faites tremper les ustensiles avant le lavage
	Coupure de courant	Redémarrez le programme après le rétablissement de l'alimentation
	Résidus très incrustés	Nettoyez les ustensiles avec une brosse en nylon avant le chargement
Eau accumulée à l'intérieur de l'appareil	Le tuyau de vidange est positionné trop haut	Ajustez la hauteur du tuyau de vidange conformément au manuel
	Défaillance de la pompe de vidange	Contactez le service après-vente
	Défaillance de la vanne d'arrivée d'eau	Contactez le service après-vente

Si les solutions ci-dessus ne permettent pas de résoudre le problème, arrêtez immédiatement l'appareil, coupez l'alimentation électrique et l'arrivée d'eau, puis contactez le service après-vente.

DONNÉES TECHNIQUES

D3

Élément	Spécification
Dimensions extérieures	Largeur 598 × Hauteur 845 × Profondeur 591 mm
Capacité	14 couverts
Puissance nominale	1890 W
Tension	220–240 V~
Fréquence	50 Hz
Indice de protection	IPX1
Pression de l’eau	0,04–1,0 MPa
Mode de commande	Automatique
Normes d’exécution	EN 60335-1 · EN 60335-2-5

En raison de l’amélioration continue des produits, les paramètres techniques de ce manuel peuvent être modifiés sans préavis.

- Veuillez fournir des justificatifs valides pour l'achat du produit pendant la période de garantie :
- facture ou code SN du produit.
- • Garantie gratuite de 12 mois à compter de la date de sortie d'usine du produit (selon le code SN).
- • Les conditions suivantes ne sont pas couvertes par la maintenance gratuite pendant la période de garantie :
- a. Dommages causés par une utilisation ou un entretien inappropriés par l'utilisateur.
- b. Absence de justificatifs valides (ni facture ni code SN du produit), justificatifs peu clairs, impossibles à confirmer ou altérés.
- c. Dommages causés par des catastrophes naturelles inévitables (typhons, tempêtes de neige, grêle, tremblements de terre, coulées de débris, etc.).
- d. Réparations effectuées par des tiers non qualifiés.

CARTE D'ENREGISTREMENT DE MAINTENANCE

Fréquence de maintenance	Phénomène de panne	Enregistrement de maintenance	Date de maintenance	Signature de maintenance

Après la maintenance, le personnel de service doit enregistrer l'état de la maintenance afin de vous offrir un meilleur service à l'avenir.

À mesure que la technologie de nos produits évolue et s'améliore, les spécifications de ce modèle peuvent être modifiées sans préavis. Les images figurant dans ce manuel d'instructions sont uniquement illustratives et ne doivent pas être considérées comme des représentations définitives du produit acheté.
Nous pouvons mettre à jour nos normes de fabrication afin de refléter des améliorations du produit.
Veuillez noter que ces mises à jour ne modifient pas rétroactivement les spécifications ni les normes des produits déjà vendus.

SVAN TRADING S.L.
Imported by B73737553
Av. Altos Hornos S/N. Pto. Sagunto (46520). Valencia, España.
info@svanelectro.com
ES 960600034 | PT 00351300305065

svan

MANUEL D'UTILISATION
LAVE-VAISSELLE

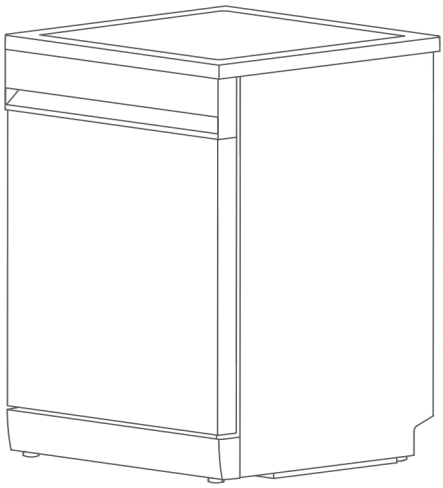

SJ13602ED

Lisez attentivement ce manuel et conservez-le pour toute consultation ultérieure.

INDICE

SÉCURITÉ

A

Istruzioni importanti di sicurezza A1

SICUREZZA

B

Descrizione del prodotto B1
Dimensioni di installazione B2
Tubo di ingresso dell'acqua e tubo di scarico B3
Installazione nel mobile B4
Ingresso e scarico dell'acqua B5
Fissaggio della lavastoviglie B6

COME UTILIZZARE

C

Materiali di consumo C1
Caricamento del cestello C2
Funzionamento C3
Pulizia e manutenzione C4

ASSISTENZA TECNICA E SERVIZIO CLIENTI

D

Codice di errore D1
Risoluzione dei problemi D2
Dati tecnici D3
Servizio clienti D4
Dichiarazione D5

⚠ Avvertenza

In questo manuale sono riportate importanti istruzioni di sicurezza.
Leggerle attentamente prima dell'installazione e dell'utilizzo.

► Questo apparecchio è destinato all'uso domestico e ad applicazioni simili.

► Questo apparecchio può essere utilizzato da bambini a partire dagli 8 anni e da persone con capacità fisiche, sensoriali o mentali ridotte, oppure con scarsa esperienza e conoscenza, a condizione che siano sorvegliate o abbiano ricevuto istruzioni sull'uso sicuro dell'apparecchio e comprendano i rischi connessi. I bambini non devono giocare con l'apparecchio. La pulizia e la manutenzione da parte dell'utente non devono essere effettuate da bambini senza supervisione. (Conforme a EN 60335-1)

► Questo apparecchio non è destinato all'uso da parte di persone (compresi i bambini) con capacità fisiche, sensoriali o mentali ridotte, o con scarsa esperienza e conoscenza, salvo che abbiano ricevuto supervisione o istruzioni sull'uso dell'apparecchio da parte di una persona responsabile della loro sicurezza. (Conforme a IEC 60335-1)

► I bambini devono essere sorvegliati per garantire che non giochino con l'apparecchio.

► L'altezza consentita per l'installazione del tubo di scarico (misurata dalla parte inferiore dell'apparecchio) è compresa tra 40 e 60 cm.

► L'apparecchio deve essere collegato alla rete idrica utilizzando tubi nuovi. I tubi vecchi non devono essere riutilizzati.

► La porta non deve essere lasciata aperta, poiché ciò potrebbe aumentare il rischio di inciampo.

► Non appoggiarsi, non sedersi né salire sulla porta o sul cestello della lavastoviglie.

► Non collocare oggetti pesanti sulla porta e non appoggiarsi su di essa quando è aperta. L'apparecchio potrebbe ribaltarsi in avanti.

► Utilizzare esclusivamente detergenti specifici. Non usare mai sapone, detersivo per bucato o detergente per il lavaggio a mano nella lavastoviglie.
► Durante il caricamento degli articoli da lavare:
• Posizionare gli oggetti taglienti in modo che non possano danneggiare la guarnizione della porta.
• Avvertenza: coltelli e altri utensili con punte affilate devono essere collocati nel cestello con le punte rivolte verso il basso oppure in posizione orizzontale.
► Utilizzare solo detergente e brillantante progettati per lavastoviglie automatiche.
► Non lavare articoli in plastica a meno che non siano contrassegnati come idonei alla lavastoviglie o equivalenti. Per gli articoli in plastica non contrassegnati, consultare le raccomandazioni del produttore.
► Non aprire la porta durante il funzionamento, poiché il vapore potrebbe causare lesioni. Se è necessario caricare o scaricare alcuni utensili, premere il pulsante Pausa e attendere 10 secondi, quindi aprire leggermente la porta e attendere che il vapore si dissipi completamente.
► Questo apparecchio è destinato esclusivamente all'uso in ambienti interni e solo per uso domestico. Per evitare il rischio di scosse elettriche, non immergere l'unità, il cavo o la spina in acqua o in altri liquidi.
► Se il cavo di alimentazione è danneggiato, deve essere sostituito dal produttore, dal servizio di assistenza o da una persona qualificata, al fine di evitare pericoli.
► Durante l'installazione, il cavo di alimentazione non deve essere piegato o schiacciato in modo eccessivo o pericoloso.
► Scollegare l'apparecchio prima di effettuare operazioni di pulizia o manutenzione. Utilizzare un panno morbido leggermente inumidito con detergente delicato, quindi asciugare con un panno asciutto.
► Un uso improprio può danneggiare l'apparecchio o causare lesioni all'utente.
► In caso di guasto, contattare immediatamente il servizio di assistenza. Non smontare né rimontare l'apparecchio autonomamente.

► Non riparare l’apparecchio da soli.
► L’alimentazione elettrica deve includere un conduttore di messa a terra. Questo protegge efficacemente l’utente dai rischi di scossa elettrica dovuti a dispersioni.
► Non collegare mai il cavo di alimentazione durante un temporale.
► Dopo l’installazione, assicurarsi che i collegamenti dell’acqua e dell’elettricità siano correttamente effettuati prima di utilizzare l’apparecchio.
► Questa lavastoviglie è un apparecchio automatico; non aggiungere acqua manualmente quando l’apparecchio è in funzione. Ciò potrebbe causare traboccamenti e situazioni pericolose.
► Non spostare né pulire l’apparecchio mentre è in funzione. Potrebbero verificarsi scosse elettriche o perdite d’acqua.
► Sul tubo di scarico e sul cavo di alimentazione sono presenti fascette di fissaggio; utilizzare forbici a punta arrotondata per tagliarle. Forbici affilate potrebbero danneggiare il tubo o il cavo e causare perdite.
► Non utilizzare l’apparecchio in ambienti umidi. Un’elevata umidità può provocare corrosione e persino perdite.
► Il detergente specifico deve essere conservato fuori dalla portata dei bambini. I detergenti contengono sostanze acide e alcaline molto pericolose per i bambini.
► Gli utensili saranno caldi dopo il lavaggio; rimuoverli con cautela dopo 30 minuti.
► Dopo aver ricevuto il prodotto in inverno, lasciare l’apparecchio a temperatura ambiente per 8 ore per evitare la formazione di goccioline sulla superficie in vetro, che potrebbero danneggiare l’apparecchio.
► Utilizzare forbici piatte per tagliare le fascette dei tubi dell’acqua e dei cavi di alimentazione durante il disimballaggio.
► Posizionare l’apparecchio nel luogo desiderato e verificare che sia correttamente livellato.
► Non collocare oggetti ai lati dell’apparecchio. Le aperture non devono essere ostruite da tappeti.
► Dopo l’uso dell’apparecchio, chiudere l’alimentazione dell’acqua e scollegare l’alimentazione elettrica.
► Durante l’utilizzo della lavastoviglie, rispettare sempre le precauzioni di sicurezza di base.

inclusi i seguenti punti:
• Leggere tutte le istruzioni prima di utilizzare la lavastoviglie.
• Utilizzare la lavastoviglie esclusivamente per l'uso per il quale è stata progettata.
• Utilizzare solo detergenti o agenti bagnanti raccomandati per lavastoviglie e conservarli fuori dalla portata dei bambini.
• La temperatura dell'elemento riscaldante supera i 60 °C durante il funzionamento. Non toccare l'elemento riscaldante durante o immediatamente dopo l'uso.
• Non utilizzare la lavastoviglie a meno che tutti i pannelli di chiusura non siano correttamente posizionati.
• Non manomettere i comandi.
• Non forzare, non sedersi né appoggiarsi sulla porta o sul cestello della lavastoviglie.
• Per ridurre il rischio di lesioni, non permettere ai bambini di giocare all'interno o sopra la lavastoviglie.
• In determinate condizioni, può formarsi idrogeno in un sistema di acqua calda che non è stato utilizzato per due settimane o più.
⚠ **IL GAS IDROGENO È ESPLOSIVO. Se il sistema di acqua** calda non è stato utilizzato per tale periodo, prima di usare la lavastoviglie aprire tutti i rubinetti dell'acqua calda e lasciar scorrere l'acqua per diversi minuti. Questo consentirà di eliminare eventuali accumuli di idrogeno. Poiché il gas è infiammabile, non fumare né utilizzare fiamme libere durante questa operazione.
• Rimuovere la porta del vano di lavaggio quando si mette fuori servizio o si smaltisce una vecchia lavastoviglie.
► Utilizzare acqua fredda o tiepida che non superi i 50 °C.
► Il numero massimo di coperti (servizi) lavabili è 14.
► La pressione massima consentita dell'acqua in ingresso è di 1,00 MPa.
► La pressione minima consentita dell'acqua in ingresso è di 0,04 MPa.

Istruzioni per la messa a terra

► Questo apparecchio deve essere messo a terra. In caso di malfunzionamento o guasto, la messa a terra riduce il rischio di scosse elettriche offrendo un percorso a minore resistenza per la corrente elettrica.

► Questo apparecchio è dotato di un cavo che include un conduttore di messa a terra dell'apparecchio e una spina con contatto di terra. La spina deve essere collegata a una presa appropriata, installata e messa a terra in conformità con tutti i codici e le normative locali.

► Un collegamento errato del conduttore di messa a terra dell'apparecchio può comportare il rischio di scosse elettriche.

► In caso di dubbi sulla corretta messa a terra dell'apparecchio, consultare un elettricista qualificato o il servizio tecnico. Non modificare la spina fornita con l'apparecchio; se non si adatta alla presa, far installare una presa idonea da un elettricista qualificato.

► Non utilizzare multiprese né prolunghe elettriche.



SMALTIMENTO DELL'IMBALLAGGIO E DEL PRODOTTO

Smaltire l'imballaggio nel rispetto dell'ambiente. Questo apparecchio è contrassegnato in conformità alla Direttiva Europea 2012/19/UE sui rifiuti di apparecchiature elettriche ed elettroniche (RAEE). Tale direttiva stabilisce il quadro per la restituzione e il riciclaggio degli apparecchi usati applicabile in tutta l'Unione Europea.

INFORMAZIONI SULL'IMBALLAGGIO:

I materiali di imballaggio del prodotto sono realizzati con materiali riciclabili in conformità alle normative nazionali sulla protezione dell'ambiente. Non smaltire i materiali di imballaggio insieme ai rifiuti domestici o ad altri rifiuti. Conferirli presso i punti di raccolta dei materiali di imballaggio designati dalle autorità locali.

1. Parti e caratteristiche

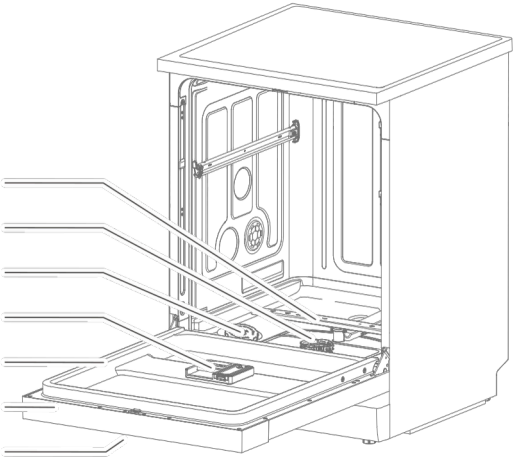

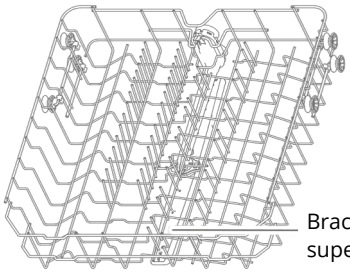

Cestello superiore

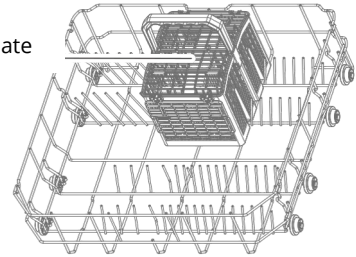

Cestello inferiore

2. Accesori



Tubo di ingresso dell'acqua ×1



Imbuto ×1

1. Con pannello superiore

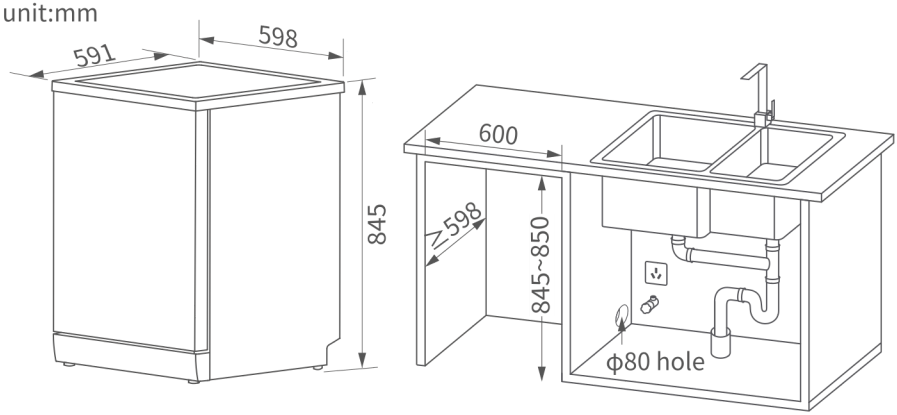

2. Senza pannello superiore

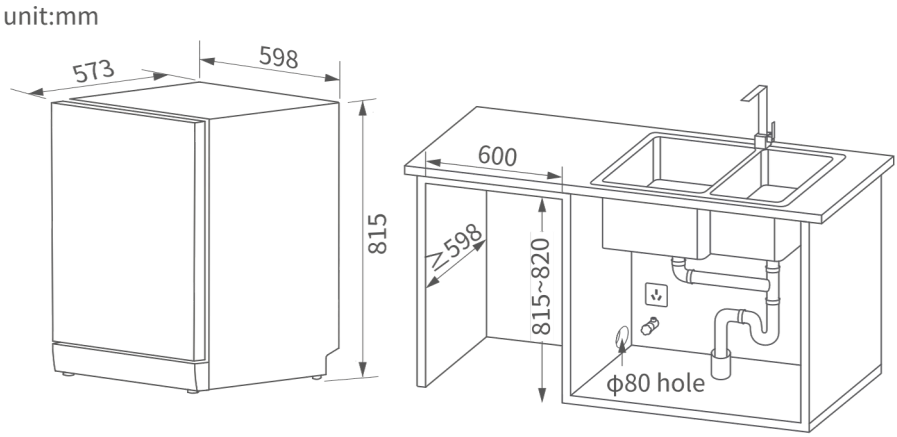

⚠ AVVERTENZA

► La lavastoviglie non deve essere posizionata su un tavolo.

► La lavastoviglie con pannello superiore può essere utilizzata come installazione indipendente o a incasso.

► La lavastoviglie senza pannello superiore può essere utilizzata solo per installazione a incasso.

► L'altezza del vano del mobile non deve superare l'altezza della lavastoviglie di oltre 5 mm.

► Assicurarsi che non vi siano materiali infiammabili o esplosivi vicino alla lavastoviglie.

► Non devono passare tubazioni del gas né tubi in gomma attraverso il luogo di installazione, ad eccezione del tubo di ingresso dell'acqua.

3. Rimozione del pannello superiore
Il pannello superiore può essere rimosso se l'altezza dell'apertura del mobile è insufficiente.

1. Rimuovere le due viti situate nella parte posteriore della lavastoviglie. Conservare correttamente le viti e il pannello superiore per un uso futuro.
2. Tirare il pannello superiore verso il retro, quindi sollevarlo per rimuoverlo.

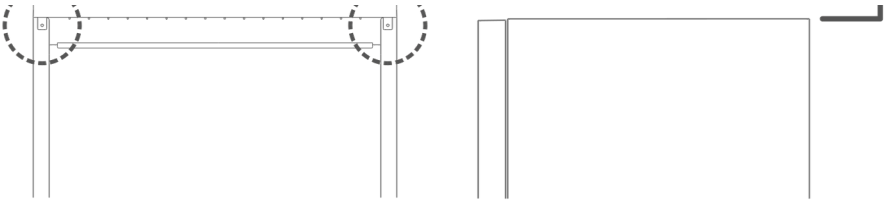

TUBO DI INGRESSO DELL'ACQUA E TUBO DI SCARICO

B3

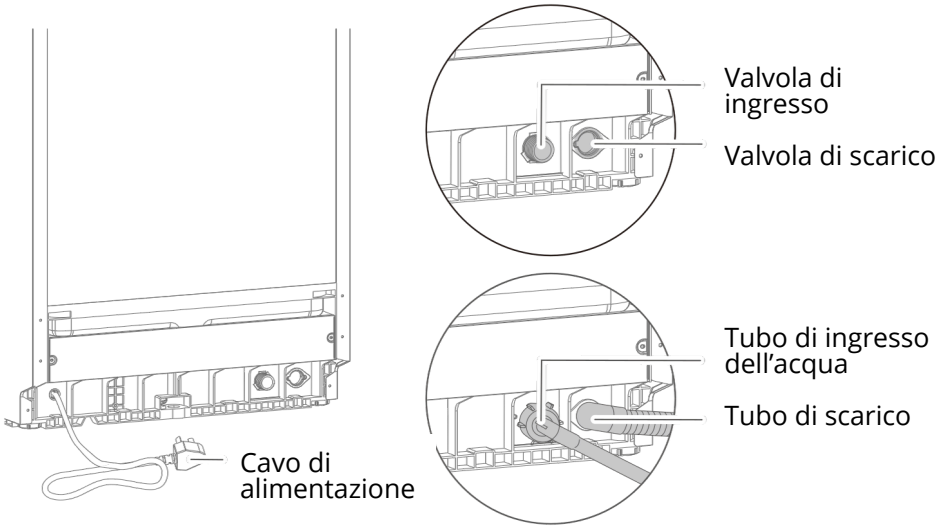

Se si sceglie un'installazione a incasso, è necessario fornire una propria striscia resistente al vapore. Incollare la striscia sulla parte superiore dell'apertura del mobile.

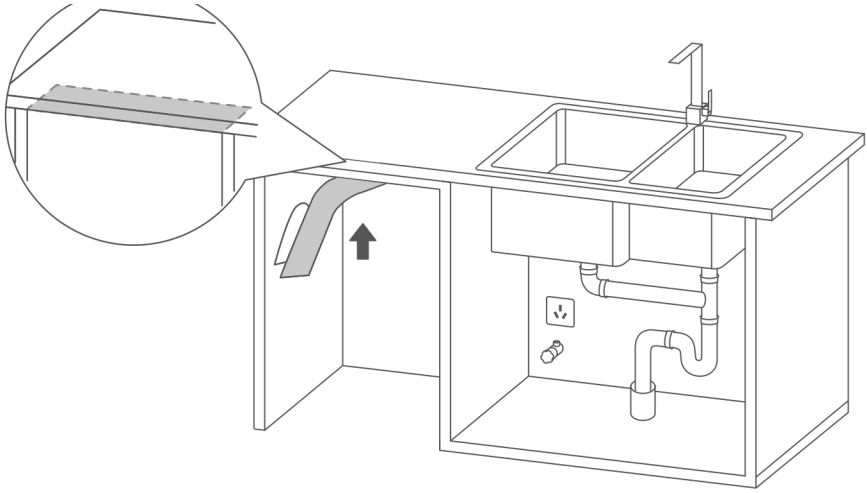

Spingere la lavastoviglie all'interno del mobile. Contemporaneamente, il cavo di alimentazione, il tubo di ingresso dell'acqua e il tubo di scarico devono passare attraverso i fori di ingresso e uscita previsti. Assicurarsi che non siano piegati.

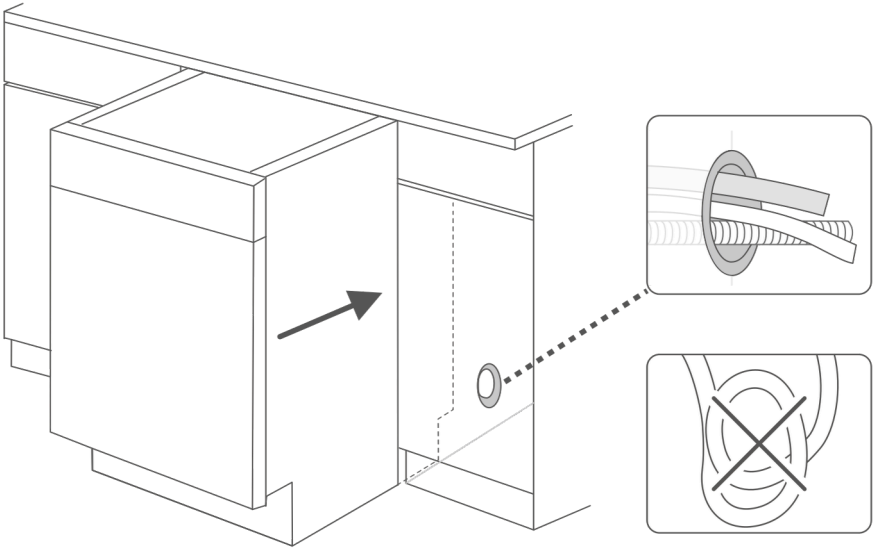

1. Entrata dell'acqua
Assicurarsi che il tubo di ingresso dell'acqua sia collegato correttamente e fissato saldamente al raccordo.

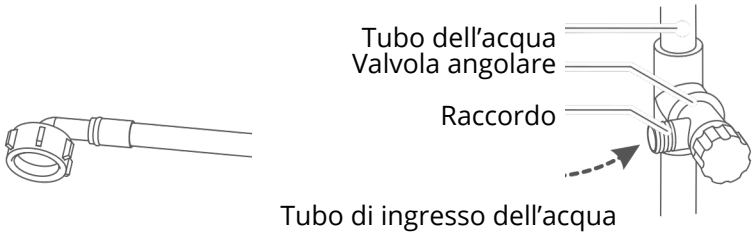

2. Scarico dell'acqua
► Inserire il tubo di scarico nel foro di scarico per evitare che si stacchi durante il drenaggio dell'acqua.
► Il tubo di scarico non deve essere piegato né schiacciato, per garantire uno scarico fluido.
► Se il tubo di scarico è troppo lungo durante l'installazione o la riparazione della lavastoviglie, può essere tagliato in base alla situazione reale, con il consenso dell'utente.
► Il tubo di scarico non deve essere piegato; se è necessario prolungarlo, la lunghezza non deve superare i 5 metri, altrimenti potrebbe compromettere le prestazioni di lavaggio.
► Il foro di scarico non necessita di un dispositivo di protezione contro il traboccamento.

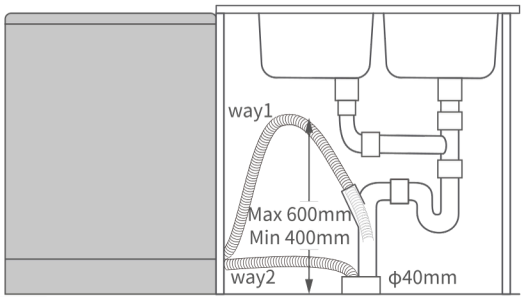

⚠ AVVERTENZA
► Il tubo di ingresso dell'acqua non può essere riutilizzato.
► Non utilizzare tubi di ingresso dell'acqua vecchi o danneggiati.
► La temperatura dell'acqua in ingresso non deve superare i 50 °C.
► Al primo utilizzo, l'acqua all'interno dell'apparecchio può diventare giallastra; ciò è normale ed è dovuto al contatto prolungato dell'addolcitore con l'acqua. È possibile utilizzare l'apparecchio in tutta tranquillità.
► Ogni apparecchio è stato sottoposto a una prova con acqua in fabbrica. È normale trovare residui d'acqua all'interno dell'apparecchio. È possibile utilizzarlo senza preoccupazioni.

1. Regolazione
   1. Assicurarsi che l'apparecchio sia posizionato in modo stabile sul pavimento; in caso contrario, potrebbero verificarsi traboccamenti e perdite elettriche.
   2. Se la lavastoviglie non può essere posizionata in verticale, è possibile regolare i piedini regolabili per metterla in piano.

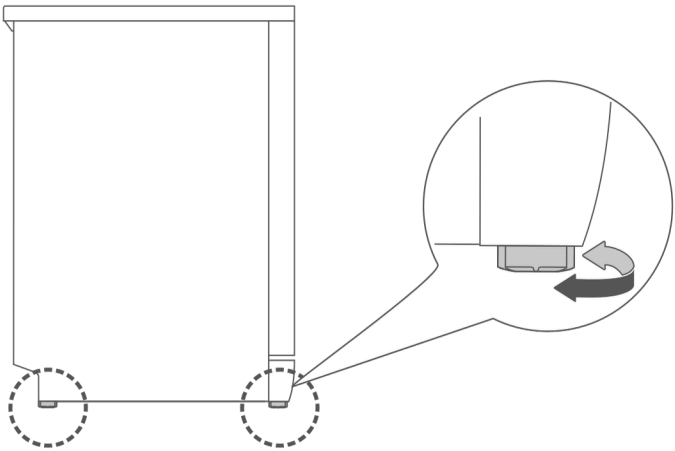

3. Assicurarsi che la lavastoviglie sia correttamente livellata dopo la regolazione.

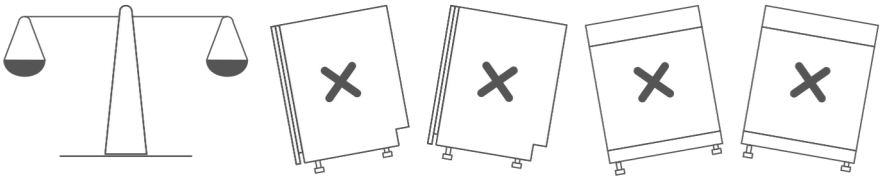

2. Verifica

Dopo l'installazione, verificare la lavastoviglie come segue:

► Che la lavastoviglie sia livellata orizzontalmente.

► Che l'alimentazione elettrica sia collegata e che la lavastoviglie funzioni normalmente.

► Che il tubo di ingresso dell'acqua e il tubo di scarico siano collegati correttamente.

► Che tutti i materiali di imballaggio siano stati rimossi dall'interno della lavastoviglie.

1. Detergente
Il detergente speciale per lavastoviglie elimina l'olio e i residui di cibo. È necessario utilizzarlo a ogni utilizzo dell'apparecchio. La quantità di detergente da usare dipende dalla quantità e dal tipo di sporco presente sugli utensili.

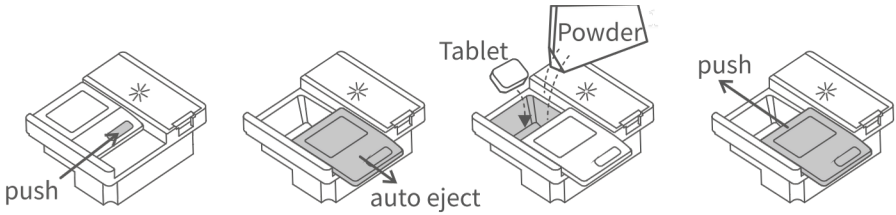

2. Brillantante
Aiuta l'asciugatura e dona brillantezza alle stoviglie, lasciandole come nuove. Il brillantante è necessario al primo utilizzo della lavastoviglie. È un consumabile ricaricabile. Quando si accende l'icona "Rinse" (brillantante), è necessario ricaricare il brillantante.

Passaggi:
1. Aprire il coperchio del distributore.
2. Versare lentamente il brillantante nel comparto dedicato.
3. Chiudere saldamente il coperchio.
4. Pulire eventuali fuoriuscite con un panno.

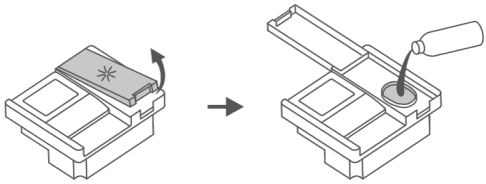

Impostazione:



1. Premere il pulsante Accensione/Spegnimento per 1 secondo.



2. Entro 60 secondi dall'accensione, premere contemporaneamente il pulsante Programma e il pulsante Accensione/Spegnimento per 5 secondi per entrare nella modalità di impostazione del distributore. Il display mostrerà il livello attuale.



3. Premere il pulsante Programma per cambiare livello. Se non viene effettuata alcuna operazione sul pannello di controllo per più di 5 secondi, il livello selezionato verrà memorizzato e l'apparecchio uscirà dalla modalità di impostazione del distributore

Regolare l'impostazione in base all'uso. L'impostazione predefinita è d4. Per le prove di efficienza energetica, il livello deve essere impostato su d6. Un valore più alto corrisponde a un dosaggio maggiore e viceversa. Se la superficie rimane grassa, ridurre l'impostazione ed eseguire nuovamente un lavaggio.

3. Addolcitore dell’acqua

Addolcisce l’acqua, riduce l’accumulo di calcare e mantiene le stoviglie come nuove. Ideale per zone con acqua dura. Informarsi sulla durezza dell’acqua presso il proprio fornitore.

► Se l’alimentazione elettrica viene interrotta mentre la lavastoviglie è in funzione, l’addolcitore dell’acqua si ripristinerà e ricomincerà a contare.

H1: l’addolcitore dell’acqua è disattivato. L’icona “Sale” è spenta.

Dureté de l’eau (ppm)	0–90	91–200	201–300	301–400	401–500	plus de 500
Options de réglage de la dureté	H1*	H2	H3	H4 (Par défaut)	H5	H6





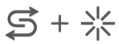



Configurazione:

1. Premere il pulsante Accensione/Spegnimento per 1 secondo.
2. Entro 60 secondi dall’accensione, premere il pulsante Avvio/Pausa per 5 secondi per entrare in modalità di configurazione.
3. Le icone “Brillantante” e “Sale” si accenderanno, indicando che l’apparecchio è in modalità di configurazione.
4. Premere il pulsante Avvio/Pausa per selezionare la regolazione. Il display mostrerà ciclicamente: H1 → H2 → H3 → H4 → H5 → H6.
5. Dopo 5 secondi senza alcuna operazione, la selezione verrà salvata e l’apparecchio passerà in modalità standby.

4. Sale speciale

Al primo utilizzo, aggiungere 1000 g di sale specifico per lavastoviglie.

► È severamente vietato utilizzare sale non specifico per lavastoviglie.

Il sale deve essere ricaricato secondo necessità quando l’icona “Sale” è accesa.

Nota: la spia può rimanere accesa fino a quando il sale non si è completamente sciolto.

Passaggi:

1. Ruotare il coperchio in senso antiorario e sollevarlo.
2. Riempire l’addolcitore dell’acqua con sale (circa 1000 g). Al primo avviamento dell’apparecchio, aggiungere anche un po’ di acqua pulita.
3. Ruotare il coperchio in senso orario per serrarlo saldamente, quindi pulire con un panno pulito.
4. Avviare il programma “Rapido” per risciacquare il sale versato o l’eventuale eccesso di soluzione.

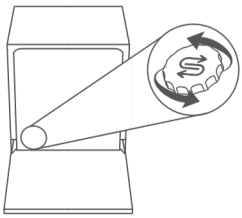





CARICAMENTO DEL CESTELLO

C2

1. Selezione delle stoviglie
Stoviglie compatibili con la lavastoviglie:
Stoviglie in ceramica, vetro e posate in acciaio inox.

⚠ ATTENZIONE
► Le stoviglie in metallo prezioso, alluminio o con smalto colorato possono diventare opache dopo il lavaggio in lavastoviglie.
► Le posate in bambù o in legno possono allentarsi o creparsi alle alte temperature.
► Per stoviglie in plastica o articoli con parti in plastica, consultare le istruzioni del produttore, poiché possono deformarsi o creparsi ad alte temperature.
► I panni per la pulizia possono causare malfunzionamenti della lavastoviglie.
► Gli articoli in ghisa possono arrugginire se lavati in lavastoviglie.

2. Raccomandazioni di posizionamento



► Rimuovere i grossi residui di cibo, come ossa o foglie di verdura, prima di inserirli nella lavastoviglie.
► Posizionare tutte le stoviglie con le superfici sporche rivolte verso il basso. Le stoviglie posizionate in piano o capovolte possono causare accumuli d'acqua sulla parte superiore.
► Assicurarsi che le stoviglie non sporgano dal cestello, poiché ciò potrebbe ostacolare la rotazione dei bracci di irrorazione.
► Per evitare che utensili di piccole dimensioni cadano dal cestello e ostacolino la rotazione dei bracci di irrorazione, evitare di inserire oggetti piccoli sciolti nella lavastoviglie.
► Durante l'inserimento del cestello, fare attenzione a non urtare utensili affilati contro la guarnizione interna.
► Evitare di graffiare il rivestimento superiore del cestello, poiché ciò potrebbe causare corrosione.
► Inserire le posate sciolte, non ordinate e con le punte rivolte verso il basso, nel cestello portaposate.
► Inserire coltelli e altri utensili con punte affilate nel cestello con le punte rivolte verso il basso oppure disporli in posizione orizzontale.
CONSIGLIO: Dopo aver inserito il cestello, ruotare il braccio di irrorazione per verificare che possa girare liberamente.

3. CARICAMENTO

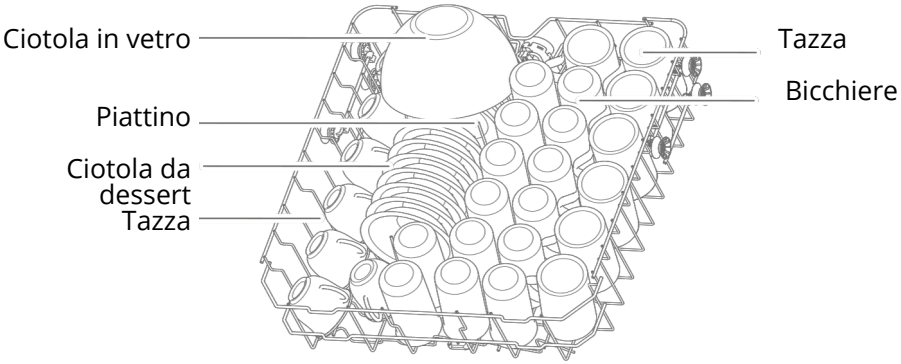

Cestello superiore

Il posizionamento di due cucchiai da portata deve essere effettuato in posizione inclinata; in caso contrario, bloccheranno i bracci irroratori e ridurranno l'efficacia della pulizia.

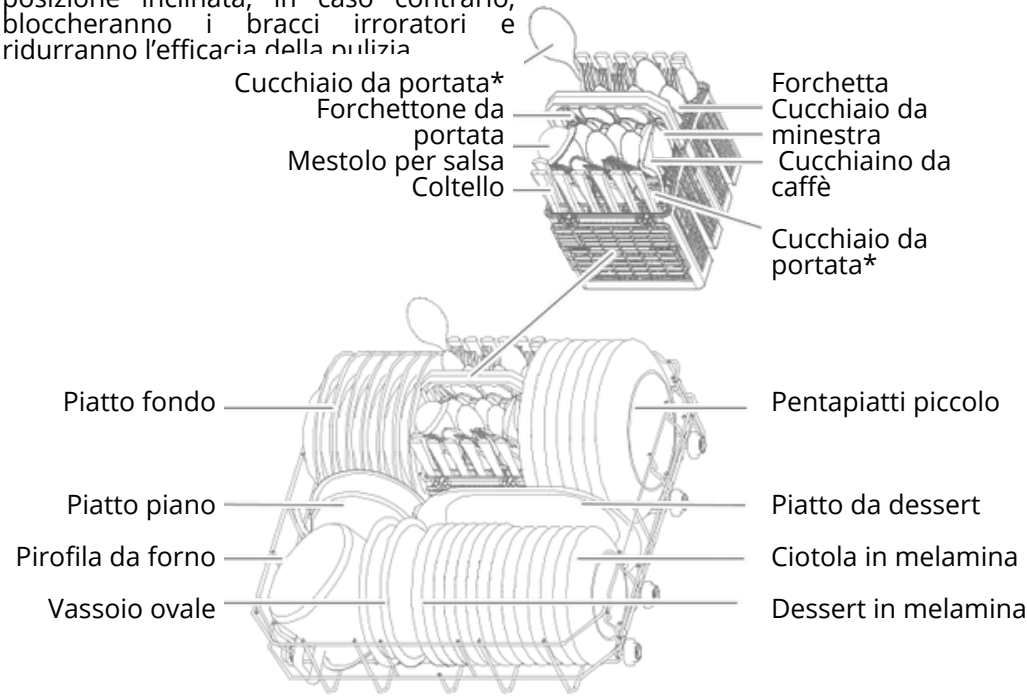

Cestello inferiore

1. Programmi

Programma	Tipo di sporco	Detergente (polvere di lavaggio)	Durata del ciclo (h)
Universale	Pasti quotidiani con residui alimentari normali	22 g	2:30
ECO	Programma più efficiente secondo l'ecodesign UE, basato sul consumo	22 g	4:00
Intensivo	Macchie ostinate, residui di cibo incrostati o secchi	22 g	3:20
Express	Lavaggio rapido che rimuove residui leggeri in poco più di un'ora	22 g	1:20
Vetro	Vetreria, porcellana fine, cristallo	22 g	1:30
Rapido	Macchie leggere o esigenze di pulizia urgenti	–	0:35

ATTENZIONE
Non utilizzare una quantità eccessiva di detergente. Un eccesso di detergente non solo produce molta schiuma, ma riduce anche l'efficacia del lavaggio.
Il tempo di funzionamento reale di ciascun programma può variare rispetto alla durata del ciclo preimpostata a causa di fattori quali la temperatura dell'acqua, la quantità di stoviglie, il tipo di sporco e la rigenerazione dell'addolcitore d'acqua. Questa variazione è normale: utilizzare il lavastoviglie con fiducia.

2. PANNELLO DI CONTROLLO

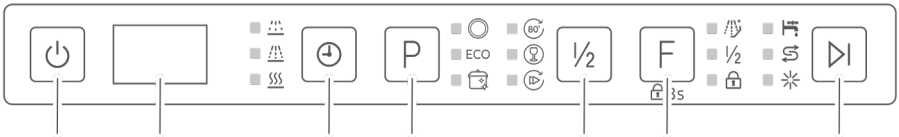

- •Prelavaggio
- • Lavaggio
- •Asciugatura
- • Funzione Rinse+*
- • Mezzo carico
- • Blocco bambini
- • Verificare l'alimentazione dell'acqua
- • Riempire il sale
- • Riempire il brillantante

Questa funzione può aggiungere un risciacquo supplementare per pulire le stoviglie sporche in modo più efficace.

3. Funzionamento

1. Accendere il lavastoviglie premendo il pulsante Accensione per 1 secondo.

2. Selezionare un programma di lavaggio con il pulsante Programma. Scegliere il programma appropriato.

3. Avviare il programma di lavaggio premendo il pulsante Avvio/Pausa.

⚠ ATTENZIONE

- Per cambiare programma durante il funzionamento: tenere premuto il pulsante Accensione per spegnere il lavastoviglie, riaccenderlo e quindi selezionare il programma desiderato.
- Selezionando la modalità ECO, alcune funzioni aggiuntive vengono disattivate a causa della configurazione predefinita del programma.
- Tutti i bracci irroratori si ripristinano dopo il riavvio del lavastoviglie.

4. Funzioni



FUNZIONE (F)
Selezionare questa opzione per aggiungere la funzione Rinse+. Tenere premuto il pulsante per 3 secondi per attivare o disattivare la funzione di blocco bambini.



MEZZO CARICO (1/2)
Questa funzione consente di ridurre il tempo di lavaggio e il consumo d'acqua quando la lavastoviglie è in funzione. L'entità della riduzione del tempo e del consumo d'acqua dipende dal programma selezionato.



PROGRAMMA (P)
Premere questo pulsante per selezionare il programma di lavaggio appropriato; il display scorrerà tra P1, P2, P3, ecc.



AVVIO RITARDATO
È possibile ritardare l'avvio del programma fino a 24 ore.



Accendere la lavastoviglie premendo il pulsante Accensione per 1 secondo.



Premere il pulsante Programma per selezionare un programma appropriato.



Premere il pulsante Avvio ritardato; il display mostrerà ciclicamente gli orari da H:00 a H:24. Selezionare l'orario di avvio desiderato.

Se si tiene premuto il pulsante per 3 secondi, il display tornerà a H:00, indicando che non è stato selezionato alcun orario.



Premere il pulsante Avvio/Pausa per avviare il programma con avvio ritardato.

Dopo l'uso, possono accumularsi residui all'interno dell'apparecchio. Pulire immediatamente quando sono visibili ed effettuare una manutenzione regolare.

1. Pulizia del filtro
   1. Ruotare il filtro cilindrico in senso antiorario e tirarlo verso l'alto per rimuoverlo.
   2. Sciacquare l'intero gruppo del filtro sotto acqua corrente. Evitare l'uso di lana d'acciaio o spazzole metalliche, poiché gli abrasivi metallici possono causare corrosione dei componenti del filtro.

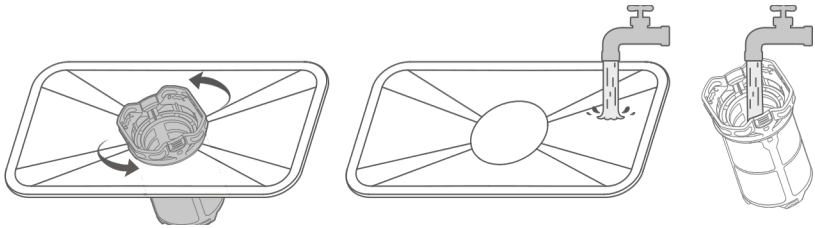

3. Dopo la pulizia, reinstallare il filtro grande e il filtro cilindrico ruotandoli in senso orario finché i segni triangolari sul filtro, sulla rete e sul filtro piatto risultano allineati.

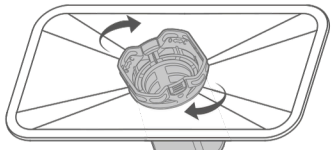

2. Pulizia dei bracci irroratori
   1. Tenere il fermo con una mano e, con l'altra, ruotare il braccio irroratore superiore in senso antiorario e tirarlo verso il basso.
   2. Rimuovere il cestello principale, quindi estrarre il braccio irroratore inferiore tirandolo diritto verso l'alto dal fermo.
   3. Se i fori dei bracci irroratori sono ostruiti, pulirli con attenzione utilizzando un filo sottile e risciacquare con acqua.

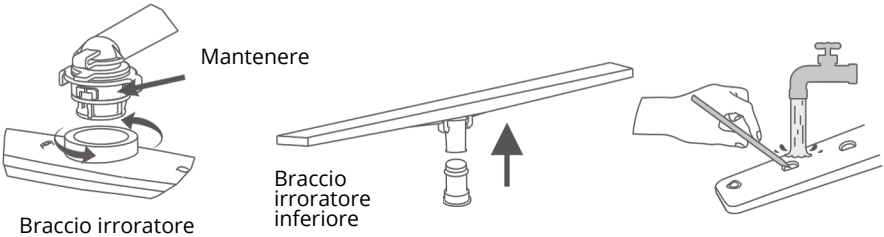

3. Pulizia interna

Pulire le guarnizioni e le aree di difficile accesso con una soluzione di acido citrico e un panno umido.

Utilizzare esclusivamente detergenti specifici per lavastoviglie per la vasca interna e i componenti interni. Seguire le istruzioni del detergente.

NON utilizzare detersivo per piatti, detersivo per bucato o prodotti simili al posto del detergente per lavastoviglie.

Problema	Causa	Soluzione
Gli utensili sono bagnati	Il brillantante è esaurito o insufficiente	Aggiungere il brillantante e impostare il dosatore al livello massimo
	Gli utensili sono disposti in modo errato nel cestello	Ricaricare la lavastoviglie seguendo le regole di posizionamento
	Il ciclo di lavaggio è ancora in corso	Attendere il completamento del ciclo
	Il programma selezionato non include l'asciugatura	Questo programma non dispone della funzione di asciugatura
La pastiglia o il detergente non si dissolvono	I fori dei bracci irroratori sono ostruiti	Pulire i fori dei bracci irroratori ed eseguire un ciclo di lavaggio rapido
	È stata utilizzata una quantità eccessiva di detergente	Avviare un ciclo di lavaggio rapido; la prossima volta utilizzare la quantità consigliata
	È stato utilizzato un detergente di scarsa qualità	Utilizzare un detergente specifico nella dose raccomandata ed eseguire un ciclo di lavaggio rapido
Eccesso di gocce nella vasca	Il serbatoio del brillantante è vuoto	Riempire il serbatoio del brillantante
Leggere gocce nella vasca	Residuo normale (senza impatto)	/
Schiuma all'interno della vasca	1. Utilizzo di detergente non specifico2. Sovradosaggio di detergente	Schiuma leggera: aprire la porta e lasciare che si dissipi naturalmente.Schiuma abbondante: rimuovere la schiuma con un panno, avviare un programma per 3 minuti e ripetere fino alla completa scomparsa della schiuma

Problema	Causa	Soluzione
Gli utensili sono bagnati	Il brillantante è esaurito o insufficiente	Aggiungere il brillantante e impostare il dosatore al livello massimo
	Gli utensili sono disposti in modo errato nel cestello	Ricaricare la lavastoviglie seguendo le regole di posizionamento
	Il ciclo di lavaggio è ancora in corso	Attendere la fine del ciclo
	Il programma selezionato non include l'asciugatura	Questo programma non dispone della funzione di asciugatura
La pastiglia o il detergente non si dissolvono	I fori dei bracci irroratori sono ostruiti	Pulire i fori dei bracci irroratori ed eseguire un ciclo di lavaggio rapido
	È stata utilizzata una quantità eccessiva di detergente	Avviare un ciclo di lavaggio rapido; la prossima volta utilizzare la quantità
	È stato utilizzato un detergente di scarsa qualità	Utilizzare un detergente specifico nella dose raccomandata ed eseguire un ciclo di
Eccesso di gocce nella vasca	Il serbatoio del brillantante è vuoto	Riempire il serbatoio del brillantante
Leggere gocce nella vasca	Residuo normale (senza impatto)	/
Schiuma all'interno della vasca	1. Utilizzo di detergente non specifico2. Sovradosaggio di	Schiuma leggera: aprire la porta e lasciare che si dissipi

Problema	Causa	Soluzione
L'apparecchio emette un rumore di soffiaggio quando è collegato e il display mostra "FAN"	Il sistema di rinnovo dell'aria è in funzione	Funzionamento normale (nessun intervento richiesto)
Difficoltà ad aprire la porta	Presenza di sporco nella scanalatura della porta che causa ostruzione	Pulire accuratamente la scanalatura della porta
Il pulsante Accensione/Spegnimento non risponde	Cavo di alimentazione scollegato o interruzione di corrente	Collegare il cavo di alimentazione e verificare l'alimentazione elettrica
	Grasso o acqua sul pannello di controllo o sulle mani	Pulire il pannello di controllo e asciugare le mani
	Durata della pressione del pulsante troppo breve	Tenere premuto il pulsante di accensione per 1 secondo
Gli altri pulsanti non rispondono tranne Accensione/Spegnimento	Grasso o acqua sul pannello di controllo o sulle mani	Pulire il pannello di controllo e asciugare le mani
	Guasto della scheda PCB	Contattare il servizio post-vendita
L'icona di carenza d'acqua si accende durante il riempimento	Problema di alimentazione dell'acqua	Verificare la posizione della valvola dell'acqua e i collegamenti dei tubi
	Guasto del misuratore di portata	Contattare il servizio post-vendita
	Guasto della valvola di ingresso	Contattare il servizio post-vendita
Rumore di urti durante il funzionamento	1. Posizionamento errato degli utensili che ostruiscono i bracci irroratori2. Collisione tra utensili	Ricaricare la lavastoviglie seguendo le regole di posizionamento
Gli utensili non sono puliti	Gli utensili sono disposti in modo errato	Ricaricare la lavastoviglie seguendo le regole di posizionamento
	Programma selezionato non corretto	Selezionare un programma appropriato
	1. Uso di detergente non specifico2. Quantità di detergente insufficiente	Utilizzare un detergente specifico nella dose raccomandata
	Filtro installato in modo errato	Reinstallare correttamente il filtro
	Bracci irroratori ostruiti	Pulire i bracci irroratori
	Bracci irroratori bloccati	Ricaricare la lavastoviglie seguendo le regole di posizionamento
	Residui di cibo fortemente aderenti agli utensili	Pre-ammollare gli utensili per un certo tempo
	Interruzione di corrente	Riavviare il programma dopo il ripristino dell'alimentazione
	Residui molto aderenti	Pulire manualmente i residui con una spazzola in nylon prima del carico
Acqua accumulata all'interno dell'apparecchio	Il tubo di scarico è posizionato troppo in alto	Regolare il tubo di scarico secondo il manuale
	Guasto della pompa di scarico	Contattare il servizio post-vendita
	Guasto della valvola di ingresso	Contattare il servizio post-vendita

Se le soluzioni sopra indicate non risolvono il problema, arrestare immediatamente l'apparecchio, interrompere l'alimentazione elettrica e l'ingresso dell'acqua, quindi contattare il servizio post-vendita.

Voce	Specifica
Dimensioni esterne	Larghezza 598 × Altezza 845 × Profondità 591 mm
Capacità	14 coperti
Potenza nominale	1890 W
Tensione	220–240 V~
Frequenza	50 Hz
Grado di protezione	IPX1
Pressione dell’acqua	0,04–1,0 MPa
Modalità di controllo	Automatico
Norme di riferimento	EN 60335-1 · EN 60335-2-5

A causa del continuo miglioramento dei prodotti, i parametri tecnici di questo manuale possono essere modificati senza preavviso.

- Fornire giustificativi validi per l'acquisto del prodotto durante il periodo di garanzia: fattura o codice SN del prodotto.
- Garanzia gratuita di 12 mesi a partire dalla data di uscita del prodotto dalla fabbrica (secondo il codice SN).
- Le seguenti condizioni non sono coperte dalla manutenzione gratuita durante il periodo di garanzia:

a. Danni causati da uso o manutenzione impropri da parte dell'utente.
b. Mancanza di giustificativi validi (né fattura né codice SN del prodotto), giustificativi poco chiari, impossibili da confermare o alterati.
c. Danni causati da disastri naturali inevitabili (tifoni, tempeste di neve, grandine, terremoti, colate di detriti, ecc.).
d. Riparazioni effettuate da terzi non qualificati.

SCHEDA DI REGISTRAZIONE DELLA MANUTENZIONE

Frequenza di manutenzione	Fenomeno di guasto	Registro di manutenzione	Data di manutenzione	Firma della manutenzione

Dopo la manutenzione, il personale di assistenza deve registrare lo stato dell'intervento per potervi offrire un servizio migliore in futuro.

Con l’evoluzione e il miglioramento della tecnologia dei nostri prodotti, le specifiche di questo modello possono essere modificate senza preavviso.

Le immagini incluse in questo manuale di istruzioni sono solo illustrative e non devono essere considerate rappresentazioni definitive del prodotto acquistato.

Possiamo aggiornare i nostri standard di produzione per riflettere miglioramenti del prodotto.

Si prega di notare che tali aggiornamenti non modificano retroattivamente le specifiche né gli standard dei prodotti già venduti.

SVAN TRADING S.L.
Imported by B73737553
Av. Altos Hornos S/N. Pto. Sagunto (46520). Valencia, España.
info@svanelectro.com
ES 960600034 | PT 00351300305065

svan

BEDIENUNGSANLEITUNG
GESCHIRRSPÜLER

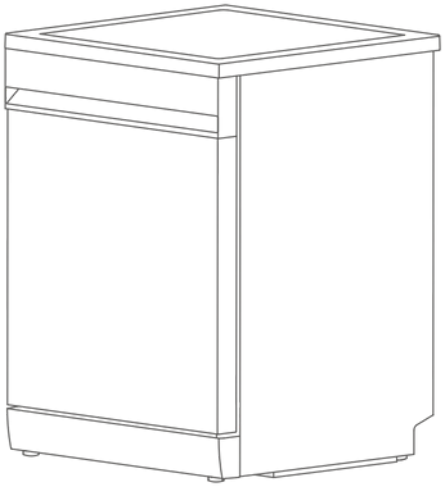

SJ13602ED

bewahren Sie es für zukünftige Nachschlagezwecke auf.
Lesen Sie dieses Handbuch sorgfältig durch und

INHALTSVERZEICHNIS

SICHERHEIT A

Wichtige Sicherheitshinweise A1

SICHERHEIT B

Produktbeschreibung B1
Einbaumaße B2
Wasserzulaufschlauch und Ablaufschlauch B3
Einbau in das Möbel B4
Wasserzulauf und -ablauf B5
Befestigung des Geschirrspülers B6

BEDIENUNG C

Verbrauchsmaterialien C1
Beladen des Korbs C2
Betrieb C3
Reinigung und Wartung C4

TECHNISCHER KUNDENDIENST UND KUNDENSERVICE D

Fehlercodes D1
Fehlerbehebung D2
Technische Daten D3
Kundendienst D4
Erklärung D5

⚠ **Hinweis**
In diesem Handbuch sind wichtige Sicherheitshinweise enthalten.
Lesen Sie diese vor der Installation und Inbetriebnahme sorgfältig durch.
▶ Dieses Gerät ist für den Hausgebrauch und ähnliche Anwendungen bestimmt.
▶ Dieses Gerät kann von Kindern ab 8 Jahren sowie von Personen mit eingeschränkten körperlichen, sensorischen oder geistigen Fähigkeiten oder mit mangelnder Erfahrung und Kenntnis verwendet werden, sofern sie beaufsichtigt werden oder eine Einweisung in den sicheren Gebrauch des Geräts erhalten haben und die damit verbundenen Risiken verstehen. Kinder dürfen nicht mit dem Gerät spielen. Reinigung und Wartung dürfen nicht von Kindern ohne Aufsicht durchgeführt werden. (In Übereinstimmung mit EN 60335-1)
▶ Dieses Gerät ist nicht für die Benutzung durch Personen (einschließlich Kinder) mit eingeschränkten körperlichen, sensorischen oder geistigen Fähigkeiten oder mit mangelnder Erfahrung und Kenntnis bestimmt, es sei denn, sie werden von einer für ihre Sicherheit verantwortlichen Person beaufsichtigt oder in den Gebrauch des Geräts eingewiesen. (In Übereinstimmung mit IEC 60335-1)
▶ Kinder müssen beaufsichtigt werden, um sicherzustellen, dass sie nicht mit dem Gerät spielen.
▶ Die empfohlene Höhe für die Installation des Ablaufschlauchs (gemessen vom unteren Teil des Geräts) muss zwischen 40 und 60 cm liegen.
▶ Das Gerät muss an die Wasserversorgung mit neuen Schläuchen angeschlossen werden. Alte Schläuche dürfen nicht wiederverwendet werden.
▶ Die Tür darf nicht offen stehen gelassen werden, da dies die Stolpergefahr erhöhen kann.
▶ Lehnen Sie sich nicht an die Tür, setzen Sie sich nicht darauf und steigen Sie nicht auf die Tür oder den Geschirrkorb.
▶ Stellen Sie keine schweren Gegenstände auf die Tür und stützen Sie sich nicht auf sie, wenn sie geöffnet ist. Das Gerät kann nach vorne kippen.

▶ Verwenden Sie ausschließlich spezielle Geschirrspülmittel. Verwenden Sie niemals Seife, Waschmittel für Kleidung oder Handspülmittel im Geschirrspüler.
▶ Beim Beladen der zu spülenden Gegenstände:
• Platzieren Sie scharfe Gegenstände so, dass sie die Türdichtung nicht beschädigen können.
• Warnung: Messer und andere Utensilien mit scharfen Spitzen müssen mit der Spitze nach unten oder in horizontaler Position in den Korb gelegt werden.
▶ Verwenden Sie nur für automatische Geschirrspüler geeignete Reinigungsmittel und Klarspüler.
▶ Spülen Sie keine Kunststoffteile, es sei denn, sie sind als spülmaschinengeeignet oder gleichwertig gekennzeichnet. Bei Kunststoffteilen ohne entsprechende Kennzeichnung beachten Sie die Empfehlungen des Herstellers.
▶ Öffnen Sie die Tür während des Betriebs nicht, da der Dampf Verletzungen verursachen kann. Wenn es notwendig ist, Geschirr nachzuladen oder zu entnehmen, drücken Sie die Pausentaste und warten Sie 10 Sekunden; öffnen Sie anschließend die Tür vorsichtig und warten Sie, bis der Dampf vollständig entwichen ist.
▶ Dieses Gerät ist ausschließlich für den Innenbereich und nur für den Hausgebrauch bestimmt. Um das Risiko eines elektrischen Schlags zu vermeiden, tauchen Sie das Gerät, das Kabel oder den Stecker nicht in Wasser oder andere Flüssigkeiten.
▶ Wenn das Netzkabel beschädigt ist, muss es vom Hersteller, vom Kundendienst oder von einer qualifizierten Fachkraft ersetzt werden, um Gefahren zu vermeiden.
▶ Während der Installation darf das Netzkabel nicht übermäßig oder gefährlich gebogen oder gequetscht werden.
▶ Trennen Sie das Gerät vor jeder Reinigungs- oder Wartungsarbeit vom Stromnetz. Verwenden Sie ein leicht mit mildem Reinigungsmittel angefeuchtetes Tuch und trocknen Sie anschließend mit einem trockenen Tuch nach.
▶ Unsachgemäßer Gebrauch kann das Gerät beschädigen oder Verletzungen beim Benutzer verursachen.
▶ Im Falle einer Störung wenden Sie sich umgehend an den Kundendienst. Demontieren oder reparieren Sie das Gerät nicht eigenmächtig.

► Reparieren Sie das Gerät nicht selbst.
► Die Stromversorgung muss einen Schutzleiter (Erdung) enthalten. Dieser schützt den Benutzer wirksam vor der Gefahr eines elektrischen Schlags durch Leckströme.
► Schließen Sie das Netzkabel niemals während eines Gewitters an.
► Vergewissern Sie sich nach der Installation, dass die Wasser- und Elektroanschlüsse korrekt ausgeführt sind, bevor Sie das Gerät benutzen.
► Dieser Geschirrspüler ist ein automatisches Gerät; fügen Sie während des Betriebs kein Wasser manuell hinzu. Dies kann zu Überläufen und gefährlichen Situationen führen.
► Bewegen oder reinigen Sie das Gerät nicht, während es in Betrieb ist. Es besteht die Gefahr von Stromschlägen oder Wasseraustritt.
► Am Ablaufschlauch und am Netzkabel befinden sich Befestigungsklemmen; verwenden Sie zum Durchtrennen eine Schere mit abgerundeter Spitze. Scharfe Scheren können Schlauch oder Kabel beschädigen und Leckagen verursachen.
► Verwenden Sie das Gerät nicht in feuchten Umgebungen. Hohe Luftfeuchtigkeit kann Korrosion und sogar Leckagen verursachen.
► Spezielles Reinigungsmittel muss außerhalb der Reichweite von Kindern aufbewahrt werden. Reinigungsmittel enthalten saure und alkalische Substanzen, die für Kinder sehr gefährlich sind.
► Die Utensilien sind nach dem Spülvorgang heiß; entnehmen Sie sie vorsichtig nach 30 Minuten.
► Nach Erhalt des Produkts im Winter lassen Sie das Gerät 8 Stunden bei Raumtemperatur stehen, um die Bildung von Kondenswasser auf der Glasoberfläche zu vermeiden, das das Gerät beschädigen könnte.
► Verwenden Sie beim Auspacken eine Schere mit flacher Klinge, um die Klemmen der Wasserschläuche und Netzkabel zu durchtrennen.
► Stellen Sie das Gerät am gewünschten Ort auf und prüfen Sie, ob es korrekt ausgerichtet und waagerecht steht.
► Stellen Sie keine Gegenstände an die Seiten des Geräts. Die Öffnungen dürfen nicht durch Teppiche blockiert werden.
► Schließen Sie nach dem Gebrauch des Geräts die Wasserzufuhr und trennen Sie die Stromversorgung.
► Beachten Sie während der Benutzung des Geschirrspülers stets die grundlegenden Sicherheitsvorkehrungen.

einschließlich der folgenden Punkte:
• Lesen Sie alle Anweisungen, bevor Sie den Geschirrspüler benutzen.
• Verwenden Sie den Geschirrspüler ausschließlich für den vorgesehenen Zweck.
• Verwenden Sie nur für Geschirrspüler empfohlene Reinigungsmittel oder Klarspüler und bewahren Sie diese außerhalb der Reichweite von Kindern auf.
• Die Temperatur des Heizelements überschreitet während des Betriebs 60 °C. Berühren Sie das Heizelement nicht während oder unmittelbar nach dem Gebrauch.
• Verwenden Sie den Geschirrspüler nicht, wenn nicht alle Verkleidungspaneele korrekt angebracht sind.
• Bedienen Sie die Steuerungen nicht unsachgemäß.
• Üben Sie keinen Druck aus, setzen Sie sich nicht auf die Tür oder den Geschirrkorb und lehnen Sie sich nicht daran an.
• Um das Verletzungsrisiko zu verringern, lassen Sie Kinder nicht im oder auf dem Geschirrspüler spielen.
• Unter bestimmten Bedingungen kann sich in einem Warmwassersystem, das zwei Wochen oder länger nicht benutzt wurde, Wasserstoff bilden. ⚠ WASSERSTOFFGAS IST EXPLOSIV. Wurde das Warmwassersystem über diesen Zeitraum nicht benutzt, öffnen Sie vor der Benutzung des Geschirrspülers alle Warmwasserhähne und lassen Sie das Wasser mehrere Minuten laufen. Dadurch werden mögliche Wasserstoffansammlungen beseitigt. Da das Gas entzündlich ist, rauchen Sie nicht und verwenden Sie während dieses Vorgangs keine offenen Flammen.
• Entfernen Sie die Tür des Spülraums, wenn ein alter Geschirrspüler außer Betrieb genommen oder entsorgt wird.
► Verwenden Sie kaltes oder lauwarmes Wasser mit einer Temperatur von höchstens 50 °C.
► Die maximale Anzahl an spülbaren Maßgedecken beträgt 14.
► Der maximal zulässige Wassereingangsdruck beträgt 1,00 MPa.
► Der minimal zulässige Wassereingangsdruck beträgt 0,04 MPa.

Erdungshinweise

► Dieses Gerät muss geerdet werden. Im Falle einer Fehlfunktion oder eines Defekts reduziert die Erdung das Risiko eines elektrischen Schlags, indem sie dem elektrischen Strom einen Weg mit geringerem Widerstand bietet.

► Dieses Gerät ist mit einem Kabel ausgestattet, das einen Schutzleiter (Erdungsleiter) sowie einen Stecker mit Erdungskontakt enthält. Der Stecker muss an eine geeignete Steckdose angeschlossen werden, die gemäß allen geltenden lokalen Vorschriften und Normen installiert und geerdet ist.

► Ein unsachgemäßer Anschluss des Schutzleiters des Geräts kann zu einem elektrischen Schlag führen.

► Wenn Zweifel an der ordnungsgemäßen Erdung des Geräts bestehen, wenden Sie sich an einen qualifizierten Elektriker oder den technischen Kundendienst. Verändern Sie den mit dem Gerät gelieferten Stecker nicht; passt er nicht in die Steckdose, lassen Sie von einem qualifizierten Elektriker eine geeignete Steckdose installieren.

► Verwenden Sie keine Mehrfachsteckdosenleisten oder Verlängerungskabel.



ENTSORGUNG DER VERPACKUNG UND DES PRODUKTS

Entsorgen Sie die Verpackung umweltgerecht. Dieses Gerät ist gemäß der Europäischen Richtlinie 2012/19/EU über Elektro- und Elektronik-Altgeräte (WEEE) gekennzeichnet. Diese Richtlinie legt den Rahmen für die Rückgabe und das Recycling von Altgeräten fest und gilt in der gesamten Europäischen Union.

INFORMATIONEN ZUR VERPACKUNG:

Die Verpackungsmaterialien des Produkts bestehen aus recycelbaren Materialien und entsprechen den nationalen Umweltschutzvorschriften. Entsorgen Sie die Verpackungsmaterialien nicht zusammen mit dem Hausmüll oder anderen Abfällen. Geben Sie sie an den von den örtlichen Behörden vorgesehenen Sammelstellen für Verpackungsmaterialien ab.

1. Teile und Eigenschaften

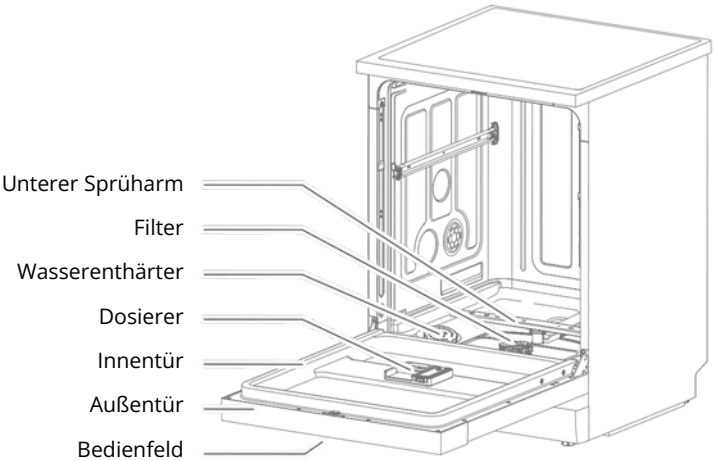

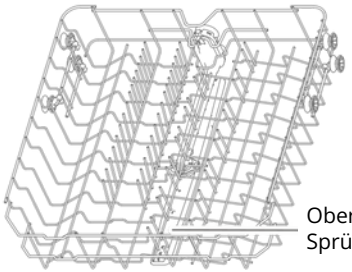

Oberer Korb

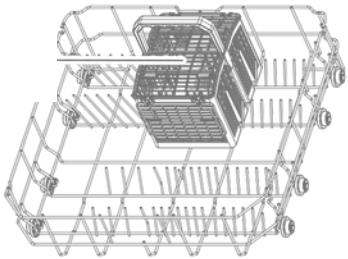

Unterer Korb

2. Zubehör



Wasserzulaufschlauch ×1



Trichter ×1

1.Com painel superior

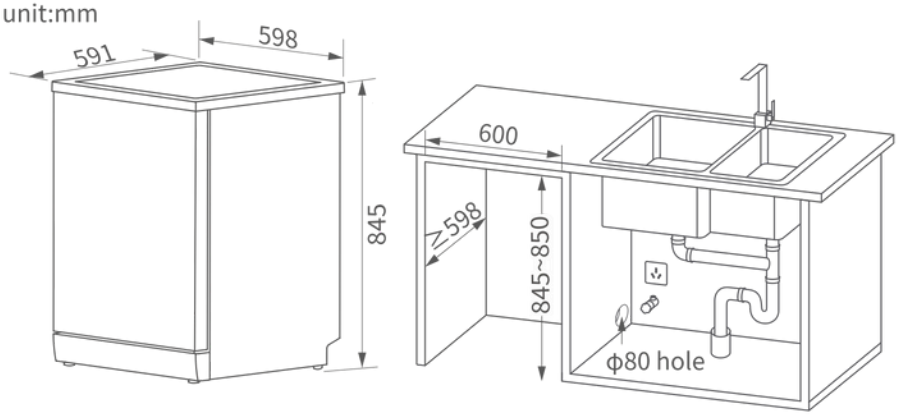

2. Sem painel superior

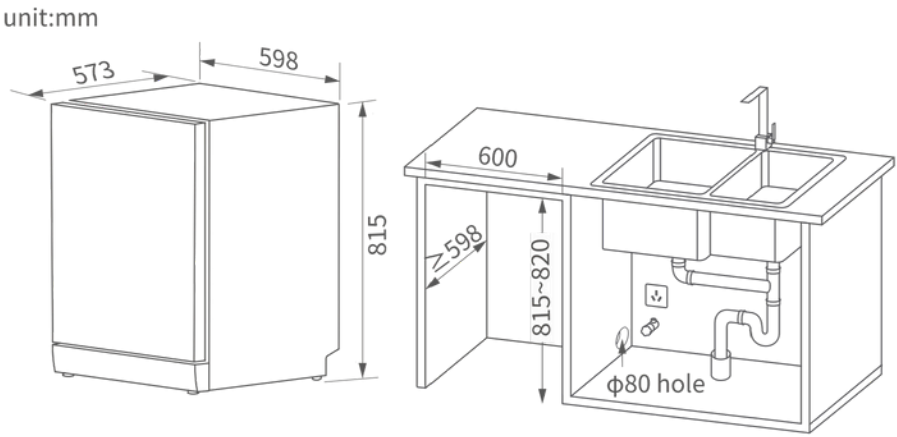

⚠ WARNHINWEIS
Der Geschirrspüler darf nicht auf einem Tisch aufgestellt werden.
Ein Geschirrspüler mit oberer Abdeckung kann freistehend oder als Einbaugerät verwendet werden.
Ein Geschirrspüler ohne obere Abdeckung darf ausschließlich als Einbaugerät verwendet werden.
Die Höhe der Möbelnische darf die Höhe des Geschirrspülers um nicht mehr als 5 mm überschreiten.
Stellen Sie sicher, dass sich keine brennbaren oder explosiven Materialien in der Nähe des Geschirrspülers befinden.
Im Installationsbereich dürfen keine Gasleitungen oder Gummischläuche verlaufen, mit Ausnahme des Wasserzulaufschlauchs.

3. Entfernen der oberen Abdeckung
Die obere Abdeckung kann entfernt werden, wenn die Höhe der Möbelöffnung nicht ausreicht.

1. Entfernen Sie die beiden Schrauben an der Rückseite des Geschirrspülers. Bewahren Sie die Schrauben und die obere Abdeckung sorgfältig für eine spätere Verwendung auf.
2. Ziehen Sie die obere Abdeckung nach hinten und heben Sie sie anschließend an, um sie zu entfernen.

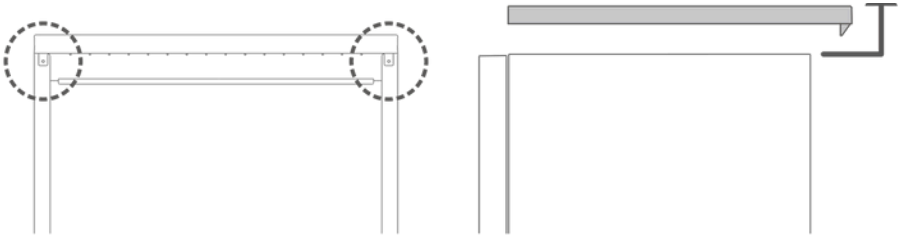

WASSERZULAUFSCHLAUCH UND ABLAUFSCHLAUCH

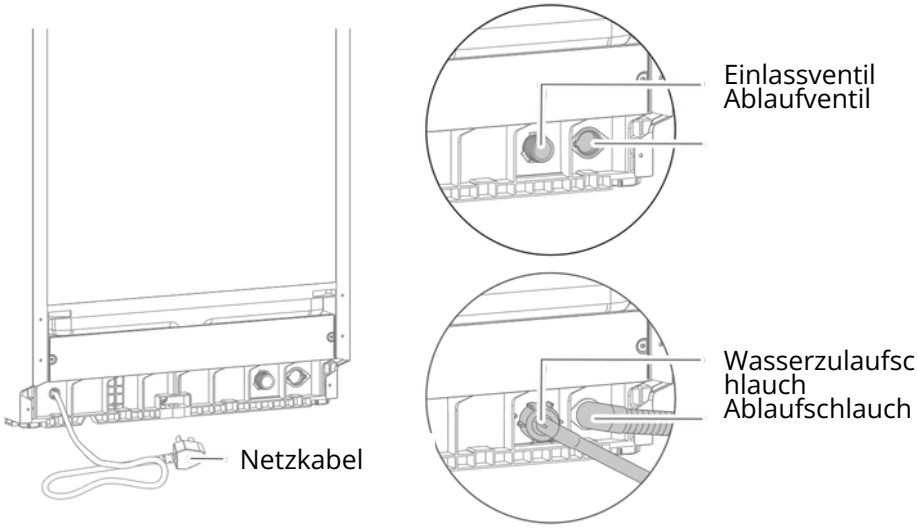

Wenn eine Einbauinstallation gewählt wird, muss ein spezielles dampfbeständiges Schutzband angebracht werden.
Kleben Sie das Band an der Oberseite der Möbelöffnung an.

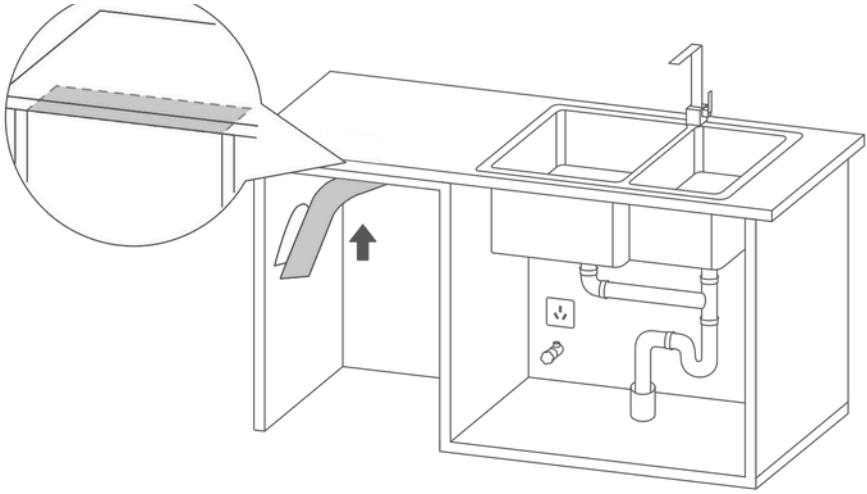

Schieben Sie den Geschirrspüler in das Möbel hinein.
Gleichzeitig müssen das Netzkabel, der Wasserzulaufschlauch und der Ablaufschlauch durch die vorgesehenen Ein- und Austrittsöffnungen geführt werden.
Stellen Sie sicher, dass diese nicht geknickt werden.

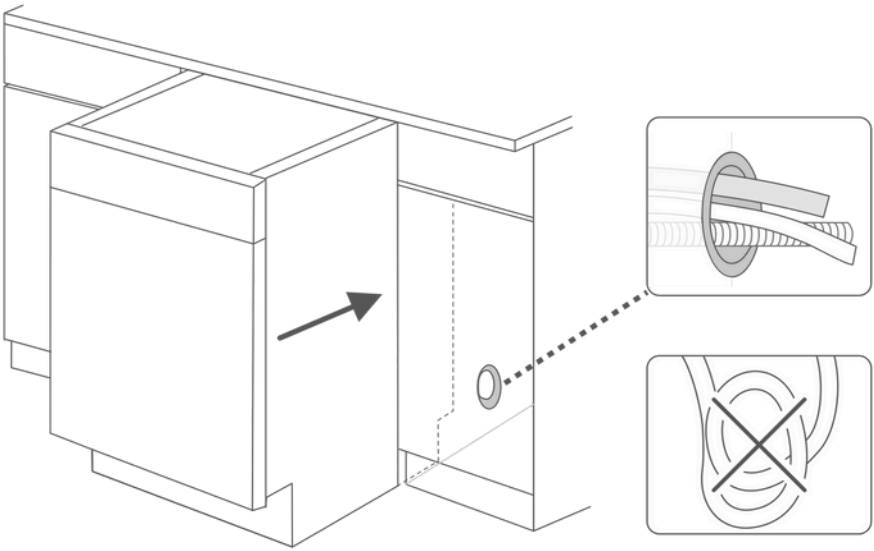

1. Wasserzulauf
Stellen Sie sicher, dass der Wasserzulaufschlauch korrekt angeschlossen und fest am Anschluss befestigt ist.

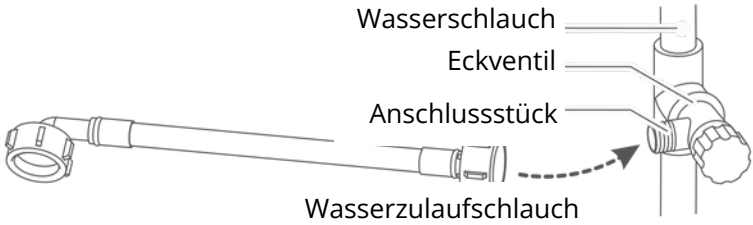

2. Wasserablauf
Führen Sie den Ablaufschlauch in die Ablauföffnung ein, um zu verhindern, dass er sich während des Wasserablaufs löst.
Der Ablaufschlauch darf nicht geknickt oder gequetscht werden, um einen reibungslosen Wasserabfluss zu gewährleisten.
Ist der Ablaufschlauch während der Installation oder Reparatur des Geschirrspülers zu lang, kann dies zu einer unzureichenden Entwässerung führen.
Der Ablaufschlauch darf nicht gekürzt werden; falls eine Verlängerung erforderlich ist, darf die Gesamtlänge 5 Meter nicht überschreiten, da andernfalls die Spülleistung beeinträchtigt werden kann.
Die Ablauföffnung benötigt keine Rückfluss-Sicherungsvorrichtung.

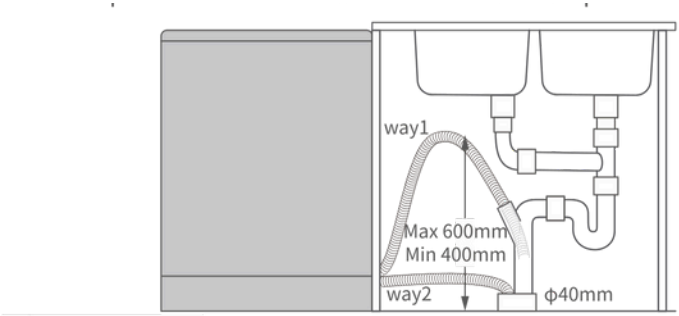

⚠ WARNHINWEIS
Der Wasserzulaufschlauch darf nicht wiederverwendet werden.
Verwenden Sie keine gebrauchten oder beschädigten Wasserzulaufschläuche.
Die Temperatur des einlaufenden Wassers darf 50 °C nicht überschreiten.
Bei der ersten Inbetriebnahme kann das Wasser im Inneren des Geräts eine gelbliche Färbung annehmen; dies ist normal und auf den längeren Kontakt des Enthärters mit dem Wasser zurückzuführen. Das Gerät kann bedenkenlos verwendet werden.
Jedes Gerät wird im Werk mit Wasser getestet. Es ist normal, Wasserreste im Inneren des Geräts vorzufinden. Sie können das Gerät ohne Bedenken benutzen.

1. Einstellung
   1. Stellen Sie sicher, dass das Gerät stabil auf dem Boden steht; andernfalls können Überläufe und elektrische Leckagen auftreten.
   2. Wenn der Geschirrspüler nicht senkrecht positioniert werden kann, können die verstellbaren Füße zur Nivellierung eingestellt werden.

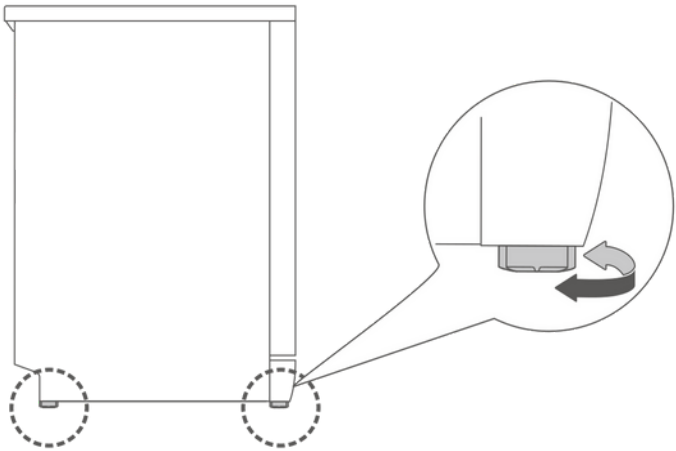

Stellen Sie sicher, dass der Geschirrspüler nach der Einstellung korrekt ausgerichtet und waagerecht steht.

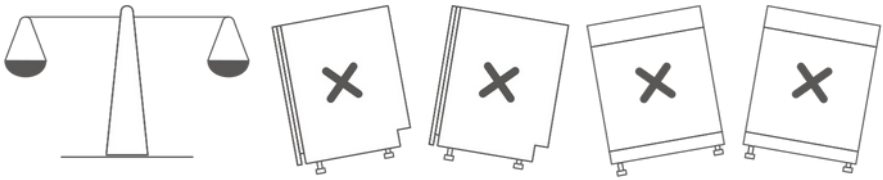

2. Überprüfung
Überprüfen Sie nach der Installation den Geschirrspüler wie folgt:
▶ Ob der Geschirrspüler waagerecht ausgerichtet ist.
▶ Ob die Stromversorgung angeschlossen ist und der Geschirrspüler ordnungsgemäß funktioniert.
▶ Ob der Wasserzulaufschlauch und der Ablaufschlauch korrekt angeschlossen sind.
▶ Ob sämtliches Verpackungsmaterial aus dem Inneren des Geschirrspülers entfernt wurde.

1. Reinigungsmittel
Das spezielle Geschirrspülmittel entfernt Fett und Speisereste. Es muss bei jedem Gebrauch des Geräts verwendet werden. Die zu verwendende Menge an Reinigungsmittel hängt von der Menge und der Art der Verschmutzung des Geschirrs ab.

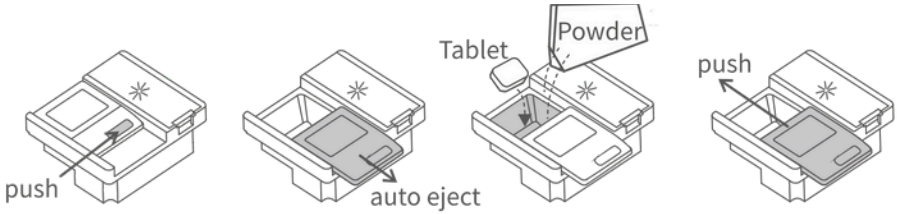

2. Klarspüler
Er unterstützt den Trocknungsprozess und verleiht dem Geschirr Glanz, sodass es wie neu aussieht. Der Klarspüler ist bei der ersten Inbetriebnahme des Geschirrspülers erforderlich. Es handelt sich um ein nachfüllbares Verbrauchsmaterial. Wenn das Symbol „Rinse“ (Klarspüler) aufleuchtet, muss er nachgefüllt werden.

Schritte:
1. Öffnen Sie den Deckel des Spenders.
2. Gießen Sie den Klarspüler langsam in das dafür vorgesehene Fach.
3. Schließen Sie den Deckel sorgfältig.
4. Wischen Sie eventuell verschüttete Flüssigkeit mit einem Tuch ab.

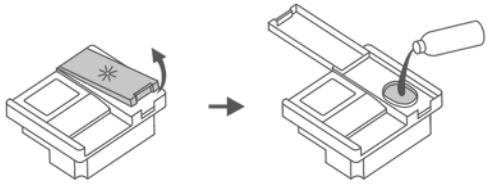

Einstellung:



1. Drücken Sie die Ein-/Aus-Taste 1 Sekunde lang.



2. Drücken Sie innerhalb von 60 Sekunden nach dem Einschalten des Geräts gleichzeitig die Programmtaste und die Ein-/Aus-Taste für 5 Sekunden, um in den Einstellmodus des Spenders zu gelangen. Das Display zeigt den aktuellen Füllstand an.



3. Drücken Sie die Programmtaste, um den Füllstand zu ändern.
4. Erfolgt länger als 5 Sekunden keine Eingabe am Bedienfeld, wird der gewählte Füllstand gespeichert und das Gerät verlässt den Einstellmodus des Spenders.

Passen Sie die Einstellung entsprechend der Nutzung an. Die Standardeinstellung ist d4. Für Energieeffizienztests muss der Füllstand auf d6 eingestellt werden. Ein höherer Wert entspricht einer höheren Dosierung und umgekehrt. Bleibt die Oberfläche fettig, reduzieren Sie die Einstellung und führen Sie den Spülvorgang erneut durch.

3. Wasserenthärter
Der Wasserenthärter reduziert Kalkablagerungen und hält das Geschirr wie neu. Er ist ideal für Gebiete mit hartem Wasser. Härteres Wasser erfordert einen höheren Salzverbrauch.
▶ Wird die Stromversorgung unterbrochen, während der Geschirrspüler in Betrieb ist, startet der Wasserenthärter neu und beginnt die Zählung erneut. Ist der Wasserenthärter deaktiviert, bleibt das Symbol „Salz" ausgeschaltet.

Wasserhärte (ppm)	0–90	91–200	201–300	301–400	401–500	über 500
Härteeinstellung	H1*	H2	H3	H4 (Standard)	H5	H6

Einstellung:
1. Drücken Sie die Ein-/Aus-Taste 1 Sekunde lang.
2. Drücken Sie innerhalb von 60 Sekunden nach dem Einschalten die Start/Pause-Taste 5 Sekunden lang, um in den Einstellmodus zu gelangen.
3. Die Anzeige „Salz" leuchtet auf und zeigt an, dass sich das Gerät im Einstellmodus befindet.
4. Drücken Sie die Start/Pause-Taste, um die Einstellung auszuwählen. Das Display zeigt zyklisch an: H1 → H2 → H3 → H4 → H5 → H6.
5. Erfolgt 5 Sekunden lang keine Bedienung, wird die Auswahl gespeichert und das Gerät wechselt in den Standby-Modus.

4. Spezialsalz
Bei der ersten Inbetriebnahme 1000 g spezielles Geschirrspülersalz einfüllen.
Es ist strengstens verboten, anderes als für Geschirrspüler vorgesehenes Salz zu verwenden.
Ein Nachfüllen ist nicht erforderlich, wenn das Symbol „Salz" nicht leuchtet.
Hinweis: Das Salz kann sichtbar bleiben, bis es vollständig aufgelöst ist.
Schritte:

1. Drehen Sie den Deckel gegen den Uhrzeigersinn und entfernen Sie ihn.
2. Füllen Sie den Wasserenthärter mit Salz (ca. 1000 g). Beim ersten Start fügen Sie zusätzlich etwas sauberes Wasser hinzu.
3. Setzen Sie den Deckel wieder auf, drehen Sie ihn im Uhrzeigersinn fest zu und reinigen Sie den Bereich mit einem sauberen Tuch.
4. Führen Sie das Programm „Schnell" aus, um verschüttetes Salz oder überschüssige Lösung auszuspülen.

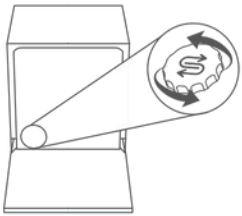




BELADEN DES KORBS

1. Auswahl des Geschirrs
Für den Geschirrspüler geeignete Utensilien:
Keramikgeschirr, Glas und Besteck aus Edelstahl.
⚠ ACHTUNG
► Utensilien aus Edelmetall, Aluminium oder mit farbiger Emaille können nach dem Spülen im Geschirrspüler matt werden.
► Besteck aus Bambus oder Holz kann sich bei hohen Temperaturen lockern oder reißen.
► Bei Kunststoffutensilien oder Artikeln mit Kunststoffteilen beachten Sie die Herstellerangaben, da sie sich bei hohen Temperaturen verformen oder reißen können.
► Reinigungstücher können Funktionsstörungen des Geschirrspülers verursachen.
► Gusseiserne Gegenstände können rosten, wenn sie im Geschirrspüler gereinigt werden.

2. Empfehlungen zur Anordnung



► Entfernen Sie grobe Speisereste wie Knochen oder Gemüseblätter, bevor Sie das Geschirr in den Geschirrspüler stellen.
► Platzieren Sie alle Utensilien so, dass die verschmutzten Flächen nach unten zeigen. Flach oder umgedreht platzierte Gegenstände können dazu führen, dass sich Wasser auf der Oberseite sammelt.
► Stellen Sie sicher, dass die Utensilien nicht über den Korb hinausragen, da dies die Drehung der Sprüharme behindern kann.
► Um zu vermeiden, dass kleine Utensilien aus dem Korb fallen und die Drehung der Sprüharme blockieren, legen Sie keine losen Kleinteile in den Geschirrspüler.
► Achten Sie beim Einschieben des Korbs darauf, scharfe Utensilien nicht gegen die innere Dichtung zu stoßen.
► Vermeiden Sie Kratzer an der oberen Beschichtung des Korbs, da dies zu Korrosion führen kann.
► Legen Sie Besteck lose und unsortiert mit den Griffen nach oben und den Spitzen nach unten in den Besteckkorb.
► Platzieren Sie Messer und andere scharfkantige Utensilien mit der Spitze nach unten oder in horizontaler Position im Korb.
TIPP: Drehen Sie nach dem Einschieben des Korbs den Sprüharm, um sicherzustellen, dass er sich frei drehen kann.

3. BELADEN

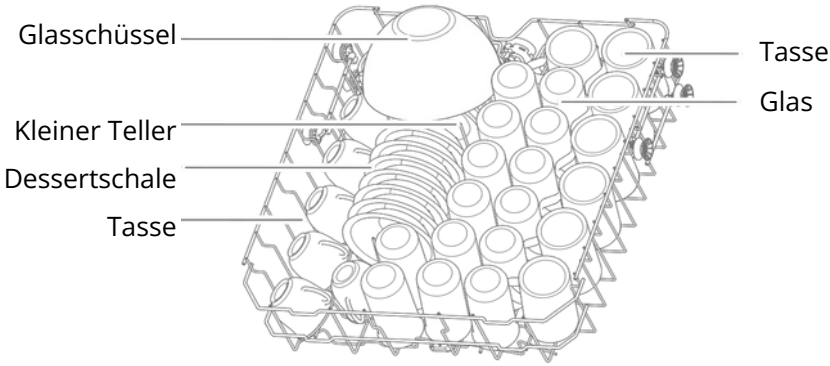

Oberer Korb

Das Platzieren von zwei Löffeln an der Tür muss in schräger Position erfolgen; andernfalls blockieren sie die Sprüharme und verringern die Reinigungsleistung.

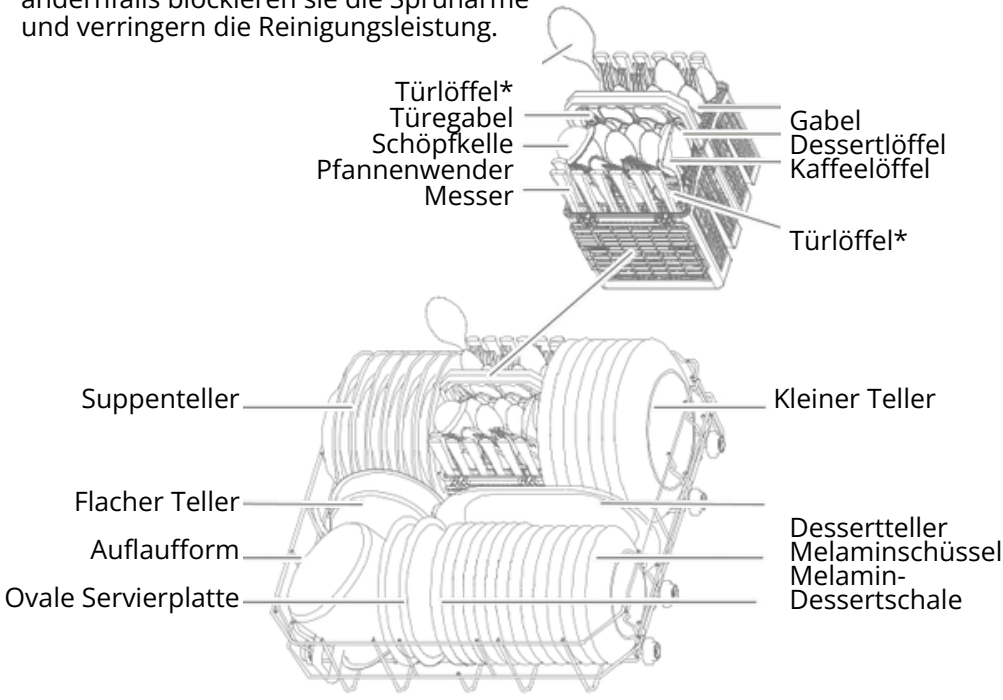

Unterer Korb

1. Programme

Programm	Art der Verschmutzung	Reinigungsmittel (Waschpulver)	Zyklusdauer
Universal	Alltägliches Geschirr mit	22 g	2:30
ECO	Effizientestes Programm	22 g	4:00
Intensiv	Starke Verschmutzung,	22 g	3:20
Express	Schneller Spülgang zur	22 g	1:20
Glas	Glaswaren, feines Porzellan, Kristall	22 g	1:30
Schnell	Leichte Verschmutzung	–	0:35

⚠ **ACHTUNG**
Verwenden Sie keine übermäßige Menge an Reinigungsmittel. Eine Überdosierung führt nicht nur zu starker Schaumbildung, sondern verringert auch die Reinigungsleistung.
Die tatsächliche Laufzeit jedes Programms kann je nach voreingestellter Programmdauer, Wassertemperatur, Geschirrmenge, Verschmutzungsgrad und Regeneration des Wasserenthärters variieren. Diese Abweichungen sind normal – verwenden Sie den Geschirrspüler mit Vertrauen.

2. BEDIENFELD

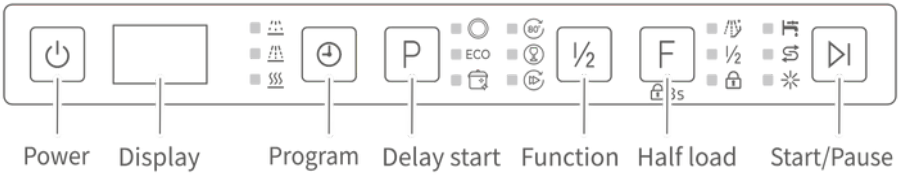

- Vorspülen
- Waschen
- Trocknen
- Rinse+-Funktion*
- Halbe Beladung
- Kindersicherung
- Wasserzufuhr prüfen
- Salz nachfüllen
- Klarspüler nachfüllen

Diese Funktion kann einen zusätzlichen Spülgang hinzufügen, um stark verschmutztes Geschirr effektiver zu reinigen.

3. Betrieb

1. Schalten Sie den Geschirrspüler ein, indem Sie die Ein-/Aus-Taste 1 Sekunde lang drücken.
2. Wählen Sie mit der Programmtaste ein Spülprogramm aus. Wählen Sie das geeignete Programm.
3. Starten Sie das Spülprogramm, indem Sie die Start/Pause-Taste drücken.

⚠ ACHTUNG
• Um das Programm während des Betriebs zu ändern: Halten Sie die Ein-/Aus-Taste gedrückt, um den Geschirrspüler auszuschalten, schalten Sie ihn erneut ein und wählen Sie das gewünschte Programm.
• Bei Auswahl des ECO-Modus sind einige Zusatzfunktionen aufgrund der voreingestellten Programmeinstellungen deaktiviert.
• Alle Sprüharme werden nach dem Neustart des Geschirrspülers zurückgesetzt.

4. Funktionen



FUNKTION (F)
Wählen Sie diese Option, um die Rinse+-Funktion hinzuzufügen. Durch Gedrückthalten der Taste für 3 Sekunden wird die Kindersicherungsfunktion aktiviert oder deaktiviert.



HALBE BELADUNG (1/2)
Diese Funktion ermöglicht es, die Spülzeit und den Wasserverbrauch während des Betriebs des Geschirrspülers zu reduzieren.
Der Grad der Reduzierung von Zeit und Wasserverbrauch hängt vom jeweiligen Programm ab.



PROGRAMM (P)
Drücken Sie diese Taste, um das geeignete Spülprogramm auszuwählen; das Display wechselt zwischen P1, P2, P3 usw.



STARTZEITVORWAHL
Der Start des Programms kann um bis zu 24 Stunden verzögert werden.



Schalten Sie den Geschirrspüler ein, indem Sie die Ein-/Aus-Taste 1 Sekunde lang drücken.



Drücken Sie die Programmtaste, um ein geeignetes Programm auszuwählen.

Drücken Sie die Taste Startzeitvorwahl; das Display zeigt zyklisch die Zeiten von H:00 bis H:24 an. Wählen Sie die gewünschte Startzeit.
Halten Sie die Taste 3 Sekunden lang gedrückt, kehrt das Display zu H:00 zurück und zeigt an, dass keine Startzeit ausgewählt ist.



Drücken Sie die Start/Pause-Taste, um das Programm mit Startzeitvorwahl zu starten.

Nach dem Gebrauch können sich Rückstände im Inneren des Geräts ansammeln. Reinigen Sie diese sofort, sobald sie sichtbar sind, und führen Sie eine regelmäßige Wartung durch.

1. Reinigung des Filters
   1. Drehen Sie den zylindrischen Filter gegen den Uhrzeigersinn und ziehen Sie ihn heraus, um ihn zu entfernen.
   2. Spülen Sie die innere Filtereinheit unter fließendem Wasser ab. Vermeiden Sie die Verwendung von Stahlwolle oder Metallbürsten, da abrasive Metallgegenstände Korrosion an den Filterkomponenten verursachen können.

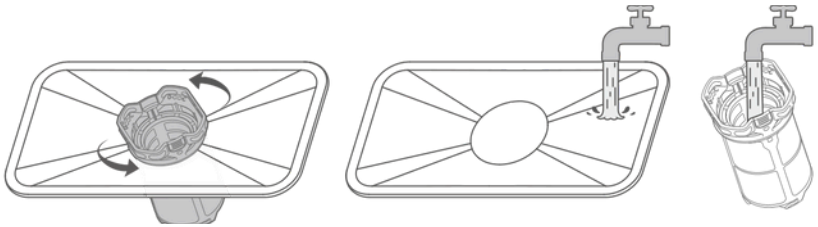

   1. Setzen Sie nach der Reinigung den Grobfilter und den zylindrischen Filter wieder ein, indem Sie sie im Uhrzeigersinn bis zum Anschlag drehen und darauf achten, dass die dreieckigen Markierungen der Filter ausgerichtet sind.

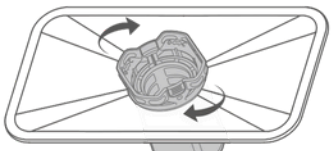

2. Reinigung der Sprüharme

1. Halten Sie den oberen Sprüharm mit einer Hand fest und drehen Sie ihn mit der anderen Hand gegen den Uhrzeigersinn, anschließend ziehen Sie ihn ab, um ihn zu entfernen.
2. Entfernen Sie den Hauptkorb und ziehen Sie anschließend den unteren Sprüharm direkt nach oben heraus.
3. Wenn die Düsen der Sprüharme verstopft sind, reinigen Sie sie vorsichtig mit einem dünnen Draht und spülen Sie sie anschließend mit Wasser ab.

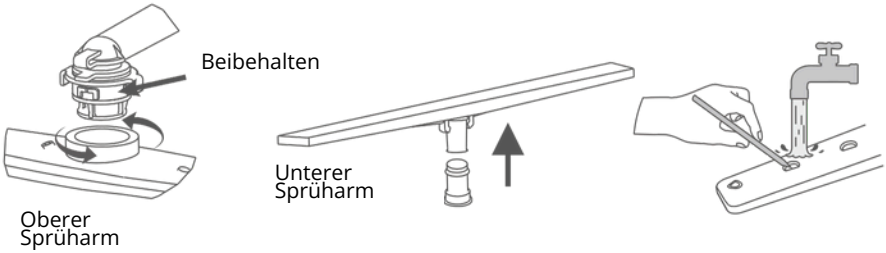

3. Innenreinigung

Reinigen Sie die Dichtungen und schwer zugängliche Bereiche mit einer Zitronensäurelösung oder einem geeigneten Produkt.
Verwenden Sie für den Innenraum und die internen Komponenten ausschließlich speziell für Geschirrspüler vorgesehene Reinigungsmittel. Befolgen Sie dabei die Anweisungen des Reinigungsmittels.
Verwenden Sie kein Handspülmittel, Waschmittel für Kleidung oder ähnliche Produkte im Geschirrspüler.

Problem	Ursache	Lösung
Das Geschirr bleibt nass	Klarspüler ist leer oder unzureichend	Klarspüler nachfüllen und den Dosierer auf die maximale Stufe einstellen
	Das Geschirr ist falsch im Korb angeordnet	Geschirr gemäß den Positionierungsregeln neu einräumen
	Der Spülzyklus ist noch nicht abgeschlossen	Das Ende des Zyklus abwarten
	Das gewählte Programm beinhaltet keine Trocknung	Dieses Programm verfügt nicht über eine Trocknungsfunktion
Die Reinigungstablette löst sich nicht auf	Die Düsen der Sprüharme sind verstopft	Die Düsen der Sprüharme reinigen und einen Schnellwaschgang durchführen
	Es wurde eine zu große Menge Reinigungsmittel verwendet	Einen Schnellwaschgang starten; beim nächsten Mal die richtige Menge verwenden
	Es wurde ein Reinigungsmittel minderer Qualität verwendet	Ein geeignetes Reinigungsmittel in empfohlener Dosierung verwenden und einen Schnellwaschgang durchführen
Übermäßige Tropfen im Innenraum	Der Klarspülerbehälter ist leer	Den Klarspülerbehälter auffüllen
Leichte Tropfen im Innenraum	Normaler Rückstand (ohne Auswirkungen)	/
Schaum im Innenraum	Verwendung eines ungeeigneten Reinigungsmittels oder Überdosierung	Bei übermäßiger Schaumbildung: Tür öffnen und den Schaum natürlich abklingen lassen. Den Innenraum mit kaltem Wasser ausspülen und den Vorgang wiederholen, bis der Schaum vollständig beseitigt ist

Problem	Ursache	Lösung
Das Geschirr ist nass	Der Klarspüler ist leer oder unzureichend	Klarspüler hinzufügen und den Dosierer auf die maximale Stufe einstellen
	Das Geschirr ist falsch im Korb platziert	Den Geschirrspüler gemäß den Beladungsregeln neu einräumen
	Der Spülzyklus ist noch nicht abgeschlossen	Das Ende des Spülzyklus abwarten
	Das ausgewählte Programm beinhaltet keine Trocknungsfunktion	Dieses Programm verfügt nicht über eine Trocknungsfunktion
Reinigertablette oder Reinigungsmittel löst sich nicht auf	Die Düsen der Sprüharme sind verstopft	Die Düsen der Sprüharme reinigen und einen Schnellwaschgang durchführen
	Es wurde eine zu große Menge Reinigungsmittel verwendet	Einen Schnellwaschgang durchführen; beim nächsten Mal die empfohlene Menge verwenden
	Es wurde ein Reinigungsmittel geringer Qualität verwendet	Ein geeignetes Reinigungsmittel in empfohlener Dosierung verwenden und einen Schnellwaschgang durchführen
Zu viele Wassertropfen im Innenraum	Der Klarspülerbehälter ist leer	Den Klarspüler nachfüllen
Leichte Wassertropfen im Innenraum	Normaler Rückstand (ohne Auswirkungen)	/
Schaum im Innenraum	1. Verwendung eines ungeeigneten Reinigungsmittels 2. Überdosierung von Reinigungsmittel	Leichter Schaum: Tür öffnen und den Schaum natürlich verflüchtigen lassen. Starker Schaum: Schaum mit einem Tuch entfernen, ein Programm 3 Minuten laufen lassen und den Vorgang wiederholen, bis der Schaum vollständig beseitigt ist

Problem	Ursache	Lösung
Das Gerät gibt beim Schließen einen Signalton aus oder das Display zeigt „FAN"	Das Luftumwälzsystem funktioniert nicht	Normaler Betrieb (keine Maßnahme erforderlich)
Schwierigkeit beim Schließen der Tür	Verschmutzung an der Türdichtung verursacht eine Blockierung	Türdichtung sorgfältig reinigen
Ein-/Aus-Taste reagiert nicht	Netzkabel getrennt	Netzkabel anschließen und Stromversorgung prüfen
	Sicherung oder Bedienfeld defekt	Bedienfeld reinigen und Hände gut trocknen
	Elektronikplatine defekt	Bedienfeld ausschalten und erneut einschalten
Andere Tasten reagieren nicht (außer Ein/Aus)	Elektronikplatine defekt	Bedienfeld reinigen und Hände gut trocknen
	Elektronikplatine defekt	Bedienfeld ausschalten und erneut einschalten
Wasserzulaufanzeige leuchtet während des Füllens	Problem mit der Wasserversorgung	Position des Wasserhahns prüfen
	Einlassventil defekt	Wasserversorgung prüfen und Kundendienst kontaktieren
	Einlassventil defekt	Kundendienst kontaktieren
Geräusch während des Betriebs	1. Falsche Positionierung des Geschirrs	Position des Geschirrs prüfen
	2. Sprüharme blockiert	Geschirr neu positionieren
	Das Geschirr ist nicht korrekt angeordnet	Geschirr neu positionieren
Das Geschirr wird nicht sauber	Falsches Programm gewählt	Geeignetes Programm auswählen
	Zu wenig Reinigungsmittel	Spezielles Reinigungsmittel in empfohlener Dosierung verwenden
	Filter falsch eingesetzt	Filter korrekt wieder einsetzen
	Sprüharme verstopft	Sprüharme reinigen
	Sprüharme blockiert	Geschirr neu positionieren
	Stark anhaftende Speisereste	Geschirr ausreichend vorspülen
	Stromunterbrechung	Programm nach Wiederherstellung der Stromversorgung neu starten
Seifenrückstände	Übermäßige Menge Reinigungsmittel	Nur die erforderliche Menge Reinigungsmittel verwenden
Wasseransammlung im Geräteinneren	Ablaufschlauch falsch positioniert	Ablaufschlauch überprüfen
	Ablaufschlauch verstopft	Kundendienst kontaktieren
	Einlassventil defekt	Kundendienst kontaktieren

Wenn die oben genannten Lösungen das Problem nicht beheben, schalten Sie das Gerät sofort aus, unterbrechen Sie die Stromversorgung und die Wasserzufuhr und wenden Sie sich an den Kundendienst.

Artikel	**Spezifikation**
Außenabmessungen	Breite 598 × Höhe 845 × Tiefe 591 mm
Kapazität	14 Maßgedecke
Nennleistung	1890 W
Spannung	220–240 V~
Frequenz	50 Hz
Schutzart	IPX1
Wasserdruck	0,04–1,0 MPa
Steuerungsart	Automatisch
Referenznormen	EN 60335-1 · EN 60335-2-5

Aufgrund der kontinuierlichen Produktverbesserung können die technischen Daten in diesem Handbuch ohne vorherige Ankündigung geändert werden.

• Legen Sie während der Garantiezeit gültige Kaufnachweise für das Produkt vor: Rechnung oder Seriennummer (SN) des Produkts.
• Kostenlose Garantie von 12 Monaten ab dem Datum des Verlassens des Produkts aus dem Werk (gemäß Seriennummer).
• Die folgenden Bedingungen sind nicht durch die kostenlose Wartung während der Garantiezeit abgedeckt:
a. Schäden, die durch unsachgemäße Nutzung oder Wartung durch den Benutzer verursacht wurden.
b. Fehlende gültige Nachweise (weder Rechnung noch Seriennummer des Produkts), unleserliche, nicht überprüfbare oder manipulierte Nachweise.
c. Schäden, die durch unvermeidbare Naturkatastrophen verursacht wurden (Taifune, Schneestürme, Hagel, Erdbeben, Gerölllawinen usw.).
d. Reparaturen, die von nicht qualifizierten Dritten durchgeführt wurden.

WARTUNGSREGISTRIERUNGSBLATT

Wartungsintervall	Fehlererscheinung	Wartungsprotokoll	Wartungsdatum	Unterschrift des Wartungstechnikers

Nach der Wartung sollte das Servicepersonal den Zustand des Serviceeinsatzes dokumentieren, um künftig einen besseren Kundendienst gewährleisten zu können.

Mit der Weiterentwicklung und Verbesserung der Technologie unserer Produkte können die Spezifikationen dieses Modells ohne vorherige Ankündigung geändert werden.

Die in diesem Benutzerhandbuch enthaltenen Abbildungen dienen ausschließlich zur Veranschaulichung und sind nicht als verbindliche Darstellung des erworbenen Produkts zu betrachten.

Wir behalten uns vor, unsere Produktionsstandards zu aktualisieren, um Produktverbesserungen widerzuspiegeln.

Es wird darauf hingewiesen, dass solche Aktualisierungen keine rückwirkenden Änderungen an den Spezifikationen oder Standards bereits verkaufter Produkte bewirken.

SVAN TRADING S.L.
Importiert von B73737553
Av. Altos Hornos S/N
Pto. Sagunto (46520)
Valencia, Spanien
info@svanelectro.com
ES 960600034 | PT 00351300305065