svan

Lavadora de Tambor Automática
MANUAL DEL PROPIETARIO

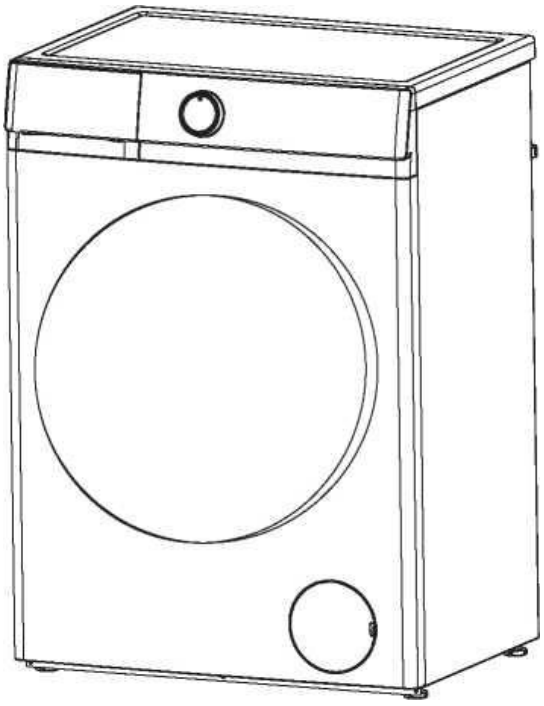

Modelo: SL12401AIDVB

Gracias por elegir nuestra lavadora.

Es imprescindible leer atentamente este manual antes de instalarlo y utilizarlo por primera vez.

PREFACIO

Esta lavadora cumple con los requisitos de seguridad vigentes. Sin embargo, un uso inadecuado puede provocar lesiones personales y daños materiales.

Para evitar el riesgo de accidentes y daños a la lavadora, por favor, lea este manual detenidamente antes de usarla por primera vez. Contiene información importante sobre su instalación, seguridad, uso y mantenimiento.

Guarde este manual en un lugar seguro para futuras consultas.

CONTENIDOS

Avisos de Seguridad 1

Partes y Características 4

Instalación 5

Funciones del panel de control 8

Cómo utilizar la lavadora 11

Limpieza y Mantenimiento 13

Guía de solución de problemas 15

Parámetro 17

Diagrama Eléctrico 20

Avisos de Seguridad

ADVERTENCIA



Lea y comprenda completamente estas instrucciones de seguridad antes del uso. Los puntos aquí indicados son precauciones de seguridad muy importantes que deben seguirse. No nos hacemos responsables de los daños causados por el incumplimiento de las advertencias e instrucciones de seguridad o como resultado de un uso o manejo incorrecto.

La limpieza y el mantenimiento por parte del usuario no deben ser realizados por niños sin supervisión. Los niños menores de 3 años deben mantenerse alejados, a menos que estén bajo supervisión continua. Se deben utilizar los juegos de mangueras nuevos suministrados con el aparato y no se deben reutilizar los juegos de mangueras antiguos.

Este aparato no está destinado a ser utilizado por personas (incluidos niños) con capacidades físicas, sensoriales o mentales reducidas, o con falta de experiencia y conocimiento, a menos que hayan recibido supervisión o instrucción sobre el uso del aparato por parte de una persona responsable de su seguridad. Los niños deben ser supervisados para asegurar que no jueguen con el aparato. Este aparato puede ser utilizado por niños a partir de 8 años y por personas con capacidades físicas, sensoriales o mentales reducidas o con falta de conocimiento, si han recibido supervisión o instrucciones sobre el uso del aparato de forma segura y comprenden los riesgos que implica. Los niños no deben jugar con el aparato. La limpieza y el mantenimiento por parte del usuario no deben ser realizados por niños sin supervisión.

Este aparato está destinado a ser utilizado en aplicaciones domésticas y similares.

En el caso de lavadoras con aberturas de ventilación en la base, estas no pueden instalarse sobre alfombras o moquetas.

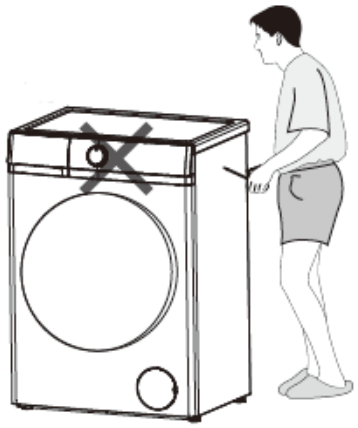

- Antes de instalar la lavadora, compruebe que no presente daños externos visibles. No instale ni utilice una lavadora dañada.
- Antes de conectar la lavadora, asegúrese de que los datos de conexión de la placa (voltaje y corriente) coinciden con el suministro eléctrico. En caso de duda, consulte a un electricista cualificado.
- La seguridad eléctrica de esta lavadora solo puede garantizarse si existe una continuidad completa entre ella y un sistema de puesta a tierra eficaz que cumpla con las normativas de seguridad locales y nacionales vigentes. Es de suma importancia que este requisito básico de seguridad se cumpla y se verifique regularmente.En caso de duda, el sistema de cableado doméstico debe ser inspeccionado por un electricista cualificado. El fabricante no se hace responsable de las consecuencias de un sistema de puesta a tierra inadecuado.
- No conecte la lavadora a la red eléctrica mediante un cable alargador. Los cables alargadores no garantizan la seguridad requerida del aparato.
- Las reparaciones no autorizadas podrían generar peligros imprevistos para el usuario, de los cuales el fabricante no se hace responsable. Las reparaciones solo deben ser realizadas por un técnico de servicio autorizado.

  Asegúrese de que no se suministre corriente a la máquina hasta que se haya completado el trabajo de mantenimiento o reparación.

- **Si el cable de alimentación está dañado, debe ser reemplazado por el fabricante, su agente de servicio o personas con cualificación similar para evitar un peligro.**

Avisos de Seguridad

Si el cable de conexión está dañado o roto, sólo debe ser reemplazado por un técnico de servicio autorizado para proteger al usuario de cualquier peligro.

Los componentes defectuosos solo deben sustituirse por repuestos originales del fabricante. Sólo cuando se instalan estas piezas se pueden garantizar los estándares de seguridad de la máquina.

Las reparaciones sólo podrán ser realizadas por el fabricante, su agente de servicio o personas igualmente cualificadas para evitar riesgos. El productor no será responsable por daños causados por la intervención de personas no autorizadas.

Nunca intente reparar un aparato que esté defectuoso o se presuma que esté defectuoso. Puede poner en peligro su propia vida y la de futuros usuarios. Estos trabajos de reparación sólo los pueden realizar especialistas autorizados.

El bolígrafo medidor se ilumina

- ► Utilice un enchufe triple especial calificado.
- ► Asegúrese de que el orificio de conexión a tierra del zócalo de tres planos no esté cargado.
- ► Asegúrese de que el orificio de conexión a tierra del zócalo de tres planos esté efectivamente conectado a tierra.
- ► Si no cumple con las condiciones anteriores, asegúrese de buscar un electricista profesional para que lo corrija antes de usar la lavadora.

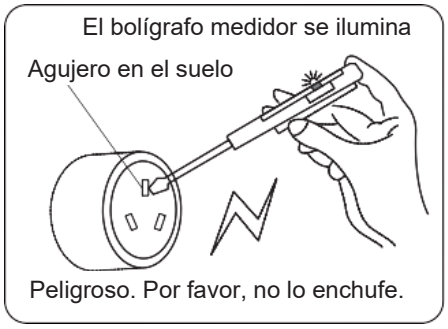

Nota	**ESTA LAVADORA DEBE ESTAR CONECTADA A TIERRA.**

Parámetros técnicos

Modelo / Parámetro	SL12401AIDVB
Potencia	220-240V~/50Hz
Capacidad de lavado	12 kg
Potencia nominal	1600W
Presión del agua	0,02-0,8 MPa
Peso neto / Peso bruto	65 kg / 69 kg

El período de garantía de las piezas de repuesto es de 2 años. Si necesita un reemplazo, póngase en contacto con nuestro servicio de atención al cliente.

Para reparaciones profesionales, póngase en contacto con nuestro servicio de atención al cliente.

Web	
Dirección	
Teléfono	960600034
Correo electrónico	info@svanelectro.com

Avisos de Seguridad

ADVERTENCIA

Uso correcto

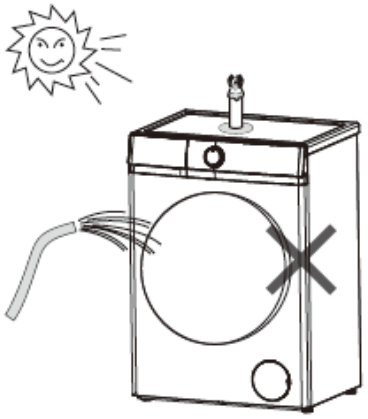

- Para evitar el riesgo de lesiones personales o daños a la lavadora, no la instale en un lugar húmedo o donde esté expuesta a la lluvia.
- No instale la lavadora en un lugar donde reciba luz solar directa, ya que los componentes de plástico podrían dañarse. It will be shortened the life of your washing machine.
- Do not install the washing machine in place where temperatures below freezing may occur. Las mangueras congeladas pueden reventar o agrietarse. La fiabilidad de la unidad de control electrónico puede verse afectada a temperaturas bajo cero.
- No rocíe la lavadora con agua a presión al limpiarla.
- Mantenga la lavadora alejada del fuego o de fuentes de calor.
- Antes de usar la lavadora por primera vez, asegúrese de haber retirado los tornillos de transporte de la parte trasera de la máquina. Durante el centrifugado, los tornillos de transporte, si todavía están colocados, pueden causar daños tanto a la máquina como a los muebles o aparatos adyacentes.
- Cierre el grifo si la máquina va a estar inactiva durante un período prolongado (p.ej., vacaciones), especialmente si no hay un desagüe en el suelo en las inmediaciones.
- Tenga cuidado de que no entren objetos extraños (p.ej., clavos, alfileres, monedas, clips) en la máquina con la colada. Estos podrían dañar componentes de la máquina (p. ej., el tambor), lo que a su vez puede dañar la colada.
- No lave prendas impermeables (p. ej., chubasqueros) en la lavadora.
- Retire la colada de la lavadora solo cuando el tambor se haya detenido por completo. Introducir la mano en un tambor en movimiento es extremadamente peligroso y podría causar lesiones.
- No se suba a la lavadora ni coloque objetos sobre ella para evitar caídas y daños a los objetos, así como la deformación de las piezas de plástico de la tapa superior.
- Por motivos de seguridad, el bloqueo electromagnético de la puerta se puede desbloquear durante dos minutos cuando finaliza el programa o si es necesario abrir la puerta.

Seguridad con los niños



- Mantenga a los niños alejados de la lavadora en todo momento. Para evitar el riesgo de lesiones, no permita que los niños jueguen sobre ella, cerca de ella o con sus controles. Supervise a los niños mientras la esté utilizando.
- Los niños mayores solo pueden usar la lavadora si se les ha explicado claramente su funcionamiento y son capaces de usarla de forma segura, reconociendo los peligros de un mal uso.
- En las máquinas con puerta de "ojo de buey", recuerde que el cristal de la puerta estará caliente al lavar a temperaturas muy altas. No deje que los niños lo toquen.

Partes y Características

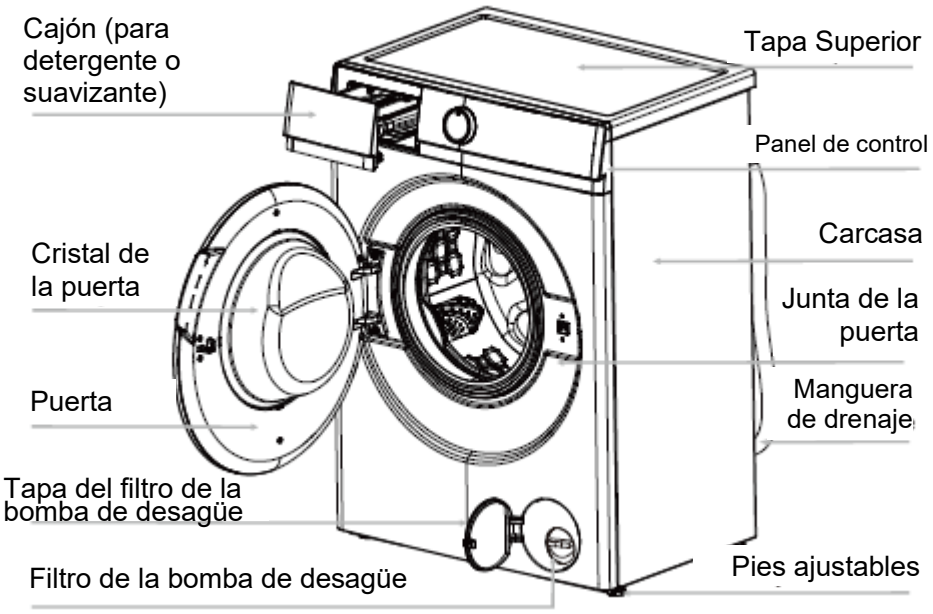

⚠ Nota	**Desenrosque el filtro de la bomba de desagüe para vaciar el agua cuando la máquina no se utilice durante un largo periodo.**

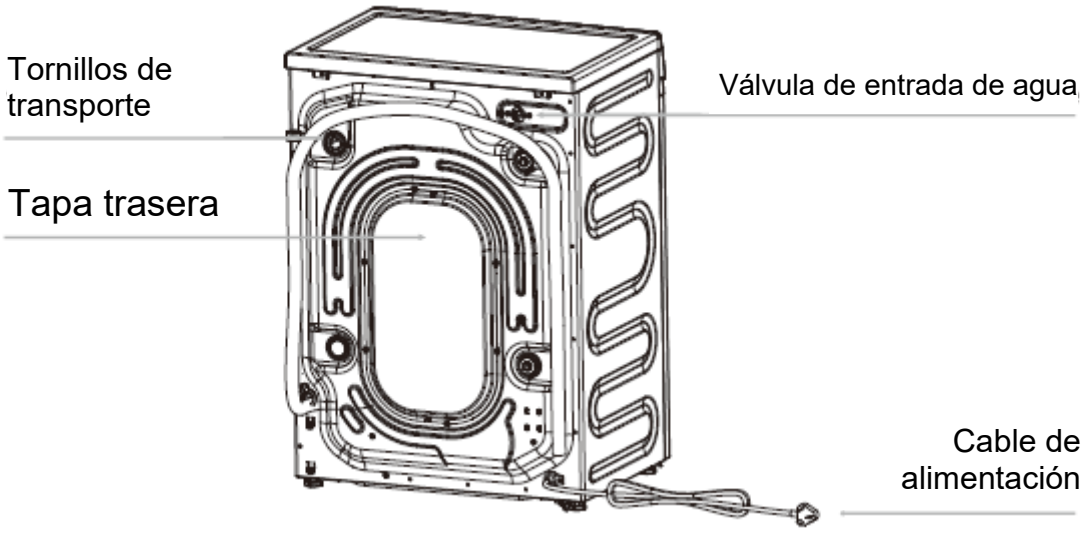

⚠ Nota	**El dibujo de la máquina en el manual es solo para fines ilustrativos. Puede variar con respecto al modelo que usted ha comprado.** **Si el cable de alimentación está dañado, debe ser reemplazado por el fabricante, su agente de servicio o personas con cualificación similar para evitar un peligro.**

Instalación

Desembalaje

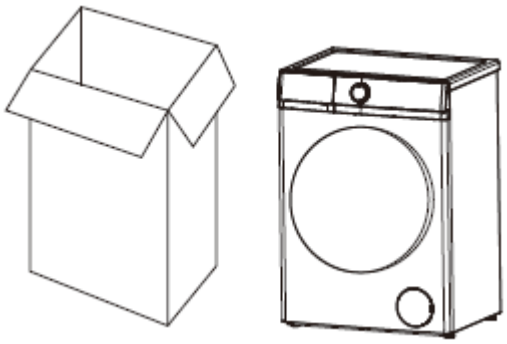

- Retire todo el embalaje (incluida la base de espuma), de lo contrario, pueden producirse vibraciones y ruido.
- Deseche todo el embalaje de forma segura y manténgalo fuera del alcance de los niños. ¡Peligro de asfixia!
- Es normal que aparezcan gotas de agua en la bolsa de plástico del embalaje y en el cristal de la puerta, debido al agua residual de la prueba de funcionamiento en fábrica.

Accesorios

Asegúrese de haber recibido todos los artículos que se muestran a continuación.

Accesorios	Nombre	Cant.	Accesorios	Nombre	Cant.
	Manguera de entrada	1	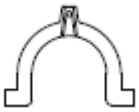	Pieza en "U"	1
	Tapones para los orificios de los tornillos de transporte	4		Manual	1

Retirada de los tornillos de transporte

- Retire todos los tornillos de transporte de la parte trasera de la máquina con las herramientas adecuadas.
- Tape los orificios con los tapones suministrados.

Tornillos de transporte

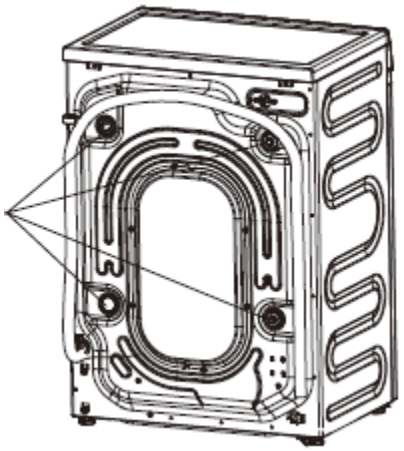

⚠ Nota	**Si no se retiran los tornillos de transporte, pueden producirse fuertes vibraciones, ruidos o averías.**

- Guarde los tornillos de transporte para futuros traslados. Siempre que se transporte la máquina, se deben volver a colocar los tornillos de transporte.

Instalación

Requisitos del lugar de instalación

- Un suelo de hormigón es la superficie de instalación más adecuada para una lavadora, ya que es mucho menos propenso a las vibraciones durante el ciclo de centrifugado que los suelos de madera o las superficies enmoquetadas.
- La máquina debe estar nivelada y en una posición estable. La distancia entre la máquina y la pared debe ser superior a 10 cm.
- Para evitar vibraciones durante el centrifugado, la máquina no debe instalarse sobre revestimientos de suelo blandos.

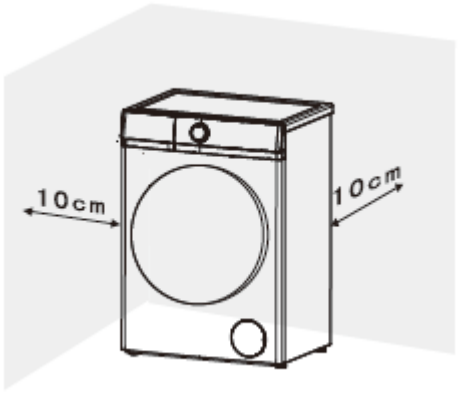

Ajuste de la nivelación

La máquina debe estar perfectamente nivelada sobre sus cuatro pies para garantizar un funcionamiento seguro y correcto. Una instalación incorrecta puede causar vibraciones y ruido, y puede hacer que la máquina se desplace.

Proceda de la siguiente manera si la máquina no está nivelada:

- Con la llave, gire la contratuerca en el sentido de las agujas del reloj. Luego, gire las contratuercas junto con los pies ajustables para desenroscarlos.
- Sujete firmemente los pies ajustables con una llave de tubo. Vuelva a girar la contratuerca con la llave hasta que quede firmemente apretada contra la carcasa.
- Afloje las contratuercas con una llave de 17 mm y 5 mm de grosor.

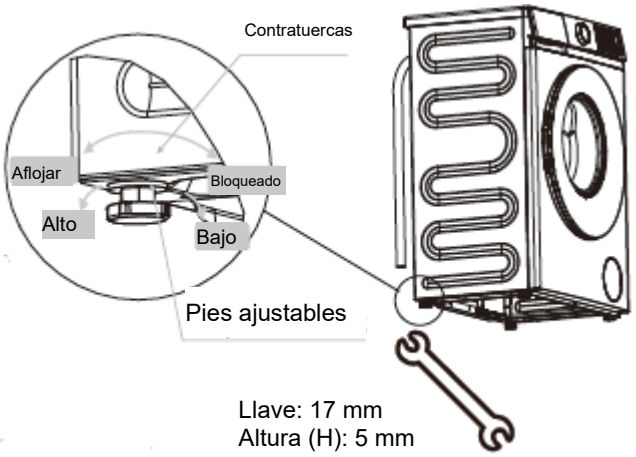

Nota	**Pueden producirse vibraciones y ruidos si los pies ajustables no están firmemente apoyados en el suelo.**

Conexión de la manguera de desagüe

1. Directamente en un lavabo

Si el desagüe de pared no se ha utilizado antes, retire cualquier tapón que pueda tener.

Conecte la manguera de desagüe al tubo y fíjela con una abrazadera si es necesario. Asegúrese de formar un bucle en la manguera para evitar que los residuos del lavabo entren en la lavadora.

Si es necesario, la manguera de desagüe puede extenderse hasta una longitud de 4 m.

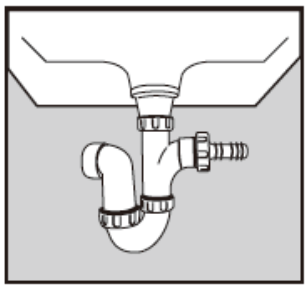

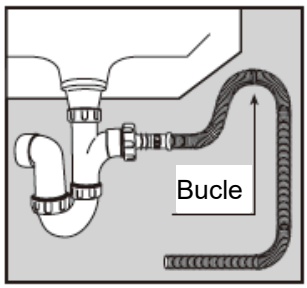

Instalación

2. Conexión segura a un tubo de desagüe vertical

   Primero, forme un gancho en el extremo de la manguera de desagüe utilizando la pieza en "U" suministrada.

   Coloque la manguera de desagüe en el tubo vertical, que debe tener un diámetro interno de aproximadamente 30 mm, asegurando así una separación de aire entre la manguera y el tubo.

   Al desaguar en un tubo vertical, asegúrese de que la parte superior del tubo no esté a más de 90 cm ni a menos de 60 cm del nivel del suelo.

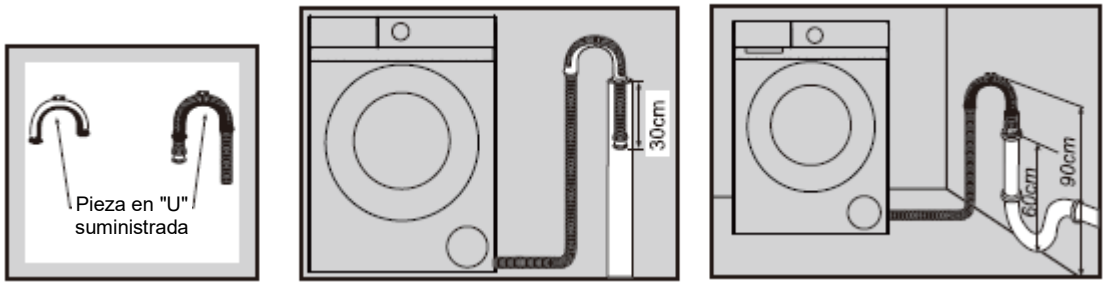

Conexión de la toma de agua

Seleccione el grifo adecuado y asegúrese de que la superficie de salida sea plana.

Conecte la manguera de entrada suministrada con la máquina a un grifo con una rosca de 3/4".

No utilice mangueras usadas previamente.

La instalación debe cumplir con los requisitos de la normativa local de aguas y de construcción.

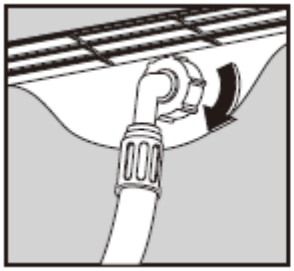

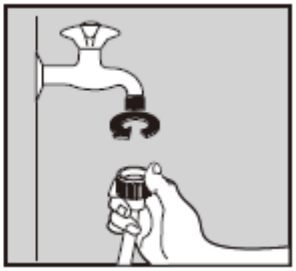

Cuando hay una válvula de entrada en la parte trasera de la máquina, debe conectarse a un suministro de agua fría.

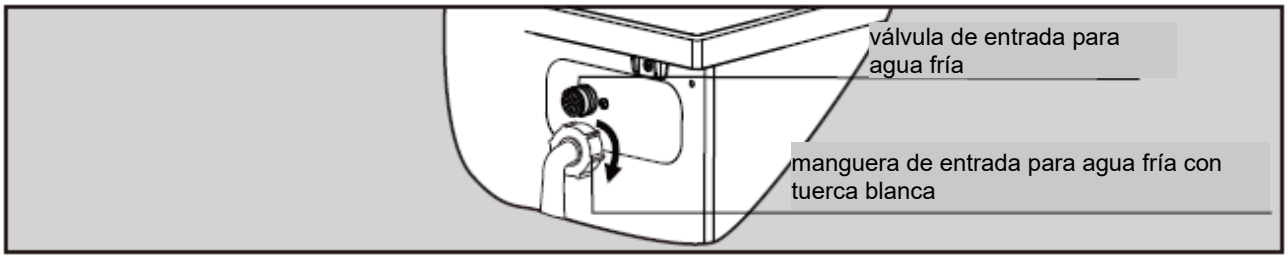

Funciones del panel de control

Panel de Control B4



1 Programas: Página 10 2 Visualización: Página 8 3 Botones: Página 9

Visualización

La pantalla muestra la configuración actual, opciones o información relevante.

18:88	La pantalla digital puede mostrar: ● Duración del programa ● Velocidad ● Temperatura ● Tiempos de aclarado ● Tiempo de retardo ● Códigos de error
	Tiempo de retardo: la luz debajo de este ícono se encenderá una vez que la pantalla muestre el tiempo de retardo
	Bloqueo de puerta: la luz debajo de este ícono se iluminará cuando el bloqueo de la puerta esté funcionando.
	Lavado con Vapor: la luz debajo de este ícono se encenderá una vez que se seleccione la función de lavado con vapor
	Aclarado+: este ícono brillará cuando esté seleccionado. Aclara una vez más.
	Lavado Inteligente

Funciones del panel de control

Botones

A continuación se muestran las instrucciones de los botones y sus opciones de configuración.

1. Velocidad

Presione este botón repetidamente para cambiar la velocidad de centrifugado.

2. Temperatura

Presione este botón repetidamente para cambiar la temperatura de lavado.

3. Aclarado+

Presione este botón repetidamente para cambiar los tiempos de enjuague.

4. Retraso

Presione este botón repetidamente para cambiar el tiempo de retardo.

5. Smart

Después de presionar el botón de encendido, presionar la tecla y la máquina establecerá automáticamente el agua y el tiempo del ciclo de lavado.

6. Inicio/pausa

Presione este botón para iniciar o pausar un ciclo de lavado.

7. Inicio/pausa

Para recargar la ropa durante un ciclo de lavado, presione este botón durante 3 segundos y la máquina drenará si el nivel de agua es demasiado alto. La función de recarga no está disponible si la temperatura del agua es demasiado alta.

8. Potencia

Presione este botón para encender la lavadora. Presione el botón nuevamente para apagar la lavadora.

9. Vapor

Al presionar este botón, se incrementará la capacidad de esterilización y lavado de la máquina.

(Nota: Esta función no es aplicable a fibras químicas ni lana.

⚠ Nota	Por su seguridad, no toque el botón “Encendido” ni saque la ropa mientras la máquina esté en funcionamiento. Porque la temperatura del agua puede ser alta y provocar quemaduras. La cerradura de la puerta se abrirá automáticamente al final de un ciclo de lavado mientras la temperatura del tambor se enfría.

Funciones del panel de control

Programas

Opciones y funciones para programas
12KG

Programa	Máx. Carga	Temp.máx. (°C)	Velocidad Máxima de Centrifugado (rpm)	Tipo de Lavado y Recomendaciones
Mezcla	8	60	1400	Ropa robusta, con suciedad ligera a normal, de algodón, lino, fibras artificiales y sus mezclas. Lave únicamente colores similares juntos en una carga de lavado.
Eco 40-60	12	- -	1400	Ropa de algodón con suciedad normal. Programa más favorable en términos de consumo combinado de agua y energía. Base para los valores indicados en la Etiqueta Energética.
20 °C	12	20	1400	Tejidos de algodón, lino o mezcla de algodón.
Algodón	12	90	1400	Tejidos de algodón, lino o mezcla de algodón.
Rápido 30'	6	- -	1000	Pequeñas cargas de prendas que requieran un lavado refrescante y que puedan lavarse en el programa Algodón.
Rápido 15'	3	- -	1000	Pequeñas cargas de prendas que requieran un lavado refrescante y que puedan lavarse en el programa Algodón.
Limpieza de Tambor	0	90	600	Este programa se utiliza para limpiar el tambor. No introduzca ninguna prenda en el tambor mientras se ejecuta este programa.
Deportes	--	60	1400	Usado para lavar manchas de sudor y suciedad en ropa de deportes al aire libre.
Edredón	--	60	1000	Usado para limpiar tejidos de edredón.
Plumón	--	40	600	Usado para limpiar tejidos de plumas.
Lana	--	30	600	Se utiliza para limpiar tejidos de lana.
Esterilizar	--	90	800	Lavado a alta temperatura.
Aclarado+Centrifugado	--	--	1400	Este programa se puede utilizar para enjuagar prendas. No añada ningún detergente.
Centrifugado	--	--	1400	Centrifugado separado para prendas de algodón y lino.

El ruido y el contenido de humedad restante están influenciados por la velocidad de centrifugado: cuanto mayor sea la velocidad de centrifugado en la fase de centrifugado, mayor será el ruido y menor el contenido de humedad restante. La temperatura real del agua puede ser diferente de la temperatura de circulación declarada.

Cómo utilizar la lavadora

Antes de lavar la ropa por primera vez, debes ejecutar un ciclo completo sin ropa. Para hacer esto:

1. Conecte la corriente y abra el grifo.
2. Seleccione el botón "Encendido" para encender la máquina y el programa "Algodón 20°C".
3. Pulse el botón “Inicio/Pausa”.

Puede eliminar el agua que quedó en la tina debido a la verificación del fabricante.

Preparación del lavado

1. Conecte bien la manguera de entrada y abra el grifo.
2. Después de asegurarse de que la toma de corriente esté conectada a tierra de manera confiable, inserte el enchufe de alimentación en la toma de corriente.
3. Coloque bien la manguera de drenaje.

Preparación de ropa

1. Clasifique la ropa por color y según la etiqueta de cuidado. La mayoría de las prendas tienen una etiqueta de cuidado textil en el cuello o en la costura lateral.
2. Asegúrese de que todos los bolsillos estén vacíos. Los objetos extraños (por ejemplo, clavos, monedas, clips, etc.) pueden causar daños a las prendas y componentes en el diagrama 1 de la máquina.
3. Antes de lavar, cierre todas las cremalleras, abroche los ganchos y ojales, etc.
4. Los tejidos oscuros a menudo contienen exceso de tinte y deben lavarse por separado varias veces antes de incluirlos en una carga mixta. Lave siempre la ropa blanca y de color por separado.
5. Las zonas muy sucias, con manchas, etc., deben tratarse previamente con detergente líquido, quitamanchas, etc.
6. Dé la vuelta a las prendas que forman bolitas con facilidad y que tienen superficie de lana antes de colocarlas en la máquina.



Diagrama 1



Diagrama 2



Diagrama 3

Pon la ropa en la lavadora

Desdobla la ropa y cárgala sin apretarla en el tambor. Por medio de mezclar prendas grandes y pequeñas, proporciona mejores resultados de lavado y también ayuda a distribuir la carga de manera uniforme durante el centrifugado. El uso más eficiente de energía y agua se consigue cuando se lava una carga completa. Sin embargo, no lo sobrecargue ya que esto provoca arrugas y reduce la eficacia de la limpieza.

⚠ Nota	**Asegúrese de que ninguna prenda quede atrapada entre la puerta y el sello.**

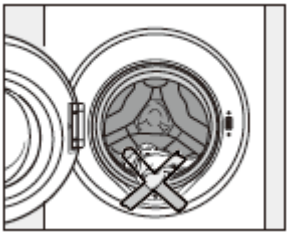

Cómo utilizar la lavadora

Uso del cajón del detergente

1. Abra el cajón y añada la cantidad adecuada de detergente en el compartimento de lavado principal marcado como " " o "II".
2. Añada el suavizante en el compartimento marcado como " " o " ".
   No sobrepase la marca de nivel máximo.
3. Cierre el cajón.

La cantidad correcta a dosificar dependerá de lo siguiente:

- La cantidad de colada
- El nivel de suciedad de la colada
  - -Poco sucia
    Sin suciedad ni manchas visibles. Posiblemente con un ligero olor corporal.
  - -Normalmente sucia
    Visiblemente sucia y/o con algunas manchas leves.
  - -Muy sucia
    Suciedad y manchas visibles y/o suciedad reseca.
- El nivel de dureza del agua.

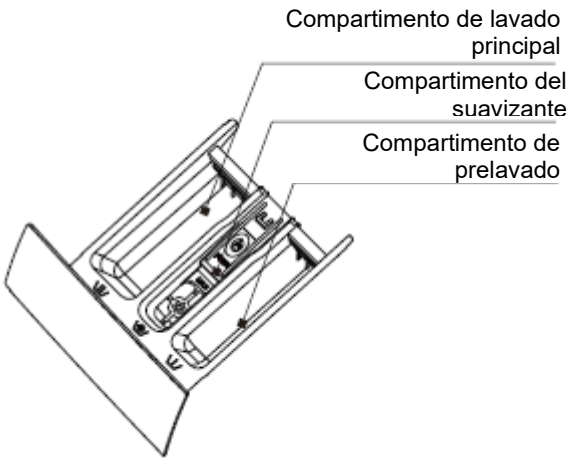

Nota	**Se recomienda usar detergente en polvo de baja espuma para todos los programas de lavado con temperatura.**

Pasos de lavado

1. Abra el grifo del agua y conecte la alimentación.
2. Abra la puerta e introduzca las prendas en el tambor una por una.
3. Cierre la puerta y ponga la cantidad adecuada de detergente y suavizante en el dosificador, luego cierre el cajón.
4. Seleccione el programa que necesite.
5. Pulse el botón "Iniciar/Pausa" para poner en marcha la lavadora.
6. Cuando el ciclo termina, suena un tono de aviso.

Nota	**Cuando el ciclo de lavado finaliza, la máquina pasa al modo de espera (standby). Y la máquina entrará en modo de reposo después de 10 minutos sin ninguna acción en el panel de control.**

Nota	**La máquina está equipada con un dispositivo de control de equilibrio, que asegura la estabilidad durante el centrifugado. Para proteger la máquina, este se activa si la colada no está distribuida uniformemente en el tambor. La colada se redistribuye mediante la rotación inversa del tambor. Esto puede ocurrir varias veces antes de que el desequilibrio desaparezca y el centrifugado normal pueda reanudarse. Si, después de unos 20 minutos, la colada sigue sin distribuirse uniformemente en el tambor, la máquina no centrifugará. En este caso, redistribuya la carga manualmente y vuelva a seleccionar el programa de centrifugado.**

Cómo utilizar la lavadora

Bloqueo de la puerta

- Cuando la máquina se pone en marcha, la puerta se bloquea.
- Cuando la temperatura dentro del tambor es superior a 60°C, la puerta se bloquea.
- Cuando el nivel de agua está por encima de un cierto nivel, la puerta se bloquea.
- Cuando el ciclo de lavado termina, la puerta se desbloquea.

Importante:

No intente abrir la puerta cuando el ciclo de lavado no haya terminado o si se ha cortado el suministro eléctrico durante el ciclo, ya que la temperatura puede ser alta y podría sufrir quemaduras.

Limpieza y Mantenimiento

⚠ **Desconecte la máquina de la red eléctrica y desenchufe el cable de la toma de corriente antes de limpiarla.**

⚠ **La lavadora no debe limpiarse con manguera.**

Limpieza del exterior

Limpie el exterior con un agente limpiador suave no abrasivo o agua y jabón, usando un paño bien escurrido. Seque con un paño suave.

⚠ **No utilice disolventes, limpiadores abrasivos, limpiacristales ni agentes de limpieza multiusos. Estos podrían dañar las superficies de plástico y otros componentes debido a las sustancias químicas que contienen.**

El tambor de lavado

Limpie el tambor cada 3 meses utilizando el programa "Limpieza del tambor".

Limpieza del cajón

Elimine los residuos de detergente con regularidad. Limpie el cajón de la siguiente manera:

- Extraiga el cajón hasta que note resistencia. Presione el pestillo de liberación y, al mismo tiempo, extraiga completamente el cajón de la máquina.
- Retire el sifón del compartimento y límpielo.
- Limpie el dosificador con un cepillo y agua tibia.

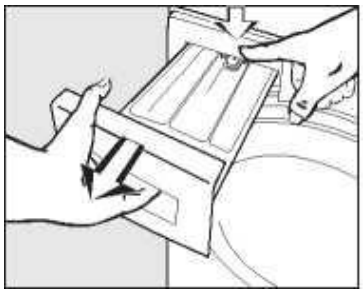

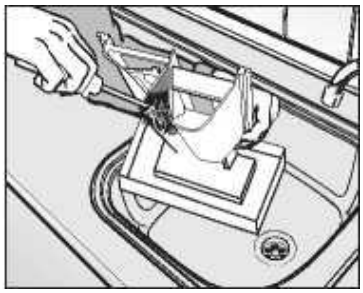

Limpieza y Mantenimiento

Limpieza del alojamiento del cajón

Utilice un cepillo para biberones para eliminar los residuos de detergente del interior del alojamiento del cajón.

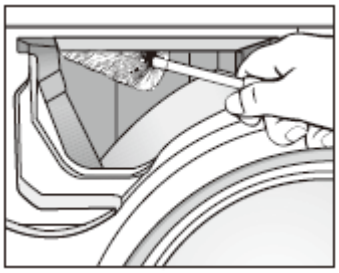

Limpieza del filtro de entrada de agua

Utilice unos alicates de punta fina para extraer el filtro de plástico. Límpielo, vuelva a colocarlo y asegúrelo. Este filtro debe revisarse cada 6 meses aproximadamente, o con mayor frecuencia si hay interrupciones frecuentes en el suministro de agua.

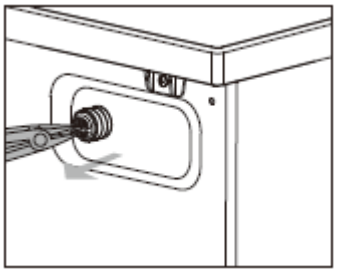

Nota	**El filtro debe volver a colocarse en su sitio después de la limpieza.**

Limpieza del filtro de la bomba de desagüe

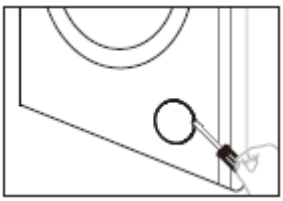

1. Desconecte la máquina de la red eléctrica, haga palanca en el brazo de la hebilla de bloqueo con un destornillador plano y abra la tapa inferior.



2. Coloque un recipiente debajo de la bomba. Desenrosque y retire el filtro.

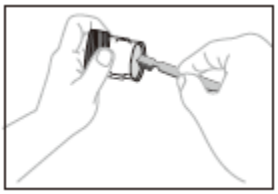

3. Limpie el filtro con cuidado.

Importante:

Si la máquina se expone a temperaturas inferiores a 0 °C, deben tomarse ciertas precauciones.

Nota	**El filtro debe limpiarse cada 2 meses o cuando aparezca el error "E03" en la pantalla.**

Guía de solución de problemas

Explicación del problema

Problema	Código de error	Causa Posible	Soluciones
La máquina tarda demasiado en llenarse de agua.	E01	1. El grifo del agua no está abierto. 2. La manguera de desagüe está en el suelo. 3. La válvula de entrada de agua está dañada.	1. Abra el grifo del agua. 2. Cuelgue la manguera. 3. Cambie la válvula de entrada de agua.
Alarma de bloqueo de puerta.	E02	1. La puerta no está bien cerrada. 2. Hay prendas atrapadas entre la puerta y la junta. 3. El bloqueo de la puerta está dañado.	1. Cierre bien la puerta. 2. Introduzca la prenda en el tambor. 3. Cambie el bloqueo de la puerta.
La máquina tarda demasiado en desaguar	E03	1. La manguera de desagüe está aplastada o doblada. 2. El filtro de la bomba de desagüe está obstruido. 3. Las tuberías del sistema de desagüe están obstruidas.	1. Revise la manguera de desagüe. 2. Limpie el filtro. 3. Revise el sistema de desagüe y límpielo.
El agua rebosa de la máquina. / El sensor de agua funciona de forma anómala.	E04	1. La válvula de entrada de agua está dañada. 2. La conexión entre el sensor de agua y el cable no es segura. 3. El sensor de agua está dañado.	1. Cambie la entrada de agua. 2. Revise la conexión y asegúrese de que esté firme. 3. Cambie el sensor de agua.
El motor no funciona.	E05	1. La conexión entre el motor y el cable no es segura. 2. El motor está protegido por sobrecalentamiento. 3. El motor está dañado.	1. Revise la conexión y asegúrese de que esté firme. 2. Compruebe si la máquina está sobrecargada. Apague la máquina y vuelva a intentarlo cuando el motor se enfríe. 3. Cambie el motor.
Hay un fallo en la resistencia.	E06	1. La conexión entre la resistencia y el cable no es segura. 2. La resistencia está dañada.	1. Revise la conexión y asegúrese de que esté firme. 2. Cambie la resistencia.
Hay un fallo en el sensor de temperatura.	E07	1. La conexión entre el sensor de temperatura y el cable no es segura. 2. El sensor de temperatura está dañado.	1. Revise la conexión y asegúrese de que esté firme. 2. Cambie el sensor de temperatura.
Anomalía de voltaje	E08	1. La tensión de la red es demasiado alta o demasiado baja	Apague y reinicie después recuperación de voltaje
Fallo de comunicación	E09	1. La línea de comunicación está dañada. 2. La placa de visualización está dañada.	1. Verifique si las líneas de comunicación y los terminales de cableado están dañados. 2. Reemplace la placa de visualización.

Guía de solución de problemas

Explicación del problema

Problema	Código de error	Causa Posible	Soluciones
Fallo de la placa de frecuencia variable	E10	1. El circuito de la placa de conversión de frecuencia está dañado 2. La placa de conversión de frecuencia está defectuosa	1. Verifica si los terminales de cableado de la placa de conversión de frecuencia están dañados 2. Reemplaza el convertidor de frecuencia
Nivel de agua alto	"H L" aparece en la pantalla.	1. En estado de pausa, debido al alto nivel de agua en el tambor, no se cumplen las condiciones para abrir la puerta, mostrando H L.	1. Se solucionará una vez que el nivel vuelva a la normalidad.
Temperatura alta	"H t" aparece en la pantalla.	1. En estado de pausa, debido al alto nivel de agua en el tambor, no se cumplen las condiciones para abrir la puerta, mostrando H t.	1. Se solucionará una vez que la temperatura vuelva a la normalidad.

Parámetro

12KG

Contenido, orden y formato de la hoja de información del producto					
Parámetros generales del producto:					
Parámetro	Valor		Parámetro	Valor	
Capacidad nominal (b) (kg)	12.0		Dimensiones en cm (a), (c)	Altura	85
				Ancho	60
				Profundidad	64
Índice de eficiencia energética (b) (EEIW)	52.0		Clase de eficiencia energética (b)	A.	
Índice de eficiencia de lavado (b)	1.031		Eficacia del aclarado (g/kg) (b)	5.0	
Consumo de energía en kWh por ciclo, basado en el programa eco 40-60 con una combinación de cargas completas y parciales. El consumo real de energía dependerá de cómo se use el aparato.	0.554		Consumo de agua en litros por ciclo, basado en el programa eco 40-60 con una combinación de cargas completas y parciales. El consumo real de agua dependerá de cómo se use el aparato y de la dureza del agua.	45	
Temperatura máxima dentro del textil tratado (b) (°C)	Capacidad nominal	40	Contenido de humedad residual ponderado (b) (%)	53.9	
	Mitad	32			
	Cuarto	24			
Velocidad de centrifugado (b) (rpm)	Capacidad nominal	1400	Clase de eficiencia de secado por centrifugado (b)	B	
	Mitad	1400			
	Cuarto	1400			
Duración del programa (b) (h:min)	Capacidad nominal	4:00	Tipo	Independiente	
	Mitad	3:00			
	Cuarto	3:00			
Emisiones acústicas aéreas en la fase de centrifugado (b) (dB(A) re 1 pW)	72		Clase de emisión acústica aérea (b) (fase de centrifugado)	A.	
Modo apagado (W) (si aplica)	0.50		Modo de espera (W) (si aplica)	0.50	
Modo de inicio diferido (W) (si aplica)	4.00		Modo de espera en red (W) (si aplica)	N/A	
Duración mínima de la garantía ofrecida por el proveedor (a), (c):				No proporcionada	
Este producto ha sido diseñado para liberar iones de plata durante el ciclo de lavado:				No	
Información adicional (a) (c): Enlace web al sitio del proveedor, donde se encuentra la información en el punto 9 del Anexo II del Reglamento (UE) 2019/2023(1):					

(a) Este artículo no será considerado relevante a los efectos del artículo 2(6) del Reglamento (UE) 2017/1369.
(b) para el programa eco 40-60.
(c) Los cambios en este artículo no serán considerados relevantes a los efectos del párrafo 4 del artículo 4 del Reglamento (UE) 2017/1369.
(d) Si la base de datos del producto genera automáticamente el contenido definitivo de esta celda, el proveedor no debe ingresar estos datos.

Parámetro

12KG

PARÁMETRO	UNIDAD	VALOR
Capacidad nominal para el programa Eco 40-60, en intervalos de 0,5 kg	Kg	12.0
Consumo de energía del programa Eco 40-60 a capacidad nominal	kWh/ciclo	1.180
Consumo de energía del programa Eco 40-60 a mitad de capacidad nominal	kWh/ciclo	0.585
Consumo de energía del programa Eco 40-60 a un cuarto de capacidad nominal	kWh/ciclo	0.270
Consumo de energía ponderado del programa Eco 40-60	kWh/ciclo	0.544
Consumo estándar de energía del programa Eco 40-60 (SCEw)	kWh/ciclo	1.047
Índice de eficiencia energética	-	52.0
Consumo de agua del programa Eco 40-60 a capacidad nominal	L/ciclo	57.0
Consumo de agua del programa Eco 40-60 a mitad de capacidad nominal	L/ciclo	47.0
Consumo de agua del programa Eco 40-60 a un cuarto de capacidad nominal	L/ciclo	40.0
Consumo de agua ponderado	L/ciclo	45
Índice de eficiencia de lavado del programa Eco 40-60 a capacidad nominal	-	1.031
Índice de eficiencia de lavado del programa Eco 40-60 a mitad de capacidad nominal	-	1.031
Índice de eficiencia de lavado del programa Eco 40-60 a un cuarto de capacidad nominal		1.031
Eficacia de aclarado del programa Eco 40-60 a capacidad nominal	g/kg	5.0
Eficacia de aclarado del programa Eco 40-60 a mitad de capacidad nominal	g/kg	5.0
Eficacia de aclarado del programa Eco 40-60 a un cuarto de capacidad nominal	g/kg	5.0
Duración del programa Eco 40-60 a capacidad nominal	h:min	4:00
Duración del programa Eco 40-60 a mitad de capacidad nominal	h:min	3:00
Duración del programa Eco 40-60 a un cuarto de capacidad nominal	h:min	3:00
Temperatura alcanzada durante al menos 5 minutos dentro de la carga durante el programa Eco 40-60 a capacidad nominal	°C	40
Temperatura alcanzada durante al menos 5 minutos dentro de la carga durante el programa Eco 40-60 a mitad de capacidad nominal	°C	32
Temperatura alcanzada durante al menos 5 minutos dentro de la carga durante el programa Eco 40-60 a un cuarto de capacidad nominal	°C	24

Parámetro

12KG

PARÁMETRO	UNIDAD	VALOR
Velocidad de centrifugado en la fase de centrifugado del programa Eco 40-60 a capacidad nominal	rpm	1400
Velocidad de centrifugado en la fase de centrifugado del programa Eco 40-60 a mitad de capacidad nominal	rpm	1400
Velocidad de centrifugado en la fase de centrifugado del programa Eco 40-60 a un cuarto de capacidad nominal	rpm	1400
Contenido de humedad residual ponderado	%	53.9
Emisiones acústicas aéreas durante el programa Eco 40-60 (fase de centrifugado)	dB(A) re 1 pW	72
Consumo de energía en el modo 'apagado'	W	0.50
Consumo de energía en el modo 'espera'	W	N/A
¿El modo de espera incluye la visualización de información?	—	N/A
Consumo de energía en el modo 'espera' en condición de espera en red (si aplica)	W	N/A
Consumo de energía en el 'inicio diferido' (si aplica)	W	4.00

Potencia	220-240V~, 50Hz
Potencia nominal	**1600W**
Presión del agua	**0,02-0,8MPa**
Peso neto / Peso bruto	**65kg/69kg**
Dimensiones exteriores (AnxPxAl) mm	**647X712X890**

El programa Eco 40-60 es capaz de limpiar prendas de algodón con suciedad normal declaradas como lavables a 40 °C o 60 °C, juntas en el mismo ciclo, y este programa se utiliza para evaluar el cumplimiento de la legislación de Ecodiseño de la UE.

Los programas más eficientes en términos de consumo energético son generalmente aquellos que operan a temperaturas más bajas y mayor duración.

Diagrama Eléctrico

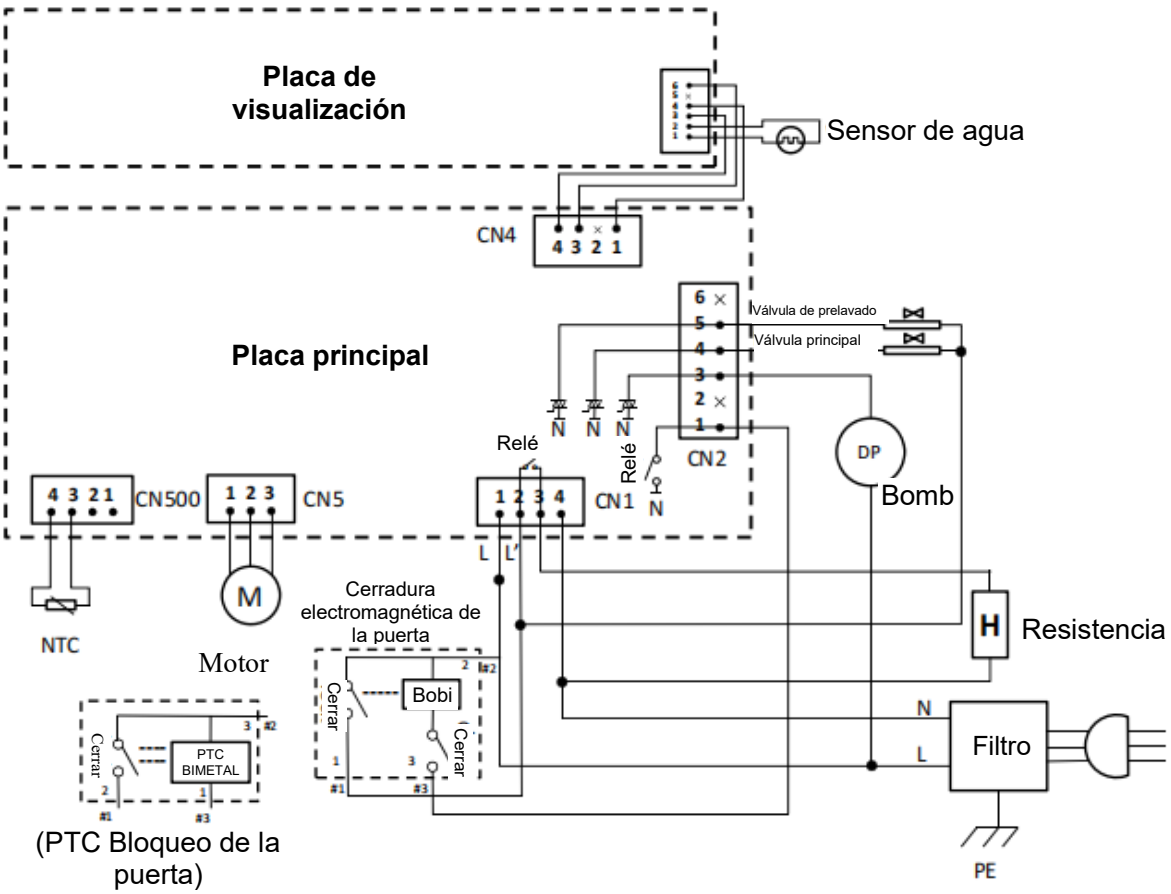

Eliminación correcta de este producto	
	Este símbolo en el producto o en su embalaje indica que este producto no puede ser tratado como residuo doméstico. En su lugar, debe llevarse al punto de recogida de residuos apropiado para el reciclaje de equipos eléctricos y electrónicos. Al asegurarse de que este producto se elimina correctamente. Usted ayudará a prevenir posibles consecuencias negat ivas para el medio ambiente y la salud humana, que de otro modo podrían ser causadas por el manejo inadecuado de los residuos de este producto. Para obtener información más detallada sobre el reciclaje de este producto, póngase en contacto con su ayuntamiento, su servicio de eliminación de residuos domésticos o la tienda donde compró el producto.

Importante:

Si la máquina se expone a temperaturas inferiores a 0 °C, deben tomarse ciertas precauciones.

1. **Cierre el grifo del agua.**
2. **Desenrosque la manguera de entrada.**
3. **Desenganche la manguera de desagüe del soporte trasero y coloque el extremo de esta manguera y el de la manguera de entrada en un recipiente. Ejecute el programa de centrifugado.**
4. **Desconecte el aparato.**
5. **Enrosque la manguera de entrada y vuelva a colocar la manguera de desagüe.**
6. **Cuando vaya a poner en marcha la máquina de nuevo, asegúrese de que la temperatura ambiente sea superior a 0 °C.**

SVAN TRADING S.L.

Imported by B73737553
Av. Altos Hornos S/N. Pto. Sagunto (46520). Valencia, España.
info@svanelectro.com
ES 960600034 | PT 00351300305065

svan

Máquina de lavar roupa automática de tambor
Manual do proprietário

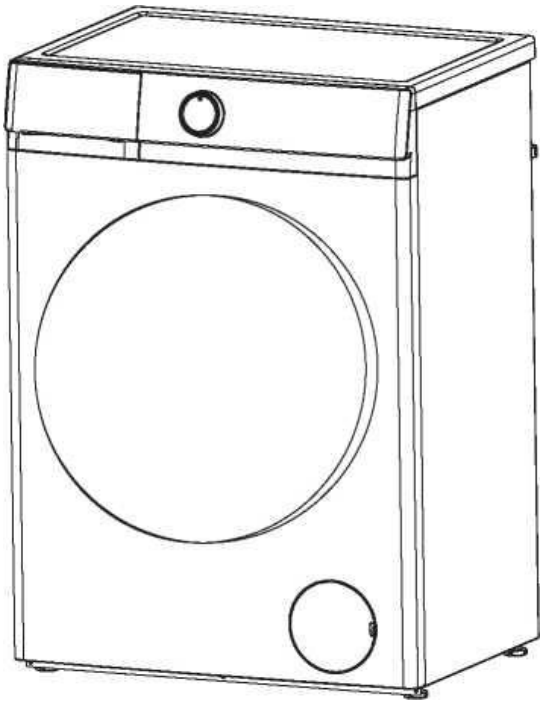

Modelo: SL12401AIDVB

Obrigado por escolher nossa máquina de lavar roupa.

É essencial ler este manual atentamente antes de ser instalado e usado pela primeira vez.

PREFÁCIO

Esta máquina de lavar está em conformidade com os requisitos de segurança atuais. No entanto, o uso inadequado pode causar ferimentos pessoais e danos materiais.

Para evitar o risco de acidentes e danos à máquina de lavar, leia este manual atentamente antes de usá-la pela primeira vez. Ele contém informações importantes sobre instalação, segurança, uso e manutenção.

Guarde este manual em local seguro para consultas futuras.

Conteúdo

Aviso de segurança **1**

Peças e recursos **4**

Instalação **5**

Funções do painel de controle **8**

Como usar a máquina de lavar **11**

Limpeza e manutenção **13**

Guia de solução de problemas **15**

Parâmetros **17**

Diagrama elétrico **20**

Aviso de segurança

AVISO



Leia e compreenda atentamente estas instruções de segurança antes de usar. Os itens aqui indicados são precauções de segurança muito importantes que devem ser seguidas. Não nos responsabilizamos por danos causados pelo não cumprimento das instruções de aviso e segurança ou resultantes de uso ou operação incorretos.

A limpeza e a manutenção do usuário não devem ser realizadas por crianças sem supervisão. Crianças menores de 3 anos devem ser mantidas afastadas, a menos que sejam supervisionadas continuamente. Os novos conjuntos de mangueiras fornecidos com o aparelho devem ser usados e os conjuntos de mangueiras antigos não devem ser reutilizados.

Este aparelho não se destina ao uso por pessoas (incluindo crianças) com capacidades físicas, sensoriais ou mentais reduzidas, ou com falta de experiência e conhecimento, a menos que tenham recebido supervisão ou instruções sobre o uso do aparelho por uma pessoa responsável por sua segurança. As crianças devem ser supervisionadas para garantir que não brinquem com o aparelho. Este aparelho pode ser usado por crianças com 8 anos ou mais e por pessoas com capacidades físicas, sensoriais ou mentais reduzidas, ou com falta de conhecimento, desde que tenham recebido supervisão ou instruções sobre o uso do aparelho de forma segura e compreendam os perigos envolvidos. As crianças não devem brincar com o aparelho. A limpeza e a manutenção do usuário não devem ser realizadas por crianças sem supervisão.

Este aparelho destina-se ao uso doméstico e aplicações similares.

Máquinas de lavar com aberturas de ventilação na base não podem ser lavadas sobre carpetes.

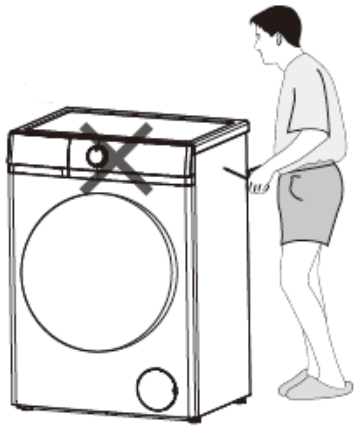

- Antes de instalar a máquina de lavar, verifique se há danos visíveis externamente. Não instale ou utilize uma máquina de lavar danificada.
- Antes de conectar a máquina de lavar, certifique-se de que os dados de conexão na placa (tensão e corrente) correspondam à rede elétrica. Em caso de dúvida, consulte um eletricista qualificado.
- A segurança elétrica desta máquina de lavar só pode ser garantida quando houver total continuidade entre ela e um sistema de aterramento eficaz, em conformidade com as normas de segurança locais e nacionais vigentes. É de suma importância que este requisito básico de segurança esteja presente e seja testado regularmente e, em caso de dúvida, a fiação elétrica da casa deve ser inspecionada por um eletricista qualificado. O fabricante não se responsabiliza pelas consequências de um sistema de aterramento inadequado.
- Não conecte a máquina de lavar à rede elétrica por meio de extensão. Extensões não garantem a segurança necessária do aparelho.
- Reparos não autorizados podem resultar em perigos imprevistos para o usuário, pelos quais o fabricante não se responsabiliza.Os reparos devem ser realizados apenas por um técnico de serviço autorizado. Certifique-se de que a máquina esteja desconectada da rede elétrica antes de qualquer manutenção ou reparo.

  Se o cabo de alimentação estiver danificado, ele deve ser substituído pelo fabricante, seu agente de serviço ou por uma pessoa igualmente qualificada para evitar riscos.

- **Se o cabo de alimentação estiver danificado, ele deverá ser substituído pelo fabricante, por sua assistência técnica autorizada ou por uma pessoa igualmente qualificada, a fim de evitar riscos.**

Aviso de segurança

Se o cabo de conexão estiver danificado ou quebrado, ele só deve ser substituído por um técnico de serviço aprovado para proteger o usuário de perigos.

Os componentes com defeito só devem ser substituídos por peças de reposição originais do fabricante genuíno. Somente quando essas peças forem montadas, os padrões de segurança da máquina podem ser garantidos.

Os reparos só devem ser efectuados pelo fabricante, pelo seu agente de serviço ou por pessoas semelhantes qualificadas, a fim de evitar um perigo. O produtor não será responsável pelos danos causados pela intervenção de pessoas não autorizadas.

Nunca tente reparar um aparelho defeituoso que presume ser defeituoso. Você pode colocar sua própria vida e sua vida futura em risco. Apenas especialistas autorizados podem realizar este trabalho de reparação.

A caneta de medição acende

- ► Por favor, use uma tomada tripla especial qualificada.
- ► Verifique se o orifício de aterramento da tomada de três planos não está carregado.
- ► Verifique se o orifício de aterramento da tomada de três planos está efetivamente aterrado.
- ► Se você não atender às condições acima, certifique-se de encontrar um eletricista profissional para corrigir antes de usar a máquina de lavar roupa.

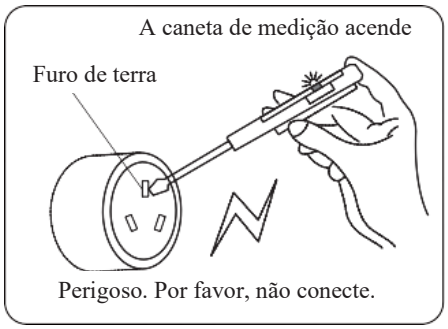

Nota	**ESTA MÁQUINA DE LAVAR ROUPA DEVE SER ATERRADA.**

Parâmetros técnicos

Modelo / Parâmetros	SL12401AIDVB
Alimentação	220-240V~/50Hz
Capacidade de lavagem	12 kg
Alimentação nominal	1600W
Pressão da água	0,02-0,8MPa
Peso líquido / Peso bruto	65kg/69kg

O período de garantia das peças de substituição é de 2 anos. Se precisar de substituição, por favor, contacte o nosso atendimento ao cliente.

Para reparações profissionais, por favor, contacte o nosso atendimento ao cliente.

Web	
Endereço	
Número de telefone	960600034
E-mail	info@svanelectro.com

Aviso de segurança

AVISO

Uso correto

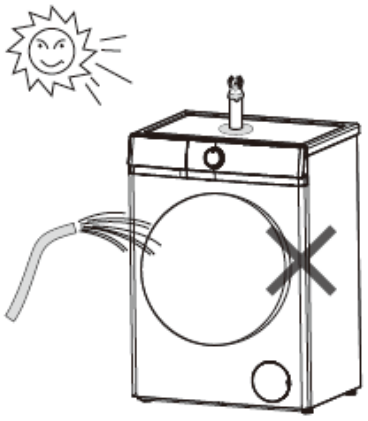

- Para evitar o risco de ferimentos pessoais ou danos à máquina de lavar, não a instale em locais úmidos ou sujeitos à chuva.
- Não instale a máquina de lavar em locais expostos diretamente à luz solar, o que pode danificar componentes plásticos ou outras partes do aparelho. Isso pode reduzir a vida útil da máquina de lavar.
- Não instale a máquina de lavar em locais onde possam ocorrer temperaturas abaixo de zero. Mangueiras congeladas podem estourar ou se romper. A confiabilidade da unidade de controle eletrônico pode ser comprometida em temperaturas abaixo de zero.
- Não borrife ou jogue água diretamente sobre a máquina de lavar durante a limpeza.
- Mantenha a máquina de lavar afastada de fontes de fogo ou calor.
- Antes de usar a máquina de lavar pela primeira vez, certifique-se de que os parafusos de transporte na parte traseira da máquina tenham sido removidos. Durante a centrifugação, parafusos de transporte ainda colocados podem causar danos à máquina e aos móveis ou eletrodomésticos adjacentes.
- Feche a torneira se a máquina for deixada por um longo período (por exemplo, férias), especialmente se não houver ralo no piso (ralo) nas proximidades.
- Tenha cuidado para que objetos estranhos (por exemplo, pregos, alfinetes, moedas, clipes de papel) não entrem na máquina junto com as roupas. Eles podem danificar componentes da máquina (por exemplo, o tambor), o que, por sua vez, pode causar danos às roupas.
- Não lave itens impermeáveis (por exemplo, capas de chuva) na máquina de lavar.
- Retire apenas as roupas da máquina de lavar somente quando o tambor parar de girar. Tocar em um tambor em movimento é extremamente perigoso e pode causar ferimentos.
- Não suba na máquina de lavar nem coloque objetos sobre ela para evitar quedas e danos, além de deformar as peças plásticas da tampa superior.
- A trava eletromagnética da porta pode ser destravada por dois minutos quando o display desligar ou a porta precisar ser aberta, por motivos de segurança.

Segurança com crianças



- Mantenha as crianças sempre afastadas da máquina de lavar. Para evitar o risco de ferimentos, não permita que crianças brinquem sobre ela ou perto dela, nem que brinquem com seus controles. Supervisione as crianças enquanto estiver usando ela
- Crianças maiores só podem usar a máquina de lavar se o funcionamento tiver sido explicado claramente a elas e se forem capazes de usá-la com segurança, reconhecendo os perigos do uso indevido.
- Para máquinas com porta com visor frontal, lembre-se de que o vidro da vigia estará quente durante a lavagem em temperaturas muito altas. Não deixe que crianças a toquem.

Peças e recursos

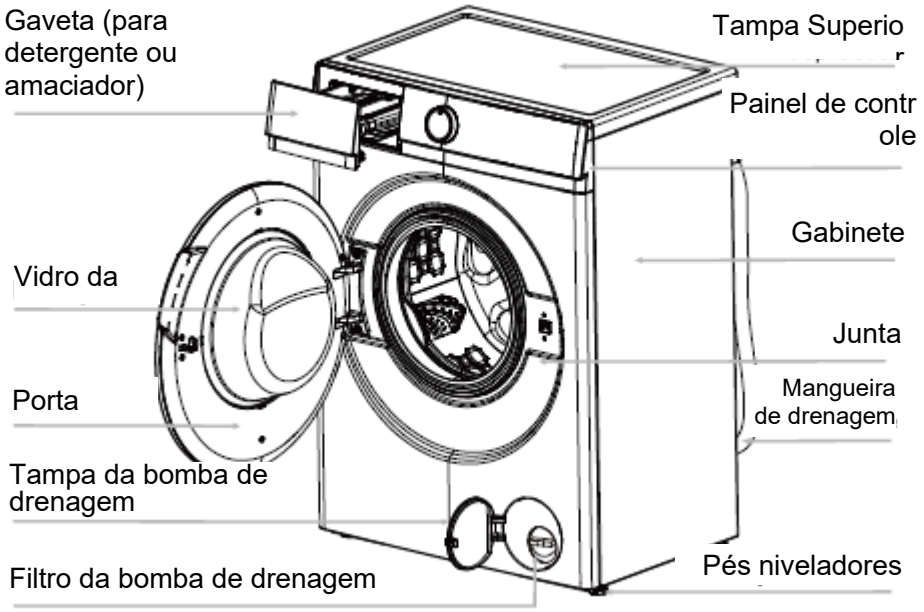

⚠ Nota	**Desaparafuse o filtro da bomba de drenagem para permitir que a água escoe quando a máquina não for utilizada por um longo período.**

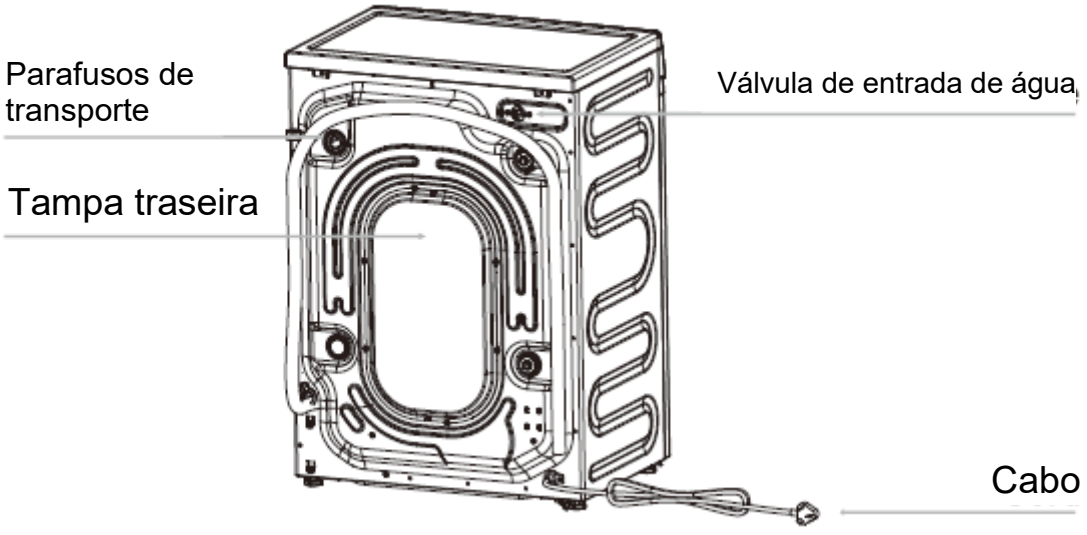

⚠ Nota	**O desenho da máquina no manual é usado apenas para fins de instrução. Pode variar de acordo com o modelo adquirido.** **se o cabo de alimentação estiver danificado, ele deverá ser substituído pelo fabricante, por sua assistência técnica autorizada ou por uma pessoa igualmente qualificada, a fim de evitar riscos.**

Instalação

Embalagem de retorno

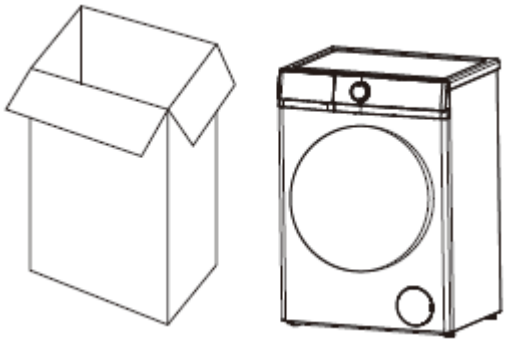

- Remova toda a embalagem (incluindo a base de espuma) ou poderão ocorrer vibrações e ruídos.
- Descarte toda a embalagem com segurança e mantenha-a fora do alcance de crianças. Perigo de sufocamento!
- É normal que gotas de água apareçam no saco plástico da embalagem e no vidro da porta, resultantes da água deixada no recipiente para verificação.

Acessórios

Certifique-se de que recebeu todos os itens mostrados abaixo.

Acessórios	Nome	Qtd.	Acessórios	Nome	Qtd.
	Mangueira de entrada	1	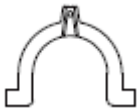	Peça em “U”	1
	Tampas dos parafusos de transporte	4		Manual	1

Removendo os parafusos de transporte

- Remova todos os parafusos de transporte na parte traseira da máquina com ferramentas.
- Tape os furos com as tampas dos parafusos de transporte fornecidas.

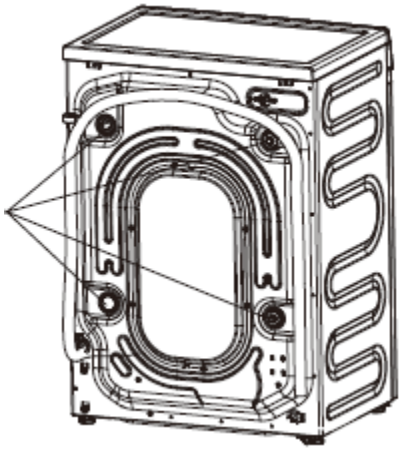

⚠ Nota	**Vibrações fortes, ruídos ou falhas podem ocorrer se os parafusos de transporte não forem removidos.**

- Guarde os parafusos de transporte para transporte futuro.
  Sempre que a máquina for transportada, os parafusos de transporte devem ser recolocados.

Instalação

Requisitos do local de instalação

- Um piso de concreto é a superfície de instalação mais adequada para uma máquina de lavar, sendo muito menos propenso a vibrações durante o ciclo de centrifugação do que tábuas de madeira ou superfícies acarpetadas.
- A máquina deve estar nivelada e posicionada com segurança. A distância entre a máquina e a parede deve ser superior a 10 cm.
- Para evitar vibrações durante a centrifugação, a máquina não deve ser instalada sobre pisos macios.

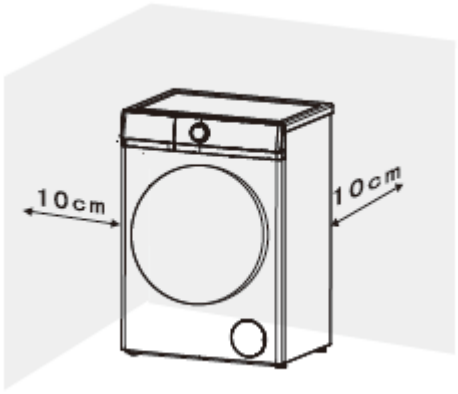

Ajuste de nível

A máquina deve estar perfeitamente nivelada sobre os quatro pés para garantir uma operação segura e adequada. A instalação incorreta pode causar vibrações e ruídos, além de fazer com que a máquina se mova.

Para fazer isso quando a máquina não estiver nivelada:

- Usando a chave inglesa, gire a contraporca no sentido horário. Em seguida, gire as contraporcas juntamente com os pés niveladores para desparafusar.
- Segure os pés niveladores firmemente com uma chave de grifo. Gire a contraporca novamente usando a chave inglesa até que ela se encaixe firmemente no alojamento.

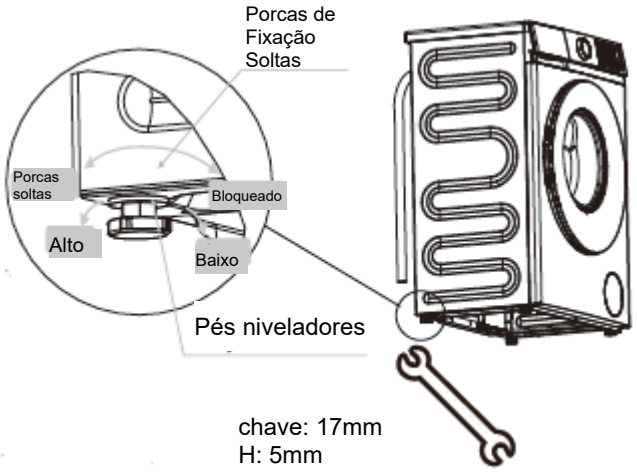

- Afrouxe as contraporcas usando uma chave de boca de 17 mm e uma de 5 mm de espessura.

Nota	**Vibração e ruído podem ocorrer se os pés niveladores não estiverem firmemente apoiados no chão.**

Conexão da mangueira de drenagem

1. Diretamente na pia

   Se a torneira de saída não tiver sido usada antes, remova qualquer tampão de vedação que possa estar no local.

   Conecte a mangueira de drenagem ao bico de saída e prenda com uma braçadeira, se necessário. Certifique-se de que haja uma alça em forma de *a* na mangueira de drenagem para evitar que os resíduos da pia entrem na máquina de lavar.

   Se necessário, a mangueira de drenagem pode ser estendida até um comprimento de 4 m.

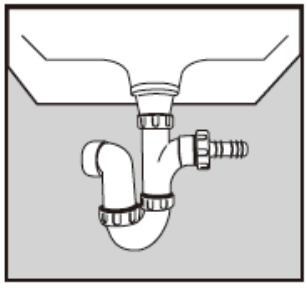

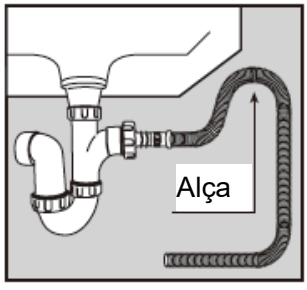

Instalação

2. Ligado de forma segura a um tubo de esgoto

   Primeiramente, faça um gancho na extremidade da mangueira de drenagem usando a peça em "U" fornecida.

   Coloque a mangueira de drenagem no tubo vertical, que deve ter um diâmetro interno de aproximadamente 30 mm, garantindo assim uma barreira de ar entre a mangueira de drenagem e o tubo vertical.

   Ao descarregar em um tubo vertical, certifique-se de que a parte superior do tubo vertical não esteja a mais de 90 cm e a menos de 60 cm acima do nível do chão.

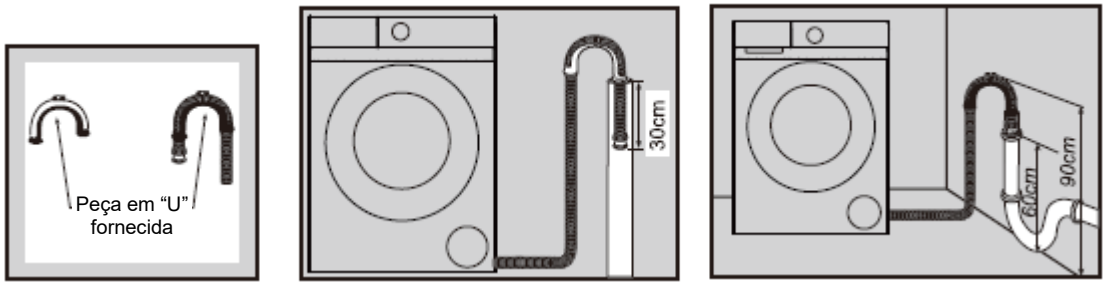

Conexão de entrada de água

Selecione a torneira apropriada e certifique-se de que a face de saída esteja plana.

Conecte a mangueira de entrada fornecida com a máquina a uma torneira com rosca de 3/4".

Não utilize mangueiras usadas anteriormente.

A instalação deve estar em conformidade com os requisitos da autoridade local de água e dos regulamentos de construção.



Quando houver uma válvula de entrada na parte traseira da máquina, ela deve ser conectada a um abastecimento de água fria.

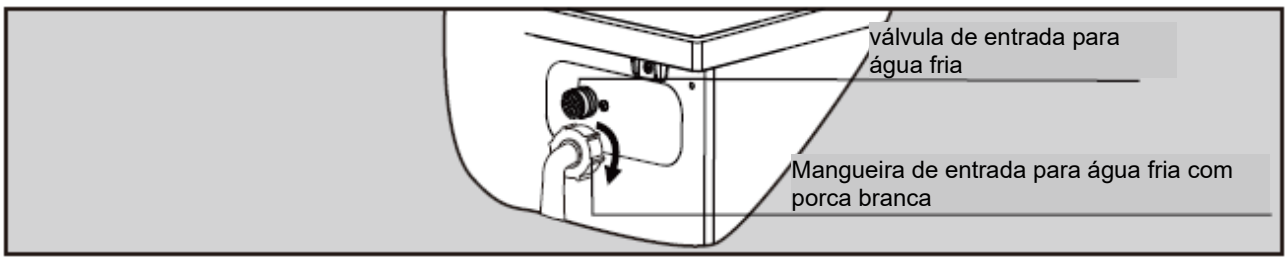

Funções do painel de controle

Painel de controle B4



1 Programas: Página 10 2 Exibição: Página 8 3 Botão: Página 9

Exibição

A tela mostra as configurações, opções ou informações relevantes atuais.

18:88	O monitor digital pode mostrar: ● Duração do programa ● Velocidade ● Temperatura ● Tempo de Lágue ● Tempo de atraso ● Código de erro
	Tempo de atraso: uma vez que a tela mostre o tempo de atraso, a luz sob este ícone se ilumina
	Trancada da porta: a luz sob este ícone será iluminada quando a trava da porta está funcionando.
	Lavagem a vapor: uma vez que a função de lavagem a vapor for selecionada, a luz sob este ícone será iluminada
	Lágua+: este ícone brilhará quando for selecionado. Lágue mais uma vez.
	Lavagem Inteligente.

Funções do painel de controle

Botão

A seguir, são as instruções dos botões e suas opções de configuração.

1. Velocidade

Pressione este botão repetidamente para alterar a velocidade de rotação.

2. Temperatura

Pressione este botão repetidamente para alterar a temperatura de lavagem.

3. Lágue+

Pressione este botão repetidamente para alterar o tempo de Lágue.

4. Atraso

Pressione este botão repetidamente para alterar o tempo de atraso.

5. Inteligente

Após premir o botão de alimentação, prima a tecla e a máquina ajustará automaticamente a água e o tempo do ciclo de lavagem.

6. Iniciar/pausa

Pressione este botão para iniciar ou pausar o ciclo de lavagem.

7. Iniciar/pausa

Recarregue a roupa lavada durante o ciclo de lavagem, pressione este botão por 3 segundos e a máquina drenará se o nível da água for muito alto. A função de recarregamento não está disponível se a temperatura da água for demasiado elevada.

8. Alimentação

Prima este botão para ligar a máquina de lavar. Prima novamente o botão para desligar a máquina de lavar.

9. Vapor

Premir este botão aumenta a capacidade de esterilização e lavagem da máquina.

(Nota: Esta função não se aplica a fibras sintéticas nem a lã)

⚠ Nota	Para sua segurança, não toque no botão "Alimentação" e tire as roupas enquanto a máquina estiver em funcionamento. Porque a temperatura da água pode ser alta e pode queimá-lo. Quando a temperatura do tambor esfriar, a trancada da porta se abre automaticamente no final do ciclo de lavagem.

Funções do painel de controle

Programa

Opções e funções do programa
12KG

Programa de	Carga máxima	Temp. Máx. (°C)	Velocidade Máxima de Centrifugação (rpm)	Tipo de lavagem e recomendações
Mistura	8	60	1400	Loupares robustas com algodão, linho, fibras artificiais e suas misturas, levemente a normalmente sujas. Lave apenas cores semelhantes em uma carga de lavagem.
Eco 40-60	12	- -	1400	Lavado de algodão normalmente sujo. Este é o programa mais favorável em termos de consumo combinado de água e energia. Baseado nos valores indicados na etiqueta de energia.
20°C	12	20	1400	Linho de algodão ou tecido misto de algodão
Algodão	12	90	1400	Linho de algodão ou tecido misto de algodão
Rápido 30'	6	- -	1000	Pequenas cargas de itens que exigem refrescamento e que podem ser lavados em um programa de algodão.
Quick 15'	3	- -	1000	Pequenas cargas de itens que exigem refrescamento e que podem ser lavados em um programa de algodão.
Limpeza do tambor	0	90	600	Este programa é usado para limpar o tambor. Não coloque roupas no tambor enquanto executa este programa.
Desporto	--	60	1400	Utilizado para lavar manchas de suor e sujidade em vestuário desportivo de exterior.
Edredão	--	60	1000	Utilizado para a lavagem de edredões.
Para baixo	--	40	600	Utilizado para a lavagem de tecidos com enchimento de penas.
Lã	--	30	600	Usado para limpeza de tecidos de lã.
Esterilizar	--	90	800	Lavagem a alta temperatura.
Lágue + rotação	--	--	1400	Este programa pode ser usado para lavar roupas. Não adicione nenhum detergente.
Rotação	--	--	1400	Giro separado para algodão e linho.

O ruído e o teor de umidade restante são afetados pela velocidade de fiação: quanto maior a velocidade de fiação na fase de fiação, maior o ruído e menor o teor de umidade restante. A temperatura real da água pode ser diferente da temperatura de circulação declarada.

Como usar a máquina de lavar

Antes de lavar roupas pela primeira vez, você deve executar um ciclo completo sem roupas. Faça os seguintes:

1. Conecte a energia e ligue a torneira.
2. Escolha a alimentação do botão para ligar a máquina e escolha o programa de algodão 20 °C.
3. Pressione o botão “Iniciar/Pausa”.

Ele pode remover a água que ficou na banheira devido à verificação do fabricante.

Preparação de lavagem

1. Conecte bem a mangueira de entrada e ligue a torneira.
2. Depois de verificar se a tomada de alimentação está aterrada de forma confiável, insire a pluga de alimentação na tomada de alimentação.
3. Coloque a mangueira de drenagem bem.

Preparação de roupas

1. Classifique a roupa lavada por cor e etiqueta de cuidado. A maioria das roupas tem um rótulo de cuidado têxtil no colar ou costura lateral.
2. Certifique-se de que todos os bolsos estão vazios. Objetos estranhos (por exemplo, pregos, moedas, clipes de papel, etc.) podem causar danos às peças de roupa e aos componentes da máquina no Diagrama 1.
3. Antes de lavar, feche qualquer zíper, aperte ganchos e olhos, etc.
4. Os têxteis escuros frequentemente contêm excesso de corante e devem ser lavados separadamente várias vezes antes de serem incluídos em uma carga mista. Sempre lave os brancos e os colores separadamente.
5. Áreas muito sujas, manchas, etc. devem ser pré-tratadas com detergente líquido, removedores de manchas, etc.
6. Vire as roupas que comprimem facilmente e é com superfície de lã antes de colocá-las na máquina.



Diagrama 1



Diagrama 2



Diagrama 3

Coloque roupas na máquina de lavar

Desenvolva a roupa lavada e carregue solamente no tambor. Mistura de itens grandes e pequenos dá melhores resultados de lavagem e também ajuda a distribuir a carga uniformemente durante a fiação. Use a energia e a água com mais eficiência quando lava a carga completa. No entanto, não sobrecargue, pois isso causa rugas e reduz a eficiência da limpeza.

⚠ Nota	**Certifique-se de que nenhuma roupa esteja presa entre a porta e o selo.**

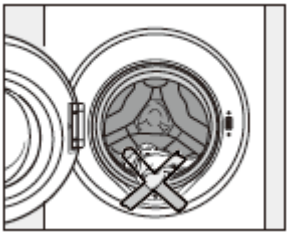

Como usar a máquina de lavar

Usando a gaveta de detergente

1. Abra a gaveta e adicione o detergente adequado no compartimento de lavagem principal marcado com "II" ou "II".
2. Adicione o amaciante no compartimento marcado com " " ou " ".
   Não exceda a marca de nível máximo.
3. Feche a gaveta.

A quantidade correta a ser dispensada dependerá do seguinte:

- Quantidade de roupa
- Nível de sujidade da roupa
  - Levemente suja
    Sem sujidade ou manchas visíveis.
    Possivelmente com ligeiro odor corporal.
  - Normalmente suja
    Visivelmente suja e/ou com apenas algumas manchas leves.
  - Muito suja
    Sujeira e manchas visíveis e/ou sujidade seca.
- Nível de dureza da água.

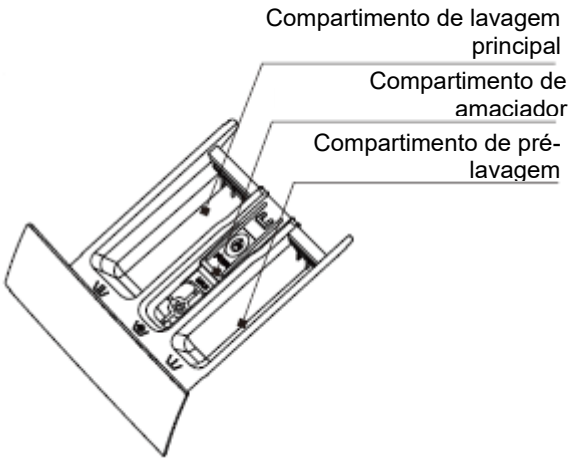

Nota	**Recomenda-se usar sabão em pó com baixa formação de espuma para todos os programas de temperatura de lavagem.**

Etapas da lavagem

1. Abra a torneira da água e conecte a energia.
2. Abra a porta e coloque as roupas no tambor, uma a uma.
3. Feche a porta e coloque a quantidade adequada de detergente e amaciante no compartimento. Em seguida, feche a gaveta.
4. Selecione o programa desejado.
5. Pressione o botão "Início/Pausa" para iniciar a máquina de lavar.
6. Ao final do ciclo, um aviso sonoro será emitido.

Nota	**Ao final do ciclo de lavagem, a máquina entrará em modo de espera. E a máquina entrará em modo de repouso automático após 10 minutos sem qualquer controle no painel de controle.**

Nota	**A máquina possui um dispositivo de controle de equilíbrio, que garante a estabilidade da máquina durante a centrifugação. Para proteger a máquina, ele entrará em ação caso as roupas não sejam distribuídas uniformemente no tambor. A roupa é redistribuída pela rotação reversa do tambor. Isso pode acontecer várias vezes antes que o desequilíbrio desapareça e a centrifugação normal possa ser retomada. Se, após cerca de 20 minutos, a roupa ainda não estiver uniformemente distribuída no tambor, a máquina não centrifugará. Nesse caso, redistribua a carga manualmente e selecione novamente o programa de centrifugação.**

Como usar a máquina de lavar

Processo de uso

Trava da porta

- Ao ligar a máquina, a trava da porta é travada
- Quando a temperatura dentro do tambor estiver acima de 60 °C, a trava da porta será travada.
- Quando a água estiver acima de um determinado nível, a trava da porta será travada.
- Ao terminar o ciclo de lavagem, a trava da porta será destravada.

Importante:

Não tente abrir a porta quando o ciclo de lavagem não tiver terminado ou quando o fornecimento de energia estiver desligado durante o ciclo de lavagem, pois a temperatura pode estar alta e você pode sofrer queimaduras.

Limpeza e manutenção

Processo de uso

Desconecte a máquina da rede elétrica e retire o plugue da tomada antes de limpá-la.

A máquina de lavar não deve ser lavada com mangueira.

Limpeza externa

Limpe a parte externa com um agente de limpeza suave e não abrasivo ou água e sabão, usando um pano bem torcido. Seque com um pano macio.

Não use solventes, produtos de limpeza abrasivos, limpa-vidros ou produtos de limpeza multiuso. Eles podem danificar as superfícies de plástico e outros componentes devido aos produtos químicos que contêm.

O tambor de lavagem

Limpe o tambor a cada 3 meses usando o programa “Limpeza do Tambor”.

Limpeza da gaveta

Remova os resíduos de detergente regularmente. Limpe a gaveta seguindo estas instruções:

- Puxe a gaveta para fora até sentir resistência. Pressione a trava de liberação e, ao mesmo tempo, puxe a gaveta para fora da máquina.
- Remova o sifão do compartimento e limpe-o.
- Limpe o compartimento com uma escova e água morna.

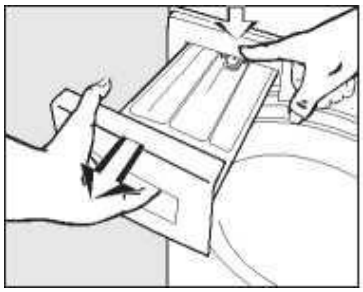

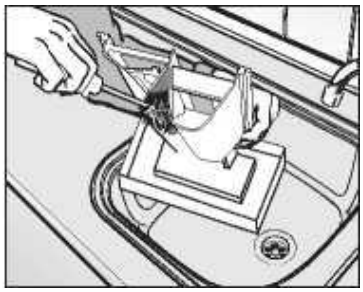

Limpeza e manutenção

Limpeza do compartimento da gaveta

Use uma escova para garrafas para remover os resíduos de detergente de dentro do compartimento da gaveta.

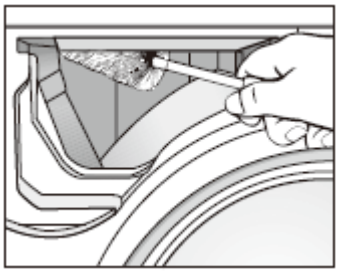

Limpeza do filtro de entrada de água

Use um alicate de ponta fina para retirar o filtro de plástico. Limpe e recoloque-o firmemente. Estes filtros devem ser verificados a cada 6 meses, aproximadamente, ou com mais frequência se houver interrupções frequentes no fornecimento de água.

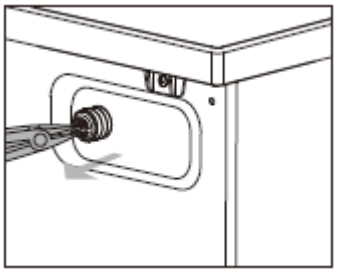

Nota	**O filtro deve ser recolocado após a limpeza.**

Limpeza do filtro da bomba de drenagem

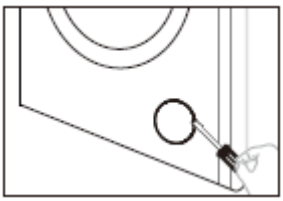

1. Desconecte a máquina da rede elétrica, retire o braço da trava com uma chave de fenda e abra a tampa inferior.



2. Coloque um recipiente sob a bomba. Desrosqueie e remova o filtro.

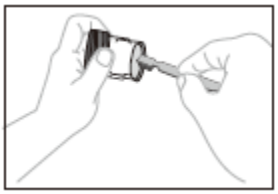

3. Limpe o filtro cuidadosamente.

Importante:

Se a máquina for exposta a temperaturas abaixo de 0°C, certas precauções devem ser tomadas.

Nota	**O filtro deve ser limpo a cada 2 meses ou quando houver falha, como se o "E03"estivesse na tela.**

Guia de solução de problemas

Explicação difícil

Problema	Código de erro	Causa possível	Soluções
A água demora a encher.	E01	1. A torneira da água não está aberta. 2. A mangueira de drenagem está desligada. 3. A válvula de entrada de água está danificada.	1. Abrir a torneira da água. 2. Conectar a mangueira. 3. Trocar a válvula de entrada de água.
Há um alarme de trava da porta.	E02	1. A porta não está bem trancada. 2. A roupa está presa entre a porta e a vedação. 3. A fechadura da porta está danificada.	1. Tranque bem a porta. 2. Coloque a roupa no tambor. 3. Troque a fechadura da porta.
A máquina demora muito para drenar.	E03	1. A mangueira de drenagem está amassada ou dobrada. 2. O filtro da bomba de drenagem está bloqueado. 3. Os tubos do sistema de drenagem estão bloqueados.	1. Verifique a mangueira de drenagem. 2. Limpe o filtro. 3. Verifique o sistema de drenagem e limpe-o.
A água transborda da máquina ou o sensor de nível está com mau funcionamento.	E04	1. A válvula de entrada de água está danificada. 2. A conexão entre o sensor de água e o fio não está firme. 3. O sensor de água está danificado.	1. Troque a entrada de água. 2. Verifique a conexão e certifique-se de que esteja firme. 3. Troque o sensor de água.
O motor não funciona.	E05	1. A conexão entre o motor e o fio não está firme. 2. O motor está protegido contra superaquecimento. 3. O motor está danificado.	1. Verifique a conexão e certifique-se de que esteja firme. 2. Verifique se a máquina está sobrecarregada. Desligue a máquina e tente novamente quando o motor esfriar. 3. Troque o motor.
Há uma falha no aquecedor.	E06	1. A conexão entre o aquecedor e o fio não está firme. 2. O aquecedor está danificado.	1. Verifique a conexão e certifique-se de que esteja firme. 2. Troque o aquecedor.
Há uma falha no sensor de temperatura.	E07	1. A conexão entre o sensor de temperatura e o fio não está firme. 2. O sensor de temperatura está danificado.	1. Verifique a conexão e certifique-se de que esteja firme. 2. Troque o sensor de temperatura.
Anomalia de tensão	E08	1. A tensão da rede elétrica está muito alta ou muito baixa	Desligue e reinicie após a recuperação da tensão
Falha de comunicação	E09	1. A linha de comunicação está danificada 2. A placa do visor está danificada	1. Verifique se as linhas de comunicação e os terminais da fiação estão danificados 2. Substitua a placa do visor

Guia de solução de problemas

Explicação difícil

Problema	Código de erro	Causa possível	Soluções
Falha na placa de frequência variável	E10	1. O circuito da placa de conversão de frequência está danificado. 2. A placa de conversão de frequência está avariada.	1. Verifique se os terminais de ligação da placa de conversão de frequência estão danificados. 2. Troque o conversor de frequência
Nível de água alto	“H L” aparece na tela.	1. No estado suspenso, devido ao alto nível de água no cilindro, ele não atende às condições de abertura da porta, solicitando H L.	1. Tudo ficará bem assim que o nível voltar ao normal.
Alta temperatura	“H t” aparece na tela.	1. No estado de suspensão, devido ao nível elevado de água no tambor, não estão reunidas as condições para a abertura da porta, sendo apresentado o aviso H t.	1. Estará tudo bem assim que a temperatura retornar ao normal.

Parâmetros

12KG

Conteúdo, ordem e formato da ficha de informação do produto					
Parâmetros gerais do produto:					
Parâmetros	Valor		Parâmetros	Valor	
Capacidade nominal (b) (kg)	12.0		Dimensões em cm (a), (c)	Altura	85
				Largura	60
				Profundidade	64
Índice de eficiência energética (b) (IEE)	52.0		Categoria de eficiência energética (b)	A	
Índice de eficácia de lavagem (b)	1.031		Eficácia de enxaguamento (g/kg) (b)	5.0	
Consumo de energia em kWh por ciclo, com base no programa eco 40-60 com uma combinação de cargas completa e parcial. O consumo real de energia dependerá da forma como o aparelho é utilizado.	0.554		Consumo de água em litros por ciclo, com base no programa eco 40-60 com uma combinação de cargas completa e parcial. O consumo real de água dependerá da forma como o aparelho é utilizado e da dureza da água.	45	
Temperatura máxima no interior dos têxteis tratados (b) (°C)	Capacidade nominal	40	Teor de humidade residual ponderado (b) (%)	53.9	
	Metade	32			
	Um quarto	24			
Velocidade de rotação (b) (rpm)	Capacidade nominal	1400	Categoria de eficiência de secagem por rotação (b)	B	
	Metade	1400			
	Um quarto	1400			
Duração do programa (b) (h:min)	Capacidade nominal	4:00	Tipo	Free-standing	
	Metade	3:00			
	Um quarto	3:00			
Emissões sonoras no ciclo de centrifugação (b) (dB(A) re 1 pW)	72		Classe de emissão de ruído aéreo (b) (fase de centrifugação)	A	
Modo desligado (W) (se aplicável)	0.50		Modo de espera (W) (se aplicável)	0.50	
Início diferido (W) (se aplicável)	4.00		Modo de espera em rede (W) (se aplicável)	N/A	
Duração mínima da garantia oferecida pelo fornecedor (a), (c):				Não fornecido	
Este produto foi concebido para libertar iões de prata durante o ciclo de lavagem				Não	
Informações adicionais (a) (c): Ligação para o site do fornecedor, onde se encontra a informação referida no ponto 9 do anexo II do Regulamento (UE) 2019/2023(1) da Comissão:					

(a) este item não é considerado relevante para os fins do artigo 2.o, n.o 6, do Regulamento (UE) 2017/1369.
(b) para o programa eco 40-60.
(c) as alterações a este item não são consideradas relevantes para os fins do n.o 4 do artigo 4.o do Regulamento (UE) 2017/1369.
(d) se a base de dados de produtos gerar automaticamente o conteúdo definitivo desta célula, o fornecedor não deve inserir esses dados.

Parâmetros

12KG

PARÂMETROS	UNIDADE	VALOR
Capacidade nominal para o programa Eco 40-60, em intervalos de 0,5 kg	kg	12.0
Consumo de energia do programa Eco 40-60 à capacidade nominal	kWh/ciclo	1.180
Consumo de energia do programa Eco 40-60 a metade da capacidade nominal	kWh/ciclo	0.585
Consumo de energia do programa Eco 40-60 a um quarto da capacidade nominal	kWh/ciclo	0.270
Consumo de energia ponderado do programa Eco 40-60	kWh/ciclo	0.544
Consumo de energia padrão do programa Eco 40-60 (SCEw)	kWh/ciclo	1.047
Energy Eficiency Index	-	52.0
Consumo de água do programa Eco 40-60 à capacidade nominal	L/ciclo	57.0
Consumo de água do programa Eco 40-60 a metade da capacidade nominal	L/ciclo	47.0
Consumo de água do programa Eco 40-60 a um quarto da capacidade nominal	L/ciclo	40.0
Consumo de água ponderado	L/ciclo	45
Índice de eficácia de lavagem do programa Eco 40-60 à capacidade nominal	-	1.031
Índice de eficácia de lavagem do programa Eco 40-60 a metade da capacidade nominal	-	1.031
Índice de eficácia de lavagem do programa Eco 40-60 a um quarto da capacidade nominal		1.031
Eficácia de enxaguamento do programa Eco 40-60 à capacidade nominal	g/kg	5.0
Eficácia de enxaguamento do programa Eco 40-60 a metade da capacidade nominal	g/kg	5.0
Eficácia de enxaguamento do programa Eco 40-60 a um quarto da capacidade nominal	g/kg	5.0
Duração do programa Eco 40-60 à capacidade nominal	h:min	4:00
Duração do programa Eco 40-60 a metade da capacidade nominal	h:min	3:00
Duração do programa Eco 40-60 a um quarto da capacidade nominal	h:min	3:00
Temperatura atingida durante um mínimo de 5 min no interior da carga durante o programa Eco 40-60 à capacidade nominal	°C	40
Temperatura atingida durante um mínimo de 5 min no interior da carga durante o programa Eco 40-60 a metade da capacidade nominal	°C	32
Temperatura atingida durante um mínimo de 5 min no interior da carga durante o programa Eco 40-60 a um quarto da capacidade nominal	°C	24

Parâmetros

12KG

PARÂMETROS	UNIDADE	VALOR
Velocidade de centrifugação na fase de centrifugação do programa Eco 40-60 à capacidade nominal	rpm	1400
Velocidade de centrifugação na fase de centrifugação do programa Eco 40-60 a metade da capacidade nominal	rpm	1400
Velocidade de centrifugação na fase de centrifugação do programa Eco 40-60 a um quarto da capacidade nominal	rpm	1400
Teor de humidade residual ponderado	%	53.9
Emissões sonoras durante o programa Eco 40-60 (fase de centrifugação)	dB(A) re 1 pW	72
Consumo de energia em ‘modo desligado’	W	0.50
Consumo de energia em ‘modo de espera’	W	N/A
O ‘modo de espera’ inclui a apresentação de informações?	—	N/A
Consumo de energia em ‘modo de espera’ em condição de espera em rede (se aplicável)	W	N/A
Consumo de energia em ‘início diferido’ (se aplicável)	W	4.00

Alimentação	220-240V~, 50Hz
Alimentação nominal	**1600W**
Pressão da água	**0.02-0.8MPa**
Peso líquido / Peso bruto	**65kg/69kg**
Dimensões exteriores (LxPxA) mm	**647X712X890**

O programa eco-40-60 é capaz de limpar a lavagem normalmente sujada de algodão declarada lavável a 40°C ou 60°C, juntos no mesmo ciclo, e que este programa é utilizado para avaliar a conformidade com a legislação de eco-design da UE.

Os programas mais eficientes em termos de consumo de energia são geralmente os que funcionam a temperaturas mais baixas e com maior duração.

Diagrama elétrico

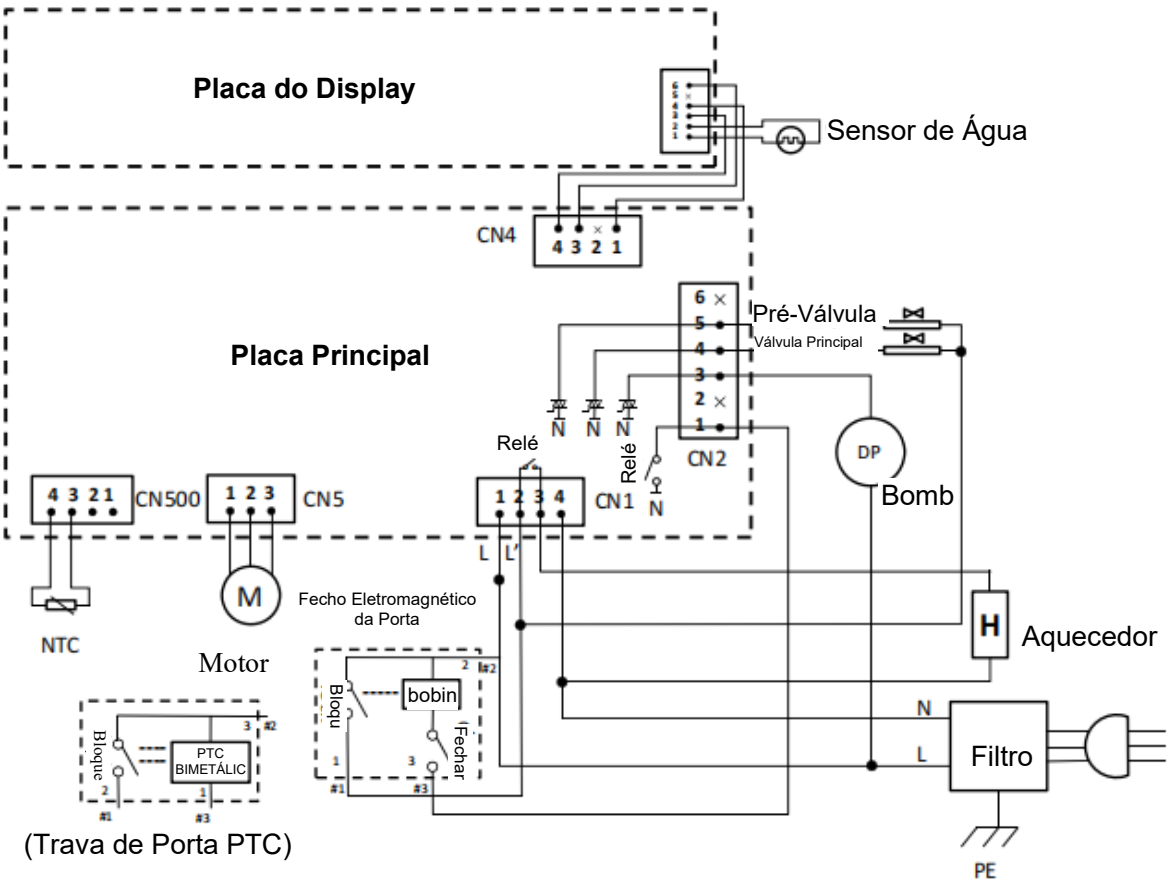

Descarte Correto deste Produto	
	Este símbolo no produto ou em sua embalagem indica que este produto não pode ser tratado como lixo doméstico. Em vez disso, ele deve ser levado ao ponto de coleta de lixo apropriado para a reciclagem de equipamentos elétricos e eletrônicos, garantindo que este produto seja descartado corretamente. Você ajudará a prevenir potenciais consequências negativas para o meio ambiente e a saúde humana, que poderiam ser causadas pelo descarte inadequado deste produto. Para obter informações mais detalhadas sobre a reciclagem deste produto, entre em contato com a prefeitura local, o serviço de coleta de lixo doméstico ou a loja onde o adquiriu.

Importante:

Se a máquina for exposta a temperaturas abaixo de 0°C, certas precauções devem ser tomadas.

1. **Feche a torneira da água.**
2. **Desrosqueie a mangueira de entrada.**
3. **Desencaixe a mangueira de drenagem do suporte traseiro e coloque a extremidade desta mangueira e a da mangueira de entrada em uma tigela. Execute o programa de centrifugação.**
4. **Desligue o aparelho.**
5. **Rosqueie a mangueira de entrada e reposicione a mangueira de drenagem.**
6. **Ao ligar a máquina novamente, certifique-se de que a temperatura ambiente esteja acima de 0 °C.**

SVAN TRADING S.L.

Imported by B73737553
Av. Altos Hornos S/N. Pto. Sagunto (46520). Valencia, España.
info@svanelectro.com
ES 960600034 | PT 00351300305065

svan

Automatic Drum Washing Machine

OWNER'S MANUAL

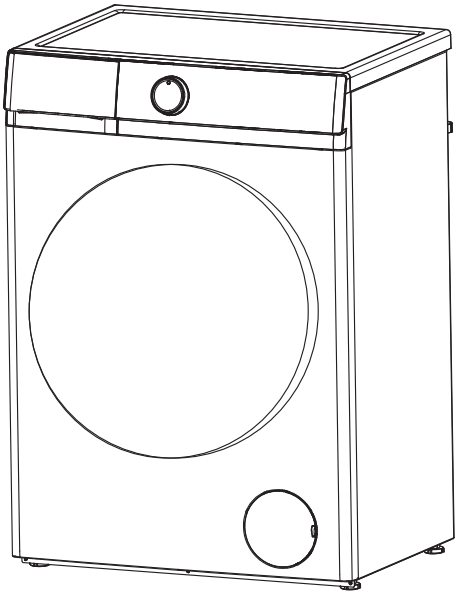

Model: SL12401AIDVB

Thank you for choosing our Washing Machine.

It is essential to read this manual carefully before it is installed and used for the first time.

PREFACE

This washing machine conforms to current safety requirements. Inappropriate use can, however, lead to personal injury and damage to property.
To avoid the risk of accidents and damage to the washing machine, please read this manual carefully before using it for the first time. They contain important information on its installation, safety, use and maintenance.
Keep this manual in a safe place for future reference.

Contents

Safety notices - 1

Parts and features - 4

Installation - 5

The functions of the control panel - 8

How to use washer - 11

Cleanness and maintenance - 13

Troubleshooting guide - 15

Parameters - 17

Electric Diagram - 20

Safety Notices

WARNING



Read and understand thoroughly these safety instructions before use. The items indicated here are very important safety precautions, which must be followed. We cannot be held liable for damage caused by non-compliance with the warning and safety instructions or resulting from incorrect use or operation.

Cleaning and user maintenance shall not be made by children without supervision. Children of less than 3 years should be kept away unless continuously supervised. The new hose-sets supplied with the appliance are to be used and the old hose-sets should not be reused.

This appliance is not intended for use by persons (including children) with reduced physical, sensory or mental capabilities, or lack of experience and knowledge, unless they have been given supervision or instruction concerning use of the appliance by a person responsible for their safety.

Children should be supervised to ensure that they do not play with the appliance.

This appliance can be used by children aged from 8 years and above and persons with reduced physical,sensory or mental capabilities or lack of knowledge if they have been given supervision or instruction concerning use of the appliance in a safe way and under stand the hazards involved.Children shall not play with the appliance.Cleaning and user maintenance shall not be made by children without supervision.

This appliance is intended to be used in household and similar applications

For washing machines having ventilation openings on the base, the washing machines cannot be washing on the carpet.

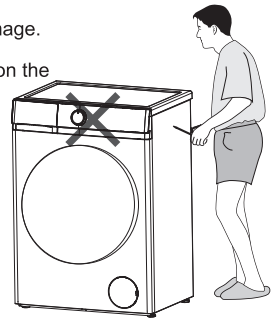

- Before setting the washing machine, check it for any externally visible damage. Do not install or use a damaged washing machine .
- Before connceting the washing machine, ensure that the connection data on the plate(voltage and current)match the electricity supply. if in any doubt, consult a qualifiled electrician.
- The electrical safety of this washing machine can only be guaranteed when continuity is complete between it and an effective earthing system which complies with current local and national safety regulations. It is most important that this basic safety requirement is present and regularly tested, and where there is any doubt the household wiring system should be inspected by a qualified electrician. The manufacturer cannot be held liable for the consequences of an inadequate earthing system.
- Do not connect the washing machine to the mains electricity supply by an extension lead. Extension leads do not guarantee the required safety of the appliance.
- Unauthorized repairs could result in unforeseen dangers for the user, for which manufacturer can not accept liability. Repairs should only be undertaken by an approved service technician. Ensure current is not supplied to the machine until after maintenance of repair work has been carried out.
- **If the supply cord is damaged, it must be replaced by the manufacturer, its service agent or similarly qualified persons in order to avoid a hazard.**

Safety Notices

If the connection cable is damaged or broken, it must only be replaced by an approved service technician to protect the user from danger.
Faulty components must only be replaced by genuine manufacturer original spare parts. Only when these parts are fitted the safety standards of the machine can be guaranteed.

Repairs shall only be carried out by the manufacturer, its service agent or similarly qualified persons in order to avoid a hazard. The producer will not be responsible for damages caused by the intervention of not authorized persons.
Never try repair an appliance which is defective of presumed to be defective. You may put your own and future users' lives in danger.Only authorised specialists are allowed to carry out this repair work.

The measuring pen lights up

- ▶ Please use a qualified special triple socket.
- ▶ Make sure that the ground hole of the three-flat socket is not charged.
- ▶ Make sure that the ground hole of the three-flat socket is effectively grounded.
- ▶ If you do not meet the above conditions, be sure to find a professional electrician to correct before using the washing machine.

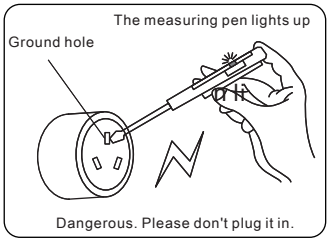

Note **THIS WASHING MACHINE MUST BE EARTHED.**

Technical parameters

Parameter \ Modle	SL12401AIDVB
Power	220-240V~/50Hz
Washing capacity	12kg
Rated power	1600W
Water pressure	0.02-0.8MPa
Net weight / Gross weight	65kg/69kg

The guarantee period of the spare parts is 2 years. If you need replacement, please contact our customer service.

For professional repair, please contact our customer service.

Web	
Address	
Phone number	960600034
Email	info@svanelectro.com

Safety Notices

WARNING

Correct use

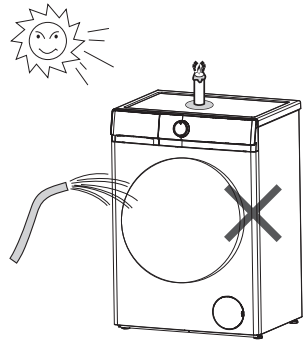

- To avoid the risk of personal injury or damage to the washing machine, do not install it in place where it is damp and where it suffers from rainfall.
- Do not install the washing machine in place where it suffers from the sun directly, in which plastic or components will be damaged. It will be shortened the life of your washing machine.
- Do not install the washing machine in place where temperatures below freezing may occur. Frozen hoses may burst or split. The reliability of the electronic control unit may be impaired at temperatures below freezing point.
- Do not shoot the washing machine with water when you clean it.
- Keep the washing machine away from fire or heat sources.
- Before using the washing machine for the first time, make sure that the transit bolts at the rear of the machine have been removed. During spinning, transit bolts which is still in place may result in damage to both the machine and adjacent furniture or appliances.
- Turn off the tap if the machine is to be left for any length of time (e.g. holiday), especially if there is no floor drain (gully) in the immediate vicinity.
- Take care to ensure that foreign objects (e.g. nails, pins, coins, paper clips) do not find their way into the machine with the laundry. These may damage components of the machine (e.g. drum), which in turn can result in damage to the laundry.
- Do not wash water-repellent things(e.g. raincoats) with washing machine.
- Only remove laundry from the washing machine once the drum has stopped turning. Reaching into a moving drum is extremely dangerous and could result in injury.
- Do not climb onto the washing machine or place items on it to avoid falling and damaging items, as well as deforming the plastic parts on the top cover.
- The electromagnetic door lock can be unlocked for two minutes when the display concludes or the door requires opening, for security purposes.

Safety with children



- Keep children away from the washing machine at all times. To avoid the risk of injury do not allow children to play on or near it or to play with its controls. Supervise children whilst you are using it.
- Older children may only use the washing machine if its operation has been clearly explained to them and they are able to use it safely, recognising the dangers of misuse.
- For machines with a 'porthole' door, remember that the porthole glass will be hot when washing at very high temperatures. Do not let children touch it.

Parts and Features

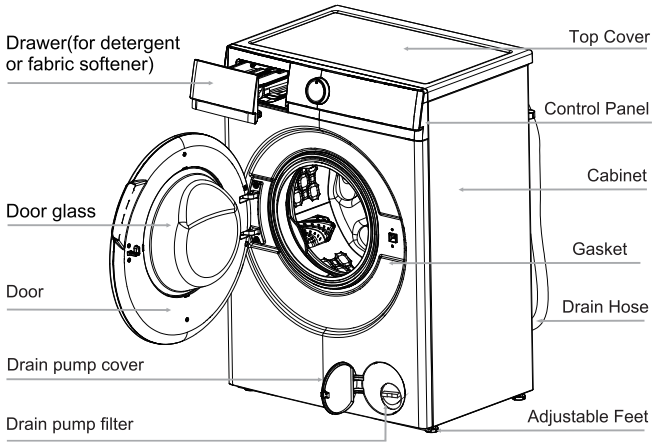

Note **Unscrew the drain pump filter to let water run out when the machine is not used for a long time.**

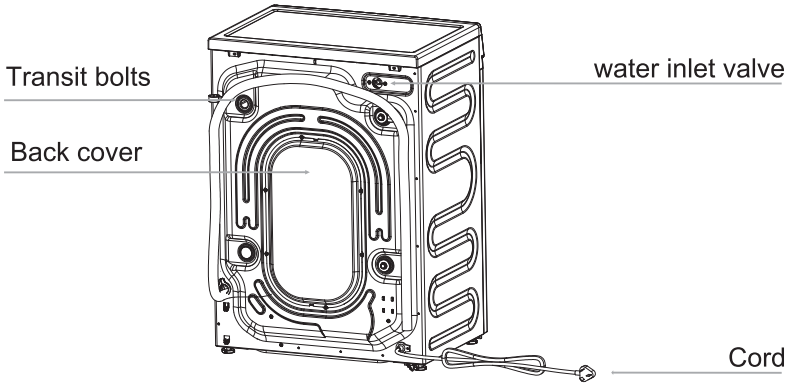

Note

The drawing of machine in the manual is only used for instruction.It may be vary from the mode you buy.
If the supply cord is damaged, it must be replaced by themanufacturer, its service agent or similarly qualified personsin order to avoid a hazard.

Installation

Backout packing

- Remove all the packing(including the foam base) or the vibration and noise may occur.
- Dispose all the wrappage safety and keep them out of the reach of children. Danger of suffocation!
- It is normal that water drops appear on the packing plastic bag and the door glass, which are resulted from the water left in the tub for checking out.

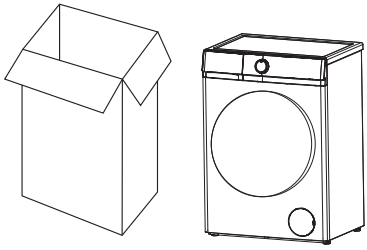

Accessories

Make sure that you have received all of the items shown below.

Accessories	Name	Qty.	Accessories	Name	Qty.
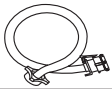	Inlet hose	1	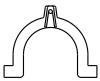	“U” piece	1
	transit bolts caps	4		Manual	1

Removing transit bolts

- Remove all the transit bolts at the back of the machine with tools.
- Plug the holes with the transit bolts caps supplied.

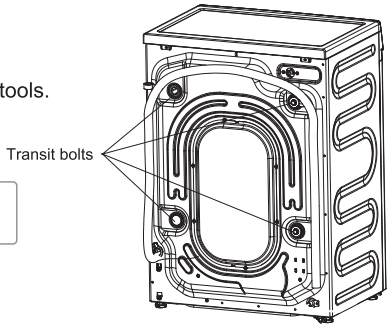

Note **Strong vibration, noise or failures may occur if the transit bolts are not removed.**

- Keep the transit bolts for future transportation. Whenever the machine is transported, the transit bolts must be refitted.

Installation

Installation place requirement

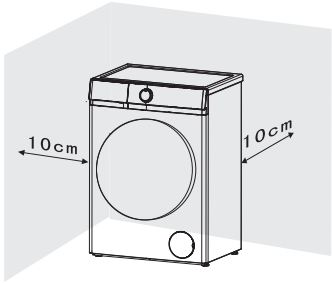

- A concrete floor is the most suitable installation surface for a washing machine, being far less prone to vibration during the spin cycle than wooden floorboards or carpeted surface.
- The machine must be level and securely positioned. The distance between the machine and wall must be more than 10 cm .
- To avoid vibrations during spinning. the machine should not be installed on soft floor coverings.

Level adjustment

The machine must stand perfectly level on all four feet to ensure safe and proper operation. Incorrect installation may cause vibrations and noise and may cause the machine to move about.

To do these when the machine is not level:

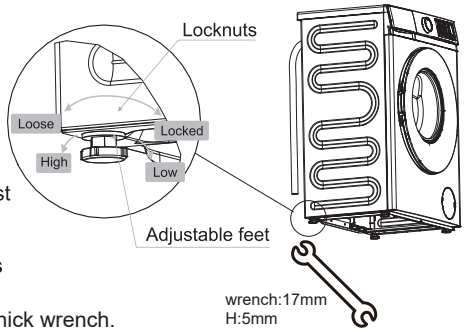

- Using the spanner turn locknut in a clockwise direction. Then turn locknuts together with adjust feet to unscrew.
- Hold adjust feet securely with a pipe wrench. Turn locknut again using the spanner until it sits firmly up against the housing.
- Loosen the locknuts using a 17mm and 5mm thick wrench.

Note **Vibration and noise may occur if the adjustable feet do not sit firmly up against the ground.**

Drain hose connection

1.Direct into a sink

If the outlet spigot has not been used before, remove any blanking plug that may be in place.

Push the drain hose onto the spigot and secure with a clip if required, ensure a loop is formed in the drain hose to prevent waste from the sink entering the washing machine.

If required,the drain hose can be extended to a length of 4 m.

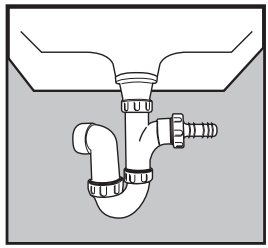

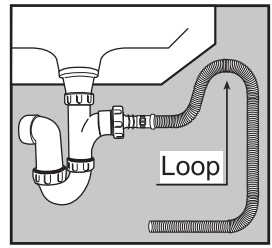

Installation

2. Connected securely to a standpipe
   Firstly form a hook in the end of the drain hose using the “U” piece supplied.
   Place the drain hose into your standpipe, which should have an internal diameter of approximately 30 cm thus ensuring there is an air break between the drain hose and standpipe.
   When discharging into a standpipe ensure that the top fo the standpipe is no more than 90cm and no less than 60cm above floor level.



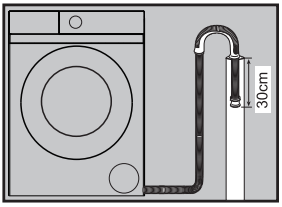

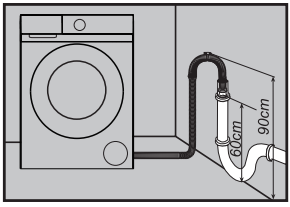

Water inlet connection

Select the appropriate faucet and ensure that the outlet face is flat.

Connect the inlet hose supplied with the machine to a tap with a 3/4" thread.
Do not use previously employed hoses.
Installation should comply with local water authority and building regulations ‘ requirements.

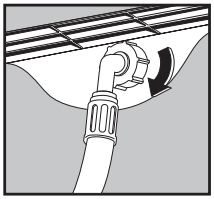

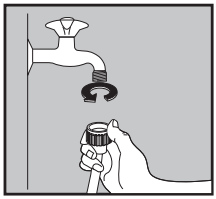

When there is a inlet valve at the back of the machine, it must be connected to a cold water supply.

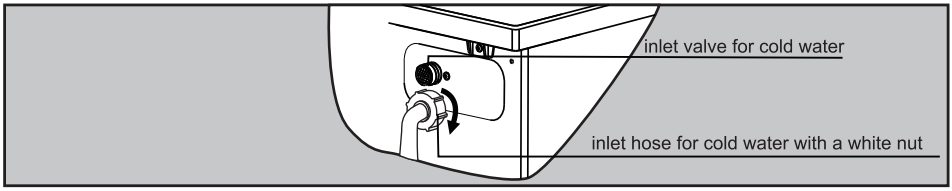

The functions of the control panel

B4 Control Panel

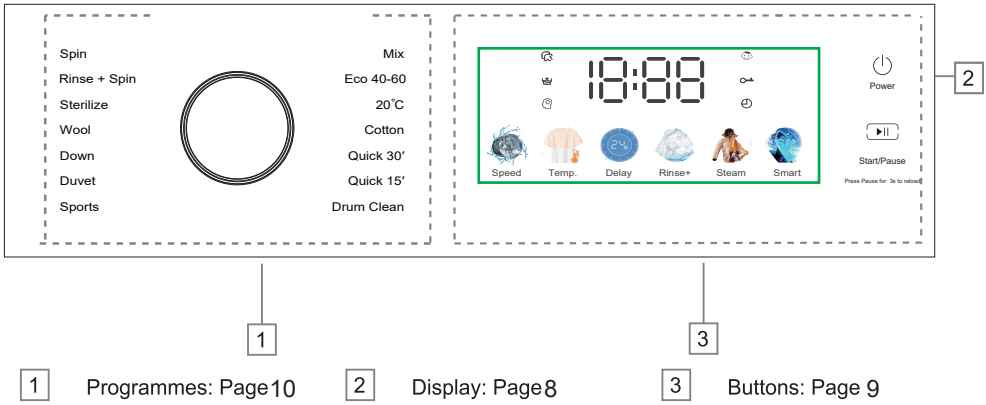

1 Programmes: Page 10 2 Display: Page 8 3 Buttons: Page 9

Display

The display shows the current settings, options or relevant information.

18:88	The digital display can show: • Programme duration • Speed • Temp. • Rinse times • Delay time • Error codes
	Delay time: the light under this icon will be lighting once the display shows the delay time.
	Door lock: the light under this icon will be lighting when door lock is working.
	Steam Wash: the light under this icon will be lighting once Steam Wash function is selected
	Rinse+: this icon will shinning when it is selected. Rinse one more time.
	Smart Washing.

The functions of the control panel

Buttons

The following is the instruction of the buttons and their setting options.

1.Speed

Press this button repeatedly to change the spin speed.

2.Temp.

Press this button repeatedly to change the wash temperature.

3.Rinse+

Press this button repeatedly to change the rinse times.

4.Delay

Press this button repeatedly to change the delay time.

5. Smart

After pressing the power button, press this key and the machine will automatically set the water and time for the wash cycle.

6.Start/pause

Press this button to start or pause a wash cycle.

7.Start/pause

To reload the laundry during a wash cycle,press this button for 3 seconds, and the machine will drain if the water level is too high. The reload function is unavailable if the temperature of the water is too high.

8.Power

Press this button and the washing machine will turn on. Press the button again and the washing machine will turn off.

9.Steam

Pressing this button will increase the sterilizing and washing capacity of the machine.
(Note: This function does not apply to chemical fiber, wool)

⚠ Note	For your safety,Do not touch the “Power” button and get out clothes while the machine is running. Because the temperature of water may be high and it may scald you. The door lock will open automatically at the end of a wash cycle while the temperature of the drum is cool down.

The functions of the control panel

Programs

Options and functions for programs

12KG

Program	Max.Load	Max Temp (℃)	Max Spin speed(rpm)	Type of Wash and Recommendations
Mix	8	60	1400	Lightly to normally soiled robust laundry made of cotton, linen, artificial fibers and their blends. Only wash similar colors together in one wash load.
Eco 40-60	12	--	1400	Normally soiled cotton laundry. Most favorable program in terms of combined water and energy consumption. Basis for the values indicated on the Energy Label.
20℃	12	20	1400	Cottons, linens or cotton mix fabrics
Cotton	12	90	1400	Cottons, linens or cotton mix fabrics
Quick 30'	6	--	1000	Small loads of items which require freshening up and which can be washed in a Cotton program.
Quick 15'	3	--	1000	Small loads of items which require freshening up and which can be washed in a Cotton program.
Drum Clean	0	90	600	This program is used to clean the drum. Do not put any clothes into the drum while running this program.
Sports	--	60	1400	Used to wash sweat stains and dirt on outdoor sports clothing.
Duvet	--	60	1000	Used for cleaning duvet fabric.
Down	--	40	600	Used for cleaning down fabric.
Wool	--	30	600	Used for cleaning wool fabric.
Sterilize	--	90	800	High temperature washing.
Rinse+Spin	--	--	1400	This program can be used for rinsing garments . Do not add any detergent.
Spin	--	--	1400	Separate spin for cotton and linen items.

Noise and remaining moisture content are influenced by the spinning speed: the higher the spinning speed in the spinning phase, the higher the noise and the lower the remaining moisture content.
The actual water temperature may be different from the declared circulation temperature.

How to use washer

Use process

Before washing clothes for the first time, you must run a complete cycle without clothes. To do these:

1.Connect the power and turn on the tap.
2.Choose the button " Power " to turn on the machine and choose the program "Cotton 20℃".
3.Press the button "Start/Pause" .

It can remove the water out which left in the tub because of manufacturer's checking out.

Washing preparation

1.Connect the inlet hose well and turn on the tap.
2.After making sure the power socket is grounded reliably, insert the power plug into the power socket.
3.Place the drain hose well.

Preparation of clothes

1. Sort the laundry by color and by care label. Most garments have a textile care label in the collar or side seam.
2. Make sure all the pockets are empty, Foreign objects (e.g. nails, coins, paper clips, etc.) can cause damage to garments and components in the machine.
3. Close any zips, fasten hooks and eyes etc before washing.
4. Dark textiles often contain excess dye and should be washed separately several times before being included in a mixed load. Always wash whites and coloureds separately.
5. Badly soiled areas, stains etc. should be pre-treated with liquid detergent, stain removers etc.
6. Turn over the clothes which pill easily and is with woolen surface before putting them into the machine.



Diagram 1



Diagram 2



Diagram 3

Put clothes into the washer

Unfold the laundry and load loosely in the drum. Mixing both large and small items gives better wash results and also helps distribute the load evenly during spinning. The most efficient use of energy and water is achieved when a full load is washed. However, do not overload as this causes creases and reduces cleaning efficiency.

Note **Make sure that no garments are nipped between the door and the seal.**

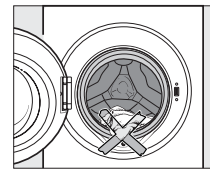

How to use washer

Using the detergent drawer

1. Open the drawer and add adequate detergent into main wash compartment marked "\II/" or " II".
2. Add the fabric softener into compartment marked "\❀/ " or "❀ " .
   Do not exceed the maximum level mark.
3. Close the drawer.

The right amount to dispenser will depend on the following:

- The quantity of laundry
- The soiling level of the laundry
  - Lightly soiled
    No visible dirt or stains. Possibly slight body odour.
  - Normally soiled
    Visibly dirty and/or just a few slight stains.
  - Heavily soiled
    Visible dirt and stains and/or dried on soiling.
- The water hardness level.

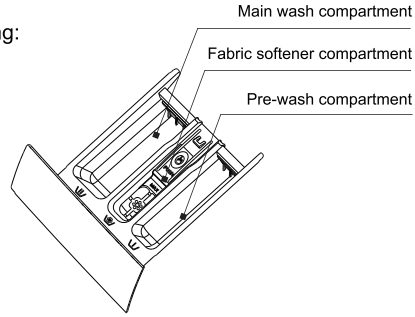

Note | **It is recommended to use low foaming powder for all washing temperature programs.**

Washing steps

1.Turn on the water tap, and connect the power.
2.Open the door, and put the cloth into the drum one by one.
3.Close the door, and put suitable amount of detergent and fabric softener into the dispenser, then close the drawer.
4.Choose a program you need .
5.Press " Start/Pause" button to start the washing machine.
6.When the cycle is finished, there is a warning tone sound.

Note | **When washing cycle is finished, the machine will change into standby mode. And the machine will be sleeping after 10 minutes without any control on the control panel.**

Note | **The machine is fitted with a balance control device, which ensures the machine is stable during the spin. To protect the machine, it will cut in if the laundry is not evenly distributed in the drum. The laundry is redistributed by reverse rotation of the drum. This may happen several times before the unbalance disappears and normal spinning can resume. If, after about 20 minutes, the laundry is still not evenly distributed in the drum, the machine will not spin. In this case, redistributed the load manually and reselect the spin program.**

How to use washer

Use process

Door lock

- When the machine is started , the door lock is locked
- When the temperature inside the durm is above 60℃, the door lock is locked.
- When the water is above a certain level, the door lock is locked.
- When the washing cycle is finished, the door lock is unlocked.

Important:
Do not try to open the door when the washing cycle is not finished or power supply is cut off during the washing cycle, because the temperature may be high and you may be scalded.

Cleanness and Maintenance

Use process

Disconnect the machine from the mains electricity supply and withdraw the plug from the socket before cleaning the machine.

The washing machine must not be hosed down.

Cleaning the exterior

Clean the exterior with a mild non-abrasive cleaning agent or soap and water using a well wrung-out cloth. Wipe dry with a soft cloth.

Do not use solvents, abrasive cleaners, glass cleaners or all-purpose cleaning agents. These might damage plastic surfaces and other components because of the chemicals they contain.

The washing drum

Clean the drum every 3 months by using the “Drum Clean” programme.

Cleaning the drawer

Remove detergent residues regularly. Clear the drawer following these:

- Pull out the drawer until a resistance is felt. Press down the release catch and at the same time pull the drawer right out of the machine.
- Remove the siphon from compartment and clean it.
- Clean the dispenser using a brush and warm water.

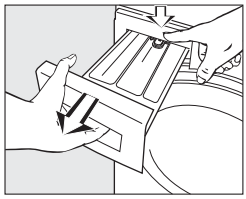

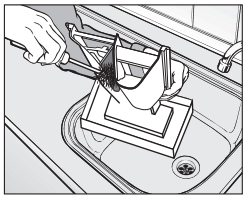

Cleanness and Maintenance

After use

Cleaning the drawer housing

Use a bottle brush to remove detergent residues inside the drawer housing.

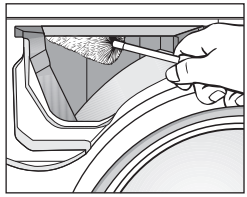

Cleaning the water inlet filter

Use pointed nose pliers to withdraw the plastic filter. Clean, put back secure. These filter should be checked every 6 months or so, or more often if there are frequent interruptions to the water supply.

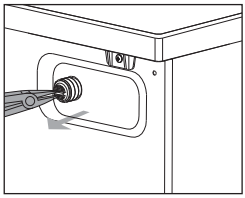

Note **The filter must be put back in place after cleaning.**

Cleaning the drain pump filter

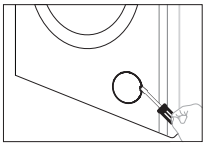

1.Disconnect the machine, from the mains electricity supply , pick the bullet arm of the lock buckle with a flat screwdriver and open the lower cover.



2. Place a container under the pump.Unscrew and remove the filter.

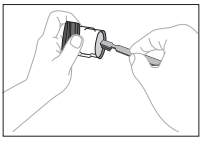

3. Clean the filter carefully

Important:

If the machine is exposed to temperatures below 0°C, certain precautions should be taken.

Note **The filter should be cleaned every 2 months or when there is fault that the " E03" is on the screen.**

Troubleshooting guide

Difficult explanation

Problem	Error Code	Possible Cause	Solutions
The water of machine fills overtime.	E01	1. Water tap is not open. 2. Drain hose is put down. 3. Water inlet valve is damaged.	1. Open the water tap. 2. Hook up the hose. 3. Change the water inlet valve.
There is a Door lock alarm.	E02	1. The door is not locked well. 2. Garments is caught between the door and seal. 3. Door lock is damaged.	1. Lock the door well. 2. Put the garment into the drum. 3. Change the door lock.
The machine drains overtime.	E03	1. The drain hose is squashed or kinked. 2. The drain pump filter is block. 3. The drainage system pipes are blocked.	1. Check the drain hose. 2. Clean the filter. 3. Check the drainage system and clean it.
Water overflows the machine. / Water sensor works abnormal.	E04	1. The water inlet valve is damaged. 2. The connection between the water sensor and wire is not secure. 3. The water sensor is damaged.	1. Change the water inlet. 2. Check the connection and ensure it is secure. 3. Change the water sensor.
The motor does not work.	E05	1. The connection between the motor and wire is not secure. 2. The motor is protected because of over-heat. 3. The motor is damaged.	1. Check the connection and ensure it is secure. 2. Check if the machine is overloaded. Switch off the machine, and retry when the motor becomes cool. 3. Change the motor.
There is a heater fault.	E06	1. The connection between the heater and wire is not secure. 2. The heater is damaged.	1. Check the connection and ensure it is secure. 2. Change the heater.
There is a temperature sensor fault.	E07	1. The connection between the temperature sensor and wire is not secure. 2. The temperature sensor is damaged.	1. Check the connection and ensure it is secure. 2. Change the temperature sensor.
Voltage anomaly	E08	1. The mains voltage is too high or too low	Shut down and restart after voltage recovery
Communication failure	E09	1. The communication line is damaged 2. The display board is damaged	1. Check whether the communication lines and wiring terminals are damaged 2. Replace the display board

Troubleshooting guide

Difficult explanation

Problem	Error Code	Possible Cause	Solutions
Variable frequency board fault	E10	1. The circuit of the frequency conversion board is damaged 2. The frequency conversion board is faulty	1. Check whether the wiring terminals of the frequency conversion board are damaged 2. Replace the frequency converter
High water level	“H **L**” is on the screen.	1. In the suspended state, due to the high water level in the barrel, it does not meet the conditions of opening the door, prompting H L	1. It will be ok once the level return to normal.
high temperature	“H **t** ” is on the screen.	1. In the suspended state, due to the high temperature in the barrel, it does not meet the conditions of opening the door, prompting H t	1. It will be ok once the temperature return to normal.

Parameters

12KG

Content, order and format of the product information sheet					
General product parameters:					
Parameter	Value		Parameter	Value	
Rated capacity (b) (kg)	12.0		Dimensions in cm (a), (c)	Height	85
				Width	60
				Depth	64
Energy efficiency index (b) (EEIW)	52.0		Energy efficiency class (b)	A	
Washing efficiency index (b)	1.031		Rinsing effectiveness (g/kg) (b)	5.0	
Energy consumption in kWh per cycle, based on the eco 40-60 programme at a combination of full and partial loads. Actual energy consumption will depend on how the appliance is used.	0.544		Water consumption in litre per cycle, based on the eco 40-60 programme at a combination of full and partial loads. Actual water consumption will depend on how the appliance is used and on the hardness of the water.	45	
Maximum temperature inside the treated textile (b) (°C)	Rated capacity	40	Weighted remaining moisture content (b) (%)	53.9	
	Half	32			
	Quarter	24			
Spin speed (b) (rpm)	Rated capacity	1400	Spin-drying efficiency class (b)	B	
	Half	1400			
	Quarter	1400			
Programme duration (b) (h:min)	Rated capacity	4:00	Type	Free-standing	
	Half	3:00			
	Quarter	3:00			
Airborne acoustical noise emissions in the spinning phase (b) (dB(A) re 1 pW)	72		Airborne acoustical noise emission class (b) (spinning phase)	A	
Off-mode (W) (if applicable)	0.50		Standby mode (W) (if applicable)	0.50	
Delay start (W) (if applicable)	4.00		Networked standby (W) (if applicable)	N/A	
Minimum duration of the guarantee offered by the supplier (a), (c):			Not provided		
This product has been designed to release silver ions during the washing cycle			No		
Additional information (a), (c) :	Weblink to the supplier's website, where the information in point 9 of Annex II to Commission Regulation (EU) 2019/2023[(1)] is found:				

(a) this item shall not be considered relevant for the purposes of Article 2(6) of Regulation (EU) 2017/1369.
(b) for the eco 40-60 programme.
(c) changes to this item shall not be considered relevant for the purposes of paragraph 4 of Article 4 of Regulation (EU) 2017/1369.
(d) if the product database automatically generates the definitive content of this cell, the supplier shall not enter these data.

Parameters

12KG

PARAMETER	UNIT	VALUE
Rated capacity for the Eco 40-60 programme, at 0.5 kg intervals	kg	12.0
Energy consumption of the Eco 40-60 programme at rated capacity	kWh/cycle	1.180
Energy consumption of the Eco 40-60 programme at half rated capacity	kWh/cycle	0.585
Energy consumption of the Eco 40-60 programme at quarter rated capacity	kWh/cycle	0.270
Weighted energy consumption of the Eco 40-60 programme	kWh/cycle	0.544
Standard energy consumption of the Eco 40-60 programme(SCEw)	kWh/cycle	1.047
Energy Eficiency Index	–	52.0
Water consumption of the Eco 40-60 programme at rated capacity	L/cycle	57.0
Water consumption of the Eco 40-60 programme at half rated capacity	L/cycle	47.0
Water consumption of the Eco 40-60 programme at quarter rated capacity	L/cycle	40.0
Weighted water consumption	L/cycle	45
Washing efficiency index of the Eco 40-60 programme at rated capacity	–	1.031
Washing efficiency index of the Eco 40-60 programme at half rated capacity	–	1.031
Washing efficiency index of the Eco 40-60 programme at quarter rated capacity	–	1.031
Rinsing effectiveness of the Eco 40-60 programme at rated capacity	g/kg	5.0
Rinsing effectiveness of the Eco 40-60 programme at half rated capacity	g/kg	5.0
Rinsing effectiveness of the Eco 40-60 programme at quarter rated capacity	g/kg	5.0
Programme duration of the Eco 40-60 programme at rated capacity	h:min	4:00
Programme duration of the Eco 40-60 programme at half rated capacity	h:min	3:00
Programme duration of the Eco 40-60 programme at quarter rated capacity	h:min	3:00
Temperature reached for minimum 5 min inside the load during Eco 40-60 programme at rated capacity	℃	40
Temperature reached for minimum 5 min inside the load during Eco 40-60 programme at half rated capacity	℃	32
Temperature reached for minimum 5 min inside the load during Eco 40-60 programme at quarter rated capacity	℃	24

Parameters

12KG

PARAMETER	UNIT	VALUE
Spin speed in the spinning phase of the Eco 40-60 programme at rated capacity	rpm	1400
Spin speed in the spinning phase of the Eco 40-60 programme at half rated capacity	rpm	1400
Spin speed in the spinning phase of the Eco 40-60 programme at quarter rated capacity	rpm	1400
Weighted remaining moisture content	%	53.9
Airborne acousitcal noise emissions during Eco 40-60 programme(spinning phase)	dB(A) re 1 pW	72
Power consumption in ‘off mode’	W	0.50
Power consumption in ‘standby mode’	W	N/A
Does ‘standby mode’include the display of information?	—	N/A
Power consumption in ‘standby mode’ in condition of network standby (if applicable)	W	N/A
Power consumption in ‘delay start’(if applicable)	W	4.00

Power	220-240V~,50Hz
Rated Power	**1600W**
Water Pressure	**0.02-0.8MPa**
Net Weight /Gross Weight	**65kg/69kg**
Outer dimension(WxDxH)mm	**647X712X890**

The Eco 40-60 programme is able to clean normally soiled cotton laundry declared to be washable at 40℃ or 60℃,together in the same cycle,and that this programme is used to assess the compliance with the EU Ecodesign legislation.

The most efficient programmes in terms of energy consumption are generally those that perform at lower temperatures and longer duration.

Electric Diagram

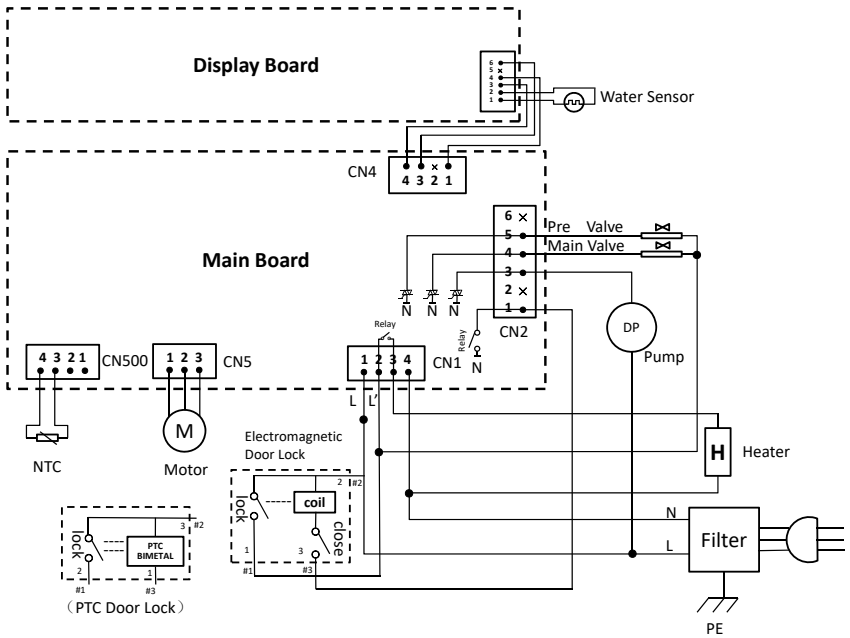

Correct Disposal of this product

This symbol on the product, or in its packaging. indicates that this product may not be treated as household waste. Instead, it should be taken to the appropriate waste collection point for the recycling of electrical and electronic equipment, By ensuring this product is disposed of correctly. you will help prevent potential negative consequences for the environment and human health, which could otherwise be caused by the inappropriate waste handing of this product, For more detailed information about the recycling of this product, please contact your local council, your household waste disposal service, or the shop where you purchased the product.

Important:

If the machine is exposed to temperatures below 0°C, certain precautions should be taken.

1. **Turn off the water tap.**
2. **Unscrew the inlet hose.**
3. **Unhook the drain hose from the rear support and position the end of this hose and that of the inlet hose in a bowl. Run the spin programme.**
4. **Disconnect the appliance.**
5. **Screw the inlet hose and reposition the drain hose.**
6. **When you intend to start the machine up again, make sure that the room temperature is above 0°C.**

SVAN TRADING S.L.

Imported by B73737553
Av. Altos Hornos S/N. Pto. Sagunto (46520). Valencia, España.
info@svanelectro.com
ES 960600034 | PT 00351300305065

svan

Machine à laver à tambour automatique
MANUEL DE L'UTILISATEUR

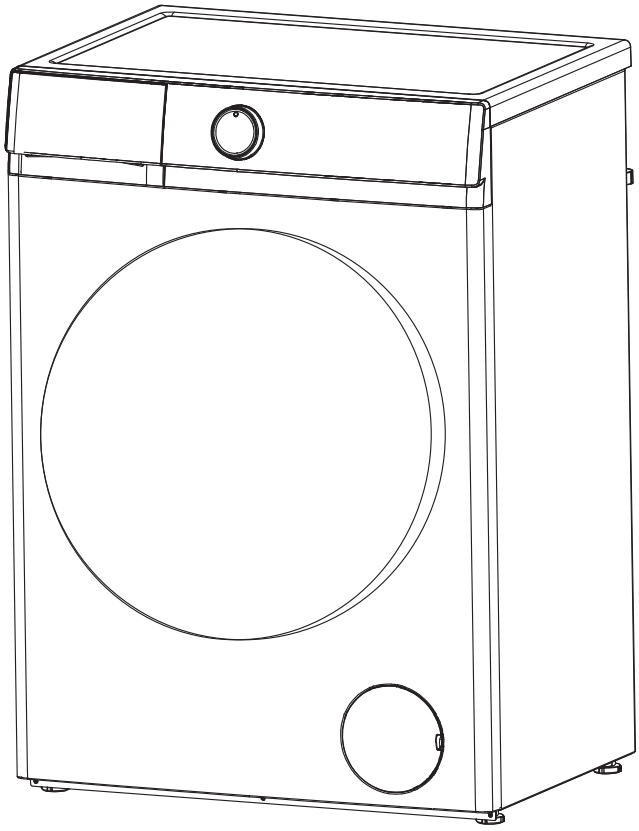

Modèle : SL12401AIDVB

Merci d'avoir choisi notre machine à laver.

Il est essentiel de lire attentivement ce manuel avant son installation et sa première utilisation.

PRÉFACE

Cette machine à laver est conforme aux exigences de sécurité en vigueur. Cependant, une utilisation inappropriée peut entraîner des blessures et des dommages matériels.

Pour éviter le risque d'accidents et de dommages à la machine à laver, veuillez lire ce manuel attentivement avant de l'utiliser pour la première fois. Il contient des informations importantes sur son installation, sa sécurité, son utilisation et son entretien.

Conservez ce manuel dans un endroit sûr pour pouvoir vous y référer ultérieurement.

CONTENU

Avis de sécurité 1

Pièces et caractéristiques 4

Installation 5

Les fonctions du panneau de contrôle 8

Comment utiliser la machine à laver 11

Propreté et entretien 13

Guide de dépannage 15

Paramètres 17

Diagramme électrique 20

Avis de sécurité

ATTENTION



Lisez et comprenez soigneusement ces instructions de sécurité avant utilisation. Les éléments indiqués ici sont des précautions de sécurité très importantes qui doivent être respectées. Nous ne pouvons être tenus responsables des dommages causés par le non-respect des avertissements et consignes de sécurité ou résultant d'une utilisation ou d'un fonctionnement incorrect.

Le nettoyage et l'entretien de l'appareil ne doivent pas être effectués par des enfants sans surveillance. Les enfants de moins de 3 ans doivent être tenus à l'écart sauf s'ils sont constamment surveillés. Les nouveaux ensembles de tuyaux fournis avec l'appareil doivent être utilisés et les anciens ensembles de tuyaux ne doivent pas être réutilisés.

Cet appareil n'est pas destiné à être utilisé par des personnes (y compris les enfants) ayant des capacités physiques, sensorielles ou mentales réduites, ou manquant d'expérience et de connaissances, à moins qu'elles ne soient surveillées ou instruites concernant l'utilisation de l'appareil par une personne responsable de leur sécurité. Les enfants doivent être surveillés pour s'assurer qu'ils ne jouent pas avec l'appareil. Cet appareil peut être utilisé par des enfants âgés de 8 ans ou plus ainsi que par des personnes ayant des capacités physiques, sensorielles ou mentales réduites ou manquant de connaissances, à condition qu'ils aient reçu une supervision ou des instructions concernant l'utilisation de l'appareil en toute sécurité et qu'ils comprennent les dangers associés. Les enfants ne doivent pas jouer avec l'appareil. Le nettoyage et l'entretien de l'appareil ne doivent pas être effectués par des enfants sans surveillance.

Cet appareil est destiné à être utilisé dans des applications domestiques et similaires.

– Pour les machines à laver dont la base est munie d'ouvertures de ventilation, elles ne peuvent pas être utilisées sur un tapis.

- Avant de mettre en marche la machine à laver, vérifiez qu'elle ne présente aucun dommage visible à l'extérieur. Ne pas installer ou utiliser une machine à laver endommagée.
- Avant de brancher la machine à laver, assurez-vous que les données de connexion sur le panneau (tension et courant) correspondent à l'alimentation électrique, en cas de doute, consultez un électricien qualifié.
- La sécurité électrique de cette machine à laver ne peut être garantie que si la continuité est complète entre celle-ci et un système de mise à la terre efficace et conforme aux réglementations de sécurité locales et nationales en vigueur. Il est très important que cette exigence de sécurité de base soit présente et régulièrement testée, et en cas de doute, le système de câblage domestique doit être inspecté par un électricien qualifié. Le fabricant ne peut être tenu responsable des conséquences d'un système de mise à la terre inadéquat.
- Ne pas connecter la machine à laver au réseau électrique par une rallonge. Les rallonges ne garantissent pas la sécurité requise de l'appareil.
- Les réparations non autorisées peuvent entraîner des dangers imprévus pour l'utilisateur, pour lesquels le fabricant ne peut être tenu responsable. Les réparations ne doivent être effectuées que par un technicien de maintenance agréé.

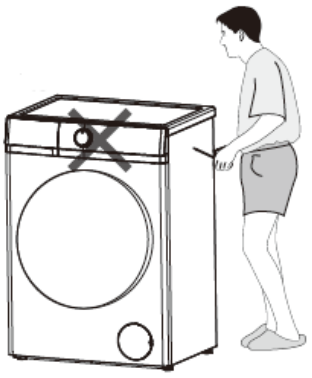

Veillez à ce que la machine ne soit pas alimentée en courant tant que les travaux d'entretien ou de réparation n'ont pas été effectués.

- **Si le cordon d'alimentation est endommagé, il doit être remplacé par le fabricant, son agent de service ou des personnes qualifiées afin d'éviter tout danger.**

Avis de sécurité

Si le câble de connexion est endommagé ou cassé, il doit être remplacé uniquement par un technicien de maintenance agréé pour protéger l'utilisateur contre tout danger.

Les composants défectueux ne doivent être remplacés que par des pièces de rechange d'origine du fabricant. Ce n'est que lorsque ces pièces sont installées que les normes de sécurité de la machine peuvent être garanties.

Les réparations ne doivent être effectuées que par le fabricant, son agent de service ou des personnes ayant des qualifications similaires afin d'éviter tout danger. Le producteur ne sera pas responsable des dommages causés par l'intervention de personnes non autorisées.

Ne jamais essayer de réparer un appareil qui est défectueux ou présumé défectueux. Vous risquez de mettre en danger votre propre vie et celle des futurs utilisateurs. Seuls les spécialistes agréés sont autorisés à effectuer ces travaux de réparation.

Le stylo de mesure s'allume

- ► Veuillez utiliser une prise triple spéciale qualifiée.
- ► Assurez-vous que le trou de mise à la terre de la prise triple n'est pas sous tension.
- ► Assurez-vous que le trou de mise à la terre de la prise triple est correctement mis à la terre.
- ► Si vous ne remplissez pas les conditions ci-dessus, assurez-vous de faire appel à un électricien professionnel pour faire une correction avant d'utiliser la machine à laver.

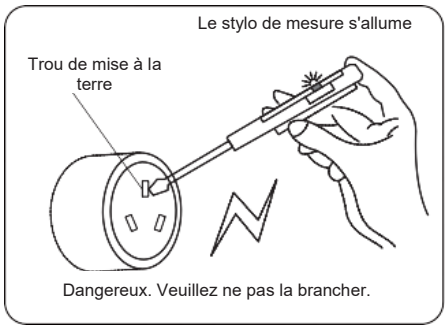

Note	**CETTE MACHINE À LAVER DOIT ÊTRE MISE À LA TERRE.**

Paramètres techniques

Modèle / Paramètre	SL12401AIDVB
Puissance	220-240V~/50Hz
Capacité de lavage	12 kg
Puissance nominale	1600W
Pression de l'eau	0,02-0,8MPa
Poids net / Poids brut	65kg/69kg

La période de garantie des pièces de rechange est de 2 ans.
Si vous avez besoin d'une pièce de rechange, veuillez contacter notre servic

Pour des réparations professionnelles, veuillez contacter notre service client.

Site Web	
Adresse	
Numéro de téléphone :	960600034
E-mail	info@svanelectro.com

Avis de sécurité

ATTENTION

Utilisation correcte

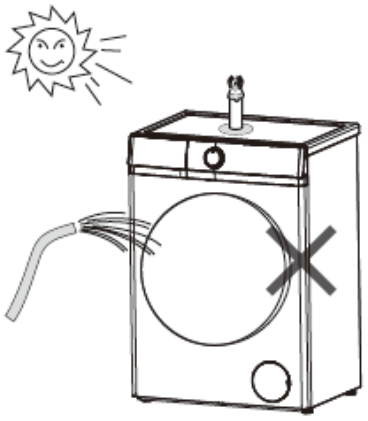

- Pour éviter tout risque de blessure corporelle ou d'endommagement de la machine à laver, ne l'installez pas dans un endroit humide et où elle est exposée aux précipitations.
- N'installez pas la machine à laver dans un endroit où elle est exposée directement au soleil, ce qui pourrait endommager le plastique ou les composants. Cela réduira la durée de vie de votre machine à laver.
- N'installez pas la machine à laver dans un endroit où les températures peuvent être inférieures au point de congélation. Les tuyaux gelés peuvent éclater ou se fendre. La fiabilité de l'unité de contrôle électronique peut être compromise à des températures inférieures au point de congélation.
- Ne pas rincer la machine à laver avec de l'eau lorsque vous la nettoyez.
- Gardez la machine à laver loin du feu ou des sources de chaleur.
- Avant d'utiliser la machine à laver pour la première fois, assurez-vous que les boulons de transport situés à l'arrière de la machine ont été retirés. Pendant l'essorage, des boulons de transit qui sont encore en place peuvent causer des dommages à la fois à la machine et aux meubles ou appareils adjacents.
- Fermez le robinet si la machine doit être laissée pendant une période prolongée (par exemple en vacances), surtout s'il n'y a pas de siphon de sol (caniveau) à proximité immédiate.
- Veillez à ce que des objets étrangers (par exemple des clous, des épingles, des pièces de monnaie, des trombones) ne pénètrent pas dans la machine avec le linge. Cela peut endommager des composants de la machine (par exemple, le tambour), ce qui peut à son tour entraîner des dommages au linge.
- Ne lavez pas les articles hydrofuges (par exemple les imperméables) avec la machine à laver.
- Ne retirez le linge de la machine à laver qu'une fois que le tambour a cessé de tourner. Atteindre un tambour en mouvement est extrêmement dangereux et pourrait entraîner des blessures.
- Ne montez pas sur la machine à laver et ne placez pas d'objets dessus pour éviter de les faire tomber et de les endommager, ainsi que de déformer les pièces en plastique du couvercle supérieur.
- La serrure électromagnétique de la porte peut être déverrouillée pendant deux minutes lorsque l'affichage se termine ou que la porte doit être ouverte, pour des raisons de sécurité.

Sécurité avec les enfants



- Gardez les enfants éloignés de la machine à laver à tout moment. Pour éviter le risque de blessure, ne laissez pas les enfants jouer dessus ou à proximité, ni jouer avec ses commandes. Surveillez les enfants pendant que vous l'utilisez.
- Les enfants plus âgés ne peuvent utiliser la machine à laver que si son fonctionnement leur a été clairement expliqué et qu'ils sont capables de l'utiliser en toute sécurité, en reconnaissant les dangers d'une mauvaise utilisation.
- Pour les machines équipées d'une porte « hublot », n'oubliez pas que la verre du hublot sera chaude lors du lavage à très haute température. Ne laissez pas les enfants y toucher.

Pièces et caractéristiques

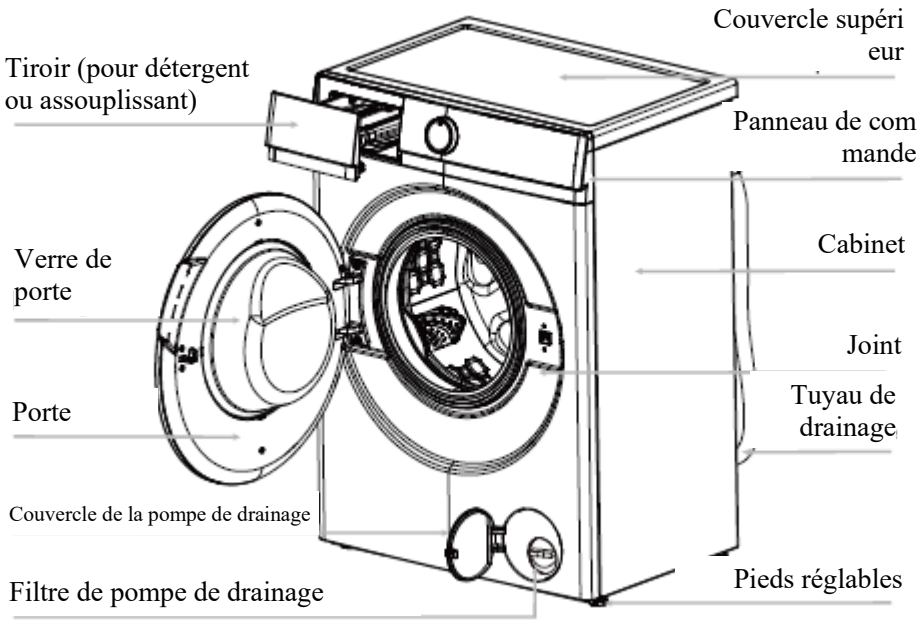

Note	**Dévissez le filtre de la pompe de vidange pour laisser l'eau s'écouler lorsque la machine n'est pas utilisée pendant une longue période.**

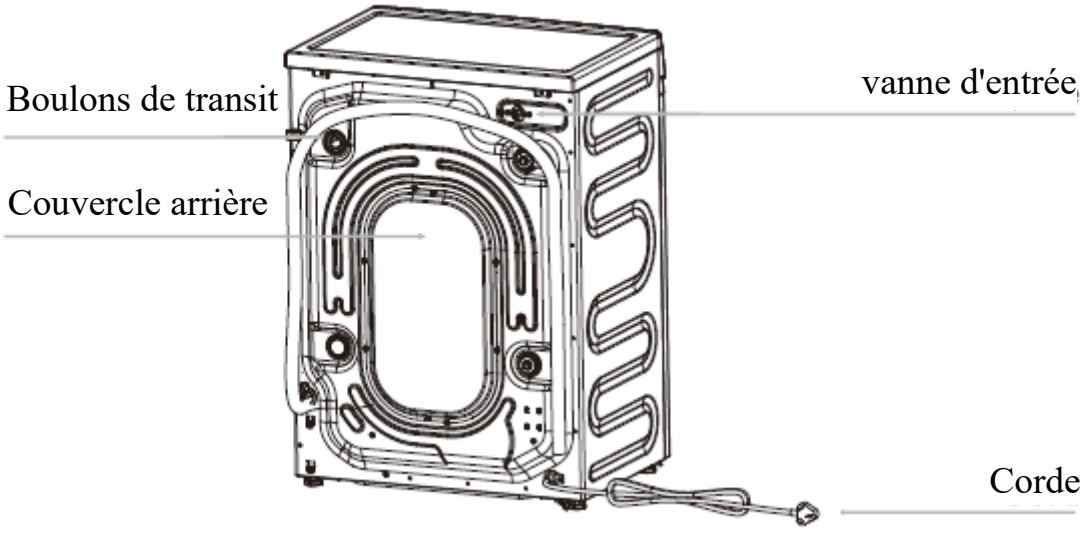

Note	**Le dessin de la machine dans le manuel est uniquement utilisé à des fins d'instruction. Cela peut varier en fonction du mode que vous achetez.** **Si le cordon d'alimentation est endommagé, il doit être remplacé par le fabricant, son agent de service ou des personnes ayant des qualifications similaires afin d'éviter tout danger.**

Installation

Emballage de retour

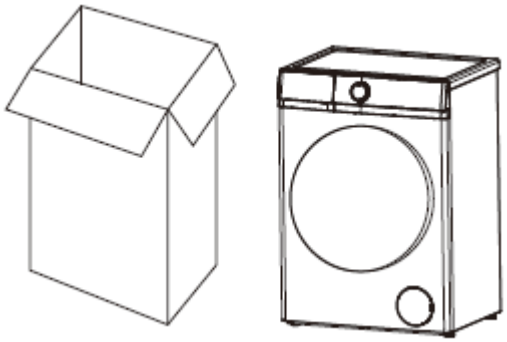

- Retirez tout l'emballage (y compris la base en mousse) sinon des vibrations et du bruit peuvent survenir.
- Jetez tous les emballages de sécurité et gardez-les hors de portée des enfants. Danger d'étouffement !
- Il est normal que des gouttes d'eau apparaissent sur le sac en plastique d'emballage et sur la vitre de porte, qui sont le résultat de l'eau laissée dans le tambour pour la vérification.

Accessoires

Assurez-vous que vous avez reçu tous les articles indiqués ci-dessous.

Accessoires	Nom	Qté.	Accessoires	Nom	Qté.
	Tuyau d'entrée	1	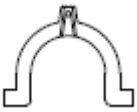	pièce en "U"	1
	bouchons de boulons de transit	4		Manuel	1

Retrait des boulons de transit

- Retirez tous les boulons de transport à l'arrière de la machine avec des outils.
- Bouchez les trous avec les capuchons de boulons de transport fournis.

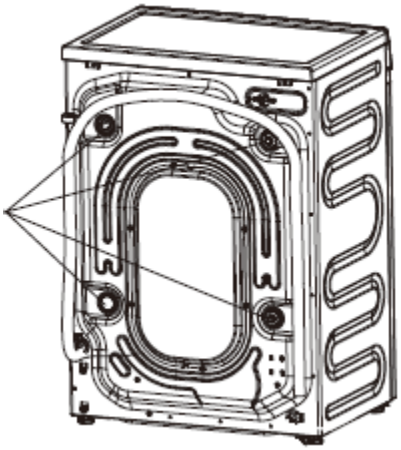

Note	**Des vibrations fortes, du bruit ou des pannes peuvent se produire si les boulons de transport ne sont pas retirés.**

- Conservez les boulons de transport pour un transport ultérieur. Chaque fois que la machine est transportée, les boulons de transit doivent être remis en place.

Installation

Exigence de lieu d'installation

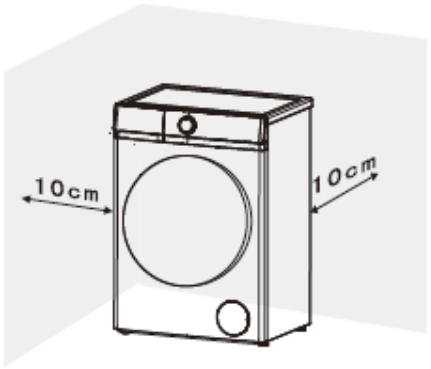

- Un sol en béton est la surface d'installation la plus appropriée pour une machine à laver, car il est beaucoup moins sujet aux vibrations pendant le cycle d'essorage que les planchers en bois ou les surfaces recouvertes de tapis.
- La machine doit être de niveau et solidement positionnée. La distance entre la machine et le mur doit être supérieure à 10 cm.
- Pour éviter les vibrations lors de l'essorage, la machine ne doit pas être installée sur des revêtements de sol souples.

Ajustement de niveau

La machine doit être parfaitement à niveau sur ses quatre pieds pour garantir un fonctionnement sûr et correct. Une installation incorrecte peut provoquer des vibrations et du bruit, et peut entraîner un déplacement de la machine.

Faire cela lorsque la machine n'est pas de niveau :

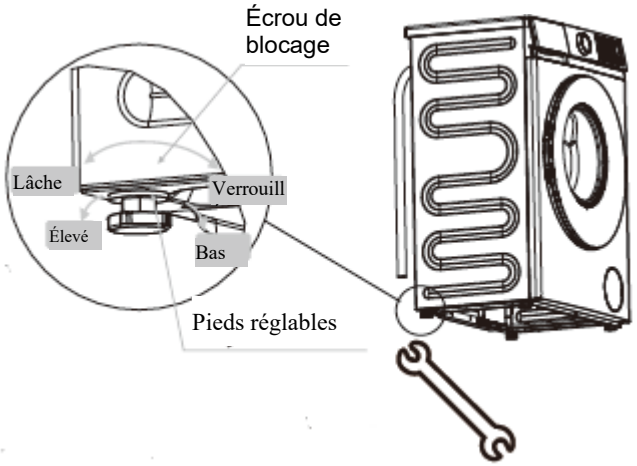

- À l'aide de la clé, tournez l'écrou de blocage dans le sens des aiguilles d'une montre. Ensuite, tournez les écrous de blocage avec les pieds de réglage pour dévisser.
- Maintenez fermement les pieds de réglage à l'aide d'une clé à pipe. Tournez l'écrou de blocage à nouveau à l'aide de la clé jusqu'à ce qu'il soit bien en place contre le boîtier.
- Desserrez les écrous de blocage à l'aide d'une clé de 17 mm et de 5 mm d'épaisseur.

⚠ Note	**Des vibrations et du bruit peuvent se produire si les pieds réglables ne reposent pas fermement sur le sol.**

Connexion du tuyau de drainage

1. Direct dans un évier

Si le robinet de sortie n'a pas été utilisé auparavant, retirez tout bouchon de protection qui pourrait être en place.

Poussez le tuyau de vidange sur le robinet et fixez-le avec un clip si nécessaire, assurez-vous *qu'une* boucle est formée dans le tuyau de vidange pour empêcher les déchets de l'évier de pénétrer dans la machine à laver.

Si nécessaire. le tuyau de vidange peut être prolongé jusqu'à une longueur de 4 m.

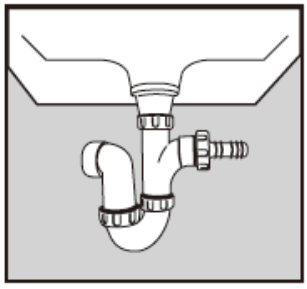

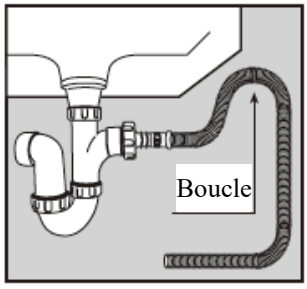

2. Connecté en toute sécurité à un tuyau de dérivation

   Tout d'abord, formez un crochet à l'extrémité du tuyau de drainage à l'aide du morceau en "U" fourni.

   Placez le tuyau de drainage dans votre colonne de drainage, qui doit avoir un diamètre interne d'environ 30 mm, garantissant ainsi une rupture d'air entre le tuyau de drainage et la colonne.

   Lors du déversement dans un tuyau de colonne, assurez-vous que le sommet du tuyau de colonne est à plus de 60 cm et à moins de 90 cm au-dessus du niveau du sol.



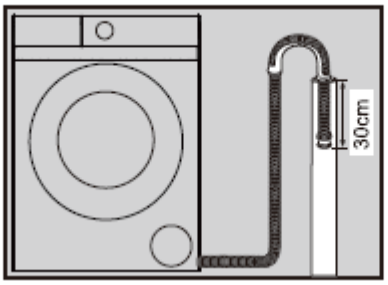

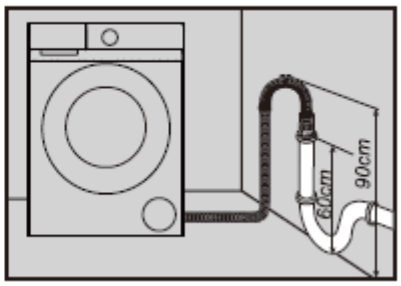

Raccord d'entrée d'eau

Sélectionnez le robinet approprié et assurez-vous que la face de sortie est plane.

Connectez le tuyau d'arrivée fourni avec la machine à un robinet avec un filetage de 3/4".

Ne pas utiliser de tuyaux déjà employés.

L'installation doit être conforme aux réglementations et exigences des autorités locales de l'eau et de construction.

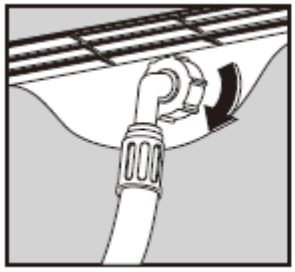

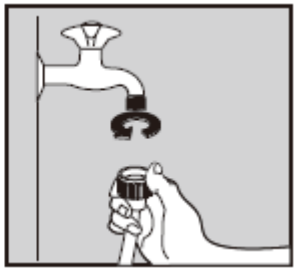

Lorsqu'il y a une vanne d'entrée à l'arrière de la machine, elle doit être connectée à un approvisionnement en eau froide.

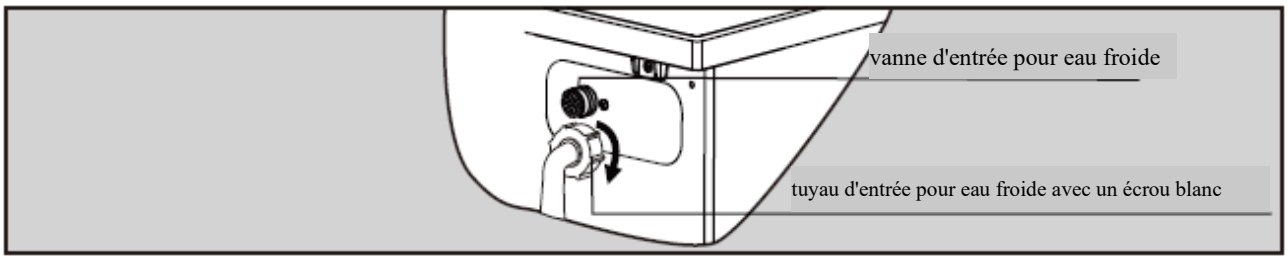

Les fonctions du panneau de contrôle

Panneau de contrôle B4

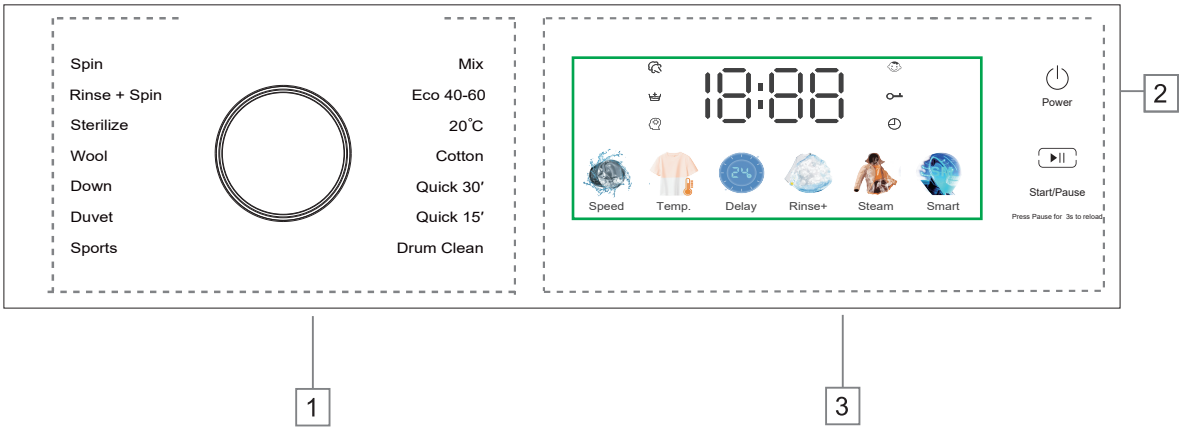

1 Programmes : Page 10 2 Affichage : Page 8 3 Boutons : Page 9

Affichage

L'affichage montre les paramètres actuels, les options ou les informations pertinentes.

18:88	L'affichage numérique peut montrer : ● Durée du programme ● Vitesse ● Temp. ● Nombre de rinçages ● Délai de temporisation ● Codes d'erreur
	Temps de retard : la lumière sous cette icône s'allumera une fois que l'affichage indiquera le délai de temporisation.
	Serrure de porte : la lumière sous cette icône s'allumera lorsque la serrure de porte est en fonctionnement.
	Lavage à la vapeur : la lumière sous cette icône s'allumera une fois la fonction Lavage à la vapeur sélectionnée.
	Rince+ : cette icône brillera lorsqu'elle sera sélectionnée. Rincez une fois de plus.
	Lavage intelligent.

Les fonctions du panneau de contrôle

Boutons

Voici les instructions des boutons et leurs options de réglage.

1. Vitesse

Appuyez plusieurs fois sur ce bouton pour changer la vitesse d'essorage.

2. Temp.

Appuyez plusieurs fois sur ce bouton pour modifier la température de lavage.

3. Rincer+

Appuyez plusieurs fois sur ce bouton pour modifier le nombre de rinçages.

4. Retard

Appuyez plusieurs fois sur ce bouton pour modifier le délai de temporisation.

5. Smart

Après avoir appuyé sur le bouton d'alimentation, appuyez sur la touche correspondante et la machine réglera automatiquement la quantité d'eau et la durée du cycle de lavage.

6. Démarrer/Pause

Appuyez sur ce bouton pour démarrer ou mettre en pause un cycle de lavage.

7. Démarrer/Pause

Pour recharger le linge pendant un cycle de lavage, appuyez sur ce bouton et maintenez-le enfoncé pendant 3 secondes, et la machine se vidangera si le niveau d'eau est trop élevé. La fonction de rechargement n'est pas disponible si la température de l'eau est trop élevée.

8. Puissance

Appuyez sur ce bouton et la machine à laver s'allumera. Appuyez de nouveau sur le bouton et la machine à laver s'éteindra.

9. Vapeur

Appuyer sur ce bouton augmente la capacité de stérilisation et de lavage de la machine.

(Note : Cette fonction ne s'applique pas aux fibres chimiques ni à la laine.)

⚠ Note	Pour votre sécurité, ne choisissez pas le bouton " Power " et ne sortez pas de vêtements lorsque la machine est en marche. Parce que la température de l'eau peut être élevée qui peut vous brûler. La serrure de la porte s'ouvrira automatiquement à la fin d'un cycle de lavage lorsque la température du tambour aura refroidi.

Les fonctions du panneau de contrôle

Programmes

Options et fonctions pour les programmes

12KG

Programme	Charge maximale	Température maximale (°C)	Max Vitesse d'essorage (rpm)	Type de lavage et recommandations
Mélange	8	60	1400	Linge robuste légèrement à normalement sale, en coton, en lin, en fibres artificielles et leurs mélanges. Ne lavez ensemble que des couleurs similaires en un seul lavage.
Éco 40-60	12	- -	1400	Linge en coton normalement sale. Programme le plus favorable en termes de consommation combinée d'eau et d'énergie. Base des valeurs indiquées sur l'étiquette énergétique.
20°C	12	20	1400	Tissus en coton, en lin ou en mélange de coton
Coton	12	90	1400	Tissus en coton, en lin ou en mélange de coton
Rapide 30’	6	- -	1000	Petites charges d'articles qui nécessitent un rafraîchissement et qui peuvent être lavées dans un programme en coton.
Rapide 15’	3	- -	1000	Petites charges d'articles qui nécessitent un rafraîchissement et qui peuvent être lavées dans un programme en coton.
Nettoyage du tambour	0	90	600	Ce programme est utilisé pour nettoyer le tambour. Ne mettez aucun vêtement dans le tambour pendant l'exécution de ce programme.
Sports	--	60	1400	Utilisé pour laver les taches de transpiration et la saleté sur les vêtements de sport d’extérieur.
Couette	--	60	1000	Utilisé pour nettoyer les tissus de couette.
Bas	--	40	600	Utilisé pour nettoyer les tissus.
Laine	--	30	600	Utilisé pour nettoyer les tissus en laine.
Stériliser	--	90	800	Lavage à haute température.
Rincer+Essorer	--	--	1400	Ce programme peut être utilisé pour rincer les vêtements. Ne pas ajouter de détergent.
Rotation	--	--	1400	Essorage séparé pour les articles en coton et en lin.

Le bruit et la teneur en humidité résiduelle sont influencés par la vitesse d'essorage : plus la vitesse d'essorage est élevée pendant la phase d'essorage, plus le bruit est fort et plus la teneur en humidité résiduelle est faible. La température réelle de l'eau peut différer de la température de circulation déclarée.

Comment utiliser la machine à laver

Avant de laver des vêtements pour la première fois, vous devez effectuer un cycle complet sans vêtements. Pour faire cela :

1. Connectez l'alimentation et ouvrez le robinet.
2. Choisissez le bouton “ Power ” pour allumer la machine et choisir le programme “ Coton 20°C ”.
3. Appuyez sur le bouton "Démarrer/Pause".

Il peut éliminer l'eau qui reste dans la baignoire à cause du contrôle effectué par le fabricant.

Préparation du lavage

1. Connectez correctement le tuyau d'arrivée et ouvrez le robinet.
2. Après avoir vérifié que la prise de courant est correctement mise à la terre, insérez la fiche d'alimentation dans la prise de courant.
3. Placez correctement le tuyau de drainage.

Préparation des vêtements

1. Triez le linge par couleur et par étiquette d'entretien. La plupart des vêtements ont une étiquette d'entretien textile dans le col ou la couture latérale.
2. Assurez-vous que toutes les poches sont vides. Les objets étrangers (par exemple, des clous, des pièces de monnaie, des trombones, etc.) peuvent endommager les vêtements et les composants de la machine illustrés dans le Diagramme 1.
3. Fermez toutes les fermetures éclair, attachez les crochets et les œillets, etc. avant de laver.
4. Les textiles sombres contiennent souvent un excès de teinture et doivent être lavés séparément plusieurs fois avant d'être inclus dans un chargement mixte. Lavez toujours les blancs et les couleurs séparément.
5. Les zones très encrassées, les taches, etc. doivent être prétraitées avec un détergent liquide, des détachants, etc.
6. Retournez les vêtements qui peluchent facilement et qui ont une surface en laine avant de les mettre dans la machine.



Diagramme 1



Diagramme 2



Diagramme 3

Mettre les vêtements dans la machine à laver

Dépliez le linge et chargez-le lâchement dans le tambour. Mélanger à la fois des items grands et petits donne de meilleurs résultats de lavage et aide également à répartir la charge de manière uniforme pendant l'essorage. L'utilisation la plus efficace de l'énergie et de l'eau est obtenue lorsqu'une charge complète est lavée. Cependant, ne surchargez pas, car cela provoque des plis et réduit l'efficacité du nettoyage.

⚠ Note	**Assurez-vous qu'aucun vêtement ne soit coincé entre la porte et le joint.**

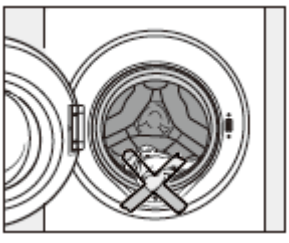

Comment utiliser la machine à laver

Utilisation du tiroir à détergent

1. Ouvrez le tiroir et ajoutez le détergent adéquat dans le compartiment de lavage principal marqué " \Ⅱ/ " ou" Ⅱ ".
2. Ajoutez l'assouplissant dans le compartiment marqué " \❀/ " ou " ❀ ".
   Ne dépassez pas la marque de niveau maximum.
3. Fermez le tiroir.

La quantité appropriée à distribuer dépendra des éléments suivants :

- La quantité de linge
- Le niveau de saleté du linge
  - -Légèrement souillé
    Pas de saleté ni de taches visibles.
    Possiblement une légère odeur corporelle.
  - -Normalement souillé
    Visiblement sale et/ou juste quelques légères taches.
  - -Très sale
    Salissures et taches visibles et/ou salissures sèches.
- Le niveau de dureté de l'eau.

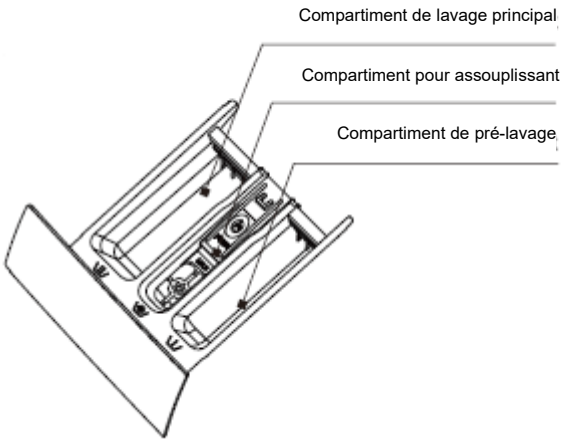

⚠ Note	**Il est recommandé d'utiliser une poudre à faible mousse pour tous les programmes de lavage à température.**

Étapes de lavage

1. Ouvrez le robinet et connectez à l'alimentation.
2. Ouvrez la porte et mettez les vêtements dans le tambour un par un.
3. Fermez la porte, puis mettez une quantité appropriée de détergent et d'assouplissant dans le distributeur, puis fermez le tiroir.
4. Choisissez un programme dont vous avez besoin.
5. Appuyez sur le bouton "Démarrer/Pause" pour démarrer la machine à laver.
6. Lorsque le cycle est terminé, un signal sonore d'avertissement retentit.

⚠ Note	**Lorsque le cycle de lavage est terminé, la machine passera en mode veille. Et la machine sera en veille après 10 minutes sans aucune commande sur le panneau de contrôle.**

⚠ Note	**La machine est équipée d'un dispositif de contrôle de l'équilibre, qui garantit la stabilité de la machine pendant l'essorage. Pour protéger la machine, elle s'arrêtera si le linge n'est pas réparti uniformément dans le tambour. Le linge est redistribué par rotation inverse du tambour. Cela peut se produire plusieurs fois avant que le déséquilibre ne disparaisse et que l'essorage normal puisse reprendre. Si, après environ 20 minutes, le linge n'est toujours pas réparti uniformément dans le tambour, la machine n'essorera pas. Dans ce cas, redistribuez manuellement la charge et sélectionnez à nouveau le programme d'essorage.**

Comment utiliser la machine à laver

Serrure de porte

- Lorsque la machine est démarrée, la serrure de la porte est verrouillée
- Lorsque la température à l'intérieur du tambour est supérieure à 60°C, la serrure de la porte est verrouillée.
- Lorsque l'eau dépasse un certain niveau, la serrure de la porte est verrouillée.
- Une fois le cycle de lavage terminé, le verrou de la porte est déverrouillé.

Important :

Ne tentez pas d'ouvrir la porte lorsque le cycle de lavage n'est pas terminé ou si l'alimentation électrique est coupée pendant le cycle de lavage, car la température peut être élevée et vous risquez de vous brûler.

Propreté et entretien

⚠ **Débranchez la machine de l'alimentation électrique et retirez la fiche de la prise avant de nettoyer la machine.**

⚠ **La machine à laver ne doit pas être nettoyée au jet d'eau.**

Nettoyage de l'extérieur

Nettoyez l'extérieur avec un agent nettoyant doux non abrasif ou de l'eau savonneuse en utilisant un chiffon bien essoré. Essuyez avec un chiffon doux.

⚠ **N'utilisez pas de solvants, de nettoyants abrasifs, de nettoyants pour vitres ou de produits de nettoyage tout usage. Cela pourrait endommager les surfaces en plastique et d'autres composants en raison des produits chimiques qu'ils contiennent.**

Le tambour de lavage

Nettoyez le tambour tous les 3 mois en utilisant le programme "Nettoyage du tambour".

Nettoyage du tiroir

Enlevez régulièrement les résidus de détergent. Videz le tiroir en suivant ces instructions :

- Tirez le tiroir jusqu'à sentir une résistance. Appuyez sur le bouton de déverrouillage et tirez en même temps le tiroir complètement hors de la machine.
- Retirez le siphon du compartiment et nettoyez-le.
- Nettoyez le distributeur à l'aide d'une brosse et d'eau tiède.

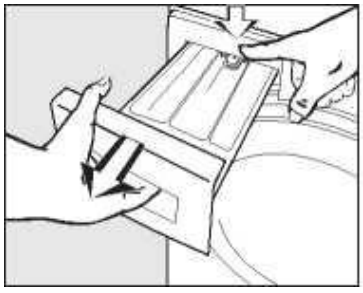

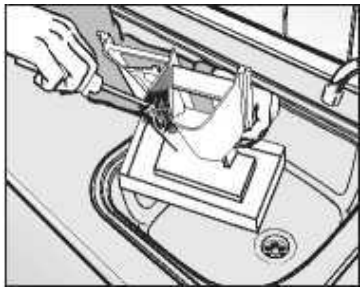

Propreté et entretien

Nettoyage du boîtier du tiroir

Utilisez une brosse à bouteille pour enlever les résidus de détergent à l'intérieur du logement du tiroir.

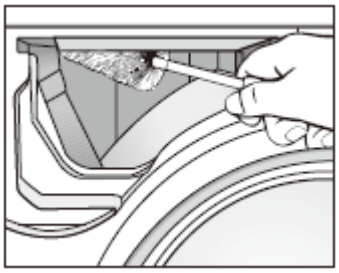

Nettoyage du filtre d'entrée d'eau

Utilisez des pinces à nez pointu pour retirer le filtre en plastique. Propre, remettre en sécurité. Ces filtres doivent être vérifiés tous les 6 mois environ, ou plus souvent s'il y a des interruptions fréquentes de l'approvisionnement en eau.

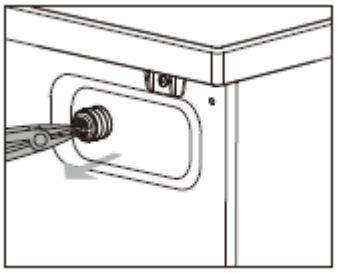

Note	**Le filtre doit être remis en place après le nettoyage.**

Nettoyage du filtre de la pompe de vidange

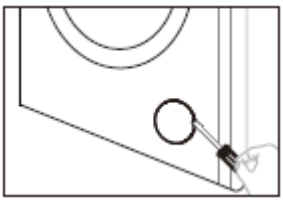

1. Débranchez la machine de l'alimentation électrique, soulevez le bras de verrouillage avec un tournevis plat et ouvrez le couvercle inférieur.



2. Placez un conteneur sous la pompe. Dévissez et retirez le filtre.

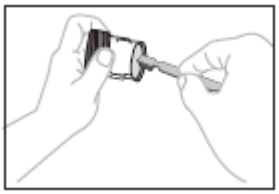

3. Nettoyez soigneusement le filtre

Important :

Si la machine est exposée à des températures inférieures à 0 °C, certaines précautions doivent être prises.

Note	**Le filtre doit être nettoyé tous les 2 mois ou lorsqu'il y a un défaut et que l'écran affiche " E03 ".**

Guide de dépannage

Explication difficile

Problème	Code d'erreur	Cause possible	Solutions
L'eau de la machine se remplit en dépassant le délai.	E01	1. Le robinet n'est pas ouvert. 2. Le tuyau de drainage est abaissé. 3. La vanne d'entrée d'eau est endommagée.	1. Ouvrez le robinet. 2. Raccordez le tuyau. 3. Changez la vanne d'entrée d'eau.
Il y a une alarme de verrouillage de porte.	E02	1. La porte n'est pas bien verrouillée. 2. Les vêtements sont coincés entre la porte et le joint. 3. La serrure de la porte est endommagée.	1. Verrouillez bien la porte. 2. Mettez le vêtement dans le tambour. 3. Changez la serrure de la porte.
La machine évacue en dépassant le délai	E03	1. Le tuyau de drainage est écrasé ou plié. 2. Le filtre de la pompe de drainage est bloqué. 3. Les tuyaux du système de drainage sont bouchés.	1. Vérifiez le tuyau de drainage. 2. Nettoyez le filtre. 3. Vérifiez le système de drainage et nettoyez-le.
L'eau déborde de la machine. Le capteur d'eau fonctionne de manière anormale.	E04	1. La vanne d'entrée d'eau est endommagée. 2. La connexion entre le capteur d'eau et le câble n'est pas sécurisée. 3. Le capteur d'eau est endommagé.	1. Changez l'entrée d'eau. 2. Vérifiez la connexion et assurez-vous qu'elle est sécurisée. 3. Changez le capteur d'eau.
Le moteur ne fonctionne pas.	E05	1. La connexion entre le moteur et le câble n'est pas sécurisée. 2. Le moteur est protégé en raison de la surchauffe. 3. Le moteur est endommagé.	1. Vérifiez la connexion et assurez-vous qu'elle est sécurisée. 2. Vérifiez si la machine est surchargée. Éteignez la machine et réessayez lorsque le moteur est refroidi. 3. Changez le moteur.
Il y a un défaut de réchauffeur	E06	1. La connexion entre le réchauffeur et le câble n'est pas sécurisée. 2. Le réchauffeur est endommagé.	1. Vérifiez la connexion et assurez-vous qu'elle est sécurisée. 2. Changez le réchauffeur.
Il y a un défaut du capteur de température.	E07	1. La connexion entre le capteur de température et le câble n'est pas sécurisée. 2. Le capteur de température est endommagé.	1. Vérifiez la connexion et assurez-vous qu'elle est sécurisée. 2. Changez le capteur de température.
Anomalie de tension	E08	1. La tension secteur est trop élevée ou trop basse	Arrêt et redémarrage après récupération de tension
Échec de communication	E09	1. La ligne de communication est endommagée 2. Le panneau d'affichage est endommagé	1. Vérifiez si les lignes de communication et les bornes de câblage sont endommagées. 2. Remplacer le panneau d'affichage

Guide de dépannage

Explication difficile

Problème	Code d'erreur	Cause possible	Solutions
Panne de carte à fréquence variable	E10	1. Le circuit de la carte de conversion de fréquence est endommagé 2. La carte de conversion de fréquence est défectueuse	1. Vérifiez si les bornes de câblage de la carte de conversion de fréquence sont endommagées 2. Remplacez le convertisseur de fréquence
Niveau d'eau élevé	"H L" est sur l'écran.	1. À l'état suspendu, en raison du niveau d'eau élevé dans le canon, il ne remplit pas les conditions d'ouverture de la porte, ce qui entraîne l'apparition de H L.	1. Tout ira bien une fois que le niveau sera revenu à la normale.
Haute température	"H t" est à l'écran.	1. À l'état suspendu, en raison du niveau d'eau élevé dans le canon, il ne remplit pas les conditions d'ouverture de la porte, ce qui entraîne l'apparition de H t	1. Tout ira bien une fois que la température sera revenue à la normale.

Paramètres

12KG

<table>
<tr><th colspan="6">Contenu, ordre et format de la fiche d'information sur le produit</th></tr>
<tr><td colspan="6">Paramètres généraux du produit :</td></tr>
<tr><td>Paramètre</td><td colspan="2">Valeur</td><td>Paramètre</td><td colspan="2">Valeur</td></tr>
<tr><td rowspan="3">Capacité nominale (b) (kg)</td><td colspan="2" rowspan="3">12.0</td><td rowspan="3">Dimensions en cm (a), (c)</td><td>Hauteur</td><td>85</td></tr>
<tr><td>Largeur</td><td>60</td></tr>
<tr><td>Profondeur</td><td>64</td></tr>
<tr><td>Indice d'efficacité énergétique (b) (EEIW)</td><td colspan="2">52.0</td><td>Classe d'efficacité énergétique (b)</td><td colspan="2">A</td></tr>
<tr><td>Indice d'efficacité de lavage (b)</td><td colspan="2">1.031</td><td>Efficacité de rinçage (g/kg) (b)</td><td colspan="2">5.0</td></tr>
<tr><td>Consommation d'énergie en kWh par cycle, basée sur le programme éco 40-60 à une combinaison de charges complètes et partielles. La consommation d'énergie réelle dépendra de la manière dont l'appareil est utilisé.</td><td colspan="2">0.554</td><td>Consommation d'eau en litres par cycle, basée sur le programme éco 40-60 avec une combinaison de charges complètes et partielles. La consommation d'eau réelle dépendra de l'utilisation de l'appareil et de la dureté de l'eau.</td><td colspan="2">45</td></tr>
<tr><td rowspan="3">Température maximale à l'intérieur du textile traité (b) (°C)</td><td>Capacité nominale</td><td>40</td><td rowspan="3">Teneur en humidité résiduelle pondérée (b) (%)</td><td colspan="2" rowspan="3">53.9</td></tr>
<tr><td>Demi</td><td>32</td></tr>
<tr><td>Quart</td><td>24</td></tr>
<tr><td rowspan="3">Vitesse d'essorage (b) (tr/min)</td><td>Capacité nominale</td><td>1400</td><td rowspan="3">Classe d'efficacité d'essorage (b)</td><td colspan="2" rowspan="3">B</td></tr>
<tr><td>Demi</td><td>1400</td></tr>
<tr><td>Quart</td><td>1400</td></tr>
<tr><td rowspan="3">Durée du programme (b) (h:min)</td><td>Capacité nominale</td><td>4:00</td><td rowspan="3">Type</td><td colspan="2" rowspan="3">Autonome</td></tr>
<tr><td>Demi</td><td>3:00</td></tr>
<tr><td>Quart</td><td>3:00</td></tr>
<tr><td>Émissions de bruit acoustique aérien dans la phase d'essorage (b) (dB(A) re 1 pW)</td><td colspan="2">72</td><td>Classe d'émission de bruit acoustique aérien (b) (phase d'essorage)</td><td colspan="2">A</td></tr>
<tr><td>Mode hors tension (W) (le cas échéant)</td><td colspan="2">0.50</td><td>Mode veille (W) (le cas échéant)</td><td colspan="2">0.50</td></tr>
<tr><td>Délai de démarrage (W) (le cas échéant)</td><td colspan="2">4.00</td><td>Veille en réseau (W) (le cas échéant)</td><td colspan="2">N/A</td></tr>
<tr><td colspan="5">Durée minimale de la garantie offerte par le fournisseur (a), (c) :</td><td>Non fourni</td></tr>
<tr><td colspan="5">Ce produit a été conçu pour libérer des ions d'argent pendant le cycle de lavage.</td><td>Non</td></tr>
<tr><td colspan="6">Informations complémentaires (a) (c) : Lien Web vers le site Web du fournisseur, où l'information du point 9 de l'annexe II du règlement de la Commission (UE) 2019/2023(1) se trouve :</td></tr>
<tr><td colspan="6">(a) cet élément ne sera pas considéré comme pertinent aux fins de l'article 2, paragraphe 6, du règlement (UE) 2017/1369.
(b) pour le programme éco 40-60.
(c) Les modifications apportées à cet élément ne seront pas considérées comme pertinentes aux fins du paragraphe 4 de l'article 4 du règlement (UE) 2017/1369.
(d) Si la base de données des produits génère automatiquement le contenu définitif de cette cellule, le fournisseur ne doit pas saisir ces données.</td></tr>
</table>

Paramètres

12KG

PARAMÈTRE	UNITÉ	VALEUR
Capacité nominale pour le programme Eco 40-60, par intervalles de 0,5 kg	kg	12.0
Consommation d'énergie du programme Eco 40-60 à la capacité nominale	kWh/cycle	1.180
Consommation d'énergie du programme Eco 40-60 à moitié de la capacité nominale	kWh/cycle	0.585
Consommation d'énergie du programme Eco 40-60 à un quart de la capacité nominale	kWh/cycle	0.270
Consommation d'énergie pondérée du programme Eco 40-60	kWh/cycle	0.544
Consommation d'énergie standard du programme Eco 40-60 (SCEw)	kWh/cycle	1.047
Indice d'Efficacité Énergétique	-	52.0
Consommation d'eau du programme Eco 40-60 à la capacité nominale	L/cycle	57.0
Consommation d'eau du programme Eco 40-60 à moitié de la capacité nominale	L/cycle	47.0
Consommation d'eau du programme Eco 40-60 à un quart de la capacité nominale	L/cycle	40.0
Consommation d'eau pondérée	L/cycle	45
Indice d'efficacité de lavage du programme Eco 40-60 à la capacité nominale	-	1.031
Indice d'efficacité de lavage du programme Eco 40-60 à moitié de la capacité nominale	-	1.031
Indice d'efficacité de lavage du programme Eco 40-60 à un quart de la capacité nominale		1.031
Efficacité de rinçage du programme Eco 40-60à la capacité nominale	g/kg	5.0
Efficacité de rinçage du programme Eco 40-60 à moitié de la capacité nominale	g/kg	5.0
Efficacité de rinçage du programme Eco 40-60 à un quart de la capacité nominale	g/kg	5.0
Durée du programme de l'Eco 40-60 à la capacité nominale	h:min	4:00
Durée du programme Eco 40-60 à moitié de la capacité nominale	h:min	3:00
Durée du programme de l'Eco 40-60 à un quart de la capacité nominale	h:min	3:00
Température atteinte pendant au moins 5 minutes à l'intérieur de la charge lors du programme Eco 40-60 à la capacité nominale	°C	40
Température atteinte pendant au moins 5 minutes à l'intérieur de la charge lors du programme Eco 40-60 à moitié de la capacité nominale	°C	32
Température atteinte pendant au moins 5 minutes à l'intérieur de la charge lors du programme Eco 40-60 à un quart de la capacité nominale	°C	24

Paramètres

12KG

PARAMÈTRE	UNITÉ	VALEUR
Vitesse d'essorage dans la phase d'essorage du programme Eco 40-60 à la capacité nominale	rpm	1400
Vitesse d'essorage dans la phase d'essorage du programme Eco 40-60 à moitié de la capacité nominale	rpm	1400
Vitesse d'essorage dans la phase d'essorage du programme Eco 40-60 à un quart de la capacité nominale	rpm	1400
Teneur en humidité résiduelle pondérée	%	53.9
Émissions de bruit acoustique aérien pendant le programme Eco 40-60 (phase d'essorage)	dB(A) par rapport à 1 pW	72
Consommation d'énergie en mode veille	W	0.50
Consommation d'énergie en mode veille	W	N/A
Le mode veille inclut-il l'affichage d'informations ?	--	N/A
Consommation d'énergie en mode veille dans des conditions de veille réseau (le cas échéant)	w	N/A
Consommation d'énergie en mode 'démarrage différé' (le cas échéant)	w	4.00

Puissance	220-240V~, 50Hz
Puissance nominale	**1600W**
Pression de l'eau	**0,02-0,8MPa**
Poids net / Poids brut	**65kg/69kg**
Dimensions extérieures (LxPxH) mm	**647X712X890**

Le programme Eco 40-60 est capable de nettoyer le linge en coton normalement sale déclaré lavable à 40°C ou 60°C, ensemble dans le même cycle, et ce programme est utilisé pour évaluer la conformité à la législation de l'UE en matière d'écoconception.

Les programmes les plus efficaces en termes de consommation d'énergie sont généralement ceux qui fonctionnent à des températures plus basses et sur une durée plus longue.

Diagramme électrique

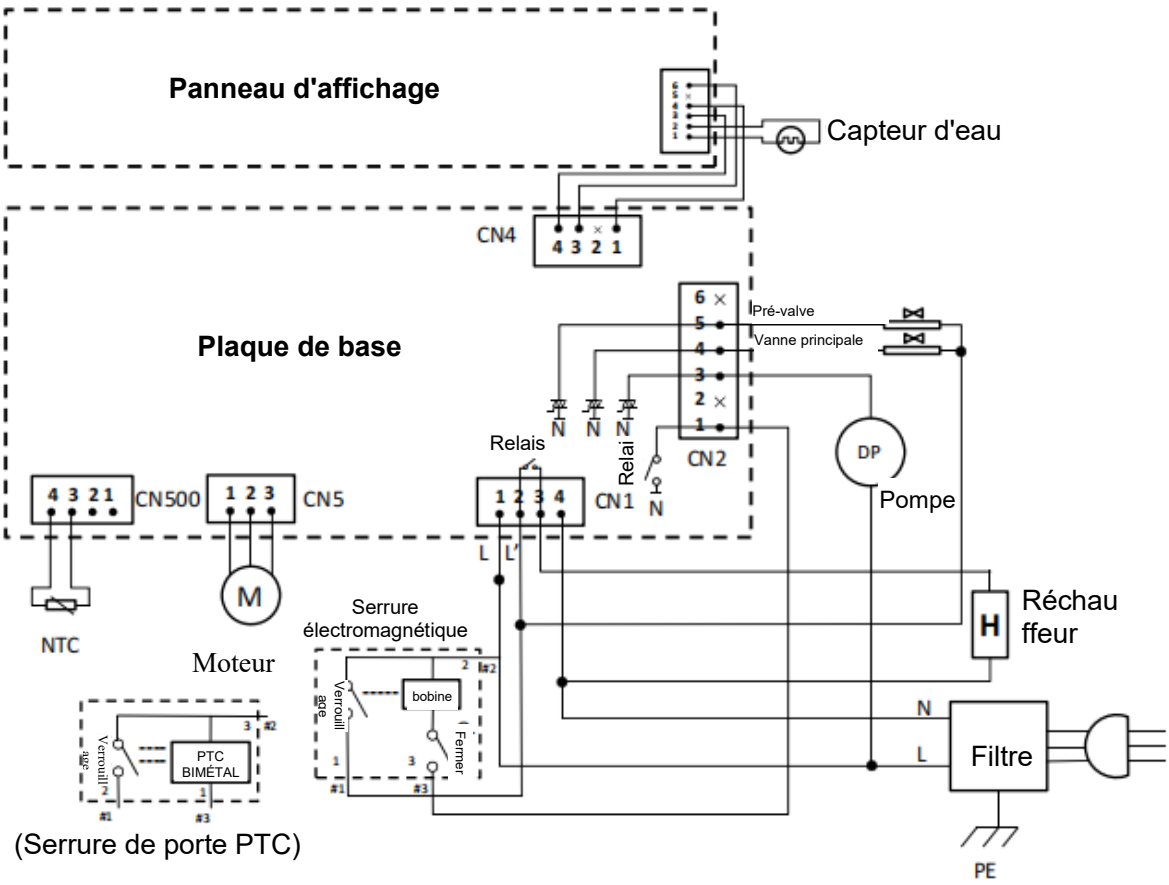

Élimination correcte de ce produit	
	Ce symbole sur le produit ou dans son emballage indique que ce produit ne peut pas être traité comme un déchet ménager. Au lieu de cela, il doit être déposé au point de collecte des déchets approprié pour le recyclage des équipements électriques et électroniques, en veillant à ce que ce produit soit éliminé correctement. Vous aiderez à prévenir les conséquences négatives potentielles pour l'environnement et la santé humaine, qui pourraient autrement être causées par le traitement inapproprié des déchets de ce produit. Pour des informations plus détaillées sur le recyclage de ce produit, veuillez contacter votre conseil local, votre service d'élimination des déchets ménagers ou le magasin où vous avez acheté le produit.

Important :

Si la machine est exposée à des températures inférieures à 0 °C, certaines précautions doivent être prises.

1. **Fermez le robinet.**
2. **Dévissez le tuyau d'entrée.**
3. **Débranchez le tuyau de drainage du support arrière et placez l'extrémité de ce tuyau ainsi que celle du tuyau d'entrée dans un bol. Lancez le programme d'essorage.**
4. **Déconnectez l'appareil.**
5. **Vissez le tuyau d'entrée et repositionnez le tuyau de drainage.**
6. **Lorsque vous prévoyez de redémarrer la machine, assurez-vous que la température ambiante est supérieure à 0 °C.**

SVAN TRADING S.L.

Imported by B73737553
Av. Altos Hornos S/N. Pto. Sagunto (46520). Valencia, España.
info@svanelectro.com
ES 960600034 | PT 00351300305065

svan

Macchina di lavaggio a tamburo automatica

MANUALE D'ISTRUZIONE

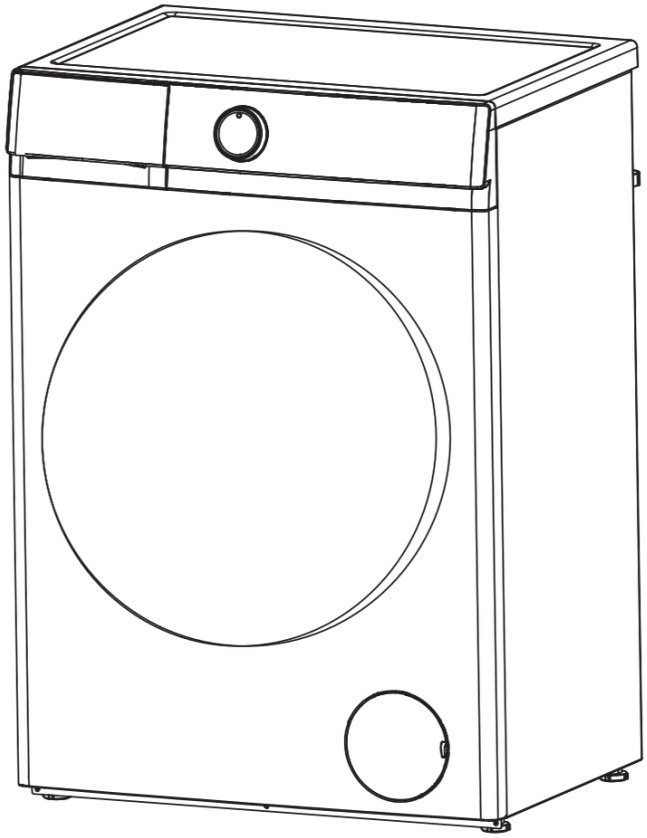

Modello : SL12401AIDVB

Grazie per aver scelto la nostra lavatrice.
È essenziale leggere attentamente questo manuale prima di installare e utilizzare la lavatrice per la prima volta.

PREFAZIONE

Questa lavatrice è conforme ai requisiti di sicurezza attuali. Tuttavia, un uso inappropriato può causare lesioni personali e danni alla proprietà.

Per evitare incidenti e danni alla lavatrice, leggere attentamente questo manuale prima dell'utilizzo. Contiene informazioni importanti su installazione, sicurezza, utilizzo e manutenzione.

Conservare questo manuale in un luogo sicuro per consultazioni future.

Contenuto

Avvisi di sicurezza..... 1
Parti e caratteristiche 4
Installazione 5
Le funzioni del pannello di controllo 8
Come usare la lavatrice 11
Pulizia e manutenzione 13
Guida alla risoluzione dei problemi 15
Parametri 17
Schema Elettrico 20

ATTENZIONE



Leggere e comprendere attentamente queste istruzioni di sicurezza prima dell'uso. Gli elementi indicati qui sono misure di sicurezza molto importanti, che devono essere seguite. Non possiamo essere ritenuti responsabili per danni causati dal mancato rispetto delle istruzioni di avviso e sicurezza o da un uso improprio dell'apparecchio.
Pulizia e manutenzione non devono essere effettuate dai bambini senza supervisione.
I bambini di età inferiore ai 3 anni devono essere tenuti lontani dall'apparecchio, a meno che non siano costantemente sorvegliati.
I nuovi tubi di alimentazione forniti con l'apparecchio devono essere utilizzati, mentre i vecchi non devono essere riutilizzati.
Questo apparecchio non è destinato all'uso da parte di persone (inclusi bambini) con ridotte capacità fisiche, sensoriali o mentali, o con mancanza di esperienza e conoscenza, a meno che non abbiano ricevuto supervisione o istruzioni sull'uso sicuro da parte di una persona responsabile della loro sicurezza.
I bambini devono essere sorvegliati per assicurarsi che non giochino con l'apparecchio.
I bambini di età pari o superiore a 8 anni e le persone con ridotte capacità fisiche, sensoriali o mentali possono utilizzare l'apparecchio solo sotto supervisione o previa istruzione sul suo utilizzo in sicurezza.
Questo apparecchio è destinato all'uso domestico e applicazioni simili.
Le lavatrici con aperture di ventilazione alla base non devono essere posizionate su tappeti.

Precauzioni per l'installazione e l'uso

- Prima di impostare la lavatrice, controllare che non vi siano danni esterni visibili.
- Non installare o utilizzare una lavatrice danneggiata.
- Prima di collegare la lavatrice alla rete elettrica, verificare che i dati sulla targhetta (voltaggio e corrente) corrispondano alla fornitura elettrica. In caso di dubbio, consultare un elettricista qualificato.
- La sicurezza elettrica di questa lavatrice può essere garantita solo se il sistema di messa a terra è conforme agli standard di sicurezza locali e nazionali.
- È fondamentale che questo requisito sia presente e regolarmente verificato. Se vi sono dubbi sulla sicurezza dell'impianto elettrico domestico, consultare un elettricista qualificato.
    - Il produttore non può essere ritenuto responsabile per eventuali danni derivanti da un sistema di messa a terra inadeguato.
- Non collegare la lavatrice alla rete elettrica tramite una prolunga. Le prolunghe non garantiscono la sicurezza necessaria per l'apparecchio.
- Riparazioni non autorizzate possono comportare pericoli imprevisti per l'utente.
    - Il produttore non accetta responsabilità per riparazioni non autorizzate.
    - Le riparazioni devono essere eseguite solo da un tecnico del servizio assistenza approvato.
    - Assicurarsi che la lavatrice non sia collegata alla rete elettrica durante la manutenzione o dopo la riparazione fino al completamento del lavoro.

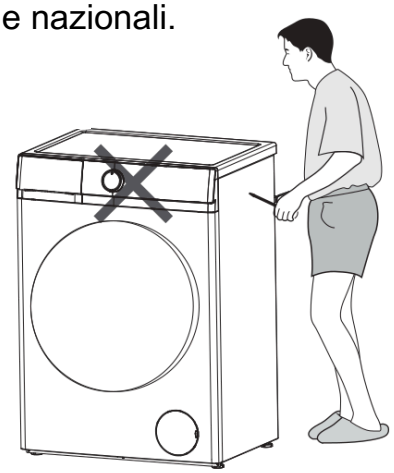

- **Se il cavo di alimentazione è danneggiato, deve essere sostituito dal produttore, dal servizio assistenza o da personale qualificato per evitare rischi.**

Se il cavo di alimentazione è danneggiato o rotto, deve essere sostituito solo da un tecnico di assistenza autorizzato per proteggere l'utente da eventuali pericoli.

I componenti difettosi devono essere sostituiti solo con pezzi di ricambio originali del produttore. Solo con questi componenti installati è possibile garantire gli standard di sicurezza della macchina.

Le riparazioni devono essere effettuate solo dal produttore, da un centro assistenza autorizzato o da personale qualificato, per evitare situazioni pericolose. Il produttore non sarà responsabile per danni causati da interventi effettuati da persone non autorizzate.

Non tentare mai di riparare un apparecchio difettoso o presumibilmente difettoso. Potresti mettere in pericolo la tua vita e quella di futuri utilizzatori. Solo tecnici autorizzati possono effettuare questi interventi.

La penna di prova si illumina

- ► Si prega di utilizzare una presa tripla speciale e qualificata.
- ► Assicurarsi che il foro di messa a terra della presa a tre poli non sia sotto tensione.
- ► Assicurarsi che il foro di messa a terra della presa a tre poli sia correttamente collegato a terra.
- ► Se non si soddisfano le condizioni sopra riportate, rivolgersi a un elettricista professionista per sistemare l'impianto prima di utilizzare la lavatrice.

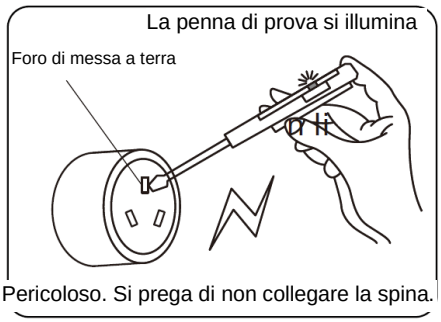

Nota	**QUESTA LAVATRICE DEVE ESSERE COLLEGATA A TERRA.**

Parametri tecnici

Modello / Parametro	SL12401AIDVB
Alimentazione	220-240V~/50Hz
Capacità di lavaggio	12kg
Potenza nominale	1600W
Pressione dell'acqua	0,02-0,8MPa
Peso netto / Peso lordo	65kg/69kg

Il periodo di garanzia dei pezzi di ricambio è di 2 anni.
Se avete bisogno di un pezzo di ricambio, contattate il nostro servizio clienti.
Per riparazioni professionali, contattate il nostro servizio clienti.

Web	
Indirizzo	
Numero di telefono:	960600034
e-mail	info@svanelectro.com

AVVERTIMENTO

Uso corretto

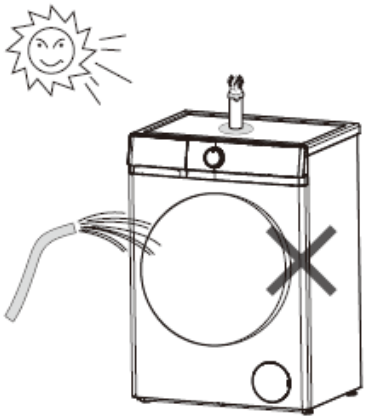

- Per evitare il rischio di lesioni personali o danni alla lavatrice, non installarla in luoghi umidi o soggetti a pioggia.
- Non installare la lavatrice in luoghi esposti alla luce diretta del sole, poiché i componenti in plastica potrebbero danneggiarsi. Questo potrebbe ridurre la durata della lavatrice.
- Non installare la lavatrice in luoghi dove la temperatura può scendere sotto lo zero. I tubi congelati potrebbero scoppiare o creparsi. La funzionalità dell'unità di controllo elettronica potrebbe essere compromessa a temperature sotto lo zero.
- Non spruzzare acqua sulla lavatrice durante la pulizia.
- Tenere la lavatrice lontana da fonti di calore o fiamme libere.
- Prima di utilizzare la lavatrice per la prima volta, assicurarsi che i bulloni di trasporto sul retro della macchina siano stati rimossi. Durante la centrifuga, la presenza dei bulloni di trasporto può causare danni sia alla macchina che ai mobili o elettrodomestici vicini.
- Chiudere il rubinetto se la macchina non verrà utilizzata per un certo periodo (es. durante le vacanze), soprattutto se non vi è uno scarico a pavimento nelle vicinanze.
- Fare attenzione a non introdurre oggetti estranei (es. chiodi, spille, monete, graffette) insieme al bucato. Questi potrebbero danneggiare i componenti della lavatrice (es. il tamburo), provocando anche danni agli indumenti.
- Non lavare oggetti idrorepellenti (es. impermeabili) con la lavatrice.
- Rimuovere il bucato dalla lavatrice solo quando il tamburo ha smesso di girare. Infilare le mani in un tamburo in movimento è estremamente pericoloso e può causare lesioni.
- Non salire sulla lavatrice né posizionarvi oggetti sopra, per evitare cadute e danni agli oggetti, oltre a deformazioni delle parti in plastica del coperchio superiore.
- La serratura elettromagnetica della porta può essere sbloccata per due minuti al termine del ciclo o quando si richiede l'apertura della porta, per motivi di sicurezza.

Sicurezza dei bambini



- Tenere i bambini lontani dalla lavatrice in ogni momento. Per evitare rischi di lesioni, non permettere ai bambini di giocare sulla lavatrice o nelle vicinanze, né con i suoi comandi. Sorvegliare i bambini mentre si utilizza la lavatrice.
- I bambini più grandi possono usare la lavatrice solo se il funzionamento è stato loro spiegato chiaramente e se sono in grado di usarla in sicurezza, riconoscendo i pericoli di un uso improprio.
- Per le lavatrici con oblò, ricordare che il vetro dell'oblò può diventare molto caldo durante il lavaggio ad alte temperature. Non lasciare che i bambini lo tocchino.

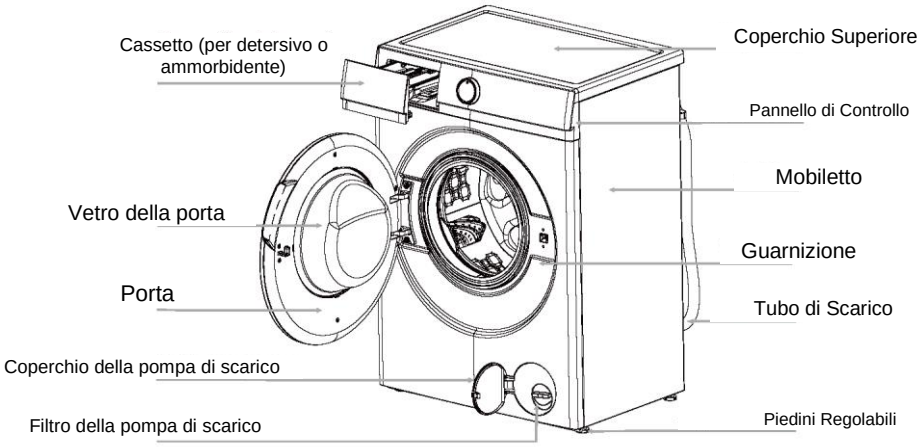

Nota	**Svitare il filtro della pompa di scarico per far uscire l'acqua quando la lavatrice non viene usata per lungo tempo.**

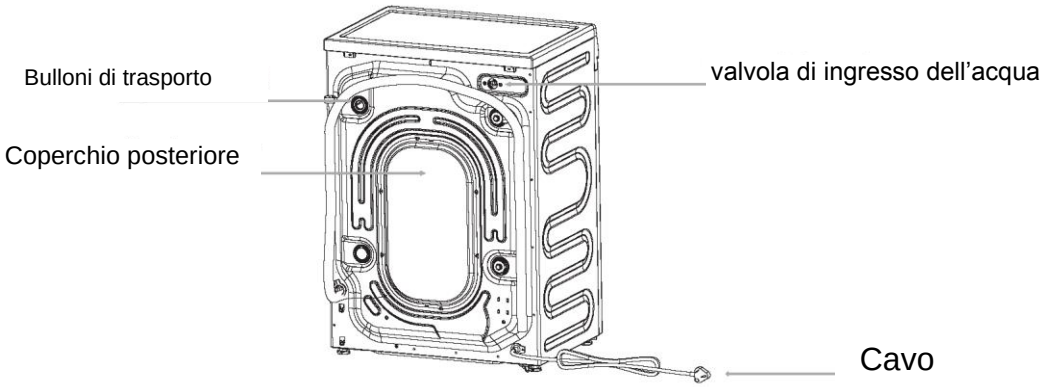

Nota	Il disegno della macchina nel manuale è solo a scopo illustrativo. Potrebbe differire dal modello acquistato. Se il cavo di alimentazione è danneggiato, deve essere sostituito dal produttore, da un centro assistenza o da personale qualificato, per evitare pericoli.

Imballaggio posteriore

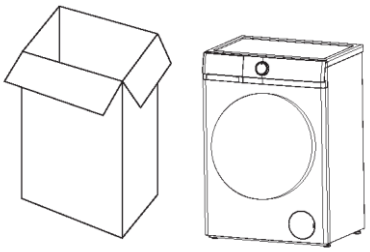

- Rimuovere tutti i materiali di imballaggio (inclusa la base in schiuma), altrimenti potrebbero verificarsi vibrazioni e rumori.
- Smaltire tutti i materiali di imballaggio in modo sicuro e tenerli fuori dalla portata dei bambini. Pericolo di soffocamento!
- È normale che ci siano gocce d'acqua sulla plastica dell'imballaggio e sul vetro della porta, causate dall'acqua lasciata nel cestello durante il collaudo.

Accessori

Assicurarsi di aver ricevuto tutti gli articoli elencati di seguito.

Accessori	Nome	Quantità.	Accessori	Nome	Quantità.
	Tubo di ingresso	1	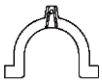	Accessorio a "U"	1
	tappi per bulloni di trasporto	4		Manuale	1

Rimozione dei bulloni di trasporto

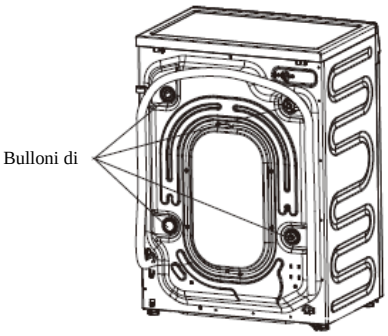

- Rimuovere tutti i bulloni di trasporto sul retro della macchina con gli attrezzi.
- Chiudere i fori con i tappi per bulloni di trasporto forniti.

Nota	Possono verificarsi forti vibrazioni, rumori o guasti se i bulloni di trasporto non vengono rimossi.

- Conservare i bulloni di trasporto per futuri spostamenti. Ogni volta che la macchina viene trasportata, i bulloni di trasporto devono essere reinstallati.

Requisiti per il luogo di installazione

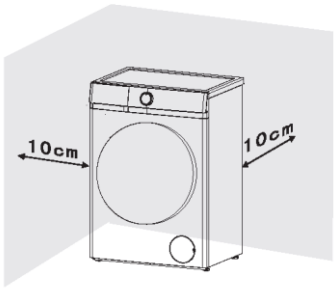

- Un pavimento in cemento è la superficie più adatta per installare una lavatrice, in quanto molto meno soggetto a vibrazioni durante la centrifuga rispetto a pavimenti in legno o superfici rivestite in moquette.
- La macchina deve essere livellata e posizionata in modo sicuro. La distanza tra la macchina e il muro deve essere superiore a 10 cm.
- Per evitare vibrazioni durante la centrifuga, la macchina non deve essere installata su rivestimenti morbidi per pavimenti.

Regolazione del livello

La macchina deve poggiare perfettamente in piano su tutti e quattro i piedini per garantire un funzionamento sicuro e corretto. Un'installazione errata può causare vibrazioni, rumori e spostamenti della macchina.

Eseguire le seguenti operazioni se la macchina non è livellata:

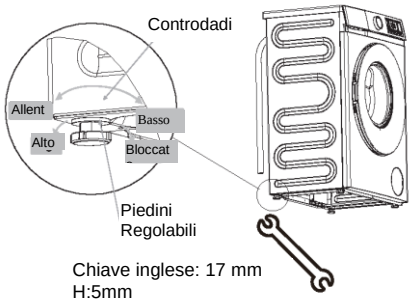

- Utilizzare la chiave per ruotare il dado di bloccaggio in senso orario. Poi ruotare i dadi di bloccaggio insieme ai piedini regolabili per svitare.
- Tenere saldamente i piedini regolabili con una chiave a tubo. Ruotare nuovamente il dado di bloccaggio con la chiave fino a quando non è ben aderente alla struttura.
- Allentare i dadi di bloccaggio utilizzando una chiave da 17 mm e una da 5 mm di spessore.

Nota	Possono verificarsi vibrazioni e rumori se i piedini regolabili non poggiano saldamente a terra.

Collegamento del tubo di scarico

1. Scarico diretto in un lavandino

Se il raccordo di scarico non è mai stato usato, rimuovere eventuali tappi di chiusura presenti.

Inserire il tubo di scarico sul raccordo e fissarlo con una fascetta se necessario; assicurarsi che si formi un anello nel tubo per evitare che i rifiuti del lavandino entrino nella lavatrice.

Se necessario, il tubo di scarico può essere esteso fino a una lunghezza di 4 metri.

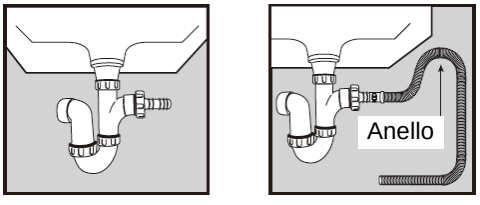

2. Collegato saldamente a uno scarico verticale

Per prima cosa, formare un gancio all'estremità del tubo di scarico utilizzando l'accessorio a "U" fornito.

Inserire il tubo nello scarico verticale, che deve avere un diametro interno di circa 30 mm per garantire la presenza di un'interruzione d'aria tra tubo e scarico.

Quando si scarica in uno scarico verticale, assicurarsi che l'estremità superiore dello scarico non superi i 90 cm e non sia inferiore a 60 cm dal livello del pavimento.

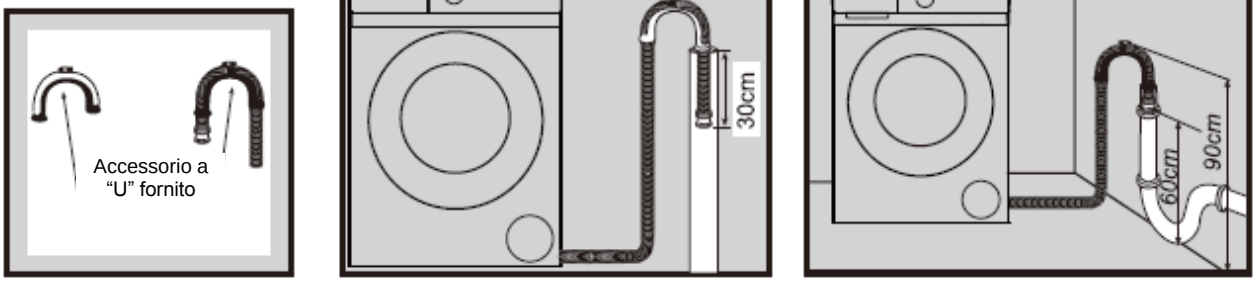

Collegamento dell'ingresso dell'acqua

Selezionare un rubinetto appropriato e assicurarsi che la superficie di uscita sia piatta.

Collegare il tubo di ingresso fornito con la macchina a un rubinetto con filettatura da 3/4".

Non utilizzare tubi usati in precedenza.

L'installazione deve essere conforme ai requisiti dell'autorità idrica locale e delle normative edilizie.



Quando è presente una valvola di ingresso sul retro della macchina, deve essere collegata all'alimentazione di acqua fredda.

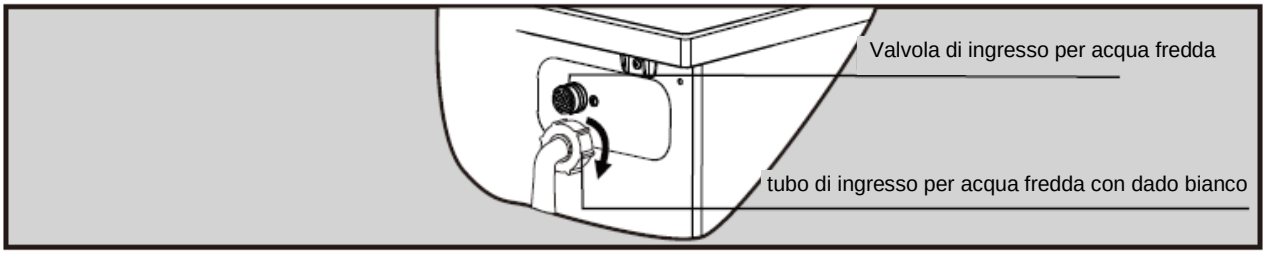

Le funzioni del pannello di controllo

Pannello di controllo B4

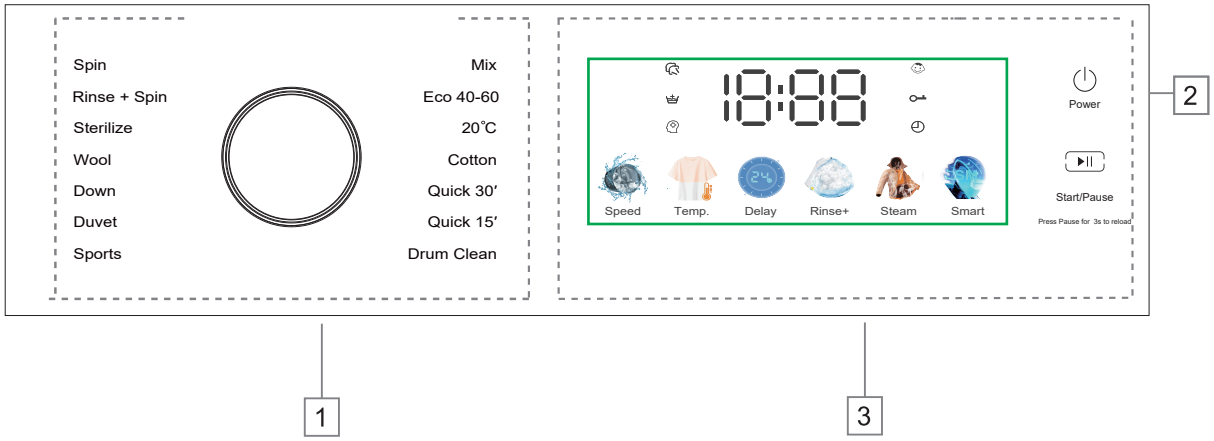

1 Programmi: Page10

2 Display: Page 8

3 Pulsanti: Pagina 9

Display

Il display mostra le impostazioni attuali, le opzioni o le informazioni rilevanti.

18:88	Il display digitale può mostrare: • Durata del programma • Velocità • Temp. • Numero di risciacqui • Tempo di ritardo • Codici di errore
	Tempo di ritardo: la spia sotto questa icona si illuminerà quando il display mostra il tempo di ritardo.
	Blocco porta: la spia sotto questa icona si illuminerà quando il blocco porta è attivo.
	Lavaggio a vapore: la spia sotto questa icona si illuminerà quando la funzione Lavaggio a vapore è selezionata.
	Risciacquo+: questa icona si illuminerà quando viene selezionata. Risciacquo aggiuntivo.
	Lavaggio intelligente.

Pulsanti

Di seguito sono riportate le istruzioni per i pulsanti e le loro opzioni di impostazione.

1. **Velocità**

Premere ripetutamente questo pulsante per modificare la velocità di centrifuga.

2. Temp.

Premere questo pulsante ripetutamente per modificare la temperatura di lavaggio.

3. **Risciacquo+**

Premere questo pulsante ripetutamente per modificare il numero di risciacqui.

4. **Ritardo**

Premere questo pulsante ripetutamente per modificare il tempo di ritardo.

5. Smart

Dopo aver premuto il pulsante di accensione, premere questo tasto e la lavatrice imposterà automaticamente l'acqua e il tempo per il ciclo di lavaggio.

6. Avvio/pausa

Premere questo pulsante per avviare o mettere in pausa un ciclo di lavaggio.

7.Avvio/pausa

Per ricaricare il bucato durante un ciclo di lavaggio, premere questo pulsante per 3 secondi e la lavatrice scaricherà l'acqua se il livello dell'acqua è troppo alto. La funzione di ricarica non è disponibile se la temperatura dell'acqua è troppo alta.

8.Accensione

Premere questo pulsante e la lavatrice si accenderà. Premere nuovamente il pulsante e la lavatrice si spegnerà.

9.Vapore

Premendo questo pulsante si aumenterà la capacità di sterilizzazione e lavaggio della macchina.

(NOTA: Questa funzione non si applica alle fibre chimiche e alla lana)

Nota	Per la vostra sicurezza, non toccare il pulsante “Alimentazione” e non prelevare i vestiti mentre la macchina è in funzione. L'acqua potrebbe essere molto calda e causare ustioni. Il blocco porta si sbloccherà automaticamente alla fine del ciclo di lavaggio, una volta che la temperatura del tamburo si sarà raffreddata.

Programmi

Opzioni e funzioni per i programmi

12KG

Programma	Max. Carico	Temperatura Massima (℃) (°C)	Velocità Massima di Centrifuga (rpm)	Tipo di Lavaggio e Raccomandazioni
Mix	8	60	1400	Biancheria resistente, leggermente o normalmente sporca, in cotone, lino, fibre artificiali e loro miscele. Lavare insieme solo capi di colori simili in un unico carico di lavaggio.
Eco 40-60	12	—	1400	Biancheria in cotone normalmente sporca. Il programma più efficiente in termini di consumo combinato di acqua ed energia. Base per i valori indicati sull'etichetta energetica.
20°C	12	20	1400	Cotone, lino o tessuti misti in cotone.
Cotone	12	90	1400	Cotone, lino o tessuti misti in cotone.
Rapido 30′	6	—	1000	Piccoli carichi di capi che necessitano di un rinfresco e che possono essere lavati con il programma Cotone.
Rapido 15′	3	—	1000	Piccoli carichi di capi che necessitano di un rinfresco e che possono essere lavati con il programma Cotone.
Pulizia Tamburo	0	90	600	Questo programma è utilizzato per pulire il tamburo. Non inserire capi nel tamburo durante l'esecuzione di questo programma.
Sport	—	60	1400	Utilizzato per lavare le macchie di sudore e lo sporco sugli indumenti sportivi da esterno.
Piumone	—	60	1000	Utilizzato per pulire il tessuto dei piumoni.
Giù	—	40	600	Utilizzato per la pulizia di tessuti in piuma.
Lana	—	30	600	Utilizzato per la pulizia di tessuti in lana.
Sterilizza	—	90	800	Lavaggio ad alta temperatura.
Risciacquo+Centrifuga	—	—	1400	Questo programma può essere utilizzato per il risciacquo dei capi. Non aggiungere alcun detersivo.
Centrifuga	—	—	1400	Centrifuga separata per capi in cotone e lino.

Il rumore e il contenuto di umidità residua sono influenzati dalla velocità di centrifuga: maggiore è la velocità, maggiore sarà il rumore e minore sarà l'umidità residua. La temperatura effettiva dell'acqua può essere diversa dalla temperatura di circolazione dichiarata.

Prima di lavare i vestiti per la prima volta, è necessario eseguire un ciclo completo senza indumenti. Procedere come segue:

1. Collegare la corrente e aprire il rubinetto.

2. Selezionare il pulsante “Accensione” per accendere la lavatrice e selezionare il programma “Cotone 20 °C”.

3. Premere il pulsante “Avvio/Pausa”.

Ciò permette di scaricare l’acqua residua presente nel cestello a seguito del controllo di fabbrica.

Preparazione al lavaggio

1. Collegare correttamente il tubo di ingresso e aprire il rubinetto.

2. Dopo essersi assicurati che la presa sia dotata di messa a terra affidabile, inserire la spina nella presa.

3. Posizionare correttamente il tubo di scarico.

Preparazione degli indumenti

1. Separare il bucato per colore e per etichetta di manutenzione. La maggior parte dei capi ha un’etichetta di manutenzione cucita nel collo o nella cucitura laterale.
2. Assicurarsi che tutte le tasche siano vuote: oggetti estranei (es. chiodi, monete, graffette, ecc.) possono danneggiare sia i capi che i componenti della macchina.
3. Chiudere cerniere, ganci, bottoni automatici ecc. prima del lavaggio.
4. I capi scuri spesso contengono coloranti in eccesso e devono essere lavati separatamente più volte prima di essere inclusi in carichi misti. Lavare sempre separatamente i capi bianchi e quelli colorati.
5. Le aree molto sporche, le macchie, ecc. devono essere pretrattate con detersivo liquido o smacchiatori.
6. Girare al rovescio i capi soggetti a pilling o con superfici in lana prima di inserirli nella macchina.



Diagramma 1



Diagramma 2

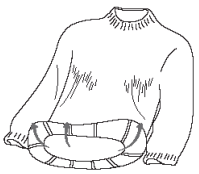

Diagramma 3

Inserire i vestiti nella lavatrice

Aprire e inserire il bucato disteso e in modo morbido nel tamburo. Mescolare capi grandi e piccoli migliora i risultati di lavaggio e aiuta a distribuire meglio il carico durante la centrifuga. Il miglior utilizzo di energia e acqua si ottiene con un carico completo. Tuttavia, non sovraccaricare la macchina, poiché ciò provoca pieghe e riduce l’efficacia del lavaggio.

Nota	**Assicurarsi che nessun indumento sia intrappolato tra la porta e la guarnizione.**

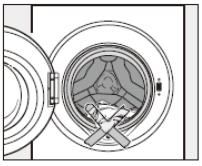

Come usare la lavatrice

Uso del cassetto del detersivo

1. Aprire il cassetto e aggiungere la quantità adeguata di detersivo nello scomparto principale contrassegnato con " " o " II

2. Aggiungere l'ammorbidente nello scomparto contrassegnato " " o " ". Non superare il livello massimo indicato.
3. Chiudere il cassetto.

La quantità corretta da dosare dipende da:

- La quantità di bucato
- Il livello di sporco del bucato
  - Leggermente sporco
    Nessuna macchia o sporco visibile. Potrebbe esserci un leggero odore corporeo.
  - Normalmente sporco
    Sporco visibile e/o alcune macchie leggere.
  - Molto sporco
    Macchie e sporco visibili e/o incrostazioni secche.
- Il livello di durezza dell'acqua.

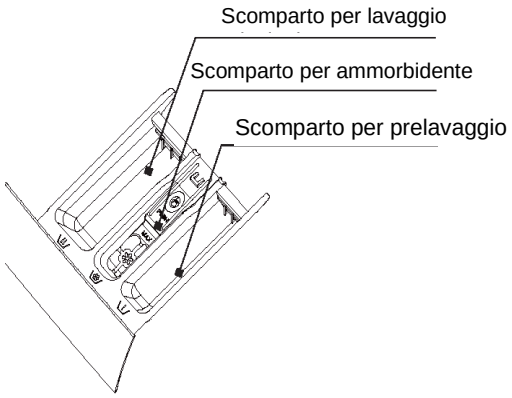

Nota	**Si consiglia di utilizzare detersivo in polvere a bassa schiuma per tutti i programmi di lavaggio a qualsiasi temperatura.**

Fasi di lavaggio

1. Aprire il rubinetto e collegare la corrente.
2. Aprire la porta e inserire i capi uno alla volta nel tamburo.
3. Chiudere la porta, mettere una quantità adeguata di detersivo e ammorbidente nel cassetto, quindi chiuderlo.
4. Selezionare il programma desiderato.
5. Premere il pulsante "Avvio/Pausa" per avviare la lavatrice.
6. Al termine del ciclo, verrà emesso un segnale acustico.

Nota	**Al termine del ciclo di lavaggio, la macchina passerà in modalità standby. Dopo 10 minuti senza interazione sul pannello di controllo, la macchina passerà alla modalità di risparmio energetico.**

Nota	**La lavatrice è dotata di un dispositivo di controllo del bilanciamento, che garantisce stabilità durante la centrifuga. Per proteggere la macchina, il sistema interviene se il bucato non è distribuito uniformemente nel tamburo. Il bucato viene redistribuito tramite la rotazione inversa del tamburo. Ciò può avvenire più volte finché il carico non è bilanciato e la centrifuga può riprendere normalmente. Se, dopo circa 20 minuti, il bucato non è ancora ben distribuito nel tamburo, la macchina non effettuerà la centrifuga. In tal caso, distribuire manualmente il carico e selezionare nuovamente il programma di centrifuga.**

Blocco porta

- Quando la macchina è in funzione, la porta è bloccata
- Quando la temperatura interna del tamburo supera i 60°C, la porta è bloccata.
- Quando l'acqua supera un certo livello, la porta è bloccata.
- Quando il ciclo di lavaggio è terminato, la porta viene sbloccata.

Importante:

Non tentare di aprire la porta quando il ciclo di lavaggio non è finito o se l'alimentazione viene interrotta durante il ciclo, poiché la temperatura interna può essere elevata e si rischia di scottarsi.

Scollegare la macchina dalla rete elettrica e rimuovere la spina dalla presa prima di effettuare la pulizia.

La lavatrice non deve essere lavata con getti d'acqua.

Pulizia dell'esterno

Pulire l'esterno con un detergente delicato non abrasivo o con acqua e sapone utilizzando un panno ben strizzato. Asciugare con un panno morbido.

Non usare solventi, detergenti abrasivi, detergenti per vetri o prodotti multiuso. Questi prodotti potrebbero danneggiare le superfici in plastica e altri componenti a causa delle sostanze chimiche contenute.

Il cestello della lavatrice

Pulire il cestello ogni 3 mesi utilizzando il programma "Pulizia tamburo".

Pulizia del cassetto

Rimuovere regolarmente i residui di detersivo. Pulire il cassetto seguendo questi passaggi:

- Estrarre il cassetto fino a sentire una resistenza. Premere il fermo di rilascio e contemporaneamente tirare completamente il cassetto fuori dalla macchina.
- Rimuovere il sifone dallo scomparto e pulirlo.
- Pulire il cassetto del detersivo con una spazzola e acqua calda.

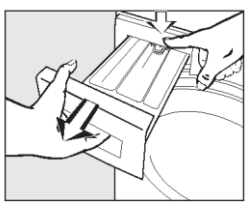
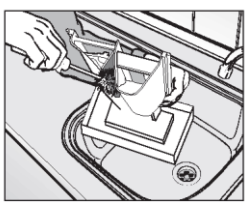

Pulizia dell'alloggiamento del cassetto

Usare uno scovolino per rimuovere i residui di detersivo all'interno dell'alloggiamento del cassetto.

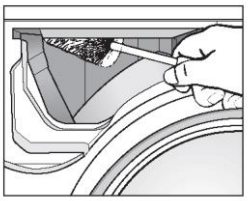

Pulizia del filtro d'ingresso dell'acqua

Usare pinze a becchi sottili per estrarre il filtro in plastica. Pulire, rimettere in sede in modo sicuro. Questi filtri devono essere controllati ogni 6 mesi circa, o più frequentemente se si verificano frequenti interruzioni nella fornitura d'acqua.

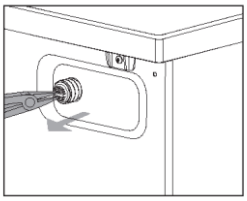

Nota	**Il filtro deve essere rimesso al suo posto dopo la pulizia.**

Pulizia del filtro della pompa di scarico

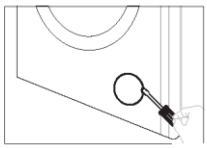

1. Scollegare la macchina dall'alimentazione elettrica, sollevare il braccio di bloccaggio con un cacciavite piatto e aprire il coperchio inferiore.



2. Posizionare un contenitore sotto la pompa. Svitare e rimuovere il filtro.

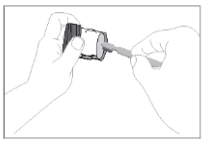

3. Pulire il filtro con attenzione.

Importante:

Se la macchina è esposta a temperature inferiori a 0°C, è necessario adottare alcune precauzioni.

Nota	**Il filtro deve essere pulito ogni 2 mesi o quando sullo schermo compare il messaggio di errore "E03".**

Guida alla risoluzione dei problemi

Problema	Codici di Errore	Possibile Causa	Soluzioni
L'acqua nella macchina impiega troppo tempo a riempirsi.	E01	1. Il rubinetto dell'acqua non è aperto. 2. Il tubo di scarico è posizionato in basso. 3. La valvola di ingresso dell'acqua è danneggiata.	1. Aprire il rubinetto dell'acqua. 2. Alzare il tubo. 3. Sostituire la valvola di ingresso dell'acqua.
C'è un allarme del blocco porta.	E02	1. La porta non è chiusa correttamente. 2. Capi incastrati tra la porta e la guarnizione. 3. Il blocco porta è danneggiato.	1. Chiudere bene la porta. 2. Inserire i capi nel tamburo. 3. Sostituire il blocco porta.
La macchina scarica l'acqua lentamente.	E03	1. Il tubo di scarico è schiacciato o piegato. 2. Il filtro della pompa di scarico è ostruito. 3. I tubi del sistema di scarico sono bloccati.	1. Controllare il tubo di scarico. 2. Pulire il filtro. 3. Controllare e pulire il sistema di scarico.
L'acqua trabocca dalla macchina / Il sensore dell'acqua funziona in modo anomalo.	E04	1. La valvola di ingresso dell'acqua è danneggiata. 2. Il collegamento tra sensore dell'acqua e cavo non è sicuro. 3. Il sensore dell'acqua è danneggiato.	1. Sostituire la valvola di ingresso dell'acqua. 2. Controllare il collegamento e assicurarsi che sia sicuro. 3. Sostituire il sensore dell'acqua.
Il motore non funziona.	E05	1. Il collegamento tra motore e cavo non è sicuro. 2. Il motore è in protezione per surriscaldamento. 3. Il motore è danneggiato.	1. Controllare il collegamento e assicurarsi che sia sicuro. 2. Controllare se la macchina è sovraccarica. Spegnere la macchina e riprovare quando il motore si sarà raffreddato. 3. Sostituire il motore.
C'è un guasto al riscaldatore.	E06	1. Il collegamento tra riscaldatore e cavo non è sicuro. 2. Il riscaldatore è danneggiato.	1. Controllare il collegamento e assicurarsi che sia sicuro. 2. Sostituire il riscaldatore.
C'è un guasto al sensore di temperatura.	E07	1. Il collegamento tra il sensore di temperatura e il cavo non è sicuro. 2. Il sensore di temperatura è danneggiato.	1. Controllare il collegamento e assicurarsi che sia sicuro. 2. Sostituire il sensore di temperatura.
Anomalia di tensione	E08	1. La tensione di rete è troppo alta o troppo bassa	Spegnere e riavviare dopo il ripristino della tensione
Errore di comunicazione	E09	1. Il cavo di comunicazione è danneggiato 2. La scheda display è danneggiata	1. Controllare se i cavi di comunicazione e i terminali sono danneggiati 2. Sostituire la scheda display

Guida alla risoluzione dei problemi

Problema	Codici di Errore	Possibile Causa	Soluzioni
Guasto alla scheda a frequenza variabile	E10	1. Il circuito della scheda di conversione di frequenza è danneggiato 2. La scheda di conversione di frequenza è difettosa	1. Controllare se i terminali della scheda di conversione di frequenza sono danneggiati 2. Sostituire il convertitore di frequenza
Livello dell'acqua alto	Sullo schermo compare “H L”.	1. Nello stato di sospensione, a causa dell'alto livello d'acqua nel cestello, non soddisfa le condizioni per l'apertura della porta, segnalando H L.	1. Il problema si risolverà quando il livello tornerà normale.
Temperatura alta	Sullo schermo compare “H t”.	1. Nello stato di sospensione, a causa dell'alta temperatura nel cestello, non soddisfa le condizioni per l'apertura della porta, segnalando H t.	1. Il problema si risolverà quando la temperatura tornerà normale.

Parametri

12KG

<table>
<tr><th colspan="6">Contenuto, ordine e formato della scheda informativa del prodotto</th></tr>
<tr><td colspan="6">Parametri generali del prodotto:</td></tr>
<tr><td>Parametro</td><td colspan="2">Valore</td><td>Parametro</td><td colspan="2">Valore</td></tr>
<tr><td rowspan="3">Capacità nominale (b) (kg)</td><td colspan="2" rowspan="3">12.0</td><td rowspan="3">Dimensioni in cm (a), (c)</td><td>Altezza</td><td>85</td></tr>
<tr><td>Larghezza</td><td>60</td></tr>
<tr><td>Profondità</td><td>64</td></tr>
<tr><td>Indice di efficienza energetica (b) (EEIW)</td><td colspan="2">52.0</td><td>Classe di efficienza energetica (b)</td><td colspan="2">A</td></tr>
<tr><td>Indice di efficienza di lavaggio (b)</td><td colspan="2">1.031</td><td>Efficacia del risciacquo (g/kg) (b)</td><td colspan="2">5.0</td></tr>
<tr><td>Consumo energetico in kWh per ciclo, basato sul programma eco 40-60 con un carico combinato pieno e parziale. Il consumo energetico effettivo dipenderà dall'uso dell'apparecchio.</td><td colspan="2">0.544</td><td>Consumo d'acqua in litri per ciclo, basato sul programma eco 40-60 con un carico combinato pieno e parziale. Il consumo d'acqua effettivo dipenderà dall'uso dell'apparecchio e dalla durezza dell'acqua.</td><td colspan="2">45</td></tr>
<tr><td rowspan="3">Temperatura massima all'interno del tessuto trattato (b) (°C)</td><td>Capacità nominale</td><td>40</td><td rowspan="3">Contenuto di umidità residua ponderata (b) (%)</td><td colspan="2" rowspan="3">53.9</td></tr>
<tr><td>Metà carico</td><td>32</td></tr>
<tr><td>Un quarto di carico</td><td>24</td></tr>
<tr><td rowspan="3">Velocità di centrifuga (b) (rpm)</td><td>Capacità nominale</td><td>1400</td><td rowspan="3">Classe di efficienza della centrifuga (b)</td><td colspan="2" rowspan="3">B</td></tr>
<tr><td>Metà carico</td><td>1400</td></tr>
<tr><td>Un quarto di carico</td><td>1400</td></tr>
<tr><td rowspan="3">Durata del programma (b) (h:min)</td><td>Capacità nominale</td><td>4:00</td><td rowspan="3">Tipo</td><td colspan="2" rowspan="3">Libera installazione</td></tr>
<tr><td>Metà carico</td><td>3:00</td></tr>
<tr><td>Un quarto di carico</td><td>3:00</td></tr>
<tr><td>Emissioni acustiche aeree nella fase di centrifuga (b) (dB(A) re 1 pW)</td><td colspan="2">72</td><td>Classe di emissione acustica aerea (b) (fase di centrifuga)</td><td colspan="2">A</td></tr>
<tr><td>Modalità off (W) (se applicabile)</td><td colspan="2">0.50</td><td>Modalità standby (W) (se applicabile)</td><td colspan="2">0.50</td></tr>
<tr><td>Avvio ritardato (W) (se applicabile)</td><td colspan="2">4.00</td><td>Standby con connessione di rete (W) (se applicabile)</td><td colspan="2">N/A</td></tr>
<tr><td colspan="5">Durata minima della garanzia offerta dal fornitore (a), (c):</td><td>Non fornito</td></tr>
<tr><td colspan="5">Questo prodotto è stato progettato per rilasciare ioni d'argento durante il ciclo di lavaggio</td><td>No</td></tr>
<tr><td colspan="6">Informazioni aggiuntive (a), (c): Link al sito web del fornitore, dove si trovano le informazioni di cui al punto 9 dell'allegato II del regolamento (UE) 2019/2023(1) della Commissione:</td></tr>
<tr><td colspan="6">(a) questo elemento non è considerato rilevante ai fini dell'articolo 2, paragrafo 6, del regolamento (UE) 2017/1369.
(b) per il programma eco 40-60.
(c) le modifiche a questa voce non sono considerate rilevanti ai fini dell'articolo 4, paragrafo 4, del regolamento (UE) 2017/1369.
(d) se la banca dati dei prodotti genera automaticamente il contenuto definitivo di questa cella, il fornitore non deve inserire questi dati.</td></tr>
</table>

Parametri

12KG

PARAMETRO	UNITÀ	VALORE
Capacità nominale per il programma Eco 40-60, con incrementi di 0,5 kg	kg	12.0
Consumo energetico del programma Eco 40-60 alla capacità nominale	kWh/ciclo	1.180
Consumo energetico del programma Eco 40-60 alla metà della capacità nominale	kWh/ciclo	0.585
Consumo energetico del programma Eco 40-60 a un quarto della capacità nominale	kWh/ciclo	0.270
Consumo energetico ponderato del programma Eco 40-60	kWh/ciclo	0.544
Consumo energetico standard del programma Eco 40-60 (SCEw)	kWh/ciclo	1.047
Indice di efficienza energetica	-	52.0
Consumo d'acqua del programma Eco 40-60 alla capacità nominale	L/ciclo	57.0
Consumo d'acqua del programma Eco 40-60 alla metà della capacità nominale	L/ciclo	47.0
Consumo d'acqua del programma Eco 40-60 a un quarto della capacità nominale	L/ciclo	40.0
Consumo d'acqua ponderato	L/ciclo	45
Indice di efficienza di lavaggio del programma Eco 40-60 alla capacità nominale	-	1.031
Indice di efficienza di lavaggio del programma Eco 40-60 alla metà della capacità nominale	-	1.031
Indice di efficienza di lavaggio del programma Eco 40-60 a un quarto della capacità nominale		1.031
Efficacia del risciacquo del programma Eco 40-60 alla capacità nominale	g/kg	5.0
Efficacia del risciacquo del programma Eco 40-60 alla metà della capacità nominale	g/kg	5.0
Efficacia del risciacquo del programma Eco 40-60 a un quarto della capacità nominale	g/kg	5.0
Durata del programma Eco 40-60 alla capacità nominale	h:min	4:00
Durata del programma Eco 40-60 alla metà della capacità nominale	h:min	3:00
Durata del programma Eco 40-60 a un quarto della capacità nominale	h:min	3:00
Temperatura raggiunta per almeno 5 minuti all'interno del carico durante il programma Eco 40-60 alla capacità nominale	°C	40
Temperatura raggiunta per almeno 5 minuti all'interno del carico durante il programma Eco 40-60 alla metà della capacità nominale	°C	32
Temperatura raggiunta per almeno 5 minuti all'interno del carico durante il programma Eco 40-60 a un quarto della capacità nominale	°C	24

Parametri

12KG

PARAMETRO	UNITÀ	VALORE
Velocità di centrifuga nella fase di centrifuga del programma Eco 40-60 alla capacità nominale	rpm	1400
Velocità di centrifuga nella fase di centrifuga del programma Eco 40-60 alla metà della capacità nominale	rpm	1400
Velocità di centrifuga nella fase di centrifuga del programma Eco 40-60 a un quarto della capacità nominale	rpm	1400
Contenuto di umidità residua ponderata (b) (%)	%	53.9
Emissioni acustiche aeree durante il programma Eco 40-60 (fase di centrifuga)	dB(A) re 1 pW	72
Consumo energetico in "modalità off"	W	0.50
Consumo energetico in 'modalità standby'	W	N/A
La "modalità standby" include la visualizzazione delle informazioni?	—	N/A
Consumo energetico in "modalità standby" in condizioni di standby di rete (se applicabile)	w	N/A
Consumo energetico in modalità "avvio ritardato" (se applicabile)	w	4.00

Alimentazione	220-240V~, 50Hz
Potenza Nominale	**1600W**
Pressione Dell'acqua	**0.02-0.8MPa**
Peso netto / Peso lordo	**65kg/69kg**
Dimensioni esterne (WxDxH) mm	**647X712X890**

Il programma Eco 40-60 è in grado di lavare insieme nello stesso ciclo capi di cotone normalmente sporchi dichiarati lavabili a 40°C o 60°C; questo programma viene utilizzato per valutare la conformità alla normativa UE in materia di ecodesign.

I programmi più efficienti in termini di consumo energetico sono generalmente quelli che operano a temperature più basse e con una durata maggiore.

Schema Elettrico

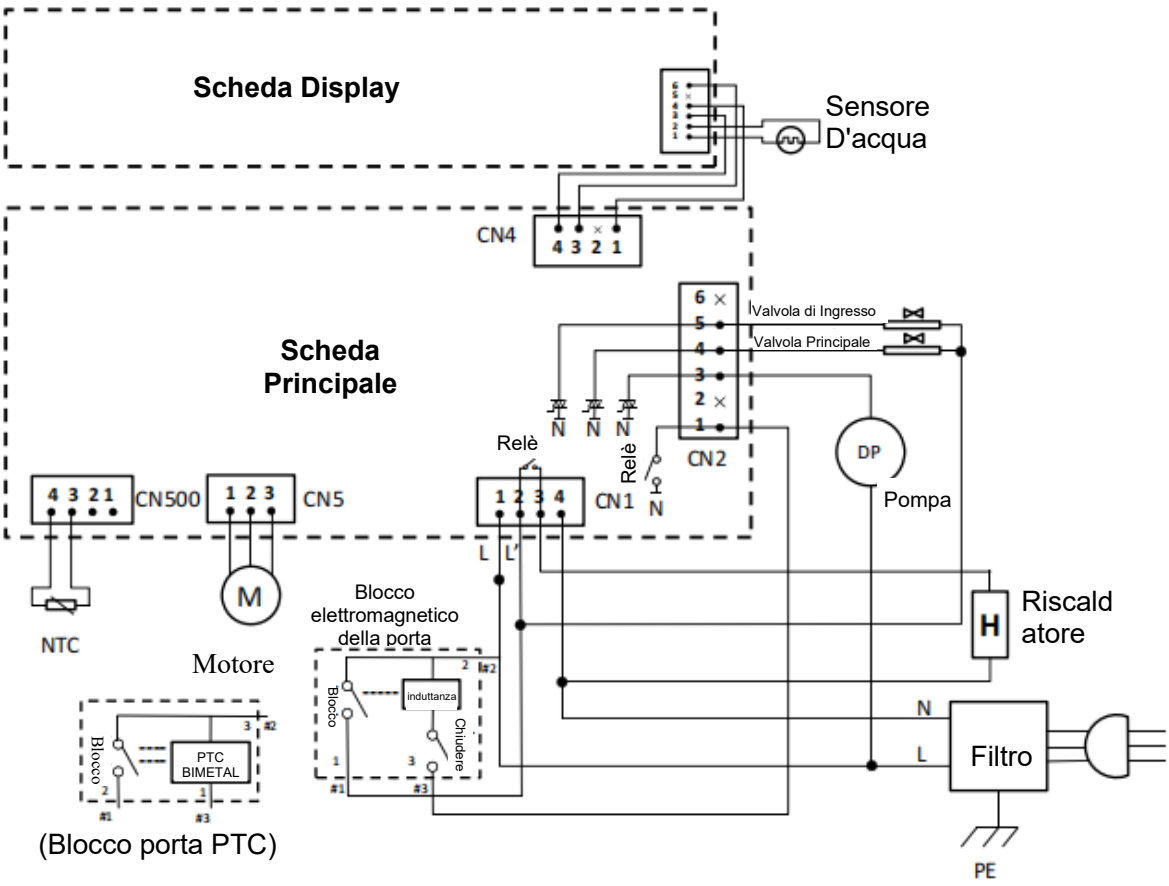

Smaltimento corretto di questo prodotto	
	Questo simbolo sul prodotto o sul suo imballaggio indica che il prodotto non deve essere smaltito con i rifiuti domestici. Deve invece essere conferito presso un apposito punto di raccolta per il riciclaggio delle apparecchiature elettriche ed elettroniche, garantendo così il corretto smaltimento del prodotto. Deve essere smaltito presso un punto di raccolta adeguato per il riciclo delle apparecchiature elettriche ed elettroniche. Uno smaltimento corretto aiuta a prevenire conseguenze negative per l'ambiente e la salute umana. Per ulteriori informazioni, contattare il proprio comune, il servizio di smaltimento rifiuti domestici o il negozio presso cui è stato acquistato il prodotto.

Importante:

Se la macchina è esposta a temperature inferiori a 0°C, è necessario adottare alcune precauzioni.

1. **Chiudere il rubinetto dell'acqua.**
2. **Svitare il tubo di alimentazione.**
3. **Sganciare il tubo di scarico dal supporto posteriore e posizionare l'estremità di questo tubo e quella del tubo di alimentazione in una bacinella. Eseguire il programma di centrifuga.**
4. **Scollegare l'apparecchio.**
5. **Avvitare il tubo di ingresso e riposizionare il tubo di scarico.**
6. **Quando si intende riavviare la macchina, assicurarsi che la temperatura ambiente sia superiore a 0°C.**

SVAN TRADING S.L.

Imported by B73737553
Av. Altos Hornos S/N. Pto. Sagunto (46520). Valencia, España.
info@svanelectro.com
ES 960600034 | PT 00351300305065

svan

Automatische Waschmaschine

BENUTZERHANDBUCH

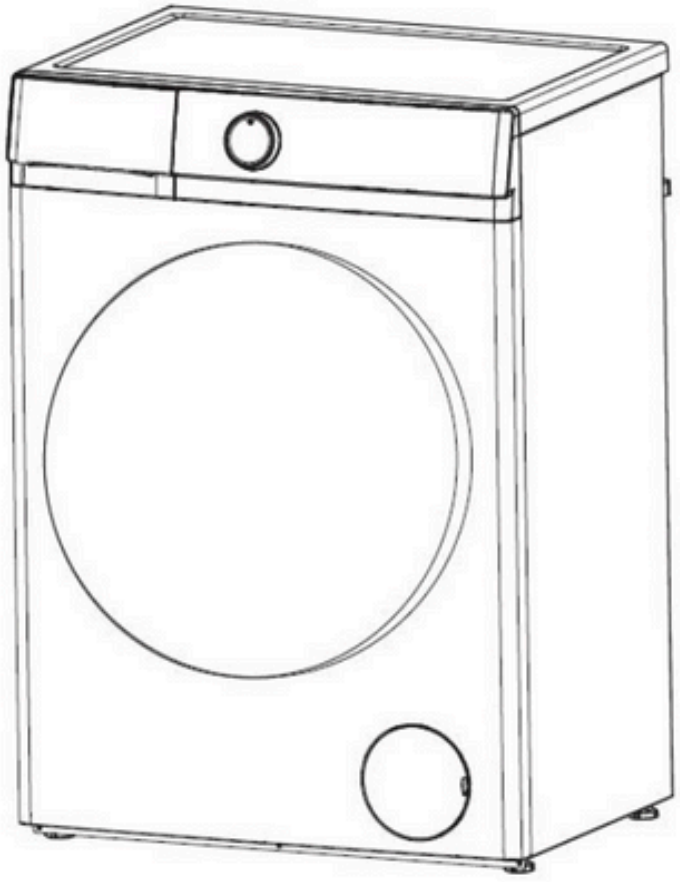

Modell: SL12401AIDVB

Wir danken Ihnen, dass Sie sich für unsere Waschmaschine entschieden haben. Bitte lesen Sie dieses Handbuch sorgfältig durch, bevor Sie das Gerät zum ersten Mal installieren und benutzen.

VORWORT

Diese Waschmaschine entspricht den geltenden Sicherheitsvorschriften. Eine unsachgemäße Verwendung kann jedoch zu Personen- und Sachschäden führen.

Um das Risiko von Unfällen und Schäden an der Waschmaschine zu vermeiden, lesen Sie bitte diese Anleitung vor der ersten Benutzung sorgfältig durch. Sie enthalten wichtige Informationen zu Installation, Sicherheit, Gebrauch und Wartung.

Bewahren Sie dieses Handbuch zum späteren Nachschlagen auf.

Inhalt

Sicherheitshinweise 1

Teile und Merkmale 4

Einrichtung 5

Die Funktionen des Bedienfelds 8

Verwendung der Waschmaschine 11

Sauberkeit und Wartung 13

Anleitung zur Fehlersuche 15

Parameter 17

Elektrisches Diagramm 20

Sicherheitshinweise

WARNUNG



Lesen Sie diese Sicherheitshinweise vor dem Gebrauch sorgfältig durch und machen Sie sich mit ihnen vertraut. Die hier aufgeführten Punkte sind sehr wichtige Sicherheitsvorkehrungen, die unbedingt beachtet werden müssen. Für Schäden, die durch Nichtbeachtung der Warn- und Sicherheitshinweise oder durch unsachgemäßen Gebrauch oder Betrieb entstehen, übernehmen wir keine Haftung.

Die Reinigung und Wartung durch den Benutzer darf nicht von Kindern ohne Aufsicht durchgeführt werden. Kinder unter 3 Jahren sollten ferngehalten werden, wenn sie nicht ständig beaufsichtigt werden. Es sind die neuen, mit dem Gerät gelieferten Schläuche zu verwenden; die alten Schläuche dürfen nicht wiederverwendet werden.

Dieses Gerät ist nicht dafür bestimmt, durch Personen (einschließlich Kinder) mit eingeschränkten physischen, sensorischen oder geistigen Fähigkeiten oder mangels Erfahrung und mangels Wissen benutzt zu werden, es sei denn, sie werden durch eine für ihre Sicherheit zuständige Person beaufsichtigt oder erhielten von ihr Anweisungen, wie das Gerät zu benutzen ist. Kinder sollten beaufsichtigt werden, um sicherzustellen, dass sie nicht mit dem Gerät spielen. Dieses Gerät kann von Kindern ab 8 Jahren und Personen mit eingeschränkten körperlichen, sensorischen oder geistigen Fähigkeiten oder mangelnden Kenntnissen verwendet werden, wenn sie beaufsichtigt oder in die sichere Verwendung des Geräts eingewiesen wurden und die damit verbundenen Gefahren kennen. Kinder dürfen nicht mit dem Gerät spielen. Die Reinigung und Wartung durch den Benutzer darf nicht von Kindern ohne Aufsicht durchgeführt werden.

Dieses Gerät ist für die Verwendung in Haushalten und ähnlichen Anwendungen vorgesehen, wie z. B.:

-küchenbereiche für Mitarbeiter in Geschäften, Büros und anderen Arbeitsumgebungen;

-bauernhäuser;

-von Kunden in Hotels, Motels und anderen Wohnumgebungen;

-bed-and-Breakfast-Umgebungen;

-bereiche für die gemeinschaftliche Nutzung in Wohnblocks oder in Waschsalons.

Bei Waschmaschinen mit Lüftungsöffnungen am Sockel können die Waschmaschinen nicht auf dem Teppich gewaschen werden.

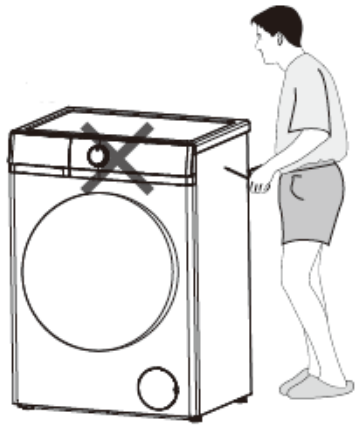

- Überprüfen Sie die Waschmaschine vor der Inbetriebnahme auf äußerlich erkennbare Schäden. Eine beschädigte Waschmaschine darf nicht installiert oder benutzt werden.
- Stellen Sie vor dem Anschließen der Waschmaschine sicher, dass die Anschlussdaten auf dem Typenschild (Spannung und Stromstärke) mit der Stromversorgung übereinstimmen. Wenden Sie sich im Zweifelsfall an einen qualifizierten Elektriker.
- Die elektrische Sicherheit dieser Waschmaschine kann nur gewährleistet werden, wenn zwischen ihr und einem wirksamen Erdungssystem, das den aktuellen lokalen und nationalen Sicherheitsvorschriften entspricht, ein durchgehender Stromdurchgang besteht. Es ist äußerst wichtig, dass diese grundlegende Sicherheitsanforderung vorhanden ist und regelmäßig geprüft wird. Im Zweifelsfall sollte die Hausinstallation von einem qualifizierten Elektriker überprüft werden. Der Hersteller kann nicht für die Folgen eines unzureichenden Erdungssystems haftbar gemacht werden.
- Schließen Sie die Waschmaschine nicht an das Stromnetz an durch ein Verlängerungskabel. Verlängerungskabel gewährleisten nicht die erforderliche Sicherheit des Geräts.
- Durch nicht autorisierte Reparaturen können unvorhergesehene Gefahren für den Benutzer entstehen, für die der Hersteller keine Haftung übernimmt. Reparaturen dürfen nur von einem zugelassenen Servicetechniker durchgeführt werden.

Stellen Sie sicher, dass die Maschine erst nach Durchführung von Wartungs- oder Reparaturarbeiten mit Strom versorgt wird.

- **Wenn das Netzkabel beschädigt ist, muss es vom Hersteller, seinem Kundendienst oder ähnlich qualifizierten Personen ersetzt werden, um Gefahren zu vermeiden.**

Sicherheitshinweise

Wenn das Anschlusskabel beschädigt oder gebrochen ist, darf es nur von einem zugelassenen Servicetechniker ausgetauscht werden, um den Benutzer vor Gefahren zu schützen.

Defekte Bauteile dürfen nur durch Original-Ersatzteile des Herstellers ersetzt werden. Nur wenn diese Teile eingebaut sind, kann der Sicherheitsstandard der Maschine gewährleistet werden.

Reparaturen dürfen nur vom Hersteller, seinem Kundendienst oder ähnlich qualifizierten Personen durchgeführt werden, um eine Gefährdung zu vermeiden. Der Hersteller haftet nicht für Schäden, die durch Eingriffe von nicht autorisierten Personen verursacht werden.

Versuchen Sie niemals, ein defektes oder vermutlich defektes Gerät zu reparieren. Sie können Ihr eigenes Leben und das Leben künftiger Nutzer in Gefahr bringen. Diese Reparaturarbeiten dürfen nur von autorisiertem Fachpersonal durchgeführt werden.

Der Messstift leuchtet

- ► Bitte verwenden Sie eine qualifizierte Spezial-Dreifachsteckdose.
- ► Vergewissern Sie sich, dass das Erdungsloch der Dreifachsteckdose nicht belastet ist.
- ► Vergewissern Sie sich, dass die Erdungsbohrung der Drei-Flach-Steckdose gut geerdet ist.
- ► Wenn Sie die oben genannten Bedingungen nicht erfüllen, sollten Sie einen professionellen Elektriker aufsuchen, um den Fehler zu beheben, bevor Sie die Waschmaschine benutzen.

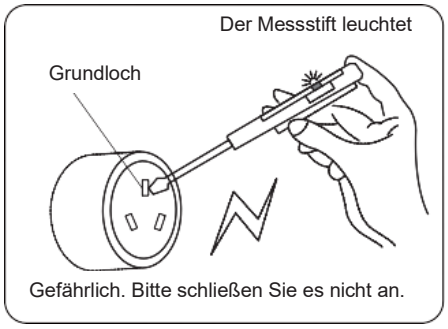

Notiz	**DIESE WASCHMASCHINE MUSS GEERDET SEIN.**

Technische Parameter

Parameter \ Modell	SL12401AIDVB
Strom	220-240V~/50Hz
Waschleistung	12kg
Nennleistung	1600W
Wasserdruck	0.02-0.8MPa
Nettogewicht /Bruttogewicht	65kg/69kg

Der Garantiezeitraum für Ersatzteile beträgt 2 Jahre. Wenn Sie einen Ersatz benötigen, wenden Sie sich bitte an unseren Kundendienst.

Für professionelle Reparaturen wenden Sie sich bitte an unseren Kundendienst.

Web	
Adresse	
Telefon	960600034
E-Mail	info@svanelectro.com

Sicherheitshinweise

WARNUNG

Korrekte Verwendung

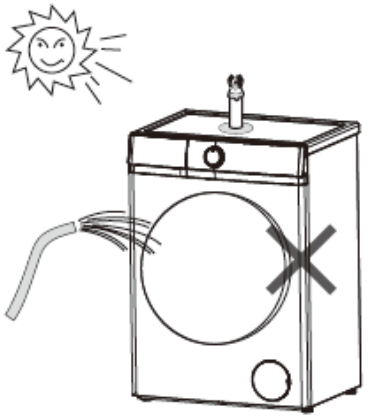

- Um Verletzungen oder Schäden an der Waschmaschine zu vermeiden, stellen Sie sie nicht an einem feuchten Ort auf, an dem sie Regen ausgesetzt ist.
- Stellen Sie die Waschmaschine nicht an einem Ort auf, an dem sie direkter Sonneneinstrahlung ausgesetzt ist, da hierdurch Kunststoff oder Komponenten beschädigt werden. Dadurch wird die Lebensdauer Ihrer Waschmaschine verkürzt.
- Stellen Sie die Waschmaschine nicht an Orten auf, an denen Temperaturen unter dem Gefrierpunkt auftreten können. Gefrorene Schläuche können platzen oder reißen. Bei Temperaturen unter dem Gefrierpunkt kann die Zuverlässigkeit der elektronischen Steuereinheit beeinträchtigt sein.
- Bespritzen Sie die Waschmaschine beim Reinigen nicht mit Wasser.
- Halten Sie die Waschmaschine von Feuer oder Wärmequellen fern.
- Stellen Sie vor der ersten Inbetriebnahme der Waschmaschine sicher, dass die Transportsicherungen an der Rückseite der Maschine entfernt wurden. Während des Schleuderns können noch vorhandene Transportsicherungen zu Schäden an der Maschine und an angrenzenden Möbeln oder Geräten führen.
- Bei längerem Nichtgebrauch der Maschine (z. B. Urlaub) den Wasserhahn schließen, insbesondere wenn sich in unmittelbarer Nähe kein Bodenablauf (Gully) befindet.
- Achten Sie darauf, dass keine Fremdkörper (z. B. Nägel, Nadeln, Münzen, Büroklammern) mit der Wäsche in die Maschine gelangen. Diese können Bauteile der Maschine (z. B. Trommel) beschädigen, was wiederum zu Schäden an der Wäsche führen kann.
- Wasserabweisende Gegenstände (z. B. Regenmäntel) nicht in der Waschmaschine waschen.
- Entnehmen Sie die Wäsche erst aus der Waschmaschine, wenn sich die Trommel nicht mehr dreht. Das Greifen in ein sich bewegendes Fass ist äußerst gefährlich und kann zu Verletzungen führen.
- Steigen Sie nicht auf die Waschmaschine und legen Sie keine Gegenstände darauf, da diese herunterfallen und beschädigt werden können und die Kunststoffteile der oberen Abdeckung verformen können.
- Das elektromagnetische Türschloss kann aus Sicherheitsgründen für zwei Minuten entriegelt werden, wenn die Anzeige endet oder die Tür geöffnet werden muss.

Sicherheit bei Kindern



- Halten Sie Kinder stets von der Waschmaschine fern. Um die Gefahr von Verletzungen zu vermeiden, dürfen Kinder nicht auf dem Gerät oder in seiner Nähe spielen oder mit den Bedienelementen spielen. Beaufsichtigen Sie Kinder während der Verwendung.
- Ältere Kinder dürfen die Waschmaschine nur benutzen, wenn ihnen die Bedienung klar erklärt wurde und sie in der Lage sind, die Waschmaschine sicher zu bedienen und die Gefahren einer Fehlbedienung erkennen.
- Bedenken Sie bei Maschinen mit Bullaugentür, dass das Bullaugenglas beim Waschen bei sehr hohen Temperaturen heiß wird. Lassen Sie Kinder es nicht berühren.

Teile und Merkmale

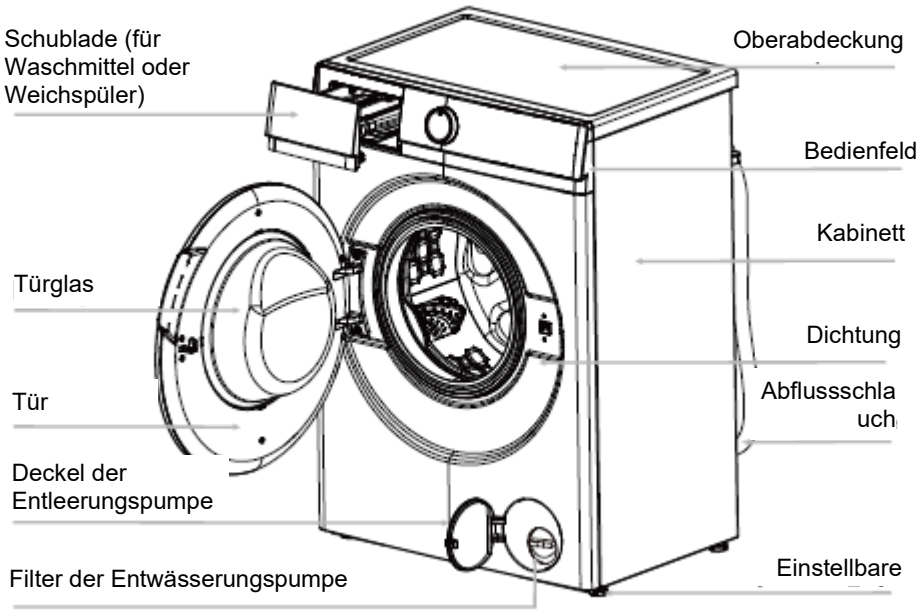

Notiz	**Schrauben Sie den Filter der Ablaufpumpe ab, damit das Wasser ablaufen kann, wenn die Maschine längere Zeit nicht benutzt wird.**

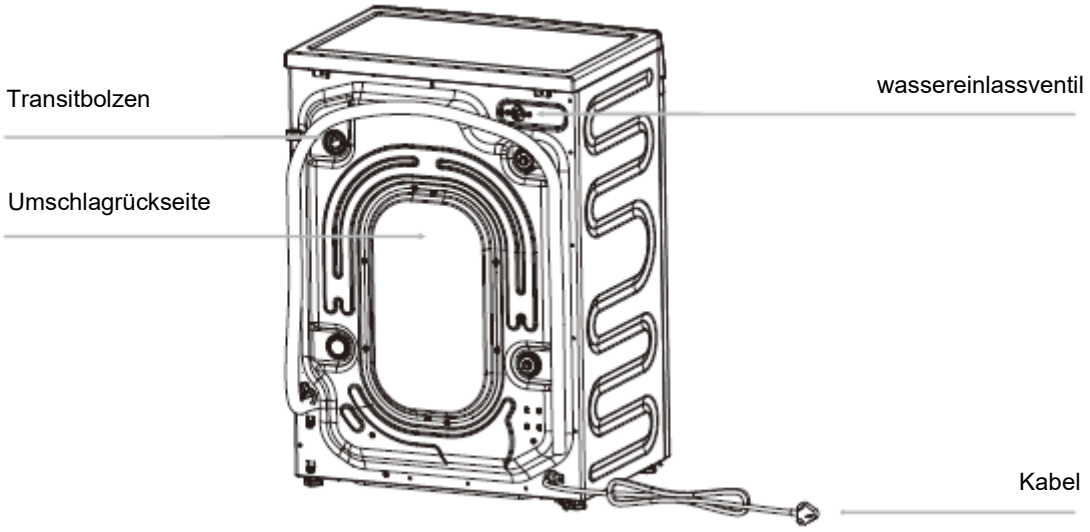

Notiz	**Die Zeichnung der Maschine in der Bedienungsanleitung dient nur als Anhaltspunkt und kann von der gekauften Ausführung abweichen.** **wenn das Netzkabel beschädigt ist, muss es vom Hersteller, seinem Kundendienst oder einer ähnlich qualifizierten Person ersetzt werden, um Gefahren zu vermeiden.**

Einrichtung

Backout-Verpackung

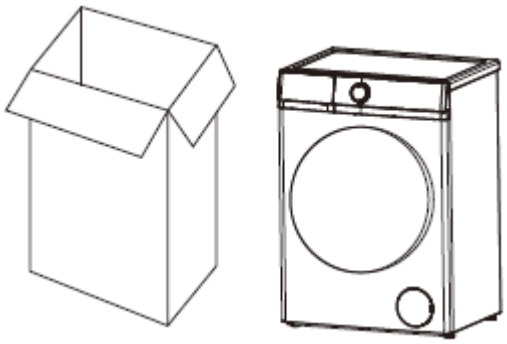

- Entfernen Sie die gesamte Verpackung (einschließlich der Schaumstoffbasis), da es sonst zu Vibrationen und Geräuschen kommen kann.
- Entsorgen Sie die gesamte Sicherheitsverpackung und bewahren Sie sie außerhalb der Reichweite von Kindern auf. Erstickungsgefahr!
- Es ist normal, dass sich Wassertropfen auf der Verpackungstüte und dem Türglas bilden. Diese entstehen durch das Wasser, das zum Ausprobieren in der Wanne zurückgelassen wurde.

Zubehör

Vergewissern Sie sich, dass Sie alle unten aufgeführten Artikel erhalten haben.

Zubehör	Name	Anzahl.	Zubehör	Name	Anzahl.
	Ansaugschlauch	1	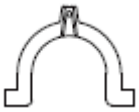	"U"-Stück	1
	transitbolzenkappen	4		Handbuch	1

Entfernen von Transitbolzen

- Entfernen Sie mit Werkzeug alle Transportschrauben an der Rückseite der Maschine.
- Verschließen Sie die Löcher mit den mitgelieferten Kappen für Transportschrauben.

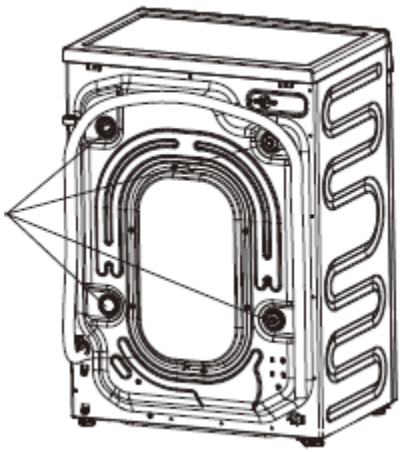

Notiz	**Wenn die Transitbolzen nicht entfernt werden, kann es zu starken Vibrationen, Geräuschen oder Ausfällen kommen.**

- Bewahren Sie die Transportschrauben für zukünftige Transporte auf. Bei jedem Transport der Maschine müssen die Transportschrauben wieder angebracht werden.

Einrichtung

Anforderung an den Installationsort

- Als Aufstellfläche für eine Waschmaschine eignet sich am besten ein Betonboden, der beim Schleudern deutlich weniger Vibrationen ausgesetzt ist als Holzdielen oder Teppichböden.
- Die Maschine muss waagerecht und sicher stehen. Der Abstand zwischen Maschine und Wand muss mehr als 10 cm betragen.
- Um Vibrationen beim Schleudern zu vermeiden, sollte die Maschine nicht auf weichen Bodenbelägen aufgestellt werden.

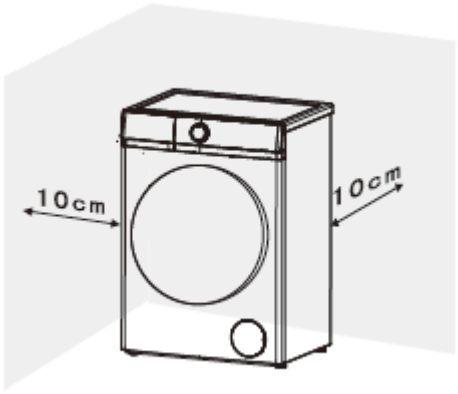

Einstellung des Niveaus

Um einen sicheren und ordnungsgemäßen Betrieb zu gewährleisten, muss die Maschine absolut eben auf allen vier Füßen stehen. Eine falsche Installation kann zu Vibrationen und Lärm führen und dazu, dass sich die Maschine bewegt.

So gehen Sie vor, wenn die Maschine nicht waagerecht steht:

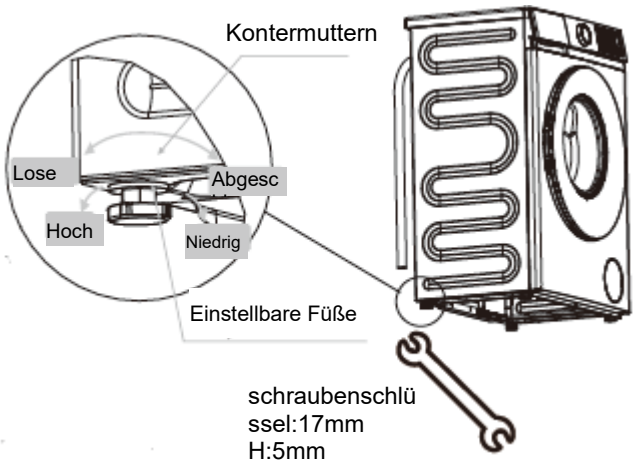

- Drehen Sie die Kontermutter mit dem Schraubenschlüssel im Uhrzeigersinn. Drehen Sie dann die Kontermuttern zusammen mit den Einstellfüßen, um sie abzuschrauben.
- Halten Sie die Einstellfüße mit einer Rohrzange fest. Drehen Sie die Kontermutter erneut mit dem Schraubenschlüssel, bis sie fest am Gehäuse anliegt.
- Lösen Sie die Kontermuttern mit einem 17 mm und 5 mm dicken Schraubenschlüssel.

Notiz	**Vibrationen und Geräusche können auftreten, wenn die verstellbaren Füße nicht fest auf dem Boden aufliegen.**

Anschluss für Abflussschlauch

1. Direkt in ein Waschbecken

Wenn der Auslassstutzen noch nicht verwendet wurde, entfernen Sie einen eventuell vorhandenen Verschlussstopfen.

Schieben Sie den Ablaufschlauch auf den Hahn und sichern Sie ihn bei Bedarf mit einer Klammer. Achten Sie darauf, dass im Ablaufschlauch *eine* Schlaufe gebildet wird, damit kein Abwasser aus dem Waschbecken in die Waschmaschine gelangt.

Bei Bedarf kann der Ablaufschlauch auf eine Länge von 4 m verlängert werden.

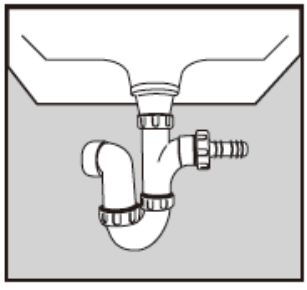

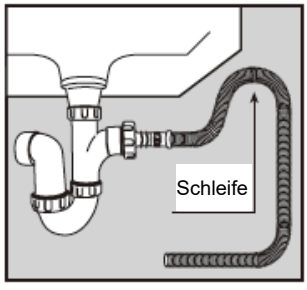

2. Sicher mit einem Standrohr verbunden

   Formen Sie zunächst mit dem mitgelieferten U-Stück einen Haken in das Ende des Ablaufschlauchs.

   Stecken Sie den Abflussschlauch in Ihr Standrohr, das einen Innendurchmesser von ca. 30 mm haben sollte, um sicherzustellen, dass zwischen dem Abflussschlauch und dem Standrohr ein Luftspalt vorhanden ist.

   Bei der Einleitung in ein Standrohr ist darauf zu achten, dass sich die Oberkante des Standrohrs nicht mehr als 90 cm und nicht weniger als 60 cm über dem Boden befindet.

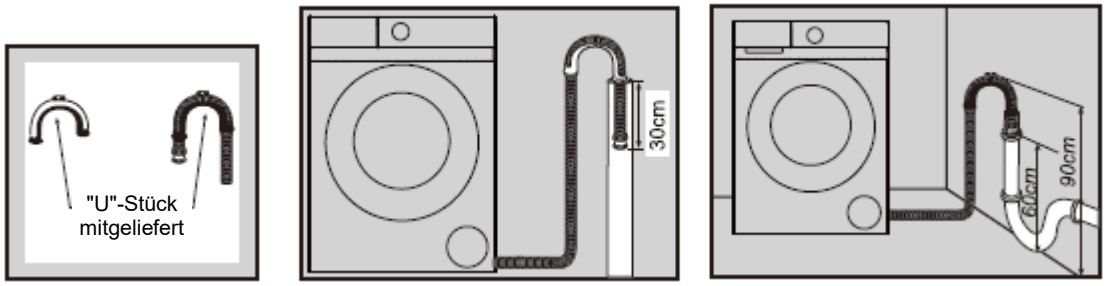

Anschluss für den Wasserzulauf

Wählen Sie den passenden Wasserhahn aus und achten Sie darauf, dass die Auslauffläche flach ist.

Schließen Sie den mit der Maschine gelieferten Zulaufschlauch an einen Wasserhahn mit 3/4"-Gewinde an.

Verwenden Sie keine zuvor verwendeten Schläuche.

Die Installation sollte den Anforderungen der örtlichen Wasserbehörde und den Bauvorschriften entsprechen.

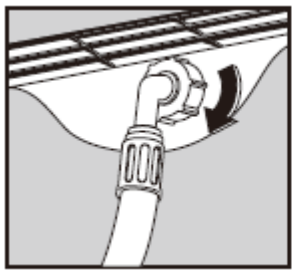

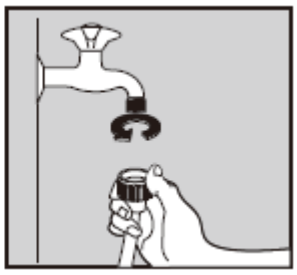

Wenn sich auf der Rückseite der Maschine ein Einlassventil befindet, muss es an eine Kaltwasserleitung angeschlossen werden.

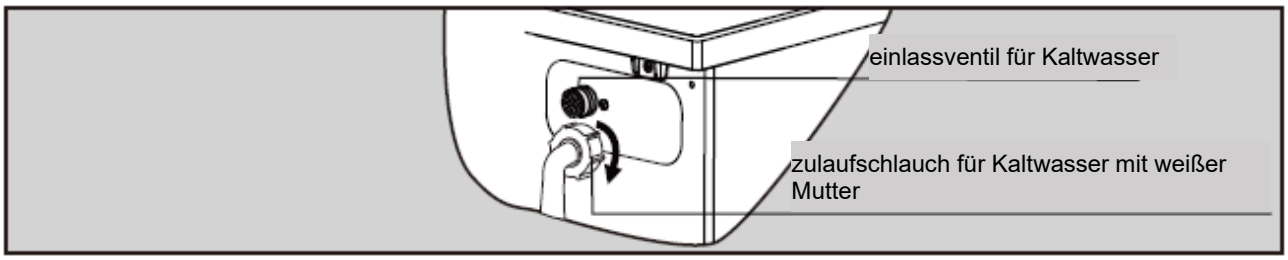

Die Funktionen des Bedienfelds

B4 Bedienfeld



1 Sendungen: Seite 10 2 Anzeige: Seite 8 3 Knöpfe: Seite 9

Anzeige

Das Display zeigt die aktuellen Einstellungen, Optionen oder relevanten Informationen an.

18:88	Das digitale Display kann anzeigen: ● Dauer des Programms ● Geschwindigkeit ● Temp. ● Spülzeiten ● Verzögerungszeit ● Fehlercodes
	Verzögerungszeit: Das Lämpchen unter diesem Symbol leuchtet auf, sobald das Display die Verzögerungszeit anzeigt.
	Türverriegelung: Das Licht unter diesem Symbol leuchtet, wenn die Türverriegelung funktioniert.
	Dampfreinigung: Das Licht unter diesem Symbol leuchtet, wenn die Dampfreinigungsfunktion ausgewählt ist
	Spülen+: Dieses Symbol leuchtet, wenn es ausgewählt ist. Ein weiteres Mal spülen.
	Intelligentes Waschen.

Die Funktionen des Bedienfelds

Buttons

Nachfolgend finden Sie eine Beschreibung der Tasten und ihrer Einstellmöglichkeiten.

1. Geschwindigkeit

Drücken Sie diese Taste wiederholt, um die Schleudergeschwindigkeit zu ändern.

2. Temp.

Drücken Drücken Sie diese Taste wiederholt, um die Waschtemperatur zu ändern.

3. Spülen+

Drücken Drücken Sie diese Taste wiederholt, um die Spülzeiten zu ändern.

4. Verzögerung

Drücken Drücken Sie diese Taste wiederholt, um die Verzögerungszeit zu ändern.

5. Smart

Nach dem Drücken der Ein/Aus-Taste drücken Sie die Taste, und die Maschine stellt automatisch den Wasserstand und die Waschzeit ein.

6. Start/Pause

Drücken Sie diese Taste, um einen Waschzyklus zu starten oder zu unterbrechen.

7. Start/Pause

Um die Wäsche während eines Waschgangs nachzufüllen, halten Sie diese Taste 3 Sekunden lang gedrückt; die Maschine entleert sich, wenn der Wasserstand zu hoch ist. Die Nachladefunktion ist nicht verfügbar, wenn die Wassertemperatur zu hoch ist.

8 Strom

Drücken Sie diese Taste, um die Waschmaschine einzuschalten. Drücken Sie die Taste erneut, um die Waschmaschine auszuschalten.

9. Dampf

Durch Drücken dieser Taste wird die Sterilisations- und Waschleistung der Maschine erhöht.

(Notiz: Diese Funktion gilt nicht für Chemiefasern oder Wolle.

⚠ Notiz	Zu Ihrer Sicherheit berühren Sie während des Betriebs nicht die „Power“-Taste und entnehmen Sie keine Kleidung. Denn die Wassertemperatur kann hoch sein und Sie verbrühen. Die Türverriegelung öffnet sich automatisch am Ende eines Waschgangs, während die Temperatur der Trommel abgekühlt wird.

Die Funktionen des Bedienfelds

Programme

Optionen und Funktionen für Programme

12KG

Programm	Maximale Beladung	Max. Temp. (°C)	Maximale Schleuderdrehzahl (U/min)	Waschtyp und Empfehlungen
Mix.	8	60	1400	Leicht bis normal verschmutzte robuste Wäsche aus Baumwolle, Leinen, synthetischen Fasern und deren Mischungen. Waschen Sie nur ähnliche Farben zusammen in einer Ladung.
Eco 40-60	12	- -	1400	Normal verschmutzte Baumwollwäsche. Das vorteilhafteste Programm in Bezug auf den kombinierten Wasser- und Energieverbrauch. Basis für die auf dem Energielabel angegebenen Werte.
20°C	12	20	1400	Baumwolle, Leinen oder Baumwollmischgewebe
Baumwolle	12	90	1400	Baumwolle, Leinen oder Baumwollmischgewebe
Schnell 30'	6	- -	1000	Kleine Ladungen von Artikeln, die frische Wäsche benötigen und im Baumwollprogramm gewaschen werden können.
Schnell 15'	3	- -	1000	Kleine Ladungen von Artikeln, die frische Wäsche benötigen und im Baumwollprogramm gewaschen werden können.
Drum Clean	0	90	600	Dieses Programm wird verwendet, um die Trommel zu reinigen. Legen Sie während dieses Programms keine Kleidung in die Trommel.
Sport	--	60	1400	Wird zum Waschen von Schweißflecken und Schmutz auf Outdoor-Sportbekleidung verwendet.
Bettdecke	--	60	1000	Wird zum Reinigen von Bettdeckenstoffen verwendet.
Daunen	--	40	600	Wird zum Reinigen von Daunenstoffen verwendet.
Wolle	--	30	600	Für die Reinigung von Wollstoffen.
Sterilisieren	--	90	800	Waschen bei hoher Temperatur.
Spülen + Schleudern	--	--	1400	Dieses Programm kann zum Spülen von Kleidungsstücken verwendet werden. Kein Waschmittel hinzufügen.
Schleudern	--	--	1400	Getrenntes Schleudern für Baumwoll- und Leinenartikel.

Lärm und verbleibender Feuchtigkeitsgehalt werden durch die Schleuderdrehzahl beeinflusst: je höher die Schleuderdrehzahl in der Schleuderphase, desto höher der Lärm und desto niedriger der verbleibende Feuchtigkeitsgehalt. Die tatsächliche Wassertemperatur kann von der angegebenen Zirkulationstemperatur abweichen.

Verwendung der Waschmaschine

Vor dem ersten Waschen der Wäsche müssen Sie einen kompletten Waschgang ohne Wäsche durchführen. Um dies zu tun:

1. Schließen Sie den Strom an und drehen Sie den Wasserhahn auf.
2. Wählen Sie die Taste "Power", um die Maschine einzuschalten, und wählen Sie das Programm "Baumwolle 20°C".
3. Drücken Sie die Taste "Start/Pause".

Er kann das Wasser entfernen, das aufgrund der Herstellerprüfung in der Wanne verblieben ist.

Vorbereitung des Waschens

1. Schließen Sie den Zulaufschlauch gut an und drehen Sie den Wasserhahn auf.
2. Nachdem Sie sich vergewissert haben, dass die Steckdose zuverlässig geerdet ist, stecken Sie den Netzstecker in die Steckdose.
3. Legen Sie den Abflussschlauch gut an.

Vorbereitung der Kleidung

1. Sortieren Sie die Wäsche nach Farbe und Pflegeetikett. Die meisten Kleidungsstücke haben ein Textilpflegeetikett im Kragen oder in der Seitennaht.
2. Stellen Sie sicher, dass alle Taschen leer sind. Fremdkörper (z. B. Nägel, Münzen, Büroklammern usw.) können Kleidungsstücke und Komponenten in Abbildung 1 der Maschine beschädigen.
3. Vor dem Waschen Reißverschlüsse schließen, Haken und Ösen etc. befestigen.
4. Dunkle Textilien enthalten oft überschüssigen Farbstoff und sollten mehrmals separat gewaschen werden, bevor sie in eine gemischte Wäsche gegeben werden. Waschen Sie weiße und farbige Wäsche immer getrennt.
5. Stark verschmutzte Stellen, Flecken usw. sollten mit Flüssigwaschmitteln, Fleckenentfernern usw. vorbehandelt werden.
6. Drehen Sie Kleidungsstücke, die leicht fusseln und eine Wolloberfläche haben, um, bevor Sie sie in die Maschine geben.



Diagramm 1



Diagramm 2



Diagramm 3

Wäsche in die Waschmaschine stecken

Entfalten Sie die Wäsche und laden Sie sie locker in die Trommel. Das Mischen von großen und kleinen Teilen führt zu besseren Waschergebnissen und hilft außerdem, die Ladung beim Schleudern gleichmäßig zu verteilen. Die effizienteste Nutzung von Energie und Wasser wird erreicht, wenn eine volle Ladung gewaschen wird. Überlasten Sie es jedoch nicht, da dies zu Faltenbildung führt und die Reinigungsleistung verringert.

⚠ Notiz	**Achten Sie darauf, dass keine Kleidungsstücke zwischen der Tür und der Dichtung eingeklemmt werden.**

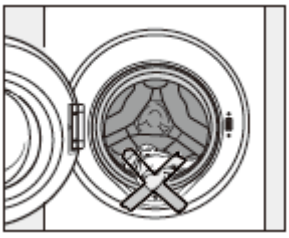

Verwendung der Waschmaschine

Verwendung der Waschmittelschublade

1. Öffnen Sie die Schublade und geben Sie ausreichend Waschmittel in das mit „ " \II/ " oder" II ".
2. Geben Sie den Weichspüler in das Fach mit der Bezeichnung " \❀/ " oder " ❀ ".
   Überschreiten Sie nicht die maximale Füllstandsmarkierung.
3. Schließen Sie die Schublade.

Die richtige Dosiermenge hängt von folgenden Faktoren ab:

- Die Wäschemenge
- Der Verschmutzungsgrad der Wäsche
  - -Leicht verschmutzt
    Kein sichtbarer Schmutz oder Flecken. Möglicherweise leichter Körpergeruch.
  - -Normalerweise verschmutzt
    Sichtbar verschmutzt und/oder nur ein paar leichte Flecken.
  - -Starke Verschmutzung
    Sichtbarer Schmutz und Flecken und/oder angetrocknete Verschmutzungen.
- Der Wasserhärtegrad.

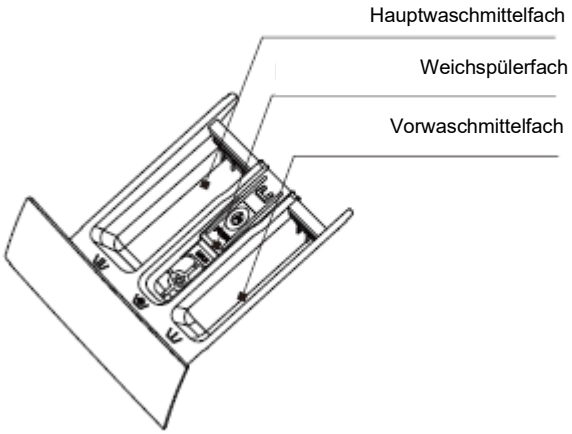

Notiz	**Es wird empfohlen, schaumarmes Pulver für alle Waschtemperaturprogramme zu verwenden.**

Waschschritte

1. Drehen Sie den Wasserhahn auf, und schließen Sie den Strom an.
2. 0ffnen Sie die Tür und legen Sie die Tücher einzeln in die Trommel.
3. Schließen Sie die Tür, geben Sie eine angemessene Menge Waschmittel und Weichspüler in den Spender und schließen Sie die Schublade.
4. Wählen Sie ein Programm, das Sie benötigen.
5. Drücken Sie die Taste "Start/Pause", um die Waschmaschine zu starten.
6. Wenn der Zyklus beendet ist, ertönt ein Warnton.

Notiz	**Nach Beendigung des Waschgangs schaltet die Maschine in den Standby-Modus. Das Gerät geht nach 10 Minuten in den Ruhezustand über, ohne dass es über das Bedienfeld gesteuert wird.**

Notiz	**Die Maschine ist mit einer Gleichgewichtsregelung ausgestattet, die die Stabilität der Maschine während des Schleuderns gewährleistet. Um die Maschine zu schützen, schaltet sie sich ein, wenn die Wäsche nicht gleichmäßig in der Trommel verteilt ist. Die Wäsche wird durch die Rückwärtsdrehung der Trommel umverteilt. Dies kann mehrmals geschehen, bevor die Unwucht verschwindet und das normale Spinnen wieder aufgenommen werden kann. Wenn die Wäsche nach etwa 20 Minuten immer noch nicht gleichmäßig in der Trommel verteilt ist, schleudert die Maschine nicht. Verteilen Sie in diesem Fall die Last manuell neu und wählen Sie das Schleuderprogramm erneut aus.**

Verwendung der Waschmaschine

Türschloss

- Beim Starten der Maschine ist das Türschloss verriegelt
- Wenn die Temperatur im Inneren des Raumes über 60 °C liegt, wird das Türschloss verriegelt.
- Wenn der Wasserstand einen bestimmten Pegel überschreitet, wird das Türschloss verriegelt.
- Nach Abschluss des Waschgangs wird das Türschloss entriegelt.

Das ist wichtig:

Versuchen Sie nicht, die Tür zu öffnen, wenn der Waschgang noch nicht beendet ist oder die Stromzufuhr während des Waschgangs unterbrochen wird, da die Temperatur zu hoch sein kann und Sie sich verbrühen könnten.

Sauberkeit und Wartung

Trennen Sie das Gerät vom Stromnetz und ziehen Sie den Stecker aus der Steckdose, bevor Sie das Gerät reinigen.

Die Waschmaschine darf nicht abgespritzt werden.

Reinigung des Äußeren

Reinigen Sie die Außenseite mit einem milden, nicht scheuernden Reinigungsmittel oder mit Wasser und Seife und einem gut ausgewrungenen Tuch. Mit einem weichen Tuch trocken wischen.

Verwenden Sie keine Lösungsmittel, Scheuermittel, Glasreiniger oder Allzweckreiniger. Diese können aufgrund der darin enthaltenen Chemikalien Kunststoffoberflächen und andere Bauteile beschädigen.

Die Waschtrommel

Reinigen Sie die Trommel alle 3 Monate mit dem Programm "Trommelreinigung".

Reinigung der Schublade

Entfernen Sie Reinigungsmittelrückstände regelmäßig. Räumen Sie anschließend die Schublade:

- Ziehen Sie die Schublade heraus, bis Sie einen Widerstand spüren. Drücken Sie die Entriegelung nach unten und ziehen Sie gleichzeitig die Schublade ganz aus der Maschine heraus.
- Entfernen Sie den Siphon aus dem Fach und reinigen Sie ihn.
- Reinigen Sie den Spender mit einer Bürste und warmem Wasser.

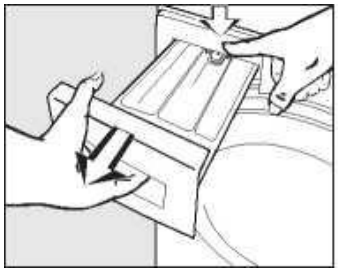

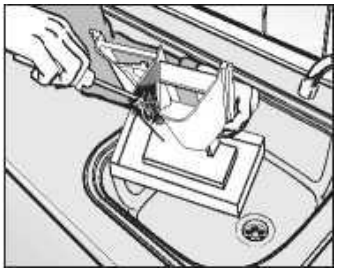

Sauberkeit und Wartung

Reinigung des Schubladengehäuses

Verwenden Sie eine Flaschenbürste, um Reinigungsmittelreste im Inneren des Schubladengehäuses zu entfernen.

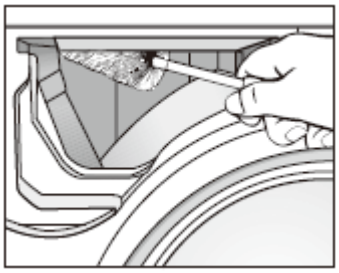

Reinigung des Wasserzulauffilters

Verwenden Sie eine Spitzzange, um den Kunststofffilter herauszuziehen. Säubern, wieder sichern. Diese Filter sollten etwa alle 6 Monate überprüft werden, bei häufigen Unterbrechungen der Wasserversorgung auch öfter.

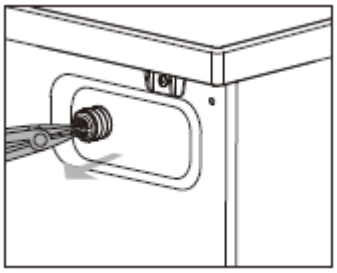

Notiz	**Der Filter muss nach der Reinigung wieder eingesetzt werden.**

Reinigung des Filters der Ablaufpumpe

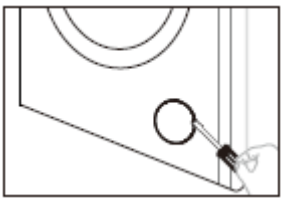

1. Trennen Sie das Gerät vom Stromnetz, hebeln Sie mit einem flachen Schraubendreher den Kugelarm der Verschlussschnalle aus und öffnen Sie die untere Abdeckung.



2. Stellen Sie einen Behälter unter die Pumpe. Schrauben Sie den Filter ab und nehmen Sie ihn heraus.

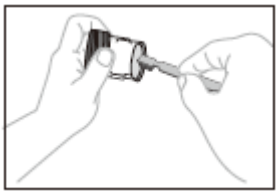

3. Reinigen Sie den Filter sorgfältig

Das ist wichtig:

Wenn die Maschine Temperaturen unter 0°C ausgesetzt ist, sollten bestimmte Vorsichtsmaßnahmen getroffen werden.

Notiz	**Der Filter sollte alle 2 Monate gereinigt werden oder wenn ein Fehler auftritt, dass die " E03 " wird auf dem Bildschirm angezeigt.**

Anleitung zur Fehlersuche

Schwierige Erklärung

Problem	Fehlercode	Mögliche Ursache	Lösungen
Das Wasser der Maschine füllt sich im Laufe der Zeit.	E01	1. Der Wasserhahn ist nicht geöffnet. 2. Der Abflussschlauch wird abgestellt. 3. Das Wassereinlassventil ist beschädigt.	1. Öffnen Sie den Wasserhahn. 2. Schließen Sie den Schlauch an. 3. Wechseln Sie das Wassereinlassventil aus.
Es gibt einen Türschlossalarm.	E02	1. Die Tür ist nicht gut verschlossen. 2. Kleidungsstücke sind zwischen Tür und Dichtung eingeklemmt. 3. Das Türschloss ist beschädigt.	1. Schließen Sie die Tür gut ab. 2. Legen Sie das Kleidungsstück in die Trommel. 3. Wechseln Sie das Türschloss aus.
Die Maschine entleert sich im Laufe der Zeit	E03	1. Der Ablaufschlauch ist gequetscht oder geknickt. 2. Der Filter der Ablaufpumpe ist blockiert. 3. Die Rohre des Abwassersystems sind verstopft.	1. Kontrollieren Sie den Abflussschlauch. 2. Reinigen Sie den Filter. 3. Überprüfen Sie das Abflusssystem und reinigen Sie es.
Wasser läuft über die Maschine / Der Wassersensor arbeitet abnormal.	E04	1. Das Wassereinlassventil ist beschädigt. 2. Die Verbindung zwischen dem Wassersensor und dem Kabel ist nicht sicher. 3. Der Wassersensor ist beschädigt.	1. Wechseln Sie den Wasserzulauf. 2. Überprüfen Sie die Verbindung und stellen Sie sicher, dass sie sicher ist. 3. Wechseln Sie den Wassersensor aus.
Der Motor funktioniert nicht.	E05	1. Die Verbindung zwischen Motor und Kabel ist nicht sicher. 2. Der Motor ist wegen Überhitzung geschützt. 3. Der Motor ist beschädigt.	1. Überprüfen Sie die Verbindung und stellen Sie sicher, dass sie sicher ist. 2. Prüfen Sie, ob die Maschine überlastet ist. Schalten Sie das Gerät aus, und versuchen Sie es erneut, wenn der Motor abgekühlt ist. 3. Wechseln Sie den Motor aus.
Es liegt ein Heizungsfehler vor.	E06	1. Die Verbindung zwischen dem Heizgerät und dem Kabel ist nicht sicher. 2. Das Heizgerät ist beschädigt.	1. Überprüfen Sie die Verbindung und stellen Sie sicher, dass sie sicher ist. 2. Wechseln Sie die Heizung aus.
Es liegt ein Fehler am Temperatursensor vor.	E07	1. Die Verbindung zwischen dem Temperatursensor und dem Kabel ist nicht sicher. 2. Der Temperatursensor ist beschädigt.	1. Überprüfen Sie die Verbindung und stellen Sie sicher, dass sie sicher ist. 2. Wechseln Sie den Temperatursensor aus.
Spannungsanomalie	E08	1. Die Netzspannung ist zu hoch oder zu niedrig	Abschaltung und Neustart nach Spannungswiederkehr
Ausfall der Kommunikation	E09	1. Die Kommunikationsleitung ist beschädigt 2. Die Anzeigetafel ist beschädigt	1. Überprüfen Sie, ob die Kommunikationsleitungen und Verdrahtungsklemmen beschädigt sind 2. Ersetzen Sie die Anzeigetafel

Anleitung zur Fehlersuche

Schwierige Erklärung

Problem	Fehlercode	Mögliche Ursache	Lösungen
Fehler an der Platine mit variabler Frequenz	E10	1. Der Schaltkreis der Frequenzumwandlungskarte ist beschädigt 2. Die Frequenzumwandlungskarte ist defekt	1. Prüfen Sie, ob die Verdrahtungsklemmen der Frequenzumwandlungsplatine beschädigt sind 2. Ersetzen Sie den Frequenzumrichter
Hoher Wasserstand	auf dem Bildschirm wird "H L" angezeigt.	1. Im hängenden Zustand sind aufgrund des hohen Wasserstands im Fass die Bedingungen für das Öffnen der Tür nicht erfüllt, so dass H L	1. Sobald sich der Pegel wieder normalisiert hat, ist alles in Ordnung.
Hohe Temperatur	auf dem Bildschirm wird "H t" angezeigt.	1. Im hängenden Zustand sind aufgrund des hohen Wasserstands im Fass die Bedingungen für das Öffnen der Tür nicht erfüllt, so dass H t.	1. Sobald die Temperatur wieder normal ist, ist alles in Ordnung.

Parameter

12KG

Inhalt, Reihenfolge und Format des Produktinformationsblatts					
Allgemeine Produktparameter:					
Parameter	Wert		Parameter	Wert	
Nennkapazität (b) (kg)	12.0		Abmessungen in cm (a), (c)	Höhe	85
				Breite	60
				Tiefe	64
Energieeffizienz-Index (b) (EEIW)	52.0		Energieeffizienzklasse (b)	A	
Index der Wascheffizienz (b)	1.031		Wirksamkeit der Spülung (g/kg) (b)	5.0	
Energieverbrauch in kWh pro Zyklus, basierend auf dem Programm eco 40-60 bei einer Kombination aus Voll- und Teillast. Der tatsächliche Energieverbrauch hängt davon ab, wie das Gerät genutzt wird.	0.554		Wasserverbrauch in Liter pro Zyklus, basierend auf dem Programm eco 40-60 bei einer Kombination aus Voll- und Teilladung. Der tatsächliche Wasserverbrauch hängt von der Art der Nutzung des Geräts und von der Wasserhärte ab.	45	
Höchsttemperatur im Inneren des behandelten Textils (b) (°C)	Nennkapazität	40	Gewichteter Restfeuchtigkeitsgehalt (b) (%)	53.9	
	Halb	32			
	Quartal	24			
Schleuderdrehzahl (b) (U/min)	Nennkapazität	1400	Schleuderwirkungsklasse (b)	B	
	Halb	1400			
	Quartal	1400			
Programmdauer (b) (h:min)	Nennkapazität	4:00	Typ	Freistehend	
	Halb	3:00			
	Quartal	3:00			
Luftschallemissionen in der Spinnphase (b) (dB(A) re 1 pW)	72		Luftschallemissionsklasse (b) (Schleuderphase)	A	
Aus-Zustand (W) (falls zutreffend)	0.50		Standby-Modus (W) (falls zutreffend)	0.50	
Startverzögerung (W) (falls zutreffend)	4.00		Vernetzter Bereitschaftsdienst (W) (falls zutreffend)	K.A	
Mindestdauer der vom Anbieter angebotenen Garantie (a), (c):				Nicht angegeben	
Dieses Produkt wurde entwickelt, um während des Waschgangs Silberionen freizusetzen.				Nein	
Zusätzliche Informationen (a),(c): Weblink zur Website des Lieferanten, auf der die Informationen in Punkt 9 des Anhangs II der Kommission , Verordnung (EU) 2019/2023(1) lautet:					

(a) wird dieser Punkt nicht als relevant für die Zwecke von Artikel 2 Absatz 6 der Verordnung (EU) 2017/1369 betrachtet.
(b) für das Programm eco 40-60.
(c) änderungen an diesem Punkt gelten nicht als relevant für die Zwecke von Artikel 4 Absatz 4 der Verordnung (EU) 2017/1369.
(d) wenn die Produktdatenbank den endgültigen Inhalt dieser Zelle automatisch generiert, muss der Lieferant diese Daten nicht eingeben.

Parameter

12KG

PARAMETER	UNIT	WERT
Nennkapazität für das Programm Eco 40-60, in Schritten von 0.5 kg	kg	12.0
Energieverbrauch des Programms Eco 40-60 bei Nennleistung	kWh/Zyklus	1.180
Energieverbrauch des Programms Eco 40-60 bei halber Nennleistung	kWh/Zyklus	0.585
Energieverbrauch des Programms Eco 40-60 bei einem Viertel der Nennleistung	kWh/Zyklus	0.270
Gewichteter Energieverbrauch des Programms Eco 40-60	kWh/Zyklus	0.544
Standard-Energieverbrauch des Programms Eco 40-60 (SCEw)	kWh/Zyklus	1.047
Energie-Effizienz-Index	-	52.0
Wasserverbrauch des Programms Eco 40-60 bei Nennleistung	L/Zyklus	57.0
Wasserverbrauch des Programms Eco 40-60 bei halber Nennleistung	L/Zyklus	47.0
Wasserverbrauch des Programms Eco 40-60 bei einem Viertel der Nennleistung	L/Zyklus	40.0
Gewichteter Wasserverbrauch	L/Zyklus	45
Wascheffizienzindex des Programms Eco 40-60 bei Nennkapazität	-	1.031
Wascheffizienzindex des Programms Eco 40-60 bei halber Nennleistung	-	1.031
Wascheffizienzindex des Programms Eco 40-60 bei einem Viertel der Nennkapazität		1.031
Spüleffekt des Programms Eco 40-60 bei Nennleistung	g/kg	5.0
Spüleffekt des Programms Eco 40-60 bei halber Nennleistung	g/kg	5.0
Spüleffektivität des Programms Eco 40-60 bei einem Viertel der Nennleistung	g/kg	5.0
Programmdauer des Programms Eco 40-60 bei Nennleistung	h:min	4:00
Programmdauer des Programms Eco 40-60 bei halber Nennleistung	h:min	3:00
Programmdauer des Programms Eco 40-60 bei Viertel-Nennleistung	h:min	3:00
Temperatur, die während mindestens 5 Minuten im Inneren der Ladung während des Programms Eco 40-60 bei Nennleistung erreicht wird	°C	40
Temperatur, die während mindestens 5 Minuten im Inneren der Ladung während des Programms Eco 40-60 bei halber Nennleistung erreicht wird	°C	32
Temperatur, die während des Programms Eco 40-60 bei einem Viertel der Nennleistung mindestens 5 Minuten lang im Inneren der Ladung erreicht wird	°C	24

Parameter

12KG

PARAMETER	UNIT	WERT
Schleuderdrehzahl in der Schleuderphase des Programms Eco 40-60 bei Nennkapazität	umdrehungen pro Minute	1400
Schleuderdrehzahl in der Schleuderphase des Programms Eco 40-60 bei halber Nennleistung	umdrehungen pro Minute	1400
Schleuderdrehzahl in der Schleuderphase des Programms Eco 40-60 bei einem Viertel der Nennleistung	umdrehungen pro Minute	1400
Gewichteter Restfeuchtegehalt	%	53.9
Luftschallemissionen während des Programms Eco 40-60 (Schleuderphase)	dB(A) re 1 pW	72
Stromverbrauch im "Aus-Zustand	W	0.50
Stromverbrauch im „Standby-Modus“	W	K.A
Beinhaltet der "Standby-Modus" die Anzeige von Informationen?	—	K.A
Stromverbrauch im "Standby-Modus" im Zustand der Netzbereitschaft (falls zutreffend)	**w**	K.A
Stromverbrauch bei "verzögertem Start" (falls zutreffend)	**w**	4.00

Strom	220-240V~, 50Hz
Nennleistung	**1600W**
Wasserdruck	**0.02-0.8MPa**
Nettogewicht /Bruttogewicht	**65kg/69kg**
Äußere Abmessungen (BxTxH) mm	**647X712X890**

Mit dem Programm Eco 40-60 kann normal verschmutzte Baumwollwäsche, die als bei 40°C oder 60°C waschbar deklariert ist, im selben Waschgang gereinigt werden. Dieses Programm wird verwendet, um die Einhaltung der EU-Ökodesign-Vorschriften zu bewerten.

Die hinsichtlich des Energieverbrauchs effizientesten Programme sind im Allgemeinen diejenigen, die bei niedrigeren Temperaturen und längerer Dauer laufen.

Elektrisches Diagramm

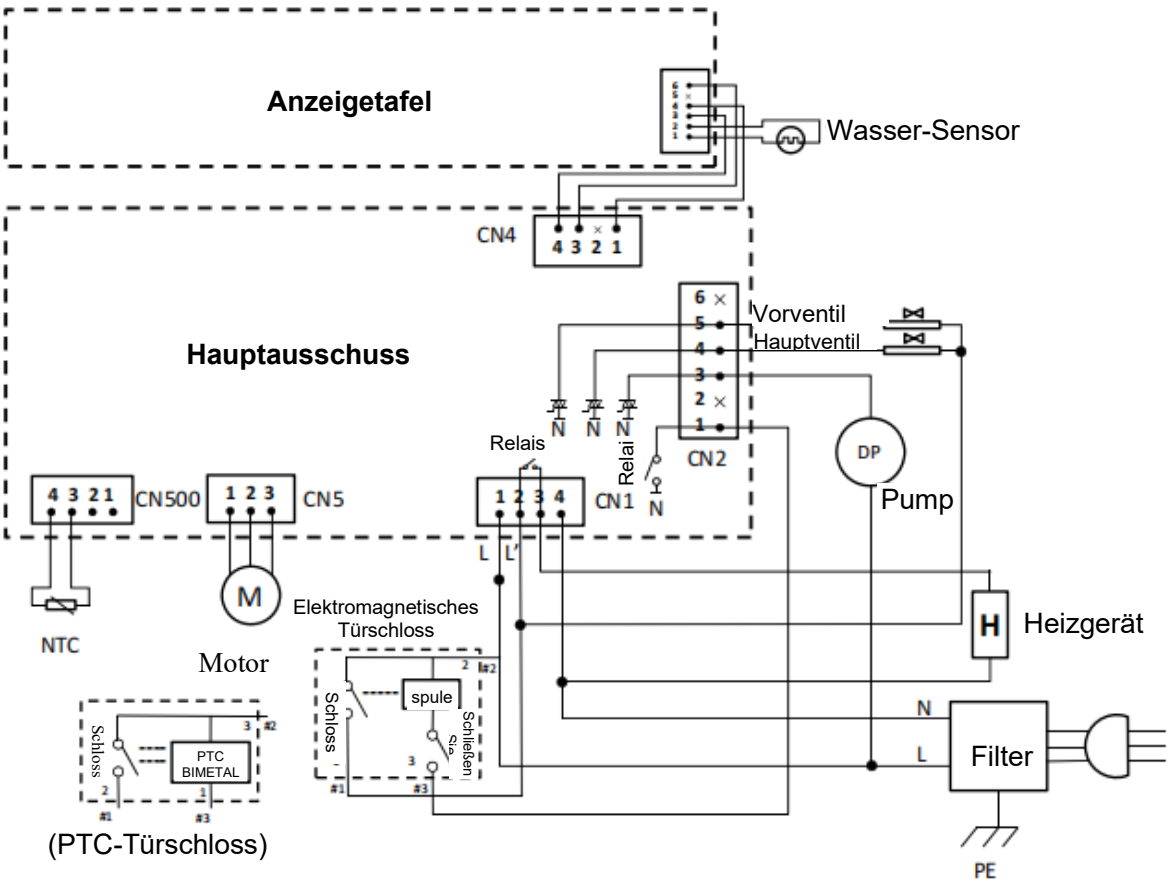

Richtige Entsorgung von T sein Produkt	
	Dieses Symbol auf dem Produkt oder seiner Verpackung weist darauf hin, dass dieses Produkt nicht als Hausmüll entsorgt werden darf. Stattdessen sollte es zu den entsprechenden Sammelstellen für das Recycling von Elektro- und Elektronikgeräten gebracht werden. Stellen Sie sicher, dass dieses Produkt ordnungsgemäß entsorgt wird. Sie tragen dazu bei, mögliche negative Folgen für die Umwelt und die menschliche Gesundheit zu vermeiden,die andernfalls durch die unsachgemäße Abfallentsorgung dieses Produkts verursacht werden könnten, Für weitere Informationen zum Recycling dieses Produkts wenden Sie sich bitte an ihre Gemeindeverwaltung, Ihr Hausmüllentsorgungsdienst oder das Geschäft, in dem Sie das Produkt gekauft haben.

Das ist wichtig:

Wenn die Maschine Temperaturen unter 0°C ausgesetzt ist, sollten bestimmte Vorsichtsmaßnahmen getroffen werden.

1. **Drehen Sie den Wasserhahn zu.**
2. **Schrauben Sie den Ansaugschlauch ab.**
3. **Lösen Sie den Ablaufschlauch von der hinteren Halterung und legen Sie das Ende dieses Schlauchs und das des Zulaufschlauchs in eine Schüssel. Starten Sie das Schleuderprogramm.**
4. **Trennen Sie das Gerät vom Netz.**
5. **Schrauben Sie den Zulaufschlauch fest und bringen Sie den Ablaufschlauch wieder an.**
6. **Wenn Sie die Maschine wieder in Betrieb nehmen möchten, achten Sie darauf, dass die Raumtemperatur über 0 °C liegt.**

SVAN TRADING S.L.

Imported by B73737553
Av. Altos Hornos S/N. Pto. Sagunto (46520). Valencia, España.
info@svanelectro.com
ES 960600034 | PT 00351300305065