svan

Lavadora automática

MANUAL DE USUARIO

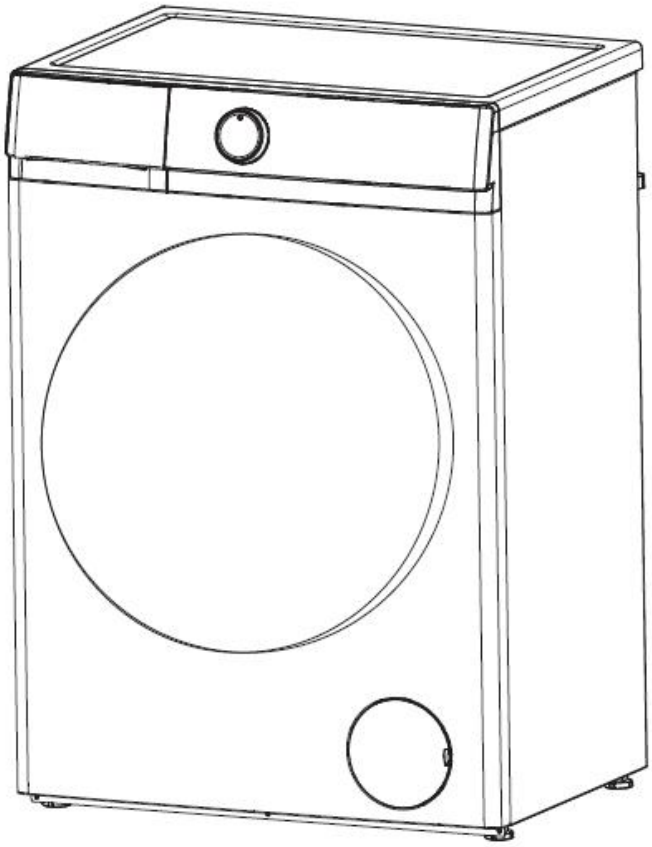

Modelo: SL6203AIDV
SL8203AIDV
SL10400AIDV

Le agradecemos por elegir nuestra lavadora.
Es fundamental que lea atentamente el presente manual antes de instalar y utilizar el equipo por primera vez.

PREFACIO

Esta lavadora cumple con los requisitos vigentes en materia de seguridad. No obstante, de realizarse un uso inapropiado, podrían producirse lesiones personales o daños en la propiedad.
A fin de prevenir riesgos de accidentes o daños en la lavadora, lea atentamente el presente manual antes de usarla por primera vez. Contiene información relevante en relación con su instalación, seguridad, uso y mantenimiento.
Conserve este manual en un lugar seguro para futuras consultas.

Índice

Avisos de seguridad 1
Piezas y características 4
Instalación 5
Funciones del panel de control 8
Cómo utilizar la lavadora.....13
Limpieza y mantenimiento..... 15
Guía de resolución de problemas 17
Parámetros.....19
Esquema eléctrico.....28

ADVERTENCIA



Lea y comprenda completamente estas instrucciones de seguridad antes de usar la lavadora. Estas precauciones son cruciales para garantizar su seguridad. Deben cumplirse. No nos hacemos responsables de los daños causados por el incumplimiento de las advertencias e instrucciones de seguridad o derivados de un uso u operación incorrectos.

Está prohibido que los niños realicen la limpieza y el mantenimiento sin supervisión. Los niños menores de 3 años deben mantenerse alejados, a menos que estén bajo supervisión constante. Utilice siempre los juegos de mangueras nuevos suministrados con el aparato; no reutilice los juegos de mangueras viejos.

Este aparato no está destinado a ser utilizado por personas (incluidos niños) con capacidades físicas, sensoriales o mentales reducidas, o con falta de experiencia y conocimiento, a menos que hayan recibido supervisión o instrucciones sobre el uso del aparato por parte de una persona responsable de su seguridad.

Los niños deben ser supervisados para asegurarse de que no jueguen con el aparato.

Este aparato puede ser utilizado por niños de 8 años o más y por personas con capacidades físicas, sensoriales o mentales reducidas, o con falta de experiencia y conocimiento, siempre que hayan recibido supervisión o instrucciones sobre el uso del aparato de manera segura y comprendan los riesgos involucrados. Los niños no deben jugar con el aparato. Está prohibido que los niños realicen la limpieza y el mantenimiento sin supervisión.

Este aparato está destinado a ser utilizado en aplicaciones domésticas y similares

Para lavadoras con aberturas de ventilación en la base, no deben ser utilizadas sobre alfombras.

- Antes de instalar la lavadora, verifique si hay daños visibles. No instale ni use una lavadora dañada.
- Antes de conectar la lavadora, asegúrese de que los datos de conexión en la placa (tensión y corriente) coincidan con el suministro eléctrico. En caso de duda, consulte a un electricista cualificado.
- La seguridad eléctrica de esta lavadora solo se garantiza cuando hay una conexión continua con un sistema de puesta a tierra efectivo que cumpla con las normativas de seguridad locales y nacionales. Es fundamental que este requisito básico de seguridad esté presente y se pruebe regularmente. Si hay alguna duda, el sistema de cableado de la casa debe ser inspeccionado por un electricista cualificado. El fabricante no se hace responsable de las consecuencias de un sistema de puesta a tierra inadecuado.

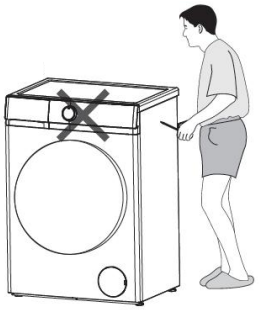

- No conecte la lavadora al suministro eléctrico mediante un cable de extensión. Los cables de extensión no garantizan la seguridad requerida del aparato.
- Las reparaciones no autorizadas pueden resultar en peligros imprevistos para el usuario, por lo que el fabricante no puede aceptar ninguna responsabilidad. Las reparaciones solo deben ser realizadas por un técnico de servicio autorizado.
- Asegúrese de que no haya suministro eléctrico a la máquina hasta que se hayan completado los trabajos de mantenimiento o reparación.
- **Si el cable de suministro está dañado, debe ser reemplazado por el fabricante, su agente de servicio o personas cualificadas similares para evitar peligros.**

Si el cable de conexión está dañado o roto, solo debe ser reemplazado por un técnico de servicio autorizado para proteger al usuario de peligros.

Los componentes defectuosos solo deben ser reemplazados por piezas de repuesto originales del fabricante. Solo cuando se instalan estas piezas se pueden garantizar los estándares de seguridad de la máquina.

Las reparaciones solo deben ser realizadas por el fabricante, su agente de servicio o personas cualificadas similares para evitar peligros. El fabricante no será responsable de los daños causados por la intervención de personas no autorizadas.

Nunca intente reparar un aparato defectuoso o que se presuma defectuoso. Podría poner en peligro su vida y la de futuros usuarios. Solo especialistas autorizados pueden realizar este trabajo de reparación.

La luz del lápiz de medición se enciende

- ► Use un enchufe triple especial cualificado.
- ► Asegúrese de que el orificio de tierra del enchufe de tres patas no tenga carga.
- ► Asegúrese de que el orificio de tierra del enchufe de tres patas esté efectivamente conectado a tierra.
- ► Si no cumple con estas condiciones, asegúrese de que un electricista profesional corrija la situación antes de usar la lavadora.

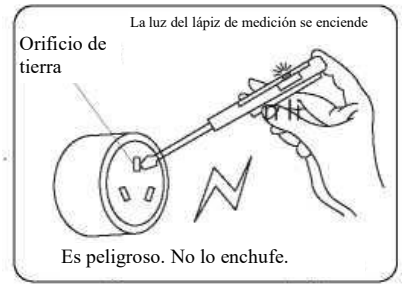

Nota	**ESTA LAVADORA DEBE ESTAR PUESTA A TIERRA.**

Parámetros técnicos

Parámetro \ Modelo	SL6203AIDV	SL8203AIDV	SL10400AIDV
Potencia	220-240 V~/50 Hz	220-240 V~/50 Hz	220-240 V~/50 Hz
Capacidad de lavado	6 kg	8 kg	10 kg
Potencia nominal	1600 W	1600 W	1600 W
Presión de agua	0,02-0,8 MPa	0,02-0,8 MPa	0,02-0,8 MPa
Peso neto/Peso bruto	50 kg/53 kg	52 kg/55 kg	60 kg/63 kg

El período de garantía de las piezas de repuesto es de 2 años. Si necesita un reemplazo, póngase en contacto con nuestro servicio de atención al cliente.

Para reparaciones profesionales, póngase en contacto con nuestro servicio de atención al cliente.

Web	
Dirección	
Teléfono	960600034
Correo electrónico	info@svanelectro.com

ADVERTENCIA

Uso correcto

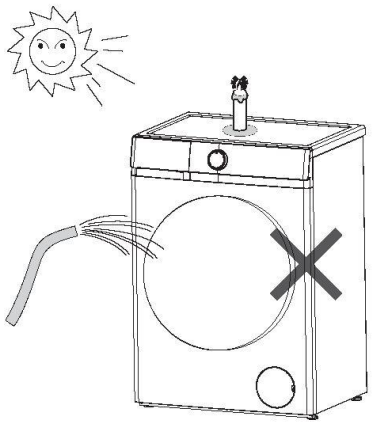

- Para evitar el riesgo de lesiones personales o daños a la lavadora, no la instale en un lugar húmedo o expuesto a lluvias.
- No instale la lavadora en un lugar donde reciba el sol directamente, ya que se dañarían los plásticos o los componentes, acortando así la vida útil de su lavadora.
- No instale la lavadora en lugares donde puedan darse temperaturas bajo cero. Las mangueras congeladas pueden reventar o partirse. La fiabilidad de la unidad de control electrónico puede verse afectada a temperaturas bajo cero.
- No rocíe agua sobre la lavadora cuando la limpie.
- Mantenga la lavadora alejada del fuego o fuentes de calor.
- Antes de utilizar la lavadora por primera vez, asegúrese de que se hayan quitado los pernos de transporte de la parte trasera de la máquina. Durante el centrifugado, los pernos de transporte que aún estén colocados pueden provocar daños tanto en la máquina como en los muebles o electrodomésticos adyacentes.
- Cierre el grifo si va a dejar la máquina sin usar durante un período prolongado (por ejemplo, durante las vacaciones), especialmente si no hay un drenaje en el suelo (sumidero) en las inmediaciones.
- Asegúrese de que no entren en la máquina objetos extraños (por ejemplo, clavos, alfileres, monedas, clips) junto con la ropa, ya que pueden dañar los componentes de la máquina (por ejemplo, el tambor), lo que a su vez puede provocar daños en la ropa.
- No lave ropas impermeables (por ejemplo, impermeables) en la lavadora.
- Saque la ropa de la lavadora solo cuando el tambor haya dejado de girar. Introducir la mano en un tambor en movimiento es extremadamente peligroso y podría provocar lesiones.

No suba a la lavadora ni coloque objetos sobre ella para evitar caídas y daños a los artículos, así como la deformación de las partes plásticas de la tapa superior.

El candado electromagnético de la puerta se puede desbloquear durante dos minutos cuando la pantalla indique el final o si es necesario abrir la puerta, por razones de seguridad.

Seguridad con los niños

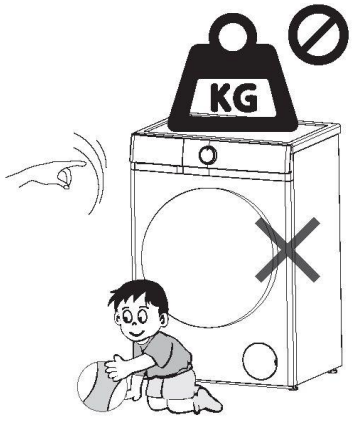

- Mantenga a los niños alejados de la lavadora en todo momento. Para evitar el riesgo de lesiones, no permita que los niños jueguen sobre ella o cerca de ella ni que jueguen con sus controles. Supervise a los niños mientras la esté utilizando.
- Los niños mayores sólo pueden utilizar la lavadora si se les ha explicado claramente su funcionamiento y son capaces de utilizarla con seguridad, reconociendo los peligros de un uso incorrecto.
- En el caso de las máquinas con puerta tipo ojo de buey, recuerde que el cristal del ojo de buey estará caliente al lavar a temperaturas muy altas. No permita que los niños lo toquen.

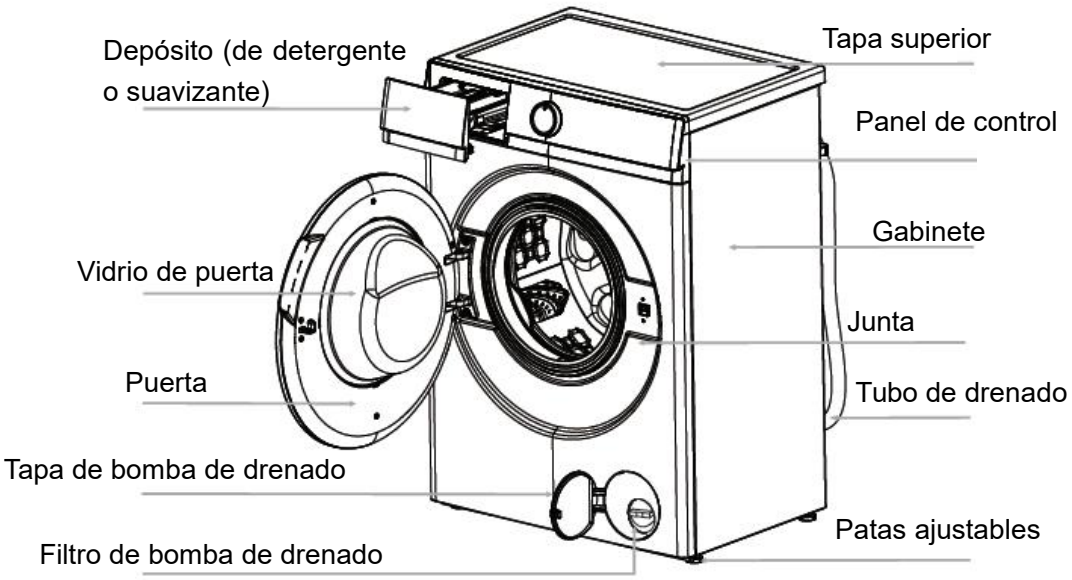

Nota:	**Si no piensa utilizar el equipo por un período prolongado, desatornille el filtro de la bomba de drenado para dejar salir el agua.**

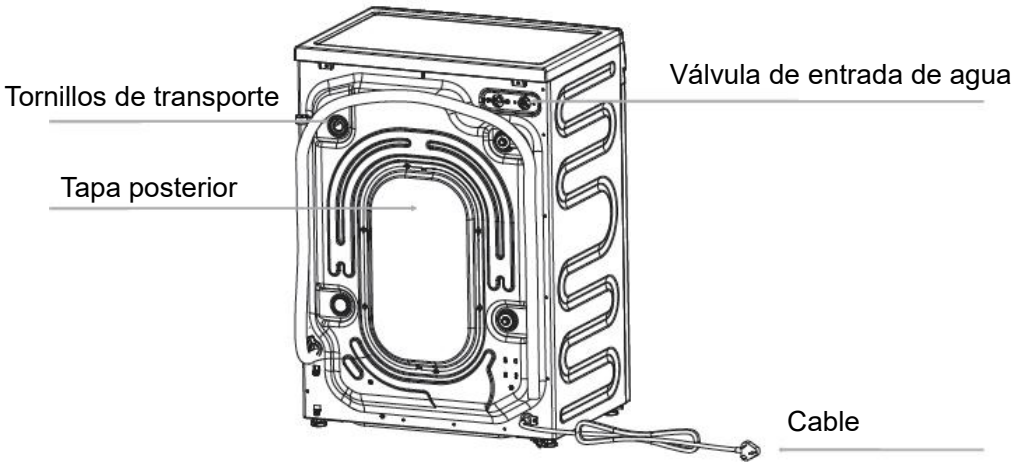

Nota:	La ilustración del equipo utilizada en el presente manual sirve únicamente a modo de referencia. Podría diferir en función del modelo que Ud. adquiera. A fin de evitar posibles peligros, si el cable de corriente se hallase dañado, su reemplazo deberá ser realizado por el fabricante, su agente de servicio técnico o bien por otra persona con cualificaciones similares.

Desembalaje

- Retire todo el embalaje (incluyendo la goma espuma) para evitar que ocurran vibraciones y ruidos.
- Deseche el embalaje de manera segura y manténgalo fuera del alcance de los niños. ¡Riesgos de asfixia!
- Es normal que aparezcan gotas en la bolsa plástica del embalaje y en el vidrio de la puerta, como resultado del agua que haya quedado en la tina tras las pruebas de fábrica.

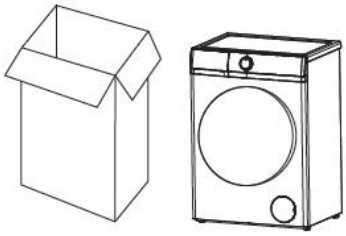

Accesorios

Asegúrese de haber recibido todos los artículos indicados a continuación.

Accesorios	Nombre	Cant.	Accesorios	Nombre	Cant.
	Tubo de entrada	1		Pieza en forma de "U"	1
	Tapas de tornillos de transporte	4		Manual	1

Retiro de tornillos de transporte

- Valiéndose de las herramientas apropiadas, retire todos los tornillos de transporte del lado posterior del equipo.
- Tape los orificios con las tapas de tornillos de transporte suministradas.

⚠ Nota: **Si no retira los tornillos de transporte, podrían producirse intensas vibraciones, ruidos o incluso fallos.**

- Conserve los tornillos de transporte para cualquier futuro traslado. Cuando vaya a transportar el equipo, vuelva a colocar los tornillos de transporte.

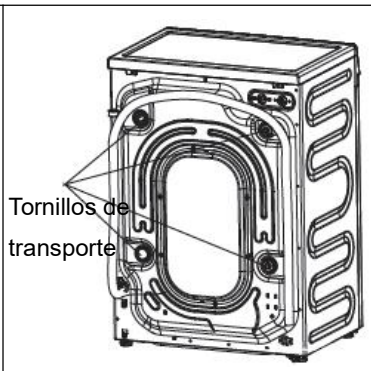

Requisitos de sitio de instalación

- La superficie más adecuada para la instalación es un piso de hormigón, dado que es mucho menos propenso a la vibración durante el centrifugado que los de madera o los alfombrados.
- Coloque el equipo de manera que quede firme y nivelado. La distancia entre el equipo y la pared deberá superar los 10 cm.
- A fin de evitar vibraciones durante el centrifugado, evite colocar el equipo sobre recubrimientos suaves para pisos.

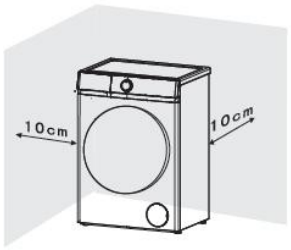

Ajuste de nivelado

A fin de garantizar un funcionamiento seguro y correcto, el equipo debe quedar perfectamente nivelado sobre sus cuatro patas.

Una colocación incorrecta podría ocasionar vibraciones y ruidos y podría hacer que el equipo se desplace frecuentemente.

Si el equipo no está nivelado, tome estas medidas:

- Valiéndose de la llave, gire la contratuerca en sentido horario. Luego, gire las contratuercas junto con las patas ajustables para desatornillar.
- Afirme las patas ajustables con una llave.
  Gire nuevamente la contratuerca, valiéndose de la llave, hasta que quede firmemente sujeta contra el armazón.
- Valiéndose de llaves de 17 mm y 5 mm, afloje las contratuercas.

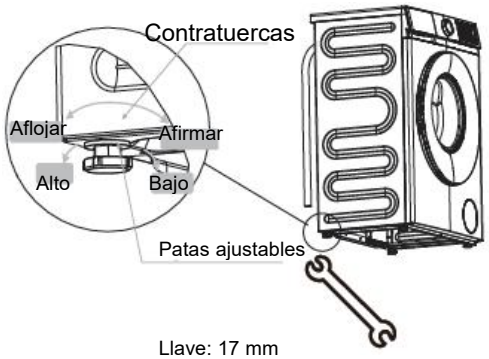

Llave: 17 mm

H: 5 mm

Nota:	**Si las patas ajustables no quedan firmemente apoyadas sobre el suelo, podrían producirse vibraciones y ruidos.**

Conexión de tubo de drenado

1. Directa a un lavabo

Si el desagüe del lavabo no ha sido utilizado con antelación, retire cualquier tapón que el mismo tenga colocado en su extremo.

Empuje el tubo de drenado sobre el desagüe y, de ser necesario, afirme con una abrazadera, asegurándose de que el tubo de drenado forme la curvatura de un sifón a fin de prevenir la entrada de residuos provenientes del lavabo en la lavadora.

De ser necesario, es posible extender el tubo de drenado a una longitud de hasta 4 m.

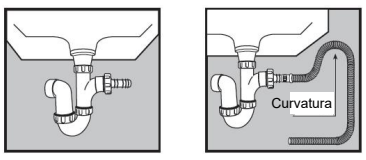

2. Conexión firme con un caño vertical

En primer lugar, valiéndose de la pieza suministrada en forma de "U", forme un gancho al extremo del tubo de drenado.

Coloque el tubo de drenado dentro de su caño vertical, que deberá presentar un diámetro interno de unos 30 mm, garantizando de esta manera que exista un "efecto sifón" entre el tubo de drenado y el caño vertical.

Al descargar a un caño vertical, asegúrese de que el extremo superior del mismo no esté a más de 90 cm ni a menos de 60 cm del nivel del piso.

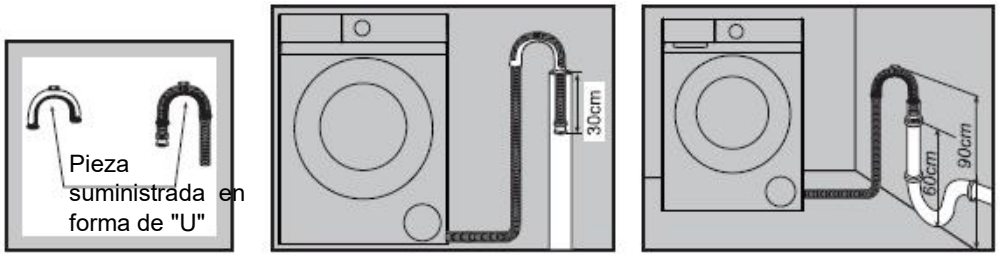

Conexión de entrada de agua

Seleccione el grifo adecuado y asegúrese de que la cara de salida quede plana.

Conecte el tubo de entrada suministrado junto con el equipo a un grifo con una rosca de 3/4".

No utilice tubos que ya hayan sido utilizados anteriormente.

La instalación deberá cumplir con los requisitos definidos por la autoridad local en materia de utilización del agua y los establecidos en las reglamentaciones de construcción.



Si el equipo tiene una válvula de entrada ubicada del lado posterior, conéctela al abastecimiento de agua fría.

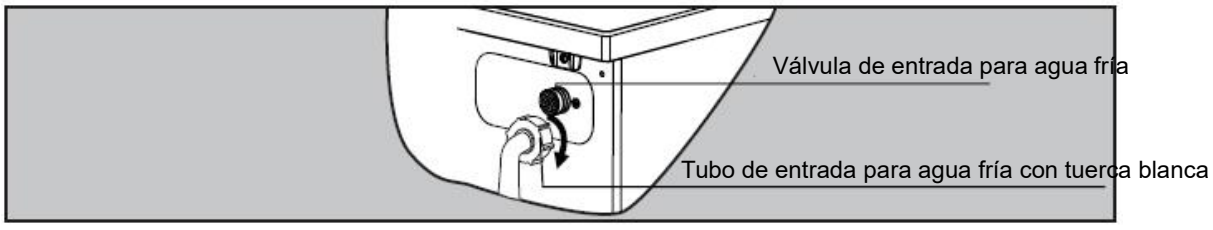

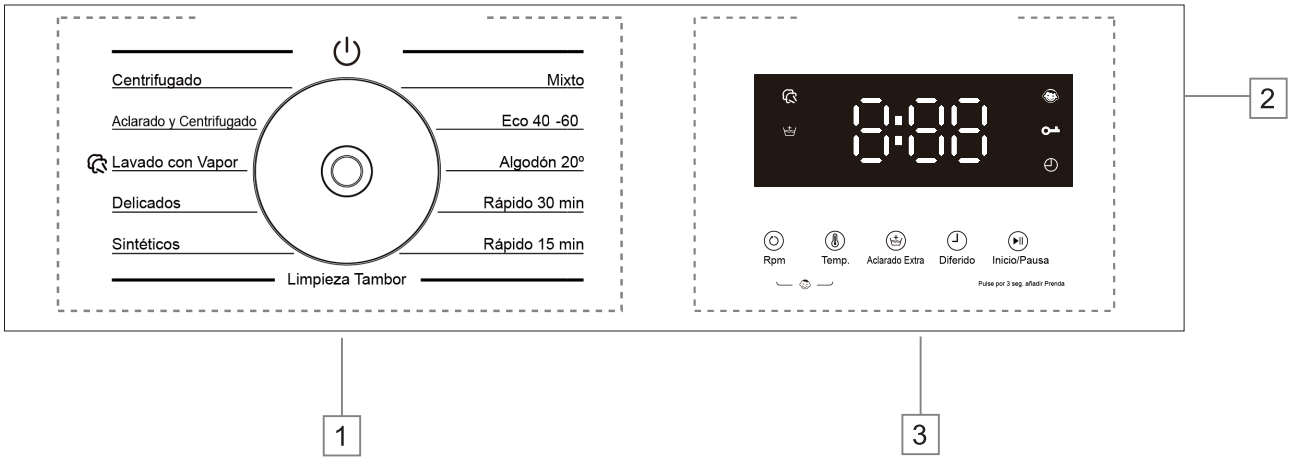

1. Programas: Página 10 2. Pantalla: Página 8 3. Botones: Página 9

Pantalla

La pantalla muestra la información relevante o bien los ajustes u opciones actuales.

8:88	La pantalla digital puede mostrar: ● Duración del programa ● Rpm ● Temp. ● Enjuagues ● Plazo diferido ● Códigos de error
	Plazo diferido: la luz bajo el icono se enciende una vez la pantalla muestra el plazo diferido.
	Bloqueo de puerta: la luz bajo el icono se enciende cuando el bloqueo de puerta está en funcionamiento.
	Bloqueo para niños: la luz bajo el icono se enciende cuando se selecciona la función de bloqueo para niños.
	Lavado a vapor: la luz bajo el icono se enciende cuando se selecciona la función Lavado a vapor.
	Enjuague+: el icono brilla cuando se le selecciona. Se realiza una enjuague extra.

Botones

A continuación, se muestran las instrucciones de los botones y sus opciones de configuración.

1. Rpm

Presione este botón repetidamente para cambiar la velocidad de centrifugado.

2. Temp.

Presione este botón repetidamente para cambiar la temperatura de lavado.

3. Aclarado Extra

Presione este botón repetidamente para cambiar el número de Aclarado Extra

4. Diferido

Presione este botón repetidamente para cambiar el tiempo de Diferido

5. Iniciar/Pausar (▶II)

Presione este botón para iniciar o pausar un ciclo de lavado. Para cargar ropa durante un ciclo, mantenga presionado este botón durante 3 segundos, y la máquina drenará si el nivel de agua es demasiado alto. (La cerradura de puerta PTC no tiene una función de llave para agregar ropa). La función de recarga no está disponible si la temperatura del agua es demasiado alta.

6. Bloqueo para niños (“ Rpm ” + “Temperatura”)

Cuando la máquina esté en funcionamiento, presione los botones " Rpm " y "Temperatura" al mismo tiempo durante 3 segundos, la luz indicadora de bloqueo para niños se encenderá y la función quedará activada. Presione los mismos botones durante otros 3 segundos para cancelar esta función. Cuando el bloqueo para niños esté activado, solo el botón de apagado tendrá efecto, y las demás teclas serán inválidas.

⚠ Nota	Por su seguridad, no seleccione el botón “ ⏻ ” ni retire la ropa mientras la máquina esté en funcionamiento. Debido a que la temperatura del agua puede estar alta, podría quemarse. El bloqueo de la puerta se abrirá automáticamente al final del ciclo de lavado, una vez que la temperatura del tambor haya bajado.

Programas

Opciones y funciones para programas

6KG

Programa	Carga máxima	Temperatura máxima (℃)	Velocidad Máx de centrifugado (rpm)	Tipo de Lavado y Recomendaciones
Mixto	5	60	1200	Ropa robusta, con suciedad ligera a normal, de algodón, lino, fibras artificiales y sus mezclas. Solo se lavan únicamente colores similares juntos en una carga de lavado.
Eco 40-60	6	––	1200	Ropa de algodón con suciedad normal. Programa más favorable en términos de consumo combinado de agua y energía. Base para los valores indicados en la Etiqueta de Energía.
Algodón 20°C	6	20	1200	Tejidos de algodón, lino o mezcla de algodón.
Rápido 30 min	3	––	1000	Pequeñas cargas de ropas que requieran un lavado refrescante y que puedan lavarse en el programa Algodón.
Rápido 15 min	2	––	1000	Pequeñas cargas de ropas que requieran un lavado refrescante y que puedan lavarse en el programa Algodón.
Limpieza Tambor	0	90	600	Este programa se utiliza para limpiar el tambor. No coloque ninguna ropa en el tambor mientras se ejecuta este programa.
Sintéticos	3.5	60	800	Tejidos sintéticos o mixtos, ropa interior, prendas de color, camisetas que no encogen.
Delicados	2	40	600	Ropa fina de tejidos delicados o seda, que necesita un tratamiento suave.
Lavado con Vapor	3	90	800	Algodones, ropa interior, sábanas, almohadas, ropa infantil.
Aclarado y Centrifugado	––	––	1200	Este programa se puede utilizar para enjuagar prendas. No agregue detergente.
Centrifugado	––	––	1200	Centrifugado separado para ropas de algodón y lino.

El ruido y el contenido de humedad restante están influenciados por la velocidad de centrifugado: cuanto mayor sea la velocidad de centrifugado en la fase de centrifugado, mayor será el ruido y menor el contenido de humedad restante.

Programas

Opciones y funciones para programas

8KG

Programa	Carga máxima	Temperatura máxima (℃)	Velocidad Máx de centrifugado (rpm)	Tipo de Lavado y Recomendaciones
Mixto	6,5	60	1200	Ropa robusta, con suciedad ligera a normal, de algodón, lino, fibras artificiales y sus mezclas. Solo se lavan únicamente colores similares juntos en una carga de lavado.
Eco 40-60	8	—	1200	Ropa de algodón con suciedad normal. Programa más favorable en términos de consumo combinado de agua y energía. Base para los valores indicados en la Etiqueta de Energía.
Algodón 20°C	8	20	1200	Tejidos de algodón, lino o mezcla de algodón.
Rápido 30 min	4	—	1000	Pequeñas cargas de ropas que requieran un lavado refrescante y que puedan lavarse en el programa Algodón.
Rápido 15 min	2	—	1000	Pequeñas cargas de ropas que requieran un lavado refrescante y que puedan lavarse en el programa Algodón.
Limpieza Tambor	0	90	600	Este programa se utiliza para limpiar el tambor. No coloque ninguna ropa en el tambor mientras se ejecuta este programa.
Sintéticos	5	60	800	Tejidos sintéticos o mixtos, ropa interior, prendas de color, camisetas que no encogen.
Delicados	2	40	600	Ropa fina de tejidos delicados o seda, que necesita un tratamiento suave.
Lavado con Vapor	4	90	800	Algodones, ropa interior, sábanas, almohadas, ropa infantil.
Aclarado y Centrifugado	—	—	1200	Este programa se puede utilizar para enjuagar prendas. No agregue detergente.
Centrifugado	—	—	1200	Centrifugado separado para ropas de algodón y lino.

El ruido y el contenido de humedad restante están influenciados por la velocidad de centrifugado: cuanto mayor sea la velocidad de centrifugado en la fase de centrifugado, mayor será el ruido y menor el contenido de humedad restante.

Programas

Opciones y funciones para programas

10KG

Programa	Carga máxima	Temperatura máxima (℃)	Velocidad Máx de centrifugado (rpm)	Tipo de Lavado Recomendacion
Mixto	8	60	1400	Ropa robusta, con suciedad ligera a normal, de algodón, lino, fibras artificiales y sus mezclas. Solo se lavan únicamente colores similares juntos en una carga de lavado.
Eco 40-60	10	—	1400	Ropa de algodón con suciedad normal. Programa más favorable en términos de consumo combinado de agua y energía. Base para los valores indicados en la Etiqueta de Energía.
Algodón 20°C	10	20	1400	Tejidos de algodón, lino o mezcla de algodón.
Rápido 30 min	5	—	1000	Pequeñas cargas de ropas que requieran un lavado refrescante y que puedan lavarse en el programa Algodón.
Rápido 15 min	2,5	—	1000	Pequeñas cargas de ropas que requieran un lavado refrescante y que puedan lavarse en el programa Algodón.
Limpieza Tambor	0	90	600	Este programa se utiliza para limpiar el tambor. No coloque ninguna ropa en el tambor mientras se ejecuta este programa.
Sintéticos	6	60	800	Tejidos sintéticos o mixtos, ropa interior, prendas de color, camisetas que no encogen.
Delicados	2,5	40	600	Ropa fina de tejidos delicados o seda, que necesita un tratamiento suave.
Lavado con Vapor	5	90	800	Algodones, ropa interior, sábanas, almohadas, ropa infantil.
Aclarado y Centrifugado	—	—	1400	Este programa se puede utilizar para enjuagar prendas. No agregue detergente.
Centrifugado	—	—	1400	Centrifugado separado para ropas de algodón y lino.

El ruido y el contenido de humedad restante están influenciados por la velocidad de centrifugado: cuanto mayor sea la velocidad de centrifugado en la fase de centrifugado, mayor será el ruido y menor el contenido de humedad restante.

Antes de lavar prendas por primera vez, realice un ciclo completo sin ninguna prenda.
Para hacerlo:

1. Conecte a la corriente y abra el grifo.
2. Presione el botón "⏻" para encender el equipo y seleccione el programa "Algodón 20 ℃".
3. Presione el botón "Iniciar/Pausar".

Puede retirar el agua que haya quedado en la tina tras las pruebas del fabricante.

Preparación del lavado

1. Conecte correctamente el tubo de entrada y abra el grifo.
2. Asegúrese de que el tomacorriente tenga una conexión fiable a tierra e inserte el enchufe en el mismo.
3. Coloque correctamente el tubo de drenado.

Preparación de las prendas

1. Clasifique las prendas en función del color y la etiqueta de lavado. La mayoría de las prendas cuentan con una etiqueta de lavado en el cuello o la costura lateral.
2. Asegúrese de que los bolsillos estén vacíos. Cualquier objeto externo (p ej.: uñas, monedas, sujetapapeles, etc.) podría producir daños en prendas del Diagrama 1 y componentes del equipo.
3. Cierre toda cremallera, enganche los ganchos y cierre los botones, etc., antes de lavar.
4. Las telas de color suelen contener tintes en exceso, por lo que es necesario lavarlas varias veces por separado antes de incorporarlas a una carga mixta. Lave siempre las prendas blancas y las de color por separado.
5. Realice un tratamiento previo con detergente líquido, quitamanchas, etc., en caso de manchas o secciones de las prendas con gran suciedad.
6. Voltee las prendas que formen pelusa con facilidad y cuya superficie sea de lana antes de colocarlas en el equipo.



Diagrama 1



Diagrama 2



Diagrama 3

Coloque las prendas en la lavadora

Desdoble las prendas y colóquelas en el tambor sin apretarlas. Mezcle prendas de mayor y menor tamaño para obtener mejores resultados de lavado, distribuyendo la carga de manera pareja durante el centrifugado. Cuando se realiza una carga completa para el lavado, el el consumo energético y el uso de agua son más eficientes. No obstante, no sobrecargue, pues esto genera arrugas y disminuye la eficiencia de la limpieza.

Nota:	**Asegúrese de que ninguna prenda quede mordida entre la puerta y el pestillo.**	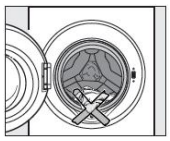

Uso del depósito de detergente

1. Abra el depósito y añada la cantidad adecuada de detergente en el compartimiento principal de lavado marcado "\II/" o "II".
2. Añada el suavizante en el compartimiento marcado "\❀/" o "❀".
   No exceda la marca de nivel máximo.
3. Cierre el depósito.

La cantidad adecuada del dispensador dependerá de lo siguiente:

● El volumen del lavado. ● El nivel de suciedad del lavado. -Niveles ligeros de suciedad Ninguna suciedad ni mancha visible. Posiblemente, algo de olor corporal. -Niveles normales de suciedad Suciedad visible y/o unas pocas manchas leves. -Niveles altos de suciedad Suciedad visible y manchas y/o suciedad seca. ● Nivel de dureza del agua.	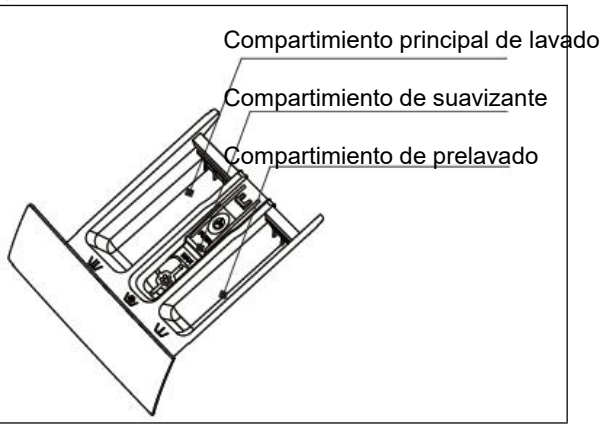

Nota:	**Se recomienda el uso de jabón de baja espuma para todos los programas de lavado a cierta temperatura.**

Pasos de lavado

1. Abra el grifo y conecte el equipo a la corriente.
2. Abra la puerta y coloque las prendas en el tambor de a una.
3. Cierre la puerta, coloque una cantidad adecuada de detergente y suavizante en el dispensador y luego cierre el depósito.
4. Seleccione el programa necesario.
5. Presione el botón "Iniciar/Pausar" para poner la lavadora en funcionamiento.
6. Una vez finalizado el ciclo, se emitirá un sonido de aviso.

Nota:	**Una vez finalice el ciclo de lavado, el equipo pasará al modo de espera. El equipo se desactivará si no recibe instrucciones desde el panel de control por 10 minutos.**

Nota:	**El equipo cuenta con un dispositivo de control del equilibrio que garantiza la estabilidad del primero durante el centrifugado. A fin de proteger al equipo, este lo detendrá si las prendas no están bien distribuidas en el tambor. Las prendas se redistribuyen rotando el tambor en sentido inverso. Puede que esto ocurra varias veces hasta que todo desequilibrio desaparezca y se pueda reanudar el centrifugado con normalidad. Si, tras 20 minutos, las prendas aún no se han redistribuido en el tambor, el equipo no centrifugará. En tal caso, redistribuya la carga a mano y vuelva a seleccionar el programa de centrifugado.**

Bloqueo de puerta

- Cuando el equipo arranca, la puerta se bloquea.
- Cuando la temperatura al interior del tambor supera los 60 ℃, la puerta se bloquea.
- Cuando el agua supera cierto nivel, la puerta se bloquea.
- Cuando el ciclo de lavado finaliza, la puerta se desbloquea.

Importante:

No intente abrir la puerta si el ciclo de lavado aún no ha finalizado o si se cortó la corriente durante el ciclo de lavado, dado que la temperatura podría ser alta y podría quemarse.

Limpieza y mantenimiento Procedimientos de uso

⚠ **Antes de limpiar el equipo, desconéctelo de la corriente y desenchúfelo del tomacorriente.**

⚠ **No rocíe la lavadora con una manguera.**

Limpieza del exterior

Valiéndose de un paño bien escurrido, limpie el exterior con un jabón o agente de limpieza no abrasivo y agua. Seque con un paño suave.

⚠ **No utilice diluyentes, limpiadores abrasivos, limpiadores de vidrios ni agentes de limpieza multiuso. Estos podrían dañar las superficies plásticas y otros componentes con sus químicos.**

Limpieza del tambor

Limpie el tambor cada 3 meses mediante el programa "Limpieza del tambor".

Limpieza del depósito

Retire los residuos de detergente con regularidad. Siga estos pasos para limpiar el depósito:

- Retire lentamente el depósito hasta que sienta cierta resistencia. Tire hacia abajo de la traba a la vez que tira del depósito hacia afuera del equipo.
- Retire el conducto del compartimiento y límpielo.
- Valiéndose de un cepillo y agua tibia, limpie el dispensador.

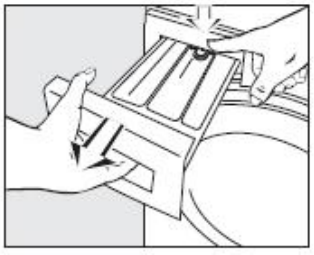

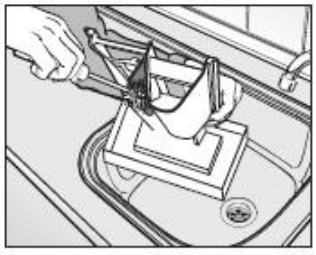

Limpieza y mantenimiento Tras el uso

Limpieza de la carcasa del depósito

Valiéndose de un cepillo limpiabotellas, retire los residuos de detergente alojados dentro de la carcasa del depósito.

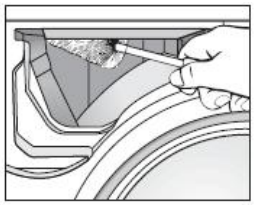

Limpieza del filtro de entrada de agua

Valiéndose de un alicate de punta fina, retire el filtro plástico. Limpie y vuelva a colocar y afirmar. Inspeccione estos filtros cada unos 6 meses, o incluso de manera más frecuente si se producen interrupciones frecuentes en el abastecimiento del agua.

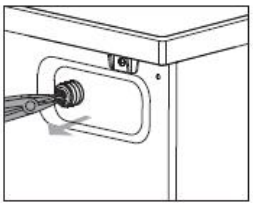

Nota:	**Tras limpiar, vuelva a colocar el filtro en su sitio.**

Limpieza del filtro de la bomba de drenado

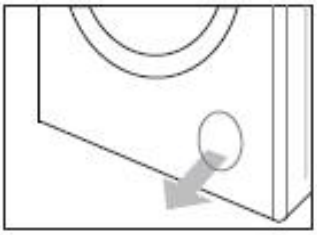

1. Desconecte el equipo de la corriente y abra la tapa inferior mediante un destornillador.



2. Coloque un recipiente debajo de la bomba. Desatornille y retire el filtro.

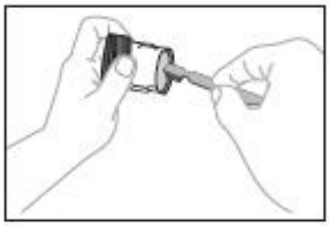

3. Limpie el filtro con cuidado.

Importante:

Se deberán tomar ciertas precauciones si el equipo queda expuesto a temperaturas bajo cero.

Nota:	**Será necesario limpiar el filtro cada 2 meses o cuando sea que aparezca el fallo "E03" en pantalla.**

Guía de resolución de problemas Explicaciones avanzadas

Problema	Código de error	Causa posible	Soluciones
El agua al interior del equipo demora demasiado en llenarse.	E01	1. El grifo no está abierto. 2. El tubo de drenado está apoyado en el suelo. 3. La válvula de entrada de agua está dañada.	1. Abra el grifo. 2. Enganche el tubo. 3. Reemplace la válvula de entrada de agua.
Se activa la alarma de bloqueo de puerta.	E02	1. La puerta está mal cerrada. 2. Alguna prenda ha quedado mordida entre la puerta y el pestillo. 3. El bloqueo de la puerta está dañado.	1. Cierre la puerta correctamente. 2. Coloque la prenda al interior del tambor. 3. Cambie el pestillo de bloqueo de la puerta.
El equipo demora demasiado en drenar.	E03	1. El tubo de drenado ha quedado apretado o retorcido. 2. El filtro de la bomba de drenado está obstruido. 3. Las tuberías del sistema de drenado están obstruidas.	1. Inspeccione el tubo de drenado. 2. Limpie el filtro. 3. Inspeccione el sistema de drenado y límpielo.
El agua al interior del equipo se desborda. / El sensor de agua no funciona con normalidad.	E04	1. La válvula de entrada de agua está dañada. 2. Hay un falso contacto en la conexión entre el sensor de agua y los cables. 3. El sensor de agua está dañado.	1. Reemplace la entrada de agua. 2. Inspeccione y afirme las conexiones. 3. Reemplace el sensor de agua.
El motor no funciona.	E05	1. Hay un falso contacto en la conexión entre el motor y los cables. 2. Se ha activado la protección contra el sobrecalentamiento del motor. 3. El motor está dañado.	1. Inspeccione y afirme las conexiones. 2. Compruebe si el equipo está sobrecargado. Apague el equipo y vuelva a intentarlo una vez el motor se enfríe. 3. Reemplace el motor.
Hay un fallo en el calentador.	E06	1. Hay un falso contacto en la conexión entre el calentador y los cables. 2. El calentador está dañado.	1. Inspeccione y afirme las conexiones. 2. Reemplace el calentador.
Hay un fallo en el sensor de temperatura.	E07	1. Hay un falso contacto en la conexión entre el sensor de temperatura y los cables. 2. El sensor de temperatura está dañado.	1. Inspeccione y afirme las conexiones. 2. Reemplace el sensor de temperatura.
Hay una anomalía en el voltaje.	E08	1. El voltaje de la red de abastecimiento eléctrico es demasiado alto o demasiado bajo.	Apague y reinicie tras recobrar el voltaje.
Hay un fallo de comunicación.	E09	1. La línea de comunicaciones está dañada. 2. La placa de la pantalla está dañada.	1. Inspeccione para ver si los terminales de cableado y las líneas de comunicaciones están dañados. 2. Reemplace la placa de la pantalla.

Guía de resolución de problemas Explicaciones avanzadas

Problema	Código de error	Causa posible	Soluciones
Hay un fallo de frecuencia variable en la placa.	E10	1. El circuito de la placa de conversión de frecuencia está dañado. 2. La placa de conversión de frecuencias presenta fallos.	1. Inspeccione para ver si los terminales del cableado de la placa de conversión de frecuencia muestran daños. 2. Reemplace el conversor de frecuencia.
Nivel excesivo de agua	"H L" aparece en pantalla.	1. El nivel de agua es excesivo.	1. Se arreglará una vez el nivel vuelva a la normalidad.
Temperatura excesiva	"H t " aparece en pantalla.	1. La temperatura es excesiva.	1. Se arreglará una vez la temperatura vuelva a la normalidad.

6KG

Contenido, orden y formato de la planilla de información del producto					
Parámetros generales del producto:					
Parámetro	Valor	Parámetro		Valor	
Capacidad nominal (b)(kg)	6,0	Dimensiones en cm (a), (c)		Altura	85
				Ancho	60
				Profundidad	41
Índice de eficiencia energética (b) (EEIW)	51,5	Clase de eficiencia energética (b)		A	
Índice de eficiencia de lavado (b)	1,031	Eficiencia de enjuague (g/kg)(b)		5,0	
Consumo energético en Kwh por ciclo, con el programa Eco 40-60 en una combinación de cargas completas y parciales. El consumo real de energía variará en función de cómo se utilice el equipo.	0,417	Consumo de agua en litros por ciclo, con el programa Eco 40-60 en una combinación de cargas completas y parciales. El consumo real de agua variará en función de cómo se utilice el equipo y de la dureza del agua.		36	
Temperatura máxima dentro del tejido tratado (b)(℃)	Capacidad nominal	33	Contenido restante de humedad con peso (b)(%)	53,9	
	Medio	26			
	Cuarto	22			
Velocidad centrifugado (b)(rpm)	Capacidad nominal	1200	Clase de eficiencia con secado por centrifugado (b)	B	
	Medio	1200			
	Cuarto	1200			
Duración del programa (b) (h:min)	Capacidad nominal	03:18	Tipo	Autónomo	
	Medio	02:36			
	Cuarto	02:36			
Emisiones sonoras aéreas durante la fase de centrifugado (b)(dB(A) re 1 pW)	72	Clases de emisiones sonoras aéreas (b)(Fase de centrifugado)		A	
Modo apagado (W)(si concierne)	0,50	Modo de espera (W)(si concierne)		0,50	
Inicio diferido (W)(si concierne)	4,00	Espera por red (W)(si concierne)		No aplica	
Duración mínima de la garantía ofrecida por el proveedor (a), (c):					
Este producto ha sido diseñado de manera tal que desprenda iones de plata durante el ciclo de lavado.				No	
Información adicional (a), (c):					

6 KG

PARÁMETRO	UNIDAD	VALOR
Capacidad nominal para el programa Eco 40-60, a intervalos de 0,5 kg	kg	6.0
Consumo energético del programa Eco 40-60 a la capacidad nominal	kWh/ciclo	0.600
Consumo energético del programa Eco 40-60 a la mitad de la capacidad nominal	kWh/ciclo	0.300
Consumo energético del programa Eco 40-60 a un cuarto de la capacidad nominal	kWh/ciclo	0.220
Consumo energético con peso del programa Eco 40-60	kWh/ciclo	0.417
Índice de eficiencia energética	-	51.5
Consumo de agua del programa Eco 40-60 a la capacidad nominal	L/ciclo	42
Consumo de agua del programa Eco 40-60 a la mitad de la capacidad nominal	L/ciclo	32
Consumo de agua del programa Eco 40-60 a un cuarto de la capacidad nominal	L/ciclo	28
Consumo de agua con peso	L/ciclo	36
Índice de eficiencia de lavado del programa Eco 40-60 a la capacidad nominal	-	1.031
Índice de eficiencia de lavado del programa Eco 40-60 a la mitad de la capacidad nominal	-	1.031
Índice de eficiencia de lavado del programa Eco 40-60 a un cuarto de la capacidad nominal	-	1.031
Eficiencia de enjuague del programa Eco 40-60 a la capacidad nominal	g/kg	5.0
Eficiencia de enjuague del programa Eco 40-60 a la mitad de la capacidad nominal	g/kg	5.0
Eficiencia de enjuague del programa Eco 40-60 a un cuarto de la capacidad nominal	g/kg	5.0
Duración del programa Eco 40-60 a la capacidad nominal	h:min	3:18
Duración del programa Eco 40-60 a la mitad de la capacidad nominal	h:min	2:36
Duración del programa Eco 40-60 a un cuarto de la capacidad nominal	h:min	2:36
Temperatura alcanzada por un mínimo de 5 minutos dentro de la carga durante el programa Eco 40-60 a la capacidad nominal	℃	33
Temperatura alcanzada por un mínimo de 5 minutos dentro de la carga durante el programa Eco 40-60 a la mitad de la capacidad nominal	℃	26
Temperatura alcanzada por un mínimo de 5 minutos dentro de la carga durante el programa Eco 40-60 a un cuarto de la capacidad nominal	℃	22

6 KG

PARÁMETRO	**UNIDAD**	**VALO**
Velocidad de centrifugado en la fase de centrifugado del programa Eco 40-60 a la capacidad nominal	rpm	1200
Velocidad de centrifugado en la fase de centrifugado del programa Eco 40-60 a la mitad de la capacidad nominal	rpm	1200
Velocidad de centrifugado en la fase de centrifugado del programa Eco 40-60 a un cuarto de la capacidad nominal	rpm	1200
Contenido restante de humedad con el programa Eco 40-60 a la capacidad nominal	%	53.9
Contenido restante de humedad con el programa Eco 40-60 a la mitad de la capacidad nominal	%	53.9
Contenido restante de humedad con el programa Eco 40-60 a un cuarto de la capacidad nominal	%	53.9
Contenido restante de humedad con peso	%	53.9
Emisiones sonoras aéreas durante el programa Eco 40-60 (fase de centrifugado)	dB(A) re 1 pW	72
Consumo energético en "modo apagado"	W	0.5
Consumo energético en "modo de espera"	W	0.5
¿El "modo de espera" incluye la presentación de la información en pantalla?	—	N/A
Consumo energético en "modo de espera" en condición de espera por red (de estar disponible)	W	N/A
Consumo energético en "inicio diferido" (de estar disponible)	W	4.0

Potencia	220-240 V~, 50 Hz
Potencia nominal	1600 W
Presión del agua	0,02-0,8 MPa
Peso neto / Peso bruto:	50 kg/53 kg
Dimensiones externas (Anch x Prof x Alt) en mm	647X450X890

El programa Eco 40-60 es capaz de lavar prendas de algodón con un nivel normal de suciedad que sean declaradas como lavables a temperaturas entre 40 y 60℃, lavándolas juntas en el mismo ciclo.

Este programa es empleado para evaluar la conformidad con la legislación de diseño ecológico de la UE.

Los programas más eficientes en términos de consumo energético suelen ser, por lo general, aquellos que funcionan a bajas temperaturas por períodos más prolongados.

Parámetros **Apéndice**

8 KG

Contenido, orden y formato de la hoja de información del producto					
Parámetros generales del producto:					
Parámetro	Valor		Parámetro	Valor	
Capacidad nominal (b) (kg)	8,0		Dimensiones en cm (a), (c)	Altura	85
				Ancho	60
				Profundidad	45
Índice de eficiencia energética (b) (EEIW)	52,0		Clase de eficiencia energética (b)	A	
Índice de eficiencia de lavado (b)	1,031		Eficacia de enjuague (g/kg) (b)	5,0	
Consumo de energía en kWh por ciclo, basado en el programa Eco 40-60 con una combinación de cargas completas y parciales. El consumo de energía real dependerá del uso del electrodoméstico.	0,473		Consumo de agua en litros por ciclo, basado en el programa Eco 40-60 con una combinación de cargas completas y parciales. El consumo real dependerá del uso del electrodoméstico y de la dureza del agua.	40	
Temperatura máxima dentro del textil tratado (b) (°C)	Capacidad nominal	34	Contenido de humedad residual ponderado (b) (%)	53,9	
	Mitad	25			
	Cuarto	23			
Velocidad de centrifugado (b) (rpm)	Capacidad nominal	1200	Clase de eficiencia de secado por centrifugado (b)	B	
	Mitad	1200			
	Cuarto	1200			
Duración del programa (b) (h:min)	Capacidad nominal	3:38	Tipo	Independiente	
	Mitad	2:48			
	Cuarto	2:48			
Emisiones de ruido acústico en fase de centrifugado (b) (dB(A) referenciado a 1 picovatio)	72		Clase de emisión de ruido acústico (b) (fase de centrifugado)	A	
Modo apagado (W) (si aplica)	0,50		Modo en espera (W) (si aplica)	0,50	
Inicio retardado (W) (si aplica)	4,00		Modo en espera conectado a la red (W) (si aplica)	N/A	
Duración mínima de la garantía ofrecida por el proveedor (a), (c): 12 meses					
Este producto no ha sido diseñado para liberar iones de plata durante el ciclo de lavado.				No	
Información adicional (a), (c): para obtener más información, escanee el código QR en la etiqueta energética.					

8 KG

PARÁMETRO	UNIDAD	VALOR
Capacidad nominal para el programa Eco 40-60, a intervalos de 0,5 kg	kg	8.0
Consumo energético del programa Eco 40-60 a la capacidad nominal	kWh/ciclo	0.77
Consumo energético del programa Eco 40-60 a la mitad de la capacidad nominal	kWh/ciclo	0.357
Consumo energético del programa Eco 40-60 a un cuarto de la capacidad nominal	kWh/ciclo	0.242
Consumo energético con peso del programa Eco 40-60	kWh/ciclo	0.473
Índice de eficiencia energética	-	52
Consumo de agua del programa Eco 40-60 a la capacidad nominal	L/ciclo	45
Consumo de agua del programa Eco 40-60 a la mitad de la capacidad nominal	L/ciclo	40
Consumo de agua del programa Eco 40-60 a un cuarto de la capacidad nominal	L/ciclo	34
Consumo de agua con peso	L/ciclo	40
Índice de eficiencia de lavado del programa Eco 40-60 a la capacidad nominal	-	1.031
Índice de eficiencia de lavado del programa Eco 40-60 a la mitad de la capacidad nominal	-	1.031
Índice de eficiencia de lavado del programa Eco 40-60 a un cuarto de la capacidad nominal	-	1.031
Eficiencia de enjuague del programa Eco 40-60 a la capacidad nominal	g/kg	5.0
Eficiencia de enjuague del programa Eco 40-60 a la mitad de la capacidad nominal	g/kg	5.0
Eficiencia de enjuague del programa Eco 40-60 a un cuarto de la capacidad nominal	g/kg	5.0
Duración del programa Eco 40-60 a la capacidad nominal	h:min	3:38
Duración del programa Eco 40-60 a la mitad de la capacidad nominal	h:min	2:48
Duración del programa Eco 40-60 a un cuarto de la capacidad nominal	h:min	2:48
Temperatura alcanzada por un mínimo de 5 minutos dentro de la carga durante el programa Eco 40-60 a la capacidad nominal	℃	34
Temperatura alcanzada por un mínimo de 5 minutos dentro de la carga durante el programa Eco 40-60 a la mitad de la capacidad nominal	℃	25
Temperatura alcanzada por un mínimo de 5 minutos dentro de la carga durante el programa Eco 40-60 a un cuarto de la capacidad nominal	℃	23

8 KG

PARÁMETRO	**UNIDAD**	**VALO**
Velocidad de centrifugado en la fase de centrifugado del programa Eco 40-60 a la capacidad nominal	rpm	1200
Velocidad de centrifugado en la fase de centrifugado del programa Eco 40-60 a la mitad de la capacidad nominal	rpm	1200
Velocidad de centrifugado en la fase de centrifugado del programa Eco 40-60 a un cuarto de la capacidad nominal	rpm	1200
Contenido restante de humedad con el programa Eco 40-60 a la capacidad nominal	%	53.9
Contenido restante de humedad con el programa Eco 40-60 a la mitad de la capacidad nominal	%	53.9
Contenido restante de humedad con el programa Eco 40-60 a un cuarto de la capacidad nominal	%	53.9
Contenido restante de humedad con peso	%	53.9
Emisiones sonoras aéreas durante el programa Eco 40-60 (fase de centrifugado)	dB(A) re 1 pW	72
Consumo energético en "modo apagado"	W	0.5
Consumo energético en "modo de espera"	W	0.5
¿El "modo de espera" incluye la presentación de la información en pantalla?	—	N/A
Consumo energético en "modo de espera" en condición de espera por red (de estar disponible)	W	N/A
Consumo energético en "inicio diferido" (de estar disponible)	W	4.0

Potencia	220-240 V~, 50 Hz
Potencia nominal	1600 W
Presión del agua	0,02-0,8 MPa
Peso neto / Peso bruto:	52 kg/55 kg
Dimensiones externas (Anch x Prof x Alt) en mm	647X495X890

El programa Eco 40-60 es capaz de lavar prendas de algodón con un nivel normal de suciedad que sean declaradas como lavables a temperaturas entre 40 y 60℃, lavándolas juntas en el mismo ciclo.

Este programa es empleado para evaluar la conformidad con la legislación de diseño ecológico de la UE.

Los programas más eficientes en términos de consumo energético suelen ser, por lo general, aquellos que funcionan a bajas temperaturas por períodos más prolongados.

10KG

<table>
<tr><th colspan="6">Contenido, orden y formato de la ficha de información del producto</th></tr>
<tr><td colspan="6">Parámetros generales del producto:</td></tr>
<tr><td>Parámetro</td><td colspan="2">Valor</td><td>Parámetro</td><td colspan="2">Valor</td></tr>
<tr><td rowspan="3">Capacidad nominal (b) (kg)</td><td colspan="2" rowspan="3">10,0</td><td rowspan="3">Dimensiones en cm (a), (c)</td><td>Altura</td><td>85</td></tr>
<tr><td>Ancho</td><td>60</td></tr>
<tr><td>Profundidad</td><td>52</td></tr>
<tr><td>Índice de eficiencia de energía (b) (EEIW)</td><td colspan="2">52,0</td><td>Clase de eficiencia de energía (b)</td><td colspan="2">A</td></tr>
<tr><td>Índice de eficiencia de lavado (b)</td><td colspan="2">1,031</td><td>Eficacia del aclarado (g/kg) (b)</td><td colspan="2">5,0</td></tr>
<tr><td>Consumo de energía en kWh por ciclo, basado en el programa eco 40-60 con una combinación de cargas completas y parciales. El consumo de energía real dependerá del uso que se le dé al aparato.</td><td colspan="2">0,514</td><td>Consumo de agua en litros por ciclo, basado en el programa eco 40-60 con una combinación de cargas completas y parciales. El consumo real de agua dependerá del uso que se le dé al aparato y de la dureza del agua.</td><td colspan="2">42</td></tr>
<tr><td rowspan="3">Temperatura máxima en el interior del textil tratado (b) (°C)</td><td>Capacidad nominal</td><td>35</td><td rowspan="3">Contenido de humedad restante ponderado (b) (%)</td><td colspan="2" rowspan="3">53,9</td></tr>
<tr><td>Medio</td><td>27</td></tr>
<tr><td>Cuarto</td><td>26</td></tr>
<tr><td rowspan="3">Velocidad de centrifugado (b) (rpm)</td><td>Capacidad nominal</td><td>1400</td><td rowspan="3">Clase de eficiencia de secado por centrifugado (b)</td><td colspan="2" rowspan="3">B</td></tr>
<tr><td>Medio</td><td>1400</td></tr>
<tr><td>Cuarto</td><td>1400</td></tr>
<tr><td rowspan="3">Duración del programa (b) (h:min)</td><td>Capacidad nominal</td><td>3:58</td><td rowspan="3">Tipo</td><td colspan="2" rowspan="3">Independiente</td></tr>
<tr><td>Medio</td><td>3:00</td></tr>
<tr><td>Cuarto</td><td>3:00</td></tr>
<tr><td>Emisiones de ruido acústico transmitido por el aire en la fase de hilado (b) (dB(A) re 1 pW)</td><td colspan="2">72</td><td>Clase de emisión acústica de ruido aéreo (b) (fase de centrifugado)</td><td colspan="2">A</td></tr>
<tr><td>Modo apagado (W) (si es aplicable)</td><td colspan="2">0,50</td><td>Modo de espera (W) (si es aplicable)</td><td colspan="2">0,50</td></tr>
<tr><td>Inicio de retraso (W) (si es aplicable)</td><td colspan="2">4,00</td><td>Modo de espera en red (W) (si es aplicable)</td><td colspan="2">N/A</td></tr>
<tr><td colspan="5">Duración mínima de la garantía ofrecida por el proveedor (a), (c): 12 meses</td></tr>
<tr><td colspan="4">Este producto ha sido diseñado para liberar iones de plata durante el ciclo de lavado.</td><td colspan="2">No</td></tr>
<tr><td colspan="6">Información adicional (a), (c): Enlace web al sitio del proveedor, donde se encuentra la información del punto 9 del Anexo II del Reglamento (UE) 2019/2023[(1)]:</td></tr>
<tr><td colspan="6">(a) Este ítem no debe considerarse relevante para los fines del Artículo 2(6) del Reglamento (UE) 2017/1369.
(b) Para el programa Eco 40-60.
(c) Los cambios en este ítem no deben considerarse relevantes para los fines del párrafo 4 del Artículo 4 del Reglamento (UE) 2017/1369.
(d) Si la base de datos del producto genera automáticamente el contenido definitivo de esta celda, el proveedor no deberá ingresar estos datos.</td></tr>
</table>

10KG **PARÁMETRO**	**UNIDAD**	**VALOR**
Capacidad nominal para el programa Eco 40-60, en intervalos de 0,5 kg	kg	10,0
Consumo de energía del programa Eco 40-60 a potencia nominal	kWh/ciclo	1,000
Consumo de energía del programa Eco 40-60 al medio de la capacidad nominal	kWh/ciclo	0,440
Consumo de energía del programa Eco 40-60 a un cuarto de su capacidad nominal	kWh/ciclo	0,230
Consumo de energía ponderado del programa Eco 40-60	kWh/ciclo	0,514
Consumo estándar de energía del programa Eco 40-60 (SCEw)	kWh/ciclo	0,988
Índice de eficiencia de energía	-	52,0
Consumo de agua del programa Eco 40-60 a capacidad nominal	L/ciclo	50,0
Consumo de agua del programa Eco 40-60 al medio de su capacidad nominal	L/ciclo	45,0
Consumo de agua del programa Eco 40-60 a un cuarto de su capacidad nominal	L/ciclo	36,0
Consumo de agua ponderado	L/ciclo	42
Índice de eficiencia de lavado del programa Eco 40-60 a capacidad nominal	-	1,031
Índice de eficiencia de lavado del programa Eco 40-60 al medio de la capacidad nominal	-	1,031
Índice de eficiencia de lavado del programa Eco 40-60 a un cuarto de la capacidad nominal	-	1,031
Eficacia de enjuague del programa Eco 40-60 a capacidad nominal	g/kg	5,0
Eficacia de enjuague del programa Eco 40-60 al medio de la capacidad nominal	g/kg	5,0
Eficacia de enjuague del programa Eco 40-60 a un cuarto de la capacidad nominal	g/kg	5,0
Duración del programa Eco 40-60 a capacidad nominal	h:min	3:58
Duración del programa Eco 40-60 al medio de la capacidad nominal	h:min	3:00
Duración del programa Eco 40-60 a un cuarto de la capacidad nominal	h:min	3:00
Temperatura alcanzada durante al menos 5 minutos dentro de la carga durante el programa Eco 40-60 a capacidad nominal	°C	35
Temperatura alcanzada durante al menos 5 minutos dentro de la carga durante el programa Eco 40-60 al medio de la capacidad nominal	°C	27
Temperatura alcanzada durante al menos 5 minutos dentro de la carga durante el programa Eco 40-60 a un cuarto de la capacidad nominal	°C	26

10KG

PARÁMETRO	UNIDAD	VALOR
Velocidad de centrifugado en la fase de centrifugado del programa Eco 40-60 a capacidad nominal	rpm	1400
Velocidad de centrifugado en la fase de centrifugado del programa Eco 40-60 al medio de la capacidad nominal	rpm	1400
Velocidad de centrifugado en la fase de centrifugado del programa Eco 40-60 a un cuarto de la capacidad nominal	rpm	1400
Contenido de humedad restante ponderado	%	53,9
Emisiones acústicas aéreas durante el programa Eco 40-60 (fase de centrifugado)	dB(A) re 1 pW	72
Consumo de energía en 'modo apagado'	W	0,50
Consumo de energía en 'modo de espera'	W	0,50
¿El 'modo de espera' incluye la visualización de información?	—	No
Consumo de energía en 'modo de espera' en condición de espera de red (si es aplicable)	W	N/A
Consumo de energía en 'inicio retardado' (si es aplicable)	W	4,00

Alimentación	220-240V~,50Hz
Potencia Nominal	**1600W**
Presión de agua	**0,02-0,8MPa**
Peso neto/Peso bruto	**60kg/63kg**
Dimensión exterior (A×P×A) mm	**647×575×890**

El programa Eco 40-60 es capaz de limpiar ropas de algodón con suciedad normal declaradas como lavables a 40 °C o 60 °C, juntas en el mismo ciclo, y este programa se utiliza para evaluar el cumplimiento de la legislación de Ecodiseño de la UE.

Los programas más eficientes en términos de consumo energético son generalmente aquellos que funcionan a temperaturas más bajas y con mayor duración.

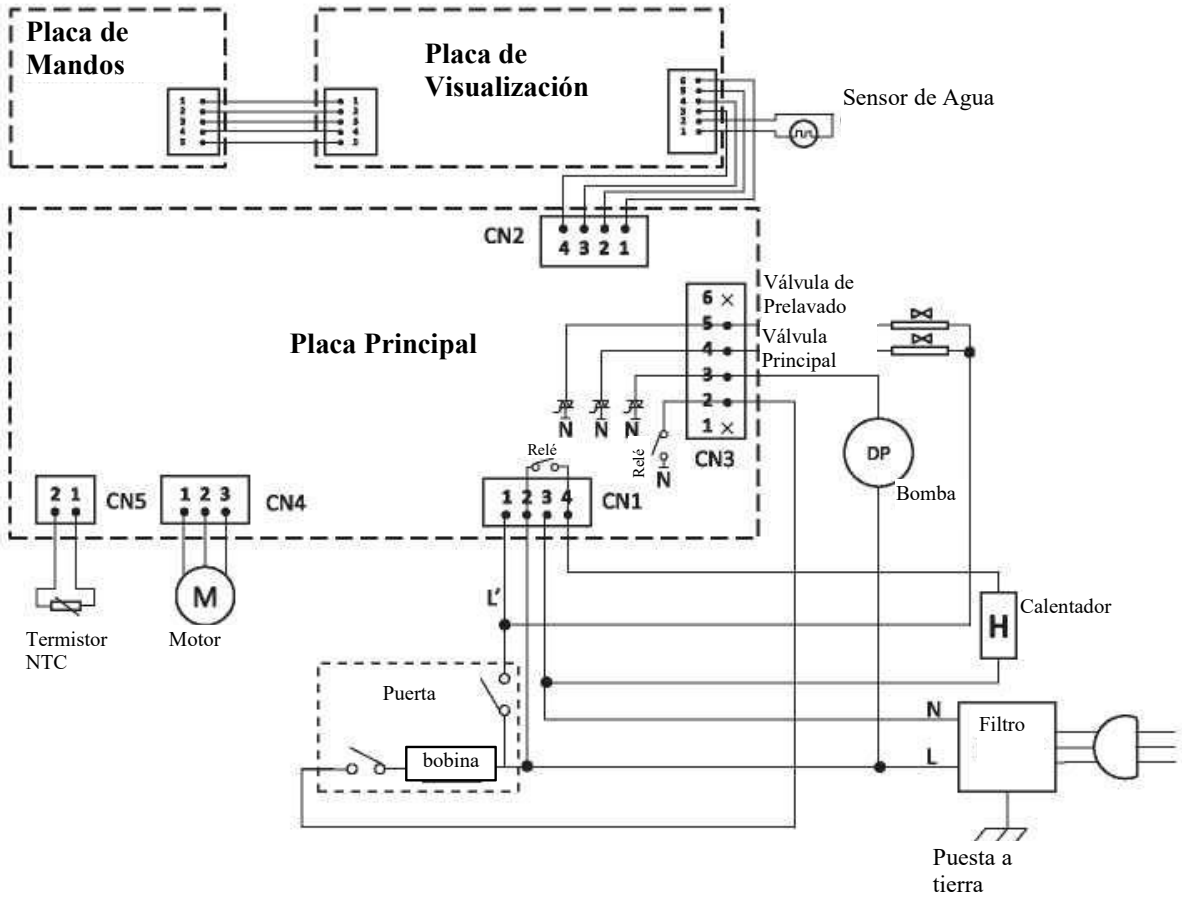

Nota	¡No apto para lavadora de carga frontal de 10 kg!

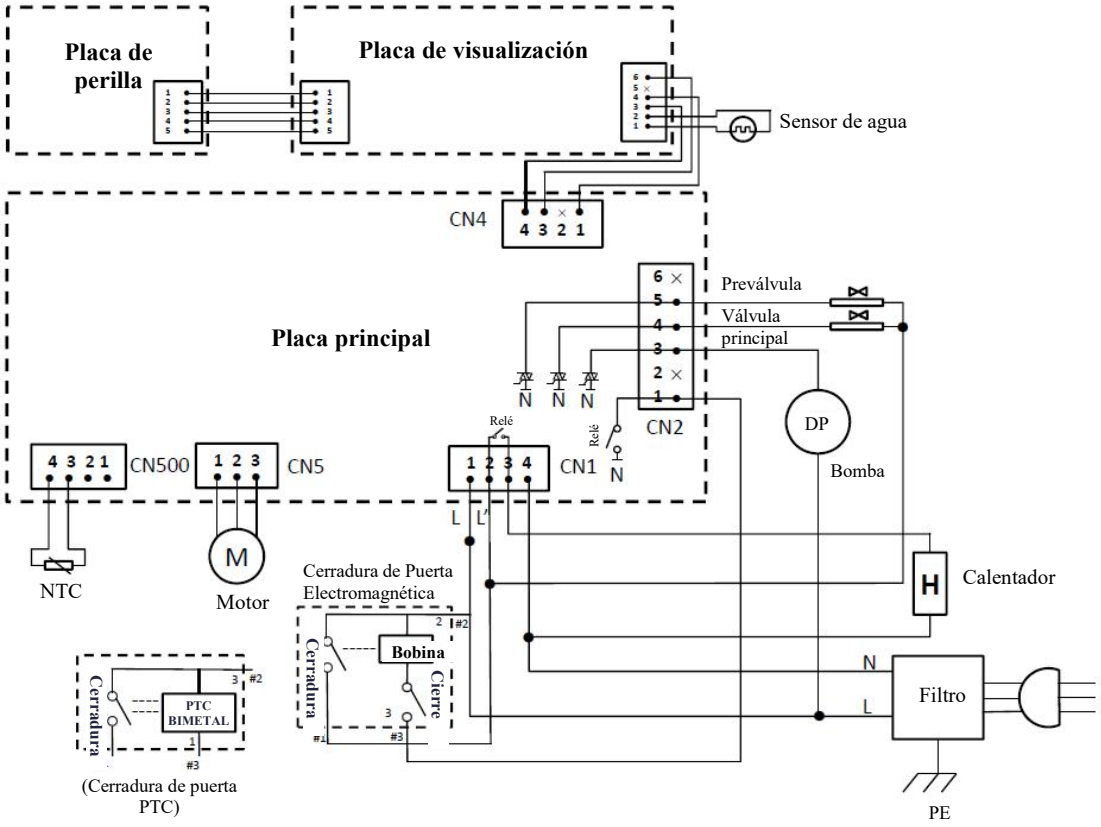

Eliminación correcta de este producto	
	Este símbolo en el producto o en su embalaje indica que este producto no debe ser tratado como residuo doméstico. En su lugar, debe llevarse a un punto de recogida adecuado para el reciclaje de equipos eléctricos y electrónicos. Al garantizar que este producto se deseche correctamente, ayudará a prevenir posibles consecuencias negativas para el medio ambiente y la salud humana, que podrían ser causadas por una manipulación inapropiada de este producto. Para obtener información más detallada sobre el reciclaje de este producto, comuníquese con su ayuntamiento, su servicio de eliminación de residuos domésticos o la tienda donde compró el producto.

Importante:

Si la máquina se expone a temperaturas inferiores a 0 ℃, deben tomarse ciertas precauciones.

1. Cierre el grifo del agua.

2. Desenrosque la manguera de entrada.

3. Desenganche la manguera de desagüe del soporte trasero y coloque el extremo de esta manguera y el de la manguera de entrada en un recipiente. Ejecute el programa de centrifugado.

4. Desconecte el electrodoméstico.

5. Vuelva a enroscar la manguera de entrada y reposicione la manguera de desagüe.

6. Cuando quiera volver a poner en funcionamiento la máquina, asegúrese de que la temperatura de la habitación esté por encima de 0 ℃.

SVAN TRADING S.L.

Imported by B73737553
Av. Altos Hornos S/N. Pto. Sagunto (46520). Valencia, España.
info@svanelectro.com
960600034