svan

Lave-linge Automatique à Tambour

Manuel de l'Utilisateur

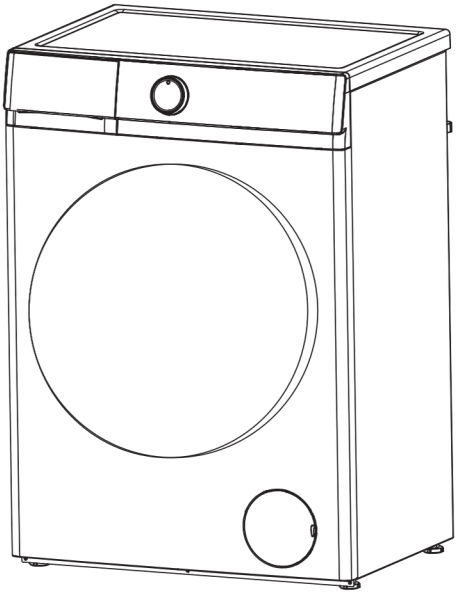

Model: SL7205AIDV
SL7201AIDVX

Merci d'avoir choisi notre lave-linge.
Il est essentiel de lire attentivement ce manuel avant l'installation et la première utilisation.

PRÉFACE

Ce lave-linge est conforme aux exigences de sécurité actuelles.
Cependant, une utilisation inappropriée peut entraîner des blessures corporelles et des dommages matériels.
Pour éviter les accidents et les dommages au lave-linge, lisez attentivement ce manuel avant de l'utiliser pour la première fois. Il contient des informations importantes sur l'installation, la sécurité, l'utilisation et l'entretien.
Conservez ce manuel dans un endroit sûr pour toute consultation future.

Table des matières

- Avis de sécurité 1
- Pièces et caractéristiques 4
- Installation 5
- Fonctions du panneau de contrôle 8
- Comment utiliser le lave-linge 12
- Nettoyage et entretien 14
- Guide de dépannage 16
- Paramètres 18
- Schéma électrique 21

Avis de Sécurité

ATTENTION



Lisez et comprenez attentivement ces instructions de sécurité avant utilisation. Les éléments indiqués ici sont des mesures de sécurité très importantes et doivent être suivis. Nous ne pouvons être tenus responsables des dommages causés par le non-respect des consignes de sécurité ou par une mauvaise utilisation de l'appareil. Le nettoyage et l'entretien ne doivent pas être effectués par des enfants sans surveillance.

Les enfants de moins de 3 ans doivent être tenus à l'écart de l'appareil, sauf s'ils sont constamment surveillés.

Les tuyaux d'alimentation neufs fournis avec l'appareil doivent être utilisés, tandis que les anciens ne doivent pas être réutilisés.

Cet appareil ne doit pas être utilisé par des personnes (y compris des enfants) ayant des capacités physiques, sensorielles ou mentales réduites, ou un manque d'expérience et de connaissances, sauf si elles ont été encadrées ou instruites sur l'utilisation sécurisée de l'appareil par une personne responsable.

Les enfants doivent être surveillés pour s'assurer qu'ils ne jouent pas avec l'appareil.

Les enfants âgés de 8 ans ou plus et les personnes ayant des capacités réduites peuvent utiliser l'appareil uniquement sous surveillance ou après avoir reçu des instructions claires sur son utilisation en toute sécurité.

Cet appareil est destiné à un usage domestique et à des applications similaires.

Les ouvertures de ventilation situées à la base ne doivent pas être obstruées par des tapis.

Précautions pour l'installation et l'utilisation

- Avant d'installer la machine, vérifiez qu'il n'y a pas de dommages visibles.
- N'installez ni n'utilisez une machine endommagée.
- Avant de raccorder la machine au réseau électrique, assurez-vous que les données de la plaque signalétique (tension et courant) correspondent à l'alimentation électrique. En cas de doute, consultez un électricien qualifié.
- La sécurité électrique de ce lave-linge ne peut être garant[illegible] que si le système de mise à la terre est conforme aux normes locales et nationales de sécurité.
- Il est essentiel que ce dispositif soit présent et correctement vérifié. En cas de doute sur la sécurité de l'installation électrique, consultez un électricien qualifié.
  - Le fabricant ne peut être tenu responsable des éventuels dommages dus à un système de mise à la terre inadéquat.
- Ne raccordez pas le lave-linge au réseau électrique via une rallonge. Les rallonges ne garantissent pas la sécurité nécessaire à l'appareil.
- Les réparations non autorisées peuvent entraîner des dangers pour l'utilisateur.
  - Le fabricant décline toute responsabilité pour les réparations non autorisées.
  - Les réparations doivent être effectuées uniquement par un technicien du service agréé.
  - Assurez-vous que la machine n'est pas branchée sur le secteur pendant la maintenance ou après une réparation avant que le travail soit terminé.

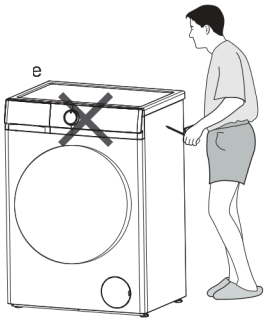

Avis de Sécurité

Si le câble de connexion est endommagé ou cassé, il doit être remplacé exclusivement par un technicien du service agréé afin de protéger l'utilisateur contre d'éventuels dangers.
Les composants défectueux doivent être remplacés uniquement par des pièces d'origine du fabricant.
Ce n'est qu'avec ces pièces qu'il est possible de garantir le respect des normes de sécurité de la machine.
Les réparations doivent être effectuées exclusivement par le fabricant, son service agréé ou un personnel qualifié pour éviter tout risque. Le fabricant n'est pas responsable des éventuels dommages causés par des interventions non autorisées.
N'essayez jamais de réparer vous-même un appareil défectueux ou présumé tel : vous pourriez mettre votre vie et celle des autres en danger.
Seuls les spécialistes autorisés sont habilités à effectuer ce type d'intervention.

Le stylo testeur s'allume

- Utilisez une multiprise spéciale et certifiée.
- Assurez-vous que le trou de mise à la terre de la multiprise n'est pas sous tension.
- Vérifiez que le trou de mise à la terre de la multiprise est correctement relié à la terre.
- Si les conditions ci-dessus ne sont pas remplies, contactez un électricien qualifié pour effectuer les corrections nécessaires avant d'utiliser le lave-linge.

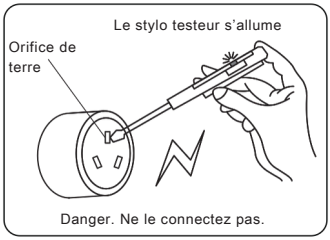

Note **CETTE MACHINE À LAVER DOIT ÊTRE RACCORDEE À LA TERRE.**

Paramètres Techniques

Paramètre	Modèle
Puissance	220~240V~/50Hz
Capacité de lavage	7 kg
Puissance nominale	1600W
Pression d'eau	0,02~0,8 MPa
Poids net / Poids brut	50 kg / 53 kg

Modèles : **SL7205AIDV, SL7201AIDVX**

La période de garantie des pièces de rechange est de 2 ans.
Si vous avez besoin d'une pièce de rechange, veuillez contacter notre service client.
Pour des réparations professionnelles, veuillez contacter notre service client.

Site Web	
Adresse	
Numéro de téléphone :	960600034
E-mail	info@svanelectro.com

Avis de Sécurité

ATTENTION

Utilisation correcte

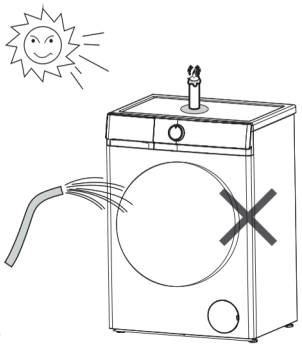

- Pour éviter les risques de blessures ou de dommages à la machine, ne l'installez pas dans un endroit humide ou exposé à la pluie.
- N'installez pas la machine dans un endroit exposé à la lumière directe du soleil, car cela pourrait endommager le plastique ou d'autres composants. Cela réduirait la durée de vie de la machine.
- N'installez pas la machine dans des endroits où des températures inférieures à zéro peuvent se produire. Les tuyaux gelés peuvent éclater ou se fissurer. Le système de contrôle électronique pourrait être affecté par les basses températures.
- Ne nettoyez pas la machine avec des jets d'eau.
- Tenez la machine éloignée du feu ou de sources de chaleur.
- Avant d'utiliser la machine pour la première fois, assurez-vous que les boulons de transport à l'arrière de l'appareil ont été retirés. Sinon, cela pourrait endommager la machine et les meubles ou appareils électroménagers proches pendant l'essorage.
- Fermez le robinet d'eau si vous n'utilisez pas la machine pendant une période prolongée (par exemple, vacances), surtout s'il n'y a pas d'évacuation à proximité.
- Ne lavez pas de vêtements qui repoussent l'eau (comme des imperméables) dans la machine.
- Retirez le linge uniquement lorsque le tambour a complètement cessé de tourner. Mettre la main dans un tambour en mouvement est extrêmement dangereux et peut causer des blessures.
- Ne montez pas sur la machine et ne placez pas d'objets dessus afin d'éviter des chutes ou des dommages à l'appareil, comme des déformations sur les parties en plastique du couvercle.
- Le verrouillage électromagnétique de la porte peut se désactiver deux minutes après la fin du cycle ou s'ouvrir pour des raisons de sécurité.

Sécurité des enfants



- Gardez les enfants éloignés de la machine à tout moment. Pour éviter tout risque de blessure, ne permettez pas aux enfants de grimper ou de jouer dessus, autour d'elle ou avec ses commandes. Surveillez-les pendant que la machine est en fonctionnement.
- Les enfants plus âgés ne doivent utiliser la machine que si son fonctionnement leur a été clairement expliqué et s'ils sont capables de l'utiliser en toute sécurité, en connaissant les risques liés à une mauvaise utilisation.
- Pour les machines avec hublot, sachez que le verre peut devenir chaud lorsque le lavage se fait à haute température. Ne laissez pas les enfants le toucher.

Parties et caractéristiques

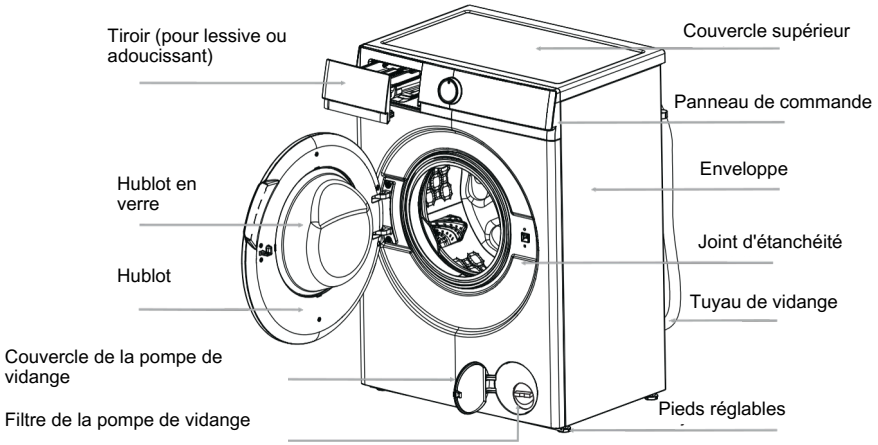

⚠ Nota	Dévissez le filtre de la pompe de vidange pour évacuer l'eau lorsque la machine à laver n'est pas utilisée pendant une longue période.

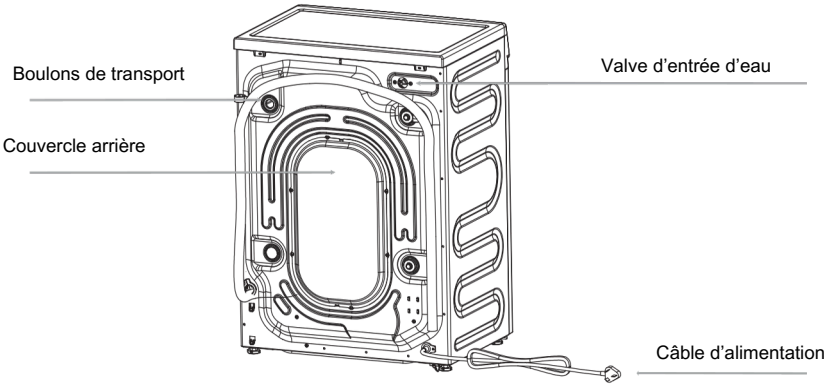

⚠ Nota	Le dessin de la machine dans ce manuel est utilisé uniquement à titre illustratif. Il peut différer du modèle que vous avez acheté. Si le câble d'alimentation est endommagé, il doit être remplacé par le fabricant, son service après-vente ou une personne qualifiée afin d'éviter tout danger.

Parties et caractéristiques

Retrait de l'emballage

- Retirez tout l'emballage (y compris la base en mousse), sinon des vibrations et des bruits peuvent se produire.
- Éliminez correctement tous les matériaux d'emballage et gardez-les hors de portée des enfants. Risque d'étouffement !
- Il est normal que des gouttes d'eau apparaissent sur le sac plastique de l'emballage et sur la vitre du hublot, dues à l'eau résiduelle restée dans le tambour lors du contrôle final.

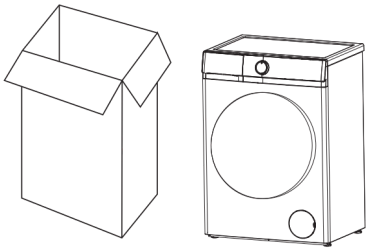

Accessoires

- Assurez-vous d'avoir reçu tous les articles listés ci-dessous.

Accessorie	Nom	Qté.	Accessorie	Nom	Qté.
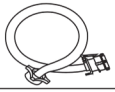	Tuyau d'arrivée	1	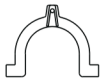	Pièce en "U"	1
	Bouchons pour boulons de transport	4		Manuel	1

Retrait des boulons de transport

- Retirez tous les boulons de transport à l'arrière de la machine à l'aide d'outils adaptés.
- Bouchez les trous avec les bouchons fournis pour les boulons de transport.

⚠ **Remarque** : De fortes vibrations, des bruits ou des dysfonctionnements peuvent survenir si les boulons de transport ne sont pas retirés.

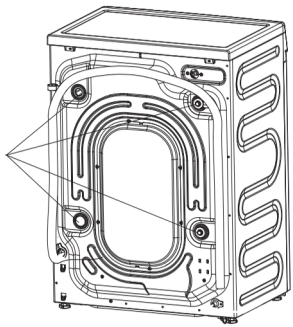

- Conservez les boulons de transport pour de futurs déplacements. Chaque fois que la machine est transportée, les boulons de transport doivent être réinstallés.

Exigences relatives au lieu d'installation

- Un sol en béton est la surface d'installation la plus adaptée pour un lave-linge, car il est beaucoup moins sujet aux vibrations pendant l'essorage que les sols en bois ou recouverts de moquette.
- La machine doit être bien de niveau et positionnée de manière stable. La distance entre la machine et le mur doit être supérieure à 10 cm.
- Pour éviter les vibrations pendant l'essorage, la machine ne doit pas être installée sur des revêtements de sol souples.

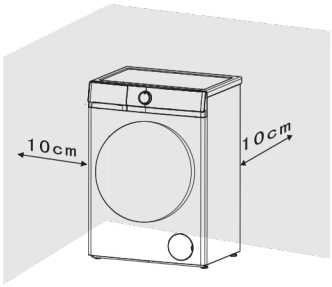

Réglage du niveau

La machine doit être parfaitement à niveau sur ses quatre pieds afin de garantir un fonctionnement sûr et correct.

Une mauvaise installation peut provoquer des vibrations, du bruit et faire bouger la machine.

Pour effectuer les opérations suivantes lorsque la machine n'est pas de niveau :

- Utilisez une clé pour tourner le contre-écrou dans le sens horaire. Puis tournez en même temps les contre-écrous et les pieds réglables pour les dévisser.
- Maintenez fermement les pieds réglables avec une clé à pipe.
- Revissez ensuite le contre-écrou avec la clé jusqu'à ce qu'il adhère fermement à la structure.
- Desserrez les contre-écrous à l'aide d'une clé de 17 mm et d'une cale de 5 mm d'épaisseur.
-

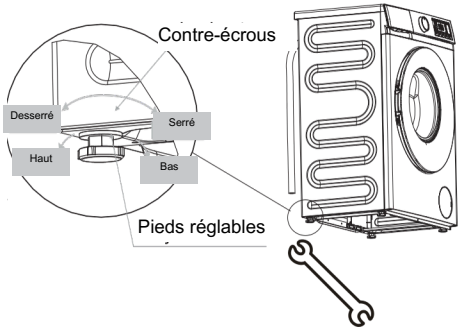

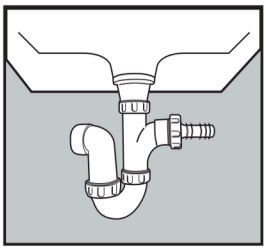

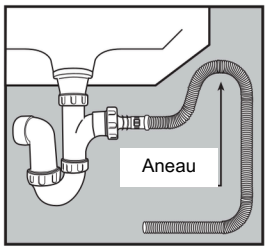

Exigences relatives au lieu d'installation

- Un sol en béton est la surface d'installation la plus adaptée pour un lave-linge, car elle est beaucoup moins sujette aux vibrations pendant l'essorage que les sols en bois ou recouverts de moquette.
- La machine doit être parfaitement de niveau et installée en toute sécurité. La distance entre la machine et le mur doit être supérieure à 10 cm.
- Pour éviter les vibrations pendant l'essorage, la machine ne doit pas être installée sur des sols souples.



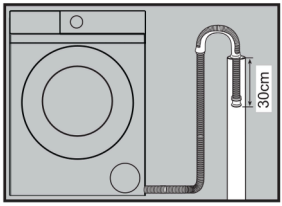

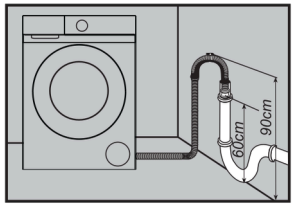

Raccordement de l'arrivée d'eau

- Choisissez un robinet adapté et assurez-vous que la sortie est plate.
- Raccordez le tuyau d'arrivée fourni avec la machine à un robinet avec un filetage de 3/4".
- N'utilisez pas de tuyaux usagés.
- L'installation doit être conforme aux normes locales en matière d'approvisionnement en eau et de construction.

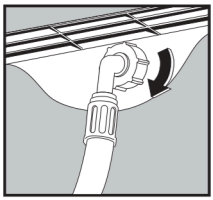

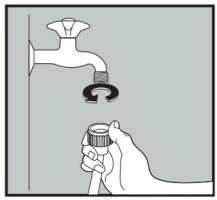

Lorsque la machine possède une valve d'entrée à l'arrière, elle doit être connectée à une alimentation en eau froide.

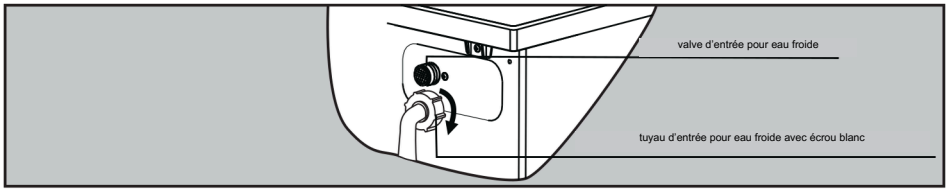

LAVADO + SECADO / LAVAGEM + SECAGEM
WASHING + DRYING

Lavado Programas / Wash Programmes / Programas de Lavagem

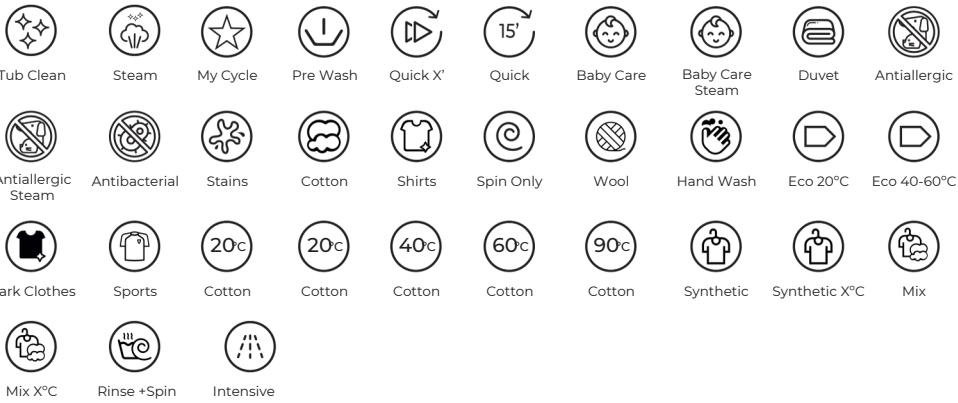

Secado Programas / Drying Programmes / Programas de Secagem

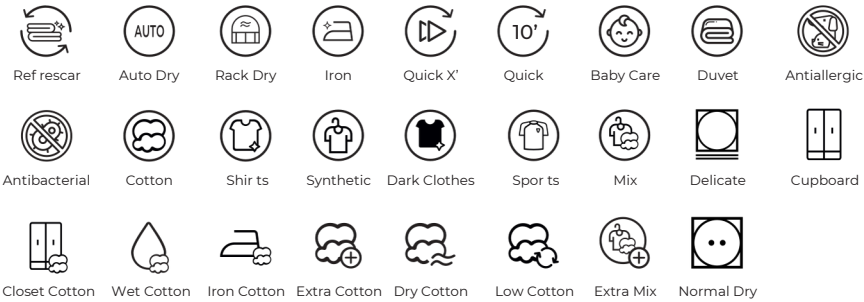

LAVAVAJILLAS / DISHWASHER / LAVA-LOUÇA



Les fonctions du panneau de commande

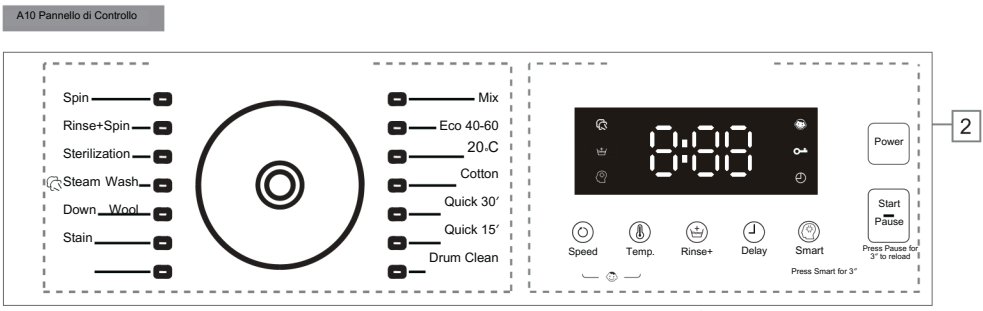

1 Programmes : Page 10 2 Affichage : Page 10 3 Boutons : Page 11

Affichage

L'affichage indique les réglages actuels, les options ou les informations pertinentes.

L'affichage numérique peut indiquer :

- Durée du programme
- Vitesse
- Température
- Nombre de rinçages
- Temps de départ différé
- Codes d'erreur

Icône	Signification
	Départ différé : le voyant sous cette icône s'allume lorsque le temps de départ différé est affiché.
	Verrouillage de la porte : le voyant sous cette icône s'allume lorsque le verrou de porte est activé.
	Verrouillage enfants : le voyant sous cette icône s'allume lorsque cette fonction est activée.
	Lavage vapeur : le voyant sous cette icône s'allume lorsque la fonction vapeur est sélectionnée.
	Rinçage+ : cette icône s'allume lorsqu'elle est sélectionnée. Effectue un rinçage supplémentaire.

Utilisation

Boutons
Voici les instructions concernant les boutons et leurs options de réglage.

1. Vitesse
Appuyez plusieurs fois sur ce bouton pour modifier la vitesse d'essorage.

2. Temp.
Appuyez plusieurs fois sur ce bouton pour modifier la température de lavage.

3. Rinçage+
Appuyez plusieurs fois sur ce bouton pour modifier le nombre de rinçages.

4. Départ différé
Appuyez plusieurs fois sur ce bouton pour modifier le temps de départ différé.

5. Démarrer/pause (▶⏸)
Appuyez sur ce bouton pour démarrer ou mettre en pause un cycle de lavage.
Pour ajouter du linge pendant le cycle, maintenez ce bouton enfoncé pendant 3 secondes : la machine évacuera l'eau si le niveau est trop élevé.
(Le verrou PTC ne permet pas d'ajouter des vêtements.)
La fonction de rajout n'est pas disponible si la température de l'eau est trop élevée.

6. Verrouillage enfant ("Vitesse" + "Temp.")
Lorsque la machine démarre, appuyez simultanément sur les boutons "Vitesse" et "Temp." pendant 3 secondes.
Le voyant du verrou enfant s'allume, la fonction est activée.
Appuyez de nouveau pendant 3 secondes pour désactiver cette fonction.
Lorsque le verrou enfant est activé, seul le bouton d'arrêt est actif ; les autres touches sont désactivées.

⚠ **Remarque**
Pour votre sécurité, n'appuyez pas sur le bouton "⊠" et ne sortez pas le linge pendant que la machine fonctionne.
La température de l'eau peut être élevée et provoquer des brûlures.
Le verrou de la porte s'ouvrira automatiquement à la fin du cycle de lavage, une fois que la température du tambour sera descendue.

Programmes
Options et fonctions pour les programmes 7 KG

Programme	Charge Max (kg)	Température Max (°C)	Vitesse d'essorage max (tr/min)	Type de lavage et recommandations
Mixte	5	60	1200	Linge robuste légèrement à normalement sale en coton, lin, fibres synthétiques et leurs mélanges. Ne laver que des couleurs similaires ensemble.
Eco 40-60	7	—	1200	Linge en coton normalement sale. Programme le plus favorable en termes de consommation combinée d'eau et d'énergie. Base pour les valeurs indiquées sur l'étiquette énergie.
Coton 20°C	7	20	1200	Coton, lin ou tissus mélangés contenant du coton.
Express 30'	3	—	1000	Petites charges nécessitant un rafraîchissement rapide. Adapté aux articles lavables dans un programme coton.
Express 15'	2	—	1000	Petites charges nécessitant un rafraîchissement rapide. Adapté aux articles lavables dans un programme coton.
Nettoyage tambour	0	90	600	Programme utilisé pour nettoyer le tambour. Ne pas mettre de linge dans le tambour pendant ce programme.
Synthétiques	3,5	60	800	Tissus synthétiques ou mélangés, sous-vêtements, vêtements colorés, T-shirts non rétrécissables.
Délicats	2	40	600	Linge délicat en tissus fins ou soie, nécessitant un traitement doux.
Lavage vapeur	3	90	800	Coton, sous-vêtements, draps, oreillers, vêtements d'enfants.
Rinçage+Essorage	—	—	1200	Ce programme sert au rinçage des vêtements. Ne pas ajouter de détergent.
Essorage	—	—	1200	Essorage séparé pour linge coton ou en lin.

Le bruit et le taux d'humidité résiduelle sont influencés par la vitesse d'essorage : plus la vitesse d'essorage est élevée pendant la phase d'essorage, plus le bruit est important et plus le taux d'humidité résiduelle est faible.

Comment utiliser le lave-linge

Avant de laver les vêtements pour la première fois, il est nécessaire d'effectuer un cycle complet sans linge.

Pour ce faire :

1. Brancher l'alimentation et ouvrir le robinet.
2. Appuyer sur le bouton Power pour allumer la machine et sélectionner le programme Coton 20 °C.
3. Appuyer sur le bouton Départ/Pause.

Cela permet d'éliminer l'eau résiduelle laissée dans la cuve lors du contrôle qualité du fabricant.

Préparation au lavage

1. Raccorder correctement le tuyau d'arrivée d'eau et ouvrir le robinet.
2. Après avoir vérifié que la prise électrique est correctement mise à la terre, brancher la fiche.
3. Placer correctement le tuyau de vidange.

Préparation du linge

1. Trier le linge par couleur et selon les étiquettes d'entretien.
2. La plupart des vêtements ont une étiquette à l'intérieur du col ou sur les coutures latérales.
3. S'assurer que les poches sont vides. Les objets étrangers (clés, pièces, stylos, briquets, etc.) peuvent endommager les vêtements et la machine.
4. Fermer les fermetures éclair, crochets et œillets avant le lavage.
5. Les tissus foncés déteignent souvent : il est conseillé de les laver plusieurs fois séparément avant de les mélanger à d'autres vêtements. Laver le blanc et les couleurs séparément.
6. Les articles très sales ou tachés doivent être prétraités avec du détergent liquide, détachant, etc.
7. Retourner les vêtements qui peluchent ou dont la surface est en laine avant de les mettre dans la machine.



Schema 1



Schema 2



Schema 3

Charger le linge dans la machine

Ouvrir le hublot et charger librement le linge dans le tambour.

Mélanger les grandes et petites pièces donne de meilleurs résultats et aide à répartir la charge uniformément pendant l'essorage.

L'utilisation la plus efficace en énergie et en eau s'obtient avec une charge complète.

Cependant, ne pas surcharger, car cela provoque des plis et réduit l'efficacité du lavage.

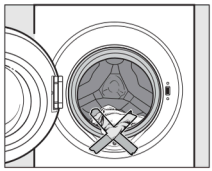

⚠ **Remarque**

S'assurer qu'aucun vêtement n'est coincé entre la porte et le joint.

Utilisation du tiroir à lessive

1. Ouvrir le tiroir et ajouter la quantité appropriée de détergent dans le compartiment principal, marqué par “II” ou “🥣”.
2. Ajouter l’adoucissant dans le compartiment marqué “🌸” ou “❄️”.
3. Ne pas dépasser le niveau maximum indiqué.
4. Fermer le tiroir.

La quantité correcte de produit dépend de :

- La quantité de linge
- Le niveau de saleté du linge :
  - Légèrement sale : aucune tache visible, éventuellement une légère odeur corporelle.
  - Sale normal : saleté visible ou quelques petites taches.
  - Très sale : saleté visible, taches importantes et/ou saleté sèche.
- La dureté de l’eau

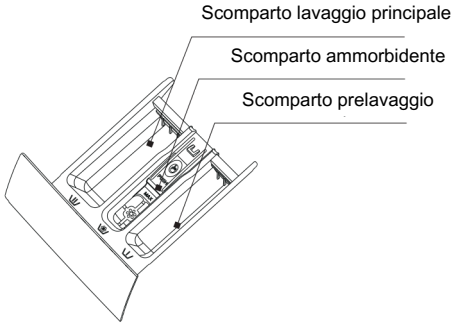

⚠ Remarque
Il est recommandé d’utiliser de la lessive en poudre à faible mousse pour tous les programmes de lavage.

Phases du lavage

1. Ouvrir le robinet et brancher l’alimentation.
2. Ouvrir la porte et insérer les vêtements un par un dans le tambour.
3. Fermer la porte, mettre la bonne quantité de lessive et d’adoucissant dans les compartiments prévus, puis refermer le tiroir.
4. Sélectionner le programme souhaité.
5. Appuyer sur le bouton “Départ/Pause” pour démarrer la machine.
6. À la fin du cycle, un signal sonore sera émis.

⚠ Remarque
Lorsque le cycle est terminé, la machine passe en mode veille. Après 10 minutes sans commande, elle entre en mode "sleep".

⚠ Remarque
La machine est équipée d’un système de contrôle de l’équilibre pour garantir la stabilité pendant l’essorage.
Si le linge n’est pas réparti de manière uniforme, l’essorage sera interrompu pour protéger la machine.
Le linge sera redistribué par des rotations inversées du tambour. Cela peut se répéter plusieurs fois jusqu’à ce que l’équilibrage soit rétabli et que l’essorage normal puisse reprendre.
Si, après environ 20 minutes, le linge n’est toujours pas réparti uniformément, la machine n’effectuera pas l’essorage. Dans ce cas, redistribuez manuellement la charge et relancez le programme d’essorage.

Verrouillage de porte

- Lorsque la machine démarre, la porte est verrouillée.
- Si la température dans le tambour dépasse 60 °C, la porte reste verrouillée.
- Si le niveau d'eau dépasse une certaine limite, la porte reste verrouillée.
- À la fin du cycle de lavage, la porte se déverrouille.

Important :
Ne tentez pas d'ouvrir la porte si le cycle de lavage n'est pas terminé ou si l'alimentation est interrompue pendant le lavage, car la température peut être élevée et vous risquez de vous brûler.

Comment utiliser le lave-linge
Procédure d'utilisation

⚠ Débrancher la machine du réseau électrique et retirer la fiche avant d'effectuer toute opération de nettoyage.
⚠ Le lave-linge ne doit pas être lavé avec des jets d'eau.
Nettoyage de l'extérieur
Nettoyer l'extérieur avec un détergent doux non abrasif ou avec de l'eau et du savon, à l'aide d'un chiffon bien essoré. Sécher avec un chiffon doux.
⚠ Ne pas utiliser de solvants, de détergents abrasifs, de nettoyants pour vitres ou de produits multi-usages.
Ces produits peuvent endommager les surfaces en plastique et d'autres composants en raison des substances chimiques qu'ils contiennent.

Nettoyage du tambour
Nettoyer le tambour tous les 3 mois en utilisant le programme "Nettoyage tambour".

Nettoyage du tiroir à lessive
Retirer régulièrement les résidus de détergent. Nettoyer le tiroir en suivant ces étapes :
• Retirer le tiroir jusqu'à sentir une résistance. Appuyer sur la languette de déverrouillage et, en même temps, tirer complètement le tiroir hors de la machine.
• Retirer le siphon du compartiment et le nettoyer.
• Nettoyer le distributeur avec une brosse et de l'eau tiède.

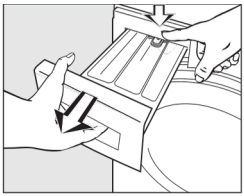
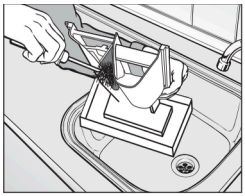

Nettoyage et Entretien

Nettoyage du logement du tiroir
Utiliser une brosse à bouteille pour enlever les résidus de lessive à l'intérieur du logement du tiroir.

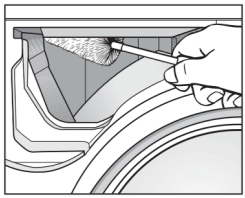

Nettoyage du filtre d'arrivée d'eau
Utiliser une pince à bec pour retirer le filtre en plastique.
Nettoyer, puis le remettre fermement en place.
Ce filtre doit être vérifié tous les 6 mois environ, ou plus souvent en cas d'interruptions fréquentes de l'approvisionnement en eau.

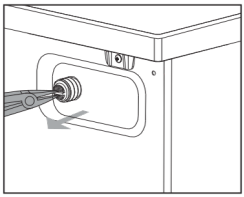

⚠ **Remarque**
Le filtre doit être correctement remonté après le nettoyage.

Nettoyage du filtre de la pompe de vidange

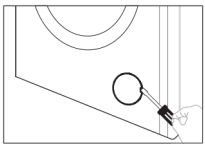

1Débrancher la machine du réseau électrique.
À l'aide d'un tournevis plat, soulever le loquet et ouvrir le couvercle inférieur.



2. Placer un récipient sous la pompe. Dévisser et retirer le filtre.

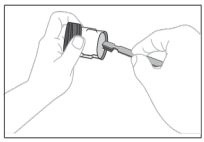

3. Nettoyer soigneusement le filtre.

Important :
Si la machine est exposée à des températures inférieures à 0 °C, certaines précautions doivent être prises.
⚠ **Remarque**
Le filtre doit être nettoyé tous les 2 mois ou lorsque le message d'erreur "E03" s'affiche à l'écran.

Problème	Code d'erreur	Cause possible	Solutions
L'eau de la machine met trop de temps à se remplir	E01	1. Le robinet n'est pas ouvert 2. Le tuyau de vidange est posé au sol 3. L'électrovanne d'arrivée d'eau est endommagée	1. Ouvrir le robinet d'eau 2. Relever le tuyau 3. Remplacer l'électrovanne
Alarme de verrouillage de porte	E02	1. La porte n'est pas bien verrouillée 2. Un vêtement est coincé entre la porte et le joint 3. Le verrou de la porte est endommagé	1. Verrouiller correctement la porte 2. Placer le vêtement dans le tambour 3. Remplacer le verrou de porte
La machine met trop de temps à se vidanger	E03	1. Le tuyau de vidange est tordu ou obstrué 2. Le filtre de la pompe est bouché 3. Le système de vidange est obstrué	1. Vérifier le tuyau de vidange 2. Nettoyer le filtre 3. Vérifier et nettoyer le système de vidange
Trop-plein d'eau / capteur d'eau défectueux	E04	1. L'électrovanne est endommagée 2. La connexion entre le capteur d'eau et le fil est mauvaise 3. Le capteur d'eau est endommagé	1. Remplacer l'électrovanne 2. Vérifier et sécuriser la connexion 3. Remplacer le capteur d'eau
Le moteur ne fonctionne pas	E05	1. Connexion défectueuse entre le moteur et le fil 2. Protection thermique du moteur active 3. Le moteur est endommagé	1. Vérifier la connexion 2. Vérifier si la machine est surchargée, éteindre puis rallumer après refroidissement 3. Remplacer le moteur
Défaut de chauffage	E06	1. Connexion défectueuse entre le chauffage et le fil 2. Résistance de chauffage endommagée	1. Vérifier la connexion 2. Remplacer la résistance
Défaut du capteur de température	E07	1. Connexion défectueuse entre le capteur et le fil 2. Capteur de température endommagé	1. Vérifier la connexion 2. Remplacer le capteur
Anomalie de tension	E08	1. Tension du réseau trop haute ou trop basse	Éteindre et redémarrer après rétablissement de la tension
Défaut de communication	E09	1. Câble de communication endommagé 2. Carte d'affichage endommagée	1. Vérifier les câbles de communication et les bornes 2. Remplacer la carte d'affichage
Défaut de la carte de fréquence variable	E10	1. Défaut de la carte de fréquence variable 2. La tension du bus DC est trop élevée ou trop basse	1. Remplacer le convertisseur de fréquence 2. Vérifier si la tension est normale
Niveau d'eau élevé	« H L » s'affiche à l'écran	1. En état de suspension, en raison du niveau d'eau élevé dans le tambour, les conditions d'ouverture de la porte ne sont pas remplies, affichage de « H L »	1. Le problème sera résolu lorsque le niveau d'eau redeviendra normal.
Température élevée	« H t » s'affiche à l'écran	1. En état de suspension, en raison de la température élevée dans le tambour, les conditions d'ouverture de la porte ne sont pas remplies, affichage de « H t »	1. Le problème sera résolu lorsque la température redeviendra normale.

7KG

Contenu, ordre et format de la fiche d'information du produit

Paramètres généraux du produit :

Paramètre	Valeur		Paramètre	Valeur	
Capacité nominale (kg)	7.0		Dimensions en cm (a), (c)	Hauteur	85
				Largeur	60
				Profondeur	41
Indice d'efficacité énergétique (EEIW)	51.9		Classe d'efficacité énergétique (b)	A	
Indice d'efficacité de lavage (b)	1.031		Efficacité de rinçage (g/kg) (b)	5.0	
Consommation d'énergie par cycle, en kWh, basée sur le programme Eco 40-60 avec une combinaison de charges pleines et partielles. La consommation effective dépend de l'utilisation de l'appareil.	0.447		Consommation d'eau par cycle (en litres), basée sur le programme Eco 40-60 avec une combinaison de charges pleines et partielles. La consommation effective dépend de l'utilisation de l'appareil et de la dureté de l'eau.	38	
Température maximale à l'intérieur du textile traité (b) (°C)	Capacità nominale	40	Taux d'humidité résiduelle pondéré	53.9	
	Metà carico	27			
	Un quarto di carico	24			
Vitesse d'essorage (b) (tr/min)	Capacità nominale	1200	Classe d'efficacité d'essorage (b)	B	
	Metà carico	1200			
	Un quarto di carico	1200			
Durée du programme (b) (h:min)	Capacità nominale	3:28	Typo	Pose libre	
	Metà carico	2:42			
	Un quarto di carico	2:42			
Émissions sonores aériennes en phase d'essorage (b) (dB(A) re 1 pW)	72		Classe d'émission acoustique aérienne (b) (phase d'essorage)	A	
Mode "off" (W) (si applicable)	0.50		Mode veille (W) (si applicable)	0.50	
Démarrage différé (W) (si applicable)	4.00		Veille en réseau (W) (si applicable)	N/A	

Durée minimale de la garantie offerte par le fournisseur (a), (c) : 12 mois

Ce produit a-t-il été conçu pour libérer des ions d'argent pendant le cycle de lavage	No

Informations supplémentaires (a), (c) : Pour plus d'informations, veuillez scanner le code QR figurant sur l'étiquette énergie.

Paramètres

7KG

PARAMÈTRE	UNITÉ	VALEUR
Capacité nominale pour le programme Eco 40-60, par paliers de 0,5 kg	kg	7.0
Consommation d'énergie du programme Eco 40-60 à pleine charge	kWh/cycle	0.780
Consommation d'énergie du programme Eco 40-60 à demi-charge	kWh/cycle	0.280
Consommation d'énergie du programme Eco 40-60 à quart de charge	kWh/cycle	0.140
Consommation d'énergie pondérée du programme Eco 40-60	kWh/cycle	0.447
Indice d'efficacité énergétique	–	51.9
Consommation d'eau du programme Eco 40-60 à pleine charge	L/cycle	45
Consommation d'eau du programme Eco 40-60 à demi-charge	L/cycle	36
Consommation d'eau du programme Eco 40-60 à quart de charge	L/cycle	31
Consommation d'eau pondérée	L/cycle	38
Indice d'efficacité de lavage du programme Eco 40-60 à pleine charge	–	1.031
Indice d'efficacité de lavage du programme Eco 40-60 à demi-charge	–	1.031
Indice d'efficacité de lavage du programme Eco 40-60 à quart de charge	–	1.031
Efficacité de rinçage du programme Eco 40-60 à pleine charge	g/kg	5.0
Efficacité de rinçage du programme Eco 40-60 à demi-charge	g/kg	5.0
Efficacité de rinçage du programme Eco 40-60 à quart de charge	g/kg	5.0
Durée du programme Eco 40-60 à pleine charge	h:min	3:28
Durée du programme Eco 40-60 à demi-charge	h:min	2:42
Durée du programme Eco 40-60 à quart de charge	h:min	2:42
Température atteinte pendant 5 min minimum à pleine charge	°C	40
Température atteinte pendant 5 min minimum à demi-charge	°C	27
Température atteinte pendant 5 min minimum à quart de charge	°C	24

7KG

PARAMÈTRE	UNITÉ	VALEUR
Vitesse d'essorage pendant la phase d'essorage du programme Eco 40-60 à pleine charge	tr/min (rpm)	1200
Vitesse d'essorage pendant la phase d'essorage du programme Eco 40-60 à demi-charge	tr/min (rpm)	1200
Vitesse d'essorage pendant la phase d'essorage du programme Eco 40-60 à quart de charge	tr/min (rpm)	1200
Teneur en humidité résiduelle pour le programme Eco 40-60 à pleine charge	%	53.9
Teneur en humidité résiduelle pour le programme Eco 40-60 à demi-charge	%	53.9
Teneur en humidité résiduelle pour le programme Eco 40-60 à quart de charge	%	53.9
Teneur en humidité résiduelle pondérée	%	53.9
Émissions sonores acoustiques dans l'air pendant le programme Eco 40-60 (phase d'essorage)	dB(A) re 1 pW	72
Consommation électrique en mode « arrêt »	W	0.5
Consommation électrique en mode « veille »	W	0.5
Le mode veille inclut-il l'affichage d'informations ?	—	N/D
Consommation électrique en mode veille avec réseau activé (si applicable)	W	N/D
Consommation électrique en mode « départ différé » (si applicable)	W	4.0
Puissance	220-240V~, 50Hz	—
Puissance nominale	**1600W**	—
Pression d'eau	0.02–0.8 MPa	—
Poids net / Poids brut	50 kg / 53 kg	—
Dimensions extérieures (LxPxH) mm	647 × 450 × 890	—

Le programme Eco 40-60 permet de laver du linge en coton normalement sale, déclaré lavable à 40 °C ou 60 °C, ensemble dans le même cycle, et ce programme est utilisé pour évaluer la conformité avec la législation européenne sur l'écoconception.
Les programmes les plus efficaces en termes de consommation d'énergie sont généralement ceux qui fonctionnent à des températures plus basses et sur une durée plus longue.

Schéma électrique

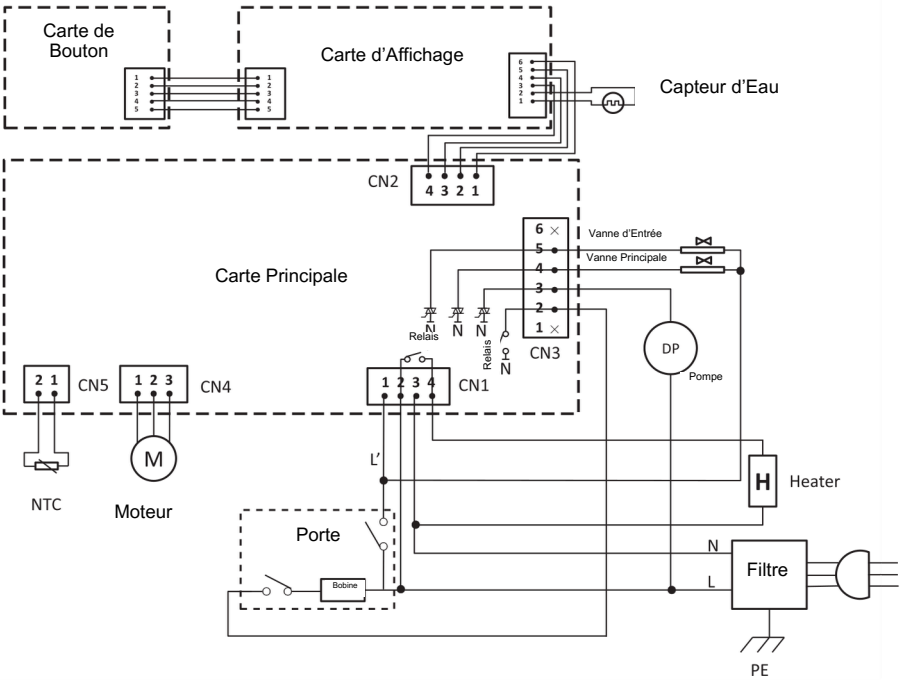

Schéma électrique

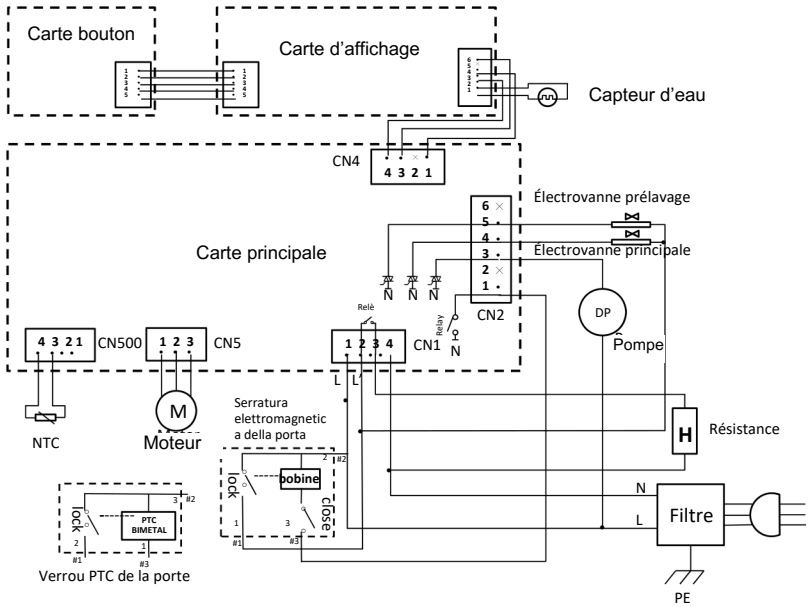

Élimination correcte de ce produit

Ce symbole présent sur le produit ou son emballage indique que ce produit ne doit pas être éliminé avec les déchets ménagers.

Il doit être remis à un point de collecte approprié pour le recyclage des équipements électriques et électroniques.

En garantissant l'élimination correcte de ce produit, vous contribuerez à prévenir les effets négatifs potentiels sur l'environnement et la santé humaine, qui pourraient résulter d'une élimination inappropriée.

Pour plus d'informations sur le recyclage de ce produit, contactez votre administration locale, votre service de gestion des déchets ménagers ou le point de vente où vous avez acheté le produit.

Important :

Si la machine est exposée à des températures inférieures à 0 °C, il est nécessaire de prendre certaines précautions :

1. Fermer le robinet d'eau.
2. Dévisser le tuyau d'arrivée d'eau.
3. Détacher le tuyau de vidange du support arrière et placer l'extrémité de ce tuyau et du tuyau d'arrivée d'eau dans une bassine. Lancer le programme d'essorage.
4. Débrancher l'appareil électroménager.
5. Revisser le tuyau d'arrivée d'eau et repositionner le tuyau de vidange.
6. Lors du redémarrage de la machine, s'assurer que la température ambiante est supérieure à 0 °C.

SVAN TRADING S.L.
Imported by B73737553
Av. Altos Hornos S/N. Pto. Sagunto (46520). Valencia, España.
info@svanelectro.com
960600034