svan

Lavadora automática

MANUAL DE USUARIO

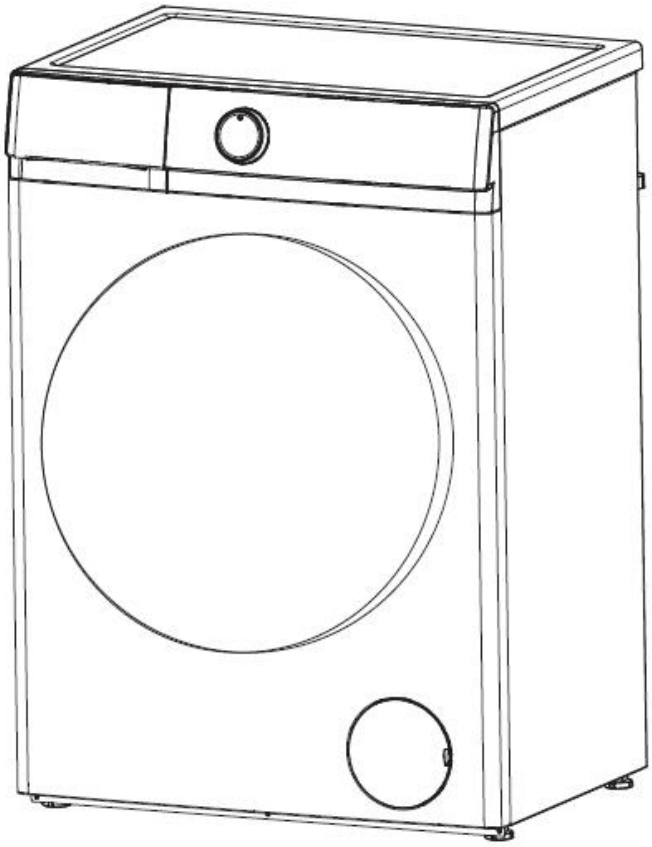

Modelo: SL8204AIDV

Le agradecemos por elegir nuestra lavadora.
Es fundamental que lea atentamente el presente manual antes de instalar y utilizar el equipo por primera vez.

PREFACIO

Esta lavadora cumple con los requisitos vigentes en materia de seguridad. No obstante, de realizarse un uso inapropiado, podrían producirse lesiones personales o daños en la propiedad.
A fin de prevenir riesgos de accidentes o daños en la lavadora, lea atentamente el presente manual antes de usarla por primera vez. Contiene información relevante en relación con su instalación, seguridad, uso y mantenimiento.
Conserve este manual en un lugar seguro para futuras consultas.

Índice

Avisos de seguridad 1
Piezas y características 4
Instalación 5
Funciones del panel de control 8
Cómo utilizar la lavadora 12
Limpieza y mantenimiento 14
Guía de resolución de problemas 16
Parámetros 18
Esquema eléctrico 21

ADVERTENCIA



Lea y comprenda completamente estas instrucciones de seguridad antes de usar la lavadora. Estas precauciones son cruciales para garantizar su seguridad. Deben cumplirse. No nos hacemos responsables de los daños causados por el incumplimiento de las advertencias e instrucciones de seguridad o derivados de un uso u operación incorrectos.

Está prohibido que los niños realicen la limpieza y el mantenimiento sin supervisión. Los niños menores de 3 años deben mantenerse alejados, a menos que estén bajo supervisión constante. Utilice siempre los juegos de mangueras nuevos suministrados con el aparato; no reutilice los juegos de mangueras viejos.

Este aparato no está destinado a ser utilizado por personas (incluidos niños) con capacidades físicas, sensoriales o mentales reducidas, o con falta de experiencia y conocimiento, a menos que hayan recibido supervisión o instrucciones sobre el uso del aparato por parte de una persona responsable de su seguridad.

Los niños deben ser supervisados para asegurarse de que no jueguen con el aparato.

Este aparato puede ser utilizado por niños de 8 años o más y por personas con capacidades físicas, sensoriales o mentales reducidas, o con falta de experiencia y conocimiento, siempre que hayan recibido supervisión o instrucciones sobre el uso del aparato de manera segura y comprendan los riesgos involucrados. Los niños no deben jugar con el aparato. Está prohibido que los niños realicen la limpieza y el mantenimiento sin supervisión.

Este aparato está destinado a ser utilizado en aplicaciones domésticas y similares

Para lavadoras con aberturas de ventilación en la base, no deben ser utilizadas sobre alfombras.

- Antes de instalar la lavadora, verifique si hay daños visibles. No instale ni use una lavadora dañada.
- Antes de conectar la lavadora, asegúrese de que los datos de conexión en la placa (tensión y corriente) coincidan con el suministro eléctrico. En caso de duda, consulte a un electricista cualificado.
- La seguridad eléctrica de esta lavadora solo se garantiza cuando hay una conexión continua con un sistema de puesta a tierra efectivo que cumpla con las normativas de seguridad locales y nacionales. Es fundamental que este requisito básico de seguridad esté presente y se pruebe regularmente. Si hay alguna duda, el sistema de cableado de la casa debe ser inspeccionado por un electricista cualificado. El fabricante no se hace responsable de las consecuencias de un sistema de puesta a tierra inadecuado.

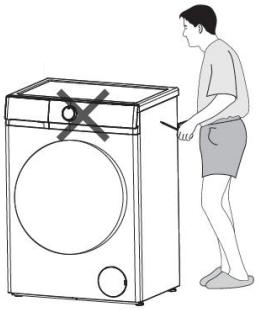

- No conecte la lavadora al suministro eléctrico mediante un cable de extensión. Los cables de extensión no garantizan la seguridad requerida del aparato.
- Las reparaciones no autorizadas pueden resultar en peligros imprevistos para el usuario, por lo que el fabricante no puede aceptar ninguna responsabilidad. Las reparaciones solo deben ser realizadas por un técnico de servicio autorizado.
- Asegúrese de que no haya suministro eléctrico a la máquina hasta que se hayan completado los trabajos de mantenimiento o reparación.
- **Si el cable de suministro está dañado, debe ser reemplazado por el fabricante, su agente de servicio o personas cualificadas similares para evitar peligros.**

Si el cable de conexión está dañado o roto, solo debe ser reemplazado por un técnico de servicio autorizado para proteger al usuario de peligros.

Los componentes defectuosos solo deben ser reemplazados por piezas de repuesto originales del fabricante. Solo cuando se instalan estas piezas se pueden garantizar los estándares de seguridad de la máquina.

Las reparaciones solo deben ser realizadas por el fabricante, su agente de servicio o personas cualificadas similares para evitar peligros. El fabricante no será responsable de los daños causados por la intervención de personas no autorizadas.

Nunca intente reparar un aparato defectuoso o que se presuma defectuoso. Podría poner en peligro su vida y la de futuros usuarios. Solo especialistas autorizados pueden realizar este trabajo de reparación.

La luz del lápiz de medición se enciende

- ► Use un enchufe triple especial cualificado.
- ► Asegúrese de que el orificio de tierra del enchufe de tres patas no tenga carga.
- ► Asegúrese de que el orificio de tierra del enchufe de tres patas esté efectivamente conectado a tierra.
- ► Si no cumple con estas condiciones, asegúrese de que un electricista profesional corrija la situación antes de usar la lavadora.

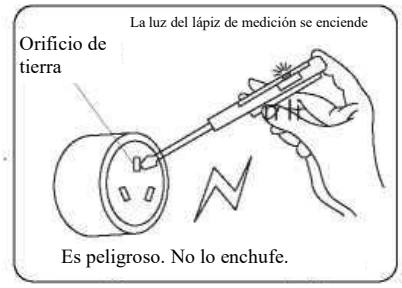

Nota	**ESTA LAVADORA DEBE ESTAR PUESTA A TIERRA.**

Parámetros técnicos

Modelo / Parámetro	SL8204AIDV
Potencia	220-240 V~/50 Hz
Capacidad de lavado	8 kg
Potencia nominal	1600 W
Presión de agua	0,02-0,8 MPa
Peso neto/Peso bruto	52 kg/55 kg

El período de garantía de las piezas de repuesto es de 2 años. Si necesita un reemplazo, póngase en contacto con nuestro servicio de atención al cliente.

Para reparaciones profesionales, póngase en contacto con nuestro servicio de atención al cliente.

Web	
Dirección	
Teléfono	960600034
Correo electrónico	info@svanelectro.com

ADVERTENCIA

Uso correcto

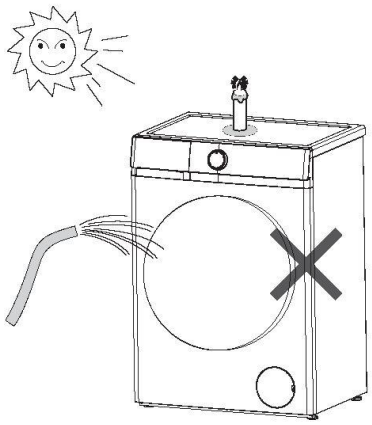

- Para evitar el riesgo de lesiones personales o daños a la lavadora, no la instale en un lugar húmedo o expuesto a lluvias.
- No instale la lavadora en un lugar donde reciba el sol directamente, ya que se dañarían los plásticos o los componentes, acortando así la vida útil de su lavadora.
- No instale la lavadora en lugares donde puedan darse temperaturas bajo cero. Las mangueras congeladas pueden reventar o partirse. La fiabilidad de la unidad de control electrónico puede verse afectada a temperaturas bajo cero.
- No rocíe agua sobre la lavadora cuando la limpie.
- Mantenga la lavadora alejada del fuego o fuentes de calor.
- Antes de utilizar la lavadora por primera vez, asegúrese de que se hayan quitado los pernos de transporte de la parte trasera de la máquina. Durante el centrifugado, los pernos de transporte que aún estén colocados pueden provocar daños tanto en la máquina como en los muebles o electrodomésticos adyacentes.
- Cierre el grifo si va a dejar la máquina sin usar durante un período prolongado (por ejemplo, durante las vacaciones), especialmente si no hay un drenaje en el suelo (sumidero) en las inmediaciones.
- Asegúrese de que no entren en la máquina objetos extraños (por ejemplo, clavos, alfileres, monedas, clips) junto con la ropa, ya que pueden dañar los componentes de la máquina (por ejemplo, el tambor), lo que a su vez puede provocar daños en la ropa.
- No lave ropas impermeables (por ejemplo, impermeables) en la lavadora.
- Saque la ropa de la lavadora solo cuando el tambor haya dejado de girar. Introducir la mano en un tambor en movimiento es extremadamente peligroso y podría provocar lesiones.

No suba a la lavadora ni coloque objetos sobre ella para evitar caídas y daños a los artículos, así como la deformación de las partes plásticas de la tapa superior.

El candado electromagnético de la puerta se puede desbloquear durante dos minutos cuando la pantalla indique el final o si es necesario abrir la puerta, por razones de seguridad.

Seguridad con los niños

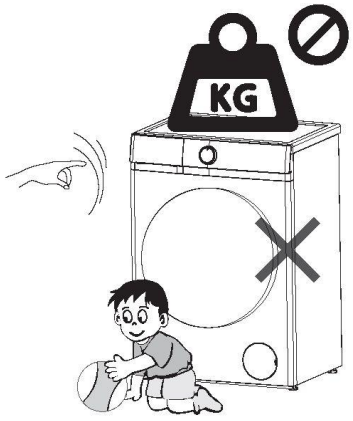

- Mantenga a los niños alejados de la lavadora en todo momento. Para evitar el riesgo de lesiones, no permita que los niños jueguen sobre ella o cerca de ella ni que jueguen con sus controles. Supervise a los niños mientras la esté utilizando.
- Los niños mayores sólo pueden utilizar la lavadora si se les ha explicado claramente su funcionamiento y son capaces de utilizarla con seguridad, reconociendo los peligros de un uso incorrecto.
- En el caso de las máquinas con puerta tipo ojo de buey, recuerde que el cristal del ojo de buey estará caliente al lavar a temperaturas muy altas. No permita que los niños lo toquen.

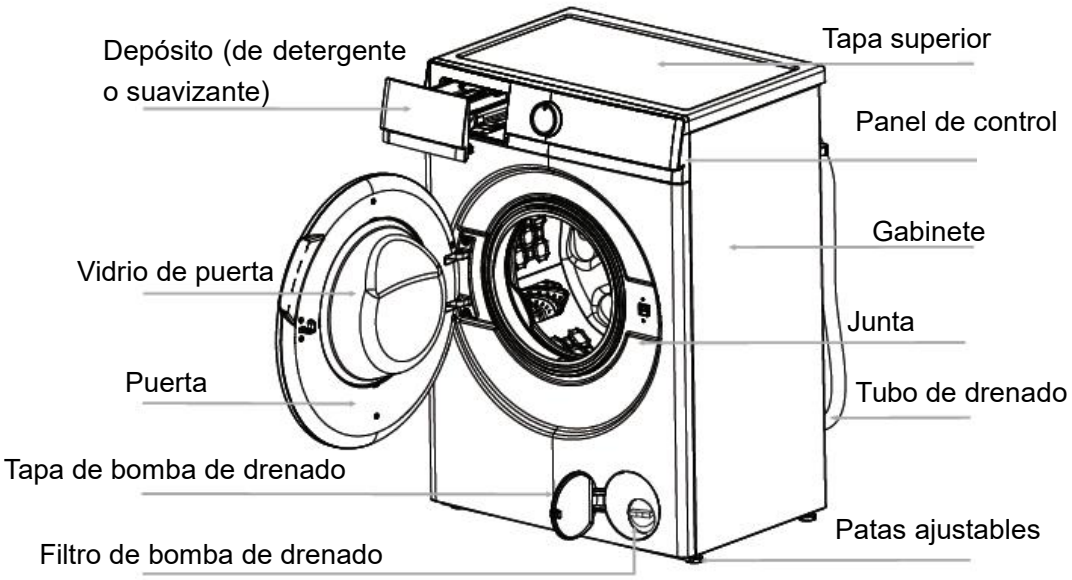

Nota:	**Si no piensa utilizar el equipo por un período prolongado, desatornille el filtro de la bomba de drenado para dejar salir el agua.**

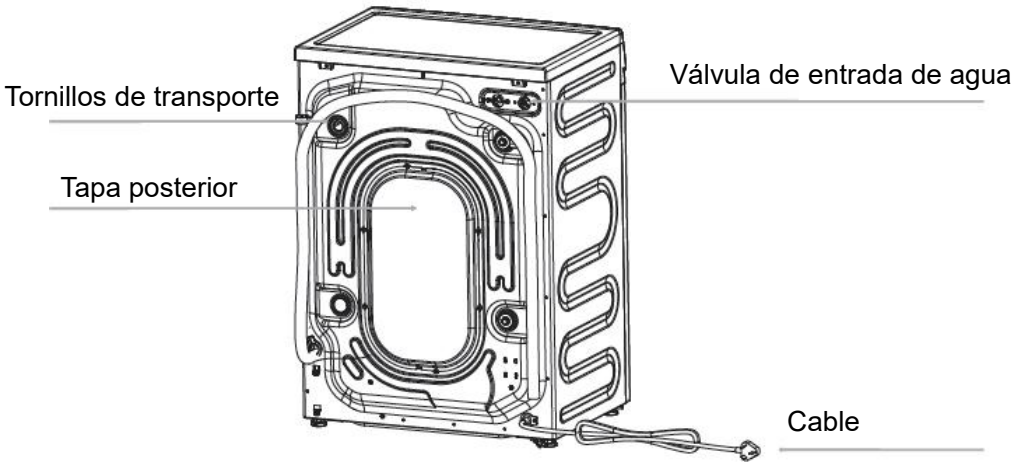

Nota:	La ilustración del equipo utilizada en el presente manual sirve únicamente a modo de referencia. Podría diferir en función del modelo que Ud. adquiera. A fin de evitar posibles peligros, si el cable de corriente se hallase dañado, su reemplazo deberá ser realizado por el fabricante, su agente de servicio técnico o bien por otra persona con cualificaciones similares.

Desembalaje

- Retire todo el embalaje (incluyendo la goma espuma) para evitar que ocurran vibraciones y ruidos.
- Deseche el embalaje de manera segura y manténgalo fuera del alcance de los niños. ¡Riesgos de asfixia!
- Es normal que aparezcan gotas en la bolsa plástica del embalaje y en el vidrio de la puerta, como resultado del agua que haya quedado en la tina tras las pruebas de fábrica.

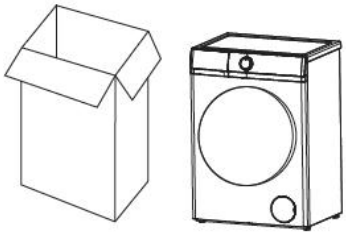

Accesorios

Asegúrese de haber recibido todos los artículos indicados a continuación.

Accesorios	Nombre	Cant.	Accesorios	Nombre	Cant.
	Tubo de entrada	1		Pieza en forma de "U"	1
	Tapas de tornillos de transporte	4		Manual	1

Retiro de tornillos de transporte

- Valiéndose de las herramientas apropiadas, retire todos los tornillos de transporte del lado posterior del equipo.
- Tape los orificios con las tapas de tornillos de transporte suministradas.

⚠ Nota: **Si no retira los tornillos de transporte, podrían producirse intensas vibraciones, ruidos o incluso fallos.**

- Conserve los tornillos de transporte para cualquier futuro traslado. Cuando vaya a transportar el equipo, vuelva a colocar los tornillos de transporte.

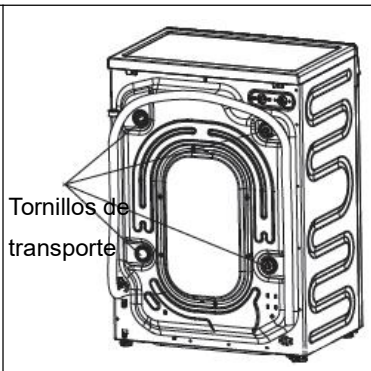

Requisitos de sitio de instalación

- La superficie más adecuada para la instalación es un piso de hormigón, dado que es mucho menos propenso a la vibración durante el centrifugado que los de madera o los alfombrados.
- Coloque el equipo de manera que quede firme y nivelado. La distancia entre el equipo y la pared deberá superar los 10 cm.
- A fin de evitar vibraciones durante el centrifugado, evite colocar el equipo sobre recubrimientos suaves para pisos.

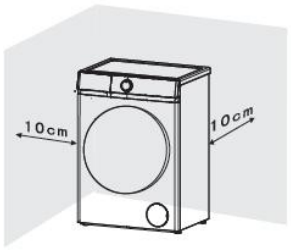

Ajuste de nivelado

A fin de garantizar un funcionamiento seguro y correcto, el equipo debe quedar perfectamente nivelado sobre sus cuatro patas.

Una colocación incorrecta podría ocasionar vibraciones y ruidos y podría hacer que el equipo se desplace frecuentemente.

Si el equipo no está nivelado, tome estas medidas:

- Valiéndose de la llave, gire la contratuerca en sentido horario. Luego, gire las contratuercas junto con las patas ajustables para desatornillar.
- Afirme las patas ajustables con una llave.
  Gire nuevamente la contratuerca, valiéndose de la llave, hasta que quede firmemente sujeta contra el armazón.
- Valiéndose de llaves de 17 mm y 5 mm, afloje las contratuercas.

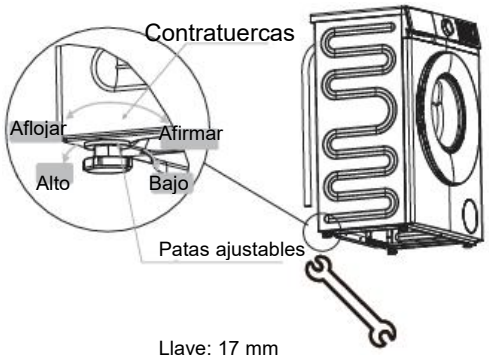

Llave: 17 mm

H: 5 mm

Nota:	**Si las patas ajustables no quedan firmemente apoyadas sobre el suelo, podrían producirse vibraciones y ruidos.**

Conexión de tubo de drenado

1. Directa a un lavabo

Si el desagüe del lavabo no ha sido utilizado con antelación, retire cualquier tapón que el mismo tenga colocado en su extremo.

Empuje el tubo de drenado sobre el desagüe y, de ser necesario, afirme con una abrazadera, asegurándose de que el tubo de drenado forme la curvatura de un sifón a fin de prevenir la entrada de residuos provenientes del lavabo en la lavadora.

De ser necesario, es posible extender el tubo de drenado a una longitud de hasta 4 m.

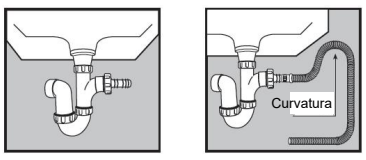

2. Conexión firme con un caño vertical

En primer lugar, valiéndose de la pieza suministrada en forma de "U", forme un gancho al extremo del tubo de drenado.

Coloque el tubo de drenado dentro de su caño vertical, que deberá presentar un diámetro interno de unos 30 mm, garantizando de esta manera que exista un "efecto sifón" entre el tubo de drenado y el caño vertical.

Al descargar a un caño vertical, asegúrese de que el extremo superior del mismo no esté a más de 90 cm ni a menos de 60 cm del nivel del piso.

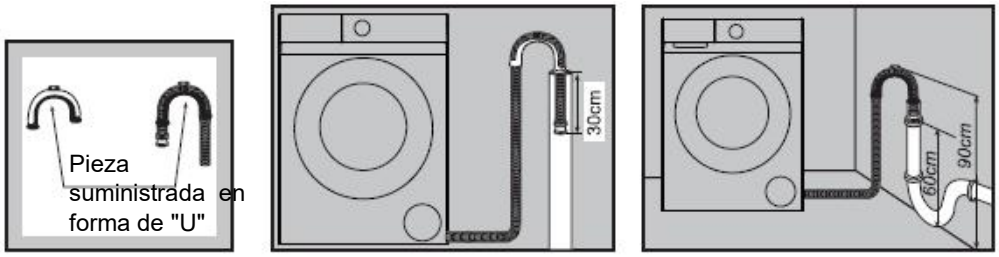

Conexión de entrada de agua

Seleccione el grifo adecuado y asegúrese de que la cara de salida quede plana.

Conecte el tubo de entrada suministrado junto con el equipo a un grifo con una rosca de 3/4".

No utilice tubos que ya hayan sido utilizados anteriormente.

La instalación deberá cumplir con los requisitos definidos por la autoridad local en materia de utilización del agua y los establecidos en las reglamentaciones de construcción.



Si el equipo tiene una válvula de entrada ubicada del lado posterior, conéctela al abastecimiento de agua fría.

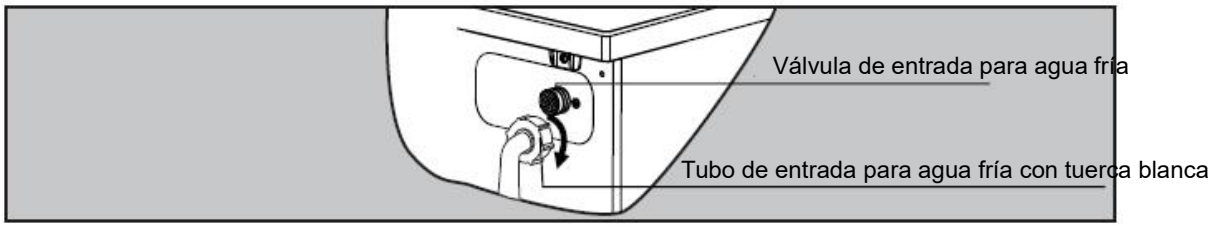

LAVADO + SECADO / LAVAGEM + SECAGEM
WASHING + DRYING

Lavado Programas / Wash Programmes / Programas de Lavagem

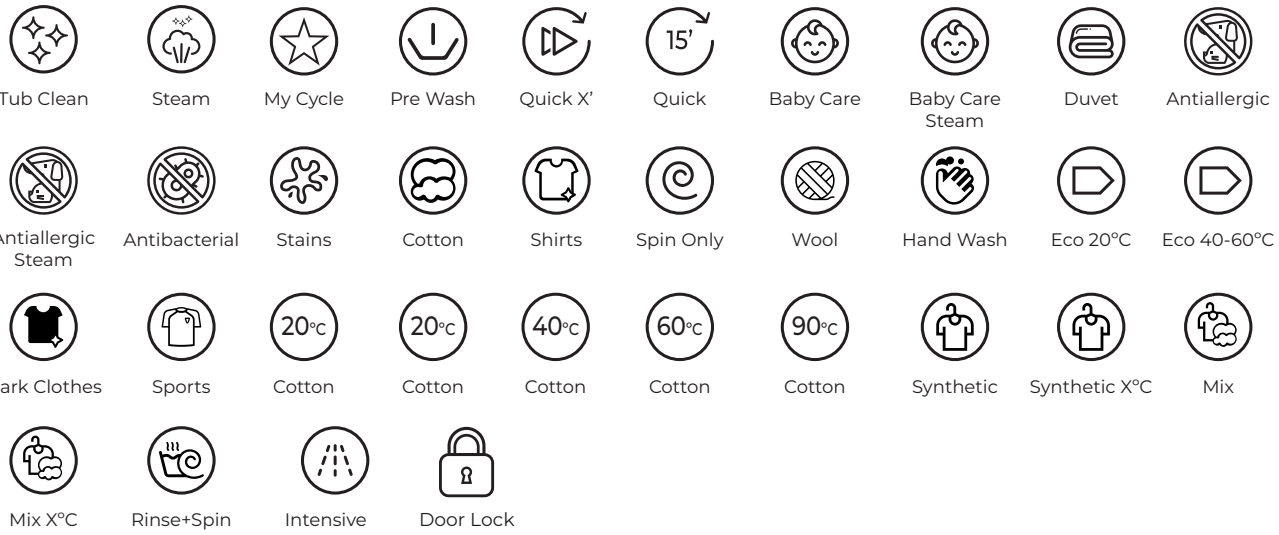

Secado Programas / Drying Programmes / Programas de Secagem

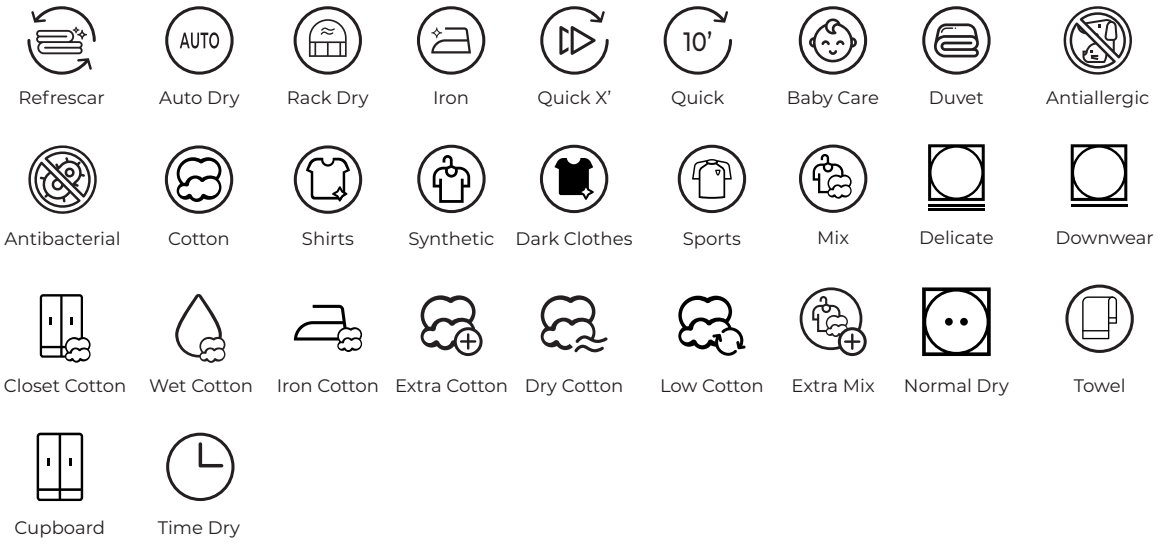

LAVAVAJILLAS / DISHWASHER / LAVA-LOUÇA

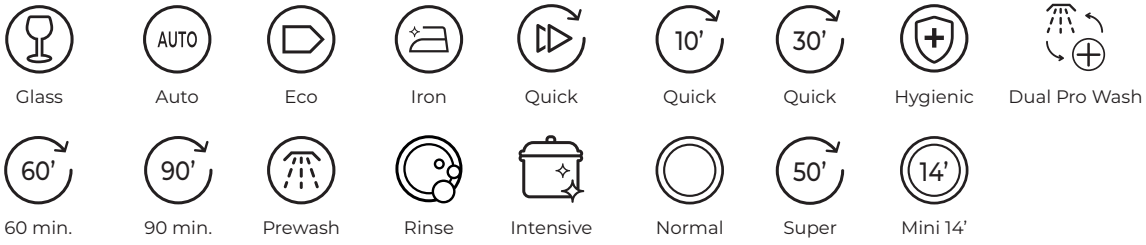

Panel de Control A5

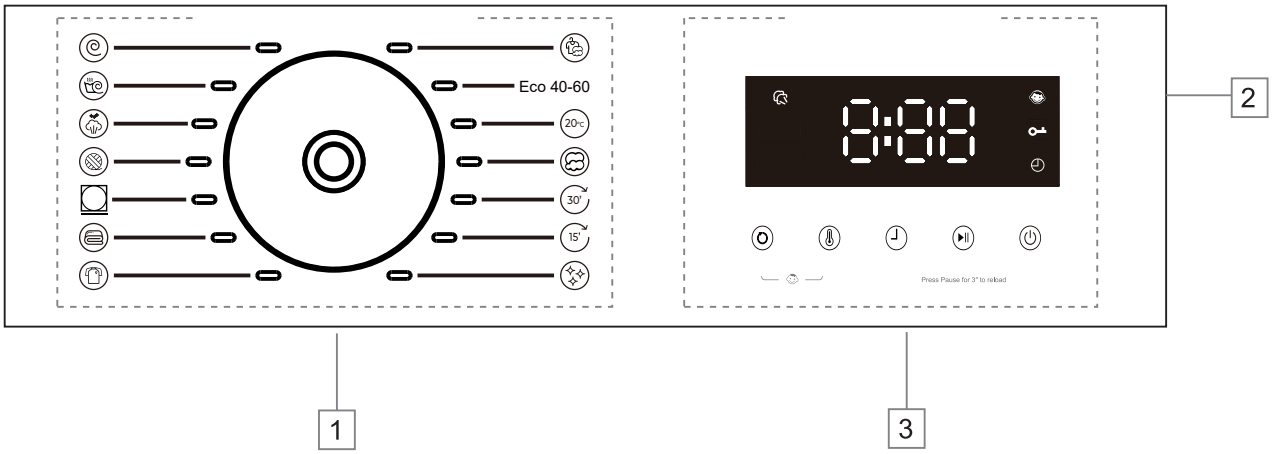

1 Programas: Página 10 2 Visualización: Página 10 3 Botones: Página 11

Visualización

La pantalla muestra la configuración actual, opciones o información relevante.

8:88	La pantalla digital puede mostrar: • Duración del programa • Velocidad • Temperatura • Tiempos de aclarado • Tiempo de retardo • Códigos de error
	Tiempo de retardo: la luz debajo de este ícono se encenderá una vez que la pantalla muestre el tiempo de retardo
	Bloqueo de puerta: la luz debajo de este ícono se iluminará cuando el bloqueo de la puerta esté funcionando.
	Bloqueo para niños: la luz debajo de este ícono se iluminará una vez que se seleccione la función de bloqueo para niños.
	Lavado con Vapor: la luz debajo de este ícono se encenderá una vez que se seleccione la función de lavado con vapor

Botones

A continuación se muestran las instrucciones de los botones y sus opciones de configuración.

1. Velocidad

Presione este botón repetidamente para cambiar la velocidad de centrifugado.

2. Temperatura

Presione este botón repetidamente para cambiar la temperatura de lavado.

3. Retraso

Presione este botón repetidamente para cambiar el tiempo de retardo.

4. Inicio/pausa (⏯)

Presione este botón para iniciar o pausar un ciclo de lavado. Para recargar la ropa durante un ciclo de lavado, presione este botón durante 3 segundos y la máquina drenará si el nivel de agua es demasiado alto. (La cerradura de puerta PTC no tiene llave para agregar la función de ropa) La función de recarga no está disponible si la temperatura del agua es demasiado alta.

5. Bloqueo infantil ("Velocidad"+"Temp.")

Cuando la máquina se inicia, presione los botones "Velocidad" y "Temperatura" al mismo tiempo durante 3 segundos, el indicador de bloqueo para niños se ilumina y la función surte efecto. Presione el mismo botón durante otros 3 segundos para cancelar esta función. Cuando la función de bloqueo para niños está activa, solo el mecanismo de apagado es efectivo y las demás teclas no son válidas.

⚠ Nota	Por su seguridad, no seleccione el botón "⏻" y no saque la ropa mientras la máquina está en funcionamiento. Porque la temperatura del agua puede ser alta y provocar quemaduras. La cerradura de la puerta se abrirá automáticamente al final de un ciclo de lavado mientras la temperatura del tambor se enfría.

Programas

Opciones y funciones para programas

8 KG - 1200 rpm

Programa	Máx. Carga	Temp.máx. (°C)	Velocidad Máxima de Centrifugado (rpm)	Tipo de Lavado y Recomendaciones
Mezcla	6	60	1200	Ropa robusta, con suciedad ligera a normal, de algodón, lino, fibras artificiales y sus mezclas. Lave únicamente colores similares juntos en una carga de lavado.
Eco 40-60	8	- -	1200	Ropa de algodón con suciedad normal. Programa más favorable en términos de consumo combinado de agua y energía. Base para los valores indicados en la Etiqueta Energética.
20 °C	8	20	1200	Tejidos de algodón, lino o mezcla de algodón.
Algodón	8	90	1200	Tejidos de algodón, lino o mezcla de algodón.
Rápido 30'	3	--	1000	Pequeñas cargas de prendas que requieran un lavado refrescante y que puedan lavarse en el programa Algodón.
Rápido 15'	1.5	--	1000	Pequeñas cargas de prendas que requieran un lavado refrescante y que puedan lavarse en el programa Algodón.
Limpieza de Tambor	0	90	600	Este programa se utiliza para limpiar el tambor. No introduzca ninguna prenda en el tambor mientras se ejecuta este programa.
Deportes	5	60	1200	ropa deportiva para actividades al aire libre.
Edredón	4	60	1000	Usado para limpiar tejidos de edredón.
Plumón	2	40	600	Usado para limpiar tejidos de plumas.
Lana	2	30	600	Se utiliza para limpiar tejidos de lana.
Lavado a Vapor	4	90	800	Algodón, ropa interior, sábanas, almohadas, ropa de niños.
Aclarado+Centrifugado	- -	- -	1200	Este programa se puede utilizar para enjuagar prendas. No añada ningún detergente.
Centrifugado	- -	- -	1200	Centrifugado separado para prendas de algodón y lino.

El ruido y el contenido de humedad restante están influenciados por la velocidad de centrifugado: cuanto mayor sea la velocidad de centrifugado en la fase de centrifugado, mayor será el ruido y menor el contenido de humedad restante. La temperatura real del agua puede ser diferente de la temperatura de circulación declarada.

Antes de lavar prendas por primera vez, realice un ciclo completo sin ninguna prenda.
Para hacerlo:

1. Conecte a la corriente y abra el grifo.
2. Presione el botón "⏻" para encender el equipo y seleccione el programa "Algodón 20 ℃".
3. Presione el botón "Iniciar/Pausar".

Puede retirar el agua que haya quedado en la tina tras las pruebas del fabricante.

Preparación del lavado

1. Conecte correctamente el tubo de entrada y abra el grifo.
2. Asegúrese de que el tomacorriente tenga una conexión fiable a tierra e inserte el enchufe en el mismo.
3. Coloque correctamente el tubo de drenado.

Preparación de las prendas

1. Clasifique las prendas en función del color y la etiqueta de lavado. La mayoría de las prendas cuentan con una etiqueta de lavado en el cuello o la costura lateral.
2. Asegúrese de que los bolsillos estén vacíos. Cualquier objeto externo (p ej.: uñas, monedas, sujetapapeles, etc.) podría producir daños en prendas del Diagrama 1 y componentes del equipo.
3. Cierre toda cremallera, enganche los ganchos y cierre los botones, etc., antes de lavar.
4. Las telas de color suelen contener tintes en exceso, por lo que es necesario lavarlas varias veces por separado antes de incorporarlas a una carga mixta. Lave siempre las prendas blancas y las de color por separado.
5. Realice un tratamiento previo con detergente líquido, quitamanchas, etc., en caso de manchas o secciones de las prendas con gran suciedad.
6. Voltee las prendas que formen pelusa con facilidad y cuya superficie sea de lana antes de colocarlas en el equipo.



Diagrama 1



Diagrama 2



Diagrama 3

Coloque las prendas en la lavadora

Desdoble las prendas y colóquelas en el tambor sin apretarlas. Mezcle prendas de mayor y menor tamaño para obtener mejores resultados de lavado, distribuyendo la carga de manera pareja durante el centrifugado. Cuando se realiza una carga completa para el lavado, el el consumo energético y el uso de agua son más eficientes. No obstante, no sobrecargue, pues esto genera arrugas y disminuye la eficiencia de la limpieza.

Nota:	**Asegúrese de que ninguna prenda quede mordida entre la puerta y el pestillo.**	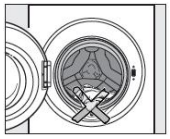

Uso del depósito de detergente

1. Abra el depósito y añada la cantidad adecuada de detergente en el compartimiento principal de lavado marcado "\II/" o "II".
2. Añada el suavizante en el compartimiento marcado "\❀/" o "❀".
   No exceda la marca de nivel máximo.
3. Cierre el depósito.

La cantidad adecuada del dispensador dependerá de lo siguiente:

● El volumen del lavado. ● El nivel de suciedad del lavado. -Niveles ligeros de suciedad Ninguna suciedad ni mancha visible. Posiblemente, algo de olor corporal. -Niveles normales de suciedad Suciedad visible y/o unas pocas manchas leves. -Niveles altos de suciedad Suciedad visible y manchas y/o suciedad seca. ● Nivel de dureza del agua.	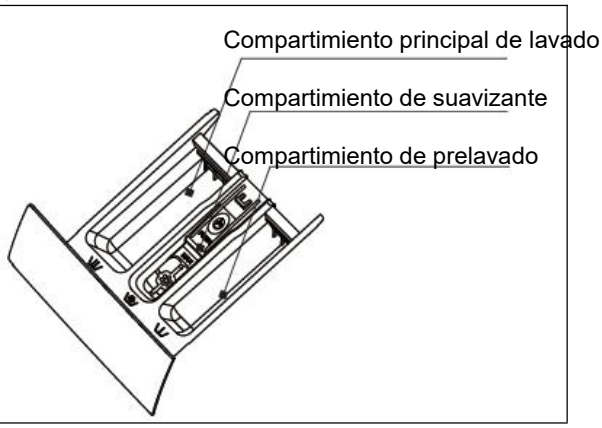

Nota:	**Se recomienda el uso de jabón de baja espuma para todos los programas de lavado a cierta temperatura.**

Pasos de lavado

1. Abra el grifo y conecte el equipo a la corriente.
2. Abra la puerta y coloque las prendas en el tambor de a una.
3. Cierre la puerta, coloque una cantidad adecuada de detergente y suavizante en el dispensador y luego cierre el depósito.
4. Seleccione el programa necesario.
5. Presione el botón "Iniciar/Pausar" para poner la lavadora en funcionamiento.
6. Una vez finalizado el ciclo, se emitirá un sonido de aviso.

Nota:	**Una vez finalice el ciclo de lavado, el equipo pasará al modo de espera. El equipo se desactivará si no recibe instrucciones desde el panel de control por 10 minutos.**

Nota:	**El equipo cuenta con un dispositivo de control del equilibrio que garantiza la estabilidad del primero durante el centrifugado. A fin de proteger al equipo, este lo detendrá si las prendas no están bien distribuidas en el tambor. Las prendas se redistribuyen rotando el tambor en sentido inverso. Puede que esto ocurra varias veces hasta que todo desequilibrio desaparezca y se pueda reanudar el centrifugado con normalidad. Si, tras 20 minutos, las prendas aún no se han redistribuido en el tambor, el equipo no centrifugará. En tal caso, redistribuya la carga a mano y vuelva a seleccionar el programa de centrifugado.**

Bloqueo de puerta

- Cuando el equipo arranca, la puerta se bloquea.
- Cuando la temperatura al interior del tambor supera los 60 ℃, la puerta se bloquea.
- Cuando el agua supera cierto nivel, la puerta se bloquea.
- Cuando el ciclo de lavado finaliza, la puerta se desbloquea.

Importante:

No intente abrir la puerta si el ciclo de lavado aún no ha finalizado o si se cortó la corriente durante el ciclo de lavado, dado que la temperatura podría ser alta y podría quemarse.

Limpieza y mantenimiento Procedimientos de uso

⚠ **Antes de limpiar el equipo, desconéctelo de la corriente y desenchúfelo del tomacorriente.**

⚠ **No rocíe la lavadora con una manguera.**

Limpieza del exterior

Valiéndose de un paño bien escurrido, limpie el exterior con un jabón o agente de limpieza no abrasivo y agua. Seque con un paño suave.

⚠ **No utilice diluyentes, limpiadores abrasivos, limpiadores de vidrios ni agentes de limpieza multiuso. Estos podrían dañar las superficies plásticas y otros componentes con sus químicos.**

Limpieza del tambor

Limpie el tambor cada 3 meses mediante el programa "Limpieza del tambor".

Limpieza del depósito

Retire los residuos de detergente con regularidad. Siga estos pasos para limpiar el depósito:

- Retire lentamente el depósito hasta que sienta cierta resistencia. Tire hacia abajo de la traba a la vez que tira del depósito hacia afuera del equipo.
- Retire el conducto del compartimiento y límpielo.
- Valiéndose de un cepillo y agua tibia, limpie el dispensador.

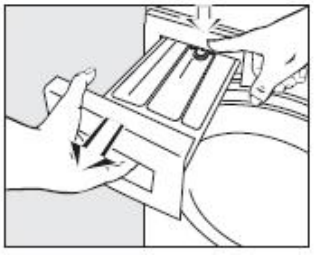

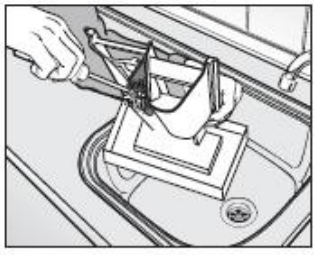

Limpieza y mantenimiento Tras el uso

Limpieza de la carcasa del depósito

Valiéndose de un cepillo limpiabotellas, retire los residuos de detergente alojados dentro de la carcasa del depósito.

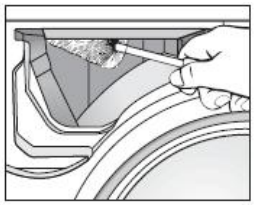

Limpieza del filtro de entrada de agua

Valiéndose de un alicate de punta fina, retire el filtro plástico. Limpie y vuelva a colocar y afirmar. Inspeccione estos filtros cada unos 6 meses, o incluso de manera más frecuente si se producen interrupciones frecuentes en el abastecimiento del agua.

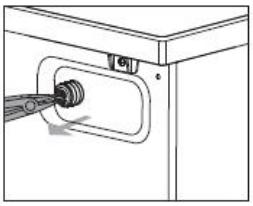

Nota:	**Tras limpiar, vuelva a colocar el filtro en su sitio.**

Limpieza del filtro de la bomba de drenado

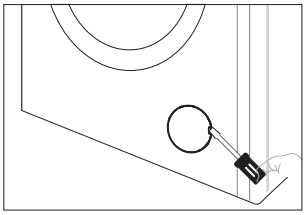

1. Desconecla la máquina de la red eléctrica, tome el brazo bala de la hebilla de la cerrcon un destornillplano y abra la tapa inferior.

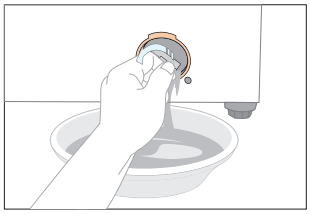

2. Coloque un recipiente debajo de la bomba. Desatornille y retire el filtro.

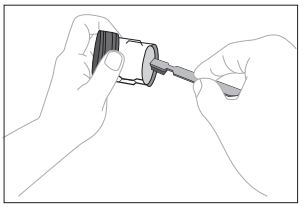

3. Limpie el filtro con cuidado.

Importante:

Se deberán tomar ciertas precauciones si el equipo queda expuesto a temperaturas bajo cero.

Nota:	**Será necesario limpiar el filtro cada 2 meses o cuando sea que aparezca el fallo "E03" en pantalla.**

Guía de resolución de problemas Explicaciones avanzadas

Problema	Código de error	Causa posible	Soluciones
El agua al interior del equipo demora demasiado en llenarse.	E01	1. El grifo no está abierto. 2. El tubo de drenado está apoyado en el suelo. 3. La válvula de entrada de agua está dañada.	1. Abra el grifo. 2. Enganche el tubo. 3. Reemplace la válvula de entrada de agua.
Se activa la alarma de bloqueo de puerta.	E02	1. La puerta está mal cerrada. 2. Alguna prenda ha quedado mordida entre la puerta y el pestillo. 3. El bloqueo de la puerta está dañado.	1. Cierre la puerta correctamente. 2. Coloque la prenda al interior del tambor. 3. Cambie el pestillo de bloqueo de la puerta.
El equipo demora demasiado en drenar.	E03	1. El tubo de drenado ha quedado apretado o retorcido. 2. El filtro de la bomba de drenado está obstruido. 3. Las tuberías del sistema de drenado están obstruidas.	1. Inspeccione el tubo de drenado. 2. Limpie el filtro. 3. Inspeccione el sistema de drenado y límpielo.
El agua al interior del equipo se desborda. / El sensor de agua no funciona con normalidad.	E04	1. La válvula de entrada de agua está dañada. 2. Hay un falso contacto en la conexión entre el sensor de agua y los cables. 3. El sensor de agua está dañado.	1. Reemplace la entrada de agua. 2. Inspeccione y afirme las conexiones. 3. Reemplace el sensor de agua.
El motor no funciona.	E05	1. Hay un falso contacto en la conexión entre el motor y los cables. 2. Se ha activado la protección contra el sobrecalentamiento del motor. 3. El motor está dañado.	1. Inspeccione y afirme las conexiones. 2. Compruebe si el equipo está sobrecargado. Apague el equipo y vuelva a intentarlo una vez el motor se enfríe. 3. Reemplace el motor.
Hay un fallo en el calentador.	E06	1. Hay un falso contacto en la conexión entre el calentador y los cables. 2. El calentador está dañado.	1. Inspeccione y afirme las conexiones. 2. Reemplace el calentador.
Hay un fallo en el sensor de temperatura.	E07	1. Hay un falso contacto en la conexión entre el sensor de temperatura y los cables. 2. El sensor de temperatura está dañado.	1. Inspeccione y afirme las conexiones. 2. Reemplace el sensor de temperatura.
Hay una anomalía en el voltaje.	E08	1. El voltaje de la red de abastecimiento eléctrico es demasiado alto o demasiado bajo.	Apague y reinicie tras recobrar el voltaje.
Hay un fallo de comunicación.	E09	1. La línea de comunicaciones está dañada. 2. La placa de la pantalla está dañada.	1. Inspeccione para ver si los terminales de cableado y las líneas de comunicaciones están dañados. 2. Reemplace la placa de la pantalla.

Guía de resolución de problemas Explicaciones avanzadas

Problema	Código de error	Causa posible	Soluciones
Hay un fallo de frecuencia variable en la placa.	E10	1. El circuito de la placa de conversión de frecuencia está dañado. 2. La placa de conversión de frecuencias presenta fallos.	1. Inspeccione para ver si los terminales del cableado de la placa de conversión de frecuencia muestran daños. 2. Reemplace el conversor de frecuencia.
Nivel excesivo de agua	"H L" aparece en pantalla.	1. En estado suspendido, debido al alto nivel de agua en el barril, no cumple con las condiciones de apertura de la puerta, provocando HL	1. Se arreglará una vez el nivel vuelva a la normalidad.
Temperatura excesiva	"H t " aparece en pantalla.	1. En el estado suspendido, debido a la alta temperatura en el barril, no cumple con las condiciones de apertura de la puerta, lo que provoca Ht	1. Se arreglará una vez la temperatura vuelva a la normalidad.

Parámetros **Apéndice**

8 KG

Contenido, orden y formato de la hoja de información del producto					
Parámetros generales del producto:					
Parámetro	Valor		Parámetro	Valor	
Capacidad nominal (b) (kg)	8,0		Dimensiones en cm (a), (c)	Altura	85
				Ancho	60
				Profundidad	45
Índice de eficiencia energética (b) (EEIW)	41.6		Clase de eficiencia energética (b)	A	
Índice de eficiencia de lavado (b)	1,031		Eficacia de enjuague (g/kg) (b)	5,0	
Consumo de energía en kWh por ciclo, basado en el programa Eco 40-60 con una combinación de cargas completas y parciales. El consumo de energía real dependerá del uso del electrodoméstico.	0.378		Consumo de agua en litros por ciclo, basado en el programa Eco 40-60 con una combinación de cargas completas y parciales. El consumo real dependerá del uso del electrodoméstico y de la dureza del agua.	40	
Temperatura máxima dentro del textil tratado (b) (°C)	Capacidad nominal	30	Contenido de humedad residual ponderado (b) (%)	53,9	
	Mitad	25			
	Cuarto	22			
Velocidad de centrifugado (b) (rpm)	Capacidad nominal	1200	Clase de eficiencia de secado por centrifugado (b)	B	
	Mitad	1200			
	Cuarto	1200			
Duración del programa (b) (h:min)	Capacidad nominal	3:38	Tipo	Independiente	
	Mitad	2:48			
	Cuarto	2:48			
Emisiones de ruido acústico en fase de centrifugado (b) (dB(A) referenciado a 1 picovatio)	72		Clase de emisión de ruido acústico (b) (fase de centrifugado)	A	
Modo apagado (W) (si aplica)	0,50		Modo en espera (W) (si aplica)	0,50	
Inicio retardado (W) (si aplica)	4,00		Modo en espera conectado a la red (W) (si aplica)	N/A	
Duración mínima de la garantía ofrecida por el proveedor (a), (c): 12 meses					
Este producto no ha sido diseñado para liberar iones de plata durante el ciclo de lavado.				No	
Información adicional (a), (c): para obtener más información, escanee el código QR en la etiqueta energética.					

8 KG

PARÁMETRO	UNIDAD	VALOR
Capacidad nominal para el programa Eco 40-60, a intervalos de 0,5 kg	kg	8.0
Consumo energético del programa Eco 40-60 a la capacidad nominal	kWh/ciclo	0.58
Consumo energético del programa Eco 40-60 a la mitad de la capacidad nominal	kWh/ciclo	0.35
Consumo energético del programa Eco 40-60 a un cuarto de la capacidad nominal	kWh/ciclo	0.18
Consumo energético con peso del programa Eco 40-60	kWh/ciclo	0.378
Índice de eficiencia energética	-	41.6
Consumo de agua del programa Eco 40-60 a la capacidad nominal	L/ciclo	45
Consumo de agua del programa Eco 40-60 a la mitad de la capacidad nominal	L/ciclo	40
Consumo de agua del programa Eco 40-60 a un cuarto de la capacidad nominal	L/ciclo	34
Consumo de agua con peso	L/ciclo	40
Índice de eficiencia de lavado del programa Eco 40-60 a la capacidad nominal	-	1.031
Índice de eficiencia de lavado del programa Eco 40-60 a la mitad de la capacidad nominal	-	1.031
Índice de eficiencia de lavado del programa Eco 40-60 a un cuarto de la capacidad nominal	-	1.031
Eficiencia de enjuague del programa Eco 40-60 a la capacidad nominal	g/kg	5.0
Eficiencia de enjuague del programa Eco 40-60 a la mitad de la capacidad nominal	g/kg	5.0
Eficiencia de enjuague del programa Eco 40-60 a un cuarto de la capacidad nominal	g/kg	5.0
Duración del programa Eco 40-60 a la capacidad nominal	h:min	3:38
Duración del programa Eco 40-60 a la mitad de la capacidad nominal	h:min	2:48
Duración del programa Eco 40-60 a un cuarto de la capacidad nominal	h:min	2:48
Temperatura alcanzada por un mínimo de 5 minutos dentro de la carga durante el programa Eco 40-60 a la capacidad nominal	℃	30
Temperatura alcanzada por un mínimo de 5 minutos dentro de la carga durante el programa Eco 40-60 a la mitad de la capacidad nominal	℃	25
Temperatura alcanzada por un mínimo de 5 minutos dentro de la carga durante el programa Eco 40-60 a un cuarto de la capacidad nominal	℃	22

8 KG

PARÁMETRO	**UNIDAD**	**VALO**
Velocidad de centrifugado en la fase de centrifugado del programa Eco 40-60 a la capacidad nominal	rpm	1200
Velocidad de centrifugado en la fase de centrifugado del programa Eco 40-60 a la mitad de la capacidad nominal	rpm	1200
Velocidad de centrifugado en la fase de centrifugado del programa Eco 40-60 a un cuarto de la capacidad nominal	rpm	1200
Contenido restante de humedad con el programa Eco 40-60 a la capacidad nominal	%	53.9
Contenido restante de humedad con el programa Eco 40-60 a la mitad de la capacidad nominal	%	53.9
Contenido restante de humedad con el programa Eco 40-60 a un cuarto de la capacidad nominal	%	53.9
Contenido restante de humedad con peso	%	53.9
Emisiones sonoras aéreas durante el programa Eco 40-60 (fase de centrifugado)	dB(A) re 1 pW	72
Consumo energético en "modo apagado"	W	0.5
Consumo energético en "modo de espera"	W	0.5
¿El "modo de espera" incluye la presentación de la información en pantalla?	—	N/A
Consumo energético en "modo de espera" en condición de espera por red (de estar disponible)	W	N/A
Consumo energético en "inicio diferido" (de estar disponible)	W	4.0

Potencia	220-240 V~, 50 Hz
Potencia nominal	1600 W
Presión del agua	0,02-0,8 MPa
Peso neto / Peso bruto:	52 kg/55 kg
Dimensiones externas (Anch x Prof x Alt) en mm	647X495X890

El programa Eco 40-60 es capaz de lavar prendas de algodón con un nivel normal de suciedad que sean declaradas como lavables a temperaturas entre 40 y 60℃, lavándolas juntas en el mismo ciclo.

Este programa es empleado para evaluar la conformidad con la legislación de diseño ecológico de la UE.

Los programas más eficientes en términos de consumo energético suelen ser, por lo general, aquellos que funcionan a bajas temperaturas por períodos más prolongados.

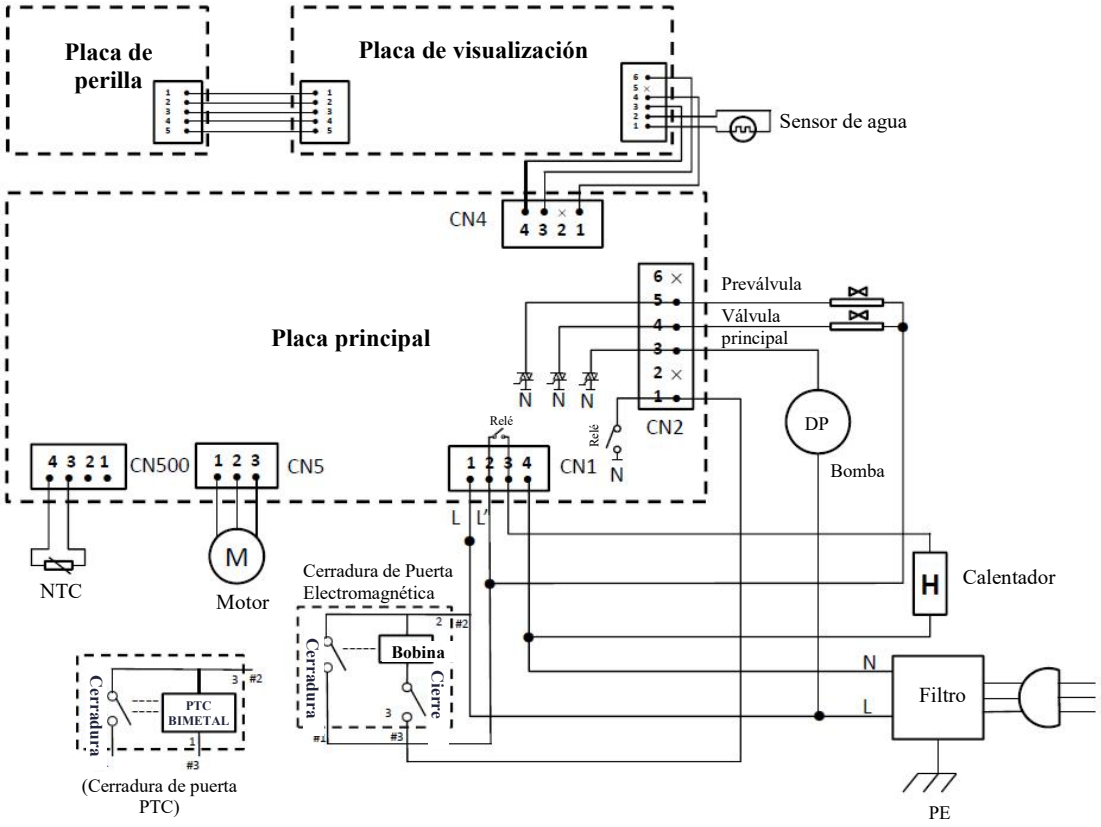

Eliminación correcta de este producto	
	Este símbolo en el producto o en su embalaje indica que este producto no debe ser tratado como residuo doméstico. En su lugar, debe llevarse a un punto de recogida adecuado para el reciclaje de equipos eléctricos y electrónicos. Al garantizar que este producto se deseche correctamente, ayudará a prevenir posibles consecuencias negativas para el medio ambiente y la salud humana, que podrían ser causadas por una manipulación inapropiada de este producto. Para obtener información más detallada sobre el reciclaje de este producto, comuníquese con su ayuntamiento, su servicio de eliminación de residuos domésticos o la tienda donde compró el producto.

Importante:

Si la máquina se expone a temperaturas inferiores a 0 ℃, deben tomarse ciertas precauciones.

1. Cierre el grifo del agua.

2. Desenrosque la manguera de entrada.

3. Desenganche la manguera de desagüe del soporte trasero y coloque el extremo de esta manguera y el de la manguera de entrada en un recipiente. Ejecute el programa de centrifugado.

4. Desconecte el electrodoméstico.

5. Vuelva a enroscar la manguera de entrada y reposicione la manguera de desagüe.

6. Cuando quiera volver a poner en funcionamiento la máquina, asegúrese de que la temperatura de la habitación esté por encima de 0 ℃.

SVAN TRADING S.L.

Imported by B73737553
Av. Altos Hornos S/N. Pto. Sagunto (46520). Valencia, España.
info@svanelectro.com
ES 960600034 | PT 00351300305065

svan

Automatic Drum Washing Machine

OWNER'S MANUAL

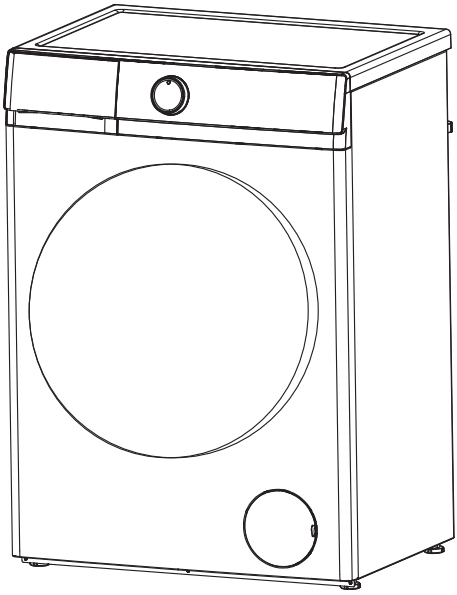

Model: SL8204AIDV

Thank you for choosing our Washing Machine.

It is essential to read this manual carefully before it is installed and used for the first time.

PREFACE

This washing machine conforms to current safety requirements. Inappropriate use can, however, lead to personal injury and damage to property.
To avoid the risk of accidents and damage to the washing machine, please read this manual carefully before using it for the first time. They contain important information on its installation, safety, use and maintenance.
Keep this manual in a safe place for future reference.

Contents

Safety notices - 1

Parts and features - 4

Installation - 5

The functions of the control panel - 8

How to use washer - 12

Cleanness and maintenance - 14

Troubleshooting guide - 16

Parameters - 18

Electric Diagram - 21

Safety Notices

WARNING



Read and understand thoroughly these safety instructions before use. The items indicated here are very important safety precautions, which must be followed. We cannot be held liable for damage caused by non-compliance with the warning and safety instructions or resulting from incorrect use or operation.

Cleaning and user maintenance shall not be made by children without supervision. Children of less than 3 years should be kept away unless continuously supervised. The new hose-sets supplied with the appliance are to be used and the old hose-sets should not be reused.

This appliance is not intended for use by persons (including children) with reduced physical, sensory or mental capabilities, or lack of experience and knowledge, unless they have been given supervision or instruction concerning use of the appliance by a person responsible for their safety.

Children should be supervised to ensure that they do not play with the appliance.

This appliance can be used by children aged from 8 years and above and persons with reduced physical,sensory or mental capabilities or lack of knowledge if they have been given supervision or instruction concerning use of the appliance in a safe way and under stand the hazards involved.Children shall not play with the appliance.Cleaning and user maintenance shall not be made by children without supervision.

This appliance is intended to be used in household and similar applications such as:
-staff kitchen areas in shops, offices and other working environments;
-farm houses;
-by clients in hotels, motels and other residential type environments;
-bed and breakfasts type environments;
-areas for communal use in blocks of flats or in launderettes.

For washing machines having ventilation openings on the base, the washing machines cannot be washing on the carpet.

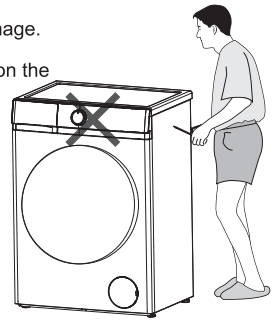

- Before setting the washing machine, check it for any externally visible damage. Do not install or use a damaged washing machine .
- Before connceting the washing machine, ensure that the connection data on the plate(voltage and current)match the electricity supply. if in any doubt, consult a qualifiled electrician.
- The electrical safety of this washing machine can only be guaranteed when continuity is complete between it and an effective earthing system which complies with current local and national safety regulations. It is most important that this basic safety requirement is present and regularly tested, and where there is any doubt the household wiring system should be inspected by a qualified electrician. The manufacturer cannot be held liable for the consequences of an inadequate earthing system.
- Do not connect the washing machine to the mains electricity supply by an extension lead. Extension leads do not guarantee the required safety of the appliance.
- Unauthorized repairs could result in unforeseen dangers for the user, for which manufacturer can not accept liability. Repairs should only be undertaken by an approved service technician. Ensure current is not supplied to the machine until after maintenance of repair work has been carried out.
- **If the supply cord is damaged, it must be replaced by the manufacturer, its service agent or similarly qualified persons in order to avoid a hazard.**

Safety Notices

If the connection cable is damaged or broken, it must only be replaced by an approved service technician to protect the user from danger.
Faulty components must only be replaced by genuine manufacturer original spare parts. Only when these parts are fitted the safety standards of the machine can be guaranteed.

Repairs shall only be carried out by the manufacturer, its service agent or similarly qualified persons in order to avoid a hazard. The producer will not be responsible for damages caused by the intervention of not authorized persons.
Never try repair an appliance which is defective of presumed to be defective. You may put your own and future users' lives in danger.Only authorised specialists are allowed to carry out this repair work.

The measuring pen lights up

- ▶ Please use a qualified special triple socket.
- ▶ Make sure that the ground hole of the three-flat socket is not charged.
- ▶ Make sure that the ground hole of the three-flat socket is effectively grounded.
- ▶ If you do not meet the above conditions, be sure to find a professional electrician to correct before using the washing machine.

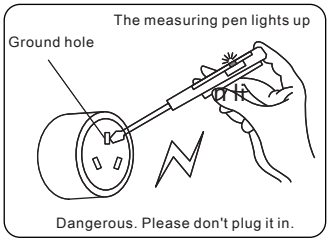

Note **THIS WASHING MACHINE MUST BE EARTHED.**

Technical parameters

Parameter \ Modle	SL8204AIDV
Power	220-240V~/50Hz
Washing capacity	8kg
Rated power	1600W
Water pressure	0.02-0.8MPa
Net weight / Gross weight	52kg/55kg

The guarantee period of the spare parts is 2 years. If you need replacement, please contact our customer service.

For professional repair, please contact our customer service.

Web	
Address	
Phone number	960600034
Email	info@svanelectro.com

Safety Notices

WARNING

Correct use

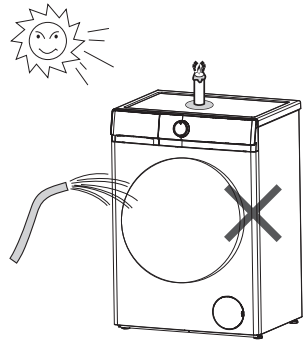

- To avoid the risk of personal injury or damage to the washing machine, do not install it in place where it is damp and where it suffers from rainfall.
- Do not install the washing machine in place where it suffers from the sun directly, in which plastic or components will be damaged. It will be shortened the life of your washing machine.
- Do not install the washing machine in place where temperatures below freezing may occur. Frozen hoses may burst or split. The reliability of the electronic control unit may be impaired at temperatures below freezing point.
- Do not shoot the washing machine with water when you clean it.
- Keep the washing machine away from fire or heat sources.
- Before using the washing machine for the first time, make sure that the transit bolts at the rear of the machine have been removed. During spinning, transit bolts which is still in place may result in damage to both the machine and adjacent furniture or appliances.
- Turn off the tap if the machine is to be left for any length of time (e.g. holiday), especially if there is no floor drain (gully) in the immediate vicinity.
- Take care to ensure that foreign objects (e.g. nails, pins, coins, paper clips) do not find their way into the machine with the laundry. These may damage components of the machine (e.g. drum), which in turn can result in damage to the laundry.
- Do not wash water-repellent things(e.g. raincoats) with washing machine.
- Only remove laundry from the washing machine once the drum has stopped turning. Reaching into a moving drum is extremely dangerous and could result in injury.
- Do not climb onto the washing machine or place items on it to avoid falling and damaging items, as well as deforming the plastic parts on the top cover.
- The electromagnetic door lock can be unlocked for two minutes when the display concludes or the door requires opening, for security purposes.

Safety with children



- Keep children away from the washing machine at all times. To avoid the risk of injury do not allow children to play on or near it or to play with its controls. Supervise children whilst you are using it.
- Older children may only use the washing machine if its operation has been clearly explained to them and they are able to use it safely, recognising the dangers of misuse.
- For machines with a 'porthole' door, remember that the porthole glass will be hot when washing at very high temperatures. Do not let children touch it.

Parts and Features

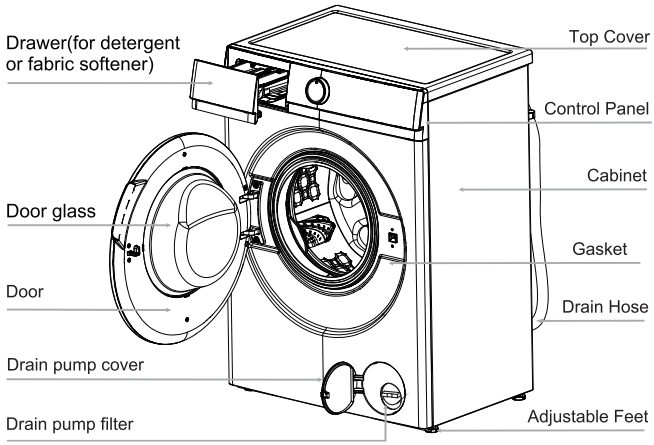

Note **Unscrew the drain pump filter to let water run out when the machine is not used for a long time.**

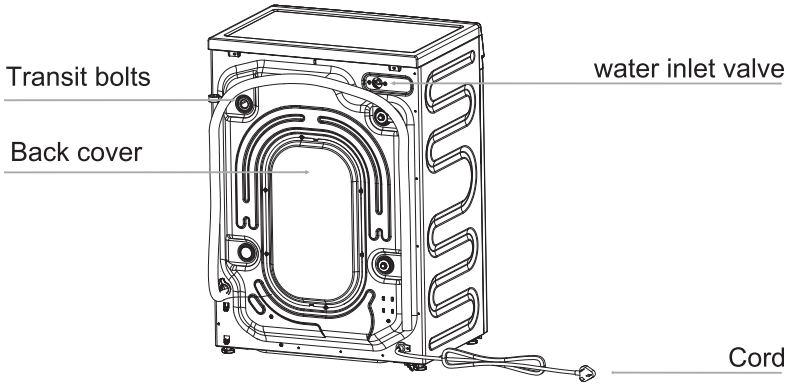

Note

The drawing of machine in the manual is only used for instruction.It may be vary from the mode you buy.
If the supply cord is damaged, it must be replaced by themanufacturer, its service agent or similarly qualified personsin order to avoid a hazard.

Installation

Backout packing

- Remove all the packing(including the foam base) or the vibration and noise may occur.
- Dispose all the wrappage safety and keep them out of the reach of children. Danger of suffocation!
- It is normal that water drops appear on the packing plastic bag and the door glass, which are resulted from the water left in the tub for checking out.

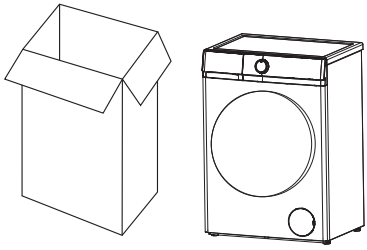

Accessories

Make sure that you have received all of the items shown below.

Accessories	Name	Qty.	Accessories	Name	Qty.
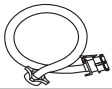	Inlet hose	1	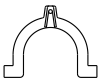	“U” piece	1
	transit bolts caps	4		Manual	1

Removing transit bolts

- Remove all the transit bolts at the back of the machine with tools.
- Plug the holes with the transit bolts caps supplied.

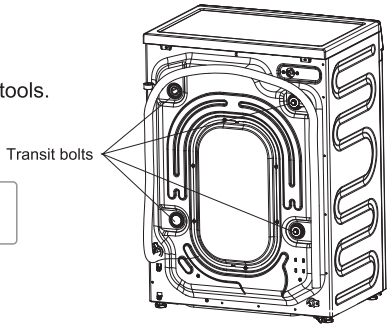

Note **Strong vibration, noise or failures may occur if the transit bolts are not removed.**

- Keep the transit bolts for future transportation. Whenever the machine is transported, the transit bolts must be refitted.

Installation

Installation place requirement

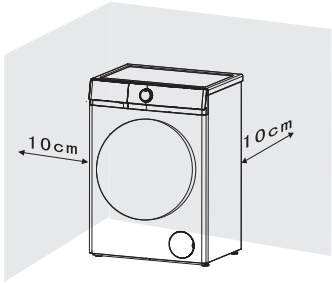

- A concrete floor is the most suitable installation surface for a washing machine, being far less prone to vibration during the spin cycle than wooden floorboards or carpeted surface.
- The machine must be level and securely positioned. The distance between the machine and wall must be more than 10 cm .
- To avoid vibrations during spinning. the machine should not be installed on soft floor coverings.

Level adjustment

The machine must stand perfectly level on all four feet to ensure safe and proper operation. Incorrect installation may cause vibrations and noise and may cause the machine to move about.

To do these when the machine is not level:

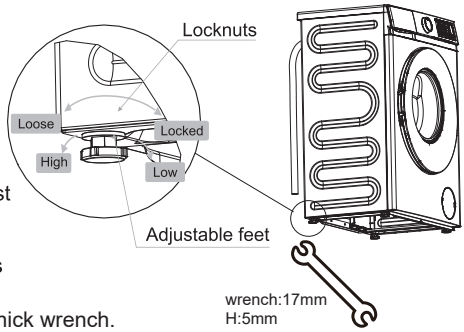

- Using the spanner turn locknut in a clockwise direction. Then turn locknuts together with adjust feet to unscrew.
- Hold adjust feet securely with a pipe wrench. Turn locknut again using the spanner until it sits firmly up against the housing.
- Loosen the locknuts using a 17mm and 5mm thick wrench.

Note **Vibration and noise may occur if the adjustable feet do not sit firmly up against the ground.**

Drain hose connection

1.Direct into a sink

If the outlet spigot has not been used before, remove any blanking plug that may be in place.

Push the drain hose onto the spigot and secure with a clip if required, ensure a loop is formed in the drain hose to prevent waste from the sink entering the washing machine.

If required,the drain hose can be extended to a length of 4 m.

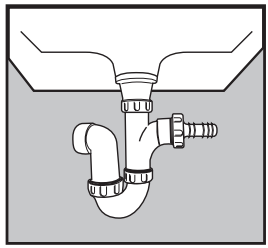

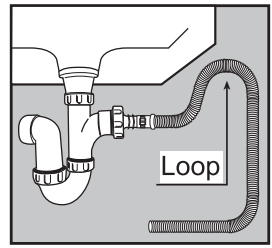

Installation

2. Connected securely to a standpipe
   Firstly form a hook in the end of the drain hose using the “U” piece supplied.
   Place the drain hose into your standpipe, which should have an internal diameter of approximately 30mm thus ensuring there is an air break between the drain hose and standpipe.
   When discharging into a standpipe ensure that the top fo the standpipe is no more than 90cm and no less than 60cm above floor level.



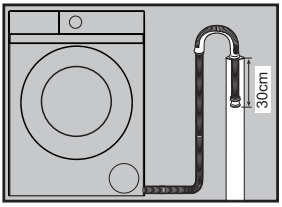

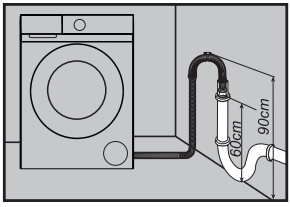

Water inlet connection

Select the appropriate faucet and ensure that the outlet face is flat.

Connect the inlet hose supplied with the machine to a tap with a 3/4" thread.
Do not use previously employed hoses.
Installation should comply with local water authority and building regulations ‘ requirements.

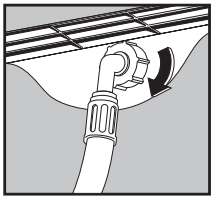

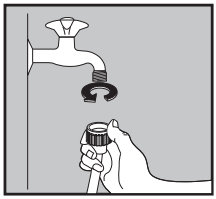

When there is a inlet valve at the back of the machine, it must be connected to a cold water supply.

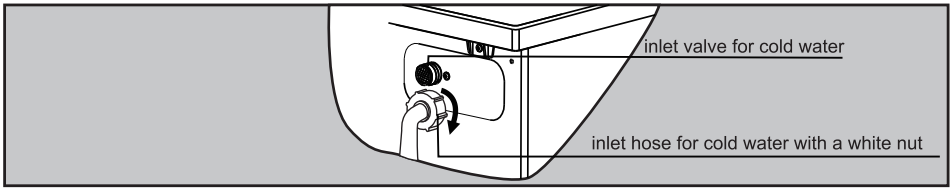

LAVADO + SECADO / LAVAGEM + SECAGEM
WASHING + DRYING

Lavado Programas / Wash Programmes / Programas de Lavagem

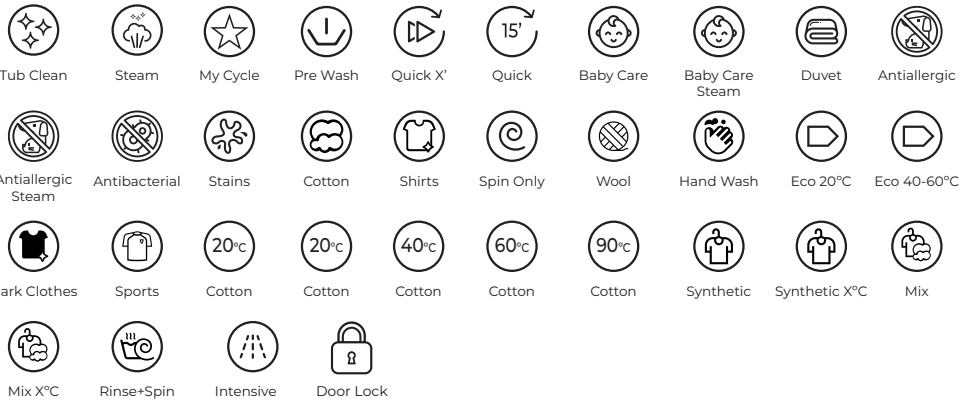

Secado Programas / Drying Programmes / Programas de Secagem

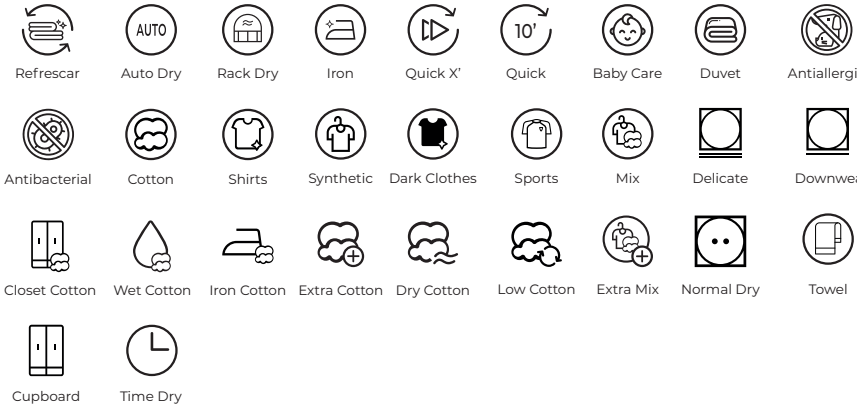

LAVAVAJILLAS / DISHWASHER / LAVA-LOUÇA



The functions of the control panel

A5 Control Panel

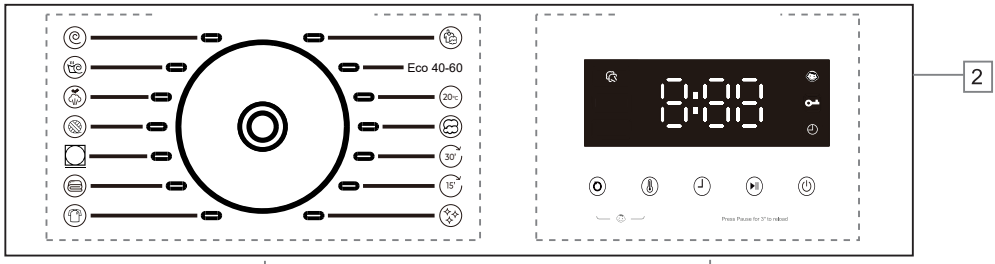

1 Programmes: Page 10 2 Display: Page 10 3 Buttons: Page 11

Display

The display shows the current settings, options or relevant information.

8:88	The digital display can show: • Programme duration • Speed • Temp. • Rinse times • Delay time • Error codes
	Delay time: the light under this icon will be lighting once the display shows the delay time.
	Door lock: the light under this icon will be lighting when door lock is working.
	Child lock: the light under this icon will be lighting once child lock function is selected.
	Steam Wash: the light under this icon will be lighting once Steam Wash function is selected

The functions of the control panel

Buttons

The following is the instruction of the buttons and their setting options.

1.Speed

Press this button repeatedly to change the spin speed.

2.Temp.

Press this button repeatedly to change the wash temperature.

3.Delay

Press this button repeatedly to change the delay time.

4.Start/pause (⏯)

Press this button to start or pause a wash cycle. To reload the laundry during a wash cycle,press this button for 3 seconds, and the machine will drain if the water level is too high.(PTC door lock has no key to add clothing function) The reload function is unavailable if the temperature of the water is too high.

5.Child lock("Speed"+"Temp.")

When the machine starts, press the "Speed" and "Temp" buttons at the same time for 3 seconds, the child lock indicator light up, the function takes effect. Press the same button for another 3 seconds to cancel this feature. When the child lock function is in effect, only the shutdown gear is effective, and the other keys are invalid.

⚠ Note	For your safety,Do not choose the " ⏻ " button and get out clothes while the machine is running. Because the temperature of water may be high and it may scald you. The door lock will open automatically at the end of a wash cycle while the temperature of the drum is cool down.

The functions of the control panel

Programs

Options and functions for programs

8 KG-1200rpm

Program	Max.Load	Max Temp (℃)	Max Spin speed(rpm)	Type of Wash and Recommendations
Mix	6	60	1200	Lightly to normally soiled robust laundry made of cotton, linen, artificial fibers and their blends. Only wash similar colors together in one wash load.
Eco 40-60	8	--	1200	Normally soiled cotton laundry. Most favorable program in terms of combined water and energy consumption. Basis for the values indicated on the Energy Label.
20℃	8	20	1200	Cottons, linens or cotton mix fabrics
Cotton	8	90	1200	Cottons, linens or cotton mix fabrics
Quick 30'	3	--	1000	Small loads of items which require freshening up and which can be washed in a Cotton program.
Quick 15'	1.5	--	1000	Small loads of items which require freshening up and which can be washed in a Cotton program.
Drum Clean	0	90	600	This program is used to clean the drum. Do not put any clothes into the drum while running this program.
Sports	5	60	1200	outdoor sports clothing.
Duvet	4	60	1000	Used for cleaning duvet fabric.
Down	2	40	600	Used for cleaning down fabric.
Wool	2	30	600	Used for cleaning wool fabric.
Steam Wash	4	90	800	Cottons, underwear, sheet, pillows, children's clothes.
Rinse+Spin	--	--	1200	This program can be used for rinsing garments . Do not add any detergent.
Spin	--	--	1200	Separate spin for cotton and linen items.

Noise and remaining moisture content are influenced by the spinning speed: the higher the spinning speed in the spinning phase, the higher the noise and the lower the remaining moisture content.

The actual water temperature may be different from the declared circulation temperature.

How to use washer

Use process

Before washing clothes for the first time, you must run a complete cycle without clothes. To do these:

1.Connect the power and turn on the tap.
2.Choose the button " ⏻ " to turn on the machine and choose the program "Cotton 20℃".
3.Press the button "Start/Pause" .

It can remove the water out which left in the tub because of manufacturer's checking out.

Washing preparation

1.Connect the inlet hose well and turn on the tap.
2.After making sure the power socket is grounded reliably, insert the power plug into the power socket.
3.Place the drain hose well.

Preparation of clothes

1. Sort the laundry by color and by care label. Most garments have a textile care label in the collar or side seam.
2. Make sure all the pockets are empty, Foreign objects (e.g. nails, coins, paper clips, etc.) can cause damage to garments and components in the machine.
3. Close any zips, fasten hooks and eyes etc before washing.
4. Dark textiles often contain excess dye and should be washed separately several times before being included in a mixed load. Always wash whites and coloureds separately.
5. Badly soiled areas, stains etc. should be pre-treated with liquid detergent, stain removers etc.
6. Turn over the clothes which pill easily and is with woolen surface before putting them into the machine.



Diagram 1



Diagram 2



Diagram 3

Put clothes into the washer

Unfold the laundry and load loosely in the drum. Mixing both large and small items gives better wash results and also helps distribute the load evenly during spinning. The most efficient use of energy and water is achieved when a full load is washed. However, do not overload as this causes creases and reduces cleaning efficiency.

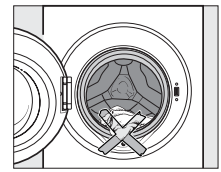

Note **Make sure that no garments are nipped between the door and the seal.**

How to use washer

Using the detergent drawer

1. Open the drawer and add adequate detergent into main wash compartment marked "\II/" or " II".
2. Add the fabric softener into compartment marked " \❀/ " or " ❀ " .
   Do not exceed the maximum level mark.
3. Close the drawer.

The right amount to dispenser will depend on the following:

- The quantity of laundry
- The soiling level of the laundry
  - Lightly soiled
    No visible dirt or stains. Possibly slight body odour.
  - Normally soiled
    Visibly dirty and/or just a few slight stains.
  - Heavily soiled
    Visible dirt and stains and/or dried on soiling.
- The water hardness level.

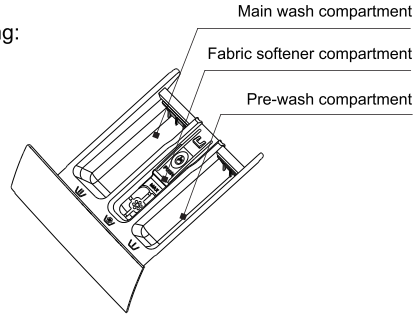

Note | **It is recommended to use low foaming powder for all washing temperature programs.**

Washing steps

1.Turn on the water tap, and connect the power.
2.Open the door, and put the cloth into the drum one by one.
3.Close the door, and put suitable amount of detergent and fabric softener into the dispenser, then close the drawer.
4.Choose a program you need .
5.Press " Start/Pause" button to start the washing machine.
6.When the cycle is finished, there is a warning tone sound.

Note | **When washing cycle is finished, the machine will change into standby mode. And the machine will be sleeping after 10 minutes without any control on the control panel.**

Note | **The machine is fitted with a balance control device, which ensures the machine is stable during the spin. To protect the machine, it will cut in if the laundry is not evenly distributed in the drum. The laundry is redistributed by reverse rotation of the drum. This may happen several times before the unbalance disappears and normal spinning can resume. If, after about 20 minutes, the laundry is still not evenly distributed in the drum, the machine will not spin. In this case, redistributed the load manually and reselect the spin program.**

How to use washer

Use process

Door lock

- When the machine is started , the door lock is locked
- When the temperature inside the durm is above 60℃, the door lock is locked.
- When the water is above a certain level, the door lock is locked.
- When the washing cycle is finished, the door lock is unlocked.

Important:
Do not try to open the door when the washing cycle is not finished or power supply is cut off during the washing cycle, because the temperature may be high and you may be scalded.

Cleanness and Maintenance

Use process

Disconnect the machine from the mains electricity supply and withdraw the plug from the socket before cleaning the machine.

The washing machine must not be hosed down.

Cleaning the exterior

Clean the exterior with a mild non-abrasive cleaning agent or soap and water using a well wrung-out cloth. Wipe dry with a soft cloth.

Do not use solvents, abrasive cleaners, glass cleaners or all-purpose cleaning agents. These might damage plastic surfaces and other components because of the chemicals they contain.

The washing drum

Clean the drum every 3 months by using the “Drum Clean” programme.

Cleaning the drawer

Remove detergent residues regularly. Clear the drawer following these:

- Pull out the drawer until a resistance is felt. Press down the release catch and at the same time pull the drawer right out of the machine.
- Remove the siphon from compartment and clean it.
- Clean the dispenser using a brush and warm water.

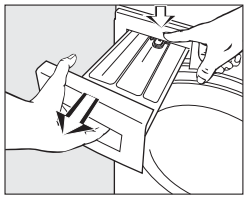

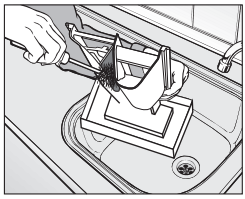

Cleanness and Maintenance

Cleaning the drawer housing

Use a bottle brush to remove detergent residues inside the drawer housing.

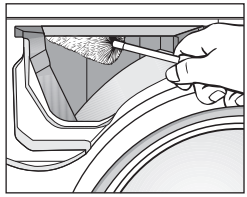

Cleaning the water inlet filter

Use pointed nose pliers to withdraw the plastic filter. Clean, put back secure. These filter should be checked every 6 months or so, or more often if there are frequent interruptions to the water supply.

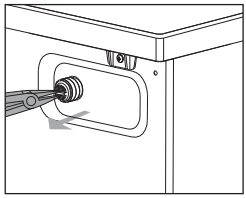

Note **The filter must be put back in place after cleaning.**

Cleaning the drain pump filter

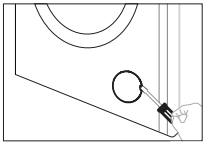

1.Disconnect the machine, from the mains electricity supply , pick the bullet arm of the lock buckle with a flat screwdriver and open the lower cover.



2. Place a container under the pump.Unscrew and remove the filter.

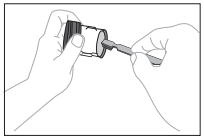

3. Clean the filter carefully

Important:

If the machine is exposed to temperatures below 0°C, certain precautions should be taken.

Note **The filter should be cleaned every 2 months or when there is fault that the " E03" is on the screen.**

Troubleshooting guide

Difficult explanation

Problem	Error Code	Possible Cause	Solutions
The water of machine fills overtime.	E01	1. Water tap is not open. 2. Drain hose is put down. 3. Water inlet valve is damaged.	1. Open the water tap. 2. Hook up the hose. 3. Change the water inlet valve.
There is a Door lock alarm.	E02	1. The door is not locked well. 2. Garments is caught between the door and seal. 3. Door lock is damaged.	1. Lock the door well. 2. Put the garment into the drum. 3. Change the door lock.
The machine drains overtime.	E03	1. The drain hose is squashed or kinked. 2. The drain pump filter is block. 3. The drainage system pipes are blocked.	1. Check the drain hose. 2. Clean the filter. 3. Check the drainage system and clean it.
Water overflows the machine. / Water sensor works abnormal.	E04	1. The water inlet valve is damaged. 2. The connection between the water sensor and wire is not secure. 3. The water sensor is damaged.	1. Change the water inlet. 2. Check the connection and ensure it is secure. 3. Change the water sensor.
The motor does not work.	E05	1. The connection between the motor and wire is not secure. 2. The motor is protected because of over-heat. 3. The motor is damaged.	1. Check the connection and ensure it is secure. 2. Check if the machine is overloaded. Switch off the machine, and retry when the motor becomes cool. 3. Change the motor.
There is a heater fault.	E06	1. The connection between the heater and wire is not secure. 2. The heater is damaged.	1. Check the connection and ensure it is secure. 2. Change the heater.
There is a temperature sensor fault.	E07	1. The connection between the temperature sensor and wire is not secure. 2. The temperature sensor is damaged.	1. Check the connection and ensure it is secure. 2. Change the temperature sensor.
Voltage anomaly	E08	1. The mains voltage is too high or too low	Shut down and restart after voltage recovery
Communication failure	E09	1. The communication line is damaged 2. The display board is damaged	1. Check whether the communication lines and wiring terminals are damaged 2. Replace the display board

Troubleshooting guide

Difficult explanation

Problem	Error Code	Possible Cause	Solutions
Variable frequency board fault	E10	1.Variable frequency board fault 2.The DC bus voltage is too high or too low	1.Change frequency converter 2.Check whether the voltage is normal
High water level	“H **L**” is on the screen.	1. In the suspended state, due to the high water level in the barrel, it does not meet the conditions of opening the door, prompting H L	1. It will be ok once the level return to normal.
high temperature	“H **t** ” is on the screen.	1. In the suspended state, due to the high temperature in the barrel, it does not meet the conditions of opening the door, prompting H t	1. It will be ok once the temperature return to normal.

Parameters

8KG-1200rpm

Content, order and format of the product information sheet					
General product parameters:					
Parameter	Value		Parameter	Value	
Rated capacity (b) (kg)	8.0		Dimensions in cm (a), (c)	Height	85
				Width	60
				Depth	45
Energy efficiency index (b) (EEIW)	52.0		Energy efficiency class (b)	A	
Washing efficiency index (b)	1.031		Rinsing effectiveness (g/kg) (b)	5.0	
Energy consumption in kWh per cycle, based on the eco 40-60 programme at a combination of full and partial loads. Actual energy consumption will depend on how the appliance is used.	0.473		Water consumption in litre per cycle, based on the eco 40-60 programme at a combination of full and partial loads. Actual water consumption will depend on how the appliance is used and on the hardness of the water.	40	
Maximum temperature inside the treated textile (b) (°C)	Rated capacity	34	Weighted remaining moisture content (b) (%)	53.9	
	Half	25			
	Quarter	23			
Spin speed (b) (rpm)	Rated capacity	1200	Spin-drying efficiency class (b)	B	
	Half	1200			
	Quarter	1200			
Programme duration (b) (h:min)	Rated capacity	3:38	Type	Free-standing	
	Half	2:48			
	Quarter	2:48			
Airborne acoustical noise emissions in the spinning phase (b) (dB(A) re 1 pW)	72		Airborne acoustical noise emission class (b) (spinning phase)	A	
Off-mode (W) (if applicable)	0.50		Standby mode (W) (if applicable)	0.50	
Delay start (W) (if applicable)	4.00		Networked standby (W) (if applicable)	N/A	
Minimum duration of the guarantee offered by the supplier (a), (c): 12 months					
This product has been designed to release silver ions during the washing cycle	No				
Additional information (a), (c) : More data information, please scan the QR code on the energy label.					

Parameters

8KG-1200rpm

PARAMETER	UNIT	VALUE
Rated capacity for the Eco 40-60 programme, at 0.5 kg intervals	kg	8.0
Energy consumption of the Eco 40-60 programme at rated capacity	kWh/cycle	0.77
Energy consumption of the Eco 40-60 programme at half rated capacity	kWh/cycle	0.357
Energy consumption of the Eco 40-60 programme at quarter rated capacity	kWh/cycle	0.242
Weighted energy consumption of the Eco 40-60 programme	kWh/cycle	0.473
Energy Eficiency Index	–	52
Water consumption of the Eco 40-60 programme at rated capacity	L/cycle	45
Water consumption of the Eco 40-60 programme at half rated capacity	L/cycle	40
Water consumption of the Eco 40-60 programme at quarter rated capacity	L/cycle	34
Weighted water consumption	L/cycle	40
Washing efficiency index of the Eco 40-60 programme at rated capacity	–	1.031
Washing efficiency index of the Eco 40-60 programme at half rated capacity	–	1.031
Washing efficiency index of the Eco 40-60 programme at quarter rated capacity	–	1.031
Rinsing effectiveness of the Eco 40-60 programme at rated capacity	g/kg	5.0
Rinsing effectiveness of the Eco 40-60 programme at half rated capacity	g/kg	5.0
Rinsing effectiveness of the Eco 40-60 programme at quarter rated capacity	g/kg	5.0
Programme duration of the Eco 40-60 programme at rated capacity	h:min	3:38
Programme duration of the Eco 40-60 programme at half rated capacity	h:min	2:48
Programme duration of the Eco 40-60 programme at quarter rated capacity	h:min	2:48
Temperature reached for minimum 5 min inside the load during Eco 40-60 programme at rated capacity	℃	34
Temperature reached for minimum 5 min inside the load during Eco 40-60 programme at half rated capacity	℃	25
Temperature reached for minimum 5 min inside the load during Eco 40-60 programme at quarter rated capacity	℃	23

Parameters

8KG-1200rpm PARAMETER	UNIT	VALUE
Spin speed in the spinning phase of the Eco 40-60 programme at rated capacity	rpm	1200
Spin speed in the spinning phase of the Eco 40-60 programme at half rated capacity	rpm	1200
Spin speed in the spinning phase of the Eco 40-60 programme at quarter rated capacity	rpm	1200
Remaining moisture content for the Eco 40-60 programme at rated capacity	%	53.9
Remaining moisture content for the Eco 40-60 programme at half rated capacity	%	53.9
Remaining moisture content for the Eco 40-60 programme at quarter rated capacity	%	53.9
Weighted remaining moisture content	%	53.9
Airborne acousitcal noise emissions during Eco 40-60 programme(spinning phase)	dB(A) re 1 pW	72
Power consumption in ‘off mode’	W	0.5
Power consumption in ‘standby mode’	W	0.5
Does ‘standby mode’include the display of information?	—	N/A
Power consumption in ‘standby mode’ in condition of network standby (if applicable)	W	N/A
Power consumption in ‘delay start’(if applicable)	W	4.0

Power	220-240V~,50Hz
Rated Power	**1600W**
Water Pressure	**0.02-0.8MPa**
Net Weight /Gross Weight	**52kg/55kg**
Outer dimension(WxDxH)mm	**647X495X890**

The Eco 40-60 programme is able to clean normally soiled cotton laundry declared to be washable at 40℃ or 60℃,together in the same cycle,and that this programme is used to assess the compliance with the EU Ecodesign legislation.

The most efficient programmes in terms of energy consumption are generally those that perform at lower temperatures and longer duration.

Electric Diagram

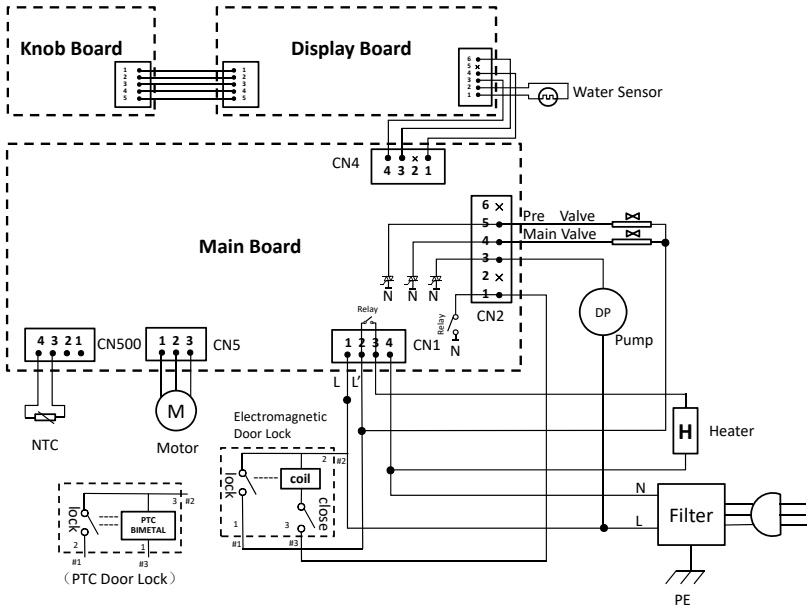

Correct Disposal of this product



This symbol on the product, or in its packaging. indicates that this product may not be treated as household waste. Instead, it should be taken to the appropriate waste collection point for the recycling of electrical and electronic equipment, By ensuring this product is disposed of correctly. you will help prevent potential negative consequences for the environment and human health, which could otherwise be caused by the inappropriate waste handing of this product, For more detailed information about the recycling of this product, please contact your local council, your household waste disposal service, or the shop where you purchased the product.

Important:

If the machine is exposed to temperatures below 0°C, certain precautions should be taken.

1. **Turn off the water tap.**
2. **Unscrew the inlet hose.**
3. **Unhook the drain hose from the rear support and position the end of this hose and that of the inlet hose in a bowl. Run the spin programme.**
4. **Disconnect the appliance.**
5. **Screw the inlet hose and reposition the drain hose.**
6. **When you intend to start the machine up again, make sure that the room temperature is above 0°C.**

SVAN TRADING S.L.

Imported by B73737553
Av. Altos Hornos S/N. Pto. Sagunto (46520). Valencia, España.
info@svanelectro.com
ES 960600034 | PT 00351300305065

svan

Máquina de lavar roupa

MANUAL DO UTILIZADOR

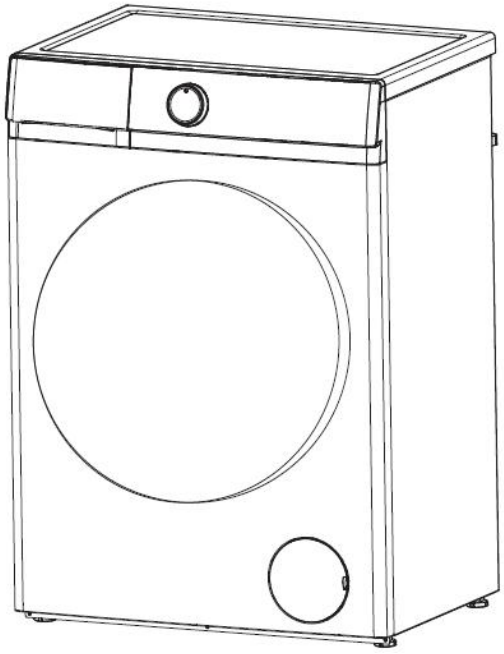

Modelo: SL8204AIDV

Obrigado por ter escolhido a nossa máquina de lavar roupa.
É essencial ler atentamente este manual antes de a instalar e utilizar pela primeira vez.

PREFÁCIO

Esta máquina de lavar roupa está em conformidade com os requisitos de segurança atuais. A utilização incorreta pode, no entanto, provocar lesões corporais e danos materiais.
Para evitar o risco de acidentes e danos na máquina de lavar roupa, leia atentamente este manual antes de a utilizar pela primeira vez. Contêm informações importantes sobre a sua instalação, segurança, utilização e manutenção.
Guarde este manual num local seguro para futura referência.

Conteúdos

Avisos de segurança 1
Peças e características 4
Instalação 5
As funções do painel de controlo 8
Como utilizar a máquina de lavar 12
Limpeza e manutenção 14
Guia de resolução de problemas 16
Parâmetros 18
Diagrama elétrico 21

Avisos de segurança antes da utilização

AVISO



Leia e compreenda completamente estas instruções de segurança antes de utilização. Os itens aqui indicados são as precauções de segurança muito importantes, que devem ser seguidos. Não podemos ser responsabilizados por danos causados pelo não cumprimento do aviso e instruções de segurança ou resultantes de uma utilização ou operação incorreta. A limpeza e manutenção do utilizador não deve ser feita por crianças sem supervisão. As crianças com menos de 3 anos devem ser mantidas afastadas, a menos que sejam continuamente supervisionadas. Os novos conjuntos de mangueiras fornecidos com o aparelho devem ser utilizados e os conjuntos de mangueiras antigos não devem ser reutilizados.
Este aparelho não se destina a ser utilizado por pessoas (incluindo crianças) com capacidades físicas, sensoriais ou mentais reduzidas, ou com falta de experiência e conhecimento, a menos que tenham recebido supervisão ou instruções sobre a utilização do aparelho por uma pessoa responsável pela sua segurança. As crianças devem ser supervisionadas para garantir que não brincam com o aparelho. Este aparelho pode ser utilizado por crianças com idade igual ou superior a 8 anos e pessoas com capacidades físicas, sensoriais ou mentais reduzidas ou com falta de conhecimento, desde que tenham recebido supervisão ou instruções sobre a utilização do aparelho de forma segura e compreendam os perigos envolvidos. As crianças não devem brincar com o aparelho. A limpeza e manutenção do utilizador não deve ser feita por crianças sem supervisão.
Este aparelho destina-se a ser utilizado em aplicações domésticas

Para máquinas de lavar com aberturas de ventilação na base, as máquinas de lavar não podem lavar no tapete.

- Antes de montar a máquina de lavar, verifique se existem danos visíveis externamente. Não instale nem utilize uma máquina de lavar danificada.
- Antes de ligar a máquina de lavar, certifique-se de que os dados de ligação indicados na placa (tensão e corrente) correspondem à alimentação elétrica, em caso de dúvida consulte um eletricista qualificado.
- A segurança elétrica desta máquina de lavar só pode ser garantida quando a continuidade for completa entre ela e um sistema de ligação à terra eficaz que cumpra os regulamentos de segurança locais e nacionais em vigor. É muito importante que este requisito básico de segurança esteja presente e seja testado regularmente e, em caso de dúvida, o sistema de cablagem doméstica deve ser inspecionado por um eletricista qualificado. O fabricante não pode ser responsabilizado pelas consequências de um sistema de ligação à terra inadequado.

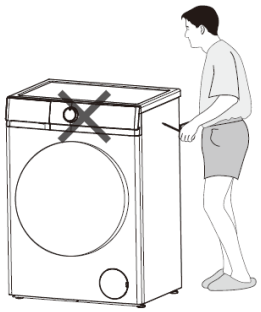

- Não ligue a máquina de lavar à rede elétrica através de um fio de extensão. Os fios de extensão não garantem a segurança exigida do aparelho.
- As reparações não autorizadas podem resultar em perigos imprevistos para o utilizador, pelos quais o fabricante não pode aceitar qualquer responsabilidade. As reparações só devem ser realizadas por um técnico de assistência aprovado.
  Certifique-se de que a corrente não é fornecida à máquina até que a manutenção ou os trabalhos de reparação tenham sido realizados.
- **Se o cabo de alimentação estiver danificado, deverá ser substituído pelo fabricante, pelo seu agente de assistência ou por pessoas semelhantemente qualificadas a fim de evitar perigos.**

Avisos de segurança antes da utilização

Se o cabo de ligação estiver danificado ou partido, só deverá ser substituído por um técnico de assistência aprovado para proteger o utilizador de perigo.
Os componentes defeituosos só devem ser substituídos por peças sobressalentes originais do fabricante. Só quando estas peças são montadas é que as normas de segurança da máquina podem ser garantidas.

As reparações devem ser realizadas apenas pelo fabricante, pelo seu agente de assistência ou por pessoas semelhantemente qualificadas, a fim de evitar perigos. O produtor não será responsável pelos danos causados pela intervenção de pessoas não autorizadas.
Nunca tente reparar um aparelho com defeito ou supostamente defeituoso. Pode colocar a sua própria vida e a dos futuros utilizadores em perigo. Apenas os especialistas autorizados estão permitidos a realizar estes trabalhos de reparação.
A caneta de medição acende

- ► Por favor, utilize uma tomada tripla especial qualificada.
- ► Certifique-se de que o orifício de ligação à terra da tomada de três furos não está carregado.
- ► Certifique-se de que o orifício de ligação à terra da tomada de três furos está efetivamente ligado à terra.
- ► Se não cumprir as condições acima, certifique-se de que encontra um eletricista profissional para as corrigir antes de utilizar a máquina de lavar.

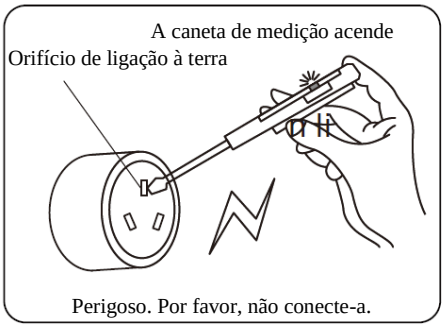

Perigoso. Por favor, não conecte-a.

Note	**ESTA MÁQUINA DE LAVAR DEVE SER LIGADA À TERRA.**

Parâmetros Técnicos

Modelo / Parâmetro	SL8204AIDV
Fonte de energia	220-240V~/50Hz
Capacidade de lavagem	8kg
Potência nominal	1600W
Pressão de água	0.02-0.8MPa
Peso líquido/ Peso bruto	52kg/55kg

O período de garantia das peças de substituição é de 2 anos. Se precisar de substituição, por favor, contacte o nosso atendimento ao cliente.
Para reparações profissionais, por favor, contacte o nosso atendimento ao cliente.

Web	
Endereço	
Número de telefone	960600034
E-mail	info@svanelectro.com

Avisos de segurança antes da utilização

AVISO

Utilização correta

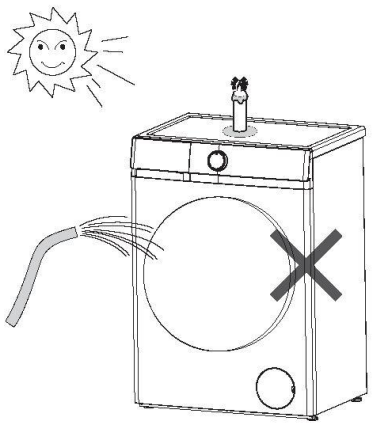

- Para evitar o risco de ferimentos pessoais ou danos na máquina de lavar, não a instale num local húmido e onde sofra chuva.
- Não instale a máquina de lavar num local onde sofra luz solar direta onde os plásticos ou componentes serão danificados. Será encurtada a vida útil da sua máquina de lavar.
- Não instale a máquina de lavar num local onde possam ocorrer temperaturas abaixo de zero. As mangueiras congeladas podem rebentar ou partir-se. A fiabilidade da unidade de controlo eletrónico pode ser prejudicada a temperaturas abaixo do ponto de congelação.
- Não atire água para a máquina de lavar ao limpá-la.
- Mantenha a máquina de lavar afastada do fogo ou de fontes de calor.
- Antes de utilizar a máquina de lavar pela primeira vez, certifique-se de que os parafusos de transporte na parte traseira da máquina foram removidos. Durante a centrifugação, os parafusos de transporte que ainda estejam no lugar podem resultar em danos na máquina e nos móveis ou aparelhos adjacentes.
- Feche a torneira se a máquina for deixada por qualquer período de tempo (por exemplo, férias), especialmente se não houver drenagem no chão (ralo) nas imediações.
- Tenha cuidado para garantir que os objetos estranhos (por exemplo, pregos, alfinetes, moedas, clipes de papel) não entram na máquina com a roupa. Estes podem danificar componentes da máquina (por exemplo, o tambor), o que por sua vez pode resultar em danos na roupa.
- Não lave os objetos impermeáveis (por exemplo, capas de chuva) na máquina de lavar.
- Só retire a roupa da máquina de lavar quando o tambor tiver parado de rodar. Alcançar um tambor em movimento é extremamente perigoso e pode resultar em ferimentos.
- Não suba para a máquina de lavar nem coloque itens sobre a mesma para evitar cair e danificar os itens, bem como deformar as peças de plástico da tampa superior.
- O bloqueio eletromagnético da porta pode ser desbloqueado durante dois minutos quando o display termina ou a porta necessita de ser aberta, por motivos de segurança.

Segurança com crianças

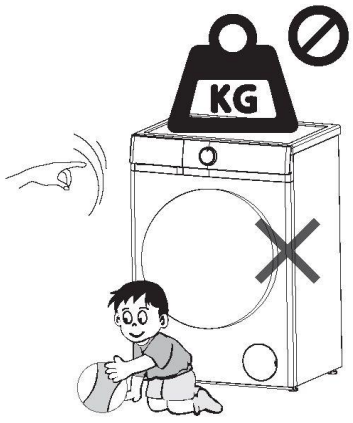

- Mantenha sempre as crianças afastadas da máquina de lavar. Para evitar o risco de ferimentos, não permita que as crianças brinquem em cima ou perto dele, nem que brinquem com os seus comandos. Supervisione as crianças enquanto o estiver a utilizar.
- As crianças mais velhas só podem utilizar a máquina de lavar se o seu funcionamento lhes tiver sido claramente explicado e se forem capazes de a utilizar em segurança, reconhecendo os perigos de uma utilização incorreta.
- Para máquinas com porta 'vigia', lembre-se que o vidro da vigia ficará quente durante a lavagem a temperaturas muito altas. Não deixe que as crianças a toquem.

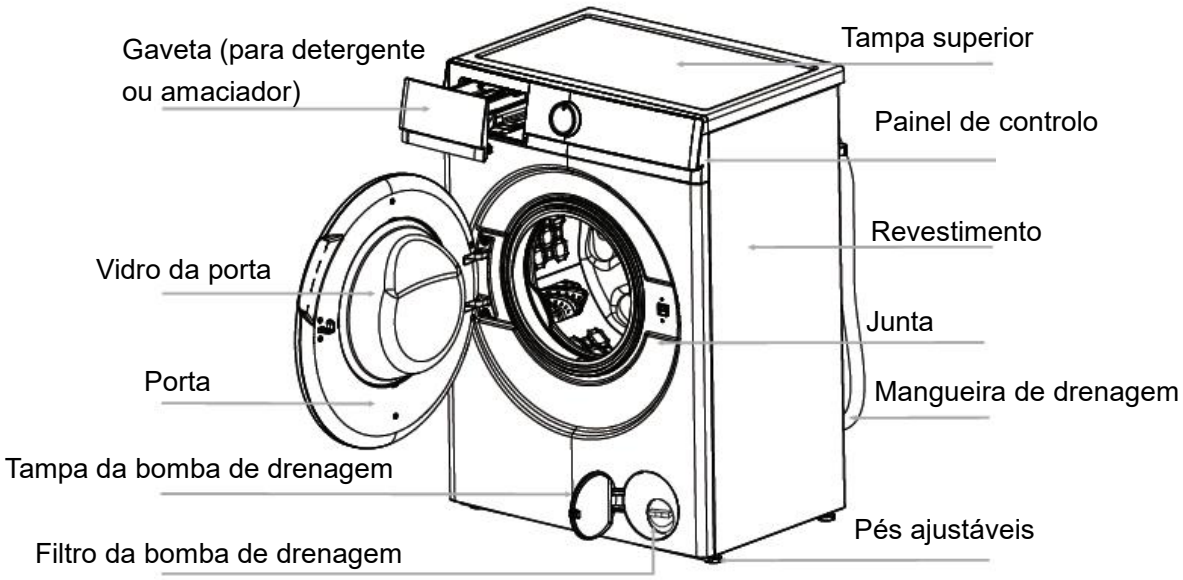

Nota :	**Desaparafuse o filtro da bomba de drenagem para deixar sair a água quando a máquina Note não for utilizada durante muito tempo.**

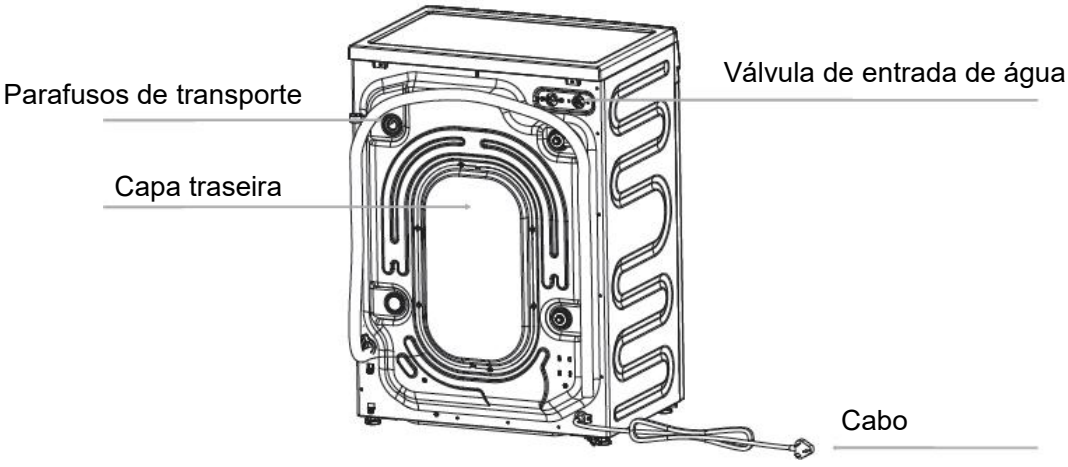

Nota :	O desenho da máquina no manual serve apenas para efeitos de instrução. Pode variar consoante o modo de compra. Se o cabo de alimentação estiver danificado, deve ser substituído pelo fabricante, agente de assistência ou pessoas qualificadas semelhantes para evitar perigos.

Remoção da embalagem

- Retire todas as embalagens (incluindo a base de espuma) ou podem ocorrer vibrações e ruídos.
- Elimine todas as embalagens de forma segura e mantenha-as fora do alcance das crianças. Perigo de asfixia!
- É normal que apareçam gotas de água no saco de plástico da embalagem e no vidro da porta, que resultam da água para a verificação.

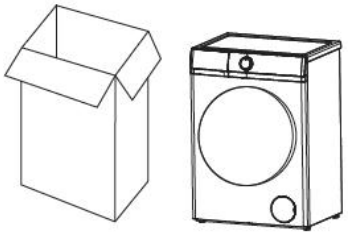

Acessórios

Certifique-se de que recebeu todos os elementos indicados abaixo.

Acessórios	Nome	Qtd.	Acessórios	Nome	Qtd.
	Mangueira de entrada	1		Peça em “U”	1
	tampas dos parafusos de transporte	4		Manual	1

Remoção dos parafusos de transporte

- Retire todos os parafusos de transporte na parte de trás da máquina com ferramentas.
- Tape os orifícios com as tampas dos parafusos de transporte fornecidas.

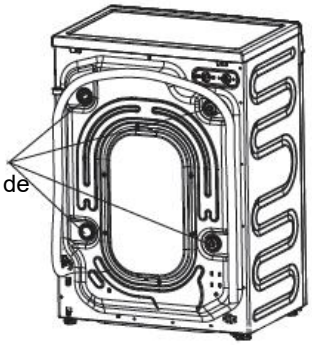

⚠ Nota : **Podem ocorrer fortes vibrações, ruídos ou avarias se os parafusos de transporte não forem retirados.**

- Guarde os parafusos de transporte para transportes futuros. Sempre que a máquina for transportada, os parafusos de transporte devem ser novamente montados.

Requisitos do local de instalação

- Um pavimento de betão é a superfície de instalação mais adequada para uma máquina de lavar roupa, sendo muito menos propenso a vibrações durante o ciclo de centrifugação do que um pavimento de madeira ou uma superfície alcatifada.
- A máquina deve estar nivelada e bem posicionada. A distância entre a máquina e a parede deve ser superior a 10 cm.
- Para evitar vibrações durante a centrifugação, a máquina não deve ser instalada sobre um pavimento macio.

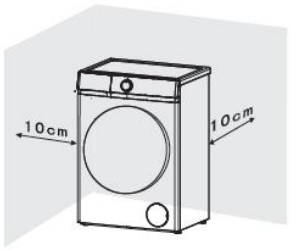

Regulação do nível

A máquina deve estar perfeitamente nivelada nos quatro pés para garantir um funcionamento seguro e correto.

Uma instalação incorreta pode provocar vibrações e ruídos e pode fazer com que a máquina se desloque.

O que fazer quando a máquina não está nivelada:

- Com a chave inglesa, rode a porca de bloqueio no sentido dos ponteiros do relógio. Em seguida, rode as porcas de bloqueio juntamente com os pés de regulação para desapertar.
- Segure firmemente os pés de ajuste com uma chave de tubos.
  Rode novamente a porca de bloqueio com a chave inglesa até ficar bem assente contra o revestimento.
- Desaperte as porcas de bloqueio com uma chave de 17 mm e 5 mm de espessura

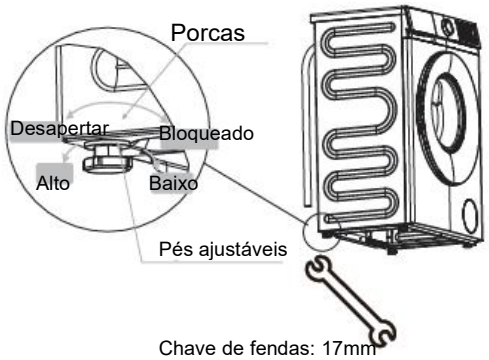

Chave de fendas: 17mm

H: 5mm

Nota :	**Podem ocorrer vibrações e ruídos se os pés ajustáveis não ficarem bem assentes no chão.**

Ligação da mangueira de drenagem

1. Diretamente para um lava-loiça

Se a torneira de saída não tiver sido utilizada anteriormente, remova qualquer bujão de fecho que possa estar colocado.

Empurre a mangueira de drenagem para a torneira e fixe-a com um clipe, se necessário. Certifique-se de que é formado um laço na mangueira de drenagem para evitar que os resíduos do lava-loiça entrem na máquina de lavar.

Se necessário, a mangueira de drenagem pode ser prolongada até um comprimento de 4 m.

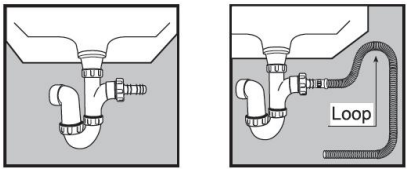

2. Ligado de forma segura a um tubo vertical
Em primeiro lugar, faça um gancho na extremidade da mangueira de escoamento utilizando a peça em "U" fornecida.
Coloque a mangueira de drenagem no tubo vertical, que deve ter um diâmetro interno de aproximadamente 30 mm, assegurando assim que existe um intervalo de ar entre a mangueira de drenagem e o tubo vertical.
Quando descarregar para um tubo vertical, certifique-se de que a sua parte superior não está a mais de 90 cm nem a menos de 60 cm acima do nível do chão.



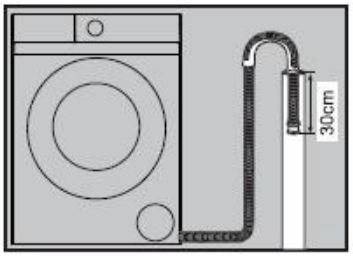

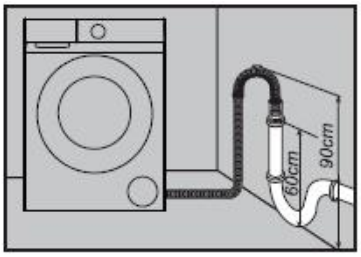

Ligação da entrada de água
Selecione a torneira adequada e certifique-se de que a face de saída está plana.
Ligue a mangueira de entrada fornecida com a máquina a uma torneira com uma rosca de 3/4".
Não utilize mangueiras utilizadas anteriormente.
A instalação deve cumprir os requisitos da autoridade local de água e dos regulamentos de construção.


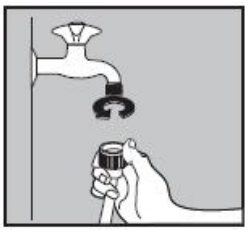

Quando existe uma válvula de entrada na parte de trás da máquina, esta deve ser ligada a uma fonte de água fria.

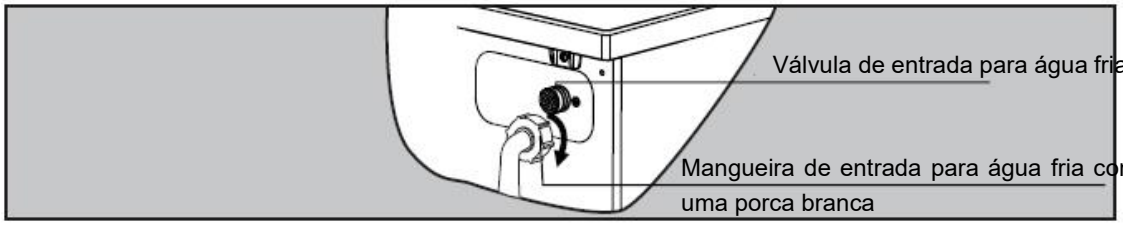

LAVADO + SECADO / LAVAGEM + SECAGEM
WASHING + DRYING

Lavado Programas / Wash Programmes / Programas de Lavagem

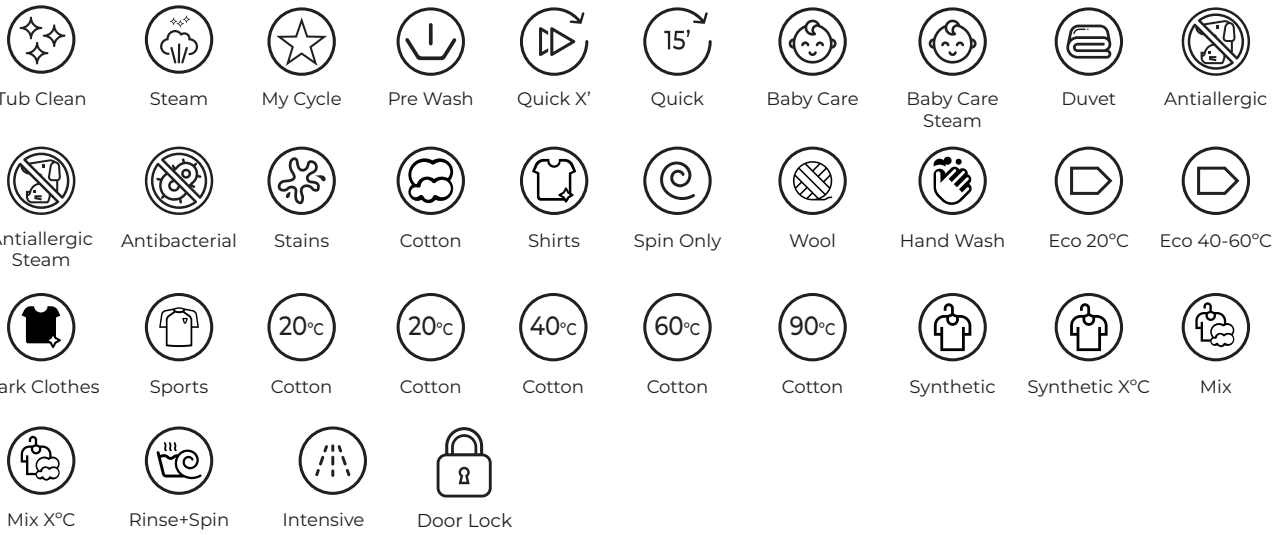

Secado Programas / Drying Programmes / Programas de Secagem

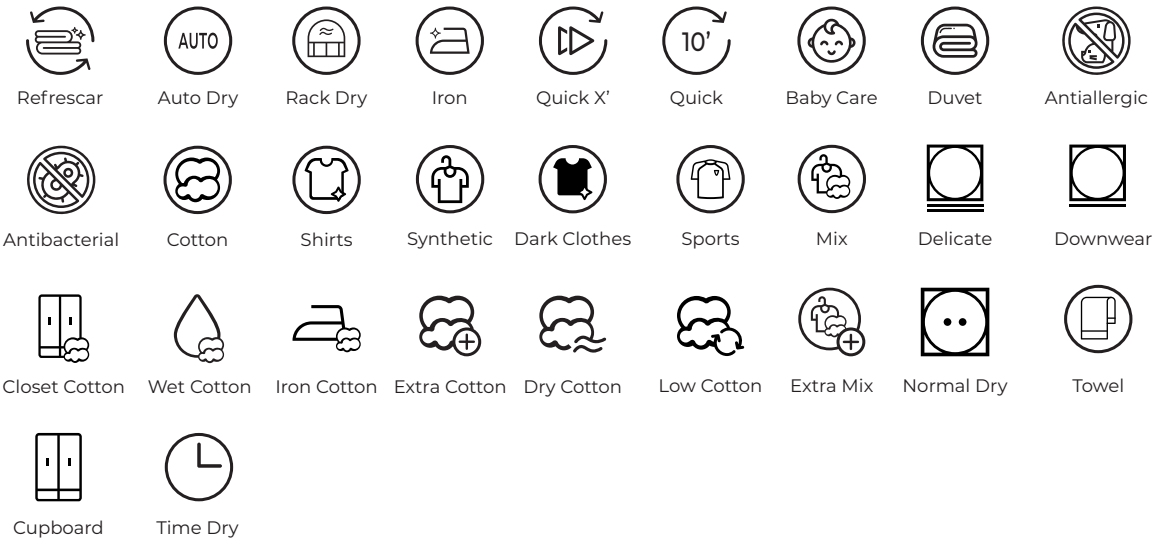

LAVAVAJILLAS / DISHWASHER / LAVA-LOUÇA

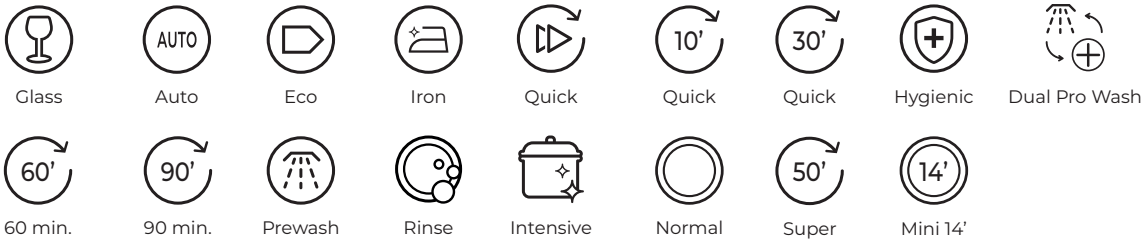

Painel de controle A5

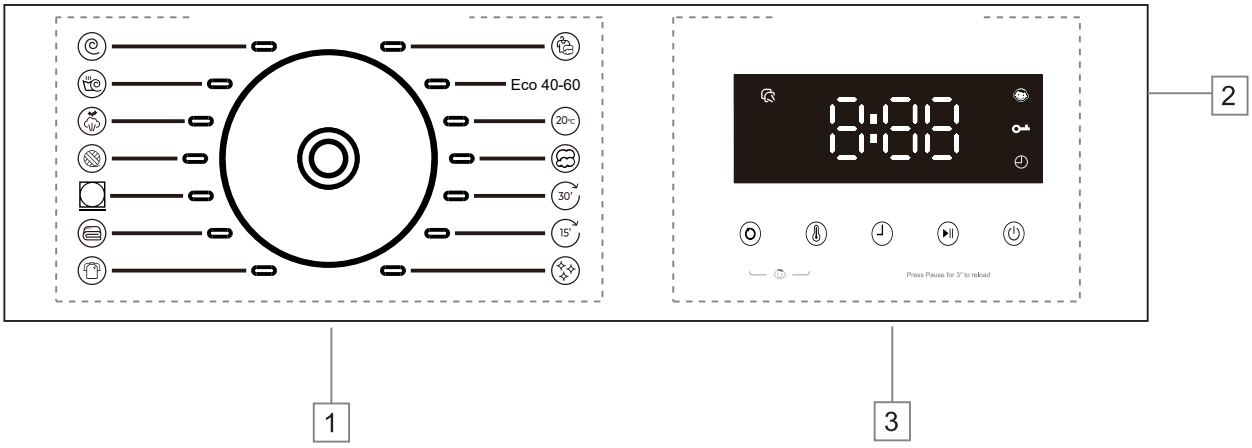

1 Programas: Página 10 2 Exibição: Página 10 3 Botão: Página 11

Exibição

A tela mostra as configurações, opções ou informações relevantes atuais.

8:88	O monitor digital pode mostrar: • Duração do programa • Velocidade • Temperatura • Tempo de Lágue • Tempo de atraso • Código de erro
	Tempo de atraso: uma vez que a tela mostre o tempo de atraso, a luz sob este ícone se ilumina
	Trancada da porta: a luz sob este ícone será iluminada quando a trava da porta está funcionando.
	Trancada infantil: a luz sob este ícone será iluminada uma vez que a função de bloqueio infantil for selecionada.
	Lavagem a vapor: uma vez que a função de lavagem a vapor for selecionada, a luz sob este ícone será iluminada

Botão

A seguir, são as instruções dos botões e suas opções de configuração.

1. Velocidade

Pressione este botão repetidamente para alterar a velocidade de rotação.

2. Temperatura

Pressione este botão repetidamente para alterar a temperatura de lavagem.

3. Atraso

Pressione este botão repetidamente para alterar o tempo de atraso.

4. Iniciar/pausa (⏯)

Pressione este botão para iniciar ou pausar o ciclo de lavagem. Recarregue a roupa lavada durante o ciclo de lavagem, pressione este botão por 3 segundos e a máquina drenará se o nível da água for muito alto. (Trancada da porta ptc não tem chave para adicionar função de roupas) Se a temperatura da água for muito alta, a função de recarga não está disponível.

5. Trava para crianças (“Velocidade” + “Temp.”)

Quando a máquina partida, pressione "velocidade" e "temperatura". O botão é acender por 3 segundos ao mesmo tempo, o indicador de trancada infantil é acender e a função entra em vigor. Pressione o mesmo botão por mais 3 segundos para cancelar esse recurso. Quando a função de trancada infantil estiver em vigor, apenas a engrenagem de desligamento é eficaz e outras teclas não são válidas.

⚠ Nota	Para sua segurança, não pressione o botão “⏻” e retire as roupas enquanto a máquina estiver funcionando. Porque a temperatura da água pode ser alta e pode queimá-lo. Quando a temperatura do tambor esfriar, a trancada da porta se abre automaticamente no final do ciclo de lavagem.

Programa

Opções e funções do programa

8KG-1200 rpm

Programa de	Carga máxima	Temp. Máx. (°C)	Velocidade máxima de rotação (rpm)	Tipo de lavagem e recomendações
Mistura	6	60	1200	Loupares robustas com algodão, linho, fibras artificiais e suas misturas, levemente a normalmente sujas. Lave apenas cores semelhantes em uma carga de lavagem.
Eco 40-60	8	- -	1200	Lavado de algodão normalmente sujo. Este é o programa mais favorável em termos de consumo combinado de água e energia. Baseado nos valores indicados na etiqueta de energia.
20°C	8	20	1200	Linho de algodão ou tecido misto de algodão
Algodão	8	90	1200	Linho de algodão ou tecido misto de algodão
Rápido 30'	3	--	1000	Pequenas cargas de itens que exigem refrescamento e que podem ser lavados em um programa de algodão.
Rápido 15’	1.5	--	1000	Pequenas cargas de itens que exigem refrescamento e que podem ser lavados em um programa de algodão.
Limpeza do tambor	0	90	600	Este programa é usado para limpar o tambor. Não coloque roupas no tambor enquanto executa este programa.
Desporto	5	60	1200	roupa desportiva para atividades ao ar livre.
Edredão	4	60	1000	Utilizado para a lavagem de edredões.
Para baixo	2	40	600	Utilizado para a lavagem de tecidos com enchimento de penas.
Lã	2	30	600	Usado para limpeza de tecidos de lã.
Lavagem a vapor	4	90	800	Algodão, roupas íntimas, lençóis, travesseiros, roupas infantis.
Lágue + rotação	- -	- -	1200	Este programa pode ser usado para lavar roupas. Não adicione nenhum detergente.
Rotação	- -	- -	1200	Giro separado para algodão e linho.

O ruído e o teor de umidade restante são afetados pela velocidade de fiação: quanto maior a velocidade de fiação na fase de fiação, maior o ruído e menor o teor de umidade restante. A temperatura real da água pode ser diferente da temperatura de circulação declarada.

Antes de lavar a roupa pela primeira vez, é necessário efetuar um ciclo completo sem roupa. Para isso:

1. Ligue a corrente e abra a torneira.
2. Escolha o botão "⏻" para ligar a máquina e escolha o programa "Algodão 20℃".
3. Pressione o botão "Iniciar/pausar".

Pode retirar a água que ficou no interior devido ao controlo do fabricante.

Preparação da lavagem

1. Ligue bem a mangueira de entrada e abra a torneira.
2. Depois de se certificar de que a tomada de corrente está ligada à terra de forma segura, insira a ficha de alimentação na tomada de corrente.
3. Coloque bem a mangueira de drenagem.

Preparação da roupa

1. Separe a roupa por cor e por etiqueta de lavagem. A maioria das peças de vestuário tem uma etiqueta de lavagem de têxteis na gola ou na costura lateral.
2. Certifique-se de que todos os bolsos estão vazios, os objetos estranhos (por ex., pregos, moedas, clipes, etc.) podem danificar as peças de vestuário e os componentes da máquina.
3. Feche os fechos de correr, aperte os ganchos, etc., antes de lavar.
4. Os têxteis escuros contêm frequentemente um excesso de corante e devem ser lavados separadamente várias vezes antes de serem misturados com outra roupa. Lave sempre as roupas brancas e de cor separadamente.
5. As zonas muito sujas, as nódoas, etc., devem ser pré-tratadas com detergente líquido, tira-nódoas, etc.
6. Vire as peças de roupa que se desprendem facilmente e que têm uma superfície de lã antes de as colocar na máquina.



Diagrama 1



Diagrama 2



Diagrama 3

Colocar a roupa na máquina de lavar

Desdobre a roupa e coloque-a solta no tambor. A mistura de peças grandes e pequenas permite obter melhores resultados de lavagem e também ajuda a distribuir uniformemente o peso durante a centrifugação. A utilização mais eficiente da energia e da água é conseguida quando se lava uma carga completa. No entanto, não sobrecarregue a máquina, pois isso provoca vincos e reduz a eficácia da limpeza.

⚠ **Nota :**	**Certifique-se de que nenhuma peça de vestuário fica presa entre a porta e o vedante.**	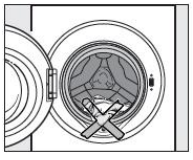

Como utilizar a máquina de lavar Processo de utilização

Utilização da gaveta do detergente

1. Abra a gaveta e coloque o detergente adequado no compartimento de lavagem principal marcado com "\II/" ou "II".
2. Adicione o amaciador de roupa no compartimento marcado com "\❀/" ou "❀"
   Não ultrapasse a marcação de nível máximo.
3. Feche a gaveta

A quantidade certa a verter depende do seguinte:

● A quantidade de roupa ● O nível de sujidade da roupa -Ligeiramente sujo Sem sujidade ou manchas visíveis. Possivelmente um ligeiro odor corporal. -Sujidade normal Visivelmente sujo e/ou apenas com algumas manchas ligeiras. -Muito sujo Sujidade e manchas visíveis e/ou sujidade seca. ● O nível de dureza da água.	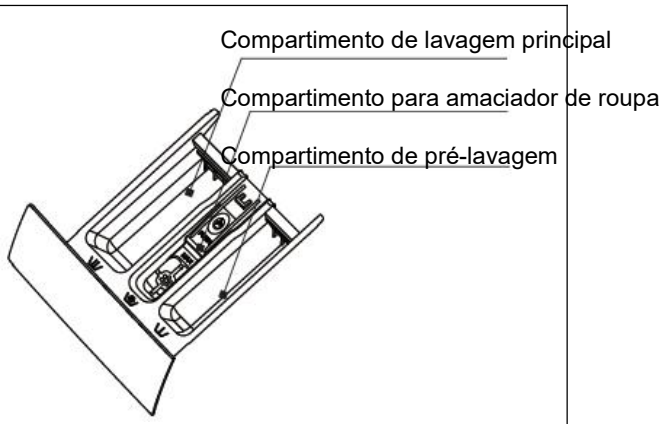

Nota:	**Recomenda-se a utilização de pó com baixo teor de espuma para todos os programas de temperatura de lavagem.**

Passos de lavagem

1. Abra a torneira da água e ligue a corrente elétrica.
2. Abra a porta e coloque as peças no tambor, uma a uma.
3. Feche a porta e coloque a quantidade adequada de detergente e amaciador de roupa nos respetivos compartimentos e, em seguida, feche a gaveta.
4. Escolha um programa de que necessita.
5. Pressione o botão "Iniciar/pausar" para ligar a máquina de lavar roupa.
6. Quando o ciclo estiver concluído, é emitido um sinal sonoro de aviso.

Nota:	Quando o ciclo de lavagem estiver concluído, a máquina passará para o modo de espera. E a máquina entrará em modo de suspensão após 10 minutos sem qualquer controlo no painel de controlo.

Nota:	A máquina está equipada com um dispositivo de controlo do equilíbrio, que garante a estabilidade da máquina durante a centrifugação. Como forma de proteção, a máquina corta o funcionamento se a roupa não estiver distribuída uniformemente no tambor. A roupa é redistribuída por rotação inversa do tambor. Isto pode acontecer Nota várias vezes antes que o desequilíbrio desapareça e a rotação normal possa ser retomada. Se, após cerca de 20 minutos, a roupa ainda não estiver distribuída uniformemente no tambor, a máquina não roda. Neste caso, redistribua a carga manualmente e volte a selecionar o programa de centrifugação.

Bloqueio da porta

- Quando a máquina é ligada, o fecho da porta está bloqueado
- Quando a temperatura dentro do tambor é superior a 60 ℃, o fecho da porta é bloqueado
- Quando a água está acima de um determinado nível, o fecho da porta é bloqueado.
- Quando o ciclo de lavagem estiver concluído, o fecho da porta é desbloqueado.

Importante:

Não tente abrir a porta quando o ciclo de lavagem não estiver terminado ou quando a alimentação elétrica for cortada durante o ciclo de lavagem, porque a temperatura pode ser elevada e pode sofrer escaldões.

Limpeza e manutenção Processo de utilização

⚠ **Desligue a máquina da rede elétrica e retire a ficha da tomada antes de limpar a máquina.**

⚠ **A máquina de lavar roupa não deve ser lavada com a mangueira.**

Limpeza do exterior

Limpe o exterior com um agente de limpeza suave não abrasivo ou com água e sabão, utilizando um pano bem torcido. Secar com um pano macio.

⚠ **Não utilize solventes, produtos de limpeza abrasivos, limpa-vidros ou produtos de limpeza multiusos. Estes podem danificar as superfícies de plástico e outros componentes devido aos produtos químicos que contêm.**

O tambor de lavagem

Limpe o tambor de 3 em 3 meses, utilizando o programa "Limpeza do tambor".

Limpeza da gaveta

Remova regularmente os resíduos de detergente. Siga os passos seguintes:

- Puxe a gaveta para fora até sentir uma resistência. Pressionar o fecho de desbloqueio e, ao mesmo tempo, puxe a gaveta para fora da máquina.
- Retire o sifão do compartimento e limpe-o.
- Limpe o dispensador com uma escova e água morna.

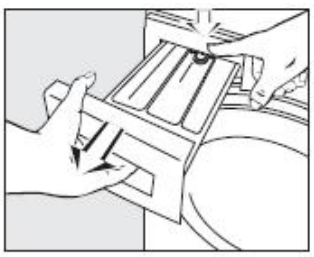

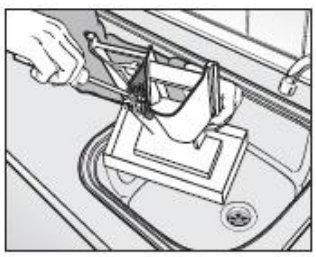

Limpeza e manutenção Após a utilização

Limpeza do compartimento da gaveta

Utilize uma escova para garrafas para remover os resíduos de detergente no interior do compartimento da gaveta.

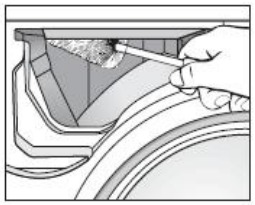

Limpeza do filtro de entrada de água

Utilize um alicate de pontas para retirar o filtro de plástico. Limpe e volte a colocar em segurança. Estes filtros devem ser verificados aproximadamente de 6 em 6 meses, ou mais frequentemente se houver interrupções frequentes no abastecimento de água.

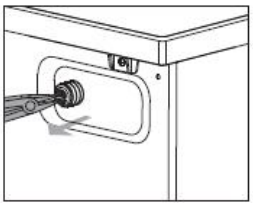

Nota:	**O filtro deve ser colocado novamente no seu lugar após a limpeza.**

Limpeza do filtro da bomba de drenagem

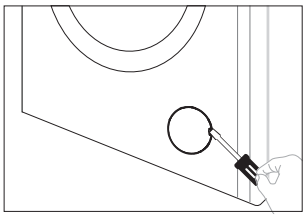

1. Desconecte a máquina da rede elétrica, escolha o braço da bala da fivela da trava com uma chave de fenda e abra a tampa inferior.



2. Coloque um recipiente por baixo da bomba. Desaparafuse e retire o filtro.

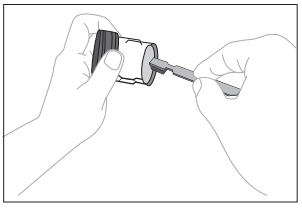

3. Limpe o filtro cuidadosamente.

Importante:

Se a máquina for exposta a temperaturas inferiores a 0℃, devem ser tomadas certas precauções.

Nota:	**O filtro deve ser limpo de 2 em 2 meses ou quando houver uma avaria em que apareça a indicação "E03" no ecrã.**

Guia de resolução de problemas Explicação difícil

Problema	Código de Erro	Causa Possível	Soluções
A água da máquina enche-se com o tempo.	E01	1. A torneira da água não está aberta. 2. A mangueira de drenagem está colocada no chão.	1. Abra a torneira da água. 2. Pendure a mangueira. 3. Substitua a válvula de entrada de água.
Existe um alarme de bloqueio da porta.	E02	1. A porta não está bem fechada. 2. A roupa fica presa entre a porta e o vedante. 3. O bloqueio da porta está danificado.	1. Feche bem a porta. 2. Coloque a peça de vestuário no tambor. 3. Mude a fechadura da porta.
A máquina esvazia com o passar do tempo	E03	1. A mangueira de drenagem está esmagada ou dobrada. 2. O filtro da bomba de drenagem está bloqueado. 3. Os tubos do sistema de drenagem estão bloqueados.	1. Verifique a mangueira de drenagem. 2. Limpe o filtro. 3. Verifique o sistema de drenagem e limpe-o.
A água transborda da máquina. /O sensor de água funciona de forma anómala.	E04	1. A válvula de entrada de água está danificada. 2. A ligação entre o sensor de água e o fio não está segura. 3. O sensor de água está danificado.	1. Mude a entrada de água. 2. Verifique a ligação e certifique-se de que está segura. 3. Substitua o sensor de água.
O motor não funciona.	E05	1. A ligação entre o motor e o fio não está segura. 2. O motor está protegido contra o sobreaquecimento. 3. O motor está danificado.	1. Verifique a ligação e certifique-se de que está segura. 2. Verifique se a máquina está sobrecarregada. Desligue a máquina e volte a tentar quando o motor estiver frio.
Há uma avaria no aquecedor.	E06	1. A ligação entre o aquecedor e o cabo não está segura. 2. O aquecedor está danificado.	1. Verifique a ligação e certifique-se de que está segura.
Existe uma avaria no sensor de temperatura.	E07	1. A ligação entre o sensor de temperatura e o fio não está segura. 2. O sensor de temperatura está danificado.	1. Verifique a ligação e certifique-se de que está segura. 2. Substitua o sensor de temperatura.
Anomalia de tensão	E08	1. A tensão de rede é demasiado alta ou demasiado baixa	Desligue e reinicie após a recuperação da voltagem
Falha de comunicação	E09	1. A linha de comunicação está danificada 2. A placa do exibição está danificada	1. Verifique se as linhas de comunicação e os terminais de cablagem estão danificados 2. Substitua a placa de exibição

Guia de resolução de problemas Explicação difícil

Problema	Código de Erro	Causa Possível	Soluções
Falha na placa de frequência variável	E10	1. O circuito da placa de conversão de frequência está danificado 2. A placa de conversão de frequência está avariada	1. Verifique se os terminais de cablagem da placa de conversão de frequência estão danificados 2. Substitua o conversor de frequência
Nível de água elevado	"H L" presente no ecrã.	1. No estado suspenso, devido ao alto nível de água no barril, ele não atende às condições de abertura da porta, provocando HL	1. O nível voltará ao normal.
temperatura alta	"H t " presente no ecrã.	1. No estado suspenso, devido à alta temperatura no barril, não atende às condições de abertura da porta, solicitando Ht	1. A temperatura voltará ao normal.

8KG

<table>
<tr><th colspan="8">Conteúdo, ordem e formato da ficha de informação do produto</th></tr>
<tr><td colspan="8">Parâmetros gerais do produto:</td></tr>
<tr><td>Parâmetro</td><td>Valor</td><td colspan="3">Parâmetro</td><td colspan="2">Valor</td></tr>
<tr><td rowspan="3">Capacidade classificada(b)(kg)</td><td rowspan="3">8,0</td><td colspan="3" rowspan="3">Dimensões em cm (a), (c)</td><td>Altura</td><td>85</td></tr>
<tr><td>Largura</td><td>60</td></tr>
<tr><td>Profundidade</td><td>45</td></tr>
<tr><td>Índice de eficiência energética(b) (EEIW)</td><td>41.6</td><td colspan="3">Classe de eficiência energética(b)</td><td colspan="2">A</td></tr>
<tr><td>Índice de eficiência de lavagem(b)</td><td>1,031</td><td colspan="3">Eficácia de enxaguamento (g/kg)(b)</td><td colspan="2">5,0</td></tr>
<tr><td>Consumo de energia em kWh por ciclo, com base no programa eco 40-60 numa combinação de cargas totais e parciais. Consumo energia real depende de como o aparelho é utilizado.</td><td>0,378</td><td colspan="3">Consumo de água em litro por ciclo, com base no programa eco 40-60 numa combinação de cargas totais e parciais. Consumo de água real depende de como o aparelho é utilizado e na dureza da água.</td><td colspan="2">40</td></tr>
<tr><td rowspan="3">Temperatura máxima dentro do têxtil tratado (b)(℃)</td><td>Capacidade classificada</td><td>30</td><td rowspan="3">Teor de humidade residual ponderada
Teor de humidade residual ponderada (b) (%)</td><td colspan="2" rowspan="3">53,9</td></tr>
<tr><td>Meio</td><td>25</td></tr>
<tr><td>Quarto</td><td>22</td></tr>
<tr><td rowspan="3">Velocidade de centrifugação (b) (rpm)</td><td>Capacidade classificada</td><td>1200</td><td rowspan="3">Classe de eficiência de centrifugação e secagem (b)</td><td colspan="2" rowspan="3">B</td></tr>
<tr><td>Meio</td><td>1200</td></tr>
<tr><td>Quarto</td><td>1200</td></tr>
<tr><td rowspan="3">Duração do programa(b) (h:min)</td><td>Capacidade classificada</td><td>3:38</td><td rowspan="3">Tipo</td><td colspan="2" rowspan="3">Autónomo</td></tr>
<tr><td>Meio</td><td>2:48</td></tr>
<tr><td>Quarto</td><td>2:48</td></tr>
<tr><td>Emissões de ruído acústico no ar na fase de centrifugação (b) (dB (A) re 1pW)</td><td>72</td><td colspan="3">Classe de emissões de ruído acústico no ar (b)(fase de centrifugação)</td><td colspan="2">A</td></tr>
<tr><td>Modo desligado (W) (se aplicável)</td><td>0,50</td><td colspan="3">Modo de suspensão (W) (se aplicável)</td><td colspan="2">0,50</td></tr>
<tr><td>Iniciar em atraso (W) (se aplicável)</td><td>4,00</td><td colspan="3">Suspensão em rede (W) (se aplicável)</td><td colspan="2">N/D</td></tr>
<tr><td colspan="8">Duração mínima da garantia oferecida pelo fornecedor (a), (c):</td></tr>
<tr><td colspan="6">Duração mínima da garantia oferecida pelo fornecedor (a),(c):12 meses</td><td colspan="2"></td></tr>
<tr><td colspan="5">Este produto foi concebido para libertar iões de prata durante o ciclo de lavagem Não</td><td colspan="2"></td></tr>
<tr><td colspan="7">Informações adicionais (a),(c): Para mais informações sobre os dados, por favor, leia o código QR na etiqueta energética.</td></tr>
</table>

Parâmetros **Apêndice**

8KG

PARÂMETRO	UNIDADE	VALOR
Capacidade nominal para o programa Eco 40-60, em intervalos de 0,5 kg	kg	8.0
Consumo de energia do programa Eco 40-60 à capacidade nominal	kWh/ciclo	0.58
Consumo de energia do programa Eco 40-60 a metade da capacidade nominal	kWh/ciclo	0.35
Consumo de energia do programa Eco 40-60 a um quarto da capacidade nominal	kWh/ciclo	0.18
Consumo de energia ponderado do programa Eco 40-60	kWh/ciclo	0.378
Índice de eficiência energética	-	41.6
Consumo de água do programa Eco 40-60 à capacidade nominal	L/ciclo	45
Consumo de água do programa Eco 40-60 a metade da capacidade nominal	L/ciclo	40
Consumo de água do programa Eco 40-60 a um quarto da capacidade nominal	L/ciclo	34
Consumo de água ponderado	L/ciclo	40
Índice de eficiência de lavagem do programa Eco 40-60 à capacidade nominal	-	1.031
Índice de eficiência de lavagem do programa Eco 40-60 a metade da capacidade nominal	-	1.031
Índice de eficiência de lavagem do programa Eco 40-60 a um quarto da capacidade nominal	-	1.031
Eficácia de enxaguamento do programa Eco 40-60 à capacidade nominal	g/kg	5.0
Eficácia de enxaguamento do programa Eco 40-60 a metade da capacidade nominal	g/kg	5.0
Eficácia de enxaguamento do programa Eco 40-60 a um quarto da capacidade nominal	g/kg	5.0
Duração do programa do programa Eco 40-60 à capacidade nominal	h:min	3:38
Duração do programa do programa Eco 40-60 a metade da capacidade nominal	h:min	2:48
Duração do programa do programa Eco 40-60 a um quarto da capacidade nominal	h:min	2:48
Temperatura atingida durante pelo menos 5 min no interior da carga durante o programa Eco 40-60 à capacidade nominal	℃	30
Temperatura atingida durante pelo menos 5 min no interior da carga durante o programa Eco 40-60 a metade da capacidade nominal	℃	25
Temperatura atingida durante pelo menos 5 min no interior da carga durante o programa Eco 40-60 a um quarto da capacidade nominal	℃	22

Parâmetros **Apêndice**

8KG

PARÂMETRO	UNIDADE	VALOR
Velocidade de centrifugação na fase de centrifugação do programa Eco 40-60 à capacidade nominal	rpm	1200
Velocidade de centrifugação na fase de centrifugação do programa Eco 40-60 a metade da capacidade nominal	rpm	1200
Velocidade de centrifugação na fase de centrifugação do programa Eco 40-60 a um quarto da capacidade nominal	rpm	1200
Teor de humidade residual do programa Eco 40-60 à capacidade nominal	%	53.9
Teor de humidade residual do programa Eco 40-60 a metade da capacidade nominal	%	53.9
Teor de humidade residual do programa Eco 40-60 a um quarto da capacidade nominal	%	53.9
Teor de humidade residual ponderada	%	53.9
Emissões de ruído acústico no ar durante o programa Eco 40-60 (fase de centrifugação)	dB(A) re 1 pW	72
Consumo de energia em "modo desligado"	W	0.5
Consumo de energia em "modo de suspensão"	W	0.5
O "modo de suspensão " inclui a visualização de informações?	—	N/A
Consumo de energia no "modo de suspensão" em estado de suspensão da rede (se aplicável)	W	N/A
Consumo de energia em "atraso de início" (se aplicável)	W	4.0

Potência	220-240V~,50Hz
Potência classificada	1600W
Pressão da água	0,02-0,8MPa
Peso líquido/peso bruto	52kg/55kg
Dimensão exterior (LxPxA)mm	647X495X890

O programa Eco 40-60 é capaz de limpar roupa de algodão com sujidade normal declarada como lavável a 40℃ ou 60℃, em conjunto no mesmo ciclo, e que este programa é utilizado para avaliar a conformidade com a legislação de conceção ecológica da UE.

Os programas mais eficientes em termos de consumo de energia geralmente são aqueles que actuam em temperaturas mais baixas e com maior duração.

Diagrama elétrico **Anexo**

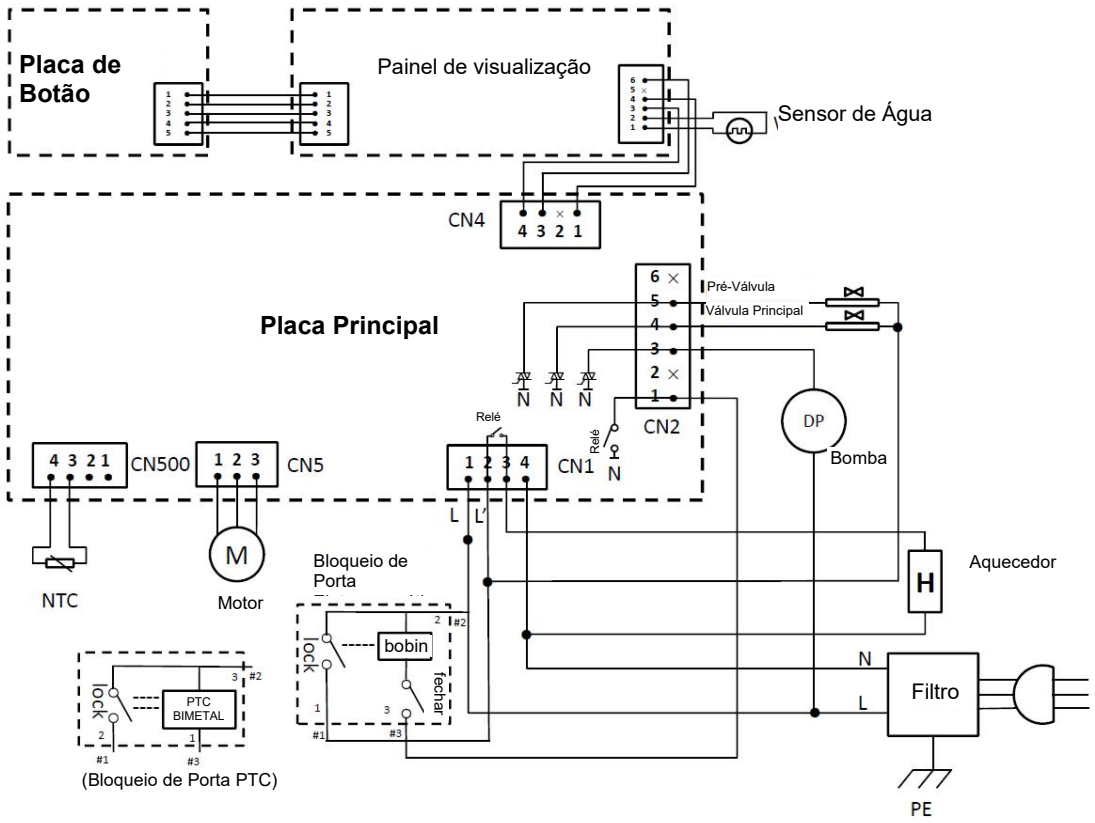

Eliminação correta deste produto	
	Este símbolo no produto ou na sua embalagem indica que não pode ser tratado como lixo doméstico. Em vez disso, deve ser levado para o ponto de recolha de resíduos adequado para a reciclagem de equipamentos elétricos e eletrónicos. Ao garantir que este produto é eliminado corretamente, estará a ajudar a evitar potenciais consequências negativas para o ambiente e para a saúde humana, que de outra forma poderiam ser causadas pelo manuseamento inadequado deste produto. Para obter informações mais detalhadas sobre a reciclagem deste produto, entre em contacto com as autoridades locais, serviço de recolha de lixo doméstico ou a loja onde comprou o produto.

Importante:

Se a máquina for exposta a temperaturas inferiores a 0℃, devem ser tomadas certas precauções.

1. **Feche a torneira da água.**
2. **Retire a mangueira de entrada.**
3. **Desengatar a mangueira de drenagem do suporte traseiro e coloque a extremidade desta mangueira e a da mangueira de entrada numa tigela. Execute o programa de centrifugação.**
4. **Desligue o aparelho.**
5. **Ligue a mangueira de entrada e reposicione a mangueira de drenagem.**
6. **Quando pretender voltar a colocar a máquina em funcionamento, certifique-se de que a temperatura ambiente é superior a 0℃.**

SVAN TRADING S.L.

Imported by B73737553
Av. Altos Hornos S/N. Pto. Sagunto (46520). Valencia, España.
info@svanelectro.com
ES 960600034 | PT 00351300305065

svan

Machine à laver à tambour automatique

MANUEL D'UTILISATION

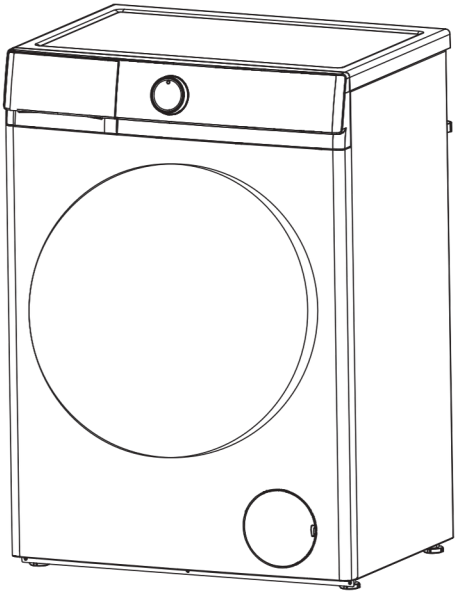

Modèle : SL8204AIDV

Merci d'avoir choisi notre machine à laver.
Il est essentiel de lire attentivement ce manuel avant son installation et sa première utilisation.

PRÉFACE

Cette machine à laver est conforme aux exigences de sécurité actuelles. Toutefois, une utilisation incorrecte peut provoquer des blessures corporelles et des dommages matériels.

Pour éviter les risques d'accident et les dommages à la machine, lisez attentivement ce manuel avant de l'utiliser pour la première fois. Il contient des informations importantes sur l'installation, la sécurité, l'utilisation et l'entretien. Conservez ce manuel dans un endroit sûr pour de futures consultations.

Table des matières

Avertissements de sécurité 1
Pièces et caractéristiques 4
Installation 5
Fonctions du panneau de contrôle 8
Comment utiliser la machine à laver 12
Nettoyage et entretien 14
Guide de dépannage 16
Paramètres 18
Schéma électrique 21

ATTENTION



Lisez et comprenez attentivement ces instructions de sécurité avant utilisation. Les éléments indiqués ici sont des mesures de sécurité très importantes et doivent être suivis. Nous ne pouvons être tenus responsables des dommages causés par le non-respect des consignes de sécurité ou par une mauvaise utilisation de l'appareil. Le nettoyage et l'entretien ne doivent pas être effectués par des enfants sans surveillance.

Les enfants de moins de 3 ans doivent être tenus à l'écart de l'appareil, sauf s'ils sont constamment surveillés.

Les tuyaux d'alimentation neufs fournis avec l'appareil doivent être utilisés, tandis que les anciens ne doivent pas être réutilisés.

Cet appareil ne doit pas être utilisé par des personnes (y compris des enfants) ayant des capacités physiques, sensorielles ou mentales réduites, ou un manque d'expérience et de connaissances, sauf si elles ont été encadrées ou instruites sur l'utilisation sécurisée de l'appareil par une personne responsable.

Les enfants doivent être surveillés pour s'assurer qu'ils ne jouent pas avec l'appareil.

Les enfants âgés de 8 ans ou plus et les personnes ayant des capacités réduites peuvent utiliser l'appareil uniquement sous surveillance ou après avoir reçu des instructions claires sur son utilisation en toute sécurité.

Cet appareil est destiné à un usage domestique et à des applications similaires.

Les ouvertures de ventilation situées à la base ne doivent pas être obstruées par des tapis.

Précautions pour l'installation et l'utilisation

- Avant d'installer la machine, vérifiez qu'il n'y a pas de dommages visibles.
- N'installez ni n'utilisez une machine endommagée.
- Avant de raccorder la machine au réseau électrique, assurez-vous que les données de la plaque signalétique (tension et courant) correspondent à l'alimentation électrique. En cas de doute, consultez un électricien qualifié.
- La sécurité électrique de ce lave-linge ne peut être garantie que si le système de mise à la terre est conforme aux normes locales et nationales de sécurité.
- Il est essentiel que ce dispositif soit présent et correctement vérifié. En cas de doute sur la sécurité de l'installation électrique, consultez un électricien qualifié.
  - Le fabricant ne peut être tenu responsable des éventuels dommages dus à un système de mise à la terre inadéquat.
- Ne raccordez pas le lave-linge au réseau électrique via une rallonge. Les rallonges ne garantissent pas la sécurité nécessaire à l'appareil.
- Les réparations non autorisées peuvent entraîner des dangers pour l'utilisateur.
  - Le fabricant décline toute responsabilité pour les réparations non autorisées.
  - Les réparations doivent être effectuées uniquement par un technicien du service agréé.
  - Assurez-vous que la machine n'est pas branchée sur le secteur pendant la maintenance ou après une réparation avant que le travail soit terminé.

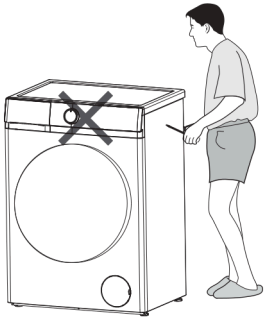

Avis de Sécurité

Si le câble de connexion est endommagé ou cassé, il doit être remplacé exclusivement par un technicien du service agréé afin de protéger l'utilisateur contre d'éventuels dangers.
Les composants défectueux doivent être remplacés uniquement par des pièces d'origine du fabricant.
Ce n'est qu'avec ces pièces qu'il est possible de garantir le respect des normes de sécurité de la machine.
Les réparations doivent être effectuées exclusivement par le fabricant, son service agréé ou un personnel qualifié pour éviter tout risque. Le fabricant n'est pas responsable des éventuels dommages causés par des interventions non autorisées.
N'essayez jamais de réparer vous-même un appareil défectueux ou présumé tel : vous pourriez mettre votre vie et celle des autres en danger.
Seuls les spécialistes autorisés sont habilités à effectuer ce type d'intervention.

Le stylo testeur s'allume

- Utilisez une multiprise spéciale et certifiée.
- Assurez-vous que le trou de mise à la terre de la multiprise n'est pas sous tension.
- Vérifiez que le trou de mise à la terre de la multiprise est correctement relié à la terre.
- Si les conditions ci-dessus ne sont pas remplies, contactez un électricien qualifié pour effectuer les corrections nécessaires avant d'utiliser le lave-linge.

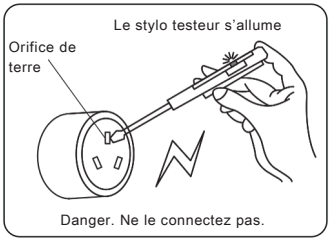

Note **CETTE MACHINE À LAVER DOIT ÊTRE RACCORDEE À LA TERRE.**

Paramètres Techniques

Paramètre	Modèle
Puissance	220-240V~/50Hz
Capacité de lavage	8kg
Puissance nominale	1600W
Pression d'eau	0.02-0.8MPa
Poids net / Poids brut	52kg/55kg

La période de garantie des pièces de rechange est de 2 ans.
Si vous avez besoin d'une pièce de rechange, veuillez contacter notre servic

Pour des réparations professionnelles, veuillez contacter notre service client.

Site Web	
Adresse	
Numéro de téléphone :	960600034
E-mail	info@svanelectro.com

ATTENTION

Utilisation correcte

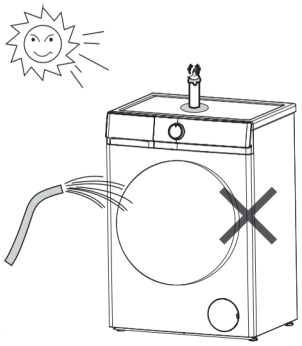

- Pour éviter les risques de blessures ou de dommages à la machine, ne l'installez pas dans un endroit humide ou exposé à la pluie.
- N'installez pas la machine dans un endroit exposé à la lumière directe du soleil, car cela pourrait endommager le plastique ou d'autres composants. Cela réduirait la durée de vie de la machine.
- N'installez pas la machine dans des endroits où des températures inférieures à zéro peuvent se produire. Les tuyaux gelés peuvent éclater ou se fissurer. Le système de contrôle électronique pourrait être affecté par les basses températures.
- Ne nettoyez pas la machine avec des jets d'eau.
- Tenez la machine éloignée du feu ou de sources de chaleur.
- Avant d'utiliser la machine pour la première fois, assurez-vous que les boulons de transport à l'arrière de l'appareil ont été retirés. Sinon, cela pourrait endommager la machine et les meubles ou appareils électroménagers proches pendant l'essorage.
- Fermez le robinet d'eau si vous n'utilisez pas la machine pendant une période prolongée (par exemple, vacances), surtout s'il n'y a pas d'évacuation à proximité.
- Ne lavez pas de vêtements qui repoussent l'eau (comme des imperméables) dans la machine.
- Retirez le linge uniquement lorsque le tambour a complètement cessé de tourner. Mettre la main dans un tambour en mouvement est extrêmement dangereux et peut causer des blessures.
- Ne montez pas sur la machine et ne placez pas d'objets dessus afin d'éviter des chutes ou des dommages à l'appareil, comme des déformations sur les parties en plastique du couvercle.
- Le verrouillage électromagnétique de la porte peut se désactiver deux minutes après la fin du cycle ou s'ouvrir pour des raisons de sécurité.

Sécurité des enfants



- Gardez les enfants éloignés de la machine à tout moment. Pour éviter tout risque de blessure, ne permettez pas aux enfants de grimper ou de jouer dessus, autour d'elle ou avec ses commandes. Surveillez-les pendant que la machine est en fonctionnement.
- Les enfants plus âgés ne doivent utiliser la machine que si son fonctionnement leur a été clairement expliqué et s'ils sont capables de l'utiliser en toute sécurité, en connaissant les risques liés à une mauvaise utilisation.
- Pour les machines avec hublot, sachez que le verre peut devenir chaud lorsque le lavage se fait à haute température. Ne laissez pas les enfants le toucher.

Parties et caractéristiques

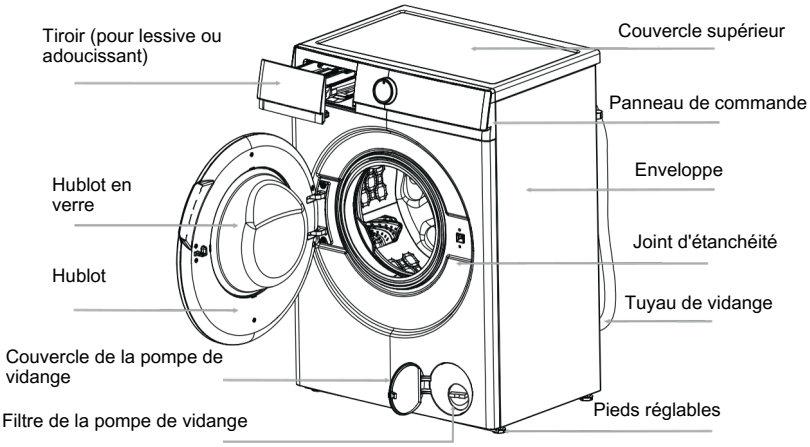

⚠ Nota	Dévissez le filtre de la pompe de vidange pour évacuer l'eau lorsque la machine à laver n'est pas utilisée pendant une longue période.

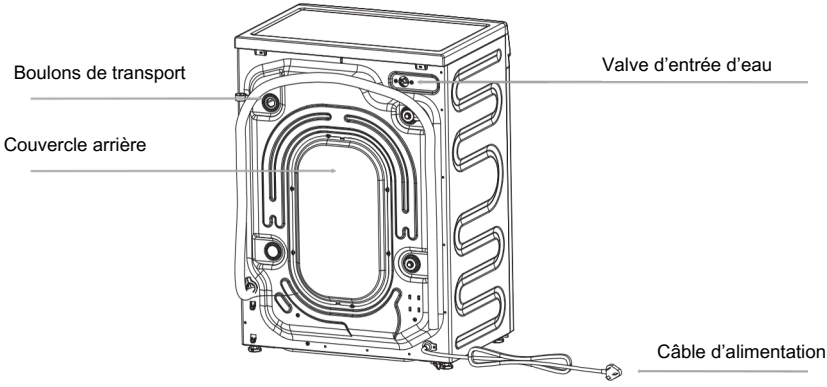

⚠ Nota	Le dessin de la machine dans ce manuel est utilisé uniquement à titre illustratif. Il peut différer du modèle que vous avez acheté. Si le câble d'alimentation est endommagé, il doit être remplacé par le fabricant, son service après-vente ou une personne qualifiée afin d'éviter tout danger.

Retrait de l'emballage

- Retirez tout l'emballage (y compris la base en mousse), sinon des vibrations et des bruits peuvent se produire.
- Éliminez correctement tous les matériaux d'emballage et gardez-les hors de portée des enfants. Risque d'étouffement !
- Il est normal que des gouttes d'eau apparaissent sur le sac plastique de l'emballage et sur la vitre du hublot, dues à l'eau résiduelle restée dans le tambour lors du contrôle final.

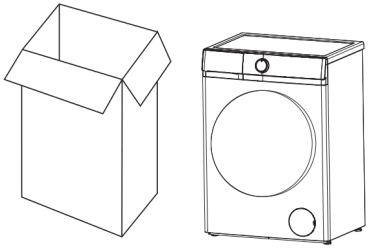

Accessoires

- Assurez-vous d'avoir reçu tous les articles listés ci-dessous.

Accessorie	Nom	Qté.	Accessorie	Nom	Qté.
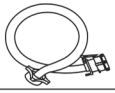	Tuyau d'arrivée	1	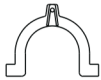	Pièce en "U"	1
	Bouchons pour boulons de transport	4		Manuel	1

Retrait des boulons de transport

- Retirez tous les boulons de transport à l'arrière de la machine à l'aide d'outils adaptés.
- Bouchez les trous avec les bouchons fournis pour les boulons de transport.

⚠ **Remarque** : De fortes vibrations, des bruits ou des dysfonctionnements peuvent survenir si les boulons de transport ne sont pas retirés.

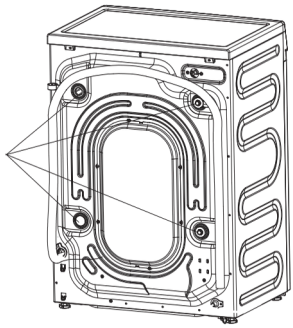

- Conservez les boulons de transport pour de futurs déplacements. Chaque fois que la machine est transportée, les boulons de transport doivent être réinstallés.

Installation

Exigences du lieu d'installation

- Un sol en béton est la surface d'installation la plus adaptée pour un lave-linge, car il est beaucoup moins sujet aux vibrations pendant l'essorage que les sols en bois ou recouverts de moquette.
- Le lave-linge doit être placé de manière stable et de niveau. La distance entre la machine et le mur doit être supérieure à 10 cm.
- Pour éviter les vibrations pendant l'essorage, le lave-linge ne doit pas être installé sur des revêtements de sol souples.

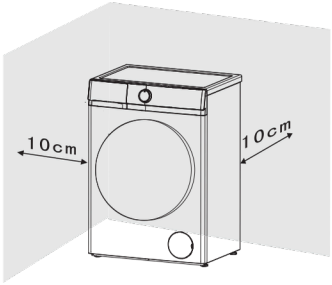

Réglage du niveau

Le lave-linge doit être parfaitement de niveau sur ses quatre pieds afin d'assurer un fonctionnement sûr et correct.

Une installation incorrecte peut provoquer des vibrations, des bruits et faire bouger la machine.

Que faire si la machine n'est pas de niveau :

- Utiliser une clé anglaise pour tourner le contre-écrou dans le sens horaire. Ensuite, tourner les contre-écrous avec les pieds réglables pour les desserrer.
- Serrer fermement les pieds réglables avec une clé plate.
- Resserrer le contre-écrou avec une clé jusqu'à ce qu'il soit bien collé au corps de la machine.
- Desserrer les contre-écrous à l'aide d'une clé de 17 mm et d'une de 5 mm d'épaisseur.

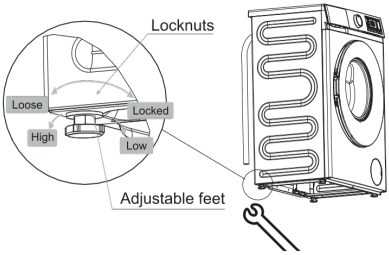

⚠ Remarque :

- Des vibrations et des bruits peuvent se produire si les pieds réglables ne sont pas fermement fixés au sol.

Raccordement du tuyau de vidange

Directement dans un évier

Si la sortie n'a jamais été utilisée auparavant, retirer les bouchons de fermeture éventuels qui pourraient être présents.

Pousser le tuyau de vidange dans la buse de sortie et le fixer avec un clip, si nécessaire.

S'assurer qu'un anneau ne se forme pas dans le tuyau de vidange afin d'éviter que les déchets de l'évier n'entrent dans la machine à laver.

Si nécessaire, le tuyau de vidange peut être prolongé jusqu'à une longueur de 4 mètres.

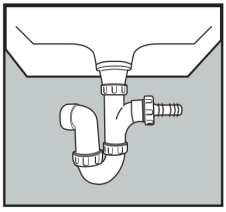

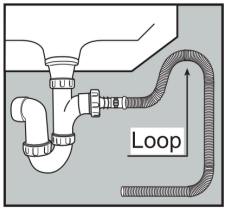

Exigences relatives au lieu d'installation

- Un sol en béton est la surface d'installation la plus adaptée pour un lave-linge, car elle est beaucoup moins sujette aux vibrations pendant l'essorage que les sols en bois ou recouverts de moquette.
- La machine doit être parfaitement de niveau et installée en toute sécurité. La distance entre la machine et le mur doit être supérieure à 10 cm.
- Pour éviter les vibrations pendant l'essorage, la machine ne doit pas être installée sur des sols souples.

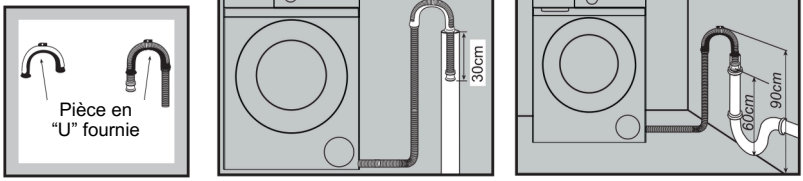

Raccordement de l'arrivée d'eau

- Choisissez un robinet adapté et assurez-vous que la sortie est plate.
- Raccordez le tuyau d'arrivée fourni avec la machine à un robinet avec un filetage de 3/4".
- N'utilisez pas de tuyaux usagés.
- L'installation doit être conforme aux normes locales en matière d'approvisionnement en eau et de construction.



Lorsque la machine possède une valve d'entrée à l'arrière, elle doit être connectée à une alimentation en eau froide.

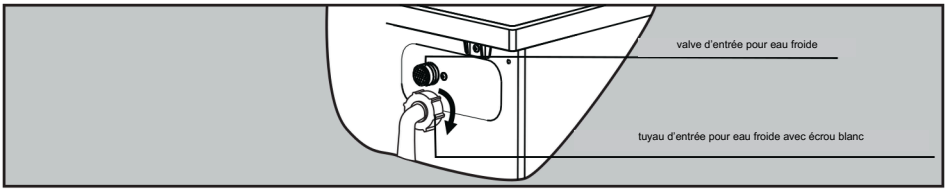

LAVADO + SECADO / LAVAGEM + SECAGEM
WASHING + DRYING

Lavado Programas / Wash Programmes / Programas de Lavagem

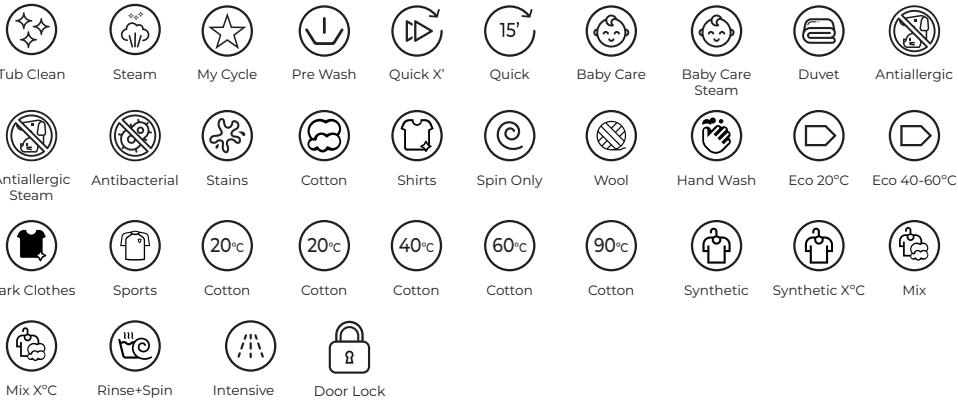

Secado Programas / Drying Programmes / Programas de Secagem

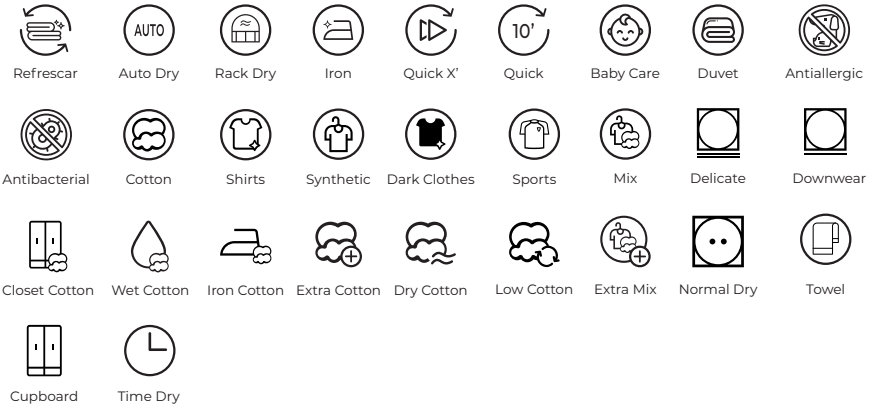

LAVAVAJILLAS / DISHWASHER / LAVA-LOUÇA



Les fonctions du panneau de commande

Panneau de contrôle A5

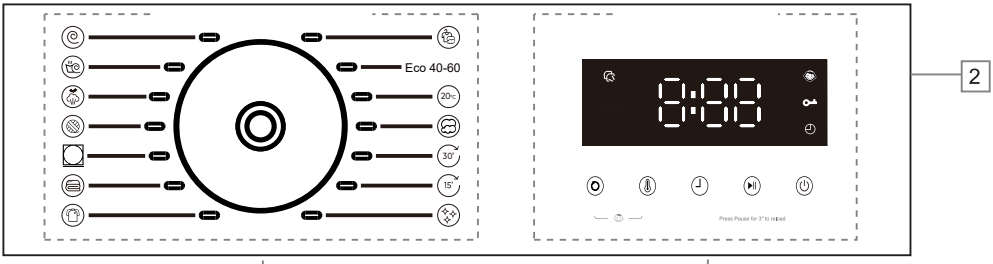

1 Programmes : Page 10 2 Affichage : Page 10 3 Boutons : Page 11

Affichage

L'affichage montre les paramètres actuels, les options ou les informations pertinentes.

8:88	L'affichage numérique peut montrer : • Durée du programme • Vitesse • Temp. • Nombre de rinçages • Délai de temporisation • Codes d'erreur
	Temps de retard : la lumière sous cette icône s'allumera une fois que l'affichage indiquera le délai de temporisation.
	Serrure de porte : la lumière sous cette icône s'allumera lorsque la serrure de porte est en fonctionnement.
	Verrouillage enfant : la lumière sous cette icône s'allumera une fois la fonction de verrouillage enfant sélectionnée.
	Lavage à la vapeur : la lumière sous cette icône s'allumera une fois la fonction Lavage à la vapeur sélectionnée.

Les fonctions du panneau de commande

Boutons

Voici les instructions des boutons et leurs options de réglage.

1. Vitesse

Appuyez plusieurs fois sur ce bouton pour changer la vitesse d'essorage.

2. Temp.

Appuyez plusieurs fois sur ce bouton pour modifier la température de lavage.

3. Retard

Appuyez plusieurs fois sur ce bouton pour modifier le délai de temporisation.

4. Démarrer/Pause (⏯)

Appuyez sur ce bouton pour démarrer ou mettre en pause un cycle de lavage. Pour recharger le linge pendant un cycle de lavage, appuyez sur ce bouton et maintenez-le enfoncé pendant 3 secondes, et la machine se vidangera si le niveau d'eau est trop élevé. (La serrure de porte PTC n'a pas de clé pour ajouter la fonction de vêtement) La fonction de rechargement n'est pas disponible si la température de l'eau est trop élevée.

5. Verrouillage enfant ("Vitesse" + "Temp.")

Lorsque la machine démarre, appuyez simultanément sur les boutons "Vitesse" et "Temp" pendant 3 secondes, le témoin de verrouillage pour enfants s'allume, la fonction prend effet. Appuyez sur le même bouton pendant 3 secondes supplémentaires pour annuler cette fonction. Lorsque la fonction de verrouillage enfant est activée, seule la commande d'arrêt est effective, et les autres touches sont inactives.

⚠ Note	Pour votre sécurité, ne choisissez pas le bouton " ⏻ " et ne sortez pas de vêtements lorsque la machine est en marche. Parce que la température de l'eau peut être élevée qui peut vous brûler. La serrure de la porte s'ouvrira automatiquement à la fin d'un cycle de lavage lorsque la température du tambour aura refroidi.

Programmes

Options et fonctions pour les programmes

8 KG

Programme	Charge maximale	Température maximale (°C)	Vitesse d'essorage maximale (tr/min)	Type de lavage et recommandations
Mélange	6	60	1200	Linge robuste légèrement à normalement sale, en coton, en lin, en fibres artificielles et leurs mélanges. Ne lavez ensemble que des couleurs similaires en un seul lavage.
Éco 40-60	8	- -	1200	Linge en coton normalement sale. Programme le plus favorable en termes de consommation combinée d'eau et d'énergie. Base des valeurs indiquées sur l'étiquette énergétique.
20°C	8	20	1200	Tissus en coton, en lin ou en mélange de coton
Coton	8	90	1200	Tissus en coton, en lin ou en mélange de coton
Rapide 30'	3	--	1000	Petites charges d'articles qui nécessitent un rafraîchissement et qui peuvent être lavées dans un programme en coton.
Rapide 15'	1.5	- -	1000	Petites charges d'articles qui nécessitent un rafraîchissement et qui peuvent être lavées dans un programme en coton.
Nettoyage du tambour	0	90	600	Ce programme est utilisé pour nettoyer le tambour. Ne mettez aucun vêtement dans le tambour pendant l'exécution de ce programme.
Sports	5	60	1200	vêtements de sport d'extérieur.
Couette	4	60	1000	Utilisé pour nettoyer les tissus de couette.
Bas	2	40	600	Utilisé pour nettoyer les tissus en laine.
Laine	2	30	600	Utilisé pour nettoyer les tissus en laine.
Lavage à la vapeur	4	90	800	Coton, sous-vêtements, draps, oreillers, vêtements pour enfants.
Rincer+Essorer	- -	- -	1200	Ce programme peut être utilisé pour rincer les vêtements. Ne pas ajouter de détergent.
Rotation	- -	- -	1200	Essorage séparé pour les articles en coton et en lin.

Le bruit et la teneur en humidité résiduelle sont influencés par la vitesse d'essorage : plus la vitesse d'essorage est élevée pendant la phase d'essorage, plus le bruit est fort et plus la teneur en humidité résiduelle est faible. La température réelle de l'eau peut différer de la température de circulation déclarée.

Comment utiliser le lave-linge

Avant de laver les vêtements pour la première fois, il est nécessaire d'effectuer un cycle complet sans linge.

Pour ce faire :

1. Brancher l'alimentation et ouvrir le robinet.
2. Appuyer sur le bouton Power pour allumer la machine et sélectionner le programme Coton 20 °C.
3. Appuyer sur le bouton Départ/Pause.

Cela permet d'éliminer l'eau résiduelle laissée dans la cuve lors du contrôle qualité du fabricant.

Préparation au lavage

1. Raccorder correctement le tuyau d'arrivée d'eau et ouvrir le robinet.
2. Après avoir vérifié que la prise électrique est correctement mise à la terre, brancher la fiche.
3. Placer correctement le tuyau de vidange.

Préparation du linge

1. Trier le linge par couleur et selon les étiquettes d'entretien.
2. La plupart des vêtements ont une étiquette à l'intérieur du col ou sur les coutures latérales.
3. S'assurer que les poches sont vides. Les objets étrangers (clés, pièces, stylos, briquets, etc.) peuvent endommager les vêtements et la machine.
4. Fermer les fermetures éclair, crochets et œillets avant le lavage.
5. Les tissus foncés déteignent souvent : il est conseillé de les laver plusieurs fois séparément avant de les mélanger à d'autres vêtements. Laver le blanc et les couleurs séparément.
6. Les articles très sales ou tachés doivent être prétraités avec du détergent liquide, détachant, etc.
7. Retourner les vêtements qui peluchent ou dont la surface est en laine avant de les mettre dans la machine.



Schema 1



Schema 2



Schema 3

Charger le linge dans la machine

Ouvrir le hublot et charger librement le linge dans le tambour.

Mélanger les grandes et petites pièces donne de meilleurs résultats et aide à répartir la charge uniformément pendant l'essorage.

L'utilisation la plus efficace en énergie et en eau s'obtient avec une charge complète.

Cependant, ne pas surcharger, car cela provoque des plis et réduit l'efficacité du lavage.

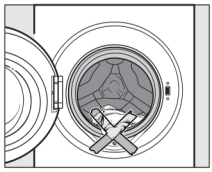

⚠ **Remarque**

S'assurer qu'aucun vêtement n'est coincé entre la porte et le joint.

Utilisation du tiroir à lessive

1. Ouvrir le tiroir et ajouter la quantité appropriée de détergent dans le compartiment principal, marqué par “II” ou “🥣”.
2. Ajouter l’adoucissant dans le compartiment marqué “🌸” ou “❄️”.
3. Ne pas dépasser le niveau maximum indiqué.
4. Fermer le tiroir.

La quantité correcte de produit dépend de :

- La quantité de linge
- Le niveau de saleté du linge :
  - Légèrement sale : aucune tache visible, éventuellement une légère odeur corporelle.
  - Sale normal : saleté visible ou quelques petites taches.
  - Très sale : saleté visible, taches importantes et/ou saleté sèche.
- La dureté de l’eau

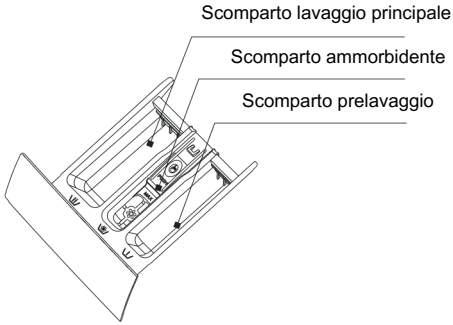

⚠ Remarque
Il est recommandé d’utiliser de la lessive en poudre à faible mousse pour tous les programmes de lavage.

Phases du lavage

1. Ouvrir le robinet et brancher l’alimentation.
2. Ouvrir la porte et insérer les vêtements un par un dans le tambour.
3. Fermer la porte, mettre la bonne quantité de lessive et d’adoucissant dans les compartiments prévus, puis refermer le tiroir.
4. Sélectionner le programme souhaité.
5. Appuyer sur le bouton “Départ/Pause” pour démarrer la machine.
6. À la fin du cycle, un signal sonore sera émis.

⚠ **Remarque**
Lorsque le cycle est terminé, la machine passe en mode veille. Après 10 minutes sans commande, elle entre en mode "sleep".

⚠ **Remarque**
La machine est équipée d’un système de contrôle de l’équilibre pour garantir la stabilité pendant l’essorage.
Si le linge n’est pas réparti de manière uniforme, l’essorage sera interrompu pour protéger la machine.
Le linge sera redistribué par des rotations inversées du tambour. Cela peut se répéter plusieurs fois jusqu’à ce que l’équilibrage soit rétabli et que l’essorage normal puisse reprendre.
Si, après environ 20 minutes, le linge n’est toujours pas réparti uniformément, la machine n’effectuera pas l’essorage. Dans ce cas, redistribuez manuellement la charge et relancez le programme d’essorage.

Verrouillage de porte

- Lorsque la machine démarre, la porte est verrouillée.
- Si la température dans le tambour dépasse 60 °C, la porte reste verrouillée.
- Si le niveau d'eau dépasse une certaine limite, la porte reste verrouillée.
- À la fin du cycle de lavage, la porte se déverrouille.

Important :
Ne tentez pas d'ouvrir la porte si le cycle de lavage n'est pas terminé ou si l'alimentation est interrompue pendant le lavage, car la température peut être élevée et vous risquez de vous brûler.

Comment utiliser le lave-linge
Procédure d'utilisation

⚠ Débrancher la machine du réseau électrique et retirer la fiche avant d'effectuer toute opération de nettoyage.
⚠ Le lave-linge ne doit pas être lavé avec des jets d'eau.
Nettoyage de l'extérieur
Nettoyer l'extérieur avec un détergent doux non abrasif ou avec de l'eau et du savon, à l'aide d'un chiffon bien essoré. Sécher avec un chiffon doux.
⚠ Ne pas utiliser de solvants, de détergents abrasifs, de nettoyants pour vitres ou de produits multi-usages.
Ces produits peuvent endommager les surfaces en plastique et d'autres composants en raison des substances chimiques qu'ils contiennent.

Nettoyage du tambour
Nettoyer le tambour tous les 3 mois en utilisant le programme "Nettoyage tambour".

Nettoyage du tiroir à lessive
Retirer régulièrement les résidus de détergent. Nettoyer le tiroir en suivant ces étapes :
• Retirer le tiroir jusqu'à sentir une résistance. Appuyer sur la languette de déverrouillage et, en même temps, tirer complètement le tiroir hors de la machine.
• Retirer le siphon du compartiment et le nettoyer.
• Nettoyer le distributeur avec une brosse et de l'eau tiède.

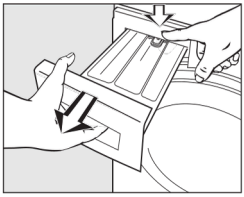
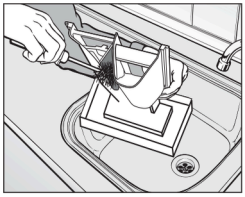

Nettoyage et Entretien

Nettoyage du logement du tiroir
Utiliser une brosse à bouteille pour enlever les résidus de lessive à l'intérieur du logement du tiroir.

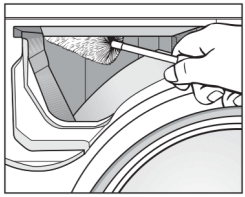

Nettoyage du filtre d'arrivée d'eau
Utiliser une pince à bec pour retirer le filtre en plastique.
Nettoyer, puis le remettre fermement en place.
Ce filtre doit être vérifié tous les 6 mois environ, ou plus souvent en cas d'interruptions fréquentes de l'approvisionnement en eau.

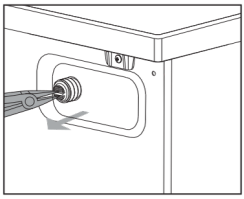

⚠ **Remarque**
Le filtre doit être correctement remonté après le nettoyage.

Nettoyage du filtre de la pompe de vidange

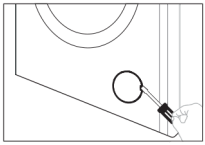

1Débrancher la machine du réseau électrique.
À l'aide d'un tournevis plat, soulever le loquet et ouvrir le couvercle inférieur.



2. Placer un récipient sous la pompe. Dévisser et retirer le filtre.

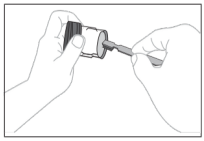

3. Nettoyer soigneusement le filtre.

Important :
Si la machine est exposée à des températures inférieures à 0°C, certaines précautions doivent être prises.

⚠ **Remarque**	Le filtre doit être nettoyé tous les 2 mois ou lorsque le message d'erreur " E03 " apparaît sur l'écran.

Guide de dépannage

Explication détaillée

Problème	Code d'erreur	Cause possible	Solutions
L'eau de la machine se remplit avec retard	E01	1. Le robinet d'eau est fermé. 2. Le tuyau de vidange est abaissé. 3. La valve d'arrivée d'eau est endommagée.	1. Ouvrez le robinet d'eau. 2. Relevez le tuyau. 3. Remplacez la valve d'arrivée d'eau.
Il y a une alarme de verrouillage de porte	E02	1. La porte n'est pas bien verrouillée. 2. Un vêtement est coincé entre la porte et le joint. 3. Le verrou de porte est endommagé.	1. Verrouillez correctement la porte. 2. Retirez le vêtement coincé. 3. Remplacez le verrou de porte.
La machine vidange avec retard	E03	1. Le tuyau de vidange est plié ou écrasé. 2. Le filtre de la pompe de vidange est obstrué. 3. Les conduits de vidange sont bloqués.	1. Vérifiez le tuyau de vidange. 2. Nettoyez le filtre. 3. Vérifiez et nettoyez le système de vidange.
L'eau déborde de la machine / capteur défectueux	E04	1. La valve d'arrivée d'eau est endommagée. 2. La connexion au capteur est défectueuse. 3. Le capteur d'eau est endommagé.	1. Remplacez la valve d'arrivée d'eau. 2. Vérifiez la connexion. 3. Remplacez le capteur.
Le moteur ne fonctionne pas	E05	1. La connexion au moteur est défectueuse. 2. Le moteur est en surchauffe. 3. Le moteur est endommagé.	1. Vérifiez la connexion. 2. Éteignez la machine et laissez refroidir. 3. Remplacez le moteur.
Panne du chauffage	E06	1. La connexion au chauffage est défectueuse. 2. L'élément chauffant est endommagé.	1. Vérifiez la connexion. 2. Remplacez l'élément chauffant.
Défaut du capteur de température	E07	1. La connexion au capteur de température est défectueuse. 2. Le capteur est endommagé.	1. Vérifiez la connexion. 2. Remplacez le capteur de température.
Anomalie de tension	E08	1. La tension principale est trop haute ou trop basse.	1. Éteignez et redémarrez après stabilisation de la tension.
Panne de communication	E09	1. Les lignes de communication sont endommagées. 2. La carte d'affichage est endommagée.	1. Vérifiez les lignes de communication et les bornes. 2. Remplacez la carte d'affichage.

Guide de dépannage

Explication détaillée

Problème	Code d'erreur	Cause possible	Solutions
Défaillance de la carte de fréquence variable	E10	1. Le circuit de la carte de conversion de fréquence est endommagé. 2. La carte de conversion de fréquence est défectueuse.	1. Vérifiez si les bornes de câblage de la carte de conversion de fréquence sont endommagées. 2. Remplacez le convertisseur de fréquence.
Niveau d'eau élevé	"H L" s'affiche	1. Le niveau d'eau est trop élevé.	1. Cela reviendra à la normale une fois le niveau d'eau rétabli.
Température élevée	"H t" s'affiche	1. La température est trop élevée.	1. Cela reviendra à la normale une fois la température rétablie.

8KG

Contenu, ordre et format de la fiche d'information sur le produit					
Paramètres généraux du produit :					
Paramètre	Valeur		Paramètre	Valeur	
Capacité nominale (kg)	8.0		Dimensions en cm (a), (c)	Hauteur	85
				Largeur	60
				Profondeur	45
Indice d'efficacité énergétique (EEIW)	41.6		Classe d'efficacité énergétique (b)	A	
Indice d'efficacité de lavage (b)	1.031		Efficacité de rinçage (g/kg) (b)	5.0	
Consommation d'énergie par cycle, en kWh, basée sur le programme Eco 40-60 avec une combinaison de charges pleines et partielles. La consommation effective dépend de l'utilisation de l'appareil.	0.378		Consommation d'eau par cycle (en litres), basée sur le programme Eco 40-60 avec une combinaison de charges pleines et partielles. La consommation effective dépend de l'utilisation de l'appareil et de la dureté de l'eau.	40	
Température maximale à l'intérieur du textile traité (b) (°C)	Capacità nominale	30	Taux d'humidité résiduelle pondéré	53.9	
	Metà carico	25			
	Un quarto di carico	22			
Vitesse d'essorage (b) (tr/min)	Capacità nominale	1200	Classe d'efficacité d'essorage (b)	B	
	Metà carico	1200			
	Un quarto di carico	1200			
Durée du programme (b) (h:min)	Capacità nominale	3:38	Typo	Free-standing	
	Metà carico	2:48			
	Un quarto di carico	2:48			
Émissions sonores aériennes en phase d'essorage (b) (dB(A) re 1 pW)	72		Classe d'émission acoustique aérienne (b) (phase d'essorage)	A	
Mode "off" (W) (si applicable)	0.50		Mode veille (W) (si applicable)	0.50	
Démarrage différé (W) (si applicable)	4.00		Veille en réseau (W) (si applicable)	N/A	
Durée minimale de la garantie offerte par le fournisseur (a), (c) : 12 mois					
Ce produit a-t-il été conçu pour libérer des ions d'argent pendant le cycle de lavage			No		
Informations complémentaires (a), (c)	Pour plus d'informations, veuillez scanner le code QR sur l'étiquette énergétique.				

Paramètres

8KG

PARAMÈTRE	UNITÉ	VALEUR
Capacité nominale pour le programme Eco 40-60, par paliers de 0,5 kg	kg	8.0
Consommation d'énergie du programme Eco 40-60 à pleine charge	kWh/cycle	0.58
Consommation d'énergie du programme Eco 40-60 à demi-charge	kWh/cycle	0.35
Consommation d'énergie du programme Eco 40-60 à un quart de charge	kWh/cycle	0.18
Consommation d'énergie pondérée du programme Eco 40-60	kWh/cycle	0.378
Indice d'efficacité énergétique	–	41.6
Consommation d'eau du programme Eco 40-60 à pleine charge	L/cycle	45
Consommation d'eau du programme Eco 40-60 à demi-charge	L/cycle	40
Consommation d'eau du programme Eco 40-60 à un quart de charge	L/cycle	34
Consommation d'eau pondérée	L/cycle	40
Indice d'efficacité de lavage du programme Eco 40-60 à pleine charge	–	1.031
Indice d'efficacité de lavage du programme Eco 40-60 à demi-charge	–	1.031
Indice d'efficacité de lavage du programme Eco 40-60 à un quart de charge	–	1.031
Efficacité de rinçage du programme Eco 40-60 à pleine charge	g/kg	5.0
Efficacité de rinçage du programme Eco 40-60 à demi-charge	g/kg	5.0
Efficacité de rinçage du programme Eco 40-60 à un quart de charge	g/kg	5.0
Durée du programme Eco 40-60 à pleine charge	h:min	3:38
Durée du programme Eco 40-60 à demi-charge	h:min	2:48
Durée du programme Eco 40-60 à un quart de charge	h:min	2:48
Température atteinte pendant au moins 5 min à l'intérieur de la charge pendant le programme Eco 40-60 à pleine charge	°C	30
Température atteinte pendant au moins 5 min à l'intérieur de la charge pendant le programme Eco 40-60 à demi-charge	°C	25
Température atteinte pendant au moins 5 min à l'intérieur de la charge pendant le programme Eco 40-60 à un quart de charge	°C	22

8KG – Spécifications Techniques

Paramètre	Unité	Valeur
Vitesse d'essorage (pleine charge)	rpm	1200
Vitesse d'essorage (demi-charge)	rpm	1200
Vitesse d'essorage (¼ de charge)	rpm	1200
Humidité résiduelle (pleine charge)	%	53.9
Humidité résiduelle (demi-charge)	%	53.9
Humidité résiduelle (¼ de charge)	%	53.9
Humidité résiduelle moyenne	%	53.9
Niveau sonore en essorage (programme Eco 40-60)	dB(A) re 1pW	72
Consommation en mode "off"	W	0.5
Consommation en mode "veille"	W	0.5
Le mode "veille" inclut-il l'affichage d'informations ?	—	N/D
Consommation en "veille" avec réseau actif (si applicable)	W	N/D
Consommation en mode "départ différé" (si applicable)	W	4.0
Tension	220–240V~, 50Hz	
Puissance nominale	1600W	
Pression d'eau	0.02–0.8MPa	
Poids net / brut	52kg / 55kg	
Dimensions extérieures (L×P×H) mm	647 x 495 x 890	

Le programme Eco 40-60 est capable de laver du linge en coton normalement sale, déclaré lavable à 40 °C ou 60 °C, dans le même cycle. Ce programme est utilisé pour évaluer la conformité à la réglementation européenne Ecodesign.
✅ Les programmes les plus efficaces en termes de consommation d'énergie sont généralement ceux qui fonctionnent à des températures plus basses et avec une durée plus longue.

Schéma électrique

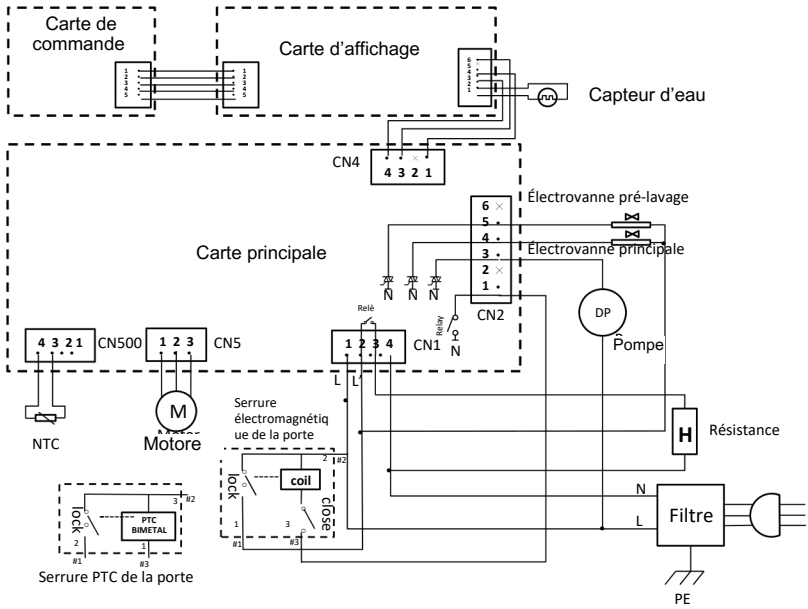

Élimination correcte de ce produit

Ce symbole figurant sur le produit ou sur son emballage indique que ce produit ne doit pas être éliminé avec les déchets ménagers.

Il doit être remis à un point de collecte approprié pour le recyclage des équipements électriques et électroniques.

En éliminant correctement ce produit, vous contribuerez à prévenir les effets négatifs potentiels sur l'environnement et la santé humaine pouvant résulter d'une élimination inappropriée.

Pour plus d'informations sur le recyclage de ce produit, veuillez contacter votre mairie, le service local de gestion des déchets ménagers ou le point de vente où vous avez acheté le produit.

Important :

Si la machine est exposée à des températures inférieures à 0 °C, il est nécessaire de prendre certaines précautions :

1. Fermer le robinet d'eau.
2. Dévisser le tuyau d'arrivée d'eau.
3. Détacher le tuyau de vidange de son support arrière et placer l'extrémité de ce tuyau ainsi que celle du tuyau d'arrivée dans une bassine. Exécuter le programme d'essorage.
4. Débrancher l'appareil électroménager.
5. Revisser le tuyau d'arrivée et remettre en place le tuyau de vidange.
6. Lors du redémarrage de la machine, s'assurer que la température ambiante est supérieure à 0 °C.

SVAN TRADING S.L.

Imported by B73737553
Av. Altos Hornos S/N. Pto. Sagunto (46520). Valencia, España.
info@svanelectro.com
ES 960600034 | PT 00351300305065

svan

Lavatrice automatica a tamburo
MANUALE D'USO

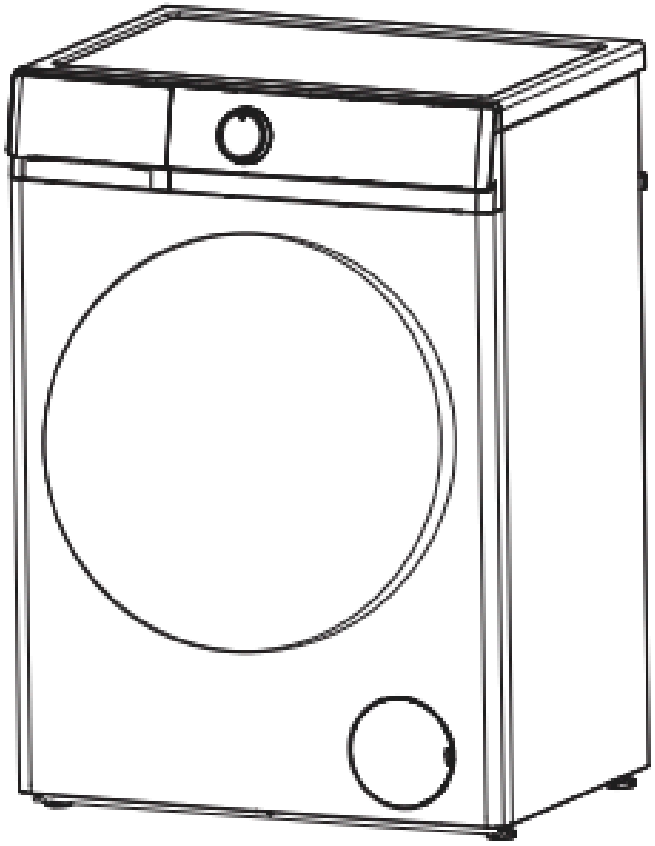

Modello:: SL8204AIDV

Grazie per aver scelto la nostra lavatrice.
È essenziale leggere attentamente questo manuale prima dell'installazione e del primo utilizzo.

PREFAZIONE

Questa lavatrice è conforme ai requisiti di sicurezza attuali. Tuttavia, un uso inappropriato può causare lesioni personali e danni materiali.
Per evitare il rischio di incidenti e qualsiasi danno alla lavatrice, leggere attentamente questo manuale prima di utilizzarla per la prima volta.
Contiene informazioni importanti sulla sua installazione, sicurezza, utilizzo e manutenzione.
Conservare questo manuale in un luogo sicuro per ogni riferimento futuro.

Indice

Istruzioni di sicurezza 1

Componenti e caratteristiche 4

Installazione 5

Funzioni del pannello di controllo 8

Come utilizzare la macchina 12

Pulizia e manutenzione 14

Guida alla risoluzione dei problemi 16

Parametri 18

Schema elettrico 21

Istruzioni di sicurezza

⚠AVVERTENZA



Leggete e comprendete attentamente queste istruzioni di sicurezza prima dell'utilizzo. Gli elementi i ndicati di seguito sono precauzioni di sicurezza fondamentali, che devono essere seguite. Non possiamo essere ritenuti responsabili per eventuali danni causati dal mancato rispetto degli avvertimenti e delle istruzioni di sicurezza o derivanti da un uso improprio o un malfunzionamento.
La pulizia e la manutenzione dell'apparecchio non devono essere effettuate dai bambini senza supervisione.
I bambini di età inferiore ai 3 anni devono essere tenuti lontani, a meno che non siano costantemente sorvegliati.
I nuovi tubi forniti con l'apparecchio devono essere utilizzati, mentre i vecchi set di tubi non devono essere riutilizzati.
Questo apparecchio non è destinato all'uso da parte di persone (compresi i bambini) con capacità fisiche, sensoriali o mentali ridotte, o con mancanza di esperienza e conoscenze, a meno che non siano state supervisionate o istruite sull'uso sicuro dell'apparecchio da una persona responsabile della loro sicurezza.
I bambini devono essere sorvegliati per garantire che non giochino con l'apparecchio. Questo apparecchio può essere utilizzato da bambini di età pari o superiore a 8 anni, nonché da persone con capacità fisiche, sensoriali o mentali ridotte o con mancanza di conoscenze, se supervisionate o istruite sull'uso sicuro dell'apparecchio e se comprendono i pericoli connessi.
I bambini non devono giocare con l'apparecchio. La pulizia e la manutenzione non devono essere effettuate dai bambini senza supervisione.
Questo apparecchio è destinato all'uso in ambiti domestici e simili.
Per le lavatrici dotate di prese d'aria alla base, non devono essere posizionate su tappeti.

- Prima di installare la lavatrice, verificate se presenta danni esterni visibili.

Non installate né utilizzate una lavatrice danneggiata.



- Prima di collegare la lavatrice, assicuratevi che i dati indicati su
- La targhetta (tensione e corrente) corrispondano all'alimentazione elettrica. In caso di dubbi, consultate un elettricista qualificato.
- La sicurezza elettrica di questa macchina può essere garantita solo se è collegata a un sistema di messa a terra conforme alle norme locali e nazionali.

Se avete dubbi sul sistema elettrico domestico, fatelo controllare da un elettricista qualificato.
Il produttore non può essere ritenuto responsabile per le conseguenze di una messa a terra inadeguata.

- Le riparazioni non autorizzate possono comportare rischi imprevisti per l'utente,
- per i quali il produttore non può essere ritenuto responsabile.
- Le riparazioni devono essere effettuate esclusivamente da un tecnico qualificato. Assicuratevi che la macchina non sia sotto tensione prima della manutenzione o della riparazione.
- Se il cavo di alimentazione è danneggiato, deve essere sostituito dal produttore, dal suo servizio tecnico o da una persona qualificata per evitare qualsiasi pericolo.

Se il cavo di collegamento è danneggiato o rotto, deve essere sostituito esclusivamente da un tecnico di assistenza autorizzato per proteggere l'utente dai pericoli.
I componenti difettosi devono essere sostituiti solo con pezzi di ricambio originali del produttore. Solo con questi pezzi possono essere garantite le norme di sicurezza della macchina.
Le riparazioni devono essere effettuate esclusivamente dal produttore, dal suo agente di servizio o da personale qualificato per evitare qualsiasi pericolo. Il produttore non sarà responsabile per i danni causati dall'intervento di persone non autorizzate.
Non tentate mai di riparare un apparecchio guasto o presumibilmente guasto. Potreste mettere in pericolo la vostra vita e quella dei futuri utilizzatori. Solo specialisti autorizzati sono abilitati a eseguire queste riparazioni.

La penna di misura si accende

- Si prega di utilizzare una presa speciale tripla qualificata.
- Assicuratevi che il foro di messa a terra della presa tripla non sia sotto carico.
- Verificate che il foro di messa a terra della presa tripla sia correttamente collegato a terra.
- Se non vengono soddisfatte le condizioni sopra indicate, contattate un elettricista professionista per correggere la situazione prima di utilizzare la lavatrice.

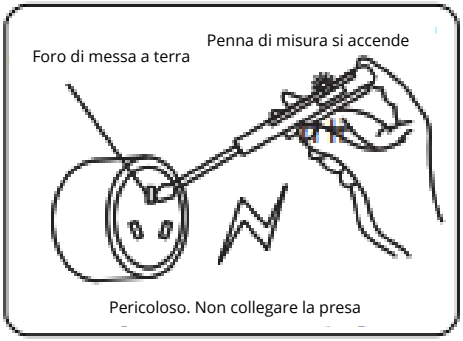

Istruzioni di sicurezza

⚠ Nota	QUESTA LAVATRICE DEVE ESSERE COLLEGATA A TERRA.

Parametri tecnici

Parametro / Modello	SL8204AIDV
Tensione	220-240V~/50Hz
Capacità di lavaggio	8 kg
Potenza nominale	1600 W
Pressione dell'acqua	0,02-0,8 MPa
Peso netto / lordo	52 kg / 55 kg

Il periodo di garanzia dei pezzi di ricambio è di 2 anni. Se avete bisogno di una sostituzione, contattate il nostro servizio clienti.

Per una riparazione professionale, si prega di contattare il nostro servizio clienti.

Web	
Indirizzo	
Numero di telefono	960600034
E-mail	info@svanelectro.com

⚠AVVERTENZA

⚠ Uso corretto

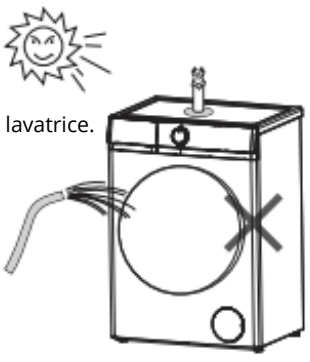

- Per evitare rischi di lesioni o danni alla lavatrice, non installatela in un luogo umido o danneggiato dall'umidità, poiché ciò potrebbe causare un malfunzionamento.
- Non installate la lavatrice in un luogo esposto direttamente alla luce del sole, perché le parti in plastica o i componenti potrebbero danneggiarsi. Questo ridurrebbe la durata della vostra lavatrice.
- Non installate la lavatrice in un luogo dove le temperature possono scendere sotto il punto di congelamento. I tubi in gomma potrebbero rompersi o spaccarsi, e la funzionalità del pannello di controllo elettronico

potrebbe essere compromessa a temperature inferiori al punto di congelamento.
- Non spruzzate acqua sulla lavatrice durante la pulizia.
- Tenete la lavatrice lontana da fonti di fuoco o calore.
- Prima di utilizzare la lavatrice per la prima volta, assicuratevi che i bulloni di trasporto sul retro della macchina siano stati rimossi. Durante la centrifuga, i bulloni di trasporto ancora presenti potrebbero causare danni alla macchina, così come ai mobili o agli elettrodomestici vicini.

- Chiudete il rubinetto se la lavatrice rimane inutilizzata per un lungo periodo (ad esempio, durante le vacanze), soprattutto se non c'è un sistema di drenaggio a pavimento (sifone) nelle vicinanze.
- Assicuratevi che oggetti estranei (come chiodi, spille, monete, fermagli) non finiscano nel cestello insieme al bucato. Questi oggetti potrebbero danneggiare i componenti della lavatrice (come il tamburo), causando danni significativi.
- Non utilizzate articoli idrorepellenti (ad esempio, impermeabili) con la lavatrice.
- Rimuovete il bucato dalla lavatrice solo quando il tamburo ha completamente smesso di girare. Raggiungere un tamburo in movimento è estremamente pericoloso e potrebbe causare gravi lesioni.
- Non salite sulla lavatrice e non posizionate oggetti sopra di essa per evitare che cadano e danneggino l'apparecchio o deformino le parti plastiche del coperchio superiore.
- Il blocco di sicurezza della porta può essere sbloccato dopo due minuti quando lo schermo mostra "Unlock" o quando la porta deve essere aperta per motivi di sicurezza.

⚠ Sicurezza con i bambini



- Tenete i bambini lontani dalla lavatrice in ogni momento. Per evitare rischi di lesioni, non permettete ai bambini di giocare vicino alla lavatrice o di manipolare i comandi. Sorvegliate i bambini quando utilizzate la lavatrice.
- I bambini più grandi possono utilizzare la lavatrice solo se il suo funzionamento è stato spiegato chiaramente e se sono in grado di usarla in sicurezza, comprendendo i pericoli legat uso improprio.
- Per le lavatrici dotate di un oblò in vetro, ricordate che il vetro dell'oblò sarà caldo durant i lavaggi ad alta temperatura. Non permettete ai bambini di toccarlo.

Componenti e Caratteristiche

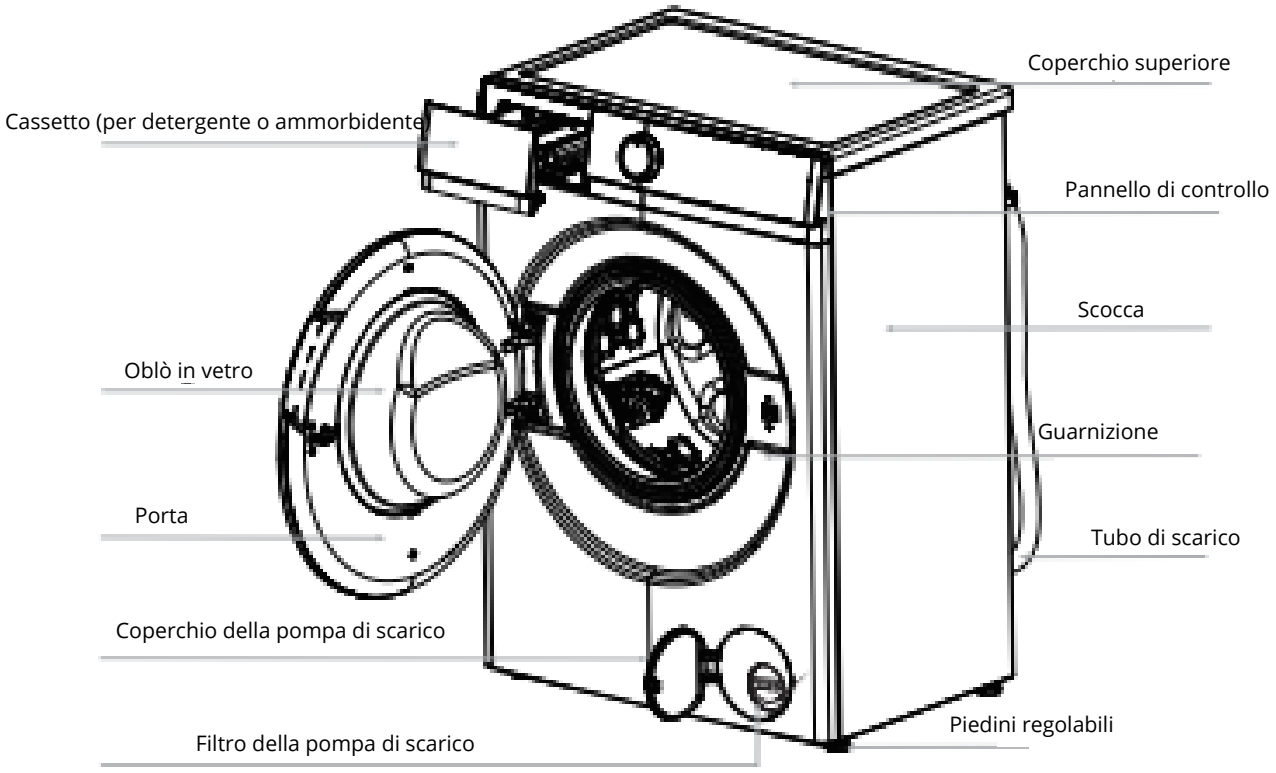

⚠ **Nota**	**Svitare il filtro della pompa di scarico per far defluire l'acqua quando la lavatrice non viene utilizzata per un lungo periodo.**

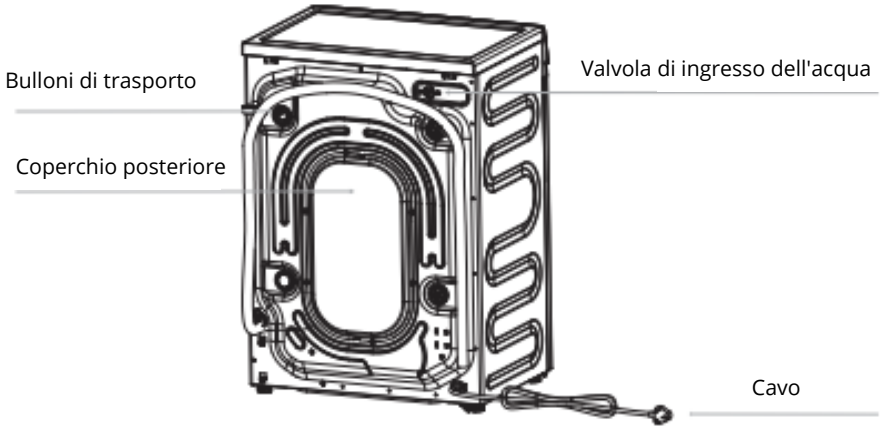

⚠ **Nota**	**L'illustrazione della lavatrice nel manuale è utilizzata esclusivamente a scopo illustrativo. Potrebbe differire dal modello che avete acquistato.** **Se il cavo di alimentazione è danneggiato, deve essere sostituito dal produttore, dal suo servizio di assistenza o da una persona qualificata per evitare qualsiasi pericolo.**

Installazione

Imballaggio di trasporto

Rimuovete tutti gli imballaggi (compresa la base in schiuma), altrimenti potrebbero causare vibrazioni e rumori.
Smaltite i materiali di imballaggio in modo sicuro e teneteli fuori dalla portata dei bambini. Pericolo di soffocamento!
È normale che compaiano gocce d'acqua sul sacchetto di plastica dell'imballaggio e sull'oblò in vetro, a causa dell'acqua residua lasciata nel tamburo durante il controllo finale.

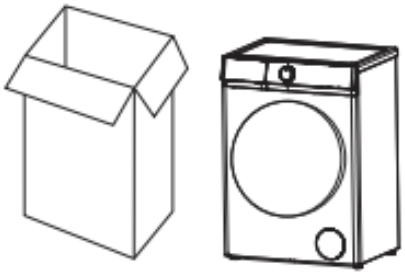

Accessori

Assicuratevi di aver ricevuto tutti gli elementi indicati di seguito.

Accessori	Nome	Qtà.	Accessori	Nome	Qtà.
	Tubo di ingresso	1		Pezzo a "U"	1
	Tappi per bulloni di trasporto	4		Manuale	1

Rimozione dei bulloni di trasporto

- Rimuovete tutti i bulloni di trasporto situati sul retro della lavatrice utilizzando gli appositi strumenti.
- Coprite i fori con i tappi per bulloni di trasporto forniti.

⚠ Nota	**Forti vibrazioni, rumori o guasti possono verificarsi se i bulloni di trasporto non vengono rimossi.**

- Conservate i bulloni di trasporto per un futuro trasporto. Ogni volta che la lavatrice viene trasportata, i bulloni di trasporto devono essere rimontati.

Bulloni di trasporto

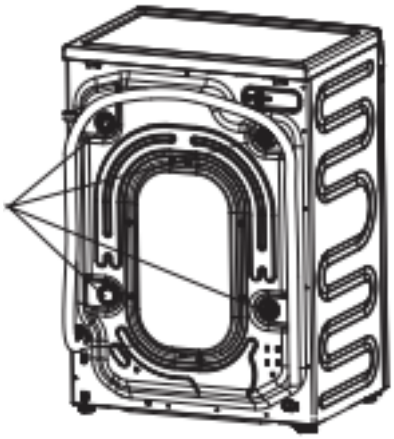

Installazione

Requisiti per il luogo di installazione

- Un pavimento in cemento è la superficie di installazione più adatta per una lavatrice, poiché è meno soggetto alle vibrazioni durante il ciclo di centrifuga rispetto ai pavimenti in legno o alle superfici rivestite di moquette.
- La macchina deve essere livellata e correttamente posizionata. La distanza tra la macchina e la parete deve essere superiore a 10 cm.
- Per evitare vibrazioni durante la centrifuga, la macchina non deve essere installata su rivestimenti di pavimento morbidi.

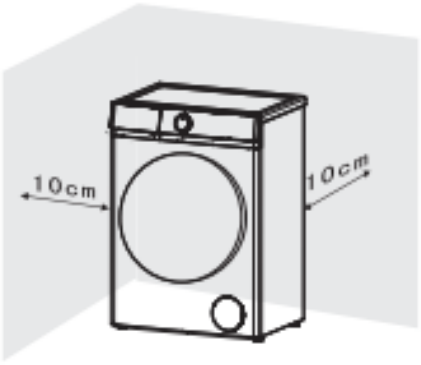

Regolazione del livello

La macchina deve essere perfettamente livellata su tutti e quattro i piedini per garantire un funzionamento sicuro e corretto. Un'installazione errata può causare vibrazioni, rumori e spostare la macchina.
Per correggere ciò quando la macchina non è livellata:

1. Utilizzando la chiave, ruotare il blocco del piedino in senso orario. Successivamente, ruotare i blocchi insieme al piedino regolabile per allentarli.
2. Tenere saldamente il piedino regolabile con una chiave a tubo.
3. Ruotare nuovamente il blocco con la chiave fino a quando non è ben fissato contro il corpo della macchina.
4. Allentare i blocchi utilizzando una chiave da 17 mm e una chiave da 5 mm di spessore.

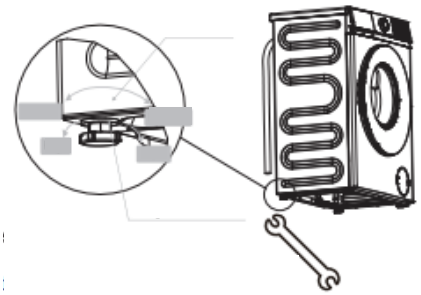

⚠ **Osservazione**	**Possono verificarsi vibrazioni e rumori se i piedini regolabili non sono saldamente appoggiati sul pavimento.**

Connexion du tuyau de vidange

1. **Direttamente in un lavandino**

Se il becco di uscita non è mai stato utilizzato prima, rimuovere eventuali tappi che potrebbero essere in posizione.
Inserire il tubo di drenaggio nel becco di uscita e fissarlo con una clip se necessario. Assicurarsi che venga formata una curva nel tubo di drenaggio per evitare che i residui del lavandino entrino nella lavatrice.
Se necessario, il tubo di drenaggio può essere esteso fino a una lunghezza di 4 m.

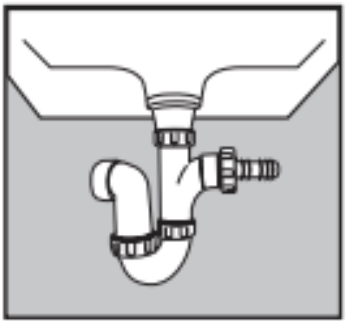

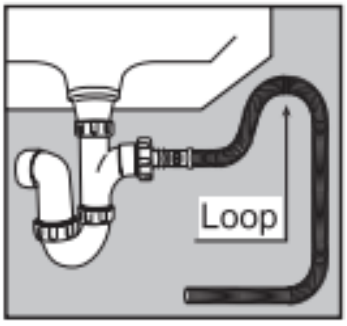

Installazione

2. Collegato saldamente a un tubo verticale

Iniziare formando un gancio all'estremità del tubo di drenaggio utilizzando il pezzo a "U" fornito.

Posizionare il tubo di drenaggio nel tubo verticale, che deve avere un diametro interno di circa 30 mm, garantendo così uno spazio d'aria tra il tubo di drenaggio e il tubo verticale.

Durante lo scarico in un tubo verticale, assicurarsi che la parte superiore del tubo verticale non superi i 90 cm e non sia inferiore a 60 cm dal livello del pavimento.

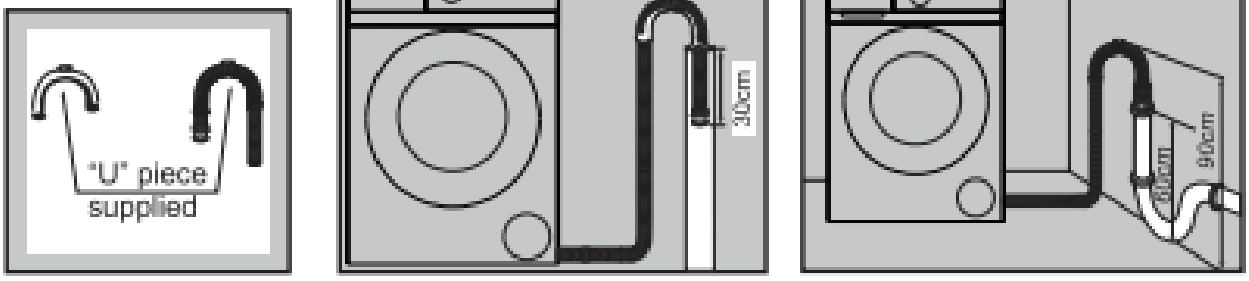

Connessione dell'ingresso dell'acqua

Selezionare il rubinetto appropriato e assicurarsi che l'uscita sia piatta.

Collegare il tubo di ingresso fornito con la macchina a un rubinetto con filettatura da 3/4".

Non utilizzare tubi già in uso.

L'installazione deve essere conforme ai requisiti delle autorità locali in materia di acqua e alle normative edilizie.



Quando la macchina è dotata di una valvola di ingresso sul retro, questa deve essere collegata a un'utenza di acqua fredda.

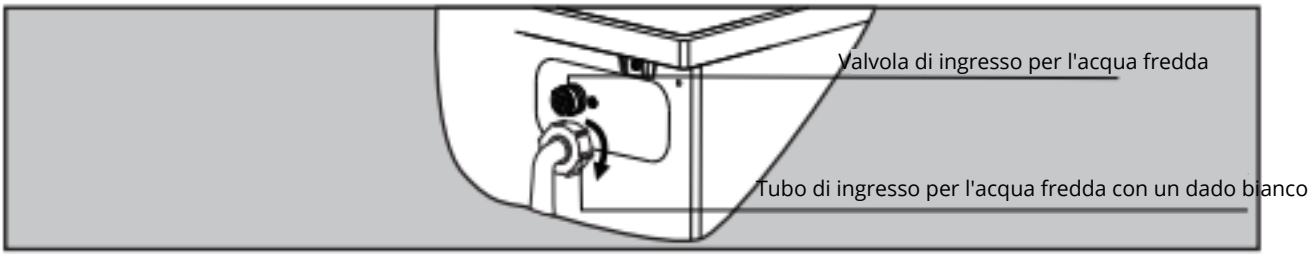

LAVADO + SECADO / LAVAGEM + SECAGEM WASHING + DRYING

Lavado Programas / Wash Programmes / Programas de Lavagem

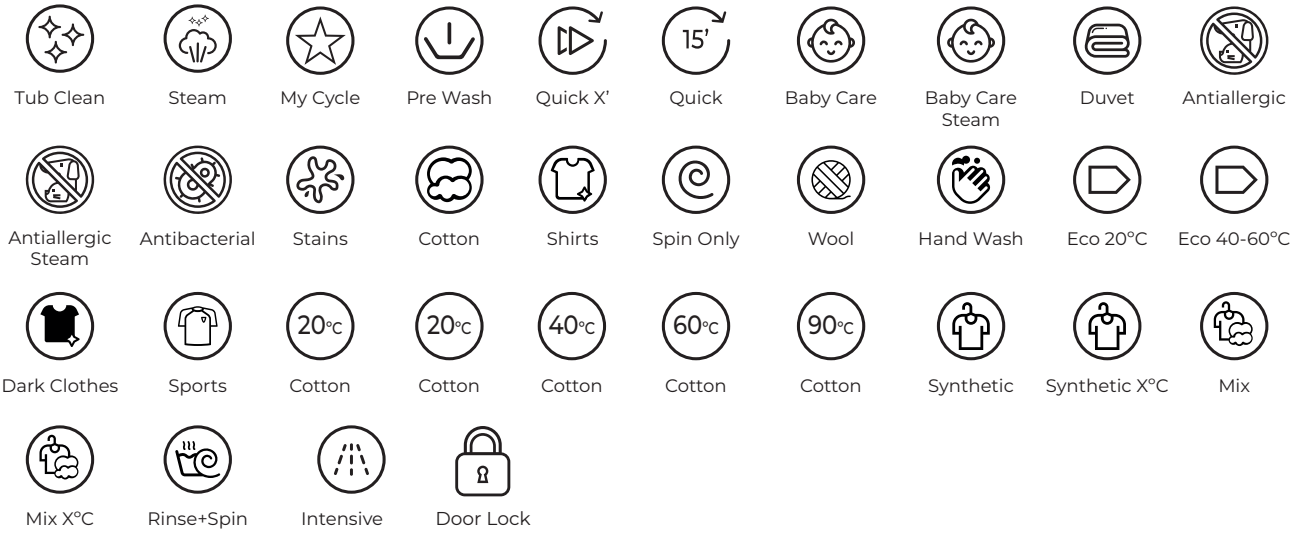

Secado Programas / Drying Programmes / Programas de Secagem

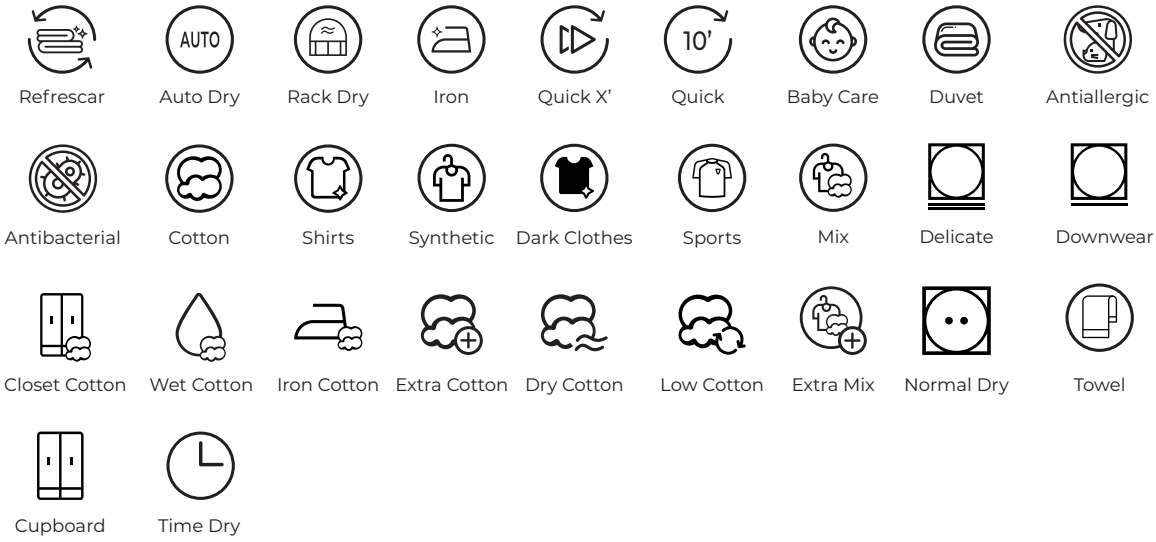

LAVAVAJILLAS / DISHWASHER / LAVA-LOUÇA



Le funzioni del pannello di controllo

Pannello di controllo A5

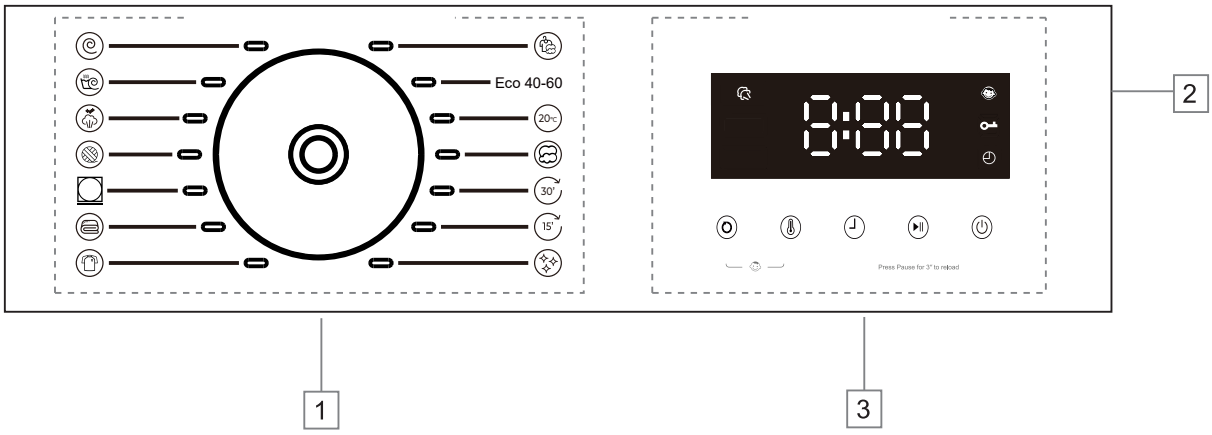

1 Programmi: Pagina 10 2 Display: Pagina 10 3 Pulsanti: Pagina 11

Display

Il display mostra le impostazioni attuali, le opzioni o le informazioni rilevanti.

8:88	Il display digitale può mostrare: • Durata del programma • Velocità • Temp. • Numero di risciacqui • Tempo di ritardo • Codici di errore
	Tempo di ritardo: la spia sotto questa icona si illuminerà quando il display mostra il tempo di ritardo.
	Blocco porta: la spia sotto questa icona si illuminerà quando il blocco porta è attivo.
	Blocco bambini: la spia sotto questa icona si illuminerà quando la funzione di blocco bambini è selezionata.
	Lavaggio a vapore: la spia sotto questa icona si illuminerà quando la funzione Lavaggio a vapore è selezionata.

Pulsanti

Di seguito sono riportate le istruzioni per i pulsanti e le loro opzioni di impostazione.

1. Velocità

Premere ripetutamente questo pulsante per modificare la velocità di centrifuga.

2. Temp.

Premere questo pulsante ripetutamente per modificare la temperatura di lavaggio.

3. Ritardo

Premere questo pulsante ripetutamente per modificare il tempo di ritardo.

4. Avvio/pausa (⏯)

Premere questo pulsante per avviare o mettere in pausa un ciclo di lavaggio. Per ricaricare il bucato durante un ciclo di lavaggio, premere questo pulsante per 3 secondi e la lavatrice scaricherà l'acqua se il livello dell'acqua è troppo alto. (La serratura della porta PTC non dispone del tasto per aggiungere capi.) La funzione di ricarica non è disponibile se la temperatura dell'acqua è troppo alta.

5. Blocco bambini (“Velocità” + “Temperatura”)

Quando la macchina è in funzione, premere contemporaneamente i pulsanti "Velocità" e "Temp." per 3 secondi, la spia del blocco bambini si accenderà e la funzione sarà attiva. Premere nuovamente gli stessi pulsanti per altri 3 secondi per disattivare questa funzione. Quando la funzione "Blocco bambini" è attiva, solo il pulsante di spegnimento funziona, mentre gli altri tasti sono disabilitati.

⚠Nota	Per la tua sicurezza, non premere il pulsante “⏻” né prelevare i vestiti mentre la macchina è in funzione. L'acqua potrebbe essere molto calda e causare ustioni. Il blocco porta si sbloccherà automaticamente alla fine del ciclo di lavaggio, una volta che la temperatura del tamburo si sarà raffreddata.

Programmi

Opzioni e funzioni per i programmi

8KG-1200 rpm

Programma	Max. Carico	Temperatura Massima (℃) (°C)	Velocità Massima di Centrifuga (rpm)	Tipo di Lavaggio e Raccomandazioni
Mix	6	60	1200	Biancheria resistente, leggermente o normalmente sporca, in cotone, lino, fibre artificiali e loro miscele. Lavare insieme solo capi di colori simili in un unico carico di lavaggio.
Eco 40-60	8	- -	1200	Biancheria in cotone normalmente sporca. Il programma più efficiente in termini di consumo combinato di acqua ed energia. Base per i valori indicati sull'etichetta energetica.
20°C	8	20	1200	Cotone, lino o tessuti misti in cotone.
Cotone	8	90	1200	Cotone, lino o tessuti misti in cotone.
Rapido 30′	3	--	1000	Piccoli carichi di capi che necessitano di un rinfresco e che possono essere lavati con il programma Cotone.
Rapido 15′	1.5	--	1000	Piccoli carichi di capi che necessitano di un rinfresco e che possono essere lavati con il programma Cotone.
Pulizia tamburo	0	90	600	Questo programma è utilizzato per pulire il tamburo. Non inserire capi nel tamburo durante l'esecuzione di questo programma.
Sport	5	60	1200	abbigliamento sportivo per attività all'aperto.
Piumone	4	60	1000	Utilizzato per pulire il tessuto dei piumoni.
Giù	2	40	600	Utilizzato per la pulizia di tessuti in piuma.
Lana	2	30	600	Utilizzato per la pulizia di tessuti in lana.
Lavaggio a Vapore	4	90	800	Cotone, biancheria intima, lenzuola, cuscini e abbigliamento per bambini.
Risciacquo + Centrifuga	- -	- -	1200	Questo programma può essere utilizzato per il risciacquo dei capi. Non aggiungere alcun detersivo.
Centrifuga	- -	- -	1200	Centrifuga separata per capi in cotone e lino.

Il rumore e il contenuto di umidità residua sono influenzati dalla velocità di centrifuga: maggiore è la velocità, maggiore sarà il rumore e minore sarà l'umidità residua. La temperatura effettiva dell'acqua può essere diversa dalla temperatura di circolazione dichiarata.

Come usare la lavatrice

Prima di lavare i vestiti per la prima volta, è necessario eseguire un ciclo completo senza vestiti.
Per fare ciò:

1. Collegate l'alimentazione e aprite il rubinetto.
2. Premete il pulsante "⏏" per accendere la macchina e selezionate il programma "Cotone 20°C".
3. Premete il pulsante "Avvio/Pausa".

Questo permetterà di evacuare l'acqua residua nel tamburo a causa dei controlli effettuati dal produttore.

Preparazione al lavaggio

1. Collegate correttamente il tubo di alimentazione dell'acqua e aprite il rubinetto.
2. Dopo esservi assicurati che la presa elettrica sia correttamente messa a terra, inserite la spina nella presa.

Posizionate correttamente il tubo di scarico.

Preparazione dei vestiti

1. Dividete il bucato per colore e in base all'etichetta di cura. La maggior parte dei vestiti ha un'etichetta tessile nel colletto o nella cucitura laterale.
2. Assicuratevi che tutte le tasche siano vuote. Oggetti estranei (come chiodi, monete, fermagli, ecc.) possono danneggiare i vestiti e i componenti della macchina.
3. Chiudete tutte le cerniere, agganciate i ganci e gli occhielli, ecc., prima di lavare.
4. I tessuti scuri contengono spesso coloranti in eccesso e devono essere lavati separatamente più volte prima di essere inclusi in un carico misto. Lavateli sempre separatamente dal bianco e dai colori.
5. Le aree molto sporche, le macchie, ecc., devono essere trattate prima con un detergente liquido, uno smacchiatore, ecc.
6. Girate i vestiti che si sfibrano facilmente e quelli con superficie in lana prima di metterli nella macchina.



Schema 1



Schema 2



Schema 3

Mettere i vestiti nella macchina

Svolgete il bucato e caricatelo liberamente nel tamburo. Mischiare articoli grandi e piccoli offre risultati di lavaggio migliori e aiuta anche a distribuire il carico uniformemente durante la centrifuga. Il miglior utilizzo di energia e acqua si ottiene quando la macchina è piena. Tuttavia, non sovraccaricate la macchina, poiché ciò provoca pieghe e riduce l'efficienza del lavaggio.

⚠ **Nota**	**Assicuratevi che nessun vestito sia incastrato tra la porta e la guarnizione.**

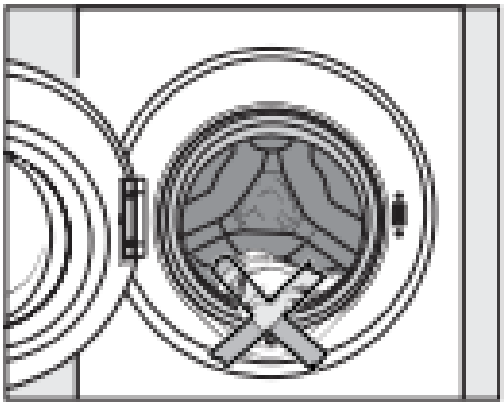

Come usare la lavatrice

Utilizzo del cassetto per detersivo.

- Apri il cassetto e aggiungi una quantità adeguata di detersivo nel compartimento principale contrassegnato con "Ш" o "II".
- Aggiungi l'ammorbidente nel compartimento contrassegnato con "✽" o "❊".
- Non superare il livello massimo indicato.
- Chiudi il cassetto.

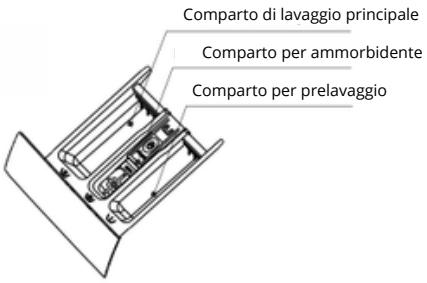

⚠ **Nota**	**Si consiglia di utilizzare un detersivo in polvere a bassa schiuma per tutti i programmi di temperatura di lavaggio.**

Fasi di lavaggio

1. Apri il rubinetto dell'acqua e collega l'alimentazione elettrica.
2. Apri la porta e metti i vestiti nel tamburo uno per uno.
3. Chiudi la porta, aggiungi una quantità adeguata di detersivo e ammorbidente nel distributore, quindi chiudi il cassetto.
4. Scegli il programma di lavaggio desiderato.
5. Premi il pulsante "Avvio/Pausa" per avviare la lavatrice.
6. Quando il ciclo è terminato, suonerà un segnale acustico di avviso.

⚠ **Osservazione**	**Quando il ciclo di lavaggio è terminato, la macchina passerà in modalità stand-by. Si metterà in stand-by completo dopo 10 minuti senza alcuna interazione con il pannello di controllo.**

⚠ **Osservazione**	**La macchina è dotata di un dispositivo di controllo dell'equilibrio, che garantisce la stabilità della macchina durante la centrifuga. Per proteggere la macchina, questa si fermerà se il bucato non è distribuito uniformemente nel tamburo. Il bucato verrà redistribuito grazie alla rotazione inversa del tamburo. Questo può accadere più volte fino a quando il disequilibrio non scompare e la centrifuga normale può riprendere. Se, dopo circa 20 minuti, il bucato non è ancora distribuito uniformemente nel tamburo, la macchina non eseguirà la centrifuga. In tal caso, redistribuite manualmente il carico e riprogrammate il ciclo di centrifuga.**

Come usare la lavatrice

Blocco della porta

- Quando la macchina inizia, la porta è bloccata.
- Quando la temperatura all'interno del tamburo supera i 60 °C, la porta è bloccata.
- Quando il livello dell'acqua supera una certa soglia, la porta è bloccata.
- Quando il ciclo di lavaggio è terminato, la porta viene sbloccata.

Importante:
Non tentate di aprire la porta quando il ciclo di lavaggio non è terminato o se l'alimentazione elettrica viene interrotta durante il ciclo di lavaggio, poiché la temperatura potrebbe essere elevata e potreste scottarvi.

Pulizia e Manutenzione

⚠ Scollegate la macchina dall'alimentazione elettrica e rimuovete la spina dalla presa prima di pulire la macchina.

⚠La lavatrice non deve essere risciacquata con un tubo da giardino.

Pulizia dell'esterno

Pulite l'esterno con un detergente delicato non abrasivo o con sapone e acqua utilizzando un panno ben strizzato. Asciugate con un panno morbido.

⚠Non utilizzate solventi, detergenti abrasivi, detergenti per vetri o detergenti universali. Questi prodotti potrebbero danneggiare le superfici in plastica e altri componenti a causa dei prodotti chimici che contengono.

Tamburo della macchina

Pulite il tamburo ogni 3 mesi utilizzando il programma "Pulizia del tamburo".

Pulizia del cassetto

Rimuovete regolarmente i residui di detersivo. Pulite il cassetto seguendo questi passaggi:

- Tirate il cassetto finché non sentite una resistenza. Premete il meccanismo di sblocco mentre tirate il cassetto fuori dalla macchina.
- Rimuovete il sifone dal compartimento e pulitelo.
- Pulite il distributore con una spazzola e acqua tiepida.

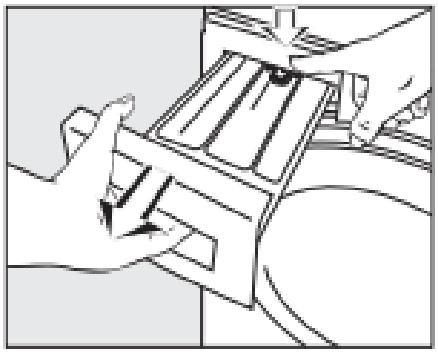

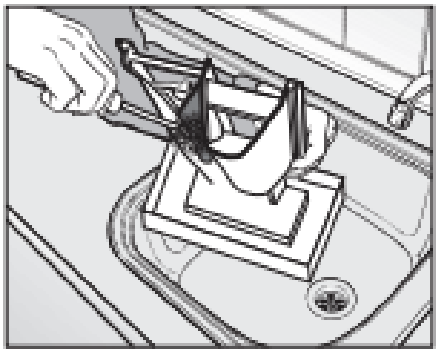

Pulizia e manutenzione

Pulizia del vano del cassetto

Utilizzate una spazzola cilindrica per rimuovere i residui di detersivo all'interno del vano del cassetto.

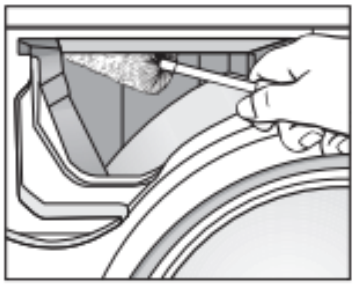

Pulizia del filtro di ingresso dell'acqua

Utilizzate una pinza a becco sottile per rimuovere il filtro di plastica. Pulitelo, quindi rimettetelo a posto in modo sicuro. Questo filtro deve essere controllato ogni 6 mesi circa, o più frequentemente se ci sono interruzioni frequenti dell'approvvigionamento idrico.

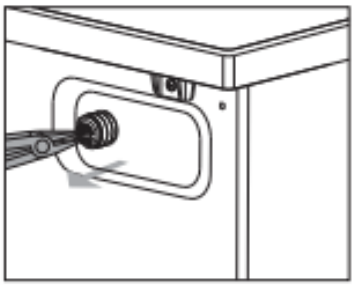

⚠ **Nota**	**Il filtro deve essere rimesso in posizione dopo la pulizia.**

Pulizia del filtro della pompa di scarico

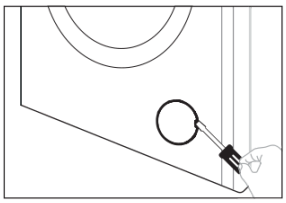

1.Scollegare la macchina dalla rete elettrica.
Con un cacciavite piatto, sollevare il fermo e aprire il coperchio inferiore.



2. Posizionare un contenitore sotto la pompa.
Svitare e rimuovere il filtro.

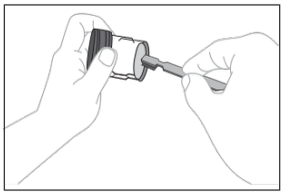

3. Pulire accuratamente il filtro.

Importante:
Se la macchina è esposta a temperature inferiori a 0°C, è necessario prendere alcune precauzioni.

⚠ **Nota**	Il filtro deve essere pulito ogni 2 mesi o quando sullo schermo appare il messaggio di errore " ".

Guida alla risoluzione dei problemi

Spiegazione dettagliata

Problema	Codice errore	Causa possibile	Soluzioni
L'acqua della macchina si riempie in ritardo	E01	1. Il rubinetto dell'acqua è chiuso.	1. Aprire il rubinetto dell'acqua.
		2. Il tubo dell'acqua è abbassato.	2. Sollevare il tubo.
		3. La valvola di ingresso dell'acqua è danneggiata.	3. Sostituire la valvola di ingresso dell'acqua.
C'è un allarme di blocco della porta	E02	1. La porta non è stata bloccata.	1. Bloccare correttamente la porta.
		2. Un indumento è rimasto incastrato tra la porta e la guarnizione.	2. Rimuovere l'indumento incastrato.
		3. Il blocco della porta è danneggiato.	3. Sostituire il blocco della porta.
La macchina scarica con ritardo	E03	1. Il tubo di scarico è piegato o schiacciato.	1. Verificare il tubo di scarico.
		2. Il filtro della pompa di scarico è ostruito.	2. Pulire il filtro.
		3. I condotti di scarico sono bloccati.	3. Verificare e pulire il sistema di scarico.
L'acqua fuoriesce dalla macchina/sensore difettoso	E04	1. La valvola di ingresso dell'acqua è danneggiata.	1. Sostituire la valvola di ingresso dell'acqua.
		2. La connessione al sensore è difettosa.	2. Verificare la connessione.
		3. Il sensore dell'acqua è danneggiato.	3. Sostituire il sensore.
Il motore non funziona	E05	1. La connessione al motore è difettosa.	1. Verificare la connessione.
		2. Il motore è surriscaldato.	2. Spegnere la macchina e lasciare raffreddare il motore.
		3. Il motore è danneggiato.	3. Sostituire il motore.
Guasto al riscaldamento	E06	1. La connessione al riscaldamento è difettosa.	1. Verificare la connessione.
		2. L'elemento riscaldante è danneggiato.	2. Sostituire l'elemento riscaldante.
Guasto al sensore di temperatura	E07	1. La connessione al sensore di temperatura è difettosa.	1. Verificare la connessione.
		2. Il sensore è danneggiato.	2. Sostituire il sensore di temperatura.
Anomalia di tensione	E08	1. La tensione principale è troppo alta o troppo bassa.	1. Spegnere e riavviare dopo la stabilizzazione della tensione.
Guasto di comunicazione	E09	1. Le linee di comunicazione sono danneggiate.	1. Verificare le linee di comunicazione del sistema.
		2. La scheda di visualizzazione è danneggiata.	2. Sostituire la scheda di visualizzazione.

Guide de dépannage

Explication détaillée

Problema	Codice errore	Causa possibile	Soluzioni
Guasto alla scheda di frequenza variabile	E10	1. Il circuito della scheda di conversione di frequenza è danneggiato.	1. Verificare i terminali di cablaggio della scheda di conversione di frequenza.
		2. La scheda di conversione di frequenza è difettosa.	2. Sostituire il convertitore di frequenza.
Livello dell'acqua elevato	"H L" visualizzato	1. Il livello dell’acqua è troppo alto.	1. La situazione tornerà alla normalità una volta ripristinato il livello dell’acqua.
Temperatura elevata	"H t" visualizzato	1. La temperatura è troppo alta.	1. La situazione tornerà alla normalità una volta ripristinata la temperatura.

Paramètres

8KG

Contenuto, ordine e formato della scheda informativa del prodotto					
Parametri generali del prodotto:					
Parametro	Valore		Parametro	Valore	
Capacità nominale (kg)	8.0		Dimensioni in cm (a), (c)	Altezza	85
				Larghezza	60
				Profondità	45
Indice di efficienza energetica (EEIW)	41.6		Classe di efficienza energetica (b)	A	
Indice di efficienza di lavaggio (b)	1.031		Efficacia del risciacquo (g/kg) (b)	5.0	
Consumo energetico in kWh per ciclo, basato sul programma Eco 40-60 con una combinazione di carichi pieni e parziali. Il consumo effettivo dipende da come viene utilizzato l'elettrodomestico.	0.378		Consumo d'acqua per ciclo (in litri), basato sul programma Eco 40-60 con una combinazione di carichi pieni e parziali. Il consumo effettivo dipende da come viene utilizzato l'elettrodomestico e dalla durezza dell'acqua.	40	
Temperatura massima all'interno del tessuto trattato (b) (°C)	Capacità nominale	30	Umidità residua ponderata	53.9	
	Metà carico	25			
	Un quarto di carico	22			
Velocità di centrifuga (b) (rpm)	Capacità nominale	1200	Classe di efficienza della centrifuga (b)	B	
	Metà carico	1200			
	Un quarto di carico	1200			
Durata del programma (b) (h:min)	Capacità nominale	3:38	Tipo	Free-standing	
	Metà carico	2:48			
	Un quarto di carico	2:48			
Emissioni sonore aeree nella fase di centrifuga (b) (dB(A) re 1 pW)	72		Classe di emissione acustica aerea (b) (fase di centrifuga)	A	
Modalità "off" (W) (se applicabile)	0.50		Modalità standby (W) (se applicabile)	0.50	
Avvio ritardato (W) (se applicabile)	4.00		Standby in rete (W) (se applicabile)	N/A	
Durata minima della garanzia offerta dal fornitore (a), (c): 12 mesi					
Questo prodotto è stato progettato per rilasciare ioni d'argento durante il ciclo di lavaggio			No		
Informazioni aggiuntive (a), (c): Per ulteriori dati, si prega di scansionare il codice QR sull'etichetta energetica.					

Paramètres

8KG

PARAMETRO	UNITÀ	VALO
Capacità nominale per il programma Eco 40-60, a intervalli di 0,5 kg	kg	8.0
Consumo energetico del programma Eco 40-60 alla capacità nominale	kWh/ciclo	0.58
Consumo energetico del programma Eco 40-60 a mezza capacità nominale	kWh/ciclo	0.35
Consumo energetico del programma Eco 40-60 a un quarto della capacità nominale	kWh/ciclo	0.18
Consumo energetico ponderato del programma Eco 40-60	kWh/ciclo	0.378
Indice di efficienza energetica	–	41.6
Consumo d'acqua del programma Eco 40-60 alla capacità nominale	L/ciclo	45
Consumo d'acqua del programma Eco 40-60 a mezza capacità nominale	L/ciclo	40
Consumo d'acqua del programma Eco 40-60 a un quarto della capacità nominale	L/ciclo	34
Consumo d'acqua ponderato	L/ciclo	40
Indice di efficienza di lavaggio del programma Eco 40-60 alla capacità nominale	–	1.031
Indice di efficienza di lavaggio del programma Eco 40-60 a mezza capacità nominale	–	1.031
Indice di efficienza di lavaggio del programma Eco 40-60 a un quarto della capacità nominale	–	1.031
Efficacia di risciacquo del programma Eco 40-60 alla capacità nominale	g/kg	5.0
Efficacia di risciacquo del programma Eco 40-60 a mezza capacità nominale	g/kg	5.0
Efficacia di risciacquo del programma Eco 40-60 a un quarto della capacità nominale	g/kg	5.0
Durata del programma Eco 40-60 alla capacità nominale	h:min	3:38
Durata del programma Eco 40-60 a mezza capacità nominale	h:min	2:48
Durata del programma Eco 40-60 a un quarto della capacità nominale	h:min	2:48
Temperatura raggiunta per almeno 5 min all'interno del carico durante Eco 40-60 alla capacità nominale	°C	30
Temperatura raggiunta per almeno 5 min all'interno del carico durante Eco 40-60 a mezza capacità nominale	°C	25
Temperatura raggiunta per almeno 5 min all'interno del ca durante Eco 40-60 a un quarto della capacità	°C	22

Paramètres

8KG – Specifiche Tecniche

Parametro	Unità	Valore
Velocità di centrifuga (capacità nominale)	rpm	1200
Velocità di centrifuga (mezza capacità)	rpm	1200
Velocità di centrifuga (¼ capacità)	rpm	1200
Umidità residua (capacità nominale)	%	53.9
Umidità residua (mezza capacità)	%	53.9
Umidità residua (¼ capacità)	%	53.9
Umidità residua media	%	53.9
Emissioni sonore in centrifuga (fase Eco 40-60)	dB(A) re 1pW	72
Consumo energetico in modalità "off"	W	0.5
Consumo energetico in modalità "standby"	W	0.5
La modalità "standby" include la visualizzazione di informazioni?	—	N/D
Consumo in "standby" con rete attiva (se applicabile)	W	N/D
Consumo in modalità "partenza ritardata" (se applicabile)	W	4.0
Tensione	220–240V~, 50Hz	
Potenza nominale	**1600W**	
Pressione dell'acqua	**0.02–0.8MPa**	
Peso netto / lordo	**52kg / 55kg**	
Dimensioni esterne (LxPxA) mm	**647 x 495 x 890**	

Il programma Eco 40-60 è in grado di lavare biancheria in cotone normalmente sporca, dichiarata lavabile a 40°C o 60°C, nello stesso ciclo. Questo programma viene utilizzato per valutare la conformità alla normativa Ecodesign dell'UE.
✓ I programmi più efficienti in termini di consumo energetico sono generalmente quelli che funzionano a temperature più basse e con una durata maggiore.

Schema elettrico

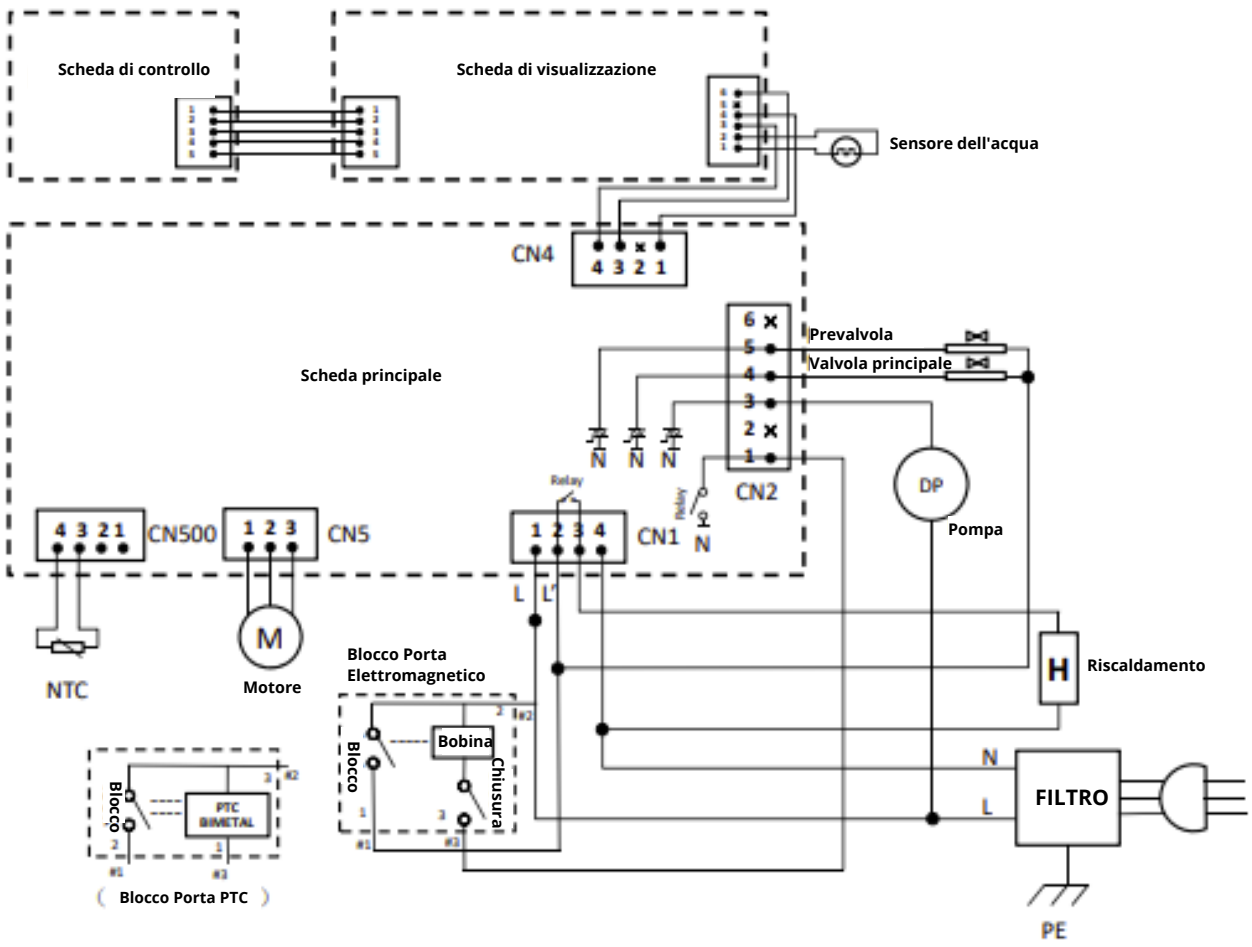

Smaltimento corretto di questo prodotto



Questo simbolo sul prodotto o sul suo imballaggio indica che il prodotto non deve essere smaltito come un normale rifiuto domestico. Deve essere consegnato a un punto di raccolta appropriato per il riciclaggio di apparecchiature elettriche ed elettroniche. Garantendo un corretto smaltimento di questo prodotto, contribuirai a prevenire potenziali conseguenze negative per l'ambiente e la salute umana, che potrebbero derivare da una gestione inadeguata dei rifiuti di questo prodotto. Per ulteriori informazioni sul riciclaggio di questo prodotto, contatta il tuo comune, il servizio di gestione dei rifiuti domestici o il negozio presso il quale hai acquistato il prodotto.

IImportante:

Se la macchina è esposta a temperature inferiori a 0°C, è necessario prendere alcune precauzioni:

1. Chiudere il rubinetto dell'acqua.
2. Svitare il tubo di carico.
3. Staccare il tubo di scarico dal supporto posteriore e posizionare l'estremità di questo tubo e quella del tubo di carico in una bacinella. Avviare il programma di centrifuga.
4. Scollegare l'apparecchio.
5. Riavvitare il tubo di carico e riposizionare il tubo di scarico.

Quando si desidera riavviare la macchina, assicurarsi che la temperatura ambiente sia superiore a 0°C.

SVAN TRADING S.L.
Importato da B73737553
Av. Altos Hornos S/N, Pto. Sagunto (46520), Valencia, Spagna.
Email: info@svanelectro.com
Telefono: 960600034 | PT 00351300305065

svan

Automatische Waschmaschine

BENUTZERHANDBUCH

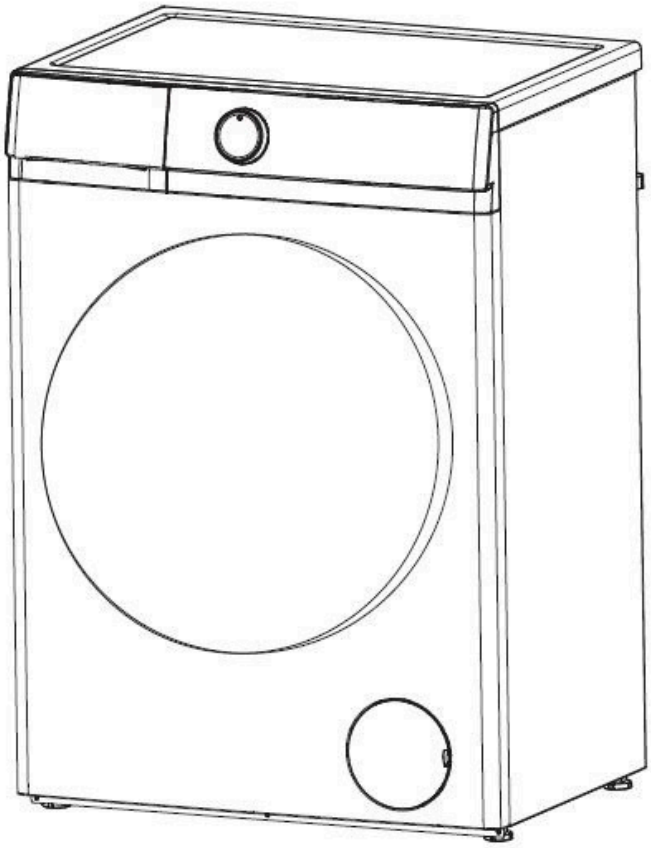

Modell: SL8204AIDV

Wir danken Ihnen, dass Sie sich für unsere Waschmaschine entschieden haben.
Bitte lesen Sie dieses Handbuch sorgfältig durch, bevor Sie das Gerät zum ersten Mal installieren und benutzen.

VORWORT

Diese Waschmaschine erfüllt die geltenden Sicherheitsanforderungen. Dennoch können bei unsachgemäßer Verwendung Personen- oder Sachschäden auftreten. Um Unfallrisiken oder Schäden an der Waschmaschine zu vermeiden, lesen Sie dieses Handbuch sorgfältig durch, bevor Sie sie zum ersten Mal benutzen. Es enthält wichtige Informationen zu Installation, Sicherheit, Gebrauch und Wartung.
Bewahren Sie dieses Handbuch für zukünftige Nachschlagezwecke an einem sicheren Ort auf.

Inhalt

Sicherheitshinweise 1
Teile und Merkmale 4
Installation 5
Bedienfeldfunktionen 8
Verwendung der Waschmaschine 12
Reinigung und Wartung 14
Fehlerbehebung 16
Parameter 18
Schaltplan 21

WARNUNG



Lesen und verstehen Sie diese Sicherheitsanweisungen vollständig, bevor Sie die Waschmaschine verwenden. Diese Vorsichtsmaßnahmen sind entscheidend, um Ihre Sicherheit zu gewährleisten. Wir übernehmen keine Verantwortung für Schäden, die durch die Missachtung der Sicherheitswarnungen und -hinweise oder durch unsachgemäße Nutzung oder Bedienung entstehen.

Kinder dürfen die Reinigung und Wartung nicht ohne Aufsicht durchführen. Kinder unter 3 Jahren müssen ferngehalten werden, es sei denn, sie werden ständig beaufsichtigt. Verwenden Sie immer die mit dem Gerät gelieferten neuen Schlauchsätze; benutzen Sie keine alten Schlauchsätze erneut.

Dieses Gerät ist nicht dafür vorgesehen, von Personen (einschließlich Kindern) mit eingeschränkten körperlichen, sensorischen oder geistigen Fähigkeiten oder mit mangelnder Erfahrung und Kenntnis verwendet zu werden, es sei denn, sie wurden von einer für ihre Sicherheit verantwortlichen Person beaufsichtigt oder entsprechend unterwiesen.

Kinder müssen beaufsichtigt werden, um sicherzustellen, dass sie nicht mit dem Gerät spielen.
Dieses Gerät kann von Kindern ab 8 Jahren und von Personen mit eingeschränkten körperlichen, sensorischen oder geistigen Fähigkeiten oder mangelnder Erfahrung und Kenntnis verwendet werden, sofern sie beaufsichtigt werden oder Anweisungen zur sicheren Nutzung des Geräts erhalten haben und die Risiken verstehen. Kinder dürfen nicht mit dem Gerät spielen. Kinder dürfen die Reinigung und Wartung nicht ohne Aufsicht durchführen.

Dieses Gerät ist für den Einsatz im Haushalt und in ähnlichen Anwendungen bestimmt.
Für Waschmaschinen mit Lüftungsöffnungen an der Unterseite gilt, dass sie nicht auf Teppichen verwendet werden dürfen.

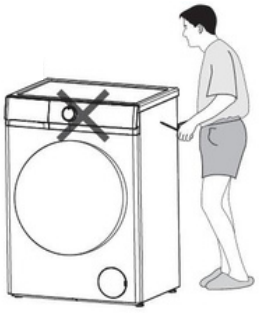

• Vor der Installation der Waschmaschine überprüfen Sie, ob sichtbare Schäden vorliegen. Installieren Sie keine beschädigte Waschmaschine.
• Stellen Sie vor dem Anschluss sicher, dass die Angaben auf dem Typenschild (Spannung und Stromstärke) mit der Stromversorgung übereinstimmen. Bei Zweifeln wenden Sie sich an einen qualifizierten Elektriker.
• Die elektrische Sicherheit dieser Waschmaschine ist nur gewährleistet, wenn eine dauerhafte Erdung vorhanden ist, die den örtlichen und nationalen Vorschriften entspricht. Es ist wichtig, dass diese grundlegende Sicherheitsanforderung erfüllt ist und regelmäßig überprüft wird. Bei Zweifeln muss das Hausinstallationssystem von einem qualifizierten Elektriker geprüft werden. Der Hersteller übernimmt keine Verantwortung für Folgen, die durch ein unsachgemäßes Erdungssystem entstehen.
• Schließen Sie die Waschmaschine niemals über ein Verlängerungskabel an. Verlängerungskabel bieten nicht die erforderliche Sicherheit für dieses Gerät.
• Unbefugte Reparaturen können unvorhersehbare Gefahren verursachen. Der Hersteller übernimmt hierfür keinerlei Verantwortung. Reparaturen dürfen nur von autorisiertem Kundendienst oder einem qualifizierten Techniker durchgeführt werden.
• Stellen Sie sicher, dass die Maschine vom Stromnetz getrennt ist, bevor Wartungs- oder Reparaturarbeiten durchgeführt werden.

• Ist das Netzkabel beschädigt, muss es vom Hersteller, seinem Kundendienst oder einer ähnlich qualifizierten Person ersetzt werden, um Gefahren zu vermeiden.

Wenn das Anschlusskabel beschädigt oder gebrochen ist, darf es nur von einem autorisierten Servicetechniker ersetzt werden, um den Benutzer vor Gefahren zu schützen.
Defekte Komponenten dürfen nur durch Original-Ersatzteile des Herstellers ersetzt werden. Nur wenn diese Teile eingebaut werden, können die Sicherheitsstandards der Maschine gewährleistet werden.
Reparaturen dürfen ausschließlich vom Hersteller, seinem Kundendienst oder ähnlich qualifizierten Personen durchgeführt werden, um Gefahren zu vermeiden. Der Hersteller übernimmt keine Verantwortung für Schäden, die durch Eingriffe nicht autorisierter Personen verursacht werden.
Versuchen Sie niemals, ein defektes Gerät selbst zu reparieren oder ein Gerät zu benutzen, das als defekt vermutet wird. Dies könnte Ihr Leben und das zukünftiger Benutzer gefährden. Reparaturen dürfen ausschließlich von autorisierten Fachleuten durchgeführt werden.

Die Prüfstift-Lampe leuchtet

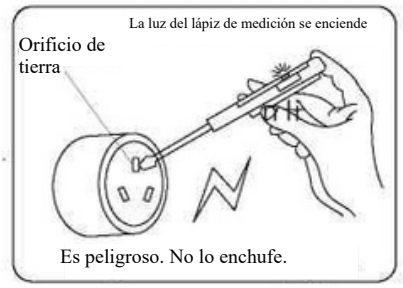

► Verwenden Sie einen speziellen qualifizierten Dreifachstecker.
► Stellen Sie sicher, dass die Erdungsöffnung des Dreipolsteckers nicht unter Spannung steht.
► Stellen Sie sicher, dass die Erdungsöffnung des Dreipolsteckers ordnungsgemäß geerdet ist.
► Wenn diese Bedingungen nicht erfüllt sind, lassen Sie die Situation unbedingt von einem professionellen Elektriker beheben, bevor Sie die Waschmaschine benutzen.

Hinweis	**DIESE WASCHMASCHINE MUSS GEERDET SEIN.**

Technische Parameter

Parameter / Modell	SL8204AIDV
Leistung	220-240 V~/50 Hz
Waschkapazität	8kg
Nennleistung	1600 W
Wasserdruck	0,02-0,8 MPa
Nettogewicht/Bruttogewicht	52 kg/55 kg

Die Garantiedauer für Ersatzteile beträgt 2 Jahre. Wenn Sie einen Austausch benötigen, wenden Sie sich bitte an unseren Kundendienst.
Für fachgerechte Reparaturen wenden Sie sich bitte an unseren Kundendienst.

Web	
Adresse	
Telefon	960600034
E-Mail	info@svanelectro.com

⚠ WARNUNG

⚠ Richtige Verwendung

· Um das Risiko von Personenschäden oder Schäden an der Waschmaschine zu vermeiden, installieren Sie sie nicht an einem feuchten Ort oder im Freien, wo sie Regen ausgesetzt ist.

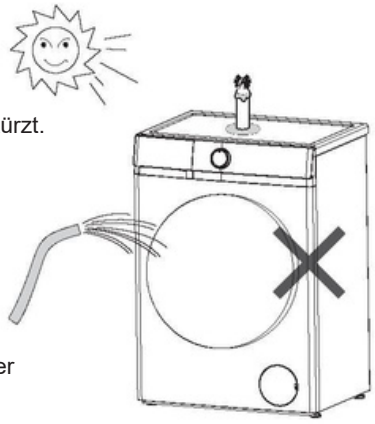

· Installieren Sie die Waschmaschine nicht an einem Ort, der direkter Sonneneinstrahlung ausgesetzt ist, da Kunststoffteile oder Komponenten beschädigt werden können, was die Lebensdauer des Geräts verkürzt.

· Installieren Sie die Waschmaschine nicht an Orten, an denen Temperaturen unter dem Gefrierpunkt auftreten können. Gefrorene Schläuche können platzen oder reißen. Die Zuverlässigkeit der elektronischen Steuereinheit kann durch niedrige Temperaturen beeinträchtigt werden.

· Spritzen Sie kein Wasser auf die Waschmaschine, wenn Sie sie reinigen.

· Halten Sie die Waschmaschine von Feuer oder Wärmequellen fern.

· Stellen Sie vor der ersten Nutzung sicher, dass die Transportsicherungen auf der Rückseite der Maschine entfernt wurden. Wenn die Transportsicherungen während des Schleuderns noch angebracht sind, können sie sowohl an der Maschine als auch an Möbeln oder benachbarten Geräten Schäden verursachen.

· Schließen Sie den Wasserhahn, wenn Sie die Maschine längere Zeit nicht benutzen (z. B. im Urlaub), insbesondere wenn kein Bodeneinlass oder Abfluss in der Nähe vorhanden ist.

· Stellen Sie sicher, dass keine Fremdkörper (z. B. Nägel, Nadeln, Münzen, Büroklammern) zusammen mit der Kleidung in die Maschine gelangen, da sie Komponenten der Maschine (z. B. die Trommel) beschädigen und wiederum Schäden an der Kleidung verursachen können.

· Waschen Sie keine wasserdichten Artikel (z. B. wasserundurchlässige Kleidung) in der Maschine.

· Nehmen Sie die Wäsche erst heraus, nachdem die Trommel vollständig zum Stillstand gekommen ist. Das Hineingreifen in eine sich drehende Trommel ist gefährlich und kann Verletzungen verursachen.

Steigen Sie nicht auf die Waschmaschine und legen Sie keine schweren Gegenstände darauf, um Stürze und Schäden am Gerät sowie Verformungen der Kunststoffteile der oberen Abdeckung zu vermeiden.

Die elektromagnetische Türverriegelung bleibt zwei Minuten lang gesperrt, nachdem das Display das Ende eines Zyklus anzeigt. Öffnen Sie die Tür in dieser Zeit nicht aus Sicherheitsgründen.

⚠ Sicherheit im Umgang mit Kindern



- Beaufsichtigen Sie Kinder jederzeit in der Nähe der Waschmaschine. Um Verletzungen zu vermeiden, erlauben Sie Kindern nicht, auf oder in der Nähe des Geräts zu spielen. Halten Sie Kinder beim Betrieb der Maschine fern.
- Lassen Sie Kinder die Waschmaschine nicht verwenden, es sei denn, ihnen wurde die Bedienung eindeutig erklärt und sie können das Gerät sicher benutzen. Andernfalls besteht das Risiko unsachgemäßer Bedienung.
- Wenn Sie ein Waschprogramm mit hoher Temperatur wählen, denken Sie daran, dass die Tür und die Glasscheibe sehr heiß werden können. Lassen Sie Kinder nicht in deren Nähe kommen.

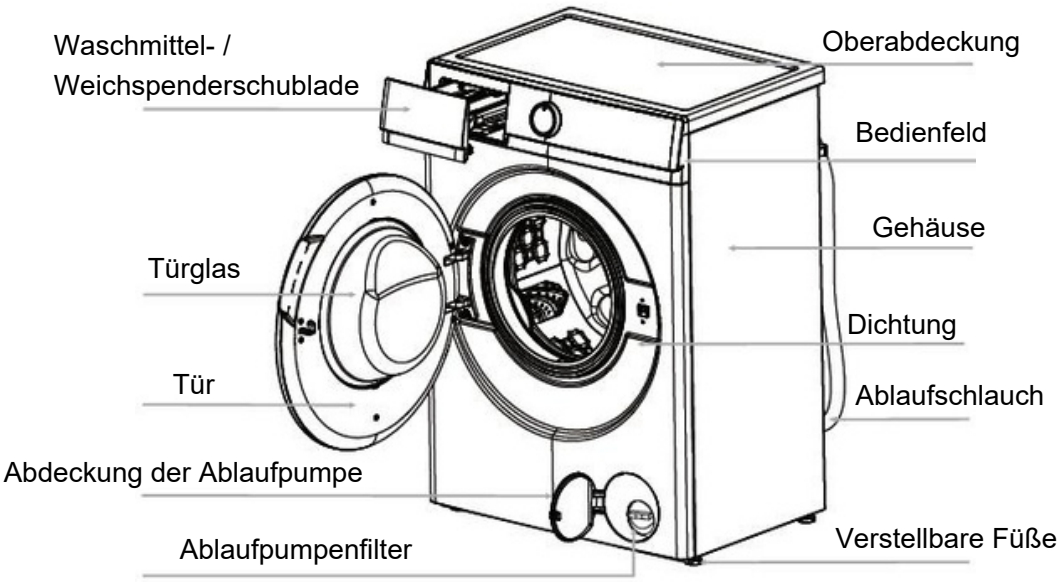

Hinweis:	**Wenn Sie das Gerät für einen längeren Zeitraum nicht benutzen möchten, schrauben Sie den Filter der Ablaufpumpe heraus, um das Wasser abzulassen.**

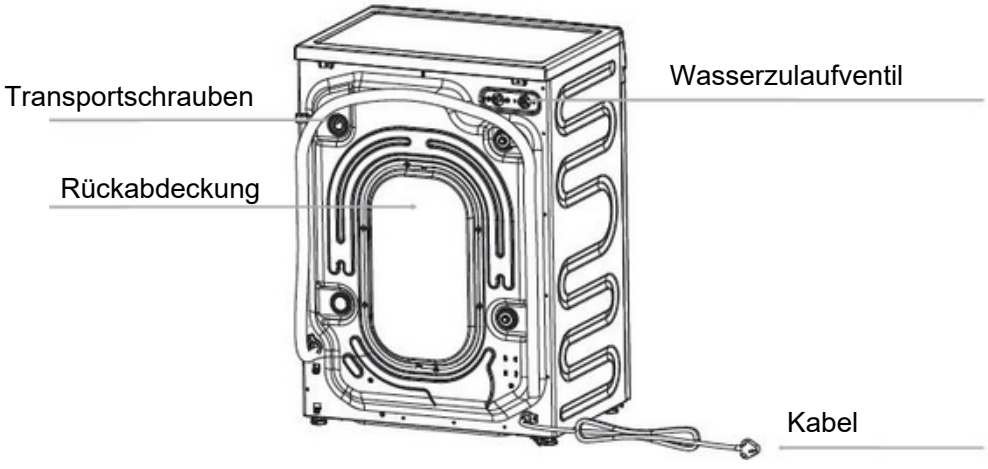

Hinweis:	Die in diesem Handbuch verwendete Geräteabbildung dient ausschließlich als Referenz. Sie kann je nach dem von Ihnen erworbenen Modell abweichen. Um mögliche Gefahren zu vermeiden, muss ein beschädigtes Netzkabel vom Hersteller, seinem Kundendienst oder einer ähnlich qualifizierten Person ersetzt werden.

Auspacken

- Entfernen Sie die gesamte Verpackung (einschließlich des Schaumstoffs), um Vibrationen und Geräusche zu vermeiden. Entsorgen Sie die Verpackung sicher und bewahren Sie sie außerhalb der Reichweite von Kindern auf. Erstickungsgefahr!
- Es ist normal, dass sich Wassertropfen auf der Kunststoffverpackung und auf dem Türglas befinden. Diese stammen von dem Wasser, das nach den Werksprüfungen in der Trommel zurückgeblieben ist.

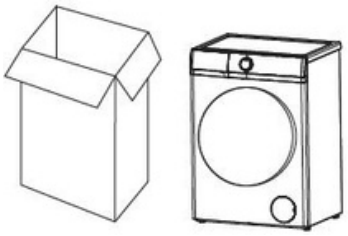

Zubehör

Stellen Sie sicher, dass Sie alle nachfolgend aufgeführten Teile erhalten haben.

Zubehör	Name	Menge	Zubehör	Name	Menge
	Wasserzulaufschlauch	1		U-förmiges Teil	1
	Abdeckkappen für Transportschrauben	4		Handbuch	1

Entfernen der Transportschrauben

- Mit geeignetem Werkzeug alle Transportschrauben auf der Rückseite des Geräts entfernen.
- Die Öffnungen mit den mitgelieferten Abdeckkappen für Transportschrauben verschließen.

Hinweis: **Wenn die Transportschrauben nicht entfernt werden, können starke Vibrationen, Geräusche oder sogar Fehlfunktionen auftreten.**

- Bewahren Sie die Transportschrauben für einen möglichen zukünftigen Transport auf. Wenn Sie das Gerät transportieren müssen, setzen Sie die Transportschrauben wieder ein.

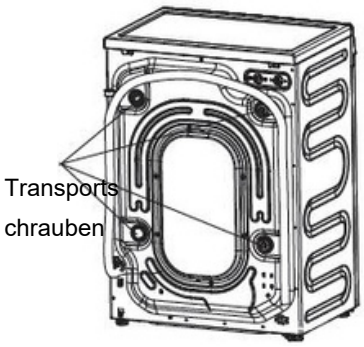

Anforderungen an den Installationsort

- Die am besten geeignete Fläche für die Installation ist ein Betonboden, da dieser bei Schleudergängen viel weniger zu Vibrationen neigt als Holz- oder Teppichböden.
- Stellen Sie das Gerät fest und eben auf. Der Abstand zwischen Gerät und Wand muss mehr als 10 cm betragen.
- Um Vibrationen während des Schleuderns zu vermeiden, stellen Sie das Gerät nicht auf weiche Bodenbeläge.

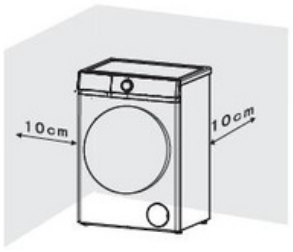

Nivellierungseinstellung

Um einen sicheren und ordnungsgemäßen Betrieb zu gewährleisten, muss das Gerät auf allen vier Füßen perfekt nivelliert stehen.

Eine falsche Aufstellung kann Vibrationen, Geräusche und ein häufiges Verrutschen des Geräts verursachen.

Wenn das Gerät nicht richtig nivelliert ist, gehen Sie wie folgt vor:

- Drehen Sie mit einem Schraubenschlüssel die Kontermutter im Uhrzeigersinn. Drehen Sie anschließend die Kontermutter zusammen mit den verstellbaren Füßen, um sie zu lösen.
- Ziehen Sie die verstellbaren Füße mit einem Schraubenschlüssel fest.
- Drehen Sie die Kontermutter erneut mit dem Schraubenschlüssel, bis sie fest gegen den Rahmen anliegt.
- Lösen Sie die Kontermuttern mit 17-mm- und 5-mm-Schlüsseln.

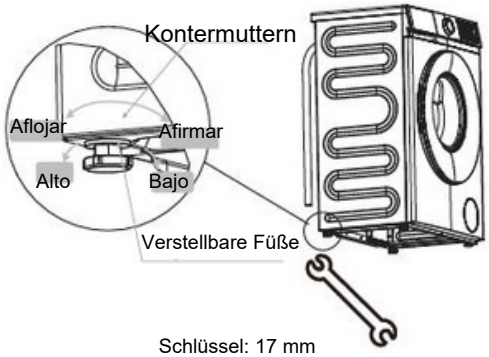

Schlüssel: 17 mm

H: 5 mm

Hinweis:	**Wenn die verstellbaren Füße nicht fest auf dem Boden stehen, können Vibrationen und Geräusche auftreten.**

Anschluss des Ablaufschlauchs

1. Direkt an ein Waschbecken

Wenn der Abfluss des Waschbeckens zuvor nicht benutzt wurde, entfernen Sie eventuell vorhandene Verschlussstopfen am Ende.

Schieben Sie den Ablaufschlauch über den Abfluss und befestigen Sie ihn bei Bedarf mit einer Schelle, wobei Sie sicherstellen müssen, dass der Ablaufschlauch die Krümmung eines Siphons bildet, um zu verhindern, dass Rückstände aus dem Waschbecken in die Waschmaschine gelangen.

Falls erforderlich, kann der Ablaufschlauch auf eine Länge von bis zu 4 m verlängert werden.

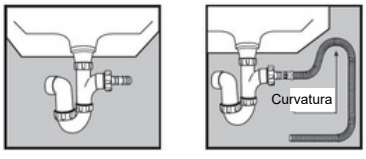

2. Fester Anschluss an ein vertikales Rohr
Verwenden Sie zunächst das mitgelieferte U-förmige Zubehörteil, um ein Hakenende am Ablaufschlauch zu formen.
Setzen Sie den Ablaufschlauch in Ihr vertikales Rohr ein, das einen Innendurchmesser von etwa 30 mm haben muss. So wird ein „Siphoneffekt“ zwischen dem Ablaufschlauch und dem vertikalen Rohr gewährleistet.
Wenn Sie in ein vertikales Rohr ableiten, achten Sie darauf, dass dessen oberes Ende nicht höher als 90 cm und nicht niedriger als 60 cm über dem Boden liegt.

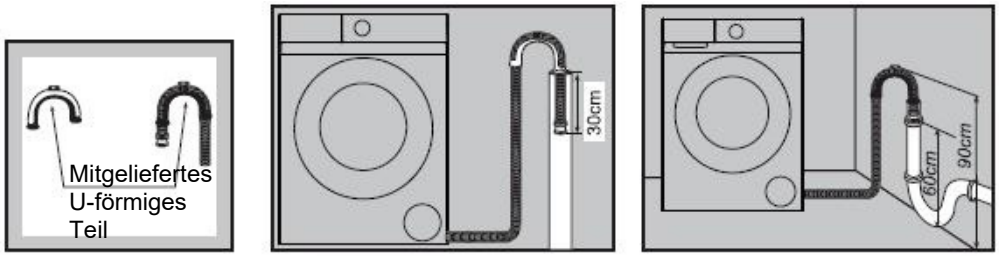

Wasserzulaufanschluss
Wählen Sie den geeigneten Wasserhahn und stellen Sie sicher, dass die Austrittsfläche eben ist.
Schließen Sie den mitgelieferten Zulaufschlauch zusammen mit dem Gerät an einen Wasserhahn mit einem 3/4"-Gewinde an.
Verwenden Sie keine Schläuche, die bereits zuvor benutzt wurden.
Die Installation muss den Anforderungen der örtlichen Behörde hinsichtlich der Wassernutzung sowie den geltenden Bauvorschriften entsprechen.



Wenn das Gerät ein Einlassventil auf der Rückseite hat, schließen Sie es an die Kaltwasserversorgung an.

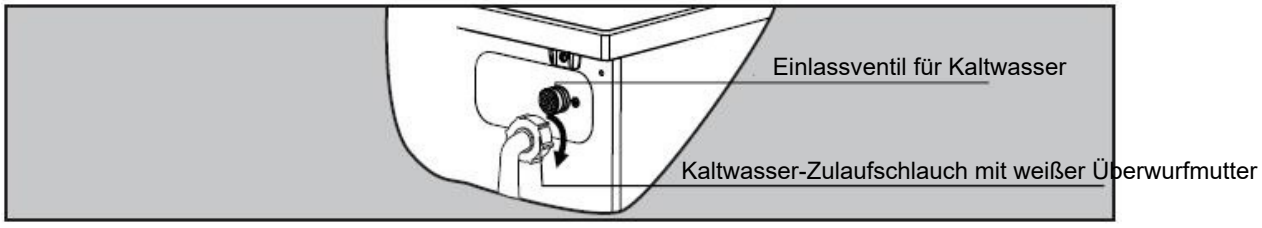

LAVADO + SECADO / LAVAGEM + SECAGEM WASHING + DRYING

Lavado Programas / Wash Programmes / Programas de Lavagem

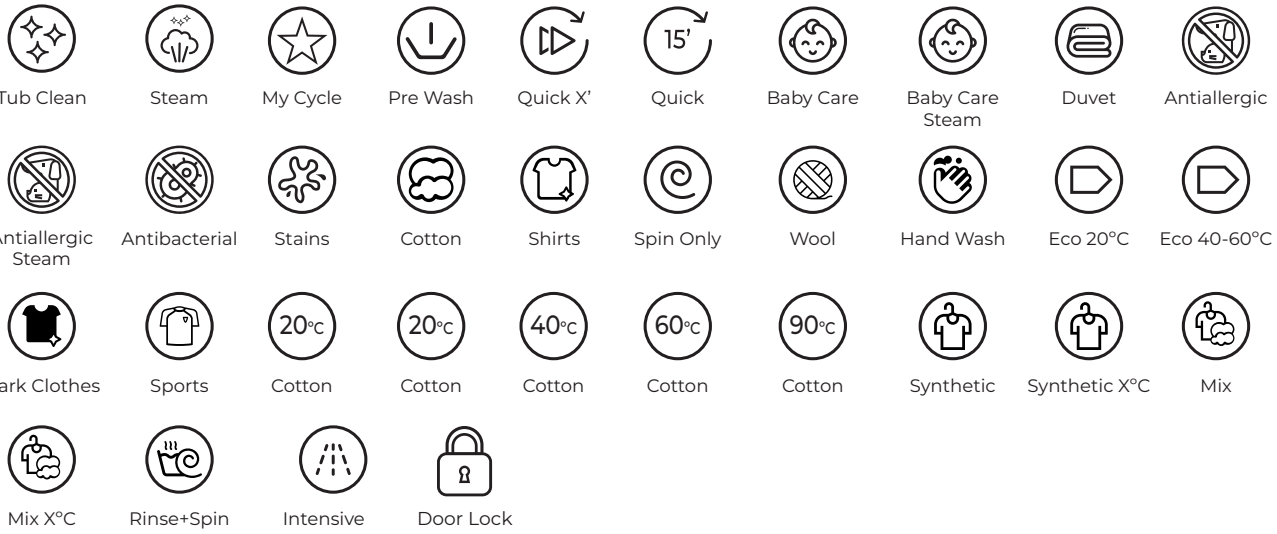

Secado Programas / Drying Programmes / Programas de Secagem

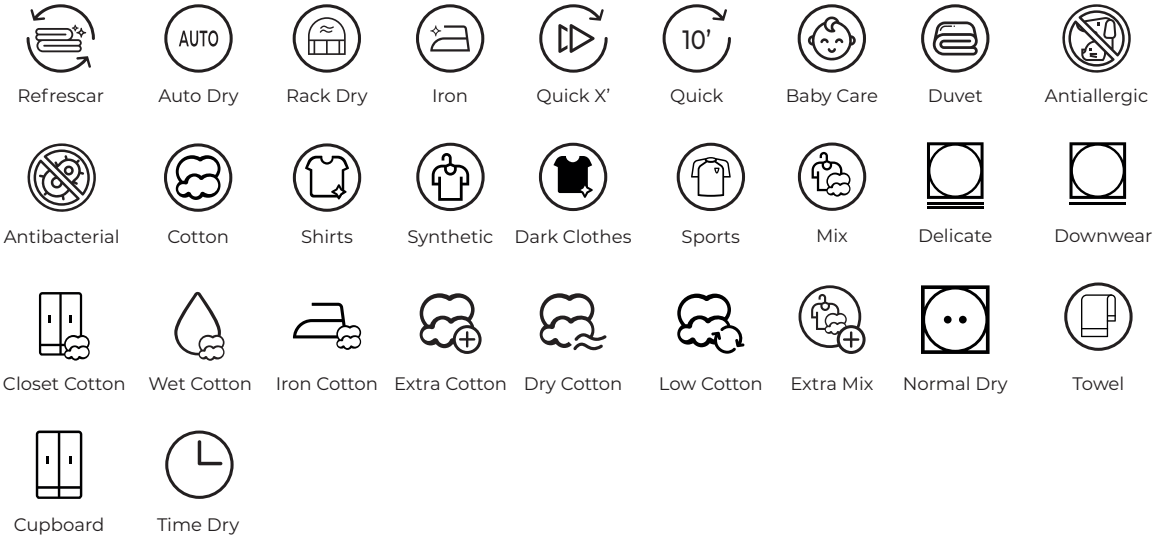

LAVAVAJILLAS / DISHWASHER / LAVA-LOUÇA



A5 Bedienfeld

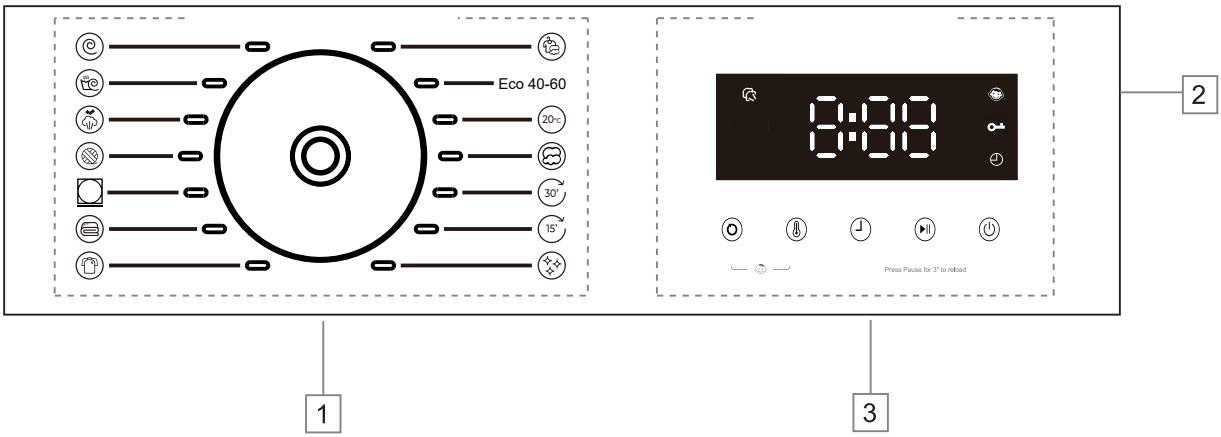

1 Sendungen: Seite 10 2 Anzeige: Seite 10 3 Knöpfe: Seite 11

Anzeige

Das Display zeigt die aktuellen Einstellungen, Optionen oder relevanten Informationen an.

8:88	Das digitale Display kann anzeigen: • Dauer des Programms • Geschwindigkeit • Temp. • Spülzeiten • Verzögerungszeit • Fehlercodes
	Verzögerungszeit: Das Lämpchen unter diesem Symbol leuchtet auf, sobald das Display die Verzögerungszeit anzeigt.
	Türverriegelung: Das Licht unter diesem Symbol leuchtet, wenn die Türverriegelung funktioniert.
	Kindersicherung: Das Licht unter diesem Symbol leuchtet, wenn die Kindersicherungsfunktion ausgewählt ist.
	Dampfreinigung: Das Licht unter diesem Symbol leuchtet, wenn die Dampfreinigungsfunktion ausgewählt ist

Buttons

Nachfolgend finden Sie eine Beschreibung der Tasten und ihrer Einstellmöglichkeiten.

1. Geschwindigkeit

Drücken Sie diese Taste wiederholt, um die Schleudergeschwindigkeit zu ändern.

2. Temp.

Drücken Drücken Sie diese Taste wiederholt, um die Waschtemperatur zu ändern.

3. Verzögerung

Drücken Drücken Sie diese Taste wiederholt, um die Verzögerungszeit zu ändern.

4. Start/Pause (⏯)

Drücken Sie diese Taste, um einen Waschzyklus zu starten oder zu unterbrechen. Um die Wäsche während eines Waschgangs nachzufüllen, halten Sie diese Taste 3 Sekunden lang gedrückt; die Maschine entleert sich, wenn der Wasserstand zu hoch ist. (Das PTC-Türschloss hat keine Taste zum Hinzufügen der Kleidungsfunktion) Die Nachladefunktion ist nicht verfügbar, wenn die Wassertemperatur zu hoch ist.

5. Kindersicherung ("Geschwindigkeit"+"Temp.")

Drücken Sie beim Starten des Geräts die Tasten "Speed" und "Temp" gleichzeitig für 3 Sekunden, die Kindersicherungsanzeige leuchtet auf und die Funktion wird aktiviert. Drücken Sie dieselbe Taste weitere 3 Sekunden lang, um diese Funktion zu deaktivieren. Wenn die Kindersicherung aktiviert ist, ist nur das Abschaltgetriebe wirksam, und die anderen Tasten sind ungültig.

⚠ Notiz	Wählen Sie zu Ihrer Sicherheit nicht die "⏻"-Taste und nehmen Sie keine Kleidung heraus, während die Maschine läuft. Denn die Wassertemperatur kann hoch sein und Sie verbrühen. Die Türverriegelung öffnet sich automatisch am Ende eines Waschgangs, während die Temperatur der Trommel abgekühlt wird.

Programme

Optionen und Funktionen für Programme

8KG-1200 U/min

Programm	Maximale Beladung	Max. Temp. (°C)	Max. Schleuderdrehzahl (U/min)	Waschtyp und Empfehlungen
Mix.	6	60	1200	Leicht bis normal verschmutzte robuste Wäsche aus Baumwolle, Leinen, synthetischen Fasern und deren Mischungen. Waschen Sie nur ähnliche Farben zusammen in einer Ladung.
Eco 40-60	8	- -	1200	Normal verschmutzte Baumwollwäsche. Das vorteilhafteste Programm in Bezug auf den kombinierten Wasser- und Energieverbrauch. Basis für die auf dem Energielabel angegebenen Werte.
20°C	8	20	1200	Baumwolle, Leinen oder Baumwollmischgewebe
Baumwolle	8	90	1200	Baumwolle, Leinen oder Baumwollmischgewebe
Schnell 30'	3	--	1000	Kleine Ladungen von Artikeln, die frische Wäsche benötigen und im Baumwollprogramm gewaschen werden können.
Schnell 15'	1.5	--	1000	Kleine Ladungen von Artikeln, die frische Wäsche benötigen und im Baumwollprogramm gewaschen werden können.
Drum Clean	0	90	600	Dieses Programm wird verwendet, um die Trommel zu reinigen. Legen Sie während dieses Programms keine Kleidung in die Trommel.
Sport	5	60	1200	outdoor-Sportbekleidung.
Bettdecke	4	60	1000	Wird zum Reinigen von Bettdeckenstoffen verwendet.
Daunen	2	40	600	Wird zum Reinigen von Daunenstoffen verwendet.
Wolle	2	30	600	Für die Reinigung von Wollstoffen.
Dampf-Waschen	4	90	800	Baumwolle, Unterwäsche, Bettwäsche, Kissen, Kinderbekleidung.
Spülen + Schleudern	- -	- -	1200	Dieses Programm kann zum Spülen von Kleidungsstücken verwendet werden. Kein Waschmittel hinzufügen.
Schleudern	- -	- -	1200	Getrenntes Schleudern für Baumwoll- und Leinenartikel.

Lärm und verbleibender Feuchtigkeitsgehalt werden durch die Schleuderdrehzahl beeinflusst: je höher die Schleuderdrehzahl in der Schleuderphase, desto höher der Lärm und desto niedriger der verbleibende Feuchtigkeitsgehalt. Die tatsächliche Wassertemperatur kann von der angegebenen Zirkulationstemperatur abweichen.

Bevor Sie Kleidung zum ersten Mal waschen, führen Sie einen vollständigen Waschgang ohne Wäsche durch.

So geht's:

1. Schließen Sie das Gerät an die Stromversorgung an und öffnen Sie den Wasserhahn.
2. Drücken Sie die Taste „ ⏻ “, um das Gerät einzuschalten, und wählen Sie das Programm „Baumwolle 20 °C“.
3. Drücken Sie die Taste „Start/Pause“.

Restwasser, das nach den Herstellertests in der Trommel verbleibt, kann entfernt werden.

Vorbereitung der Wäsche

1. Schließen Sie den Zulaufschlauch korrekt an und öffnen Sie den Wasserhahn.
2. Stellen Sie sicher, dass die Steckdose eine zuverlässige Erdung hat, und stecken Sie den Stecker ein.
3. Bringen Sie den Ablaufschlauch richtig an.

Vorbereitung der Kleidung

1. Sortieren Sie die Kleidung nach Farbe und Pflegeetikett. Die meisten Kleidungsstücke haben ein Pflegeetikett im Kragen oder in der Seitennaht.
2. Stellen Sie sicher, dass die Taschen leer sind. Jegliche externen Gegenstände (z. B. Nägel, Münzen, Büroklammern usw.) können Kleidungsstücke aus Diagramm 1 sowie Geräteteile beschädigen.
3. Schließen Sie alle Reißverschlüsse, befestigen Sie Haken und schließen Sie Knöpfe usw., bevor Sie waschen.
4. Farbige Stoffe enthalten häufig überschüssige Farbstoffe; daher müssen sie mehrmals separat gewaschen werden, bevor sie zu einer gemischten Ladung hinzugefügt werden. Waschen Sie stets weiße und farbige Kleidung getrennt.
5. Behandeln Sie stark verschmutzte Bereiche oder Flecken mit Flüssigwaschmittel, Fleckenentferner usw. vor.
6. Drehen Sie Kleidungsstücke, die leicht fusseln oder aus Wollmaterial bestehen, vor dem Einlegen in das Gerät auf links.



Diagramm 1



Diagramm 2



Diagramm 3

Legen Sie die Kleidung in die Waschmaschine

Falten Sie die Kleidung auseinander und legen Sie sie locker in die Trommel. Mischen Sie größere und kleinere Kleidungsstücke, um bessere Waschergebnisse zu erzielen, und verteilen Sie die Ladung gleichmäßig für das Schleudern. Bei einer vollen Waschladung sind Energie- und Wasserverbrauch am effizientesten. Überladen Sie die Maschine jedoch nicht, da dies Falten verursacht und die Reinigungsleistung verringert.

⚠ **Hinweis:**	**Stellen Sie sicher, dass kein Kleidungsstück zwischen Tür und Verschluss eingeklemmt ist.**	

Verwendung des Waschmittelbehälters

1. Öffnen Sie den Behälter und geben Sie die richtige Menge Waschmittel in das Hauptfach ein, das mit "II" oder "I" gekennzeichnet ist.
2. Geben Sie den Weichspüler in das Fach, das mit "" oder "" gekennzeichnet ist. Überschreiten Sie nicht die maximale Füllmarke.
3. Schließen Sie den Behälter.

Die richtige Menge im Dosierbehälter hängt von Folgendem ab:

● Dem Waschvolumen ● Dem Verschmutzungsgrad der Wäsche – Geringer Verschmutzungsgrad: Keine sichtbare Verschmutzung oder Flecken. Möglicherweise geringer Körpergeruch. – Normaler Verschmutzungsgrad: Sichtbare Verschmutzung und/oder leichte Flecken. – Starker Verschmutzungsgrad: Sichtbare Verschmutzung und Flecken und/oder eingetrockneter Schmutz. ● Der Wasserhärte	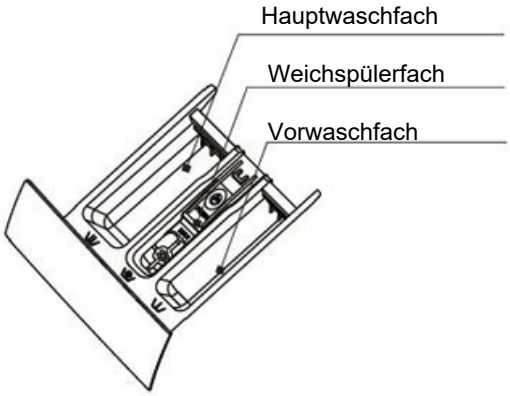

Hinweis	**Es wird empfohlen, für alle Waschprogramme bei bestimmten Temperaturen Schaumarm-Waschmittel zu verwenden.**

Waschschritte

1. Öffnen Sie den Wasserhahn und verbinden Sie das Gerät mit der Stromversorgung.
2. Öffnen Sie die Tür und legen Sie die Wäsche Stück für Stück in die Trommel.
3. Schließen Sie die Tür, geben Sie die richtige Menge Waschmittel und Weichspüler in den Behälter und schließen Sie ihn anschließend.
4. Wählen Sie das benötigte Programm.
5. Drücken Sie die Taste „Start/Pause“, um die Waschmaschine zu starten.
6. Nach Abschluss des Waschgangs ertönt ein Signalton.

Hinweis:	**Nach Abschluss des Waschgangs wechselt das Gerät in den Standby-Modus. Das Gerät schaltet sich aus, wenn 10 Minuten lang keine Bedienung über das Bedienfeld erfolgt.**

Hinweis:	**Das Gerät verfügt über eine Unwuchtkontrolle, die während des Schleuderns für Stabilität sorgt. Zum Schutz des Geräts wird der Schleudervorgang gestoppt, wenn die Wäsche nicht gleichmäßig in der Trommel verteilt ist. Die Wäsche wird durch Drehen der Trommel in entgegengesetzter Richtung neu verteilt. Dies kann mehrmals geschehen, bis die Unwucht vollständig beseitigt ist und das Schleudern normal fortgesetzt werden kann. Wenn die Wäsche nach 20 Minuten nicht neu verteilt wurde, führt das Gerät keinen Schleudervorgang aus. In diesem Fall verteilen Sie die Ladung manuell neu und wählen Sie das Schleuderprogramm erneut aus.**

Türverriegelung

- Wenn das Gerät startet, wird die Tür verriegelt.
- Wenn die Temperatur im Inneren der Trommel 60 °C übersteigt, wird die Tür verriegelt.
- Wenn der Wasserstand einen bestimmten Wert überschreitet, wird die Tür verriegelt.
- Wenn der Waschgang beendet ist, wird die Tür entriegelt.

Wichtig:

Versuchen Sie nicht, die Tür zu öffnen, wenn der Waschgang noch nicht beendet ist oder wenn während des Waschgangs der Strom ausgefallen ist, da die Temperatur hoch sein kann und Verbrennungsgefahr besteht.

Reinigung und Wartung Betriebsverfahren

⚠ **Bevor Sie das Gerät reinigen, trennen Sie es vom Stromnetz und ziehen Sie den Netzstecker heraus.**

⚠ **Spritzen Sie die Waschmaschine nicht mit einem Wasserschlauch ab.**

Reinigung des Äußeren

Wischen Sie das Äußere mit einem gut ausgewrungenen Tuch und milder Seife oder einem nicht scheuernden Reinigungsmittel und Wasser ab. Trocknen Sie anschließend mit einem weichen Tuch.

⚠ **Verwenden Sie keine Verdünner, Scheuermittel, Glasreiniger oder Allzweckreiniger. Diese können durch ihre Chemikalien die Kunststoffoberflächen und andere Komponenten beschädigen.**

Reinigung der Trommel

Reinigen Sie die Trommel alle 3 Monate mit dem Programm „Trommelreinigung“.

Reinigung des Waschmittelbehälters

Entfernen Sie regelmäßig Waschmittelrückstände. Befolgen Sie diese Schritte, um den Behälter zu reinigen:

- Ziehen Sie den Behälter langsam heraus, bis Sie einen Widerstand spüren. Drücken Sie die Verriegelung nach unten, während Sie den Behälter vollständig herausziehen.
- Entfernen Sie die Einsätze des Fachs und reinigen Sie diese.
- Verwenden Sie eine Bürste und lauwarmes Wasser, um den Dispenser gründlich zu reinigen.

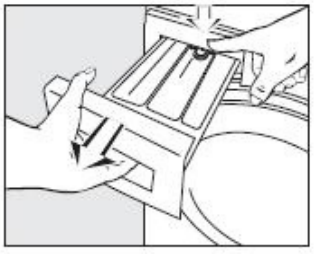

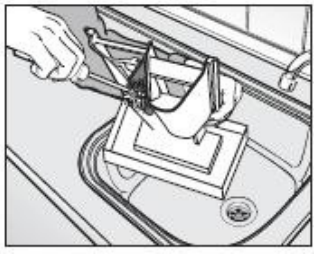

Reinigung und Wartung Nach dem Gebrauch

Reinigung des Gehäuses des Waschmittelbehälters

Mit einer Flaschenbürste entfernen Sie die im Gehäuse des Waschmittelbehälters abgelagerten Waschmittelreste.

Reinigung des Wasserzulauffilters

Mit einer Spitzzange entfernen Sie den Kunststofffilter. Reinigen Sie ihn, setzen Sie ihn wieder ein und befestigen Sie ihn.

Überprüfen Sie diese Filter etwa alle 6 Monate oder häufiger, wenn es häufig zu Unterbrechungen in der Wasserversorgung kommt.

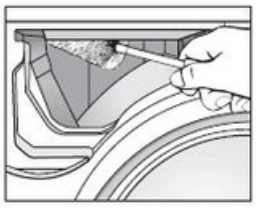

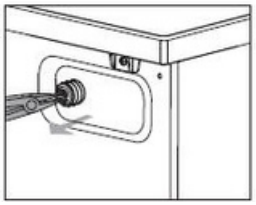

Hinweis:	**Setzen Sie den Filter nach der Reinigung wieder an seinen Platz.**

Reinigung des Ablasspumpenfilters

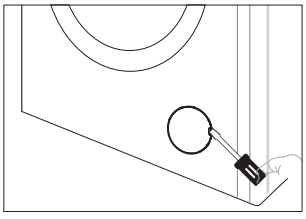

1. Trennen Sie das Gerät vom Stromnetz, nehmen Sie den Griff an der unteren Abdeckung mithilfe eines Schlitzschraubendrehers und öffnen Sie die untere Klappe.

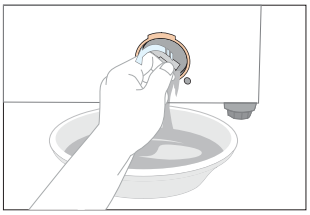

2. Stellen Sie einen Behälter unter die Pumpe. Schrauben Sie den Filter ab und entfernen Sie ihn.

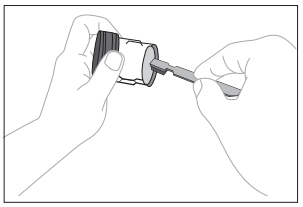

3. Reinigen Sie den Filter sorgfältig.

Wichtig:

Es müssen bestimmte Vorsichtsmaßnahmen getroffen werden, wenn das Gerät Temperaturen unter dem Gefrierpunkt ausgesetzt ist.

Hinweis:	**Der Filter muss alle 2 Monate gereinigt werden oder sobald der Fehler "E03 auf dem Display erscheint.**

Fehlerbehebungsleitfaden Erweiterte Erläuterungen

Problem	Fehlercode	Mögliche Ursache	Lösungen
Das Wasser im Gerät benötigt zu lange zum Füllen.	E01	1. Der Wasserhahn ist nicht geöffnet. 2. Der Ablaufschlauch liegt auf dem Boden. 3. Das Wassereinlassventil ist beschädigt.	1. Öffnen Sie den Wasserhahn. 2. Hängen Sie den Schlauch ein. 3. Ersetzen Sie das Wassereinlassventil.
Die Türverriegelungsalarm wird aktiviert.	E02	1. Die Tür ist nicht richtig geschlossen. 2. Ein Kleidungsstück ist zwischen Tür und Schloss eingeklemmt. 3. Die Türverriegelung ist beschädigt.	1. Schließen Sie die Tür korrekt. 2. Legen Sie das Kleidungsstück in die Trommel. 3. Ersetzen Sie das Türschloss.
Das Gerät benötigt zu lange zum Ablaufen.	E03	1. Der Ablaufschlauch ist abgeknickt oder verdreht. 2. Der Filter der Ablasspumpe ist verstopft. 3. Die Abflussleitungen sind verstopft.	1. Überprüfen Sie den Ablaufschlauch. 2. Reinigen Sie den Filter. 3. Überprüfen Sie das Abflusssystem und reinigen Sie es.
Das Wasser im Gerät läuft über. / Der Wasserstandssensor funktioniert nicht richtig.	E04	1. Das Wassereinlassventil ist beschädigt. 2. Schlechter Kontakt zwischen Sensor und Kabeln. 3. Der Wasserstandssensor ist beschädigt.	1. Ersetzen Sie das Wassereinlassventil. 2. Überprüfen und befestigen Sie die Anschlüsse. 3. Ersetzen Sie den Wasserstandssensor.
Der Motor funktioniert nicht.	E05	1. Schlechter Kontakt zwischen Motor und Kabeln. 2. Der Motorschutz vor Überhitzung wurde aktiviert. 3. Der Motor ist beschädigt.	1. Überprüfen und befestigen Sie die Anschlüsse. 2. Prüfen Sie, ob das Gerät überlastet ist. Schalten Sie das Gerät aus und starten Sie es erneut, sobald der Motor abgekühlt ist. 3. Ersetzen Sie den Motor.
Heizungsfehler.	E06	1. Schlechter Kontakt zwischen Heizung und Kabeln. 2. Die Heizung ist beschädigt.	1. Überprüfen und befestigen Sie die Anschlüsse. 2. Ersetzen Sie das Heizelement.
Temperatursensorfehler.	E07	1. Schlechter Kontakt zwischen Temperatursensor und Kabeln. 2. Der Temperatursensor ist beschädigt.	1. Überprüfen und befestigen Sie die Anschlüsse. 2. Ersetzen Sie den Temperatursensor.
Anomalie in der Versorgungsspannung.	E08	1. Die Netzspannung ist zu hoch oder zu niedrig.	Schalten Sie das Gerät aus und wieder ein, nachdem die Spannung stabil ist.
Kommunikationsfehler.	E09	1. Die Kommunikationsleitung ist beschädigt. 2. Die Displayplatine ist beschädigt.	1. Überprüfen Sie die Kabelanschlüsse und die Kommunikationsleitungen. 2. Ersetzen Sie die Displayplatine.

Fehlerbehebungsleitfaden Erweiterte Erläuterungen

Problem	Fehlercode	Mögliche Ursache	Lösungen
Fehler bei der variablen Frequenz auf der Platine.	E10	1. Die Schaltung der Frequenzumrichter-Platine ist beschädigt. 2. Die Frequenzumrichter-Platine weist Fehler auf.	1. Überprüfen Sie die Anschlüsse der Verkabelung der Frequenzumrichter-Platine auf Schäden. 2. Ersetzen Sie den Frequenzumrichter.
Zu hoher Wasserstand	„HL" erscheint auf dem Display.	1. Im Pausenzustand erfüllt der hohe Wasserstand in der Trommel nicht die Türöffnungsbedingungen, was HL auslöst.	1. Der Fehler wird behoben, sobald der Wasserstand wieder normal ist.
Übermäßige Temperatur	„Ht" erscheint auf dem Display.	1. Im Pausenzustand erfüllt die hohe Temperatur in der Trommel nicht die Türöffnungsbedingungen, was Ht auslöst.	1. Der Fehler wird behoben, sobald die Temperatur wieder normal ist.

Parameter **Anhang**

8KG

Inhalt, Reihenfolge und Format des Produktinformationsblatts					
Allgemeine Produktparameter:					
Parameter	Wert	Parameter		Wert	
Nennkapazität (b) (kg)	8,0	Abmessungen in cm (a), (c)		Höhe	85
				Breite	60
				Tiefe	45
Index der Energieeffizienz (b) (EEIW)	41.6	Energieeffizienzklasse (b)		A	
Wascheffizienzindex (b)	1,031	Spüleffizienz (g/kg) (b)		5,0	
Energieverbrauch pro Zyklus, basierend auf dem Programm Eco 40-60 in einer Kombination aus Voll- und Teilbeladungen. Der tatsächliche Energieverbrauch hängt von der Nutzung des Geräts ab.	0.378	Wasserverbrauch in Litern pro Zyklus, basierend auf dem Programm Eco 40-60 mit einer Kombination aus Voll- und Teilbeladungen. Der tatsächliche Wasserverbrauch hängt von der Nutzung des Geräts und der Wasserhärte ab.		40	
Maximale Temperatur im behandelten Textil (b) (°C)	Nennkapazität	30	Restfeuchtegehalt (%)	53,9	
	Mittel	25			
	Viertel	22			
Schleuderdrehzahl (b) (rpm)	Nennkapazität	1200	Schleudereffizienzklasse (b)	B	
	Mittel	1200			
	Viertel	1200			
Programmdauer (b) (h:min)	Nennkapazität	3:38	Typ	Freistehend	
	Mittel	2:48			
	Viertel	2:48			
Luftschallemissionen während der Schleuderphase (b) (dB(A) re 1 pW)	72	Luftschallemissionsklasse (b) (Schleuderphase)		A	
Aus-Zustand (W) (falls zutreffend)	0,50	Bereitschaftszustand (W) (falls zutreffend)		0,50	
Verzögerter Start (W) (falls zutreffend)	4,00	Bereitschaftszustand im Netzwerk (W) (falls zutreffend)		N/A	
Mindestdauer der vom Anbieter gewährten Garantie (a), (c): 12 Monate					
Dieses Produkt wurde nicht dafür entwickelt, Silberionen während des Waschzyklus freizusetzen.				No	
Zusätzliche Informationen (a), (c): Um weitere Informationen zu erhalten, scannen Sie den QR-Code auf dem Energielabel.					

Parameter **Anhang**

8KG

PARAMETER	EINHEIT	WERT
Nennkapazität für das Programm Eco 40-60, in Schritten von 0,5 kg	kg	8.0
Energieverbrauch des Programms Eco 40-60 bei Nennkapazität	kWh/Zyklus	0.58
Energieverbrauch des Programms Eco 40-60 bei halber Nennkapazität	kWh/Zyklus	0.35
Energieverbrauch des Programms Eco 40-60 bei einem Viertel der Nennkapazität	kWh/Zyklus	0.18
Energieverbrauch (gewichteter Wert) des Programms Eco 40-60	kWh/Zyklus	0.378
Energieeffizienzindex	–	41.6
Wasserverbrauch des Programms Eco 40-60 bei Nennkapazität	L/Zyklus	45
Wasserverbrauch des Programms Eco 40-60 bei halber Nennkapazität	L/Zyklus	40
Wasserverbrauch des Programms Eco 40-60 bei einem Viertel der Nennkapazität	L/Zyklus	34
Wasserverbrauch (gewichteter Wert)	L/Zyklus	40
Wascheffizienzindex des Programms Eco 40-60 bei Nennkapazität	–	1.031
Wascheffizienzindex des Programms Eco 40-60 bei halber Nennkapazität	–	1.031
Wascheffizienzindex des Programms Eco 40-60 bei einem Viertel der Nennkapazität	–	1.031
Spüleffizienz des Programms Eco 40-60 bei Nennkapazität	g/kg	5.0
Spüleffizienz des Programms Eco 40-60 bei halber Nennkapazität	g/kg	5.0
Spüleffizienz des Programms Eco 40-60 bei einem Viertel der Nennkapazität	g/kg	5.0
Programmdauer Eco 40-60 bei Nennkapazität	h:min	3:38
Programmdauer Eco 40-60 bei halber Nennkapazität	h:min	2:48
Programmdauer Eco 40-60 bei einem Viertel der Nennkapazität	h:min	2:48
Temperatur, mind. 5 Minuten innerhalb der Ladung im Programm Eco 40-60 bei Nennkapazität	°C	30
Temperatur, mind. 5 Minuten innerhalb der Ladung im Programm Eco 40-60 bei halber Nennkapazität	°C	25
Temperatur, mind. 5 Minuten innerhalb der Ladung im Programm Eco 40-60 bei einem Viertel der Nennkapazität	°C	22

Parameter **Anhang**

8KG

PARAMETER	EINHEIT	WERT
Schleuderdrehzahl in der Schleuderphase des Programms Eco 40-60 bei Nennkapazität	rpm	1200
Schleuderdrehzahl in der Schleuderphase des Programms Eco 40-60 bei halber Nennkapazität	rpm	1200
Schleuderdrehzahl in der Schleuderphase des Programms Eco 40-60 bei einem Viertel der Nennkapazität	rpm	1200
Restfeuchtegehalt im Programm Eco 40-60 bei Nennkapazität	%	53.9
Restfeuchtegehalt im Programm Eco 40-60 bei halber Nennkapazität	%	53.9
Restfeuchtegehalt im Programm Eco 40-60 bei einem Viertel der Nennkapazität	%	53.9
Restfeuchte (gewichteter Wert)	%	53.9
Luftschallemissionen während des Programms Eco 40-60 (Schleuderphase)	dB(A) re 1 pW	72
Energieverbrauch im „Aus"-Modus	W	0.5
Energieverbrauch im „Bereitschaftsmodus"	W	0.5
Beinhaltet der „Bereitschaftsmodus" die Anzeige von Informationen auf dem Bildschirm?	—	N/A
Energieverbrauch im „vernetzten Bereitschaftsmodus" (falls verfügbar)	W	N/A
Energieverbrauch im „Startzeitvorwahl"-Modus (falls verfügbar)	W	4.0
Leistung	220–240 V~, 50 Hz	
Nennleistung	1600 W	
Wasserdruck	0,02–0,8 MPa	
Nettogewicht / Bruttogewicht	52 kg / 55 kg	
Außenmaße (B x T x H) in mm	647 × 495 × 890	

Das Programm Eco 40-60 ist in der Lage, Baumwollwäsche mit normalem Verschmutzungsgrad zu waschen, die für Temperaturen zwischen 40 und 60 °C als waschbar gekennzeichnet ist, wobei alle Wäschestücke im selben Zyklus gewaschen werden.

Dieses Programm wird verwendet, um die Konformität mit den Anforderungen der EU-Ökodesign-Verordnung zu bewerten.

Die energieeffizientesten Programme sind im Allgemeinen diejenigen, die bei niedrigen Temperaturen über längere Zeiträume laufen.
UE.

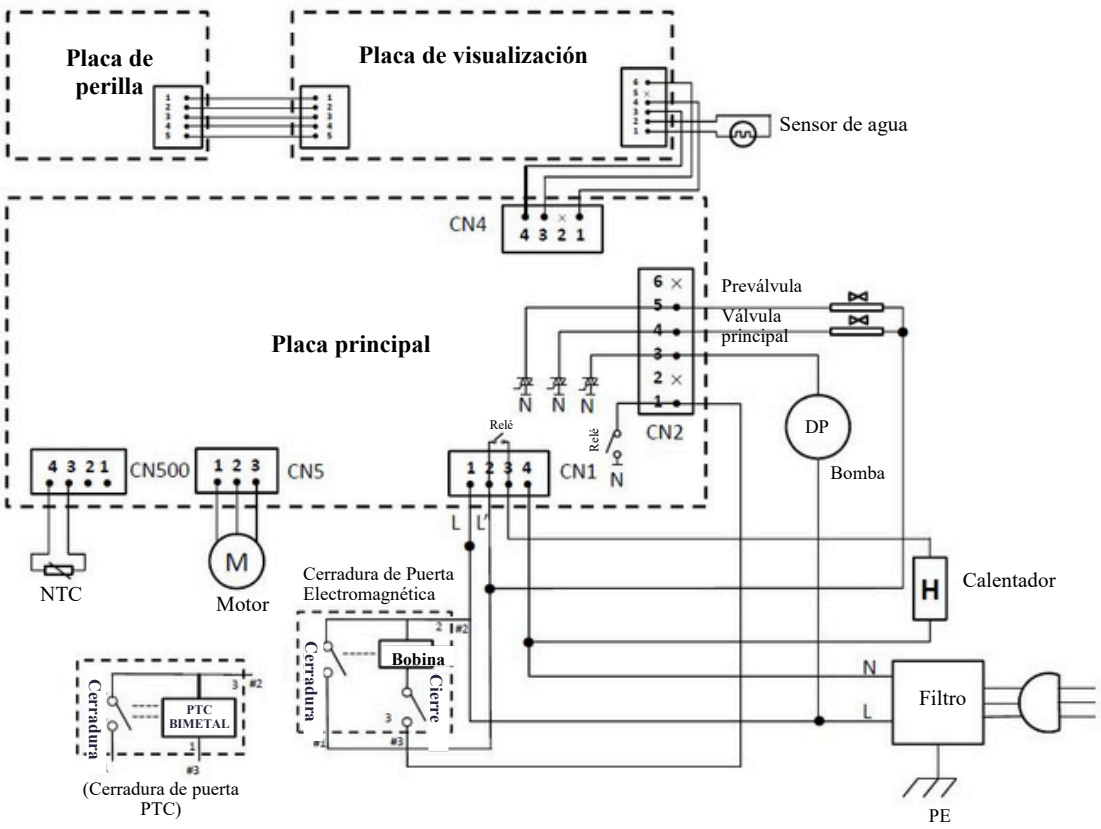

Ordnungsgemäße Entsorgung dieses Produkts	
	Dieses Symbol auf dem Produkt oder seiner Verpackung weist darauf hin, dass dieses Produkt nicht als normaler Haushaltsabfall behandelt werden darf. Stattdessen muss es an einer geeigneten Sammelstelle zur Wiederverwertung elektrischer und elektronischer Geräte abgegeben werden. Durch die ordnungsgemäße Entsorgung dieses Produkts tragen Sie dazu bei, mögliche negative Auswirkungen auf die Umwelt und die menschliche Gesundheit zu vermeiden, die durch eine unsachgemäße Behandlung dieses Produkts entstehen könnten. Für detailliertere Informationen über das Recycling dieses Produkts wenden Sie sich bitte an Ihre Gemeinde, Ihren lokalen Abfallentsorgungsdienst oder das Geschäft, in dem Sie das Produkt gekauft haben.

Wichtig: Wenn die Maschine Temperaturen unter 0 °C ausgesetzt wird, müssen bestimmte Vorsichtsmaßnahmen getroffen werden.

1. **Schließen Sie den Wasserhahn.**
2. **Schrauben Sie den Zulaufschlauch ab.**
3. **Lösen Sie den Ablaufschlauch aus der hinteren Halterung und legen Sie sowohl das Ende dieses Schlauchs als auch das Ende des Zulaufschlauchs in einen Behälter. Führen Sie das Schleuderprogramm aus.**
4. **Trennen Sie das Gerät vom Stromnetz.**
5. **Schrauben Sie den Zulaufschlauch wieder an und bringen Sie den Ablaufschlauch wieder in Position.**
6. **Wenn Sie die Maschine erneut in Betrieb nehmen möchten, stellen Sie sicher, dass die Raumtemperatur über 0 °C liegt.**

SVAN TRADING S.L.

Importiert von B73737553
Av. Altos Hornos S/N.
Pto. Sagunto (46520), Valencia, Spanien.
info@svanelectro.com
ES 960600034 | PT 00351300305065