svan

Microondas
Instrucciones

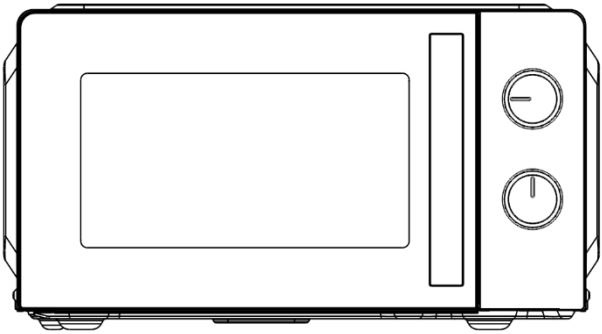

Modelo: SMW2702G

Manual del propietario

Lea atentamente estas instrucciones antes de instalar y utilizar el horno.

CONTENIDO

CONTENIDO **1**
PRECAUCIONES PARA EVITAR UNA POSIBLE EXPOSICIÓN A UNA ENERGÍA EXCESIVA DE MICROONDAS **2**
INSTRUCCIONES DE SEGURIDAD IMPORTANTES **2**
GUÍA DE INSTALACIÓN **5**
INSTRUCCIONES DE PUESTA A TIERRA **6**
INTERFERENCIA DE RADIO **6**
ANTES DE LLAMAR AL SERVICIO TÉCNICO **7**
TÉCNICAS DE COCINA **7**
GUÍA DE UTENSILIOS DE COCINA **7**
ESPECIFICACIONES **8**
DIAGRAMA DEL PRODUCTO **9**
PANEL DE CONTROL **10**
SELECTOR DE POTENCIA/ACCIÓN **10**
PERILLA DEL TEMPORIZADOR **10**
COCINAR EN MICROONDAS **10**
PARRILLA **11**
COCINA COMBINADA **11**
INSTRUCCIONES DE OPERACIÓN **11**
LIMPIEZA Y CUIDADO **12**

PRECAUCIONES PARA EVITAR UNA POSIBLE EXPOSICIÓN A UNA ENERGÍA EXCESIVA DE MICROONDAS

1. No intente operar este horno con la puerta abierta, ya que podría causar exposición a la energía de microondas. Es importante no forzar ni manipular los dispositivos de seguridad.
2. No coloque ningún objeto entre la parte frontal del horno y la puerta ni permita que se acumulen suciedad o residuos de limpiador en las superficies de sellado.
3. No utilice el horno si está dañado. Es muy importante que la puerta del horno cierre correctamente y que no haya daños en la
   a) Puerta (incluida cualquier puerta doblada),
   b) Bisagras y pestillos (rotos o flojos),
   c) Sellos de puertas y superficies de sellado.
4. El horno no debe ser ajustado ni reparado por nadie excepto personal de servicio calificado.

INSTRUCCIONES DE SEGURIDAD IMPORTANTES

Al utilizar aparatos eléctricos se deben seguir precauciones básicas de seguridad, incluidas las siguientes:

ADVERTENCIA: Para reducir el riesgo de quemaduras, descargas eléctricas, incendios, lesiones a personas o exposición excesiva a la energía de microondas:

1. Utilice este aparato únicamente para el fin previsto, tal como se describe en el manual. No utilice productos químicos ni vapores corrosivos en este aparato. Este tipo de horno está diseñado específicamente para calentar, cocinar o secar alimentos. No está diseñado para uso industrial ni de laboratorio.
2. No utilice el horno cuando esté vacío.
3. No utilice este aparato si el cable o el enchufe están dañados, si no funciona correctamente, o si se ha dañado o se ha caído. Si el cable de alimentación está dañado, debe ser reemplazado por el fabricante, su agente de servicio técnico o una persona con cualificación similar para evitar riesgos.

4. **ADVERTENCIA:** Mantenga el aparato fuera del alcance de los niños. Los niños no deben utilizar el horno.
5. Para reducir el riesgo de incendio en la cavidad del horno:
   - Al calentar alimentos en recipientes de plástico o papel, vigile el horno debido a la posibilidad de ignición.
   - Retire los alambres de las bolsas de papel o plástico antes de colocarlas en el horno.
   - Si observa humo, apague o desenchufe el aparato y mantenga la puerta cerrada para sofocar cualquier llama.
   - No utilice la cavidad para almacenar objetos. No deje productos de papel, utensilios de cocina ni alimentos en la cavidad cuando no esté en uso.
   - El horno microondas está diseñado para calentar alimentos y bebidas. Secar alimentos o ropa, así como calentar almohadillas térmicas, pantuflas, esponjas, paños húmedos y similares, puede provocar lesiones, ignición o incendio.
6. **ADVERTENCIA:** No se deben calentar líquidos ni otros alimentos en recipientes sellados ya que pueden explotar.
7. El calentamiento de bebidas en microondas puede provocar un retraso en la ebullición, por lo tanto, se debe tener cuidado al manipular el recipiente.
8. No fría alimentos en el horno. El aceite caliente puede dañar las piezas y los utensilios del horno e incluso provocar quemaduras en la piel.
9. Los huevos con cáscara y los huevos duros enteros no deben calentarse en hornos microondas, ya que pueden explotar incluso después de finalizar el calentamiento en el microondas.
10. Perfore los alimentos con piel gruesa, como patatas, calabazas enteras, manzanas y castañas, antes de cocinarlos.
11. El contenido de los biberones y tarritos de comida para bebés debe removerse o agitarse y debe comprobarse la temperatura antes de servir para evitar quemaduras.
12. Los utensilios de cocina pueden calentarse debido al calor transferido por la comida caliente. Es posible que se necesiten agarraderas para manipularlos.
13. Se deben revisar los utensilios para garantizar que sean adecuados para su uso en el horno microondas.
14. **ADVERTENCIA:** Es peligroso para cualquier persona que no esté capacitada realizar cualquier operación de servicio o reparación que implique quitar cualquier cubierta que brinde protección contra la exposición a la energía de microondas.
15. Este producto es un equipo ISM de Grupo 2 Clase B. La definición de Grupo 2 abarca todos los equipos ISM (Industriales, Científicos y Médicos) en los que se genera o utiliza intencionalmente energía de radiofrecuencia en forma de radiación

electromagnética para el tratamiento de materiales, así como los equipos de erosión por chispa. Los equipos de Clase B son aptos para su uso en establecimientos domésticos y en establecimientos conectados directamente a una red eléctrica de baja tensión que abastezca a edificios de uso doméstico.

16. Este aparato no está diseñado para ser utilizado por personas (incluidos niños) con capacidades físicas, sensoriales o mentales reducidas, o con falta de experiencia y conocimientos, a menos que hayan recibido supervisión o instrucciones sobre el uso del aparato por parte de una persona responsable de su seguridad.
17. Se debe supervisar a los niños para garantizar que no jueguen con el aparato.
18. El horno microondas solo se utiliza en versión independiente.
19. **ADVERTENCIA:** No instale el horno sobre una estufa ni ningún otro aparato que genere calor. Si se instala incorrectamente, el aparato podría dañarse y la garantía quedará anulada.
20. El horno microondas no debe colocarse dentro del armario.
21. **ADVERTENCIA:** El aparato y sus partes accesibles se calientan durante el uso.
22. **ADVERTENCIA:** Las piezas accesibles pueden calentarse durante el uso. Mantenga a los niños pequeños alejados.
23. Durante el uso, el aparato se calienta. Tenga cuidado de no tocar las resistencias del interior del horno, tanto en cocinas como en hornos.
24. La temperatura de las superficies accesibles puede ser alta cuando el aparato está en funcionamiento.
25. El aparato deberá colocarse contra una pared.
26. El aparato no debe ser utilizado por niños o personas con capacidades físicas, sensoriales o mentales reducidas, o con falta de experiencia y conocimientos, a menos que hayan recibido supervisión o instrucciones.
27. **ADVERTENCIA:** Si la puerta o los sellos de la puerta están dañados, no se debe utilizar el horno hasta que haya sido reparado por una persona competente.
28. Los aparatos no están diseñados para funcionar mediante un temporizador externo o un sistema de control remoto independiente.
29. El horno microondas es solo para uso doméstico y no para uso comercial.
30. Nunca retire el soporte distanciador de la parte posterior o de los laterales, ya que éste asegura una distancia mínima de la pared para la circulación del aire.
31. Asegure el plato giratorio antes de mover el aparato para evitar daños.
32. **PRECAUCIÓN:** Es peligroso realizar mantenimiento o reparaciones por otra persona que no sea un especialista, ya que en estas circunstancias es necesario retirar la cubierta que protege contra la radiación de microondas. Esto también aplica al cambiar el cable de alimentación o la iluminación. En estos casos, envíe el aparato a nuestro centro de servicio.

33. El horno microondas está diseñado únicamente para descongelar, cocinar y cocinar al vapor alimentos.
34. Utilice guantes si retira cualquier alimento caliente.
35. ¡Precaución! Al abrir las tapas o el papel de aluminio, saldrá vapor.
36. Este aparato puede ser utilizado por niños mayores de 8 años y personas con discapacidades físicas, sensoriales o mentales, o con falta de experiencia y conocimientos, siempre que reciban supervisión o instrucciones sobre su uso seguro y comprendan los riesgos. Los niños no deben jugar con el aparato. La limpieza y el mantenimiento no deben ser realizados por niños menores de 8 años y bajo supervisión.
37. Si sale humo, apague o desenchufe el aparato y mantenga la puerta cerrada para sofocar cualquier llama.

GUÍA DE INSTALACIÓN

1. Asegúrese de que todos los materiales de embalaje se hayan retirado del interior de la puerta.
2. ADVERTENCIA: Revise el horno para detectar cualquier daño, como una puerta desalineada o doblada, sellos y superficie de sellado dañados, bisagras y pestillos rotos o sueltos, o abolladuras dentro de la cavidad o en la puerta. Si observa algún daño, no utilice el horno y contacte con personal de servicio técnico calificado.
3. Este horno microondas debe colocarse sobre una superficie plana y estable para soportar su peso y el de los alimentos más pesados que probablemente se cocinarán en el horno.
4. No coloque el horno en lugares donde se genere calor, humedad o alta humedad, ni cerca de materiales combustibles.
5. Para un correcto funcionamiento, el horno debe tener suficiente ventilación. Deje un mínimo de 20 cm de espacio libre sobre la superficie superior del horno y 5 cm a ambos lados. La placa trasera del microondas debe colocarse cerca de la pared. No cubra ni bloquee ninguna abertura del aparato. No retire las patas.
6. No opere el horno sin la bandeja de vidrio, el soporte del rodillo y el eje en sus posiciones adecuadas.
7. Asegúrese de que el cable de alimentación no esté dañado y no pase por debajo del horno ni sobre ninguna superficie caliente o afilada.
8. El enchufe debe ser fácilmente accesible para poder desconectarlo fácilmente en caso de emergencia.
9. No utilice el horno al aire libre.

INSTRUCCIONES DE PUESTA A TIERRA

Este electrodoméstico debe estar conectado a tierra. Este horno está equipado con un cable con un cable de tierra y un enchufe con conexión a tierra. Debe enchufarse a una toma de corriente correctamente instalada y conectada a tierra. En caso de cortocircuito, la conexión a tierra reduce el riesgo de descarga eléctrica al proporcionar una salida para la corriente eléctrica. Se recomienda instalar un circuito independiente que alimente únicamente al horno. Usar alto voltaje es peligroso y puede provocar incendios u otros accidentes que dañen el horno.

ADVERTENCIA: El uso inadecuado del enchufe de conexión a tierra puede provocar riesgo de descarga eléctrica.

Nota:

1. Si tiene alguna pregunta sobre la conexión a tierra o las instrucciones eléctricas, consulte a un electricista o técnico de servicio calificado.
2. Ni el fabricante ni el distribuidor pueden aceptar ninguna responsabilidad por daños al horno o lesiones personales que resulten del incumplimiento de los procedimientos de conexión eléctrica.

Los cables de este cable principal están coloreados de acuerdo con el siguiente código:

Verde y Amarillo = TIERRA

Azul = NEUTRO

Marrón = FASE

INTERFERENCIA DE RADIO

El funcionamiento del horno microondas puede causar interferencias en su radio, televisor o equipos similares. Si se producen interferencias, se pueden reducir o eliminar siguiendo estas medidas:

1. Limpie la puerta y la superficie de sellado del horno.
2. Reorientar la antena receptora de radio o televisión.
3. Reubica el horno microondas con respecto al receptor.
4. Aleje el horno microondas del receptor.
5. Enchufe el horno de microondas en un tomacorriente diferente para que el horno de microondas y el receptor estén en circuitos derivados diferentes.

ANTES DE LLAMAR AL SERVICIO TÉCNICO

Antes de solicitar servicio, verifique cada elemento a continuación:

- Compruebe que el horno esté bien enchufado. De lo contrario, desenchúfelo, espere 10 segundos y vuelva a enchufarlo.
- Compruebe si hay algún fusible fundido o si se ha disparado el disyuntor principal. Si funcionan correctamente, pruebe el tomacorriente con otro aparato.
- Verifique que el panel de control esté programado correctamente y que el temporizador esté configurado.
- Compruebe que la puerta esté bien cerrada y active el sistema de bloqueo. Si no está bien cerrada, la energía de las microondas no fluirá al interior.

SI NINGUNA DE LAS OPCIONES ANTERIORES SOLUCIONA EL PROBLEMA, CONTACTE A UN TÉCNICO CUALIFICADO. NO INTENTE AJUSTAR NI REPARAR EL HORNO USTED MISMO.

TÉCNICAS DE COCINA

1. Coloque los alimentos con cuidado. Coloque las partes más gruesas hacia el exterior del plato.
2. Vigile el tiempo de cocción. Cocine durante el tiempo mínimo indicado y añada más si es necesario. Los alimentos demasiado cocidos pueden humear o incendiarse.
3. Cubra los alimentos mientras cocina. Las tapas evitan salpicaduras y ayudan a que los alimentos se cocinen uniformemente.
4. Voltee los alimentos una vez durante la cocción en el microondas para acelerar la cocción de alimentos como pollo y hamburguesas. Los alimentos grandes, como los asados, deben voltearse al menos una vez.
5. Reorganice los alimentos, como las albóndigas, a mitad de la cocción, tanto de arriba hacia abajo como desde el centro del plato hacia afuera.

GUÍA DE UTENSILIOS DE COCINA

1. Las microondas no pueden penetrar el metal. Utilice únicamente utensilios aptos para microondas. No se permiten recipientes metálicos para alimentos ni bebidas durante la cocción en microondas. Este requisito no aplica si el fabricante especifica

el tamaño y la forma de los recipientes metálicos aptos para microondas.

2. El microondas no puede penetrar el metal, por lo que no se deben utilizar utensilios de metal ni platos con bordes metálicos.
3. No utilice productos de papel reciclado al cocinar en microondas, ya que pueden contener pequeños fragmentos de metal que pueden provocar chispas y/o incendios.
4. Se recomiendan platos redondos u ovalados en lugar de cuadrados u oblongos, ya que los alimentos en las esquinas tienden a cocinarse demasiado.
5. Se pueden usar tiras estrechas de papel de aluminio para evitar que las zonas expuestas se cocinen demasiado. Pero tenga cuidado de no usar demasiado y mantenga una distancia de 2,5 cm.2,54 cm) entre la lámina y la cavidad.

La siguiente lista es una guía general para ayudarle a seleccionar los utensilios correctos.

Utensilios de cocina	Microonda	Parrilla	Combinación
Vidrio resistente al calor	Sí	Sí	Sí
Vidrio no resistente al calor	No	No	No
Cerámica resistente al calor	Sí	Sí	Sí
Plato de plástico apto para microondas	Sí	No	No
Papel de cocina	Sí	No	No
Bandeja de metal	No	Sí	No
Estante de metal	No	Sí	No
Papel de aluminio y contenedores de aluminio	No	Sí	No

ESPECIFICACIONES

Consumo de energía	230 V~ 50 Hz, 1100W(Microondas); 900W(Parrilla)
Ohsalida	700
Frecuencia de operación	2450 MHz
Dimensiones exteriores	243mm(Al)×446mm(An)×364mm(D)
Dimensiones de la cavidad del horno	172mm(Al)×300mm(An)×305mm(D)
Capacidad del horno	doCompacto 20Litros
Peso neto	Aprox.10.6kilogramo
Ohmodo ff	<0,3 W

NOTA: El periodo tras el cual el equipo pasa al modo apagado automático es de 0

minutos.

DIAGRAMA DEL PRODUCTO

1. Sistema de bloqueo de seguridad de
2. Ventana del horno
3. Eje
4. Anillo de rodillos
5. Panel de control
6. Guía de ondas
   (Por favor, no retire la mica
   placa que cubre la guía de ondas)
7. Bandeja de vidrio
8. Calentador de parrilla
9. Estante de metal

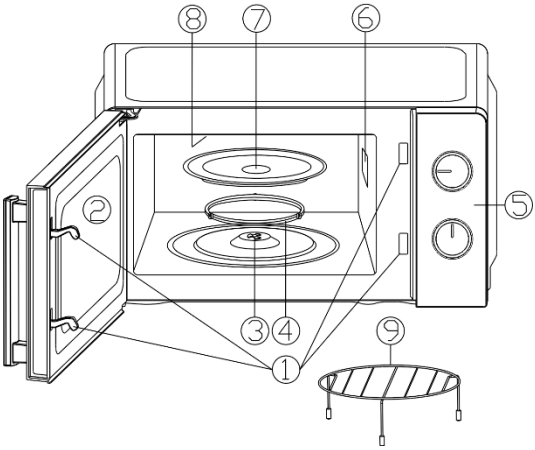

PANEL DE CONTROL

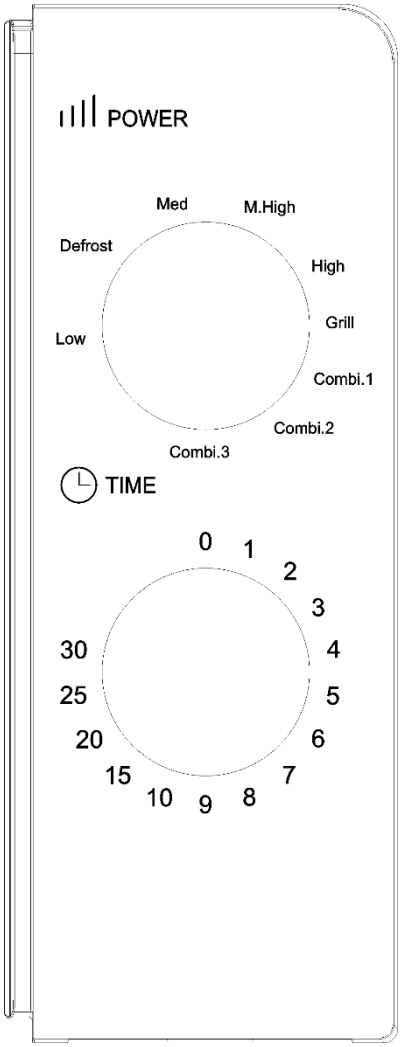

TEl panel de control consta de dos controles de función: uno es el control de tiempo y el otro, el de potencia.

Selector de potencia/acción

Utilice esta perilla para seleccionar el nivel de potencia de cocción. Es el primer paso para comenzar a cocinar.

Perilla del temporizador

Ofrece configuraciones de tiempo visual con solo girar el pulgar para seleccionar el tiempo de cocción deseado, hasta 30 minutos por sesión de cocción.

Cocinar en microondas

Para cocinar en microondas, hay cinco niveles de potencia para elegir el que mejor se adapte a la tarea en cuestión.

El nivel de potencia aumenta al girar la perilla en el sentido de las agujas del reloj. Los niveles de potencia se clasifican de la siguiente manera:

Potencia de salida	Descripción
100%	alto
81%	Medio-alto
58%	Medio
36%	Descongelar
18%	Bajo

Parrilla

Al girar la perilla en el sentido de las agujas del reloj, pasando el nivel más alto de potencia del microondas, el horno pasa a la función de cocción a la parrilla, que es especialmente útil para rebanadas finas de carne, filetes, chuletas, kebabs, salchichas o trozos de pollo.esTambién es adecuado para cocinar sándwiches calientes y al gratén.elen platos.

Cocina combinada

Como su nombre indica, esta función de cocción combina la potencia del microondas con la del grill. Se clasifica en tres niveles con diferentes combinaciones de potencia, como se puede ver en la siguiente tabla. Estas son especialmente adecuadas para ciertos alimentos y procesos culinarios, así como para mantener la textura crujiente deseada en ciertos alimentos.

La siguiente tabla muestra 3 configuraciones de potencia diferentes para programas combinados.

Programa	Microonda tiempo de cocción	Parrilla tiempo de cocción	Adecuado para
Peine.1	30%	70%	Pescado, patatas, cereales
Comb.2	49%	51%	Pudín, tortillas, patatas al horno
Comb.3	67%	33%	Aves de corral

INSTRUCCIONES DE OPERACIÓN

Para iniciar una sesión de cocina,

1. Coloque la comida en el horno y cierre la puerta.
2. Gire el selector de potencia para seleccionar un nivel de potencia.
3. Gire la perilla del temporizador para establecer un tiempo de cocción.

NOTA: Tan pronto como se gira el temporizador, el horno comienza a cocinar. Cuando seleccione un tiempo inferior a 2 minutos, gire el temporizador más allá de los 2 minutos y luego regrese a la hora correcta.

PRECAUCIÓN: SIEMPRE REGRESE EL TEMPORIZADOR A LA POSICIÓN CERO si

retira la comida del horno antes de que se complete el tiempo de cocción o cuando el horno no esté en uso. Para detener el horno durante la cocción, presione el botón de apertura de la puerta o ábrala por la manija.

LIMPIEZA Y CUIDADO

1. Apague el horno y desconecte el enchufe de la toma de corriente antes de limpiarlo.
2. Mantenga limpio el interior del horno. Si se adhieren salpicaduras de comida o líquidos derramados a las paredes, límpielas con un paño húmedo. Si el horno se ensucia mucho, puede usar un detergente suave. Evite el uso de aerosoles y otros limpiadores abrasivos, ya que pueden manchar, rayar o deslustrar la superficie de la puerta.
3. Las superficies exteriores deben limpiarse con un paño húmedo. Para evitar daños en las piezas operativas del interior del horno, no permita que entre agua en las aberturas de ventilación.
4. Limpie frecuentemente la puerta y la ventana por ambos lados, las juntas de la puerta y las piezas adyacentes con un paño húmedo para eliminar cualquier derrame o salpicadura. No utilice limpiadores abrasivos.
5. No utilice un limpiador a vapor.
6. No permita que el panel de control se moje. Límpielo con un paño suave y húmedo. Al limpiarlo, deje la puerta del horno abierta para evitar que se encienda accidentalmente.
7. Si se acumula vapor dentro o alrededor de la puerta del horno, límpielo con un paño suave. Esto puede ocurrir cuando el microondas funciona en condiciones de alta humedad. Es normal.
8. Ocasionalmente, es necesario retirar la bandeja de vidrio para limpiarla. Lávela con agua tibia y jabón o en el lavavajillas.
9. El anillo giratorio y la base del horno deben limpiarse regularmente para evitar ruidos excesivos. Simplemente limpie la superficie inferior del horno con un detergente suave. El anillo giratorio puede lavarse con agua jabonosa suave o en el lavavajillas. Al retirar el anillo giratorio de la base de la cavidad para limpiarlo, asegúrese de colocarlo en la posición correcta.
10. Elimine los olores del horno mezclando una taza de agua con el jugo y la cáscara de un limón en un recipiente hondo apto para microondas. Caliente durante 5 minutos. Limpie bien y seque con un paño suave.
11. Cuando sea necesario reemplazar la luz del horno, consulte a un distribuidor para que la reemplace.
12. El horno debe limpiarse periódicamente y deben eliminarse todos los restos de

comida. No mantener el horno en condiciones limpias podría provocar el deterioro de la superficie, lo que podría afectar negativamente la vida útil del aparato y posiblemente resultar en una situación peligrosa.

13. Por favor, no tire este aparato en el contenedor de basura doméstico; debe depositarlo en el centro de eliminación específico proporcionado por los municipios..
14. Cuando el horno microondascon función grill tras su primer uso, puede producirse un ligero humo y olor. Esto es normal, ya que el horno está hecho de una placa de acero recubierta de aceite lubricante, y el nuevo horno producirá humos y olores generados por la quema del aceite lubricante. Este fenómeno desaparecerá después de un tiempo de uso.

SVAN TRADING SL

Importado por B73737553

AV. Altos Hornos S/N. Pto. Sagunto (46520). Valencia, España.

info@svanelectro.com

ES 960600034 | PT 00351300305065

svan

Microwave Oven Instructions

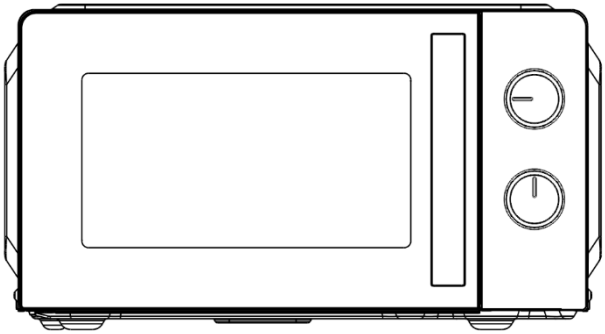

Model: SMW2702G

Owner's Manual

Please read these instructions carefully before installing and operating the oven.

CONTENT

CONTENT 14
PRECAUTIONS TO AVOID POSSIBLE EXPOSURE TO EXCESSIVE MICROWAVE ENERGY 15
IMPORTANT SAFETY INSTRUCTIONS 15
INSTALLATION GUIDE 18
GROUNDING INSTRUCTIONS 18
RADIO INTERFERENCE 19
BEFORE CALLING FOR SERVICE 19
COOKING TECHNIQUES 20
COOKING UTENSILS GUIDE 20
SPECIFICATIONS 21
PRODUCT DIAGRAM 21
CONTROL PANEL 22
POWER/ACTION SELECTOR 22
TIMER KNOB 22
MICROWAVE COOKING 22
GRILL COOKING 23
COMBINATION COOKING 23
OPERATION INSTRUCTIONS 23
CLEANING AND CARE 24

PRECAUTIONS TO AVOID POSSIBLE EXPOSURE TO EXCESSIVE MICROWAVE ENERGY

1. Do not attempt to operate this oven with the door open since open-door operation can result in harmful exposure to microwave energy. It is important not to defeat or tamper with the safety interlocks.
2. Do not place any object between the oven front face and the door or allow soil or cleaner residue to accumulate on sealing surfaces.
3. Do not operate the oven if it is damaged. It is very important that the oven door close properly and that there is no damage to the
   a) Door (including any bent),
   b) Hinges and latches (broken or loosened),
   c) Door seals and sealing surfaces.
4. The oven should not be adjusted or repaired by anyone except qualified service personnel.

IMPORTANT SAFETY INSTRUCTIONS

When using electrical appliance basic safety precautions should be followed, including the following:

WARNING: To reduce the risk of burns, electric shock, fire, injury to persons or exposure to excessive microwave energy:

1. Use this appliance only for its intended use as described in the manual. Do not use corrosive chemicals or vapors in this appliance. This type of oven is specifically designed to heat, cook or dry food. It is not designed for industrial or laboratory use.
2. Do not operate the oven when empty.
3. Do not operate this appliance if it has a damaged cord or plug, if it is not working properly, or if it has been damaged or dropped. If the supply cord is damaged, it must be replaced by the manufacturer or its service agent or a similarly qualified person in order to avoid a hazard.
4. **WARNING:** Keep the appliance out of reach of children. Children must not operate the oven.

5. To reduce the risk of fire in the oven cavity:
   - When heating food in plastic or paper container, keep an eye on the oven due to the possibility of ignition.
   - Remove wire twist-ties from paper or plastic bags before placing bag in oven.
   - If smoke is observed, switch off or unplug the appliance and keep the door closed in order to stifle any flames.
   - Do not use the cavity for storage purposes. Do not leave paper products, cooking utensils, or food in the cavity when not in use.
   - The microwave oven is intended for heating food and beverages. Drying of food or clothing and heating of warming pads, slippers, sponges, damp cloth and similar may lead to risk of injury, ignition or fire.
6. **WARNING:** Liquid or other food must not be heated in sealed containers since they are liable to explode.
7. Microwave heating of beverages can result in delayed eruptive boiling, therefore care has to be taken when handle the container.
8. Do not fry food in the oven. Hot oil can damage oven parts and utensils and even result in skin burns.
9. Eggs in their shell and whole hard-boiled eggs should not be heated in microwave ovens since they may explode even after microwave heating has ended.
10. Pierce foods with heavy skins such as potatoes, whole squashes, apples and chestnuts before cooking.
11. The contents of feeding bottles and baby food jars should be stirred or shaken and the temperature should be checked before serving in order to avoid burns.
12. Cooking utensils may become hot because of heat transferred from the heated food. Potholders may be needed to handle the utensil.
13. Utensils should be checked to ensure that they are suitable for use in microwave oven.
14. **WARNING:** It is hazardous for anyone other than a trained person to carry out any service or repair operation which involves the removal of any cover which gives protection against exposure to microwave energy.
15. This product is a Group 2 Class B ISM equipment. The definition of Group 2 which contains all ISM (Industrial, Scientific and Medical) equipment in which radio-frequency energy is intentionally generated and/or used in the form of electromagnetic radiation for the treatment of material, and spark erosion equipment. For Class B equipment is equipment suitable for use in domestic establishments and in establishments directly connected to a low voltage power supply network which supplies buildings used for domestic purpose.
16. This appliance is not intended for use by persons (including children) with reduced

physical, sensory or mental capabilities, or lack of experience and knowledge, unless they have been given supervision or instruction concerning use of the appliance by a person responsible for their safety.

17. Children should be supervised to ensure that they do not play with the appliance.
18. The microwave oven is only used in freestanding.
19. **WARNING:** Do not install oven over a range cook top or other heat-producing appliance. If installed incorrectly, the appliance may be damaged and the warranty will be void. .
20. The microwave oven must not be placed in the cabinet.
21. **WARNING:** The appliance and its accessible parts become hot during use.
22. **WARNING:** Accessible parts may become hot during use. Young children should be kept away.
23. During use, the appliance becomes hot. Care should be taken to avoid touching heating elements inside the oven, for cooking ranged and ovens.
24. The temperature of accessible surfaces may be high when the appliance is operating.
25. The appliance shall be placed against a wall.
26. Appliance is not to be used by children or persons with reduced physical, sensory or mental capabilities, or lack of experience and knowledge, unless they have been given supervision or instruction.
27. **WARNING:** If the door or door seals are damaged, the oven must not be operated until it has been repaired by a competent person.
28. The appliances are not intended to be operated by means of an external timer or separate remote-control system.
29. The microwave oven is for household use only and not for commercial use.
30. Never remove the distance holder in the back or on the sides, as it ensures a minimum distance from the wall for air circulation.
31. Please secure the turntable before you move the appliance to avoid damages.
32. **CAUTION:** It is dangerous to repair or maintain the appliance by no other than a specialist because under these circumstances the cover have to be removed which assures protection against microwave radiation. This applies to changing the power cord or the lighting as well. Send the appliance in these cases to our service centre.
33. The microwave oven is intended for defrosting, cooking and steaming of food only.
34. Use gloves if you remove any heated food.
35. Caution! Steam will escape, when opening lids or wrapping foil.
36. This appliance can be used by children aged from 8 years and above and persons with reduced physical, sensory or mental capabilities or lack of experience and knowledge if they have been given supervision or instruction concerning use of the

appliance in a safe way and understand the hazards involved. Children shall not play with the appliance. Cleaning and user maintenance shall not be made by children unless they are aged from 8 years and above and supervised.

37. If smoke is emitted, switch off or unplug the appliance and keep the door closed in order to stifle any flames.

INSTALLATION GUIDE

1. Make sure that all the packing materials are removed from the inside of the door.
2. WARNING: Check the oven for any damage, such as misaligned or bent door, damaged door seals and sealing surface, broken or loose door hinges and latches and dents inside the cavity or on the door. If there is any damage, do not operate the oven and contact qualified service personnel.
3. This microwave oven must be placed on a flat, stable surface to hold its weight and the heaviest food likely to be cooked in the oven.
4. Do not place the oven where heat, moisture or high humidity are generated, or near combustible materials.
5. For correct operation, the oven must have sufficient airflow. Allow minimum 20cm of free space necessary above the top surface of the oven and 5cm at both sides. The microwave oven rear plate must be placed close to the wall. Do not cover or block any openings on the appliance. Do not remove feet.
6. Do not operate the oven without glass tray, roller support, and shaft in their proper positions.
7. Make sure that the power supply cord is undamaged and does not run under the oven or over any hot or sharp surface.
8. The socket must be readily accessible so that it can be easily unplugged in an emergency.
9. Do not use the oven outdoors.

GROUNDING INSTRUCTIONS

This appliance must be grounded. This oven is equipped with a cord having a grounding wire with a grounding plug. It must be plugged into a wall receptacle that is properly installed and grounded. In the event of an electrical short circuit, grounding reduces risk of electric shock by providing an escape wire for the electric current. It is recommended that a separate circuit serving only the oven be provided. Using a high voltage is dangerous and may result in a fire or other accident causing oven damage.

WARNING: Improper use of the grounding plug can result in a risk of electric shock.

Note:

1. If you have any questions about the grounding or electrical instructions, consult a qualified electrician or service person.
2. Neither the manufacturer nor the dealer can accept any liability for damage to the oven or personal injury resulting from failure to observe the electrical connection procedures.

The wires in this cable main are colored in accordance with the following code:

Green and Yellow = EARTH

Blue = NEUTRAL

Brown = LIVE

RADIO INTERFERENCE

Operation of the microwave oven can cause interference to your radio, TV, or similar equipment. When there is interference, it may be reduced or eliminated by taking the following measures:

1. Clean door and sealing surface of the oven.
2. Reorient the receiving antenna of radio or television.
3. Relocate the microwave oven with respect to the receiver.
4. Move the microwave oven away from the receiver.
5. Plug the microwave oven into a different outlet so that microwave oven and receiver are on different branch circuits.

BEFORE CALLING FOR SERVICE

Before asking for service, please check each item below:

- Check to ensure the oven is plugged in securely. If not, remove the plug from the outlet, wait 10 seconds, and plug it in again securely.
- Check for a blown circuit fuse or a tripped main circuit breaker. If these seem to be operating properly, test the outlet with another appliance.
- Check to ensure the control panel is programmed correctly and the timer is set.
- Check to ensure the door is securely closed, engaging the door lock system. If the door is not properly closed, the microwave energy will not flow inside.

IF NONE OF THE ABOVE RECTIFIES THE SITUATION, THEN CONTACT A QUALIFIED TECHNICIAN. DO NOT TRY TO ADJUST OR REPAIR THE OVEN YOURSELF.

COOKING TECHNIQUES

1. Arrange food carefully. Place thickest areas towards outside of dish.
2. Watch cooking time. Cook for the shortest amount of time indicated and add more as needed. Food severely overcooked can smoke or ignite.
3. Cover foods while cooking. Covers prevent spattering and help foods to cook evenly.
4. Turn foods over once during microwave cooking to speed cooking of such foods as chicken and hamburgers. Large items like roasts must be turned over at least once.
5. Rearrange foods such as meatballs halfway through cooking both from top to bottom and from the center of the dish to the outside.

COOKING UTENSILS GUIDE

1. Microwave cannot penetrate metal. Only use utensils that are suitable for use in microwave ovens. Metallic containers for food and beverages are not allowed during microwave cooking. This requirement is not applicable if the manufacturer specifies size and shape of metallic containers suitable for microwave cooking.
2. Microwave cannot penetrate metal, so metal utensils or dishes with metallic trim should not be used.
3. Do not use recycled paper products when microwave cooking, as they may contain small metal fragments which may cause sparks and/or fires.
4. Round /oval dishes rather than square/oblong ones are recommend, as food in corners tends to overcook.
5. Narrow strips of aluminum foil may be used to prevent overcooking of exposed areas. But be careful don't use too much and keep a distance of 1 inch (2.54cm) between foil and cavity.

The list below is a general guide to help you select the correct utensils.

Cookware	Microwave	Grill	Combination
Heat–Resistant Glass	Yes	Yes	Yes
Non Heat–Resistant Glass	No	No	No
Heat–Resistant Ceramics	Yes	Yes	Yes
Microwave–Safe Plastic Dish	Yes	No	No
Kitchen Paper	Yes	No	No
Metal Tray	No	Yes	No
Metal Rack	No	Yes	No
Aluminum Foil & Foil Containers	No	Yes	No

SPECIFICATIONS

Power Consumption	230V~ 50Hz, 1100W(Microwave); 900W(Grill)
Output	700W
Operation Frequency	2450MHz
Outside Dimensions	243mm(H)×446mm(W)×364mm(D)
Oven Cavity Dimensions	172mm(H)×300mm(W)×305mm(D)
Oven Capacity	Compact 20Litres
Net Weight	Approx.10.6kg
Off mode	< 0.3W

NOTE: The period after which the equipment reaches automatically off mode is 0 minutes.

PRODUCT DIAGRAM

1. Door Safety Lock System
2. Oven Window
3. Shaft
4. Roller Ring
5. Control Panel
6. Wave Guide
   (Please do not remove the mica plate covering the wave guide)
7. Glass Tray
8. Grill Heater
9. Metal Rack

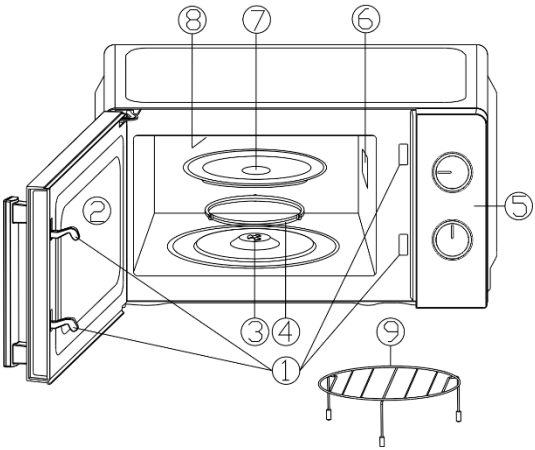

CONTROL PANEL

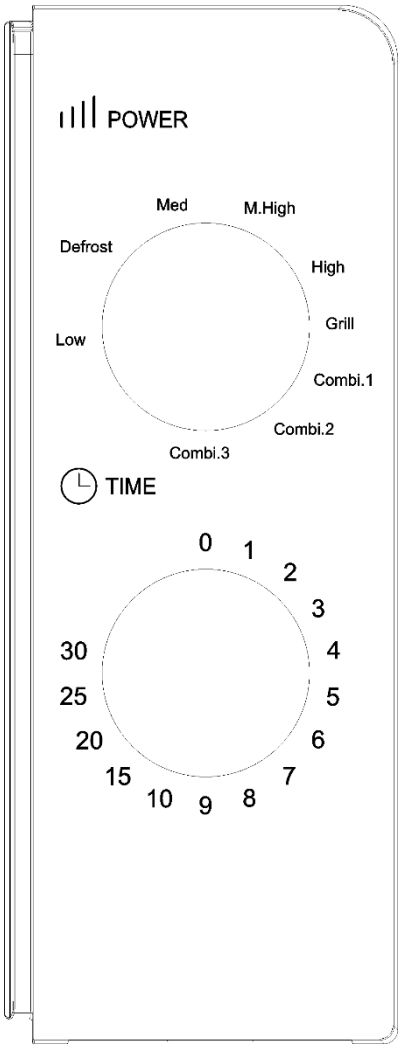

The control panel consists of two function operators. One is a time knob, and the other a power knob.

Power/Action Selector

You use this operator knob to choose a cooking power level. It is the first step to start a cooking session.

Timer Knob

Offer visual timing settings at easy turn of your thumb to select a desired cooking time up to 30 minutes per cooking session.

Microwave Cooking

For pure microwave cooking, there are five power levels from which to choose one as best fit to do the job at hand.

Power level increases with the knob turning clockwise. The power levels can be classified as the following:

Power Output	Description
100%	high
81%	Medium-high
58%	Medium
36%	Defrost
18%	Low

Grill Cooking

With the knob turning clockwise passing the highest microwave power level, the oven come to the grill cooking function which is particularly useful for thin slices of meat, steaks, chops, kebabs, sausages or pieces of chicken. It is also suitable for cooking hot sandwiches and au gratin dishes.

Combination Cooking

By its name, this cooking operation combines microwave power with that of grill cooking. The operation is categorized into three levels with different combination power settings as you can see from the following table. These are particularly suitable for certain foods and culinary operations. As well as for keeping the much desired crispness of certain foods.

The following table shows 3 different power settings for combination programs.

Program	Microwave cooking time	Grill cooking time	Suitable for
Comb.1	30%	70%	Fish, potatoes, au grain
Comb.2	49%	51%	Pudding, omelets, baked potatoes
Comb.3	67%	33%	Poultry

OPERATION INSTRUCTIONS

To start a cooking session,

1. Place food into oven and close the door.
2. Turn Power Selector to select a power level.
3. Turn Timer knob to set a cooking time.

NOTE: As soon as the timer is turned, oven starts cooking. When selecting time for less than 2 minutes, turn timer past 2 minutes and then return to the correct time.

CAUTION: ALWAYS RETURN TIMER BACK TO ZERO POSITION if food is removed from oven before the set cooking time is complete or when oven is not in use. To stop oven during cooking process, push the door release button or open the door by the handle.

CLEANING AND CARE

1. Turn off the oven and remove the power plug from the wall socket before cleaning.
2. Keep the inside of the oven clean. When food splatters or spilled liquids adhere to oven walls, wipe with a damp cloth. Mild detergent may be used if the oven gets very dirty. Avoid the use of spray and other harsh cleaners as they may stain, streak or dull the door surface.
3. The outside surfaces should be cleaned with a damp cloth. To prevent damage to the operating parts inside the oven, water should not be allowed to seep into the ventilation openings.
4. Wipe the door and window on both sides, the door seals and adjacent parts frequently with a damp cloth to remove any spills or spatters. Do not use abrasive cleaner.
5. Do not use a steam cleaner.
6. Do not allow the control panel to become wet. Clean with a soft, damp cloth. When cleaning the control panel, leave oven door open to prevent oven from accidentally turning on.
7. If steam accumulates inside or around the outside of the oven door, wipe with a soft cloth. This may occur when the microwave oven is operated under high humidity condition. And it is normal.
8. It is occasionally necessary to remove the glass tray for cleaning. Wash the tray in warm sudsy water or in a dishwasher.
9. The roller ring and oven floor should be cleaned regularly to avoid excessive noise. Simply wipe the bottom surface of the oven with mild detergent. The roller ring may be washed in mild sudsy water or dishwasher. When removing the roller ring from cavity floor for cleaning, Be sure to replace it in the proper position.
10. Remove odors from your oven by combining a cup of water with the juice and skin of one lemon in a deep microwaveable bowl, microwave for 5 minutes. Wipe thoroughly and dry with a soft cloth.
11. When it becomes necessary to replace the oven light, please consult a dealer to have it replaced.
12. The oven should be cleaned regularly and any food deposits removed. Failure to maintain the oven in a clean condition could lead to deterioration of the surface that could adversely affect the life of the appliance and possibly result in a hazardous.
13. Please do not dispose this appliance into the domestic rubbish bin; it should be disposed to the particular disposal center provided by the municipalities.
14. When the microwave oven with grill function is first used, it may produce slight smoke and smell. This is a normal phenomenon because the oven is made of a steel plate coated with lubricating oil, and the new oven will produce fumes and odor generated by burning the lubricating oil. This phenomenon will disappear after a period of using.

SVAN TRADING S.L.
Imported by B73737553
Av. Altos Hornos S/N. Pto. Sagunto (46520). Valencia, España.
info@svanelectro.com
ES 960600034 | PT 00351300305065

svan

Four à micro-ondes
Instructions

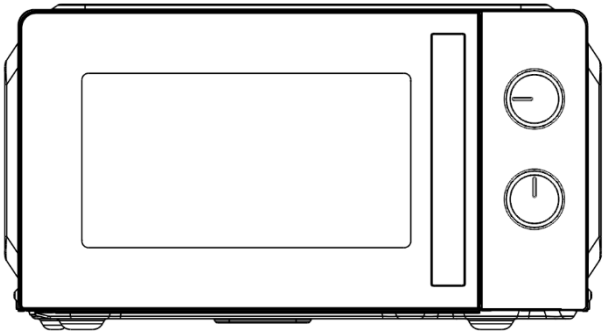

Modèle : SMW2702G

Manuel du propriétaire

Veuillez lire attentivement ces instructions avant d'installer et d'utiliser le four.

CONTENU

CONTENU 26
PRÉCAUTIONS À PRENDRE POUR ÉVITER UNE ÉVENTUELLE EXCÈS D'ÉNERGIE MICRO-ONDES 27
CONSIGNES DE SÉCURITÉ IMPORTANTES 27
GUIDE D'INSTALLATION 30
INSTRUCTIONS DE MISE À LA TERRE 31
INTERFÉRENCES RADIO 32
AVANT D'APPELER LE SERVICE 32
TECHNIQUES DE CUISSON 32
GUIDE DES USTENSILES DE CUISINE 33
CARACTÉRISTIQUES 34
SCHÉMA DU PRODUIT 34
PANNEAU DE CONTRÔLE 35
SÉLECTEUR DE PUISSANCE/ACTION 35
BOUTON DE MINUTERIE 35
CUISSON AU MICRO-ONDES 35
GRILL CUISSON 36
CUISINE COMBINÉE 36
INSTRUCTIONS D'UTILISATION 36
NETTOYAGE ET ENTRETIEN 37

PRÉCAUTIONS À PRENDRE POUR ÉVITER UNE ÉVENTUELLE EXCÈS D'ÉNERGIE MICRO-ONDES

1. N’essayez pas d’utiliser ce four avec la porte ouverte, car cela peut entraîner une exposition dangereuse aux micro-ondes. Il est important de ne pas désactiver ni altérer les dispositifs de sécurité.
2. Ne placez aucun objet entre la façade du four et la porte et ne laissez pas de saletés ou de résidus de produits nettoyants s'accumuler sur les surfaces d'étanchéité.
3. N’utilisez pas le four s’il est endommagé. Il est très important que la porte du four se ferme correctement et qu’il n’y ait aucun dommage.
   a) Porte (y compris toute porte cintrée),
   b) Charnières et loquets (cassés ou desserrés),
   c) Joints de porte et surfaces d'étanchéité.
4. Le four ne doit être réglé ou réparé que par un personnel de service qualifié.

CONSIGNES DE SÉCURITÉ IMPORTANTES

Lors de l'utilisation d'appareils électriques, il convient de respecter les précautions de sécurité de base, notamment les suivantes :

AVERTISSEMENT: Afin de réduire les risques de brûlures, d'électrocution, d'incendie, de blessures corporelles ou d'exposition à une énergie micro-ondes excessive :

1. Utilisez cet appareil uniquement conformément à sa destination et aux instructions du manuel d'utilisation. N'utilisez pas de produits chimiques corrosifs ni de vapeurs corrosives dans cet appareil. Ce type de four est spécifiquement conçu pour chauffer, cuire ou sécher les aliments. Il n'est pas conçu pour un usage industriel ou en laboratoire.
2. Ne pas utiliser le four lorsqu'il est vide.
3. N’utilisez pas cet appareil si son cordon ou sa fiche est endommagé(e), s’il ne fonctionne pas correctement, ou s’il a été endommagé ou est tombé. Si le cordon d’alimentation est endommagé, il doit être remplacé par le fabricant, son service après-vente ou une personne qualifiée afin d’éviter tout danger.

4. **AVERTISSEMENT:** Gardez l'appareil hors de portée des enfants. Les enfants ne doivent pas utiliser le four.

5. Pour réduire le risque d'incendie dans la cavité du four :
   - Lors du réchauffement d'aliments dans un récipient en plastique ou en papier, surveillez attentivement le four en raison du risque d'inflammation.
   - Retirez les attaches métalliques des sacs en papier ou en plastique avant de placer le sac au four.
   - Si de la fumée apparaît, éteignez ou débranchez l'appareil et gardez la porte fermée afin d'étouffer toute flamme.
   - N'utilisez pas cette cavité pour ranger des objets. Ne laissez pas de produits en papier, d'ustensiles de cuisine ou d'aliments dans cette cavité lorsqu'elle n'est pas utilisée.
   - Le four à micro-ondes est conçu pour réchauffer les aliments et les boissons. Le séchage d'aliments ou de vêtements, ainsi que le chauffage de coussins chauffants, de chaussons, d'éponges, de linges humides et autres objets similaires, peuvent entraîner des risques de blessure, d'inflammation ou d'incendie.
6. **AVERTISSEMENT:** Il ne faut pas chauffer de liquides ou d'autres aliments dans des récipients hermétiques car ils risquent d'exploser.
7. Le chauffage des boissons au micro-ondes peut entraîner une ébullition explosive retardée ; il faut donc faire attention lors de la manipulation du récipient.
8. Ne faites pas frire d'aliments au four. L'huile chaude peut endommager les pièces du four et les ustensiles, et même provoquer des brûlures cutanées.
9. Les œufs en coquille et les œufs durs entiers ne doivent pas être chauffés au four à micro-ondes car ils peuvent exploser même après la fin du chauffage au micro-ondes.
10. Piquez les aliments à peau épaisse comme les pommes de terre, les courges entières, les pommes et les châtaignes avant de les cuire.
11. Le contenu des biberons et des petits pots pour bébés doit être remué ou secoué et la température doit être vérifiée avant de servir afin d'éviter les brûlures.
12. Les ustensiles de cuisine peuvent devenir chauds en raison de la chaleur dégagée par les aliments. L'utilisation de maniques peut s'avérer nécessaire pour les manipuler.
13. Il convient de vérifier que les ustensiles sont adaptés à une utilisation au four à micro-ondes.
14. **AVERTISSEMENT:** Il est dangereux pour toute personne autre qu'un technicien qualifié d'effectuer une opération d'entretien ou de réparation impliquant le retrait

d'un dispositif de protection contre l'exposition aux micro-ondes.

15. Ce produit est un équipement ISM de classe B du groupe 2. Le groupe 2 comprend tous les équipements ISM (industriels, scientifiques et médicaux) qui génèrent et/ou utilisent intentionnellement de l'énergie radiofréquence sous forme de rayonnement électromagnétique pour le traitement de matériaux, ainsi que les équipements d'électroérosion. Les équipements de classe B sont destinés à un usage domestique et aux établissements directement raccordés à un réseau d'alimentation basse tension desservant des bâtiments à usage domestique.
16. Cet appareil n'est pas destiné à être utilisé par des personnes (y compris les enfants) dont les capacités physiques, sensorielles ou mentales sont réduites, ou qui manquent d'expérience et de connaissances, à moins qu'elles n'aient été supervisées ou qu'elles n'aient reçu des instructions concernant l'utilisation de l'appareil de la part d'une personne responsable de leur sécurité.
17. Les enfants doivent être surveillés afin de s'assurer qu'ils ne jouent pas avec l'appareil.
18. Le four à micro-ondes est uniquement utilisé en pose libre.
19. **AVERTISSEMENT:** N’installez pas le four au-dessus d’une plaque de cuisson ou de tout autre appareil produisant de la chaleur. Une installation incorrecte pourrait endommager l’appareil et annuler la garantie.
20. Le four à micro-ondes ne doit pas être placé dans le placard.
21. **AVERTISSEMENT :**L'appareil et ses parties accessibles deviennent chauds pendant son utilisation.
22. **AVERTISSEMENT:** Les parties accessibles peuvent devenir chaudes pendant l'utilisation. Tenir les jeunes enfants à l'écart.
23. L'appareil devient chaud pendant son utilisation. Veillez à ne pas toucher les élé ments chauffants à l'intérieur du four.
24. La température des surfaces accessibles peut être élevée lorsque l'appareil est en fonctionnement.
25. L'appareil doit être placé contre un mur.
26. Cet appareil ne doit pas être utilisé par des enfants ou des personnes dont les capacités physiques, sensorielles ou mentales sont réduites, ou qui manquent d'expérience et de connaissances, à moins qu'elles ne soient sous surveillance ou n'aient reçu des instructions.
27. **AVERTISSEMENT:** Si la porte ou les joints de porte sont endommagés, le four ne doit pas être utilisé tant qu'il n'a pas été réparé par une personne compétente.
28. Ces appareils ne sont pas conçus pour être utilisés au moyen d'une minuterie externe ou d'un système de télécommande séparé.
29. Le four à micro-ondes est destiné à un usage domestique uniquement et non à un

usage commercial.

30. Ne retirez jamais le dispositif de maintien d'espacement situé à l'arrière ou sur les côtés, car il assure une distance minimale par rapport au mur pour la circulation de l'air.
31. Veuillez fixer le plateau tournant avant de déplacer l'appareil afin d'éviter tout dommage.
32. **PRUDENCE:** Il est dangereux de confier la réparation ou l'entretien de cet appareil à une personne autre qu'un spécialiste, car cela impliquerait de retirer le couvercle assurant la protection contre les rayonnements micro-ondes. Ceci vaut également pour le remplacement du cordon d'alimentation ou de l'éclairage. Dans ces cas, veuillez confier l'appareil à notre centre de service.
33. Le four à micro-ondes est conçu uniquement pour décongeler, cuire et cuire à la vapeur les aliments.
34. Portez des gants si vous manipulez des aliments chauds.
35. **Attention !** De la vapeur s'échappera à l'ouverture des couvercles ou à l'utilisation du papier aluminium.
36. Cet appareil peut être utilisé par des enfants âgés de 8 ans et plus, ainsi que par des personnes ayant des capacités physiques, sensorielles ou mentales réduites, ou un manque d'expérience et de connaissances, à condition qu'elles soient surveillées ou qu'elles aient reçu des instructions concernant son utilisation en toute sécurité et qu'elles comprennent les risques encourus. Les enfants ne doivent pas jouer avec l'appareil. Le nettoyage et l'entretien ne doivent pas être effectués par des enfants, sauf s'ils sont âgés de 8 ans et plus et sous surveillance.
37. En cas de dégagement de fumée, éteignez ou débranchez l'appareil et gardez la porte fermée afin d'étouffer toute flamme.

GUIDE D'INSTALLATION

1. Assurez-vous que tous les matériaux d'emballage soient retirés de l'intérieur de la porte.
2. **AVERTISSEMENT** : Vérifiez que le four ne présente aucun dommage, comme une porte mal alignée ou tordue, des joints de porte et une surface d'étanchéité endommagés, des charnières et des loquets de porte cassés ou desserrés, ou des bosses à l'intérieur de la cavité ou sur la porte. En cas de dommage, n'utilisez pas le four et contactez un technicien qualifié.
3. Ce four à micro-ondes doit être placé sur une surface plane et stable pour supporter son poids et celui des aliments les plus lourds susceptibles d'y être cuits.

4. Ne placez pas le four dans un endroit où de la chaleur, de l'humidité ou un taux d'humidité élevé sont générés, ni à proximité de matériaux combustibles.
5. Pour un fonctionnement optimal, le four doit bénéficier d'une ventilation suffisante. Prévoyez un espace libre d'au moins 20 cm au-dessus de la surface supérieure du four et de 5 cm de chaque côté. La plaque arrière du four à micro-ondes doit être placée au plus près du mur. Ne couvrez ni n'obstruez aucune ouverture de l'appareil. Ne retirez pas les pieds.
6. N’utilisez pas le four sans que le plateau en verre, le support à rouleaux et l’axe soient correctement positionnés.
7. Assurez-vous que le cordon d'alimentation n'est pas endommagé et qu'il ne passe pas sous le four ni au-dessus d'une surface chaude ou tranchante.
8. La prise doit être facilement accessible afin de pouvoir être débranchée facilement en cas d'urgence.
9. N’utilisez pas le four à l’extérieur.

INSTRUCTIONS DE MISE À LA TERRE

Cet appareil doit être mis à la terre. Ce four est équipé d'un cordon d'alimentation muni d'un fil de terre et d'une fiche de terre. Il doit être branché sur une prise murale correctement installée et mise à la terre. En cas de court-circuit, la mise à la terre réduit les risques d'électrocution en fournissant un fil d'évacuation au courant électrique. Il est recommandé d'utiliser un circuit dédié exclusivement au four. L'utilisation d'une haute tension est dangereuse et peut provoquer un incendie ou un autre accident susceptible d'endommager le four.

AVERTISSEMENT: Une utilisation incorrecte de la prise de terre peut entraîner un risque de choc électrique.

Note:

1. Si vous avez des questions concernant la mise à la terre ou les instructions électriques, consultez un électricien ou un technicien qualifié.
2. Ni le fabricant ni le revendeur ne peuvent être tenus responsables des dommages causés au four ou des blessures corporelles résultant du non-respect des procédures de branchement électrique.

Les fils de ce câble principal sont colorés selon le code suivant :

Vert et jaune = TERRE

Bleu = NEUTRE

Brun = PHASE

INTERFÉRENCES RADIO

L'utilisation d'un four à micro-ondes peut perturber le fonctionnement de votre radio, de votre téléviseur ou d'appareils similaires. En cas de perturbations, vous pouvez les réduire ou les éliminer en prenant les mesures suivantes :

1. Nettoyer la porte et la surface d'étanchéité du four.
2. Réorientez l'antenne de réception de la radio ou de la télévision.
3. Déplacez le four à micro-ondes par rapport au récepteur.
4. Éloignez le four à micro-ondes du récepteur.
5. Branchez le four à micro-ondes sur une prise différente afin que le four à micro-ondes et le récepteur soient sur des circuits différents.

AVANT D'APPELER LE SERVICE

Avant de demander un service, veuillez vérifier chaque point ci-dessous :

- Vérifiez que le four est bien branché. Si ce n'est pas le cas, débranchez-le, attendez 10 secondes, puis rebranchez-le correctement.
- Vérifiez si un fusible a sauté ou si le disjoncteur principal a déclenché. Si ces éléments semblent fonctionner correctement, testez la prise avec un autre appareil.
- Vérifiez que le panneau de commande est correctement programmé et que la minuterie est réglée.
- Vérifiez que la porte est bien fermée et que le système de verrouillage est enclenché. Si la porte n'est pas correctement fermée, l'énergie des micro-ondes ne pourra pas circuler à l'intérieur.

Si aucune des solutions précédentes ne résout le problème, contactez un technicien qualifié. N'essayez pas de régler ou de réparer le four vous-même.

TECHNIQUES DE CUISSON

1. Disposez les aliments avec soin. Placez les parties les plus épaisses vers l'extérieur du plat.
2. Surveillez la cuisson. Laissez cuire le temps minimum indiqué et prolongez-le au besoin. Les aliments trop cuits peuvent fumer ou s'enflammer.
3. Couvrir les aliments pendant la cuisson. Les couvercles évitent les éclaboussures et permettent une cuisson uniforme.

4. Retournez les aliments une fois pendant la cuisson au micro-ondes pour accélérer la cuisson de certains aliments comme le poulet et les hamburgers. Les grosses pièces comme les rôtis doivent être retournées au moins une fois.
5. Réorganisez les aliments comme les boulettes de viande à mi-cuisson, à la fois de haut en bas et du centre du plat vers l'extérieur.

GUIDE DES USTENSILES DE CUISINE

1. Les micro-ondes ne peuvent pas pénétrer le métal. Utilisez uniquement des ustensiles adaptés au four à micro-ondes. Les récipients métalliques pour aliments et boissons sont interdits lors de la cuisson au micro-ondes. Cette exigence ne s'applique pas si le fabricant spécifie la taille et la forme des récipients métalliques compatibles avec le micro-ondes.
2. Les micro-ondes ne peuvent pas pénétrer le métal ; il ne faut donc pas utiliser d'ustensiles en métal ni de plats avec des bordures métalliques.
3. N'utilisez pas de produits en papier recyclé pour la cuisson au micro-ondes, car ils peuvent contenir de petits fragments de métal susceptibles de provoquer des étincelles et/ou des incendies.
4. Il est recommandé d'utiliser des plats ronds ou ovales plutôt que carrés ou oblongs, car les aliments situés dans les coins ont tendance à trop cuire.
5. Des bandes étroites de papier aluminium peuvent être utilisées pour éviter que les zones exposées ne cuisent trop. Mais attention à ne pas en utiliser trop et à maintenir une distance de 2,5 cm (2,54 cm) entre la feuille et la cavité.

La liste ci-dessous est un guide général pour vous aider à choisir les ustensiles appropriés.

Ustensiles de cuisine	Micro-ondes	Gril	Combinaison
Verre résistant à la chaleur	Oui	Oui	Oui
Verre non résistant à la chaleur	Non	Non	Non
Céramiques résistantes à la chaleur	Oui	Oui	Oui
Plat en plastique compatible micro-ondes	Oui	Non	Non
Papier absorbant	Oui	Non	Non
Plateau métallique	Non	Oui	Non
Étagère métallique	Non	Oui	Non
Papier aluminium et contenants en aluminium	Non	Oui	Non

CARACTÉRISTIQUES

Consommation d'énergie	230V~ 50 Hz, 1100W (Micro-ondes); 900W(Gril)
Osortie	700W
Fréquence de fonctionnement	2450 MHz
Dimensions extérieures	243mm(H)×446mm(L)×364mm(D)
Dimensions de la cavité du four	172mm(H)×300mm(L)×305mm(D)
Capacité du four	Ccompact 20Litres
Poids net	Environ10.6kg
Omode ff	< 0,3 W

NOTE: La période après laquelle l'appareil s'éteint automatiquement est de 0 minute.

SCHÉMA DU PRODUIT

1. Système de verrouillage de sécurité d
2. Fenêtre du four
3. Arbre
4. Anneau de roulement
5. Panneau de contrôle
6. Guide d'ondes
   (Veuillez ne pas retirer le mica)
   plaque recouvrant le guide d'ondes)
7. Plateau en verre
8. Chauffage de gril
9. Étagère métallique

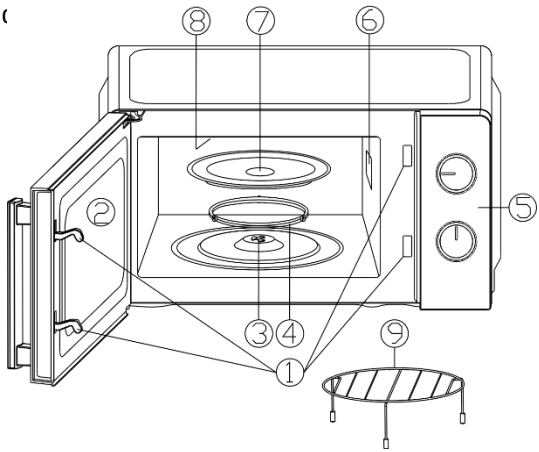

PANNEAU DE CONTRÔLE

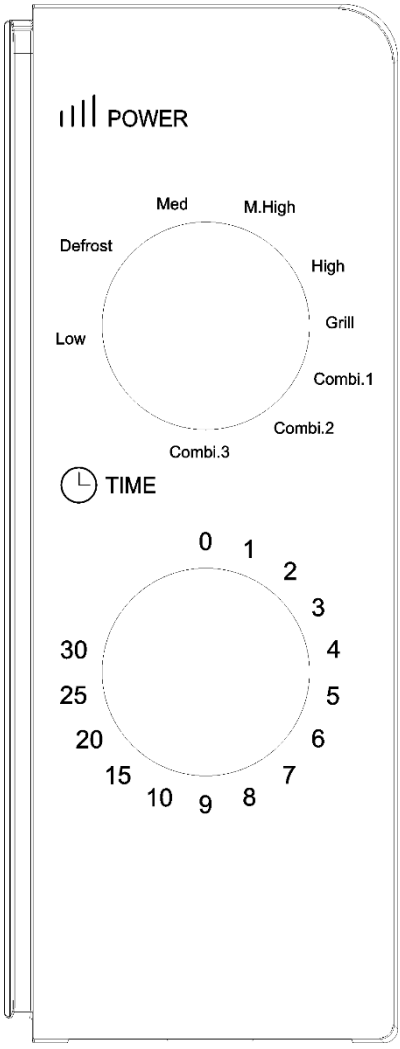

TLe panneau de commande comporte deux boutons de fonction : un bouton de réglage de l'heure et un bouton de mise en marche/arrêt.

Sélecteur de puissance/action

Ce bouton permet de choisir le niveau de puissance de cuisson. C'est la première étape pour démarrer une session de cuisson.

Bouton de minuterie

Offre des réglages visuels de minuterie accessibles d'un simple tour de pouce pour sélectionner la durée de cuisson souhaitée jusqu'à 30 minutes par session de cuisson.

Cuisson au micro-ondes

Pour une cuisson au micro-ondes pure, il existe cinq niveaux de puissance parmi lesquels choisir celui qui convient le mieux à la tâche à accomplir.

La puissance augmente lorsqu'on tourne le bouton dans le sens horaire. Les niveaux de puissance peuvent être classés comme suit :

Puissance de sortie	Description
100%	haut
81%	Moyen-élevé
58%	Moyen
36%	Décongeler
18%	Faible

Grill Cuisson

En tournant le bouton dans le sens des aiguilles d'une montre jusqu'au niveau de puissance micro-ondes maximal, le four passe en mode grill, particulièrement utile pour les fines tranches de viande, les steaks, les côtelettes, les brochettes, les saucisses ou les morceaux de poulet est convient également pour la cuisson de sandwichs chauds et d'au gratdans les plats.

Cuisine combinée

Comme son nom l'indique, ce mode de cuisson combine la puissance du micro-ondes et celle du gril. Il se décline en trois niveaux de puissance, chacun offrant une combinaison différente, comme indiqué dans le tableau ci-dessous. Ces niveaux sont particulièrement adaptés à certains aliments et techniques culinaires, et permettent notamment de préserver le croustillant tant recherché.

Le tableau suivant présente 3 réglages de puissance différents pour les programmes combinés.

Programme	Micro-ondes temps de cuisson	Gril temps de cuisson	Convient pour
Peigne.1	30%	70%	Poisson, pommes de terre, au grain
Comb.2	49%	51%	Pouding, omelettes, pommes de terre au four
Comb.3	67%	33%	Volaille

INSTRUCTIONS D'UTILISATION

Pour commencer une séance de cuisine,

1. Déposez les aliments dans le four et fermez la porte.
2. Tournez le sélecteur de puissance pour choisir un niveau de puissance.
3. Tournez le bouton de la minuterie pour régler la durée de cuisson.

NOTE: Dès que la minuterie est réglée, le four se met à cuire. Pour régler la durée sur moins de 2 minutes, réglez le minuteur au-delà de 2 minutes, puis revenez à la durée correcte.

PRUDENCERemettez toujours la minuterie à zéro si vous retirez les aliments du four avant la fin du temps de cuisson programmé ou si le four n'est pas utilisé. Pour arrêter le four en cours de cuisson, appuyez sur le bouton d'ouverture de la porte ou ouvrez la porte par la poignée.

NETTOYAGE ET ENTRETIEN

1. Éteignez le four et débranchez-le de la prise murale avant de le nettoyer.
2. Veillez à la propreté intérieure du four. En cas d'éclaboussures d'aliments ou de liquides renversés sur les parois, essuyez-les avec un chiffon humide. Si le four est très sale, vous pouvez utiliser un détergent doux. Évitez les sprays et autres produits nettoyants agressifs qui risquent de tacher, de laisser des traces ou de ternir la porte.
3. Les surfaces extérieures doivent être nettoyées avec un chiffon humide. Afin d'éviter d'endommager les pièces internes du four, il ne faut pas laisser l'eau s'infiltrer par les ouvertures de ventilation.
4. Essuyez régulièrement la porte et la fenêtre des deux côtés, les joints de porte et les parties adjacentes avec un chiffon humide afin d'éliminer toute éclaboussure ou projection. N'utilisez pas de nettoyant abrasif.
5. N’utilisez pas de nettoyeur vapeur.
6. Ne laissez pas le panneau de commande se mouiller. Nettoyez-le avec un chiffon doux et humide. Lors du nettoyage, laissez la porte du four ouverte pour éviter toute mise en marche accidentelle.
7. Si de la vapeur s'accumule à l'intérieur ou à l'extérieur de la porte du four, essuyez-la avec un chiffon doux. Cela peut se produire lorsque le four à micro-ondes est utilisé dans des conditions d'humidité élevée. C'est tout à fait normal.
8. Il est parfois nécessaire de retirer le plateau en verre pour le nettoyer. Lavez-le à l'eau chaude savonneuse ou au lave-vaisselle.
9. Pour éviter un bruit excessif, il est important de nettoyer régulièrement le rouleau de roulement et la sole du four. Essuyez simplement la surface inférieure du four avec un détergent doux. Le rouleau de roulement peut être lavé à l'eau légèrement savonneuse ou au lave-vaisselle. Lorsque vous retirez le rouleau de roulement de la sole pour le nettoyer, veillez à le remettre correctement en place.
10. Pour éliminer les odeurs de votre four, mélangez une tasse d'eau avec le jus et le zeste d'un citron dans un bol profond allant au micro-ondes, puis faites chauffer pendant 5 minutes. Essuyez soigneusement et séchez avec un chiffon doux.
11. Lorsqu'il sera nécessaire de remplacer l'ampoule du four, veuillez consulter un revendeur pour la faire remplacer.

12. Le four doit être nettoyé régulièrement et tous les résidus alimentaires doivent être enlevés.FUn défaut de nettoyage du four peut entraîner une détérioration de sa surface, ce qui peut nuire à la durée de vie de l'appareil et potentiellement s'avérer dangereux.
13. Veuillez ne pas jeter cet appareil dans les ordures ménagères ; il doit être déposé dans le centre de collecte des déchets approprié mis à disposition par votre commune.
14. Lorsque le four à micro-ondesavec fonction grillLors de la première utilisation, il est possible que l'appareil dégage une légère fumée et une odeur. Ce phénomène est normal, car le four est constitué d'une plaque d'acier recouverte d'huile lubrifiante. Un four neuf produit des fumées et une odeur dues à la combustion de cette huile. Ce phénomène disparaîtra après quelques temps d'utilisation.

SVAN TRADING SL

Importé par B73737553

Av. Altos Hornos S/N. Prise de force. Sagonte (46520). Valence, Espagne.

info@svanelectro.com

ES 960600034 | PT 00351300305065

svan

Forno a microonde
Istruzioni

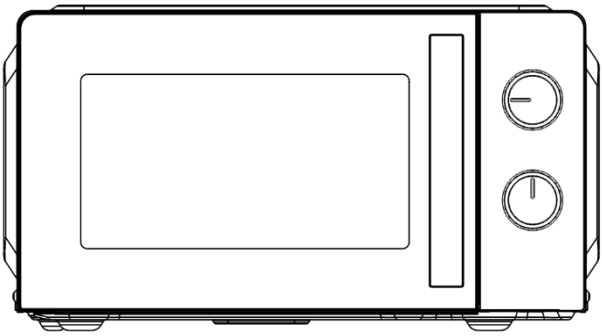

Modello: SMW2702G

Manuale del proprietario

Leggere attentamente le presenti istruzioni prima di installare e utilizzare il forno.

CONTENUTO

CONTENUTO **39**
PRECAUZIONI PER EVITARE POSSIBILI ESPOSIZIONI A ENERGIA A MICROONDE ECCESSIVA **40**
IMPORTANTI ISTRUZIONI DI SICUREZZA **40**
GUIDA ALL'INSTALLAZIONE **43**
ISTRUZIONI DI MESSA A TERRA **44**
INTERFERENZA RADIO **44**
PRIMA DI CHIAMARE L'ASSISTENZA **45**
TECNICHE DI COTTURA **45**
GUIDA AGLI UTENSILI DA CUCINA **46**
SPECIFICHE **46**
DIAGRAMMA DEL PRODOTTO **47**
PANNELLO DI CONTROLLO **48**
SELETTORE POTENZA/AZIONE **48**
MANOPOLA DEL TIMER **48**
COTTURA A MICROONDE **48**
GRIGLIA CUCINA **49**
COTTURA COMBINATA **49**
ISTRUZIONI PER L'USO **49**
PULIZIA E CURA **50**

PRECAUZIONI PER EVITARE POSSIBILI ESPOSIZIONI A ENERGIA A MICROONDE ECCESSIVA

1. Non tentare di utilizzare il forno con lo sportello aperto, poiché l'uso con lo sportello aperto può comportare un'esposizione dannosa all'energia delle microonde. È importante non manomettere o eludere i dispositivi di sicurezza.
2. Non posizionare alcun oggetto tra la parte anteriore del forno e lo sportello e non lasciare che residui di sporco o detergente si accumulino sulle superfici di tenuta.
3. Non utilizzare il forno se è danneggiato. È molto importante che lo sportello del forno si chiuda correttamente e che non vi siano danni al
   a) Porta (anche piegata),
   b) Cerniere e chiavistelli (rotti o allentati),
   c) Guarnizioni delle porte e superfici di tenuta.
4. Il forno non deve essere regolato o riparato da nessuno, eccetto personale di assistenza qualificato.

IMPORTANTI ISTRUZIONI DI SICUREZZA

Quando si utilizzano apparecchi elettrici è necessario seguire alcune precauzioni di sicurezza di base, tra cui:

AVVERTIMENTO: Per ridurre il rischio di ustioni, scosse elettriche, incendi, lesioni personali o esposizione a un'eccessiva energia a microonde:

1. Utilizzare questo apparecchio solo per l'uso previsto, come descritto nel manuale. Non utilizzare sostanze chimiche o vapori corrosivi in questo apparecchio. Questo tipo di forno è specificamente progettato per riscaldare, cuocere o essiccare alimenti. Non è progettato per uso industriale o di laboratorio.
2. Non far funzionare il forno quando è vuoto.
3. Non utilizzare questo apparecchio se il cavo o la spina sono danneggiati, se non funziona correttamente o se è stato danneggiato o è caduto. Se il cavo di alimentazione è danneggiato, deve essere sostituito dal produttore, dal suo servizio di assistenza o da una persona parimenti qualificata, al fine di evitare pericoli.
4. **AVVERTIMENTO:** Tenere l'apparecchio fuori dalla portata dei bambini. I bambini

non devono utilizzare il forno.

5. Per ridurre il rischio di incendio nella cavità del forno:
   - Quando si riscaldano alimenti in contenitori di plastica o di carta, tenere d'occhio il forno per evitare il rischio di incendio.
   - Rimuovere i lacci metallici dai sacchetti di carta o di plastica prima di metterli nel forno.
   - Se si nota del fumo, spegnere l'apparecchio o staccare la spina e tenere la porta chiusa per soffocare eventuali fiamme.
   - Non utilizzare la cavità per conservare gli alimenti. Non lasciare prodotti di carta, utensili da cucina o cibo nella cavità quando non in uso.
   - Il forno a microonde è destinato al riscaldamento di alimenti e bevande. L'asciugatura di alimenti o indumenti e il riscaldamento di termofori, pantofole, spugne, panni umidi e simili possono comportare il rischio di lesioni, incendi o scintille.
6. **AVVERTIMENTO:** Non riscaldare liquidi o altri alimenti in contenitori sigillati, poiché potrebbero esplodere.
7. Il riscaldamento delle bevande nel microonde può provocare un'ebollizione eruttiva ritardata, pertanto è necessario prestare attenzione quando si maneggia il contenitore.
8. Non friggere cibi nel forno. L'olio caldo può danneggiare parti del forno e utensili e persino provocare ustioni alla pelle.
9. Le uova con il guscio e le uova sode intere non devono essere riscaldate nel forno a microonde, perché potrebbero esplodere anche dopo la fine del riscaldamento nel microonde.
10. Prima della cottura, forare gli alimenti con la buccia spessa, come patate, zucche intere, mele e castagne.
11. Il contenuto dei biberon e dei vasetti di omogeneizzati deve essere mescolato o agitato e la temperatura deve essere controllata prima di servirli, per evitare ustioni.
12. Gli utensili da cucina possono surriscaldarsi a causa del calore trasferito dal cibo riscaldato. Potrebbe essere necessario utilizzare delle presine per maneggiare gli utensili.
13. È necessario controllare che gli utensili siano adatti all'uso nel forno a microonde.
14. **AVVERTIMENTO:** È pericoloso per chiunque non sia una persona qualificata eseguire qualsiasi operazione di manutenzione o riparazione che comporti la rimozione di qualsiasi copertura che fornisca protezione dall'esposizione all'energia a microonde.
15. Questo prodotto è un'apparecchiatura ISM di Classe B del Gruppo 2. La definizione

di Gruppo 2 comprende tutte le apparecchiature ISM (Industriali, Scientifiche e Mediche) in cui l'energia a radiofrequenza viene intenzionalmente generata e/o utilizzata sotto forma di radiazione elettromagnetica per il trattamento di materiali e le apparecchiature per elettroerosione. Per apparecchiatura di Classe B si intendono apparecchiature adatte all'uso in ambienti domestici e in ambienti direttamente collegati a una rete di alimentazione a bassa tensione che alimenta edifici adibiti a uso domestico.

16. Questo apparecchio non è destinato all'uso da parte di persone (bambini compresi) con ridotte capacità fisiche, sensoriali o mentali, o prive di esperienza e conoscenza, a meno che non siano supervisionate o abbiano ricevuto istruzioni sull'uso dell'apparecchio da una persona responsabile della loro sicurezza.
17. I bambini devono essere sorvegliati per assicurarsi che non giochino con l'apparecchio.
18. Il forno a microonde viene utilizzato solo in modalità indipendente.
19. **AVVERTIMENTO:** Non installare il forno sopra un piano cottura o altri elettrodomestici che producono calore. Un'installazione non corretta potrebbe danneggiare l'apparecchio e invalidare la garanzia.
20. Il forno a microonde non deve essere posizionato nel mobile.
21. **AVVERTIMENTO:** L'apparecchio e le sue parti accessibili diventano caldi durante l'uso.
22. **AVVERTIMENTO:** Le parti accessibili potrebbero surriscaldarsi durante l'uso. Tenere lontani i bambini piccoli.
23. Durante l'uso, l'apparecchio diventa caldo. Prestare attenzione a non toccare gli elementi riscaldanti all'interno del forno, sia per la cottura su fornelli che su forni.
24. La temperatura delle superfici accessibili potrebbe essere elevata quando l'apparecchio è in funzione.
25. L'apparecchio deve essere posizionato contro una parete.
26. L'apparecchio non deve essere utilizzato da bambini o persone con ridotte capacità fisiche, sensoriali o mentali, o prive di esperienza e conoscenza, a meno che non siano sorvegliati o istruiti.
27. **AVVERTIMENTO:** Se lo sportello o le guarnizioni dello sportello sono danneggiati, il forno non deve essere utilizzato finché non sia stato riparato da una persona competente.
28. Gli apparecchi non sono progettati per essere azionati tramite un timer esterno o un sistema di controllo remoto separato.
29. Il forno a microonde è destinato esclusivamente all'uso domestico e non a quello commerciale.
30. Non rimuovere mai il distanziatore sul retro o sui lati, poiché garantisce una distanza

minima dalla parete per la circolazione dell'aria.

31. Per evitare danni, fissare il piatto girevole prima di spostare l'apparecchio.
32. **ATTENZIONE:** È pericoloso far riparare o manutenere l'apparecchio solo da personale specializzato, poiché in tali circostanze è necessario rimuovere il coperchio che garantisce la protezione dalle radiazioni a microonde. Questo vale anche per la sostituzione del cavo di alimentazione o dell'illuminazione. In questi casi, inviare l'apparecchio al nostro centro di assistenza.
33. Il forno a microonde è destinato esclusivamente allo scongelamento, alla cottura e alla cottura a vapore degli alimenti.
34. Utilizzare i guanti quando si rimuove cibo caldo.
35. Attenzione! Quando si aprono i coperchi o si avvolge la carta stagnola, fuoriesce del vapore.
36. Questo apparecchio può essere utilizzato da bambini di età pari o superiore a 8 anni e da persone con capacità fisiche, sensoriali o mentali ridotte o con mancanza di esperienza e conoscenza, a condizione che siano supervisionati o abbiano ricevuto istruzioni sull'uso sicuro dell'apparecchio e ne comprendano i pericoli. I bambini non devono giocare con l'apparecchio. La pulizia e la manutenzione non devono essere eseguite da bambini, a meno che non abbiano almeno 8 anni e siano supervisionati.
37. In caso di emissione di fumo, spegnere l'apparecchio o staccare la spina e tenere lo sportello chiuso per soffocare eventuali fiamme.

GUIDA ALL'INSTALLAZIONE

1. Assicurarsi che tutto il materiale di imballaggio sia stato rimosso dall'interno della porta.
2. **ATTENZIONE:** Controllare che il forno non presenti danni, come porte disallineate o piegate, guarnizioni e superfici di tenuta danneggiate, cerniere e chiusure rotte o allentate e ammaccature all'interno della cavità o sulla porta. In caso di danni, non utilizzare il forno e contattare personale di assistenza qualificato.
3. Questo forno a microonde deve essere posizionato su una superficie piana e stabile, in modo da sostenerne il peso e il cibo più pesante che si prevede di cuocere nel forno.
4. Non posizionare il forno in luoghi in cui si generano calore, umidità o elevata umidità, oppure vicino a materiali combustibili.
5. Per un corretto funzionamento, il forno deve avere un flusso d'aria sufficiente. Lasciare almeno 20 cm di spazio libero sopra la superficie superiore del forno e 5

cm su entrambi i lati. La piastra posteriore del forno a microonde deve essere posizionata vicino alla parete. Non coprire o bloccare le aperture dell'apparecchio. Non rimuovere i piedini.

6. Non far funzionare il forno se il vassoio in vetro, il supporto del rullo e l'albero non sono nella posizione corretta.
7. Assicurarsi che il cavo di alimentazione non sia danneggiato e non passi sotto il forno o su superfici calde o taglienti.
8. La presa deve essere facilmente accessibile in modo da poterla staccare facilmente in caso di emergenza.
9. Non utilizzare il forno all'aperto.

ISTRUZIONI DI MESSA A TERRA

Questo apparecchio deve essere collegato a terra. Questo forno è dotato di un cavo con un filo di messa a terra e una spina con messa a terra. Deve essere collegato a una presa a muro correttamente installata e dotata di messa a terra. In caso di cortocircuito elettrico, la messa a terra riduce il rischio di scosse elettriche fornendo un filo di fuga per la corrente elettrica. Si raccomanda di prevedere un circuito separato che serva esclusivamente il forno. L'uso di alta tensione è pericoloso e può provocare incendi o altri incidenti che potrebbero danneggiare il forno.

AVVERTIMENTO: L'uso improprio della spina di messa a terra può comportare il rischio di scosse elettriche.

Nota:

1. In caso di domande sulla messa a terra o sulle istruzioni elettriche, consultare un elettricista qualificato o un addetto all'assistenza.
2. Né il produttore né il rivenditore possono accettare alcuna responsabilità per danni al forno o lesioni personali derivanti dalla mancata osservanza delle procedure di collegamento elettrico.

I fili di questo cavo principale sono colorati secondo il seguente codice:

Verde e giallo = TERRA

Blu = NEUTRO

Marrone = FASE

INTERFERENZA RADIO

Il funzionamento del forno a microonde può causare interferenze a radio, TV o apparecchiature simili. In caso di interferenze, è possibile ridurle o eliminarle adottando le seguenti misure:

1. Pulire lo sportello e la superficie di tenuta del forno.
2. Riorientare l'antenna ricevente della radio o della televisione.
3. Riposizionare il forno a microonde rispetto al ricevitore.
4. Allontanare il forno a microonde dal ricevitore.
5. Collegare il forno a microonde a una presa diversa, in modo che il forno a microonde e il ricevitore si trovino su circuiti derivati diversi.

PRIMA DI CHIAMARE L'ASSISTENZA

Prima di richiedere assistenza, controlla ogni elemento qui sotto:

- Verificare che il forno sia collegato correttamente. In caso contrario, staccare la spina dalla presa, attendere 10 secondi e ricollegarla saldamente.
- Controllare che il fusibile del circuito non sia bruciato o che l'interruttore generale non sia scattato. Se questi dispositivi sembrano funzionare correttamente, testare la presa con un altro elettrodomestico.
- Verificare che il pannello di controllo sia programmato correttamente e che il timer sia impostato.
- Verificare che lo sportello sia ben chiuso, attivando il sistema di blocco. Se lo sportello non è chiuso correttamente, l'energia a microonde non fluirà all'interno.

SE NESSUNA DELLE SOLUZIONI SOPRA RIUSCITE A RISOLVERE IL PROBLEMA, CONTATTARE UN TECNICO QUALIFICATO. NON TENTARE DI REGOLARE O RIPARARE IL FORNO DA SOLI.

TECNICHE DI COTTURA

1. Disporre il cibo con cura. Posizionare le parti più spesse verso l'esterno del piatto.
2. Controllare il tempo di cottura. Cuocere per il tempo più breve indicato e aggiungerne altro se necessario. Gli alimenti eccessivamente cotti possono produrre fumo o incendiarsi.
3. Coprire gli alimenti durante la cottura. I coperchi impediscono gli schizzi e aiutano a cuocere gli alimenti in modo uniforme.
4. Girare gli alimenti una volta durante la cottura a microonde per velocizzare la cottura di cibi come pollo e hamburger. I cibi di grandi dimensioni, come gli arrosti, devono essere girati almeno una volta.
5. A metà cottura, ridisporre gli alimenti, ad esempio le polpette, sia dall'alto verso il

basso che dal centro del piatto verso l'esterno.

GUIDA AGLI UTENSILI DA CUCINA

1. Il microonde non riesce a penetrare il metallo. Utilizzare solo utensili adatti all'uso nei forni a microonde. I contenitori metallici per alimenti e bevande non sono ammessi durante la cottura a microonde. Questo requisito non è applicabile se il produttore specifica dimensioni e forma dei contenitori metallici adatti alla cottura a microonde.
2. Il microonde non riesce a penetrare il metallo, pertanto non si devono utilizzare utensili o piatti in metallo con finiture metalliche.
3. Non utilizzare prodotti in carta riciclata durante la cottura al microonde, poiché potrebbero contenere piccoli frammenti metallici che potrebbero causare scintille e/o incendi.
4. Si consiglia di utilizzare piatti rotondi/ovali piuttosto che quadrati/oblunghi, poiché il cibo negli angoli tende a cuocere troppo.
5. Si possono usare strisce strette di carta stagnola per evitare di cuocere troppo le zone esposte. Ma attenzione a non usarne troppa e a mantenere una distanza di 2,5 cm (1 pollice)2,54 cm) tra la lamina e la cavità.

L'elenco seguente è una guida generale per aiutarti a scegliere gli utensili corretti.

Pentole	Microonde	Griglia	Combinazione
Vetro resistente al calore	SÌ	SÌ	SÌ
Vetro non resistente al calore	NO	NO	NO
Ceramica resistente al calore	SÌ	SÌ	SÌ
Piatto di plastica adatto al microonde	SÌ	NO	NO
Carta da cucina	SÌ	NO	NO
Vassoio di metallo	NO	SÌ	NO
Rack in metallo	NO	SÌ	NO
Contenitori in alluminio e fogli di alluminio	NO	SÌ	NO

SPECIFICHE

Consumo energetico	230V~ 50Hz, 1100W(Microonde); 900O(Griglia)
Orisultato	700O

Frequenza di funzionamento	2450 MHz
Dimensioni esterne	243mm(A)×446mm(L)×364mm(D)
Dimensioni della cavità del forno	172mm(A)×300mm(L)×305mm(D)
Capacità del forno	Ccompatto 20Litri
Peso netto	Circa.10.6kg
Omodalità ff	<0,3 W

NOTA: Il periodo di tempo dopo il quale l'apparecchiatura entra automaticamente in modalità di spegnimento è di 0 minuti.

DIAGRAMMA DEL PRODOTTO

1. Sistema di blocco di sicurezza della p
2. Finestra del forno
3. Lancia
4. Anello a rulli
5. Pannello di controllo
6. Guida d'onda
   (Si prega di non rimuovere la mica piastra che ricopre la guida d'onda)
7. Vassoio di vetro
8. Riscaldatore per griglia
9. Rack in metallo

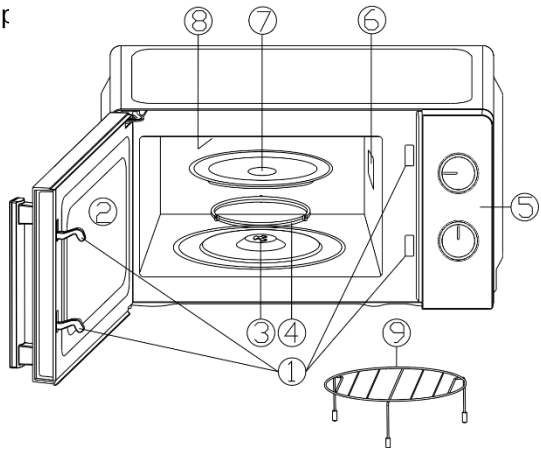

PANNELLO DI CONTROLLO

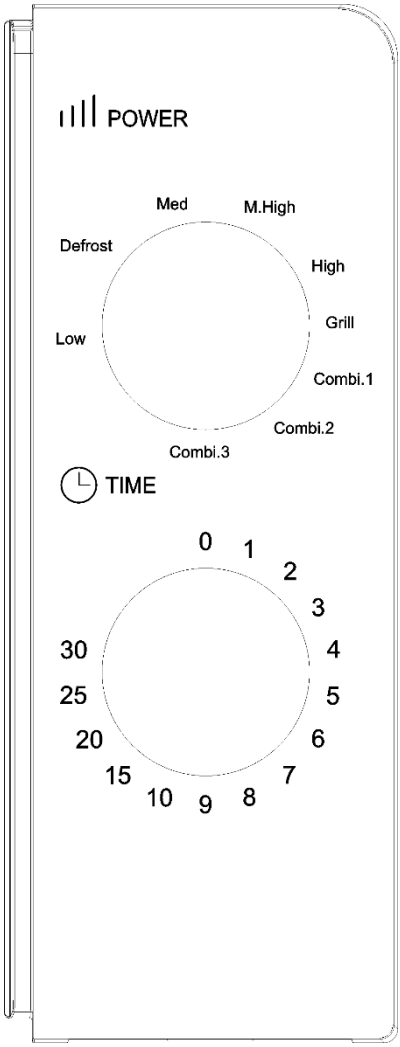

TIl pannello di controllo è composto da due manopole di controllo: una per la regolazione del tempo e una per la regolazione della potenza.

Selettore potenza/azione

Questa manopola serve a selezionare il livello di potenza di cottura. È il primo passo per iniziare una sessione di cottura.

Manopola del timer

Offre impostazioni visive del tempo di cottura con un semplice movimento del pollice per selezionare il tempo di cottura desiderato fino a 30 minuti per sessione di cottura.

Cottura a microonde

Per la cottura puramente a microonde, sono disponibili cinque livelli di potenza tra cui scegliere quello più adatto allo scopo.

Il livello di potenza aumenta ruotando la manopola in senso orario. I livelli di potenza possono essere classificati come segue:

Potenza di uscita	Descrizione
100%	alto
81%	Medio-alto
58%	Medio
36%	Scongelare
18%	Basso

Griglia Cucina

Ruotando la manopola in senso orario oltre il livello di potenza più alto del microonde, il forno passa alla funzione di cottura grill, particolarmente utile per fette sottili di carne, bistecche, costolette, spiedini, salsicce o pezzi di pollo. Èadatto anche per cucinare panini caldi e graTnei piatti.

Cottura combinata

Come suggerisce il nome, questa modalità di cottura combina la potenza del microonde con quella della cottura al grill. È suddivisa in tre livelli con diverse impostazioni di potenza combinate, come si può vedere dalla tabella seguente. Queste sono particolarmente adatte per determinati alimenti e operazioni culinarie, nonché per mantenere la croccantezza desiderata di alcuni alimenti.

La tabella seguente mostra 3 diverse impostazioni di potenza per i programmi combinati.

Programma	Microonde tempo di cottura	Griglia tempo di cottura	Adatto per
Pettine.1	30%	70%	Pesce, patate, cereali
Comb.2	49%	51%	Budino, frittate, patate al forno
Comb.3	67%	33%	Pollame

ISTRUZIONI PER L'USO

Per iniziare una sessione di cucina,

1. Mettere il cibo nel forno e chiudere lo sportello.
2. Ruotare il selettore di potenza per selezionare un livello di potenza.
3. Ruotare la manopola del timer per impostare il tempo di cottura.

NOTA: Non appena si gira il timer, il forno inizia a cuocere. Se si seleziona un tempo inferiore a 2 minuti, ruotare il timer oltre i 2 minuti e poi riportarlo sull'ora corretta.

ATTENZIONE: RIPORTARE SEMPRE IL TIMER ALLA POSIZIONE ZERO se il cibo viene rimosso dal forno prima che il tempo di cottura impostato sia completato o quando il forno non è in uso. Per arrestare il forno durante la cottura, premere il pulsante di sblocco della porta o aprire la porta dalla maniglia.

PULIZIA E CURA

1. Prima di pulire il forno, spegnerlo e staccare la spina dalla presa a muro.
2. Mantenere pulito l'interno del forno. Se schizzi di cibo o liquidi rovesciati aderiscono alle pareti del forno, pulire con un panno umido. Se il forno è molto sporco, è possibile utilizzare un detergente delicato. Evitare l'uso di spray e altri detergenti aggressivi, poiché potrebbero macchiare, lasciare striature o opacizzare la superficie dello sportello.
3. Le superfici esterne devono essere pulite con un panno umido. Per evitare danni alle parti interne del forno, evitare che l'acqua penetri nelle aperture di ventilazione.
4. Pulire frequentemente la porta e la finestra su entrambi i lati, le guarnizioni della porta e le parti adiacenti con un panno umido per rimuovere eventuali schizzi o macchie. Non utilizzare detergenti abrasivi.
5. Non utilizzare un pulitore a vapore.
6. Non lasciare che il pannello di controllo si bagni. Pulire con un panno morbido e umido. Quando si pulisce il pannello di controllo, lasciare lo sportello del forno aperto per evitare che il forno si accenda accidentalmente.
7. Se si accumula vapore all'interno o all'esterno dello sportello del forno, pulirlo con un panno morbido. Questo può verificarsi quando il forno a microonde viene utilizzato in condizioni di elevata umidità. È normale.
8. Di tanto in tanto è necessario rimuovere il vassoio in vetro per pulirlo. Lavare il vassoio in acqua tiepida e sapone o in lavastoviglie.
9. L'anello rotante e il fondo del forno devono essere puliti regolarmente per evitare rumori eccessivi. È sufficiente pulire la superficie inferiore del forno con un detergente delicato. L'anello rotante può essere lavato con acqua saponata delicata o in lavastoviglie. Quando si rimuove l'anello rotante dal fondo della cavità per la pulizia, assicurarsi di riposizionarlo nella posizione corretta.
10. Elimina gli odori dal forno mescolando una tazza d'acqua con il succo e la scorza di un limone in una ciotola profonda adatta al microonde e cuoci nel microonde per 5 minuti. Pulisci accuratamente e asciuga con un panno morbido.
11. Quando diventa necessario sostituire la lampadina del forno, rivolgersi a un rivenditore per farla sostituire.
12. Il forno deve essere pulito regolarmente e tutti i residui di cibo devono essere rimossi.FLa difficoltà nel mantenere il forno pulito può portare al deterioramento della superficie, con conseguente riduzione della durata dell'apparecchio e possibili situazioni pericolose.
13. Si prega di non smaltire questo apparecchio nel bidone dei rifiuti domestici; deve essere smaltito presso l'apposito centro di smaltimento predisposto dai comuni..
14. Quando il forno a microondecon funzione grillAl primo utilizzo, potrebbe produrre

un leggero fumo e odore. Questo è un fenomeno normale perché il forno è realizzato in una piastra di acciaio rivestita di olio lubrificante e il nuovo forno produrrà fumi e odori generati dalla combustione dell'olio lubrificante. Questo fenomeno scomparirà dopo un periodo di utilizzo.

SVAN TRADING SL
Importato da B73737553
Avv. Altos Hornos S/N. Pto. Sagunto (46520). Valencia, Spagna.
info@svanelectro.com
ES960600034| PT00351300305065

Forno de microondas
Instruções

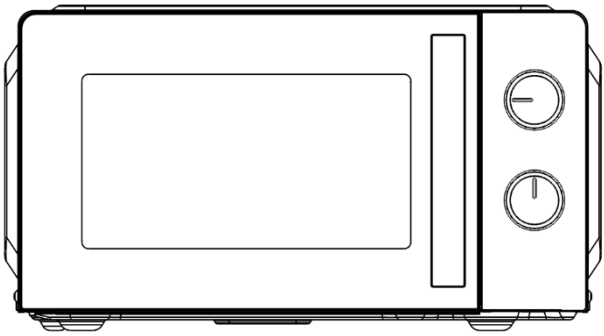

Modelo: SMW2702G

Manual do Proprietário

Por favor, leia atentamente estas instruções antes de instalar e utilizar o forno.

CONTEÚDO

CONTEÚDO **52**
PRECAUÇÕES PARA EVITAR POSSÍVEL EXPOSIÇÃO A ENERGIA DE MICRO-ONDAS EXCESSIVA **53**
INSTRUÇÕES DE SEGURANÇA IMPORTANTES **53**
GUIA DE INSTALAÇÃO **56**
INSTRUÇÕES DE LIGAÇÃO À TERRA **57**
INTERFERÊNCIA DE RÁDIO **57**
ANTES DE CHAMAR O SERVIÇO **58**
TÉCNICAS DE COZINHA **58**
GUIA DE UTENSÍLIOS DE COZINHA **58**
ESPECIFICAÇÕES **59**
DIAGRAMA DO PRODUTO **60**
PAINEL DE CONTROLO **61**
SELETOR DE POTÊNCIA/AÇÃO 61
BOTÃO DO TEMPORIZADOR 61
COZEDURA NO MICRO-ONDAS 61
COZINHAR NA GRELHA 62
COZINHA COMBINADA 62
INSTRUÇÕES DE OPERAÇÃO **62**
LIMPEZA E CUIDADOS **63**

PRECAUÇÕES PARA EVITAR POSSÍVEL EXPOSIÇÃO A ENERGIA DE MICRO-ONDAS EXCESSIVA

1. Não tente operar este forno com a porta aberta, pois pode resultar numa exposição prejudicial à energia das micro-ondas. É importante não desativar ou adulterar os dispositivos de segurança.
2. Não coloque qualquer objeto entre a parte frontal do forno e a porta, nem permita que se acumulem sujidade ou resíduos de produtos de limpeza nas superfícies de vedação.
3. Não utilize o forno se estiver danificado. É muito importante que a porta do forno feche corretamente e que não haja danos na estrutura.
   a) Porta (incluindo qualquer porta torta),
   b) Dobradiças e fechos (partidos ou soltos),
   c) Vedantes de portas e superfícies de vedação.
4. O forno não deve ser afinado ou reparado por ninguém além de pessoal de assistência qualificado.

INSTRUÇÕES DE SEGURANÇA IMPORTANTES

Quando utilizar aparelhos elétricos, devem ser seguidas precauções básicas de segurança, incluindo as seguintes:

AVISOPara reduzir o risco de queimaduras, choque elétrico, incêndio, ferimentos ou exposição excessiva à energia de micro-ondas:

1. Utilize este aparelho apenas para o fim a que se destina, conforme descrito no manual. Não utilize produtos químicos ou vapores corrosivos neste aparelho. Este tipo de forno foi especificamente concebido para aquecer, cozinhar ou secar alimentos. Não se destina a uso industrial ou laboratorial.
2. Não utilize o forno quando este estiver vazio.
3. Não utilize este aparelho se o cabo ou a ficha estiverem danificados, se não estiver a funcionar corretamente ou se tiver sofrido danos ou quedas. Se o cabo de alimentação estiver danificado, deve ser substituído pelo fabricante, pelo seu agente de assistência técnica ou por uma pessoa qualificada para evitar riscos.
4. **AVISO:** Mantenha o aparelho fora do alcance das crianças. As crianças não devem

operar o forno.

5. Para reduzir o risco de incêndio na cavidade do forno:
   - Ao aquecer alimentos em recipientes de plástico ou papel, mantenha-se atento ao forno devido ao risco de incêndio.
   - Retire os arames que fixam os sacos de papel ou de plástico antes de os colocar no forno.
   - Caso observe fumo, desligue ou desligue o aparelho da tomada e mantenha a porta fechada para abafar as chamas.
   - Não utilize o compartimento para arrumação. Não deixe produtos de papel, utensílios de cozinha ou alimentos no compartimento quando não estiver a ser utilizado.
   - O forno micro-ondas destina-se ao aquecimento de alimentos e bebidas. A secagem de alimentos ou de roupa e o aquecimento de almofadas térmicas, chinelos, esponjas, panos húmidos e similares podem implicar o risco de ferimentos, ignição ou incêndio.
6. **AVISO:** Os alimentos líquidos ou de outras naturezas não devem ser aquecidos em recipientes fechados, pois podem explodir.
7. O aquecimento de bebidas no micro-ondas pode resultar numa fervura tardia, pelo que deve ter cuidado ao manusear o recipiente.
8. Não frite alimentos no forno. O óleo quente pode danificar as peças do forno e os utensílios, podendo mesmo provocar queimaduras na pele.
9. Os ovos com casca e os ovos cozidos inteiros não devem ser aquecidos em fornos de micro-ondas, pois podem explodir mesmo após o fim do aquecimento.
10. Antes de cozinhar, fure alimentos com casca grossa, como batatas, abóboras inteiras, maçãs e castanhas.
11. O conteúdo dos biberões e dos frascos de comida para bebé deve ser mexido ou agitado, e a temperatura deve ser verificada antes de servir, para evitar queimaduras.
12. Os utensílios de cozinha podem ficar quentes devido ao calor transferido dos alimentos aquecidos. Pode ser necessário usar luvas térmicas para os manusear.
13. Os utensílios devem ser verificados para garantir que são adequados para utilização em forno de micro-ondas.
14. **AVISO:** É perigoso para qualquer pessoa, exceto para profissionais com formação, realizar qualquer serviço ou reparação que envolva a remoção de qualquer cobertura que ofereça proteção contra a exposição à energia de micro-ondas.
15. Este produto é um equipamento ISM Classe B do Grupo 2. A definição do Grupo 2 engloba todos os equipamentos ISM (Industrial, Científico e Médico) nos quais a

energia de radiofrequência é intencionalmente gerada e/ou utilizada sob a forma de radiação eletromagnética para o tratamento de materiais, bem como equipamentos de eletroerosão. Os equipamentos de Classe B são aqueles que são adequados para utilização em habitações e em estabelecimentos diretamente ligados a uma rede de alimentação de baixa tensão que abastece edifícios de uso doméstico.

16. Este aparelho não se destina a ser utilizado por pessoas (incluindo crianças) com capacidades físicas, sensoriais ou mentais reduzidas, ou com falta de experiência e conhecimento, a menos que tenham recebido supervisão ou instruções sobre a utilização do aparelho por parte de uma pessoa responsável pela sua segurança.
17. As crianças devem ser supervisionadas para garantir que não brincam com o aparelho.
18. O forno micro-ondas só pode ser utilizado em modelos independentes.
19. **AVISO:** Não instale o forno sobre um fogão ou outro aparelho que produza calor. Se estiver instalado incorretamente, o aparelho poderá ficar danificado e a garantia será anulada.
20. O forno micro-ondas não deve ser colocado dentro do armário.
21. **AVISO:** O aparelho e as suas partes acessíveis aquecem durante a utilização.
22. **AVISO:** As partes acessíveis podem aquecer durante a utilização. Mantenha as crianças pequenas afastadas.
23. Durante a utilização, o aparelho fica quente. Deve-se ter cuidado para não tocar nos elementos de aquecimento no interior do forno, tanto nos fogões como nos fornos convencionais.
24. A temperatura das superfícies acessíveis pode ser elevada quando o aparelho está em funcionamento.
25. O aparelho deve ser colocado contra uma parede.
26. O aparelho não deve ser utilizado por crianças ou pessoas com capacidades físicas, sensoriais ou mentais reduzidas, ou com falta de experiência e conhecimento, a menos que tenham recebido supervisão ou instruções.
27. **AVISO:** Se a porta ou os vedantes da porta estiverem danificados, o forno não deverá ser utilizado até que seja reparado por uma pessoa competente.
28. Os aparelhos não foram concebidos para serem operados através de um temporizador externo ou de um sistema de controlo remoto separado.
29. O forno micro-ondas destina-se apenas ao uso doméstico e não ao uso comercial.
30. Nunca retire o espaçador na parte traseira ou nas laterais, pois garante uma distância mínima da parede à circulação do ar.
31. Por favor, fixe o prato giratório antes de mover o aparelho para evitar danos.
32. **CUIDADO:** É perigoso reparar ou realizar a manutenção do aparelho sem a assistência de um especialista, uma vez que, nestas circunstâncias, é necessário

remover a tampa que garante a proteção contra a radiação de micro-ondas. Isto também se aplica à troca do cabo de alimentação ou da lâmpada. Nestes casos, envie o aparelho para a nossa assistência técnica.

33. O forno micro-ondas destina-se apenas a descongelar, cozinhar e cozinhar alimentos a vapor.
34. Use luvas quando manusear alimentos aquecidos.
35. Atenção! O vapor escapará ao abrir as tampas ou ao embrulhar o papel de alumínio.
36. Este aparelho pode ser utilizado por crianças a partir dos 8 anos de idade e por pessoas com capacidades físicas, sensoriais ou mentais reduzidas, ou com falta de experiência e conhecimento, desde que sejam supervisionadas ou instruídas sobre a utilização segura do aparelho e compreendam os riscos envolvidos. As crianças não devem brincar com o aparelho. A limpeza e a manutenção não devem ser realizadas por crianças, a menos que tenham 8 anos de idade ou mais e estejam sob supervisão.
37. Caso haja emissão de fumo, desligue ou desligue o aparelho da tomada e mantenha a porta fechada para abafar as chamas.

GUIA DE INSTALAÇÃO

1. Certifique-se de que todos os materiais de embalagem foram removidos do interior da porta.
2. AVISO: Verifique se o forno apresenta algum dano, como porta desalinhada ou torta, vedantes da porta e superfície de vedação danificadas, dobradiças e fechos da porta partidos ou soltos e amassados dentro da cavidade ou na porta. Se existir algum dano, não utilize o forno e contacte um técnico qualificado.
3. Este forno de micro-ondas deve ser colocado sobre uma superfície plana e estável para suportar o seu peso e o dos alimentos mais pesados que provavelmente serão cozinhados nele.
4. Não coloque o forno em locais onde haja geração de calor, humidade ou humidade relativa do ar elevada, nem perto de materiais combustíveis.
5. Para o correto funcionamento, o forno deve ter uma ventilação adequada. Deixe um espaço livre mínimo de 20 cm acima da superfície superior do forno e 5 cm em ambos os lados. O prato traseiro do forno micro-ondas deve ser posicionado junto à parede. Não tape nem bloqueie qualquer abertura do aparelho. Não retire os pés.
6. Não utilize o forno sem que o tabuleiro de vidro, o suporte do rolete e o eixo estejam nas posições corretas.

7. Certifique-se de que o cabo de alimentação não está danificado e não passa por baixo do forno ou sobre qualquer superfície quente ou pontiaguda.
8. A tomada deve ser de fácil acesso para que possa ser desligada sem dificuldade em caso de emergência.
9. Não utilize o forno no exterior.

INSTRUÇÕES DE LIGAÇÃO À TERRA

Este aparelho deve ser ligado à terra. Este forno está equipado com um cabo de alimentação com fio de terra e ficha de terra. Deve ser ligado a uma tomada de parede devidamente instalada e ligada à terra. Em caso de curto-circuito, a ligação à terra reduz o risco de choque elétrico, proporcionando um caminho de fuga para a corrente elétrica. Recomenda-se que seja instalado um circuito elétrico exclusivo para o forno. A utilização de alta tensão é perigosa e pode resultar em incêndio ou outros acidentes que danifiquem o forno.

AVISO: A utilização incorreta da ficha de ligação à terra pode resultar em risco de choque elétrico.

Nota:

1. Se tiver alguma dúvida sobre a ligação à terra ou as instruções elétricas, consulte um eletricista qualificado ou um técnico especializado.
2. Nem o fabricante nem o revendedor podem ser responsabilizados por danos no forno ou danos pessoais resultantes da inobservância dos procedimentos de ligação elétrica.

Os fios deste cabo principal são coloridos de acordo com o seguinte código:

Verde e amarelo = TERRA

Azul = NEUTRO

Castanho = FASE

INTERFERÊNCIA DE RÁDIO

O funcionamento do forno micro-ondas pode causar interferências no seu rádio, TV ou equipamentos similares. Quando existe interferência, esta pode ser reduzida ou eliminada tomando as seguintes medidas:

1. Limpe a porta e a superfície de vedação do forno.
2. Reoriente a antena recetora de rádio ou televisão.
3. Reposicione o forno de micro-ondas em relação ao recetor.

4. Afastar o forno micro-ondas do receptor.
5. Ligue o forno micro-ondas a uma tomada diferente, de modo a que o forno e o recetor estejam em circuitos elétricos diferentes.

ANTES DE CHAMAR O SERVIÇO

Antes de solicitar assistência, verifique cada item abaixo:

- Verifique se o forno está bem ligado à tomada. Caso contrário, retire a ficha da tomada, aguarde 10 segundos e volte a ligá-la, certificando-se de que está bem presa.
- Verifique se existe algum fusível queimado ou disjuntor desarmado. Se parecerem estar a funcionar corretamente, teste a tomada com outro aparelho.
- Verifique se o painel de controlo está corretamente programado e se o temporizador está configurado.
- Verifique se a porta está bem fechada, acionando o fecho. Se a porta não estiver devidamente fechada, a energia do micro-ondas não entrará.

Se nenhuma das soluções acima resolver o problema, contacte um técnico qualificado. Não tente ajustar ou reparar o forno por conta própria.

TÉCNICAS DE COZINHA

1. Arrumem os alimentos com cuidado. Coloquem as porções mais grossas nas bordas do prato.
2. Controle o tempo de cozedura. Cozinhe durante o menor tempo indicado e adicione mais tempo conforme necessário. Os alimentos cozinhados em excesso podem soltar fumo ou pegar fogo.
3. Cubra os alimentos durante a cozedura. As tampas evitam salpicos e ajudam os alimentos a cozinhar de forma uniforme.
4. Vire os alimentos uma vez durante a cozedura no micro-ondas para acelerar o processo, principalmente em alimentos como frango e hambúrgueres. Os artigos grandes, como assados, devem ser virados pelo menos uma vez.
5. A meio da cozedura, reorganize os alimentos, como as almôndegas, tanto de cima para baixo como do centro do prato para as bordas.

GUIA DE UTENSÍLIOS DE COZINHA

1. As micro-ondas não conseguem penetrar o metal. Utilize apenas utensílios próprios para utilização em fornos de micro-ondas. Os recipientes metálicos para alimentos e bebidas não são permitidos durante a preparação em micro-ondas. Esta exigência não se aplica no caso de o fabricante especificar o tamanho e formato dos recipientes metálicos adequados para a utilização em micro-ondas.
2. O calor do micro-ondas não penetra no metal, pelo que não devem ser utilizados utensílios de metal ou pratos com detalhes metálicos.
3. Não utilize produtos de papel reciclado para cozinhar no micro-ondas, pois podem conter pequenos fragmentos de metal que podem provocar faíscas e/ou incêndios.
4. Recomenda-se a utilização de assadeiras redondas/ovais em vez de quadradas/retângulos, uma vez que os alimentos nos cantos tendem a cozinhar em demasia.
5. Podem ser utilizadas tiras estreitas de papel de alumínio para evitar que as áreas expostas cozinhem em demasia. Mas tenha cuidado para não usar demasiado e mantenha uma distância de 1 polegada (2,5 cm).2,54 cm) entre a folha e a cavidade.

A lista abaixo é um guia geral para o ajudar a selecionar os utensílios corretos.

utensílios de cozinha	Micro-ondas	Grade	Combinação
Vidro resistente ao calor	Sim	Sim	Sim
Vidro não resistente ao calor	Não	Não	Não
Cerâmicas resistentes ao calor	Sim	Sim	Sim
Prato de plástico próprio para micro-ondas	Sim	Não	Não
Papel de cozinha	Sim	Não	Não
Bandeja de metal	Não	Sim	Não
Suporte de metal	Não	Sim	Não
Papel de alumínio e recipientes de alumínio	Não	Sim	Não

ESPECIFICAÇÕES

Consumo de energia	230V~ 50Hz, 1100W (Micro-ondas); 900C(Grade)
Osaída	700C
Frequência de operação	2450MHz
Dimensões externas	243mm(H)×446mm(L)×364mm(D)
Dimensões da cavidade do forno	172mm(H)×300mm(L)×305mm(D)
Capacidade do forno	Ccompacto 20Litros

Peso líquido	Aproximadamente.10.6kg
Omodo ff	<0,3W

NOTA:O período após o qual o equipamento entra em modo de desligamento automático é de 0 minutos.

DIAGRAMA DO PRODUTO

1. Sistema de fecho de segurança para
2. Janela do forno
3. Haste
4. Anel de rolo
5. Painel de controlo
6. Guia de Ondas
   (Por favor, não retire a mica)
   placa que cobre o guia de ondas)
7. Tabuleiro de vidro
8. Aquecedor de grelha
9. Suporte de metal

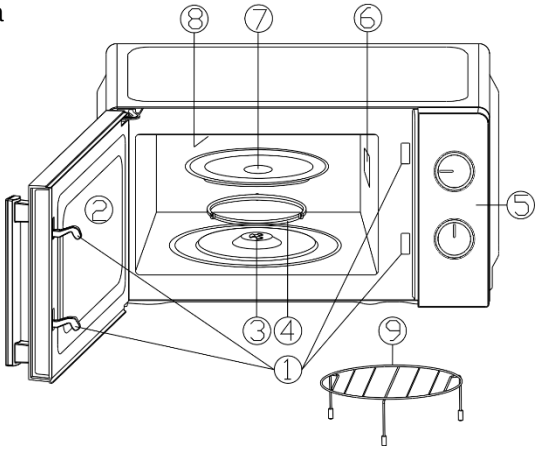

PAINEL DE CONTROLO

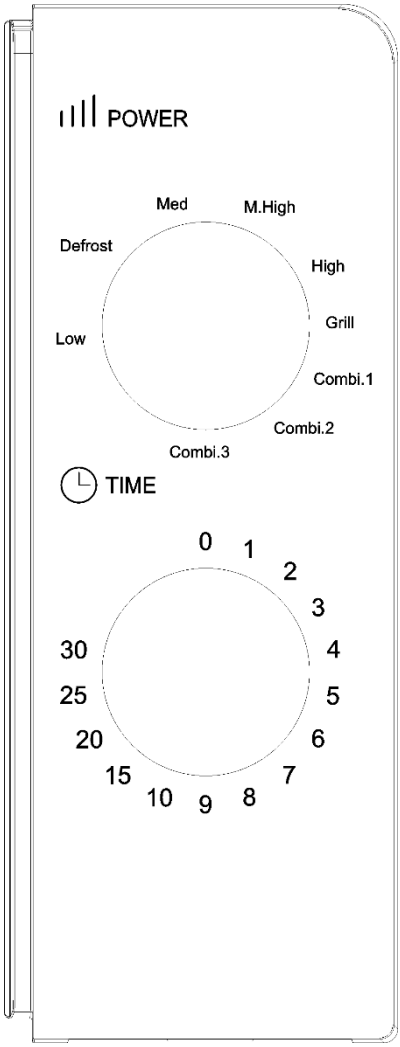

TO painel de controlo consiste em dois botões de função. Um é um botão de temporização e o outro é um botão de ligar/desligar.

Seletor de potência/ação

Utiliza este botão rotativo para selecionar o nível de potência de cozedura. Este é o primeiro passo para iniciar uma sessão de culinária.

Botão do temporizador

Oferece definições visuais de tempo com um simples rodar do polegar para selecionar o tempo de cozedura desejado, até 30 minutos por sessão.

Cozedura no micro-ondas

Para cozinhar exclusivamente no micro-ondas, existem cinco níveis de potência para escolher o mais adequado à tarefa.

O nível de potência aumenta ao rodar o botão no sentido dos ponteiros do relógio. Os níveis de potência podem ser classificados da seguinte forma:

Potência de saída	Descrição
100%	alto
81%	Médio-alto
58%	Médio
36%	Descongelar
18%	Baixo

Grade Cozinhar

Ao rodar o botão no sentido dos ponteiros do relógio, passando pelo nível máximo de potência do micro-ondas, o forno entra na função grill, particularmente útil para fatias finas de carne, bifes, costeletas, kebabs, salsichas ou pedaços de frango.éTambém adequado para cozinhar sanduíches quentes e gratinadas.tem pratos.

Cozinha Combinada

Como o próprio nome indica, esta operação de cozedura combina a potência do micro-ondas com a do grelhador. A operação está categorizada em três níveis com diferentes definições de potência combinada, como pode ver na tabela seguinte. Estas combinações são particularmente adequadas para determinados alimentos e preparações culinárias, além de serem ideais para manter a crocância desejada em alguns alimentos.

A tabela seguinte mostra 3 definições de potência diferentes para programas combinados.

Programa	Micro-ondas tempo de cozedura	Grade tempo de cozedura	Adequado para
Pente.1	30%	70%	Peixe, batatas, ao grão
Comb.2	49%	51%	Pudim, omeletes, batatas assadas
Comb.3	67%	33%	Aves

INSTRUÇÕES DE OPERAÇÃO

Para iniciar uma sessão de culinária,

1. Coloque os alimentos no forno e feche a porta.
2. Rode o Seletor de Potência para selecionar um nível de potência.
3. Rode o botão do temporizador para definir o tempo de cozedura.

NOTA: Assim que o temporizador for acionado, o forno começará a cozinhar. Ao selecionar um tempo inferior a 2 minutos, rode o cronómetro para além dos 2 minutos e, em seguida, volte ao tempo correto.

CUIDADORETORNE SEMPRE O TEMPORIZADOR À POSIÇÃO ZERO se o alimento for retirado do forno antes do fim do tempo de cozedura programado ou quando o forno não estiver a ser utilizado. Para parar o forno durante o processo de cozedura, prima o botão de libertação da porta ou abra a porta pela pega.

LIMPEZA E CUIDADOS

1. Desligue o forno e retire a ficha da tomada antes de a limpar.
2. Mantenha o interior do forno limpo. Quando os salpicos de alimentos ou líquidos derramados aderirem às paredes do forno, limpe com um pano húmido. Se o forno estiver muito sujo, pode ser utilizado detergente neutro. Evite o uso de sprays e outros produtos de limpeza agressivos, pois podem manchar, riscar ou danificar a superfície da porta.
3. As superfícies exteriores devem ser limpas com um pano húmido. Para evitar danos nas peças internas do forno, não se deve permitir que a água penetre nas aberturas de ventilação.
4. Limpe a porta e a janela de ambos os lados, as borrachas de vedação e as partes adjacentes com um pano húmido frequentemente para remover qualquer salpico ou líquido derramado. Não utilize produtos de limpeza abrasivos.
5. Não utilize um produto de limpeza a vapor.
6. Não deixe o painel de controlo ficar molhado. Limpe-o com um pano macio e húmido. Ao limpar o painel de controlo, deixe a porta do forno aberta para evitar que se ligue acidentalmente.
7. Se houver acumulação de vapor dentro ou à volta da porta do forno, limpe com um pano macio. Isto pode ocorrer quando o forno de micro-ondas é utilizado em condições de humidade elevada e é normal.
8. Ocasionalmente, é necessário remover a bandeja de vidro para limpeza. Lave o tabuleiro em água morna com sabão ou na máquina de lavar louça.
9. O anel deslizante e a base do forno devem ser limpos regularmente para evitar ruídos excessivos. Basta limpar a superfície inferior do forno com detergente neutro. O anel deslizante pode ser lavado com água morna e sabão ou na máquina de lavar louça. Ao remover o anel deslizante da base do forno para limpeza, certifique-se de que o volta a colocar na posição correta.
10. Retire os odores do seu forno misturando uma chávena de água com o sumo e a casca de um limão numa tigela funda própria para micro-ondas e aqueça durante 5 minutos. Limpe bem e seque com um pano macio.
11. Quando for necessário substituir a lâmpada do forno, consulte um revendedor autorizado para que a substituição seja efetuada.
12. O forno deve ser limpo regularmente e quaisquer resíduos de alimentos removidos. Fa falta de limpeza adequada do forno pode levar à deterioração da superfície, o que pode afetar negativamente a vida útil do aparelho e, possivelmente, resultar num acidente.
13. Por favor, não deite este aparelho no lixo doméstico; deve ser descartado no centro de recolha específico disponibilizado pela câmara municipal.
14. Quando o forno micro-ondascom função de grelhaQuando utilizado pela primeira vez, pode produzir um pouco de fumo e odor. Isto é normal, pois o forno é feito de uma placa de aço revestida com óleo lubrificante, e um forno novo produz fumo e odor gerados pela queima deste óleo. Este fenómeno desaparecerá após um

período de utilização.

SVAN TRADING SL
Importado por B73737553
Av. Altos Hornos S/N. Pto. Sagunto (46520). Valência, Espanha.
info@svanelectro.com
ES 960600034 | PT 00351300305065

svan

Mikrowellenofen Anweisungen

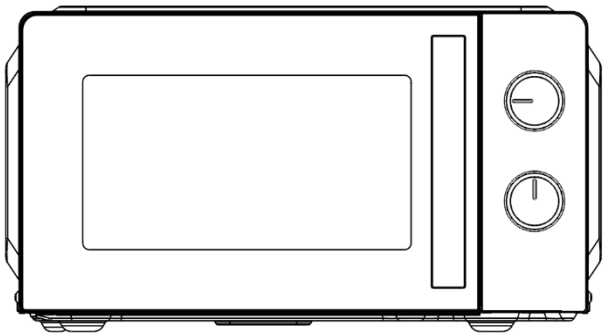

Modell: SMW2702G

Bedienungsanleitung

Bitte lesen Sie diese Anweisungen sorgfältig durch, bevor Sie den Backofen installieren und in Betrieb nehmen.

INHALT

INHALT **65**
VORSICHTSMAßNAHMEN ZUR VERMEIDUNG EINER MÖGLICHEN EXPOSITION GEGENÜBER ÜBERMÄßIGER MIKROWELLENENERGIE **66**
WICHTIGE SICHERHEITSHINWEISE **66**
INSTALLATIONSANLEITUNG **69**
ERDUNGSANLEITUNG **70**
FUNKSTÖRUNGEN **70**
BEVOR SIE DEN SERVICE BENACHRICHTIGEN **71**
KOCHTECHNIKEN **71**
LEITFADEN FÜR KOCHUTENSILIEN **72**
SPEZIFIKATIONEN **73**
PRODUKTDIAGRAMM **73**
BEDIENFELD **74**
LEISTUNGS-/AKTIONSWAHLSCHALTER 74
TIMERKNOPF 74
MIKROWELLENKOCHEN 74
GRILLEN 75
KOMBINATIONSKOCHEN 75
BEDIENUNGSANLEITUNG **75**
REINIGUNG UND PFLEGE **76**

Vorsichtsmaßnahmen zur Vermeidung einer möglichen Exposition gegenüber übermäßiger Mikrowellenenergie

1. Betreiben Sie diesen Ofen nicht bei geöffneter Tür, da dies zu einer schädlichen Mikrowellenstrahlung führen kann. Die Sicherheitsverriegelungen dürfen nicht außer Kraft gesetzt oder manipuliert werden.
2. Platzieren Sie keine Gegenstände zwischen der Vorderseite des Backofens und der Tür und achten Sie darauf, dass sich kein Schmutz oder Reinigungsmittelrückstände auf den Dichtungsflächen ansammeln.
3. Betreiben Sie den Backofen nicht, wenn er beschädigt ist. Es ist sehr wichtig, dass die Backofentür richtig schließt und dass keine Beschädigungen vorhanden sind.
   a) Tür (einschließlich etwaiger Verformungen),
   b) Scharniere und Riegel (defekt oder gelockert),
   c) Türdichtungen und Dichtflächen.
4. Der Ofen darf nur von qualifiziertem Servicepersonal eingestellt oder repariert werden.

WICHTIGE SICHERHEITSHINWEISE

Bei der Verwendung elektrischer Geräte sollten grundlegende Sicherheitsvorkehrungen beachtet werden, einschließlich der folgenden:

WARNUNGUm das Risiko von Verbrennungen, Stromschlägen, Bränden, Verletzungen von Personen oder der Einwirkung übermäßiger Mikrowellenenergie zu verringern:

1. Verwenden Sie dieses Gerät ausschließlich für den in der Bedienungsanleitung beschriebenen Zweck. Verwenden Sie in diesem Gerät keine ätzenden Chemikalien oder Dämpfe. Dieser Ofentyp ist speziell zum Erhitzen, Garen oder Trocknen von Lebensmitteln konzipiert. Er ist nicht für den industriellen Einsatz oder in Laboren geeignet.
2. Den Backofen nicht im leeren Zustand betreiben.
3. Betreiben Sie dieses Gerät nicht, wenn das Netzkabel oder der Stecker beschädigt ist, es nicht ordnungsgemäß funktioniert oder beschädigt oder heruntergefallen ist. Ist das Netzkabel beschädigt, muss es vom Hersteller, dessen Kundendienst oder

einer entsprechend qualifizierten Person ausgetauscht werden, um Gefahren zu vermeiden.

4. **WARNUNG:** Das Gerät darf nicht in die Hände von Kindern gelangen. Kinder dürfen den Backofen nicht bedienen.

5. Um die Brandgefahr im Backofeninnenraum zu verringern:
   - Beim Erhitzen von Speisen in Plastik- oder Papierbehältern sollte man den Ofen wegen der Entzündungsgefahr im Auge behalten.
   - Entfernen Sie die Drahtbinder von Papier- oder Plastiktüten, bevor Sie die Tüte in den Ofen geben.
   - Sollte Rauch auftreten, schalten Sie das Gerät aus oder ziehen Sie den Stecker und halten Sie die Tür geschlossen, um eventuelle Flammen zu ersticken.
   - Verwenden Sie den Innenraum nicht zur Aufbewahrung. Lassen Sie keine Papierprodukte, Kochutensilien oder Lebensmittel im Innenraum zurück, wenn dieser nicht benutzt wird.
   - Die Mikrowelle ist zum Erwärmen von Speisen und Getränken bestimmt. Das Trocknen von Lebensmitteln oder Kleidung sowie das Erwärmen von Wärmekissen, Hausschuhen, Schwämmen, feuchten Tüchern und Ähnlichem können zu Verletzungen, Entzündungen oder Bränden führen.
6. **WARNUNG:** Flüssigkeiten oder andere Lebensmittel dürfen nicht in verschlossenen Behältern erhitzt werden, da diese explodieren können.
7. Das Erhitzen von Getränken in der Mikrowelle kann zu verzögertem, explosionsartigem Sieden führen; daher ist beim Umgang mit dem Behälter Vorsicht geboten.
8. Frittieren Sie keine Lebensmittel im Backofen. Heißes Öl kann Backofenteile und -utensilien beschädigen und sogar zu Verbrennungen der Haut führen.
9. Eier in der Schale und ganze hartgekochte Eier sollten nicht in Mikrowellenöfen erhitzt werden, da sie auch nach dem Ende des Erhitzens in der Mikrowelle explodieren können.
10. Lebensmittel mit dicker Schale wie Kartoffeln, ganze Kürbisse, Äpfel und Kastanien sollten vor dem Kochen eingestochen werden.
11. Der Inhalt von Babyflaschen und Gläschen mit Babynahrung sollte vor dem Servieren umgerührt oder geschüttelt und die Temperatur überprüft werden, um Verbrennungen zu vermeiden.
12. Kochutensilien können sich durch die Wärmeübertragung vom erhitzten Essen erhitzen. Topflappen können zum Anfassen der Utensilien erforderlich sein.
13. Das Kochgeschirr sollte überprüft werden, um sicherzustellen, dass es für die Verwendung in der Mikrowelle geeignet ist.

14. **WARNUNG:** Es ist gefährlich für alle Personen, die nicht geschult sind, Wartungs- oder Reparaturarbeiten durchzuführen, bei denen eine Abdeckung entfernt werden muss, die Schutz vor Mikrowellenstrahlung bietet.
15. Dieses Produkt ist ein ISM-Gerät der Gruppe 2, Klasse B. Gruppe 2 umfasst alle ISM-Geräte (Industrie, Wissenschaft und Medizin), die Hochfrequenzenergie in Form elektromagnetischer Strahlung erzeugen und/oder zur Materialbearbeitung nutzen, sowie Funkenerosionsgeräte. Geräte der Klasse B sind für den Einsatz in Privathaushalten und in Gebäuden geeignet, die direkt an ein Niederspannungsnetz angeschlossen sind, das Wohngebäude versorgt.
16. Dieses Gerät ist nicht für die Verwendung durch Personen (einschließlich Kinder) mit eingeschränkten physischen, sensorischen oder geistigen Fähigkeiten oder mangelnder Erfahrung und Kenntnis bestimmt, es sei denn, sie werden von einer für ihre Sicherheit verantwortlichen Person beaufsichtigt oder in die Verwendung des Geräts eingewiesen.
17. Kinder sollten beaufsichtigt werden, um sicherzustellen, dass sie nicht mit dem Gerät spielen.
18. Der Mikrowellenofen wird nur in freistehenden Geräten verwendet.
19. **WARNUNG:** Installieren Sie den Backofen nicht über einem Herd oder einem anderen wärmeerzeugenden Gerät. Bei unsachgemäßer Installation kann das Gerät beschädigt werden und die Garantie erlischt.
20. Die Mikrowelle darf nicht im Schrank aufgestellt werden.
21. **WARNUNG:** Das Gerät und seine zugänglichen Teile erhitzen sich während des Gebrauchs.
22. **WARNUNG:** Zugängliche Teile können sich während des Gebrauchs erhitzen. Kleinkinder sollten ferngehalten werden.
23. Das Gerät wird während des Gebrauchs heiß. Achten Sie darauf, die Heizelemente im Inneren des Ofens nicht zu berühren.
24. Die Temperatur zugänglicher Oberflächen kann beim Betrieb des Geräts hoch sein.
25. Das Gerät muss an einer Wand aufgestellt werden.
26. Das Gerät darf nicht von Kindern oder Personen mit eingeschränkten physischen, sensorischen oder geistigen Fähigkeiten oder mangelnder Erfahrung und Kenntnis benutzt werden, es sei denn, sie werden beaufsichtigt oder eingewiesen.
27. **WARNUNG:** Wenn die Tür oder die Türdichtungen beschädigt sind, darf der Backofen nicht in Betrieb genommen werden, bis er von einer sachkundigen Person repariert wurde.
28. Die Geräte sind nicht für den Betrieb mittels einer externen Zeitschaltuhr oder eines separaten Fernsteuerungssystems vorgesehen.
29. Der Mikrowellenherd ist nur für den privaten Gebrauch und nicht für den

gewerblichen Gebrauch bestimmt.

30. Entfernen Sie niemals die Abstandshalter an der Rückseite oder an den Seiten, da diese einen Mindestabstand zur Wand für die Luftzirkulation gewährleisten.
31. Bitte sichern Sie den Drehteller, bevor Sie das Gerät bewegen, um Beschädigungen zu vermeiden.
32. **VORSICHT:** Es ist gefährlich, das Gerät nur von einem Fachmann reparieren oder warten zu lassen, da hierfür die Schutzabdeckung gegen Mikrowellenstrahlung entfernt werden muss. Dies gilt auch für den Austausch des Netzkabels oder der Beleuchtung. Senden Sie das Gerät in diesen Fällen bitte an unser Servicecenter.
33. Der Mikrowellenherd ist ausschließlich zum Auftauen, Kochen und Dämpfen von Lebensmitteln bestimmt.
34. Tragen Sie Handschuhe, wenn Sie erhitzte Speisen entnehmen.
35. Vorsicht! Beim Öffnen von Deckeln oder beim Einwickeln in Folie tritt Dampf aus.
36. Dieses Gerät kann von Kindern ab 8 Jahren und von Personen mit eingeschränkten körperlichen, sensorischen oder geistigen Fähigkeiten oder mangelnder Erfahrung und Kenntnis benutzt werden, sofern sie beaufsichtigt werden oder eine Einweisung in die sichere Benutzung des Geräts erhalten haben und die damit verbundenen Gefahren verstehen. Kinder dürfen nicht mit dem Gerät spielen. Reinigung und Wartung dürfen nur von Kindern ab 8 Jahren unter Aufsicht durchgeführt werden.
37. Sollte Rauch entstehen, schalten Sie das Gerät aus oder ziehen Sie den Stecker und halten Sie die Tür geschlossen, um ein Übergreifen der Flammen zu verhindern.

INSTALLATIONSANLEITUNG

1. Stellen Sie sicher, dass sämtliches Verpackungsmaterial von der Innenseite der Tür entfernt wurde.
2. **WARNUNG:** Prüfen Sie den Backofen auf Beschädigungen wie z. B. eine verzogene oder falsch ausgerichtete Tür, beschädigte Türdichtungen und Dichtflächen, gebrochene oder lockere Türscharniere und -riegel sowie Dellen im Garraum oder an der Tür. Bei Beschädigungen den Backofen nicht in Betrieb nehmen und einen qualifizierten Kundendienst kontaktieren.
3. Dieses Mikrowellengerät muss auf einer ebenen, stabilen Fläche aufgestellt werden, um sein Gewicht und das Gewicht der schwersten Lebensmittel, die darin zubereitet werden sollen, tragen zu können.
4. Stellen Sie den Ofen nicht an Orten auf, an denen Hitze, Feuchtigkeit oder hohe Luftfeuchtigkeit entstehen, oder in der Nähe von brennbaren Materialien.
5. Für den einwandfreien Betrieb muss der Ofen ausreichend Luftzirkulation haben.

Lassen Sie mindestens 20 cm Freiraum über der Oberseite des Ofens und 5 cm an beiden Seiten. Die Rückwand des Mikrowellenofens muss nah an der Wand stehen. Decken Sie keine Öffnungen des Geräts ab und blockieren Sie diese nicht. Entfernen Sie die Füße nicht.

6. Der Backofen darf nicht betrieben werden, wenn sich Glasblech, Rollenhalterung und Welle nicht in ihrer vorgesehenen Position befinden.
7. Vergewissern Sie sich, dass das Netzkabel unbeschädigt ist und nicht unter dem Backofen oder über heiße oder scharfe Oberflächen verläuft.
8. Die Steckdose muss leicht zugänglich sein, damit sie im Notfall einfach ausgesteckt werden kann.
9. Den Backofen nicht im Freien benutzen.

Erdungsanleitung

Dieses Gerät muss geerdet sein. Der Backofen ist mit einem Netzkabel mit Erdungsdraht und Schutzkontaktstecker ausgestattet. Er muss an eine ordnungsgemäß installierte und geerdete Wandsteckdose angeschlossen werden. Im Falle eines Kurzschlusses verringert die Erdung das Risiko eines Stromschlags, indem sie einen Ableitungsdraht für den Strom bereitstellt. Es wird empfohlen, einen separaten Stromkreis nur für den Backofen zu installieren. Die Verwendung von Hochspannung ist gefährlich und kann zu Bränden oder anderen Unfällen führen, die den Backofen beschädigen können.

WARNUNG: Unsachgemäße Verwendung des Schutzkontaktsteckers kann zu einem Stromschlagrisiko führen.

Notiz:

1. Bei Fragen zur Erdung oder zu den elektrischen Anweisungen wenden Sie sich bitte an einen qualifizierten Elektriker oder Servicetechniker.
2. Weder der Hersteller noch der Händler übernehmen die Haftung für Schäden am Ofen oder Personenschäden, die durch Nichtbeachtung der elektrischen Anschlussverfahren entstehen.

Die Drähte in diesem Hauptkabel sind gemäß folgendem Code farblich gekennzeichnet:

Grün und Gelb = Schutzleiter

Blau = Neutralleiter

Braun = Außenleite

Funkstörungen

Der Betrieb eines Mikrowellenofens kann Störungen bei Radio, Fernseher oder ähnlichen Geräten verursachen. Folgende Maßnahmen können diese Störungen verringern oder beseitigen:

1. Reinigen Sie die Tür und die Dichtungsfläche des Backofens.
2. Richten Sie die Empfangsantenne Ihres Radios oder Fernsehers neu aus.
3. Versetzen Sie den Mikrowellenherd relativ zum Empfänger.
4. Stellen Sie die Mikrowelle vom Empfänger weg.
5. Schließen Sie die Mikrowelle an eine andere Steckdose an, damit Mikrowelle und Empfänger an unterschiedlichen Stromkreisen hängen.

BEVOR SIE DEN SERVICE BENACHRICHTIGEN

Bevor Sie den Service in Anspruch nehmen, überprüfen Sie bitte jeden der folgenden Punkte:

- Prüfen Sie, ob der Backofen fest eingesteckt ist. Falls nicht, ziehen Sie den Stecker aus der Steckdose, warten Sie 10 Sekunden und stecken Sie ihn dann wieder fest ein.
- Prüfen Sie, ob eine Sicherung durchgebrannt oder der Hauptsicherungsschalter ausgelöst hat. Falls diese ordnungsgemäß zu funktionieren scheinen, testen Sie die Steckdose mit einem anderen Gerät.
- Prüfen Sie, ob das Bedienfeld korrekt programmiert und der Timer eingestellt ist.
- Vergewissern Sie sich, dass die Tür fest verschlossen ist und das Türverriegelungssystem eingerastet ist. Wenn die Tür nicht richtig geschlossen ist, kann keine Mikrowellenenergie ins Innere gelangen.

Falls keine der oben genannten Maßnahmen das Problem behebt, wenden Sie sich bitte an einen qualifizierten Techniker. Versuchen Sie nicht, den Ofen selbst einzustellen oder zu reparieren.

Kochtechniken

1. Das Essen sorgfältig anrichten. Die dicksten Stellen nach außen in die Schüssel legen.
2. Achten Sie auf die Garzeit. Garen Sie das Essen so kurz wie angegeben und verlängern Sie die Garzeit bei Bedarf. Stark übergartes Essen kann rauchen oder sich entzünden.

3. Speisen beim Kochen abdecken. Abdeckungen verhindern Spritzer und sorgen für gleichmäßiges Garen.
4. Wenden Sie Lebensmittel während des Garens in der Mikrowelle einmal, um den Garvorgang von Lebensmitteln wie Hähnchen und Hamburgern zu beschleunigen. Große Stücke wie Braten müssen mindestens einmal gewendet werden.
5. Bei Lebensmitteln wie Fleischbällchen sollte man die Garzeit nach der Hälfte der Zeit umkehren, sowohl von oben nach unten als auch von der Mitte des Gerichts nach außen.

Leitfaden für Kochutensilien

1. Mikrowellen können Metall nicht durchdringen. Verwenden Sie ausschließlich mikrowellengeeignetes Geschirr. Metallische Behälter für Speisen und Getränke sind beim Erhitzen in der Mikrowelle nicht zulässig. Diese Regelung gilt nicht, wenn der Hersteller Größe und Form mikrowellengeeigneter metallischer Behälter vorgibt.
2. Mikrowellen können Metall nicht durchdringen, daher sollten keine Metallutensilien oder Geschirr mit Metallrand verwendet werden.
3. Verwenden Sie beim Kochen in der Mikrowelle keine Recyclingpapierprodukte, da diese kleine Metallfragmente enthalten können, die Funken und/oder Brände verursachen können.
4. Runde/ovale Formen sind empfehlenswerter als quadratische/längliche, da Speisen in den Ecken dazu neigen, zu verkochen.
5. Schmale Streifen Alufolie können verwendet werden, um ein Übergaren der freiliegenden Stellen zu verhindern. Aber Vorsicht, verwenden Sie nicht zu viel und halten Sie einen Abstand von 1 Zoll ein (2,54 cm) zwischen Folie und Hohlraum.

Die folgende Liste dient als allgemeine Orientierungshilfe bei der Auswahl der richtigen Küchenutensilien.

Kochgeschirr	Mikrowelle	Grill	Kombination
Hitzebeständiges Glas	Ja	Ja	Ja
Nicht hitzebeständiges Glas	NEIN	NEIN	NEIN
Hitzebeständige Keramik	Ja	Ja	Ja
Mikrowellengeeigneter Kunststoffteller	Ja	NEIN	NEIN
Küchenpapier	Ja	NEIN	NEIN
Metalltablett	NEIN	Ja	NEIN
Metallgestell	NEIN	Ja	NEIN
Aluminiumfolie & Folienbehälter	NEIN	Ja	NEIN

SPEZIFIKATIONEN

Stromverbrauch	230V~ 50 Hz, 1100W (Mikrowelle)900W(Grill)
OAusgabe	700W
Betriebsfrequenz	2450 MHz
Außenabmessungen	243mm(H)×446mm(B)×364mm(D)
Abmessungen des Backofenraums	172mm(H)×300mm(B)×305mm(D)
Ofenkapazität	Compact 20Liter
Nettogewicht	Ca.10.6kg
Off-Modus	<0,3 W

NOTIZ: Die Zeitspanne, nach der das Gerät automatisch in den Abschaltmodus wechselt, beträgt 0 Minuten.

PRODUKTDIAGRAMM

1. Türsicherheitsschlosssystem
2. Ofenfenster
3. Welle
4. Rollenring
5. Bedienfeld
6. Wellenleiter
   (Bitte entfernen Sie das Glimmerpulv
   Platte, die den Wellenleiter abdeckt)
7. Glastablett
8. Grillheizung
9. Metallgestell

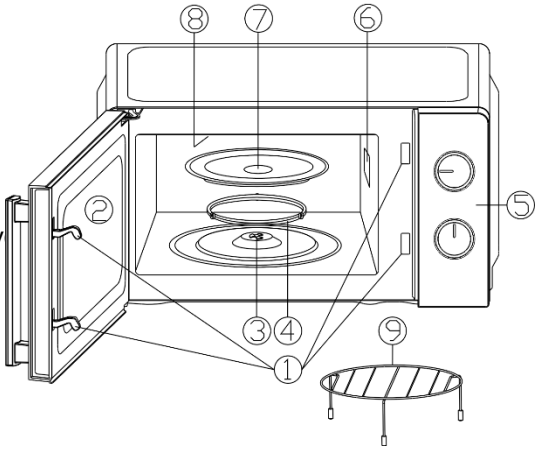

BEDIENFELD

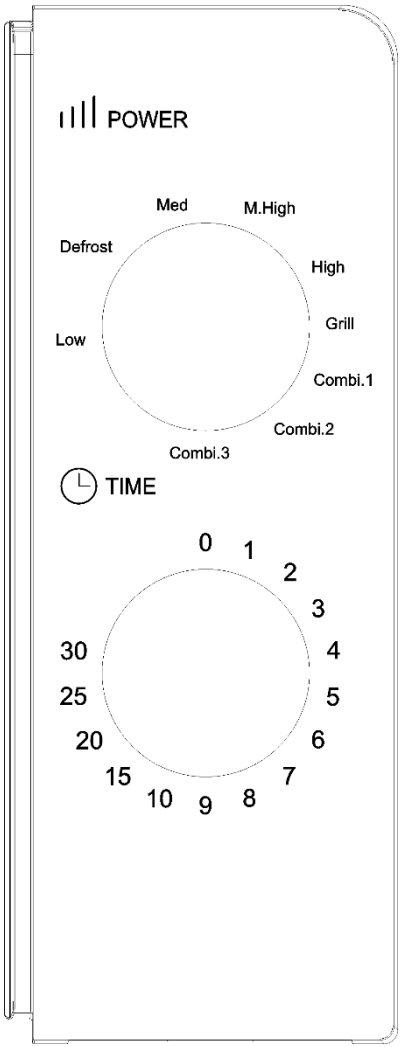

TDas Bedienfeld besteht aus zwei Funktionsreglern. Einer ist ein Zeitschalter, der andere ein Ein-/Ausschalter.

Leistungs-/Aktionswahlschalter

Mit diesem Bedienknopf wählen Sie die gewünschte Leistungsstufe. Dies ist der erste Schritt, um einen Kochvorgang zu starten.

Timerknopf

Bieten Sie visuelle Zeiteinstellungen, mit denen Sie per Daumendrehung ganz einfach die gewünschte Garzeit von bis zu 30 Minuten pro Garvorgang auswählen können.

Mikrowellenkochen

Für reines Mikrowellenkochen stehen fünf Leistungsstufen zur Verfügung, aus denen man diejenige auswählen kann, die am besten für die jeweilige Aufgabe geeignet ist.
Die Leistungsstufe erhöht sich durch Drehen des Knopfes im Uhrzeigersinn. Die Leistungsstufen lassen sich wie folgt einteilen:

Ausgangsleistung	Beschreibung
100%	hoch
81 %	Mittel-hoch
58 %	Medium
36 %	Auftauen
18%	Niedrig

Grill Kochen

Durch Drehen des Drehknopfes im Uhrzeigersinn über die höchste Mikrowellenleistungsstufe hinaus schaltet der Ofen in den Grillmodus, der sich besonders für dünne Fleischscheiben, Steaks, Koteletts, Kebabs, Würstchen oder Hähnchenteile eignet.Istauch geeignet zum Zubereiten von warmen Sandwiches und Braten.Tin Gerichten.

Kombinationskochen

Wie der Name schon sagt, kombiniert diese Garmethode die Leistung von Mikrowellen und Grills. Die Garmethode ist in drei Stufen mit unterschiedlichen Leistungskombinationen unterteilt, wie Sie der folgenden Tabelle entnehmen können. Diese eignen sich besonders für bestimmte Lebensmittel und Zubereitungsarten und tragen dazu bei, die gewünschte Knusprigkeit mancher Speisen zu erhalten.
Die folgende Tabelle zeigt 3 verschiedene Leistungsstufen für Kombinationsprogramme.

Programm	Mikrowelle Garzeit	Grill Garzeit	Geeignet für
Kamm.1	30 %	70 %	Fisch, Kartoffeln, Getreide
Kombination 2	49%	51%	Pudding, Omeletts, Ofenkartoffeln
Kombination 3	67 %	33 %	Geflügel

BEDIENUNGSANLEITUNG

Um eine Kochsession zu beginnen,

1. Das Essen in den Ofen geben und die Tür schließen.
2. Drehen Sie den Leistungsregler, um eine Leistungsstufe auszuwählen.
3. Durch Drehen des Timerknopfes kann die Garzeit eingestellt werden.

NOTIZ: Sobald der Timer eingeschaltet wird, beginnt der Ofen mit dem Garen. Wenn Sie eine Zeit von weniger als 2 Minuten auswählen, drehen Sie den Timer über 2 Minuten hinaus und stellen Sie ihn dann wieder auf die richtige Zeit ein.

VORSICHTStellen Sie den Timer IMMER auf Null zurück, wenn Sie Speisen vor Ablauf der eingestellten Garzeit aus dem Ofen nehmen oder der Ofen nicht benutzt wird. Um den Garvorgang zu stoppen, drücken Sie die Türentriegelungstaste oder öffnen Sie die

Tür am Griff.

REINIGUNG UND PFLEGE

1. Vor der Reinigung den Backofen ausschalten und den Netzstecker aus der Steckdose ziehen.
2. Halten Sie den Backofeninnenraum sauber. Wenn Speisereste oder verschüttete Flüssigkeiten an den Backofenwänden haften bleiben, wischen Sie diese mit einem feuchten Tuch ab. Bei starker Verschmutzung können Sie ein mildes Reinigungsmittel verwenden. Vermeiden Sie Sprays und andere aggressive Reiniger, da diese Flecken, Streifen oder einen stumpfen Glanz auf der Türoberfläche verursachen können.
3. Die Außenflächen sollten mit einem feuchten Tuch gereinigt werden. Um Schäden an den Funktionsteilen im Inneren des Ofens zu vermeiden, darf kein Wasser in die Lüftungsöffnungen eindringen.
4. Wischen Sie Tür und Fenster beidseitig, die Türdichtungen und angrenzende Teile regelmäßig mit einem feuchten Tuch ab, um Verschmutzungen oder Spritzer zu entfernen. Verwenden Sie keine Scheuermittel.
5. Verwenden Sie keinen Dampfreiniger.
6. Das Bedienfeld darf nicht nass werden. Reinigen Sie es mit einem weichen, feuchten Tuch. Lassen Sie die Backofentür beim Reinigen des Bedienfelds geöffnet, um ein versehentliches Einschalten des Backofens zu verhindern.
7. Wenn sich Dampf im Inneren oder an der Außenseite der Ofentür bildet, wischen Sie ihn mit einem weichen Tuch ab. Dies kann vorkommen, wenn der Mikrowellenherd bei hoher Luftfeuchtigkeit betrieben wird, und ist völlig normal.
8. Gelegentlich muss die Glasschale zum Reinigen herausgenommen werden. Waschen Sie die Schale in warmem Seifenwasser oder in der Spülmaschine.
9. Um übermäßige Geräusche zu vermeiden, sollten der Rollring und der Ofenboden regelmäßig gereinigt werden. Wischen Sie die Unterseite des Ofens einfach mit einem milden Reinigungsmittel ab. Den Rollring können Sie in etwas Seifenwasser oder in der Spülmaschine reinigen. Achten Sie beim Herausnehmen des Rollrings aus dem Garraumboden zum Reinigen darauf, ihn wieder an seinem ursprünglichen Platz einzusetzen.
10. Um Gerüche aus Ihrem Backofen zu entfernen, geben Sie eine Tasse Wasser, den Saft und die Schale einer Zitrone in eine tiefe, mikrowellengeeignete Schüssel und erhitzen Sie die Mischung 5 Minuten lang in der Mikrowelle. Wischen Sie den Backofen anschließend gründlich aus und trocknen Sie ihn mit einem weichen Tuch.
11. Wenn die Ofenbeleuchtung ausgetauscht werden muss, wenden Sie sich bitte an einen Fachhändler.
12. Der Backofen sollte regelmäßig gereinigt und alle Speisereste entfernt werden.FWird der Backofen nicht sauber gehalten, kann dies zu einer Beschädigung der Oberfläche führen, was die Lebensdauer des Geräts beeinträchtigen und möglicherweise eine Gefahrenquelle darstellen kann.

13. Bitte entsorgen Sie dieses Gerät nicht im Hausmüll; es muss dem von der Gemeinde bereitgestellten Entsorgungszentrum zugeführt werden.Die
14. Wenn der Mikrowellenofenmit GrillfunktionBei der ersten Benutzung kann es zu leichter Rauchentwicklung und Geruchsbildung kommen. Dies ist normal, da der Ofen aus einer mit Schmieröl beschichteten Stahlplatte besteht und beim Verbrennen des Schmieröls Dämpfe und Gerüche entstehen. Dieses Phänomen verschwindet nach einer gewissen Nutzungsdauer.

SVAN TRADING SL

Importiert von B73737553

Av. Altos Hornos S/N. Zapfwelle Sagunto (46520). Valencia, Spanien.

info@svanelectro.com

ES 960600034 | PT 00351300305065