svan

SRI1225500E. Refrigerator.

Instructions for installation, use and maintenance

Table of contents

EN

Important Safety Instructions 3

First Use of Product 6

Preparations before using refrigerator 6

Steps for first use of product 6

Installation instruction 7

Attentions before installation 7

Components list for installation 7

Product and cabinet sizes 8

Preparations before installing the refrigerator 9

Steps to put the refrigerator inside cabinet 9

Steps to install the cabinet door 10

Steps of First Usage of Refrigerator 13

Energy saving tips 13

During use process 13

Main function introduction 13

Temperature control 14

Temperature control 14

Instruction and Attentions for Usage of Refrigerator Compartment 15

Suggested storage area for various food 15

Attentions for food storage in refrigerator compartment 16

Daily Maintenance For Refrigerator 17

Clean refrigerator 17

Transportation of refrigerator 17

Out of service of refrigerator 18

Dear customer:
Thanks for choosing our products. In order to guarantee the proper use of refrigerator and avoid personal injury, please carefully read the contents with below symbols in this manual:

Warning	Mistaken operation may result in personal injury
Caution	Mistaken operation may result in property loss
	Strictly forbidden behavior or operation
	Behavior or operation that must be abided by

1 Safety warnings

1.1 Warning



Warning: risk of fire / flammable materials

Any replacement or maintenance of the LED lamps is intended to be made by the manufacturer service agent or similar qualified person.

This appliance is intended to be used in household and similar applications

If the supply cord is damaged, it must be replaced by the manufacturer, its service agent or similarly qualified persons in order to avoid a hazard.

Do not store explosive substances such as aerosol cans with a flammable propellant in this appliance.

The appliance has to be unplugged after use and before carrying out user maintenance on the appliance.

WARNING: Keep ventilation openings, in the appliance enclosure or in the built-in structure, clear of obstruction.

WARNING: Do not use mechanical devices or other means to accelerate the defrosting process, other than those recommended by the manufacturer.

WARNING: Do not damage the refrigerant circuit.

WARNING: Do not use electrical appliances inside the food storage compartments of the appliance, unless they are of the type recommended by the manufacturer.

WARNING: Please abandon the appliance according to local regulators for it use flammable blowing gas and refrigerant.

WARNING: When positioning the appliance, ensure the supply cord is not trapped or damaged.

WARNING: Do not locate multiple portable socket-outlets or portable power supplies at the rear of the appliance.

Do not use extension cords or ungrounded (two prong) adapters.

DANGER: Risk of child entrapment. Before you throw away the appliance:

- Take off the doors.
- Leave the shelves in place so that children may not easily climb inside.

The appliance must be disconnected from the source of electrical supply before attempting the installation of accessory

Refrigerant and cyclopentane foaming material used for the appliance are flammable. Therefore, when the appliance is scrapped, it shall be kept away from any fire source and be recovered by a special recovering company with corresponding qualification other than be disposed by combustion,so as to prevent damage to the environment or any other harm.

This appliance is not intended for use by persons (including children) with reduced physical, sensory or mental capabilities, or lack of experience and knowledge, unless they have been given supervision or instruction concerning use of the appliance by a person responsible for their safety.)

Children should be supervised to ensure that they do not play with the appliance.

Electricity

Power supply

Alternating current of this refrigerator is220V/50Hz， if voltage fluctuates too large (exceed the range of 187- 242V)，the refrigerator may not start to work,The thermostat or compressor will burn out and compressor may sound abnormally.At this time,it must be equipped with an automatic voltage stabillizer of more than 750W.

Grouding

The refrigerator has to be powered with a special independent socket and reliably grounded. The power cord of this appliance is equipped with a 3-prong(grounding) plug which mates with a standard 3-prong (grounding)outlet.At any circumstance, don't cut o ffthe third prong (grounding).When the refrigerator is installed, the plug should be reachable to use.

The plug of the power cord should firmly contact with the socket;otherwise, it may cause fire disaster.

Power cord and plug

- Please do not pull out the plug with jerk. Hold the power plug tightly, then pull it straight out from socket . Make sure the power cord is not squeezed by the refrigerator or user. Please be cautious to avoid damaging the power cord when moving refrigerator away from the wall.
- Do not use the damaged power cord or worn power plug. Please contact the authorized repairer to replace the damaged power cord.
- Please disconnect the refrigerator with power supply before cleaning， maintenance or replacing LED light.

Leakage of flammable gas

In case of leakage of flammable gas, please close the valves of gas, open the doors and windows, do not plug or unplug the power plug.

Usage

Food storage

- This is household refrigerator which can only be used for food storage,please do not store blood,medicine or biological products in refrigerator.
  The flammable and explosive dangerous products,highly corrosive acid or alkali shall not be stored in refrigerator.
- Do not put bottled beer or drink inside the freezer compartment to avoid frost crack.
- When the refrigerator is running,do not touch the freezing surface in freezer compartment with wet hands to avoid the skin adhering to the freezing surface.

Usage environment

- The refrigerator should be built -in the cabinet, please refer to the"Installation instruction" for the specifications of cabinet.
- The refrigerator shall be placed away from heat source and avoid direct sunshine to guarantee the performance.
- Do not expose the refrigerator to freezing environment,outdoors or rain.
- Do not place the refrigerator in moisture,if the refrigerator is splashed with water, wipe the water out immediately in order to avoid rusting or damaging of electrical insulation performance.
- Do not place the heavy or container filled with water on top of refrigerator in order to avoid the personal injury or leakage of electricity caused by falling of the heavy goods or container.
- Do not place or use electrical appliances such as power plug，stabilized voltage supply，microwave on top of or inside refrigerator to avoid electromagnetic interference.
- Do not store or use gasoline or other flammable substances near to refrigerator to avoid fire disaster.

Maintenance

Cleaning

- Do not use water to spray the refrigerator, make sure the refrigerator is not placed in wet environment to avoid damage of electrical insulation performance.
- When clean the refrigerator, please pull out the power plug. Make sure the refrigerator is powered o fffor at least 5 minutes before connecting to power supply again，or else the compressor may breakdown due to consecutive operation.

Reparing

The refrigerator can only be disassembled or repaired by qualified serviceman.Danger: Risk of child entrapment. Before you throw away your old refrigerator or freezer:

- Keep the refrigerator clear of fires,when discard it.
- Take off doors,and leave the shelves in right place so that children may not easily climb inside.
- Do not let children play on the refrigerator door, in case the toppling of refrigerator which may result in personal injury.

Preparations before using refrigerator

1. Remove all packaging materials including the foaming base and the adhesive tapes which are used to fix the accessories.

2. **Check the accessories and materials**
   Please check the parts inside package according to packing list. If there is difference, please consult the seller.

3. **Place the refrigerator inproper location.**

4. Please clean the refrigerator before use(refer to the chapter clean of refrigerator)

5. After the refrigerator is leveled and cleaned, please wait 2 hours before connecting to the power supply.

6. **Remove the protection film**
   Please remove the protection film before use to guarantee the heat dissipation of refrigerator.If not, it may cause the rise of power consumption.

Steps for first use of product

1. **Connect to power supply**
   After first connecting to power supply, it will take several hours for the freezer to complete the refrigeration.

2. **Put the food inside refrigerator**
   The food can be put into refrigerator2-3 hours after connecting to power supply. Please do not store too much food in refrigerator compartment. The total weight of the food stored in each shelf should not be more than 24kg.

3. **Use refrigerator**
   Keep the refrigerator running for 24 hours to reach the steady state after putting the food inside refrigerator. After that, the temperature can be changed.

Tips: After changing the temperature setting , it will take some time before the cabinet temperature reachbalance.
The length of time depends on ambient temperature, frequency of opening refrigerator doors andthe food stored in refrigerator .

In order to make the refrigerator work well, please obey below installation steps.

Attentions before installation

Installation position

Please keep the refrigerator away from direct sunshine and heating producing appliances, such as cooktop,oven,and dishwasher.

Power supply

- Make sure the power plug can be easily pulled in and out when installing the refrigerator.
- The power plug should be inserted into a special socket to avoid the unexpected power o ffof refrigerator. Do not plug any other machine's power plug into the refrigerator's socket.Do not use extension cord or porous adapter.Because porous adapter may fall down from the wall socket due to the weight of several power cords.
- To understand the requirement for power supply please refer to the nameplate in left side of refrigerator.
- The freezer should be correctly grounded.

Components list for installation

1.Front top plate	2.Hinge plate	3.Mounting plate	4.Bottom fixed plate
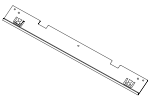		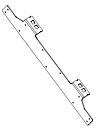	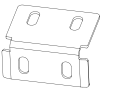
1 Pc	1 Pc 1 Pc	1 Pcs (already installed)	2 Pcs
5.Sealing strip	**6.countersunk head screw**	**7.Pan head screw**	**8.M6 screw**
	A 	B 	C 
1 Pc	16 Pcs	6 Pcs	6 Pcs (already installed 4 Pcs)
9. M6 cap screw	**10.Big flat head screw**	**11.L-type screwdriver**	
D 	E 	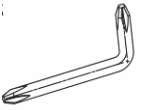	
6 Pcs (already installed 4 Pcs)	4Pcs	1 Pc	

Recommended cabinet size(mm)

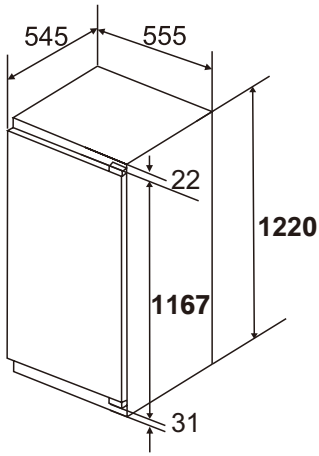

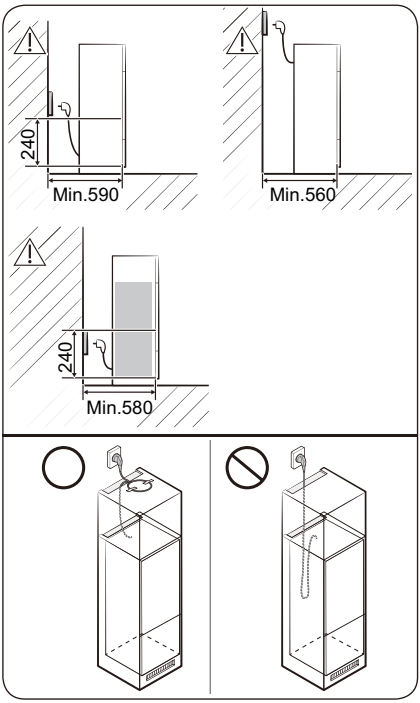

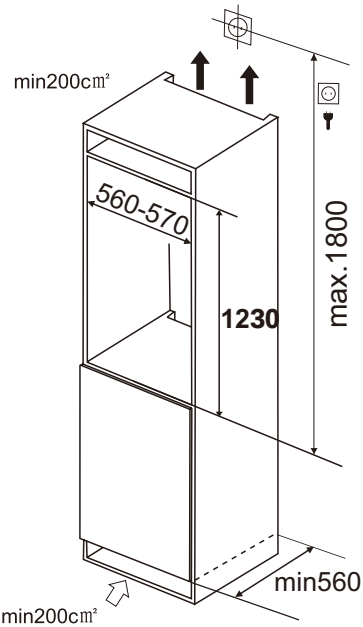

If you install the refrigerator in a cabinet with a 560 mm depth, make sure the power cord is arranged on a side of the refrigerator before plugging into a power socket. If the power cord is in the rear of the refrigerator, it could decrease the energy efficiency.

Preparations before installing the freezer

1. Confirm the direction of opening the door

The freezer door is opened from left side.If change to open door from right side,please install the upper and lower hinge on left side after reversing the hinges. The reversing direction is shown as arrow in the diagram.

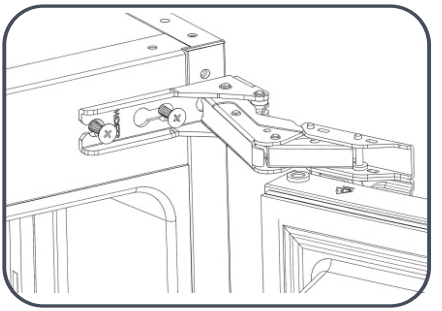

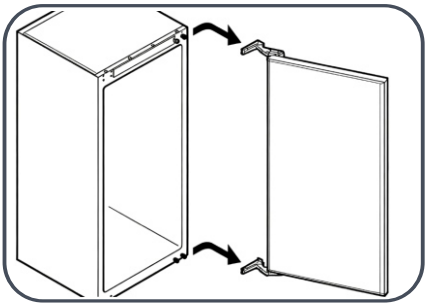

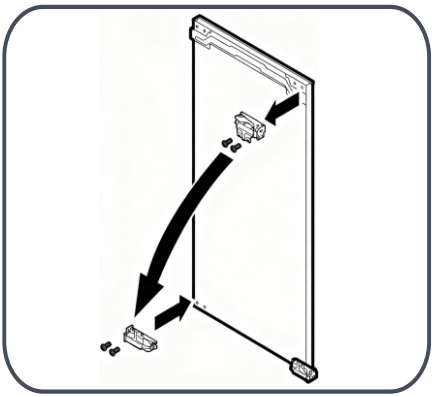

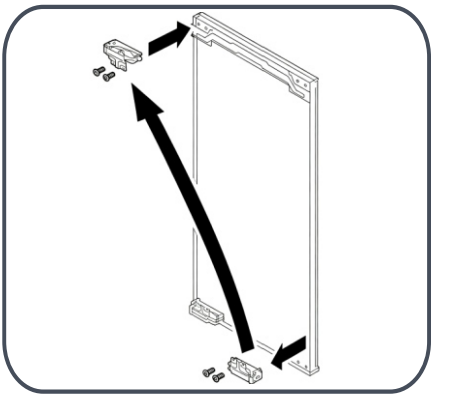

2.Install the front top plate

Fix the front top plate in front top of freezer with screws.

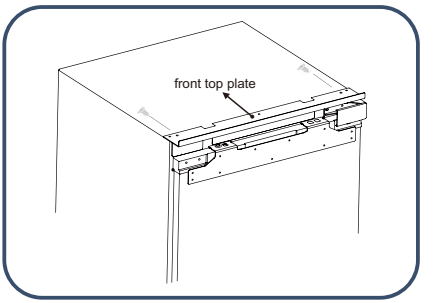

Steps to put the freezer inside cabinet

1. Pass the power cord through the hole on the back of the cabinet. If the power socket is inside cabinet,firstly plug the power plug into socket,then put the freezer inside cabinet.

2. Move the freezer into cabinet， adjust the freezer position in fore -and-aft direction to ensure the front of hinge fixed plate is leveled with cabinet.

CAUTION

Do not squeeze the power cord. A broken power cord may lead to fire disaster.

3. Fix the side of hinges with 2 screws(one screw to fix the first hinge,the other screw to fix the fourth hinge), after installing the cabinet door,insert other screws into the screw holes on the hinge，then tighten the screws.

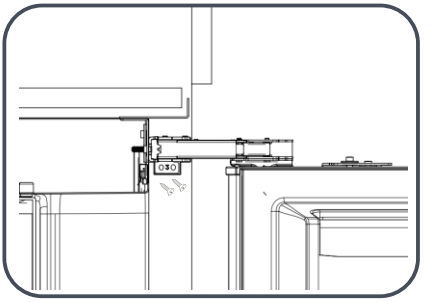

4.Rotate the adjusting foot to make the refrigerator and cabinet reach the proper state,and then screw down the adjusting foot with screws. Then fix the top plate of the refrigerator and the top of the cabinet with screws, and cover the screw cap.

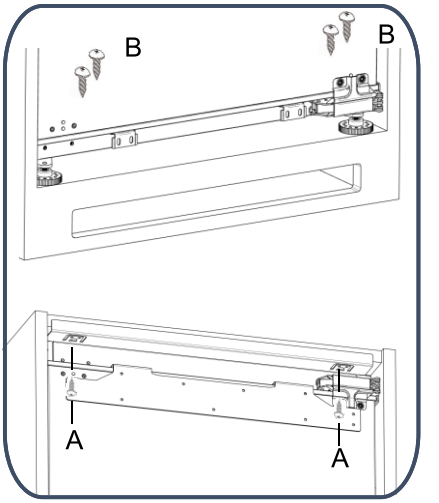

Steps to install the cabinet door

1. Measure the distance between upper mounting plate of freezer compartment door and top/left of cabinet and record the position.

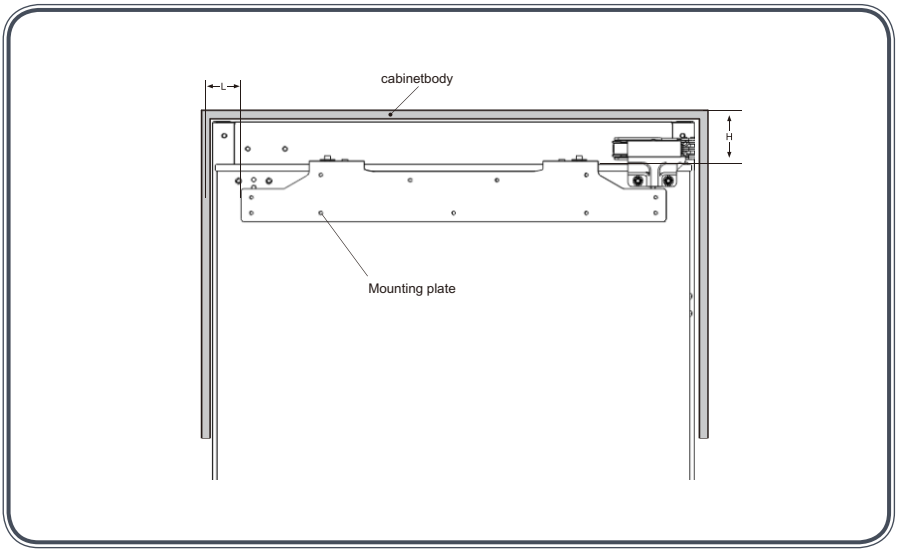

2. Loosen cap screws, then remove the mounting plate.

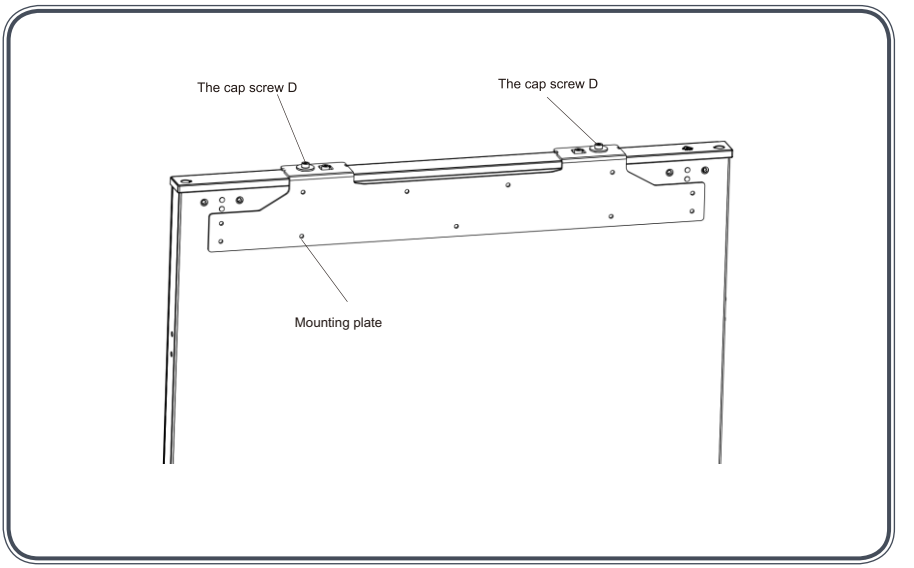

3. Measure and confirm the position to fix the mounting plate on cabinet door, then fix the mounting plate to cabinet door with screws.

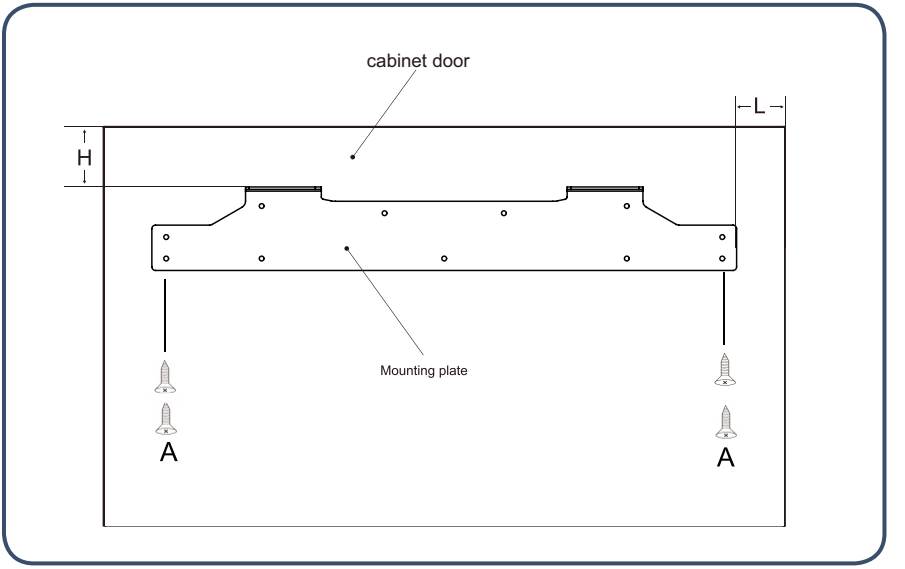

4. Fix the cabinet door to freezer compartment door with mounting plate， then tighten the screws(please do not overtighten the screws because the screws need to be loosened later)

5. Fix the freezer door to cabinet door with bottom fixed plate.

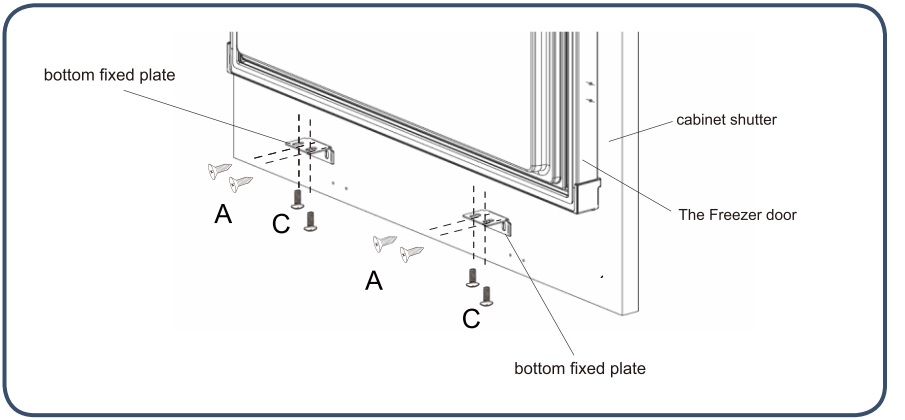

6. Tuck the sealing strip into the gap between the freezer and cabinet.Make it adsorb on the side wall of freezer and cut o ffthe excess length of the sealing strip after adsorption from bottom to top.

Steps to adjust the cabinet door

Steps to adjust the upper end of freezer cabinet door

1.Adjustment of cabinet door in upward and downward direction

Adjustment in upward direction: Firstly adjust the cap screw D1 upwards, then adjust the cap screw D2 upwards.

Adjustment in downward direction: Firstly adjust the cap screw D2 downwards, then fix the cap screw D1.

2. Adjustment of cabinet door in leftward and rightward/fore- -and -aft direction

Adjustment in leftward and rightward direction: Loosen cap screw D1, move the mounting plate toright position, then fix cap screw D2.

Adjustment in fore-and-aft direction:Loosen cap screw D1,move the mounting plate to the right position, then fix cap screw D2.

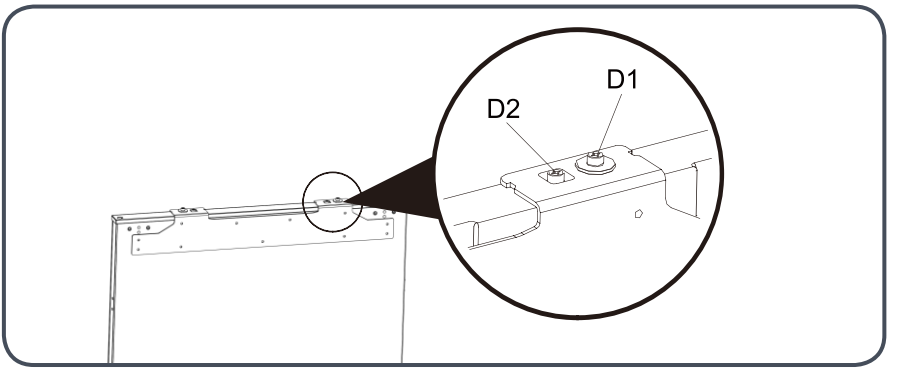

Steps to adjust the lower end of freezer cabinet door

1. Loosen the screws slightly, then adjust the depth(Z) and tighten the screw.
2. After adjusting the horizontal position of freezer cabinet door, fix the bottom fixed plate to the freezer door with screws.

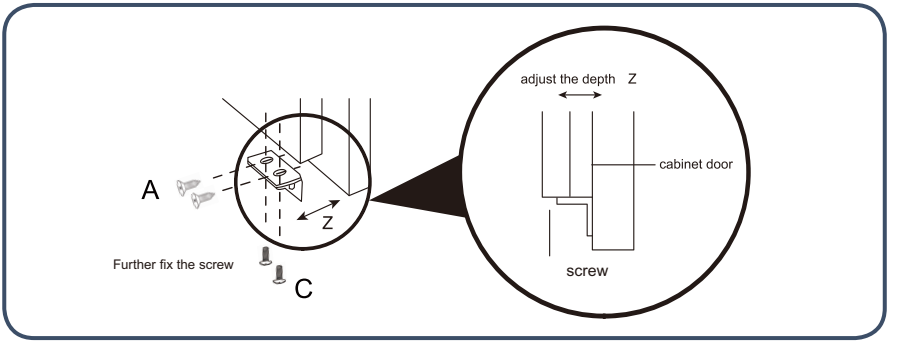

Energy saving tips

There are many simple things that can be done to save energy.
During installation
・Locate refrigerator to the coolest part of the room. Avoid areas of direct sunlight,or near heating ducts,registers, or other heat producing appliances.
・Ensure your refrigerator has adequate ventilation as shown in the installation instructions.
During use
・Avoid overcrowding shelves ,as this reduces air flow.
・Do not use anything(such as aluminum foil, wax paper, or paper toweling) as a shelf liner, as this reduces air flow.
・Avoid loading too much warm food in at once and allow good clearances in front of the air ducts within the cabinet for maximum cold air distribution.
・Your refrigeration is most efficient when it is two thirds full.
・Do not leave the door open for any longer than is necessary and organize items in the refrigerator to reduce time that the door is open.
Before placing food in the refrigerator
・Remove all packages.
・Clean the inside of the appliance with a mixture of warm water and a little liquid detergent to remove manufacturing and transportation dust.
・The appliance may have an odour on its initial operation, but this will go when the refrigerator has cooled sufficiently.
・Allow the refrigerator to run empty for 2-3 hours to allow each compartment to cool the appropriate temperature.

Control panel

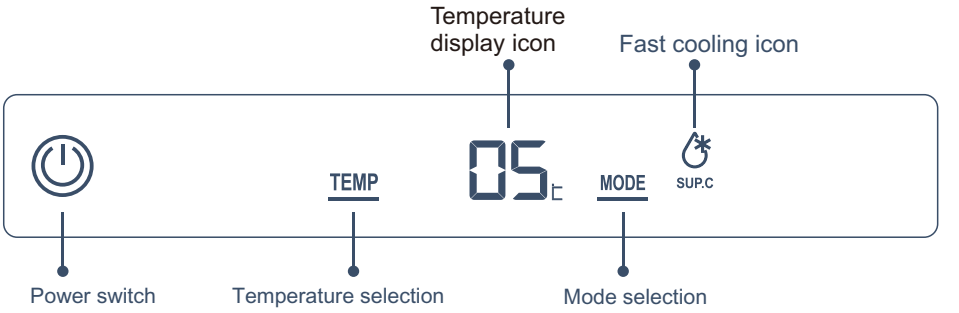

Power switch:	Power on/o ffthe refrigerator
Temperature selection:	Adjust the temperature settings
Mode selection:	Select fast cooling function
Temperature display icon:	Display current temperature setting or value
Fast cooling icon:	Indicate that the refrigerator is in fast cooling status

1.Power switch

Turn on the refrigerator

When the refrigerator is in power o ffstatus, press "power switch" button for 3 seconds, the indicator is on and the refrigerator starts running.

Turn off the refrigerator

Press "power switch" button for 3 seconds again, the indicator is off and the refrigerator stops running.

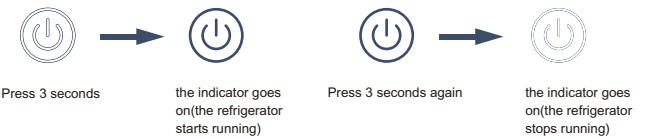

Press 3 seconds---the indicator goes on (the refrigerator starts running)--press 3 seconds again ---the indicator goes off(the refrigerator stops running)

2. Adjust the temperature of the refrigerator compartment

1. Press the "temperature selection" button,the refrigerator the temperature display icon" display current temperature setting and flashes.
2. Press "temperature selection"button again, the refrigerator compartment temperature setting will cycle in turns:"02"-"03"-"04"-"05"- "06"-"07"-"08"-"02".

If there is no pressing button operation in 5 seconds, current setting will be confirmed.

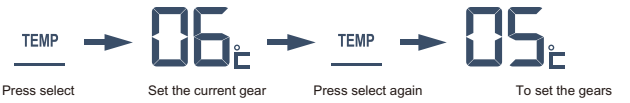

3. Fast cooling function

Turn on fast cooling function

Press"mode selection" button, "fast cooling" icon will flash. After 5 seconds,"fast cooling" icon will be illuminated and fast cooling function is activated.

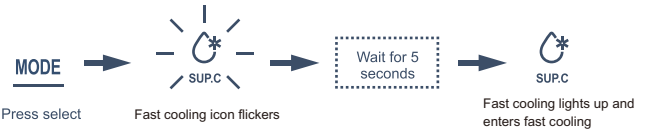

Turn off fast cooling function

In fast cooling mode, press "mode selection" button, the"fast cooling" icon will flash. After 5 seconds，the"fast cooling"icon turns o ffand the refrigerator quits fast cooling mode.

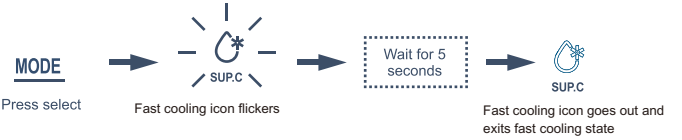

4. Door alarm function

If the refrigerator has been left open for 180 seconds,an alarm will sound three times by 0.5 second interval.
If the refrigerator has been still left open, the alarm will repeat sound three times by 0.5 second interval by every 30 seconds until the door is closed.

The temperature in refrigerator compartment is -12~10°C, so it can only be used for short-term storage of food.

Suggested storage area for various food

The temperature varies in different areas of refrigerator, so the food should be stored in recommended area shown as below (This schematic diagram is for reference only. Please refer to the actual product) :

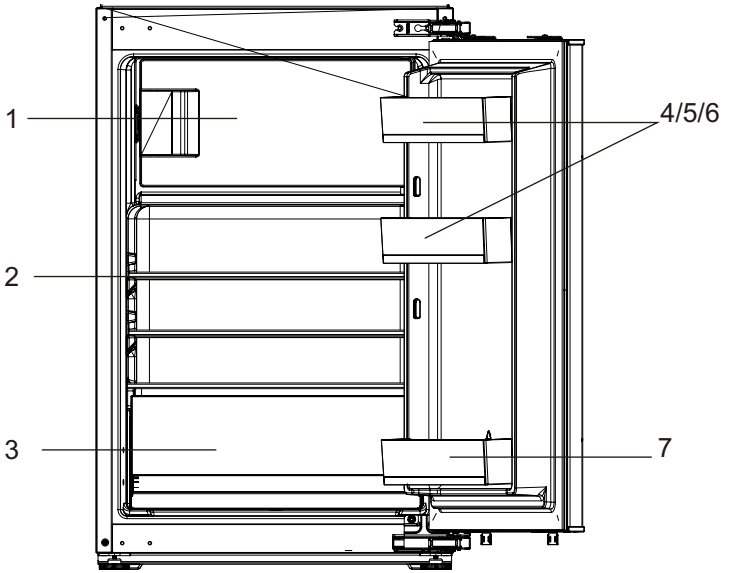

Arrangement Examples (See diagram).

1. Frozen food storage: chilled cooked food, meat and fish.
2. Glass shelf: dairy food, baked food.
3. Crisper bin: fruit, vegetables,salads.
4. Door rack: tubes, small bottles and cans.
5. Door rack: egg tray.
6. Door rack: butter, cheese.
7. Bottle rack: beverages, large bottles.

Attentions for food storage in refrigerator compartment

Do not place hot food in refrigerator



Cool the hot food to room temperature before putting it into the refrigerator. Putting hot food will not only result in the temperature rise inside refrigerator but also reduce the freshness of other food.

The food need to be cleaned before putting into refrigerator



In order to keep the inside of refrigerator clean, please clean and dry the food before putting it into refrigerator.

The food need to be sealed and classified stored

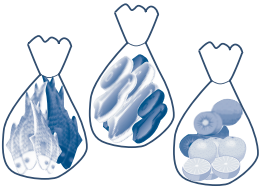

Seal the food before putting it into refrigerator. Classify the food and store it separately, which can not only help to keep freshness of food,but also avoid the taint of odour.

Do not place too much food in refrigerator

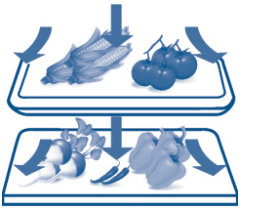

The food should be stored separately to leave enough room for air flow, thus better refrigeration effect can be guaranteed.

Prevent oil food contacting the liner

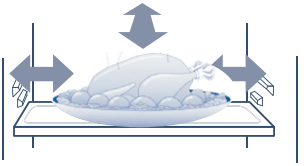

Contacting of food especially oil food with liner will result in corrosion of liner. The liner being polluted with oil should be cleaned immediately.

Do not place food too close to liner

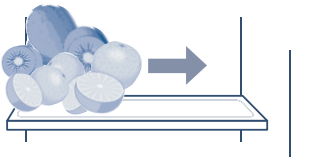

Please keep the food a ittle distance from liner to avoid being frozen.

Clean refrigerator

The food inside refrigerator will lead to odor, so the refrigerator need to be cleaned regularly.

The steps for cleaning

1. Pull out the power plug to cut o ffthe power supply.
2. Clean the freezer with soft tissue or sponge saturated with warm water or neutral detergent.

Caution Do not use hard brush,steel wire brush,organic solvent such as decontamination powder, gasoline, banana oil, acetone，hot water or acid, soda to clean the refrigerator.

3. Use dry cloth to clean the water on surface of refrigerator.

Warning When clean refrigerator, do not use water to spray over refrigerator to avoid leakage accident. Please use dry cloth to clean the electrical components such as switch and LED light.

Tips: The door seal strip is easy to get dirty,please keep it clean.

Warning During the process of manual defrosting,maintenance or cleaning, the temperature rise of refrigerator food may lead to shortening of storage period.

Warning Do not use mechanical devices or other methods to accelerate the defrosting process , except those recommended by the manufacturer.

Transportation of refrigerator

1. Press power button for 3 seconds to cut o ffthe power supply, then pull the power plug out of socket.
2. Remove all foods from refrigerator.
3. Use adhesive tapes to fix the moving parts such as drawers，shelves, crisper boxes, ect.
4. Close refrigerator door and fix the door with adhesive tapes to avoid door open in transportation.
5. The inclination during transportation should be less than 45 degrees to ensure that no damage to the cooling system occurs.

Caution The refrigerator can not be laid down.

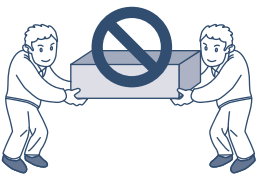

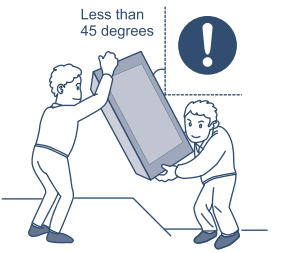

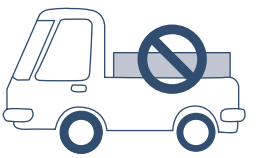

Out of service of the refrigerator

How to deal with power cut

- Even in summer, food can be stored without any problem for 10 hours after power cut.
- Don't put any new food in after the power cut. Try not to open the refrigerator door.
- If you know you are going to lose power, you can make more ice with a watertight container and place it on top inside of the freezer.

Caution

A temperature rise in the freezer due to power outages or other failures can shorten the storage period and reduce the quality of food.

On holiday

- If it is a short holiday, please take out perishable food, adjust the temperature to a proper gear,and close the refrigerator door after confirmation
- If it is a long holiday, please cut o ffthe power,and take out food.After defrosting, clean and dry the inside of refrigerator, and then open the door, so that prevent the trace food residue in the refrigerator from producing bad smell.

Not in use

- If the refrigerator needs to stop using for a long time, remove the power plug, cut o ffthe power and clean the refrigerator as described above.
- Open the door of the refrigerator when it is not in use to prevent the trace food residue in the refrigerator from producing bad smell.

Caution

- When the power is unplugged, leave a gap of at least 5 minutes before switching on again.
- In general, do not stop using the refrigerator, so as not to affect the service life of the refrigerator.

Warning

- When the appliances are scrapped, they should be properly disposed or handled by professionals and should not be discarded to avoid environmental hazards or other hazards.

svan

SRI1225500E. Refrigerador.

Instrucciones de instalación, uso y mantenimiento

Tabla de contenidos

ES

Instrucciones importantes de seguridad 3

Primer uso del producto 6

- Preparaciones antes de usar el refrigerador 6
- Pasos para el primer uso del producto 6

Instrucciones de instalación 7

- Precauciones antes de la instalación 7
- Lista de componentes para la instalación 7
- Dimensiones del producto y del gabinete 8
- Preparaciones antes de instalar el refrigerador 9
- Pasos para colocar el refrigerador dentro del gabinete 9
- Pasos para instalar la puerta del gabinete 10

Pasos del primer uso del refrigerador 13

- Consejos de ahorro de energía 13
- Durante el uso 13
- Introducción a las funciones principales 13

Control de temperatura 14

- Control de temperatura 14

Instrucciones y precauciones para el uso del compartimento del refrigerador ... 15

- Zona de almacenamiento recomendada para diferentes alimentos 15
- Precauciones para el almacenamiento de alimentos en el compartimento del refrigerador 16

Mantenimiento diario del refrigerador 17

- Limpieza del refrigerador 17
- Transporte del refrigerador 17
- Fuera de servicio del refrigerador 18

Estimado cliente:
Gracias por elegir nuestros productos. Para garantizar un uso correcto del refrigerador y evitar cualquier lesión personal, lea atentamente el contenido y los símbolos que se indican a continuación en este manual.

Advertencia — Un uso incorrecto puede provocar lesiones personales.

Precaución — Un uso incorrecto puede provocar daños materiales.

Comportamiento u operación estrictamente prohibidos

Comportamiento u operación que deben cumplirse

1 Advertencias de seguridad

1.1 Advertencia



Advertencia: riesgo de incendio / materiales inflamables

Cualquier reemplazo o mantenimiento de las lámparas LED debe ser realizado por el servicio posventa del fabricante o por una persona con una cualificación equivalente.

Este aparato está destinado al uso doméstico y a aplicaciones similares.

Si el cable de alimentación está dañado, debe ser reemplazado por el fabricante, su servicio posventa o una persona con cualificación equivalente para evitar cualquier peligro.

No conserve sustancias explosivas como aerosoles que contengan propelentes inflamables dentro de este aparato.

El aparato debe desconectarse de la red eléctrica después de su uso y antes de cualquier operación de mantenimiento realizada por el usuario.

ADVERTENCIA: Mantenga libres de obstrucciones las aberturas de ventilación, tanto en el interior del aparato como en la estructura de empotramiento.

ADVERTENCIA: No utilice dispositivos mecánicos u otros medios para acelerar el proceso de descongelación distintos de los recomendados por el fabricante.

ADVERTENCIA: No dañe el circuito de refrigeración.

ADVERTENCIA: No utilice aparatos eléctricos dentro de los compartimentos de almacenamiento de alimentos del aparato, salvo que sean del tipo recomendado por el fabricante.

ADVERTENCIA: Deseche el aparato conforme a la normativa local, ya que utiliza gases propelentes y refrigerantes inflamables.

ADVERTENCIA: Durante la instalación del aparato, asegúrese de que el cable de alimentación no esté atrapado ni dañado.

ADVERTENCIA: No coloque regletas eléctricas portátiles ni fuentes de alimentación portátiles en la parte trasera del aparato.

No utilice cables de extensión ni adaptadores sin conexión a tierra (de dos polos).

PELIGRO: Riesgo de que los niños queden atrapados. Antes de desechar el aparato:
– Retire las puertas.
– Deje los estantes en su lugar para que los niños no puedan trepar fácilmente al interior.

El aparato debe desconectarse de la fuente de alimentación eléctrica antes de intentar instalar cualquier accesorio.

El refrigerante y el material espumante de ciclopentano utilizados en el aparato son inflamables. Por lo tanto, cuando el aparato sea desechado, debe mantenerse alejado de cualquier fuente de fuego y ser recuperado por una empresa especializada con las cualificaciones adecuadas, en lugar de eliminarse mediante combustión, para evitar daños al medio ambiente u otros riesgos.

Este aparato no está destinado a ser utilizado por personas (incluidos los niños) con capacidades físicas, sensoriales o mentales reducidas, o con falta de experiencia y conocimientos, a menos que estén supervisadas o hayan recibido instrucciones sobre el uso del aparato por una persona responsable de su seguridad.

Los niños deben ser supervisados para asegurarse de que no jueguen con el aparato.

Electricidad

Alimentación eléctrica

La corriente alterna de este refrigerador es de 220 V / 50 Hz. Si el voltaje varía demasiado (fuera del rango 187–242 V), el refrigerador podría no arrancar, el termostato o el compresor podrían dañarse, o el compresor podría emitir ruidos anormales.
En ese caso, debe utilizarse un estabilizador automático de voltaje superior a 750 W.

Conexión a tierra

El refrigerador debe conectarse a una toma de corriente independiente dedicada y correctamente conectada a tierra. El cable de alimentación de este aparato está equipado con un enchufe de 3 clavijas (con conexión a tierra) compatible con una toma estándar de 3 clavijas con conexión a tierra. Nunca corte la tercera clavija (conexión a tierra). Una vez instalado el refrigerador, la toma de corriente debe permanecer fácilmente accesible para su uso.

El enchufe del cable de alimentación debe estar firmemente insertado en la toma de corriente; de lo contrario, podría provocar un incendio.

Cable de alimentación y enchufe

- No retire el enchufe tirando bruscamente del cable. Sujete firmemente el enchufe y retírelo directamente de la toma de corriente. Asegúrese de que el cable de alimentación no esté aplastado por el refrigerador o por el usuario. Tenga cuidado de no dañar el cable de alimentación cuando el refrigerador se aleje de la pared.
- No utilice un cable de alimentación dañado ni un enchufe desgastado. Póngase en contacto con el servicio técnico autorizado para reemplazar el cable de alimentación dañado.
- Desconecte el refrigerador de la alimentación eléctrica antes de realizar la limpieza, el mantenimiento o el reemplazo de la luz LED.

Fuga de gas inflamable

En caso de fuga de gas inflamable, cierre las válvulas de gas, abra las puertas y las ventanas y no conecte ni desconecte el enchufe de alimentación.

Uso

Conservación de alimentos

- Este es un refrigerador doméstico que debe utilizarse únicamente para la conservación de alimentos; no almacene sangre, medicamentos ni productos biológicos en el refrigerador. Los productos peligrosos inflamables o explosivos, así como ácidos o álcalis altamente corrosivos, no deben almacenarse en el refrigerador.
- No coloque cerveza u otras bebidas en botella en el compartimento del congelador para evitar que se rompan debido a la congelación.
- Cuando el refrigerador esté en funcionamiento, no toque la superficie de congelación del compartimento del congelador con las manos mojadas para evitar que la piel se adhiera a la superficie congelada.

Entorno de uso

- El refrigerador debe instalarse empotrado en un mueble; consulte las « instrucciones de instalación » para conocer las especificaciones del mueble.
- El refrigerador debe colocarse lejos de fuentes de calor y protegido de la luz solar directa para garantizar su correcto funcionamiento.
- No exponga el refrigerador a ambientes con heladas, al exterior o a la lluvia.
- No coloque el refrigerador en ambientes húmedos; si se moja por salpicaduras de agua, séquelo inmediatamente para evitar óxido o deterioro del aislamiento eléctrico.
- No coloque objetos pesados ni recipientes llenos de agua sobre el refrigerador para evitar lesiones o fugas eléctricas causadas por la caída de objetos o recipientes.
- No coloque ni utilice aparatos eléctricos como regletas, estabilizadores de voltaje o microondas encima o dentro del refrigerador para evitar interferencias electromagnéticas.
- No almacene ni utilice gasolina u otras sustancias inflamables cerca del refrigerador para evitar riesgos de incendio.

Mantenimiento

Limpieza

- No utilice agua para rociar el refrigerador; asegúrese de que el refrigerador no se coloque en un entorno húmedo para evitar dañar el aislamiento eléctrico.
- Durante la limpieza del refrigerador, desconecte el enchufe de alimentación. Asegúrese de que el refrigerador permanezca apagado durante al menos 5 minutos antes de volver a conectarlo a la red eléctrica; de lo contrario, el compresor podría dañarse debido a un funcionamiento continuo.

Reparación

El refrigerador solo puede ser desmontado o reparado por personal de servicio cualificado.
Peligro: riesgo de que los niños queden atrapados. Antes de desechar el refrigerador o congelador antiguo:

- Mantenga el refrigerador alejado de cualquier fuente de fuego cuando vaya a desecharlo.
- Retire las puertas y deje los estantes en la posición adecuada para que los niños no puedan trepar fácilmente al interior.
- No permita que los niños jueguen con la puerta del refrigerador, ya que el vuelco del aparato podría causar lesiones.

Preparaciones antes de utilizar el refrigerador

1. Retire todos los materiales de embalaje, incluida la base de espuma y las cintas adhesivas utilizadas para fijar los accesorios.

2. **Verifique los accesorios y los materiales**
   Revise las piezas dentro del embalaje según la lista de contenido. En caso de diferencias, consulte con el vendedor.

3. **Coloque el refrigerador en un lugar adecuado.**

4. Limpie el refrigerador antes de usarlo (consulte el capítulo sobre limpieza del refrigerador en la página 23).

5. Después de nivelar y limpiar el refrigerador, espere 2 horas antes de conectarlo a la alimentación eléctrica.

6. **Retire la película protectora**
   Retire la película protectora antes de utilizar el refrigerador para asegurar la correcta disipación del calor. De lo contrario, podría provocar un aumento en el consumo de energía.

Pasos para el primer uso del producto

1. **Conexión a la alimentación eléctrica**
   Después de la primera conexión a la alimentación eléctrica, el congelador necesitará varias horas para alcanzar la temperatura de refrigeración.

2. **Colocar los alimentos en el refrigerador**
   Los alimentos pueden colocarse en el refrigerador 2 a 3 horas después de conectarlo a la alimentación eléctrica. No almacene demasiados alimentos en el compartimento del refrigerador. El peso total de los alimentos almacenados en cada estante no debe superar los 24 kg.

3. **Usar el refrigerador**
   Deje que el refrigerador funcione durante 24 horas para alcanzar un estado estable después de colocar los alimentos en su interior. Después de eso, la temperatura puede ajustarse.

Consejo: Después de modificar el ajuste de la temperatura, será necesario un tiempo para que la temperatura dentro del aparato se estabilice. La duración depende de la temperatura ambiente, de la frecuencia de apertura de las puertas del refrigerador y de la cantidad de alimentos almacenados en el refrigerador.

Para garantizar el correcto funcionamiento del refrigerador, siga los pasos de instalación que se indican a continuación.

Precauciones antes de la instalación

Posición de instalación

Mantenga el refrigerador alejado de la luz solar directa y de los aparatos que producen calor, como placas de cocción, hornos y lavavajillas.

Alimentación eléctrica

- Asegúrese de que el enchufe de alimentación pueda conectarse y desconectarse fácilmente durante la instalación del refrigerador.
- El enchufe debe conectarse a una toma dedicada para evitar cortes inesperados de energía en el refrigerador. No conecte otros aparatos a la misma toma del refrigerador. No utilice cables de extensión ni adaptadores múltiples, ya que podrían desprenderse de la toma de pared debido al peso de varios cables de alimentación.
- Para conocer los requisitos de alimentación eléctrica, consulte la placa de características situada en el lado izquierdo del refrigerador.
- El congelador debe estar correctamente conectado a tierra.

Lista de componentes para la instalación

1.Placa superior frontal	2.Placa de bisagra	3.Placa de montaje	4.Placa de fijación inferior
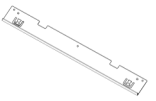 1 ud	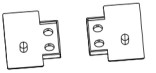 1 ud 1 ud	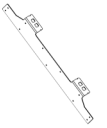 1 ud (ya instalada)	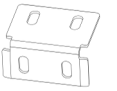 2 ud
5.Banda de sellado	**6.Tornillo de cabeza avellanada**	**7.Tornillo de cabeza cilíndrica**	**8.Tornillo M6**
 1 ud	A  16 uds	B  6 uds	C  6 uds. (4 ya instaladas)
9.Tornillo M6 de cabeza cilíndrica	**10.Tornillo de cabeza plana grande**	**11.Destornillador en L**	
D  6 uds. (4 ya instaladas)	E  4 uds.	 1 ud	

Dimensiones recomendadas del mueble (mm)

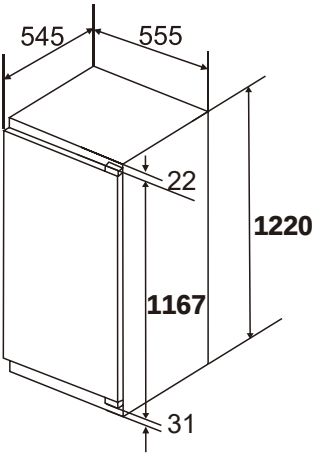

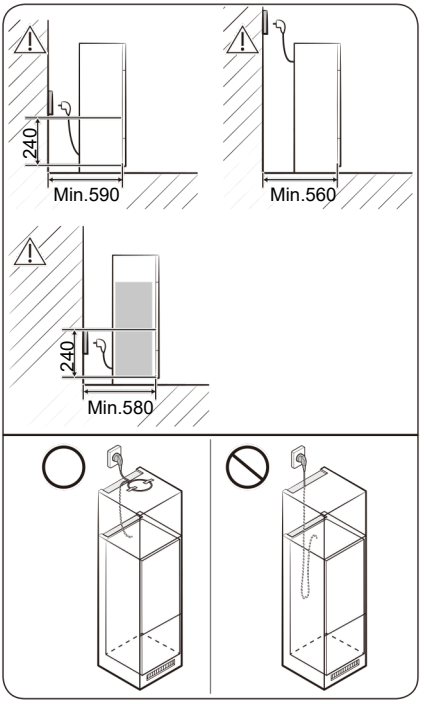

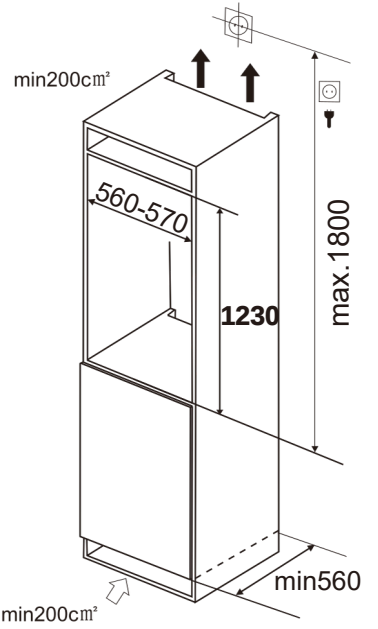

Si instala el refrigerador en un mueble con una profundidad de 560 mm, asegúrese de que el cable de alimentación esté colocado en el lado del refrigerador antes de conectarlo a una toma eléctrica. Si el cable de alimentación se encuentra en la parte posterior del refrigerador, esto puede reducir la eficiencia energética.

Preparaciones antes de la instalación del congelador

1. Confirmar el sentido de apertura de la puerta

La puerta del congelador se abre hacia el lado izquierdo. Si desea cambiar la apertura para que se abra hacia el lado derecho, instale las bisagras superior e inferior en el lado izquierdo después de invertir las bisagras. El sentido de inversión se indica mediante una flecha en el esquema.

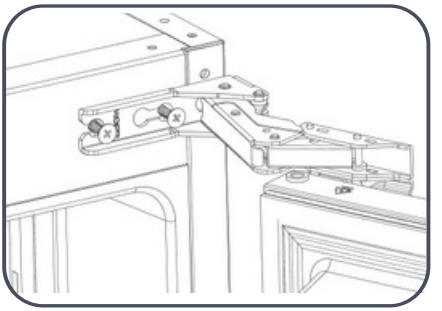

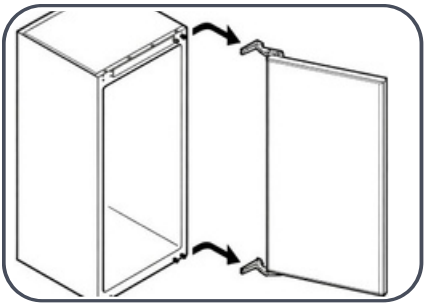

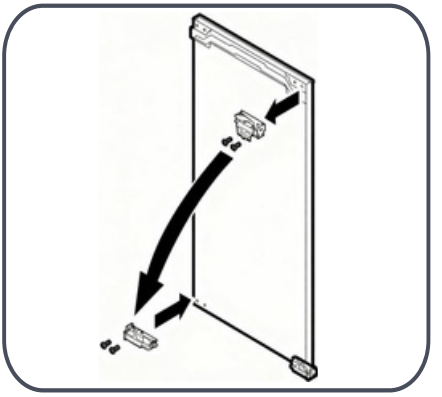

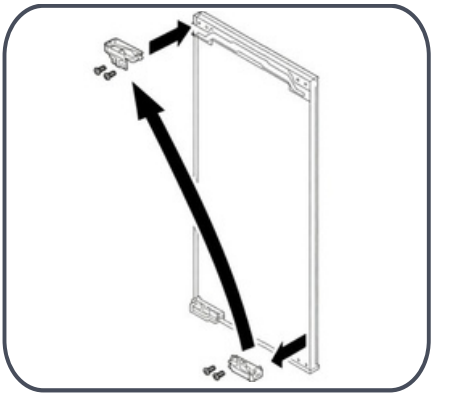

2.Instalar la placa superior frontal

Fije la placa superior frontal en la parte superior delantera del congelador con tornillos.

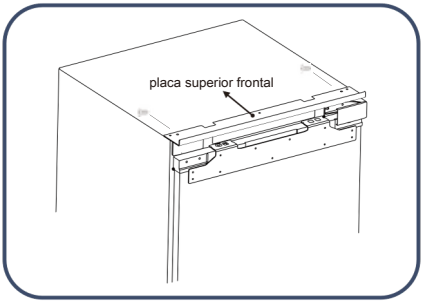

Pasos para colocar el congelador dentro del mueble

1. Pase el cable de alimentación por el orificio situado en la parte posterior del mueble. Si la toma eléctrica está dentro del mueble, conecte primero el enchufe a la toma y luego coloque el congelador dentro del mueble.

2. Desplace el congelador dentro del mueble y ajuste su posición hacia adelante o hacia atrás para asegurarse de que la parte frontal de la placa de fijación de la bisagra esté alineada con el mueble.

PRECAUCIÓN

No pellizque el cable de alimentación. Un cable de alimentación dañado puede provocar un incendio.

3. Fije el lado de las bisagras con 2 tornillos (un tornillo para fijar la primera bisagra y el otro para fijar la cuarta bisagra). Después de instalar la puerta del mueble, inserte los demás tornillos en los orificios de la bisagra y apriételos.

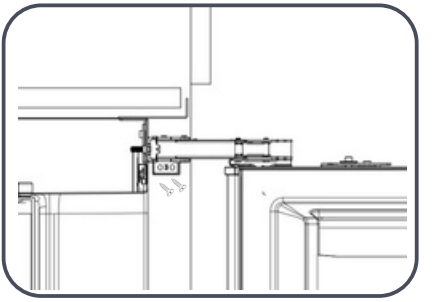

4. Gire el pie de ajuste para que el refrigerador y el mueble alcancen la posición correcta, luego fije el pie de ajuste con tornillos. Después, fije la placa superior del refrigerador y la parte superior del mueble con tornillos y coloque el tapa-tornillos.

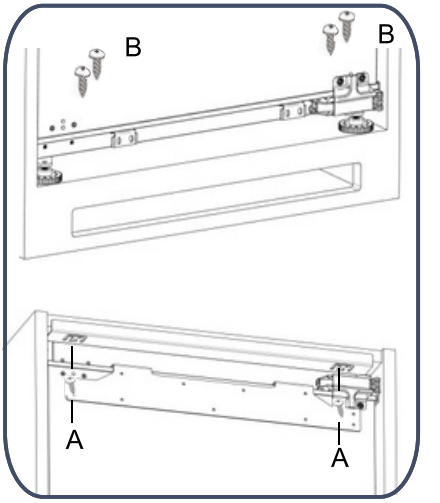

Pasos para instalar la puerta del mueble

1. Mida la distancia entre la placa de montaje superior de la puerta del compartimento del congelador y la parte superior/izquierda del mueble, y anote la posición.

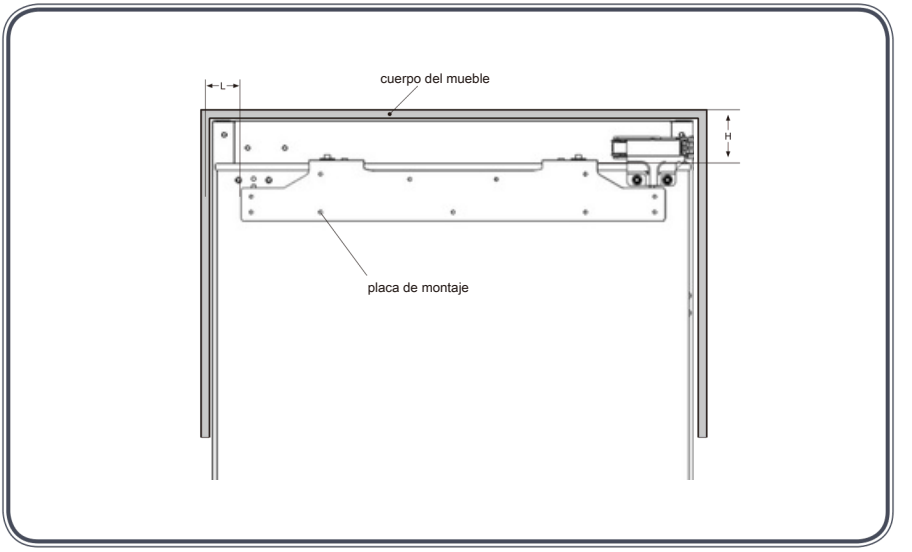

2. Afloje los tornillos del capuchón y luego retire la placa de montaje.

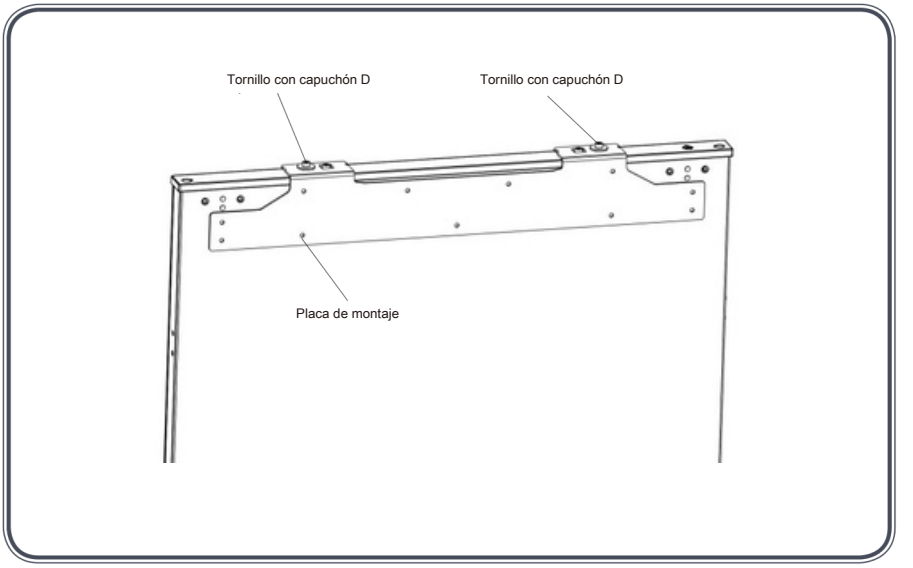

3. Mida y confirme la posición para fijar la placa de montaje en la puerta del mueble, luego fije la placa de montaje en la puerta del mueble con tornillos.

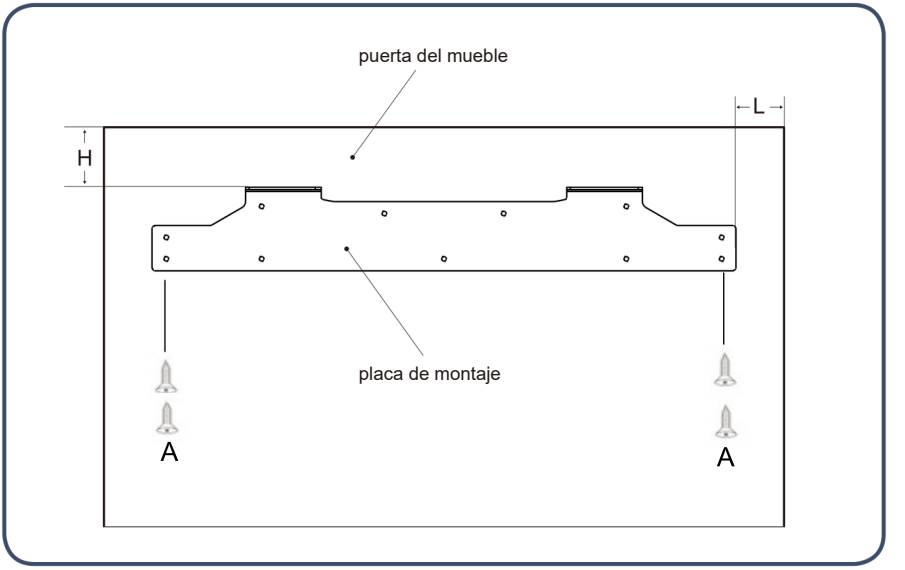

4. Fije la puerta del mueble a la puerta del compartimento del congelador utilizando la placa de montaje y luego apriete los tornillos (no apriete demasiado los tornillos, ya que deberán aflojarse más tarde).

5. Fije la puerta del congelador a la puerta del mueble utilizando la placa de fijación inferior.

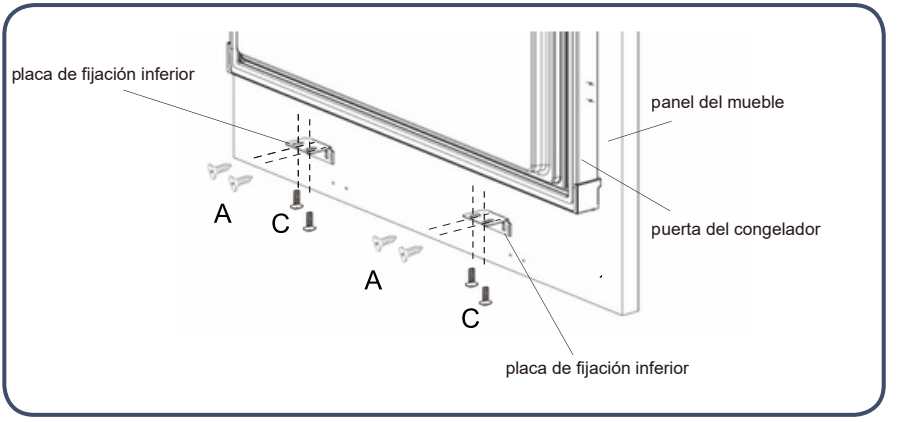

6. Inserte la banda de sellado en el espacio entre el congelador y el mueble. Adhiérala a la pared lateral del congelador y luego corte la longitud sobrante de la banda de sellado después de fijarla de abajo hacia arriba.

Pasos para ajustar la puerta del mueble del refrigerador

Pasos para ajustar la parte superior de la puerta del mueble del refrigerador

1.Ajuste de la puerta del mueble hacia arriba y hacia abajo

Ajuste hacia arriba: primero ajuste hacia arriba el tornillo con capuchón D1 y luego ajuste hacia arriba el tornillo con capuchón D2.

Ajuste hacia abajo: primero ajuste hacia abajo el tornillo con capuchón D2 y luego apriete el tornillo con capuchón D1.

2. Ajuste de la puerta del mueble hacia la izquierda y hacia adelante/atrás

Ajuste hacia la izquierda y hacia adelante/atrás: afloje el tornillo con capuchón D1, mueva la placa de montaje hasta la posición correcta y luego apriete el tornillo con capuchón D2.

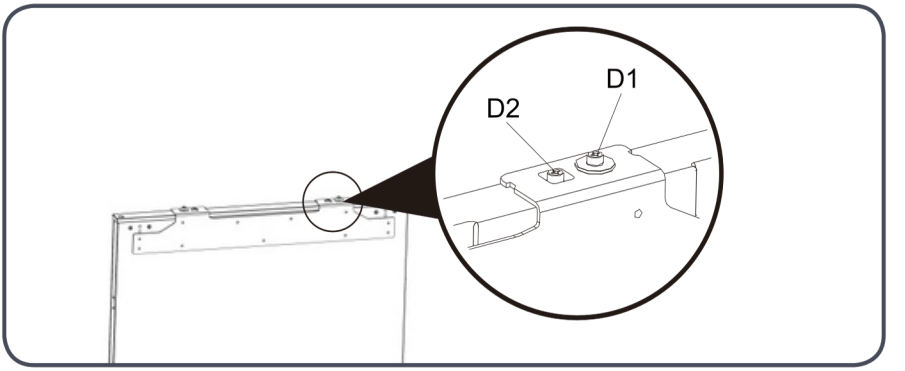

Pasos para ajustar la parte inferior de la puerta del mueble del refrigerador

1. Afloje ligeramente los tornillos, luego ajuste la profundidad (Z) y apriete el tornillo.

2. Después de ajustar la posición horizontal de la puerta del mueble del refrigerador, fije la placa de fijación inferior a la puerta del refrigerador con los tornillos.

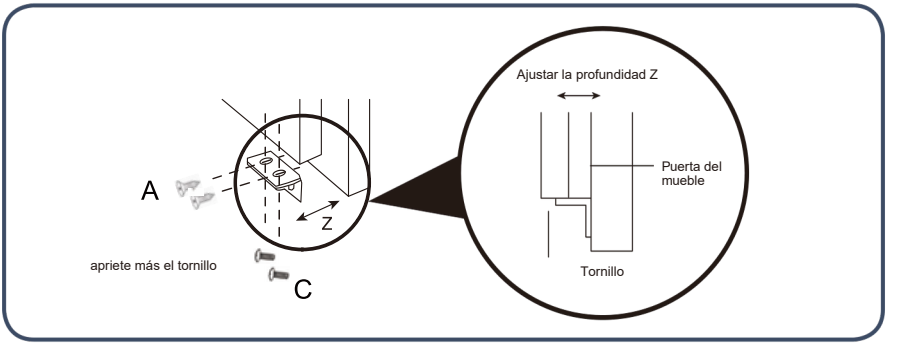

Consejos de ahorro de energía

Existen muchas acciones simples que permiten ahorrar energía.
Durante la instalación
• Coloque el refrigerador en la parte más fresca de la habitación. Evite las zonas expuestas a la luz solar directa o cerca de conductos de calefacción, rejillas de ventilación u otros aparatos que generen calor.
• Asegúrese de que su refrigerador tenga una ventilación adecuada, como se indica en las instrucciones de instalación.
Durante el uso
• Evite sobrecargar las estanterías, ya que esto reduce la circulación del aire.
• No utilice nada (como papel de aluminio, papel encerado o papel absorbente) para cubrir las estanterías, ya que esto reduce la circulación del aire.
• Evite introducir demasiados alimentos calientes al mismo tiempo y deje suficiente espacio frente a los conductos de aire dentro del aparato para permitir una distribución óptima del aire frío.
• El refrigerador funciona de manera más eficiente cuando está lleno aproximadamente en dos tercios.
• No deje la puerta abierta más tiempo del necesario y organice los alimentos dentro del refrigerador para reducir el tiempo de apertura de la puerta.
Antes de colocar los alimentos en el refrigerador
• Retire todos los materiales de embalaje.
• Limpie el interior del aparato con una mezcla de agua tibia y un poco de detergente líquido para eliminar el polvo generado durante la fabricación y el transporte.
• El aparato puede emitir un olor durante la primera puesta en funcionamiento, pero este desaparecerá una vez que el refrigerador se haya enfriado suficientemente.
• Deje el refrigerador funcionando vacío durante 2 a 3 horas para permitir que cada compartimento alcance la temperatura adecuada.

Panel de control

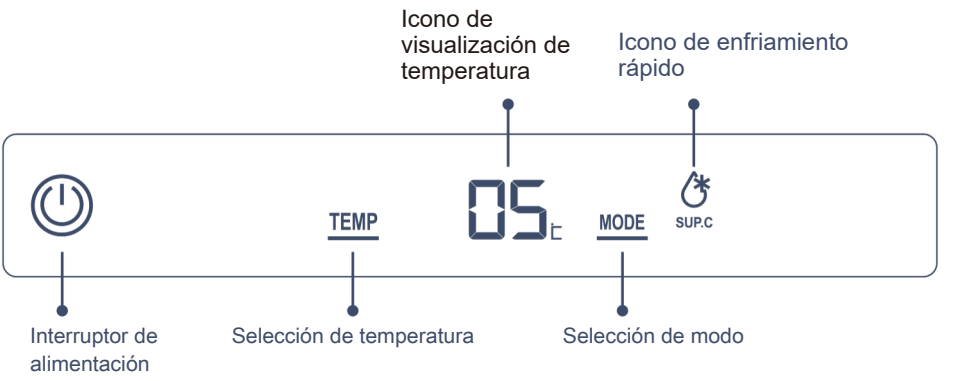

Interruptor de alimentación:	Encender/apagar el refrigerador
Selección de temperatura:	Ajustar los parámetros de temperatura
Selección de modo:	Seleccionar la función de enfriamiento rápido
Icono de visualización de temperatura:	Mostrar el ajuste o el valor actual de la temperatura
Icono de enfriamiento rápido:	Indicar que el refrigerador está en modo de enfriamiento rápido

1. Interruptor de alimentación

Encender el refrigerador

Cuando el refrigerador esté apagado, presione el botón «interruptor de alimentación» durante 3 segundos. El indicador se encenderá y el refrigerador comenzará a funcionar.

Apagar el refrigerador

Presione nuevamente el botón «interruptor de alimentación» durante 3 segundos. El indicador se apagará y el refrigerador dejará de funcionar.



Presione durante 3 segundos — el indicador se enciende (el refrigerador comienza a funcionar) — presione nuevamente durante 3 segundos — el indicador se apaga (el refrigerador deja de funcionar).

2. Ajustar la temperatura del compartimento del refrigerador

Presione el botón «selección de temperatura». El icono de visualización de temperatura del refrigerador mostrará el ajuste actual y parpadeará.
Presione nuevamente el botón «selección de temperatura». El ajuste de temperatura del compartimento del refrigerador cambiará sucesivamente:
«02» → «03» → «04» → «05» → «06» → «07» → «08» → «02».

Si no se presiona ningún botón durante 5 segundos, el ajuste actual se confirmará.



3. Función de enfriamiento rápido

Activar la función de enfriamiento rápido

Presione el botón «selección de modo». El icono «enfriamiento rápido» parpadeará. Después de 5 segundos, el icono «enfriamiento rápido» permanecerá encendido y la función de enfriamiento rápido se activará.

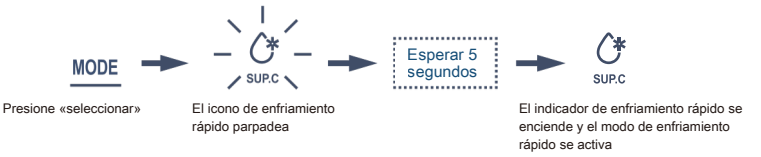

Desactivar la función de enfriamiento rápido

En el modo de enfriamiento rápido, presione el botón «selección de modo». El icono «enfriamiento rápido» parpadeará. Después de 5 segundos, el icono «enfriamiento rápido» se apagará y el refrigerador saldrá del modo de enfriamiento rápido.



4. Función de alarma de puerta

Si la puerta del refrigerador permanece abierta durante 180 segundos, una alarma sonora sonará tres veces con un intervalo de 0,5 segundos.
Si la puerta del refrigerador continúa abierta, la alarma sonará nuevamente tres veces cada 30 segundos con un intervalo de 0,5 segundos hasta que la puerta se cierre.

La temperatura en el compartimento del refrigerador es de -12 a 10 °C, por lo que solo puede utilizarse para el almacenamiento a corto plazo de alimentos.

Zona de almacenamiento recomendada para diferentes alimentos

La temperatura varía según las diferentes zonas del refrigerador. Por lo tanto, los alimentos deben almacenarse en las zonas recomendadas que se indican a continuación (este diagrama es solo de referencia. Consulte el producto real).

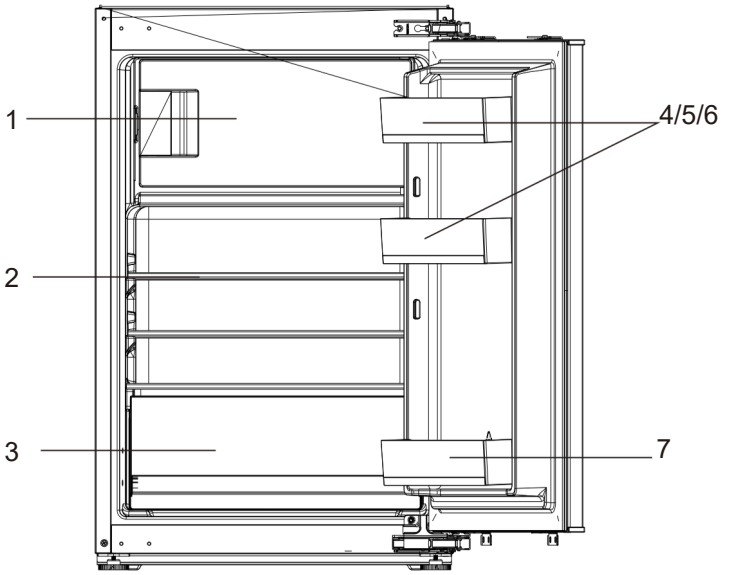

Ejemplos de organización (ver el diagrama)

1. Almacenamiento de alimentos congelados: platos preparados refrigerados, carne y pescado.
2. Estante de vidrio: productos lácteos, pastelería.
3. Cajón para verduras: frutas, verduras, ensaladas.
4. Compartimento de la puerta: tubos, botellas pequeñas y latas.
5. Compartimento de la puerta: bandeja para huevos.
6. Compartimento de la puerta: mantequilla, queso.
7. Portabotellas: bebidas, botellas grandes.

Advertencias para la conservación de alimentos en el compartimento del refrigerador.

No coloque alimentos calientes en el refrigerador.



Deje que los alimentos calientes se enfríen a temperatura ambiente antes de colocarlos en el refrigerador. Colocar alimentos calientes en el refrigerador no solo aumentará la temperatura en su interior, sino que también reducirá la frescura de los otros alimentos.

Los alimentos deben limpiarse antes de colocarlos en el refrigerador.



Para mantener limpio el interior del refrigerador, limpie y seque los alimentos antes de colocarlos en el refrigerador.

Los alimentos deben estar bien sellados y almacenados por separado según su categoría.



Selle los alimentos antes de colocarlos en el refrigerador. Clasifique los alimentos y consérvelos por separado: esto no solo ayuda a mantener su frescura, sino que también evita la contaminación de olores.

No coloque demasiados alimentos en el refrigerador.



Los alimentos deben conservarse por separado para dejar suficiente espacio para la circulación del aire, garantizando así un mejor efecto de refrigeración.

Evite que los alimentos aceitosos entren en contacto con el revestimiento interior.

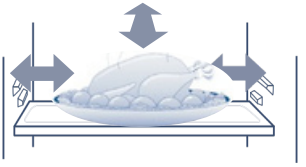

El contacto de los alimentos, especialmente los alimentos aceitosos, con el revestimiento interior puede provocar corrosión. Si el revestimiento se contamina con aceite, debe limpiarse inmediatamente.

No coloque los alimentos demasiado cerca del revestimiento interior.

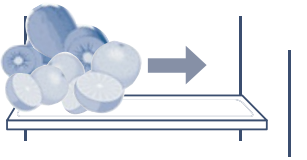

Mantenga los alimentos a cierta distancia del revestimiento interior para evitar que se congelen.

Limpieza del refrigerador

Los alimentos dentro del refrigerador pueden provocar malos olores; por lo tanto, el refrigerador debe limpiarse regularmente.

Pasos para la limpieza

1. Desenchufe el cable de alimentación para cortar la electricidad.
2. Limpie el congelador con un paño suave o una esponja humedecida con agua tibia o detergente neutro.

Atención No utilice cepillos duros, cepillos metálicos ni disolventes orgánicos como polvo descontaminante, gasolina, aceite de banana, acetona, agua caliente, ácidos o sosa para limpiar el refrigerador.

3. Utilice un paño seco para eliminar el agua de la superficie del refrigerador.

Advertencia Durante la limpieza del refrigerador, no rocíe agua directamente sobre el aparato para evitar incidentes por fugas eléctricas. Utilice un paño seco para limpiar los componentes eléctricos como los interruptores y las lámparas LED.

Sugerencia: La junta de la puerta se ensucia fácilmente; manténgala limpia.

Advertencia Durante el proceso de descongelación manual, mantenimiento o limpieza, el aumento de la temperatura de los alimentos en el refrigerador puede reducir su tiempo de conservación.

El compartimento del congelador se descongela automáticamente; por lo tanto, no es necesario realizar una descongelación manual.

Advertencia No utilice dispositivos mecánicos ni otros métodos para acelerar el proceso de descongelación, salvo los recomendados por el fabricante.

Transporte del refrigerador

1. Presione el botón de alimentación durante 3 segundos para cortar la energía y luego desenchufe el aparato.
2. Retire todos los alimentos del refrigerador.
3. Utilice cinta adhesiva para fijar las partes móviles como los cajones, las estanterías y los cajones para frutas y verduras, etc.
4. Cierre la puerta del refrigerador y fíjela con cinta adhesiva para evitar que se abra durante el transporte.
5. La inclinación durante el transporte debe ser inferior a 45° para evitar dañar el sistema de refrigeración.

Atención El refrigerador no debe colocarse en posición horizontal.

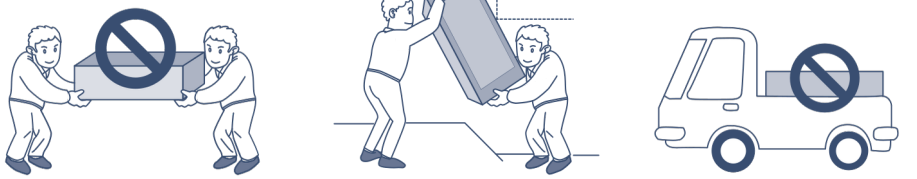

Puesta fuera de servicio del refrigerador

Qué hacer en caso de corte de corriente

- Incluso en verano, los alimentos pueden conservarse sin problema durante 10 horas después de un corte de corriente.
- No agregue nuevos alimentos después del corte de corriente. Procure no abrir la puerta del refrigerador.
- Si se prevé un corte de corriente, puede preparar más hielo en un recipiente hermético y colocarlo en la parte superior del congelador.

Atención Un aumento de la temperatura en el congelador debido a cortes de corriente u otras fallas puede reducir el tiempo de conservación y la calidad de los alimentos.

En caso de ausencia

- Si se trata de una ausencia corta, retire los alimentos perecederos, ajuste la temperatura a un nivel adecuado y cierre la puerta del refrigerador después de verificar.
- Si se trata de una ausencia prolongada, corte la alimentación eléctrica y retire los alimentos. Después de descongelar, limpie y seque el interior del refrigerador, luego deje la puerta abierta para evitar que los residuos de alimentos produzcan malos olores.

Fuera de uso

- Si el refrigerador va a permanecer sin usarse durante un largo período, desenchufe el cable de alimentación, corte la energía eléctrica y limpie el refrigerador como se describe anteriormente.
- Deje la puerta del refrigerador abierta cuando no esté en uso para evitar que los residuos de alimentos produzcan malos olores.

Atención
- Cuando el aparato esté desenchufado, espere al menos 5 minutos antes de volver a encenderlo.
- En general, no interrumpa con frecuencia el funcionamiento del refrigerador para no afectar su vida útil.

Advertencia
- Cuando el aparato se deseche, debe eliminarse correctamente o ser gestionado por profesionales y no debe tirarse en cualquier lugar para evitar riesgos ambientales u otros peligros.

svan

SRI1225500E. Frigorífico.

Instruções de instalação, utilização e manutenção

Tabela de conteúdos

PT

Instruções importantes de segurança 3

Primeiro uso do produto 6

- Preparações antes de usar o refrigerador 6
- Passos para o primeiro uso do produto 6

Instruções de instalação 7

- Precauções antes da instalação 7
- Lista de componentes para a instalação 7
- Dimensões do produto e do gabinete 8
- Preparações antes de instalar o refrigerador 9
- Passos para colocar o refrigerador no gabinete 9
- Passos para instalar a porta do gabinete 10

Passos do primeiro uso do refrigerador 13

- Dicas de economia de energia 13
- Durante o uso 13
- Introdução às funções principais 13

Controle de temperatura 14

- Controle de temperatura 14

Instruções e precauções para o uso do compartimento do refrigerador 15

- Zona de armazenamento recomendada para diferentes alimentos 15
- Precauções para o armazenamento de alimentos no compartimento do refrigerador 16

Manutenção diária do refrigerador 17

- Limpeza do refrigerador 17
- Transporte do refrigerador 17
- Fora de serviço do refrigerador 18

Prezado cliente:
Obrigado por escolher nossos produtos. Para garantir o uso correto do refrigerador e evitar qualquer lesão pessoal, leia atentamente o conteúdo e os símbolos indicados a seguir neste manual.

Advertência	O uso incorreto pode causar lesões pessoais.
Precaução	O uso incorreto pode causar danos materiais.

	Comportamento ou operação estritamente proibidos
	Comportamento ou operação que devem ser cumpridos

1 Avisos de segurança

1.1 Advertência



Advertência: risco de incêndio / materiais inflamáveis.

Qualquer substituição ou manutenção das lâmpadas LED deve ser realizada pelo serviço pós-venda do fabricante ou por uma pessoa com qualificação equivalente.

Este aparelho destina-se ao uso doméstico e a aplicações semelhantes.

Se o cabo de alimentação estiver danificado, deve ser substituído pelo fabricante, pelo seu serviço pós-venda ou por uma pessoa com qualificação equivalente para evitar qualquer perigo.

Não armazene substâncias explosivas, como aerossóis que contenham propelentes inflamáveis, dentro deste aparelho.

O aparelho deve ser desconectado da rede elétrica após o uso e antes de qualquer operação de manutenção realizada pelo usuário.

ADVERTÊNCIA: Mantenha desobstruídas as aberturas de ventilação, tanto no interior do aparelho quanto na estrutura de embutimento.

ADVERTÊNCIA: Não utilize dispositivos mecânicos ou outros meios para acelerar o processo de descongelamento além dos recomendados pelo fabricante.

ADVERTÊNCIA: Não danifique o circuito de refrigeração.

ADVERTÊNCIA: Não utilize aparelhos elétricos dentro dos compartimentos de armazenamento de alimentos do aparelho, a menos que sejam do tipo recomendado pelo fabricante.

ADVERTÊNCIA: Descarte o aparelho de acordo com as normas locais, pois utiliza gases propelentes e refrigerantes inflamáveis.

ADVERTÊNCIA: Durante a instalação do aparelho, certifique-se de que o cabo de alimentação não esteja preso ou danificado.

ADVERTÊNCIA: Não coloque réguas elétricas portáteis nem fontes de alimentação portáteis na parte traseira do aparelho.

Não utilize extensões nem adaptadores sem ligação à terra (de dois polos).

PERIGO: Risco de crianças ficarem presas. Antes de descartar o aparelho:
– Retire as portas.
– Deixe as prateleiras no lugar para que as crianças não possam subir facilmente para o interior.

O aparelho deve ser desconectado da fonte de alimentação elétrica antes de tentar instalar qualquer acessório.

O refrigerante e o material espumante de ciclopentano utilizados no aparelho são inflamáveis. Portanto, quando o aparelho for descartado, deve ser mantido afastado de qualquer fonte de fogo e recuperado por uma empresa especializada com qualificações adequadas, em vez de ser eliminado por combustão, para evitar danos ao meio ambiente ou outros riscos.

Este aparelho não se destina a ser utilizado por pessoas (incluindo crianças) com capacidades físicas, sensoriais ou mentais reduzidas, ou com falta de experiência e conhecimento, a menos que sejam supervisionadas ou tenham recebido instruções sobre o uso do aparelho por uma pessoa responsável pela sua segurança.

As crianças devem ser supervisionadas para garantir que não brinquem com o aparelho.

Eletricidade

Alimentação elétrica

A corrente alternada deste refrigerador é de 220 V / 50 Hz. Se a tensão variar demasiado (fora do intervalo 187–242 V), o refrigerador pode não arrancar, o termóstato ou o compressor podem ser danificados, ou o compressor pode emitir ruídos anormais. Nesse caso, deve ser utilizado um estabilizador automático de tensão superior a 750 W.

Ligação à terra

O refrigerador deve ser ligado a uma tomada independente dedicada e corretamente aterrada. O cabo de alimentação deste aparelho está equipado com uma ficha de 3 pinos (com ligação à terra) compatível com uma tomada padrão de 3 pinos com ligação à terra. Nunca corte o terceiro pino (ligação à terra). Após a instalação do refrigerador, a tomada deve permanecer facilmente acessível para utilização.
A ficha do cabo de alimentação deve estar firmemente inserida na tomada; caso contrário, poderá provocar um incêndio.

A ficha do cabo de alimentação deve estar firmemente inserida na tomada; caso contrário, poderá provocar um incêndio.

Cabo de alimentação e ficha

- Não retire a ficha puxando bruscamente pelo cabo. Segure firmemente a ficha e retire-a diretamente da tomada. Certifique-se de que o cabo de alimentação não está esmagado pelo refrigerador ou pelo utilizador. Tenha cuidado para não danificar o cabo de alimentação quando o refrigerador for afastado da parede.
- Não utilize um cabo de alimentação danificado nem uma ficha desgastada. Entre em contacto com o serviço técnico autorizado para substituir o cabo de alimentação danificado.
- Desligue o refrigerador da alimentação elétrica antes de realizar a limpeza, a manutenção ou a substituição da luz LED.

Fuga de gás inflamável

Em caso de fuga de gás inflamável, feche as válvulas de gás, abra as portas e as janelas e não ligue nem desligue a ficha de alimentação.

Uso

Conservação de alimentos

- Este é um refrigerador doméstico que deve ser utilizado apenas para a conservação de alimentos; não armazene sangue, medicamentos nem produtos biológicos no refrigerador. Produtos perigosos inflamáveis ou explosivos, assim como ácidos ou álcalis altamente corrosivos, não devem ser armazenados no refrigerador.
- Não coloque cerveja ou outras bebidas em garrafa no compartimento do congelador para evitar que se partam devido à congelação.
- Quando o refrigerador estiver em funcionamento, não toque na superfície de congelação do compartimento do congelador com as mãos molhadas para evitar que a pele adira à superfície congelada.

Ambiente de uso

- O refrigerador deve ser instalado embutido em um móvel; consulte as « instruções de instalação » para conhecer as especificações do móvel.
- O refrigerador deve ser colocado longe de fontes de calor e protegido da luz solar direta para garantir o seu correto funcionamento.
- Não exponha o refrigerador a ambientes com geada, ao exterior ou à chuva.
- Não coloque o refrigerador em ambientes húmidos; se se molhar por salpicos de água, seque-o imediatamente para evitar ferrugem ou deterioração do isolamento elétrico.
- Não coloque objetos pesados nem recipientes cheios de água sobre o refrigerador para evitar lesões ou fugas elétricas causadas pela queda de objetos ou recipientes.
- Não coloque nem utilize aparelhos elétricos como réguas elétricas, estabilizadores de tensão ou micro-ondas em cima ou dentro do refrigerador para evitar interferências eletromagnéticas.
- Não armazene nem utilize gasolina ou outras substâncias inflamáveis perto do refrigerador para evitar riscos de incêndio.

Manutenção

Limpeza

- Não utilize água para borrifar o refrigerador; certifique-se de que o refrigerador não seja colocado em um ambiente húmido para evitar danificar o isolamento elétrico.
- Durante a limpeza do refrigerador, desligue a ficha de alimentação. Certifique-se de que o refrigerador permaneça desligado durante pelo menos 5 minutos antes de voltar a ligá-lo à rede elétrica; caso contrário, o compressor poderá ser danificado devido a um funcionamento contínuo.

Limpeza

O refrigerador só pode ser desmontado ou reparado por pessoal de serviço qualificado. Perigo: risco de que as crianças fiquem presas. Antes de descartar o refrigerador ou congelador antigo:

- Mantenha o refrigerador afastado de qualquer fonte de fogo quando for descartá-lo.
- Retire as portas e deixe as prateleiras na posição adequada para que as crianças não possam subir facilmente para o interior.
- Não permita que as crianças brinquem com a porta do refrigerador, pois a queda do aparelho pode causar lesões.

Preparações antes de utilizar o refrigerador

1. Retire todos os materiais de embalagem, incluindo a base de espuma e as fitas adesivas utilizadas para fixar os acessórios.

2. **Verifique os acessórios e os materiais**
   Revise as peças dentro da embalagem de acordo com a lista de conteúdo. Em caso de diferenças, consulte o vendedor.

3. **Coloque o refrigerador em um local adequado.**

4. Limpe o refrigerador antes de utilizá-lo (consulte o capítulo sobre limpeza do refrigerador na página 23).

5. Após nivelar e limpar o refrigerador, aguarde 2 horas antes de conectá-lo à alimentação elétrica.

6. **Retire a película protetora**
   Retire a película protetora antes de utilizar o refrigerador para assegurar a correta dissipação do calor. Caso contrário, poderá provocar um aumento no consumo de energia.

Passos para a primeira utilização do produto

1. **Ligação à alimentação elétrica**
   Após a primeira ligação à alimentação elétrica, o congelador necessitará de várias horas para atingir a temperatura de refrigeração.

2. **Colocar os alimentos no refrigerador**
   Os alimentos podem ser colocados no refrigerador 2 a 3 horas após conectá-lo à alimentação elétrica. Não armazene demasiados alimentos no compartimento do refrigerador. O peso total dos alimentos armazenados em cada prateleira não deve exceder 24 kg.

3. **Utilizar o refrigerador**
   Deixe o refrigerador funcionar durante 24 horas para atingir um estado estável após colocar os alimentos no seu interior. Depois disso, a temperatura pode ser ajustada.

Conselho: Após modificar o ajuste da temperatura, será necessário algum tempo para que a temperatura no interior do aparelho se estabilize. A duração depende da temperatura ambiente, da frequência de abertura das portas do refrigerador e da quantidade de alimentos armazenados no refrigerador.

Para garantir o correto funcionamento do refrigerador, siga os passos de instalação indicados a seguir.

Precauções antes da instalação

Posição de instalação

Mantenha o refrigerador afastado da luz solar direta e de aparelhos que produzem calor, como placas de cozedura, fornos e máquinas de lavar louça.

Alimentação elétrica

- Certifique-se de que a ficha de alimentação possa ser ligada e desligada facilmente durante a instalação do refrigerador.
- A ficha deve ser ligada a uma tomada dedicada para evitar cortes inesperados de energia no refrigerador. Não ligue outros aparelhos à mesma tomada do refrigerador. Não utilize cabos de extensão nem adaptadores múltiplos, pois podem soltar-se da tomada de parede devido ao peso de vários cabos de alimentação.
- Para conhecer os requisitos de alimentação elétrica, consulte a placa de características situada no lado esquerdo do refrigerador.
- O congelador deve estar corretamente ligado à terra.

Lista de componentes para a instalação

1.Placa superior frontal	2.Placa da dobradiça	3.Placa de montagem	4.Placa de fixação inferior
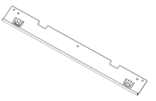 1 un	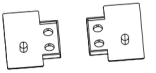 1 un 1 un	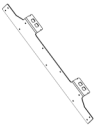 1 un (já instalada)	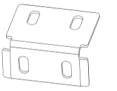 2 un
5.Banda de vedação	**6.Parafuso de cabeça escareada**	**7.Parafuso de cabeça cilíndrica**	**8.Parafuso M6**
 1 un	A  16 un	B  6 un	C  6 un (4 já instaladas)
9.Parafuso M6 de cabeça cilíndrica	**10.Parafuso de cabeça plana grande**	**11.Chave em L**	
D  6 un (4 já instaladas)	E  4 un	 1 un	

Dimensões recomendadas do móvel (mm)

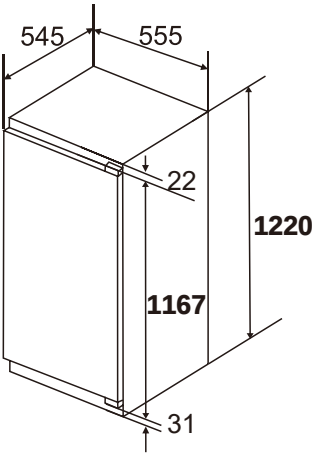

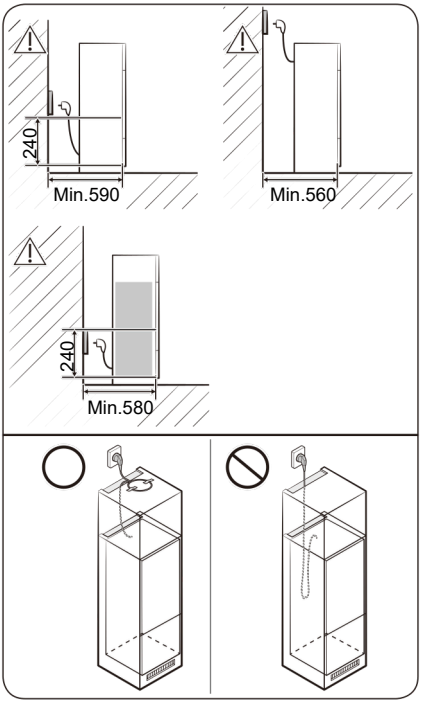

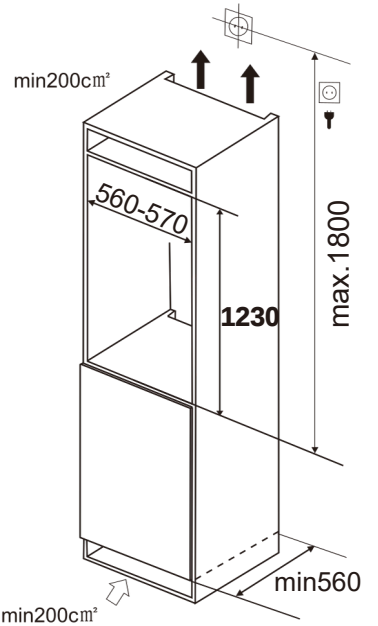

Se instalar o refrigerador em um móvel com profundidade de 560 mm, certifique-se de que o cabo de alimentação esteja colocado no lado do refrigerador antes de conectá-lo a uma tomada elétrica. Se o cabo de alimentação estiver na parte traseira do refrigerador, isso pode reduzir a eficiência energética.

Preparações antes da instalação do congelador

1. Confirmar o sentido de abertura da porta

A porta do congelador abre para o lado esquerdo. Se desejar mudar a abertura para que se abra para o lado direito, instale as dobradiças superior e inferior no lado esquerdo após inverter as dobradiças. O sentido de inversão é indicado por uma seta no esquema.

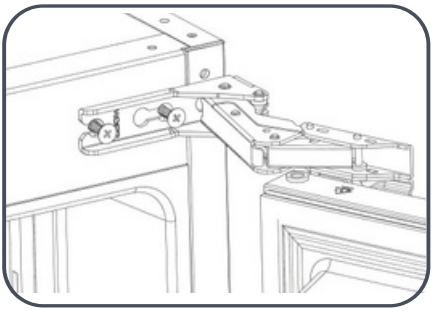

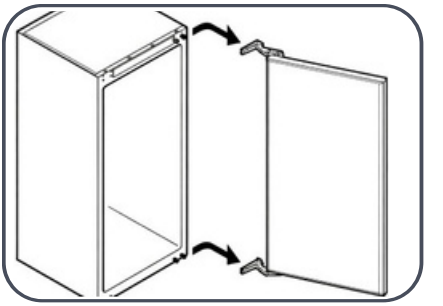

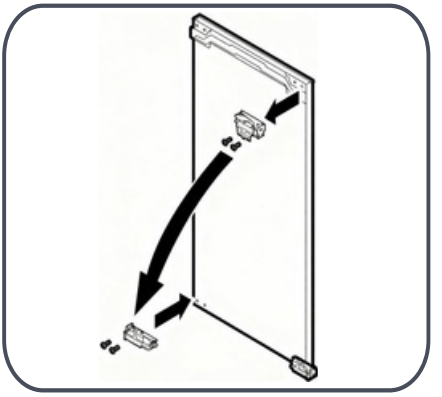

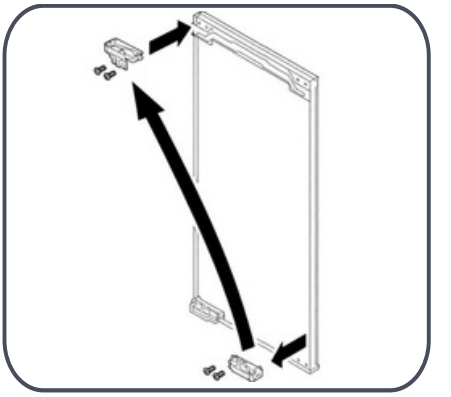

2.Instalar a placa superior frontal

Fixe a placa superior frontal na parte superior frontal do congelador com parafusos.

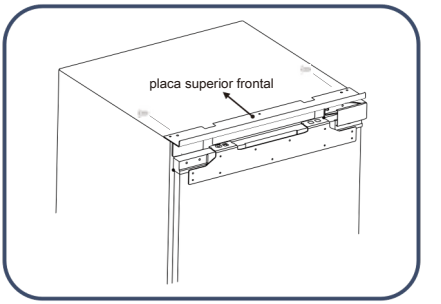

Passos para colocar o congelador dentro do móvel

1. Passe o cabo de alimentação pelo orifício situado na parte posterior do móvel. Se a tomada elétrica estiver dentro do móvel, ligue primeiro a ficha à tomada e depois coloque o congelador dentro do móvel.

2. Desloque o congelador para dentro do móvel e ajuste a sua posição para a frente ou para trás para garantir que a parte frontal da placa de fixação da dobradiça fique alinhada com o móvel.

PRECAUÇÃO

Não aperte nem prenda o cabo de alimentação. Um cabo de alimentação danificado pode provocar um incêndio.

3. Fixe o lado das dobradiças com 2 parafusos (um parafuso para fixar a primeira dobradiça e o outro para fixar a quarta dobradiça). Depois de instalar a porta do móvel, insira os restantes parafusos nos orifícios da dobradiça e aperte-os.

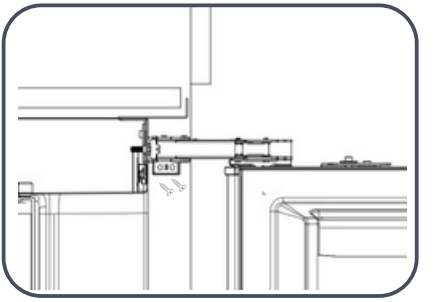

4. Rode o pé de ajuste para que o refrigerador e o móvel atinjam a posição correta; em seguida, fixe o pé de ajuste com parafusos. Depois, fixe a placa superior do refrigerador e a parte superior do móvel com parafusos e coloque a tampa dos parafusos.

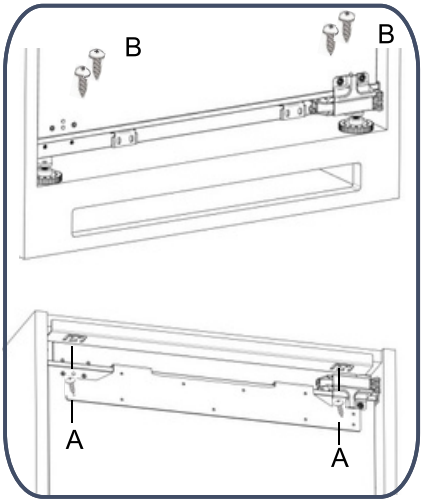

Passos para instalar a porta do móvel

1. Meça a distância entre a placa de montagem superior da porta do compartimento do congelador e a parte superior/esquerda do móvel e anote a posição.

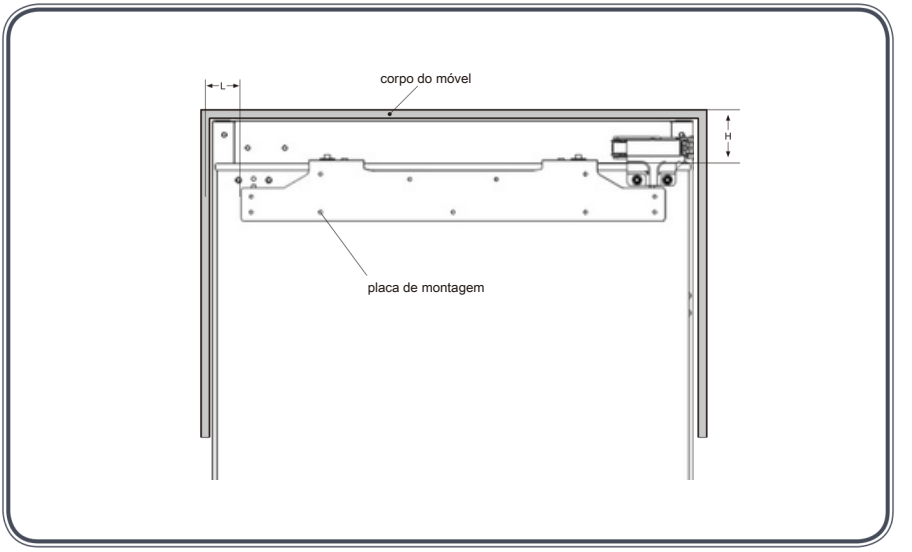

2. Afrouxe os parafusos da tampa e depois retire a placa de montagem.

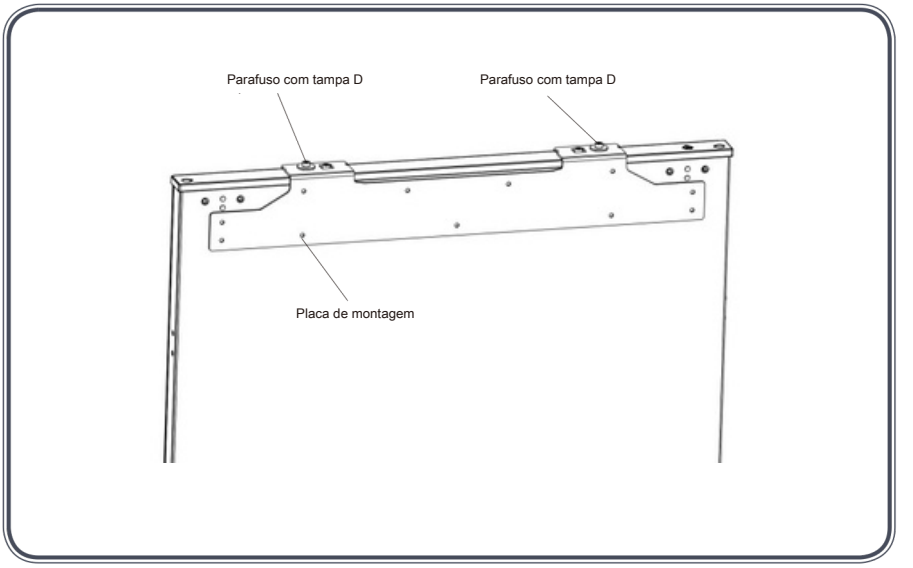

3. 1. Meça e confirme a posição para fixar a placa de montagem na porta do móvel; em seguida, fixe a placa de montagem na porta do móvel com parafusos.

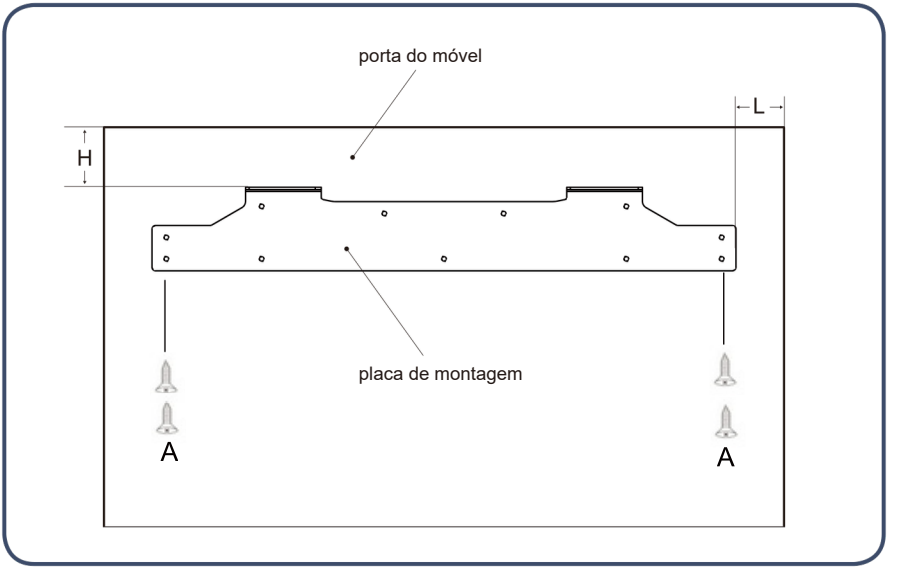

4. Fixe a porta do móvel à porta do compartimento do congelador utilizando a placa de montagem e depois aperte os parafusos (não aperte demasiado os parafusos, pois terão de ser afrouxados mais tarde).

5. Fixe a porta do congelador à porta do móvel utilizando a placa de fixação inferior.

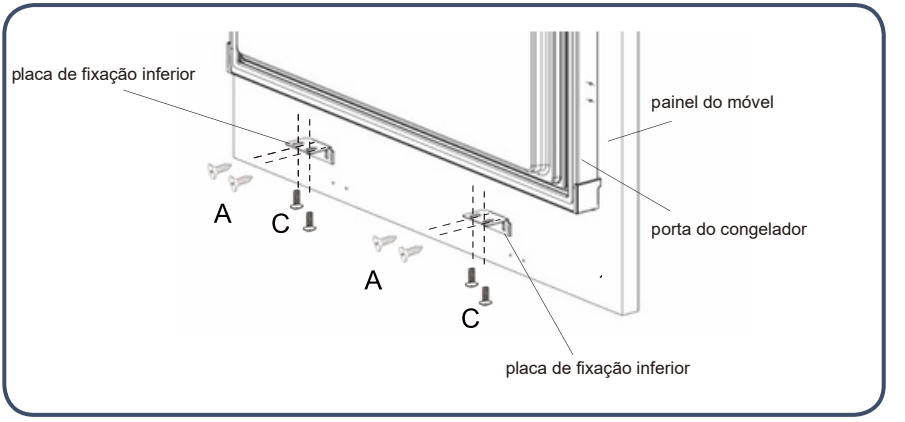

6. Insira a banda de vedação no espaço entre o congelador e o móvel. Fixe-a na parede lateral do congelador e depois corte o comprimento excedente da banda de vedação após fixá-la de baixo para cima.

Passos para ajustar a porta do móvel do refrigerador

Passos para ajustar a parte superior da porta do móvel do refrigerador

1.Ajuste da porta do móvel para cima e para baixo

Ajuste para cima: primeiro ajuste para cima o parafuso com tampa D1 e depois ajuste para cima o parafuso com tampa D2.

Ajuste para baixo: primeiro ajuste para baixo o parafuso com tampa D2 e depois aperte o parafuso com tampa D1.

2. Ajuste da porta do móvel para a esquerda e para a frente/trás

Ajuste para a esquerda e para a frente/trás: afrouxe o parafuso com tampa D1, mova a placa de montagem até à posição correta e depois aperte o parafuso com tampa D2.

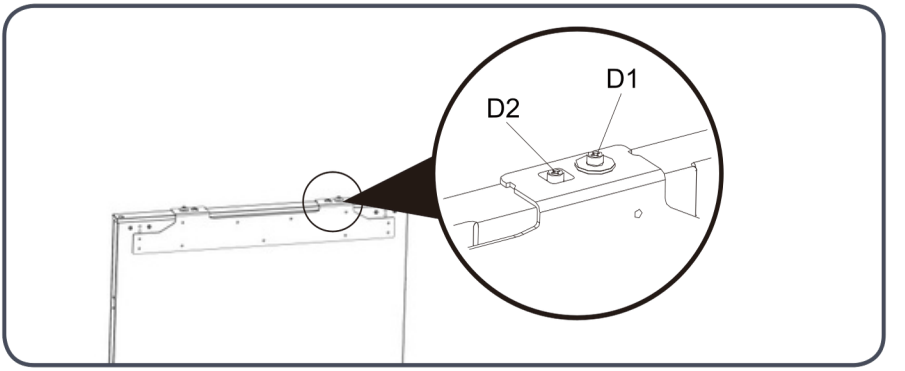

Passos para ajustar a parte inferior da porta do móvel do refrigerador

1. Afrouxe ligeiramente os parafusos, depois ajuste a profundidade (Z) e aperte o parafuso.
2. Depois de ajustar a posição horizontal da porta do móvel do refrigerador, fixe a placa de fixação inferior à porta do refrigerador com os parafusos.

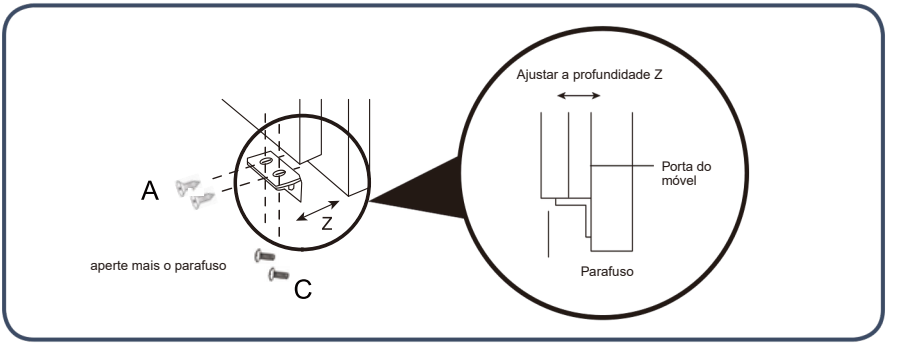

Conselhos de poupança de energia

Existem muitas ações simples que permitem poupar energia.
Durante a instalação
• Coloque o refrigerador na parte mais fresca da divisão. Evite zonas expostas à luz solar direta ou próximas de condutas de aquecimento, grelhas de ventilação ou outros aparelhos que gerem calor.
• Certifique-se de que o seu refrigerador tem uma ventilação adequada, conforme indicado nas instruções de instalação.
Durante a utilização
• Evite sobrecarregar as prateleiras, pois isso reduz a circulação do ar.
• Não utilize nada (como papel de alumínio, papel encerado ou papel absorvente) para cobrir as prateleiras, pois isso reduz a circulação do ar.
• Evite introduzir demasiados alimentos quentes ao mesmo tempo e deixe espaço suficiente diante das saídas de ar dentro do aparelho para permitir uma distribuição ideal do ar frio.
• O refrigerador funciona de forma mais eficiente quando está cheio aproximadamente em dois terços.
• Não deixe a porta aberta mais tempo do que o necessário e organize os alimentos dentro do refrigerador para reduzir o tempo de abertura da porta.
Antes de colocar os alimentos no refrigerador
• Retire todos os materiais de embalagem.
• Limpe o interior do aparelho com uma mistura de água morna e um pouco de detergente líquido para eliminar o pó gerado durante a fabricação e o transporte.
• O aparelho pode emitir um odor durante a primeira utilização, mas este desaparecerá quando o refrigerador tiver arrefecido suficientemente.
• Deixe o refrigerador funcionar vazio durante 2 a 3 horas para permitir que cada compartimento atinja a temperatura adequada.

Painel de controlo

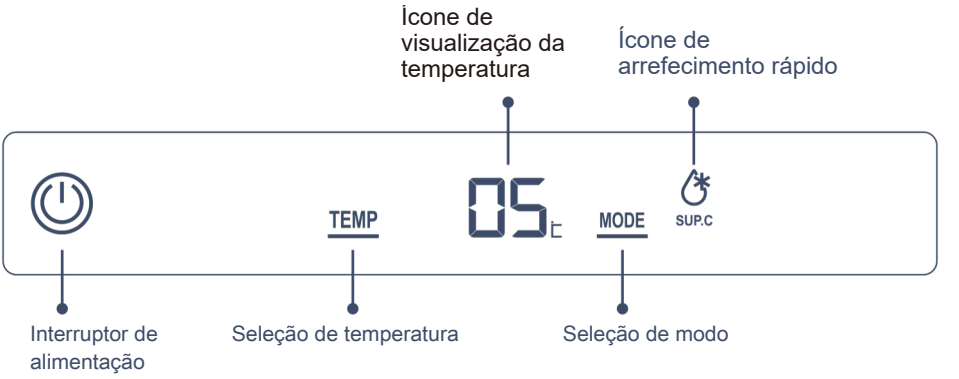

Interruptor de alimentação:	Ligar/desligar o refrigerador
Seleção de temperatura:	Ajustar os parâmetros de temperatura
Seleção de modo:	Selecionar a função de arrefecimento rápido
Ícone de visualização da temperatura:	Mostrar o ajuste ou o valor atual da temperatura
Ícone de arrefecimento rápido:	Indicar que o refrigerador está em modo de arrefecimento rápido

1. Interruptor de alimentação

Ligar o refrigerador

Quando o refrigerador estiver desligado, pressione o botão «interruptor de alimentação» durante 3 segundos. O indicador acenderá e o refrigerador começará a funcionar.

Desligar o refrigerador

Pressione novamente o botão «interruptor de alimentação» durante 3 segundos. O indicador apagará e o refrigerador deixará de funcionar.



Pressione durante 3 segundos — o indicador acende (o refrigerador começa a funcionar) — pressione novamente durante 3 segundos — o indicador apaga (o refrigerador deixa de funcionar).

2. Ajustar a temperatura do compartimento do refrigerador

Pressione o botão «seleção de temperatura». O ícone de visualização de temperatura do refrigerador mostrará o ajuste atual e piscará.
Pressione novamente o botão «seleção de temperatura». O ajuste de temperatura do compartimento do refrigerador mudará sucessivamente:
«02» → «03» → «04» → «05» → «06» → «07» → «08» → «02».

Se nenhum botão for pressionado durante 5 segundos, o ajuste atual será confirmado.

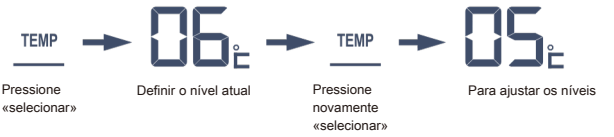

3. Função de arrefecimento rápido

Ativar a função de arrefecimento rápido

Pressione o botão «seleção de modo». O ícone «arrefecimento rápido» piscará. Após 5 segundos, o ícone «arrefecimento rápido» permanecerá aceso e a função de arrefecimento rápido será ativada.



Desativar a função de arrefecimento rápido

No modo de arrefecimento rápido, pressione o botão «seleção de modo». O ícone «arrefecimento rápido» piscará. Após 5 segundos, o ícone «arrefecimento rápido» apagará e o refrigerador sairá do modo de arrefecimento rápido.



4. Função de alarme da porta

Se a porta do refrigerador permanecer aberta durante 180 segundos, um alarme sonoro soará três vezes com um intervalo de 0,5 segundos.
Se a porta do refrigerador continuar aberta, o alarme soará novamente três vezes a cada 30 segundos, com um intervalo de 0,5 segundos, até que a porta seja fechada.

A temperatura no compartimento do refrigerador é de -12 a 10 °C, por isso só pode ser utilizada para o armazenamento de alimentos a curto prazo.

Zona de armazenamento recomendada para diferentes alimentos

A temperatura varia conforme as diferentes zonas do refrigerador. Portanto, os alimentos devem ser armazenados nas zonas recomendadas indicadas a seguir (este diagrama é apenas para referência. Consulte o produto real).

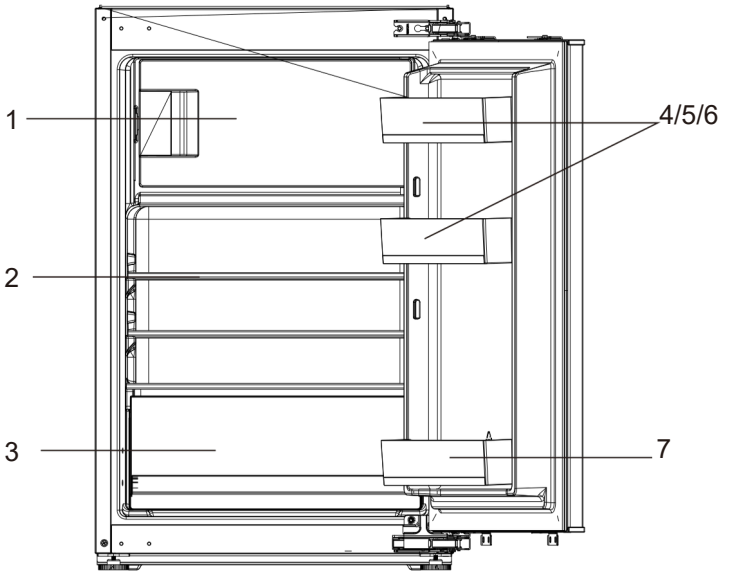

Exemplos de organização (ver o diagrama)

1. Armazenamento de alimentos congelados: pratos preparados refrigerados, carne e peixe.
2. Prateleira de vidro: produtos lácteos, confeitaria.
3. Gaveta para verduras: frutas, verduras, saladas.
4. Compartimento da porta: tubos, garrafas pequenas e latas.
5. Compartimento da porta: bandeja para ovos.
6. Compartimento da porta: manteiga, queijo.
7. Porta-garrafas: bebidas, garrafas grandes.

Advertências para a conservação de alimentos no compartimento do refrigerador.

Não coloque alimentos quentes no refrigerador.



Deixe que os alimentos quentes arrefeçam à temperatura ambiente antes de colocá-los no refrigerador. Colocar alimentos quentes no refrigerador não só aumentará a temperatura no seu interior, como também reduzirá a frescura dos outros alimentos.

Os alimentos devem ser limpos antes de colocá-los no refrigerador.



Para manter limpo o interior do refrigerador, limpe e seque os alimentos antes de colocá-los no refrigerador.

Os alimentos devem estar bem selados e armazenados separadamente de acordo com a sua categoria.



Sele os alimentos antes de colocá-los no refrigerador. Classifique os alimentos e conserve-os separadamente: isto não só ajuda a manter a sua frescura, como também evita a contaminação de odores.

Não coloque demasiados alimentos no refrigerador.



Os alimentos devem ser conservados separadamente para deixar espaço suficiente para a circulação do ar, garantindo assim um melhor efeito de refrigeração.

Evite que os alimentos oleosos entrem em contacto com o revestimento interior.

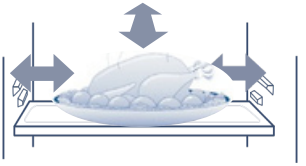

O contacto dos alimentos, especialmente os alimentos oleosos, com o revestimento interior pode provocar corrosão. Se o revestimento se contaminar com óleo, deve ser limpo imediatamente.

Não coloque os alimentos demasiado perto do revestimento interior.

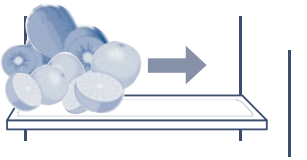

Mantenha os alimentos a uma certa distância do revestimento interior para evitar que congelem.

Limpeza do refrigerador

Os alimentos dentro do refrigerador podem provocar maus odores; por isso, o refrigerador deve ser limpo regularmente.

Passos para a limpeza

1. Desligue o cabo de alimentação para cortar a eletricidade.
2. Limpe o congelador com um pano macio ou uma esponja humedecida com água morna ou detergente neutro.

Atenção Não utilize escovas duras, escovas metálicas nem solventes orgânicos como pó descontaminante, gasolina, óleo de banana, acetona, água quente, ácidos ou soda para limpar o refrigerador.

3. Utilize um pano seco para eliminar a água da superfície do refrigerador.

Advertência Durante a limpeza do refrigerador, não pulverize água diretamente sobre o aparelho para evitar incidentes por fugas elétricas. Utilize um pano seco para limpar os componentes elétricos, como os interruptores e as lâmpadas LED.

Sugestão: A junta da porta suja-se facilmente; mantenha-a limpa.

Advertência Durante o processo de descongelação manual, manutenção ou limpeza, o aumento da temperatura dos alimentos no refrigerador pode reduzir o seu tempo de conservação.

O compartimento do congelador descongela automaticamente; portanto, não é necessário realizar uma descongelação manual.

Advertência Não utilize dispositivos mecânicos nem outros métodos para acelerar o processo de descongelação, exceto os recomendados pelo fabricante.

Transporte do refrigerador

1. Pressione o botão de alimentação durante 3 segundos para cortar a energia e depois desligue o aparelho da tomada.
2. Retire todos os alimentos do refrigerador.
3. Utilize fita adesiva para fixar as partes móveis, como as gavetas, as prateleiras e as gavetas para frutas e verduras, etc.
4. Feche a porta do refrigerador e fixe-a com fita adesiva para evitar que se abra durante o transporte.
5. A inclinação durante o transporte deve ser inferior a 45° para evitar danificar o sistema de refrigeração.

Atenção O refrigerador não deve ser colocado em posição horizontal.

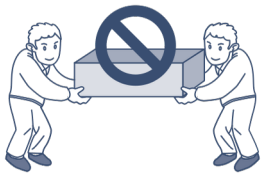





Colocação fora de serviço do refrigerador

O que fazer em caso de corte de energia

- Mesmo no verão, os alimentos podem conservar-se sem problema durante 10 horas após um corte de energia.
- Não adicione novos alimentos após o corte de energia. Procure não abrir a porta do refrigerador.
- Se for previsto um corte de energia, pode preparar mais gelo num recipiente hermético e colocá-lo na parte superior do congelador.

Atenção Um aumento da temperatura no congelador devido a cortes de energia ou outras falhas pode reduzir o tempo de conservação e a qualidade dos alimentos.

Em caso de ausência

- Se se tratar de uma ausência curta, retire os alimentos perecíveis, ajuste a temperatura para um nível adequado e feche a porta do refrigerador após verificar.
- Se se tratar de uma ausência prolongada, corte a alimentação elétrica e retire os alimentos. Após descongelar, limpe e seque o interior do refrigerador, depois deixe a porta aberta para evitar que os resíduos de alimentos produzam maus odores.

Fora de uso

- Se o refrigerador for permanecer sem uso durante um longo período, desligue o cabo de alimentação, corte a energia elétrica e limpe o refrigerador como descrito anteriormente.
- Deixe a porta do refrigerador aberta quando não estiver em uso para evitar que os resíduos de alimentos produzam maus odores.

Atenção
- Quando o aparelho estiver desligado da tomada, espere pelo menos 5 minutos antes de o voltar a ligar.
- Em geral, não interrompa com frequência o funcionamento do refrigerador para não afetar a sua vida útil.

Advertência
- Quando o aparelho for descartado, deve ser eliminado corretamente ou tratado por profissionais e não deve ser descartado em qualquer lugar para evitar riscos ambientais ou outros perigos.

svan

SRI1225500E. Réfrigérateur.

Instructions d'installation, d'utilisation et d'entretien

Table des matières

FR

Consignes de sécurité importantes 3

Première utilisation du produit 6

- Préparations avant l'utilisation du réfrigérateur 6
- Étapes pour la première utilisation du produit 6

Instructions d'installation 7

- Précautions avant l'installation 7
- Liste des composants pour l'installation 7
- Dimensions du produit et du meuble 8
- Préparations avant l'installation du réfrigérateur 9
- Étapes pour placer le réfrigérateur dans le meuble 9
- Étapes pour installer la porte du meuble 10

Étapes de la première utilisation du réfrigérateur 13

- Conseils d'économie d'énergie 13
- Pendant l'utilisation 13
- Présentation des fonctions principales 13

Contrôle de la température 14

- Contrôle de la température 14

Instructions et précautions pour l'utilisation du compartiment réfrigérateu.... 15

- Zone de stockage recommandée pour différents aliments 15
- Précautions pour le stockage des aliments dans le compartiment réfrigérateur .. 16

Entretien quotidien du réfrigérateur 17

- Nettoyage du réfrigérateur 17
- Transport du réfrigérateur 17
- Mise hors service du réfrigérateur 18

Cher client :
Merci d'avoir choisi nos produits. Afin de garantir une utilisation correcte du réfrigérateur et d'éviter toute blessure corporelle, veuillez lire attentivement le contenu ainsi que les symboles ci-dessous dans ce manuel.

Avertissement	Une mauvaise utilisation peut entraîner des blessures corporelles.
Attention	Une mauvaise utilisation peut entraîner des dommages matériels.

	Comportement ou opération strictement interdits
	Comportement ou opération devant être respectés

1 Avertissements de sécurité

1.1 Avertissement



Avertissement : risque d'incendie / matériaux inflammables

Tout remplacement ou entretien des lampes LED doit être effectué par le service après-vente du fabricant ou par une personne possédant une qualification équivalente.

Cet appareil est destiné à un usage domestique et à des applications similaires.

Si le câble d'alimentation est endommagé, il doit être remplacé par le fabricant, par son service après-vente ou par une personne ayant une qualification équivalente afin d'éviter tout danger.

Ne pas conserver de substances explosives telles que des bombes aérosol contenant un propulseur inflammable à l'intérieur de cet appareil.

L'appareil doit être débranché du réseau électrique après utilisation et avant toute opération d'entretien effectuée par l'utilisateur.

AVERTISSEMENT : Maintenir libres de toute obstruction les ouvertures de ventilation, dans l'enceinte de l'appareil ou dans la structure d'encastrement.

AVERTISSEMENT : Ne pas utiliser de dispositifs mécaniques ou d'autres moyens pour accélérer le processus de dégivrage autres que ceux recommandés par le fabricant.

AVERTISSEMENT : Ne pas endommager le circuit frigorifique.

AVERTISSEMENT : Ne pas utiliser d'appareils électriques à l'intérieur des compartiments de conservation des aliments de l'appareil, sauf s'ils sont du type recommandé par le fabricant.

AVERTISSEMENT : Mettre l'appareil au rebut conformément aux réglementations locales, car il utilise des gaz propulseurs et des réfrigérants inflammables.

AVERTISSEMENT : Lors de l'installation de l'appareil, s'assurer que le câble d'alimentation n'est pas coincé ni endommagé.

AVERTISSEMENT : Ne pas placer de multiprises portables ni d'alimentations portables à l'arrière de l'appareil.

Ne pas utiliser de rallonges ou d'adaptateurs sans mise à la terre (à deux pôles).

DANGER : Risque d'enfermement des enfants. Avant de mettre l'appareil au rebut :
– Retirer les portes.
– Laisser les étagères en place afin que les enfants ne puissent pas facilement grimper à l'intérieur.

L'appareil doit être débranché de la source d'alimentation électrique avant d'essayer d'installer tout accessoire.

Le réfrigérant et le matériau moussant au cyclopentane utilisés dans l'appareil sont inflammables. Par conséquent, lorsque l'appareil est mis au rebut, il doit être tenu à l'écart de toute source de feu et récupéré par une entreprise spécialisée possédant les qualifications appropriées, plutôt que d'être éliminé par combustion, afin d'éviter des dommages à l'environnement ou d'autres risques.

Cet appareil n'est pas destiné à être utilisé par des personnes (y compris les enfants) ayant des capacités physiques, sensorielles ou mentales réduites, ou manquant d'expérience et de connaissances, sauf si elles sont surveillées ou ont reçu des instructions concernant l'utilisation de l'appareil par une personne responsable de leur sécurité.

Les enfants doivent être surveillés afin de s'assurer qu'ils ne jouent pas avec l'appareil.

Électricité

Alimentation électrique

Le courant alternatif de ce réfrigérateur est de 220 V / 50 Hz ; si la tension varie trop (en dépassant la plage 187–242 V), le réfrigérateur pourrait ne pas démarrer, le thermostat ou le compresseur pourraient brûler, ou le compresseur pourrait émettre des bruits anormaux. Dans ce cas, un stabilisateur automatique de tension supérieur à 750 W doit être utilisé.

Mise à la terre

Le réfrigérateur doit être alimenté par une prise indépendante dédiée et correctement mise à la terre. Le câble d'alimentation de cet appareil est équipé d'une fiche à 3 broches (avec mise à la terre) compatible avec une prise standard à 3 broches (avec mise à la terre). Ne jamais couper la troisième broche (mise à la terre). Une fois le réfrigérateur installé, la prise doit rester facilement accessible pour l'utilisation.

La fiche du câble d'alimentation doit être fermement insérée dans la prise ; dans le cas contraire, cela pourrait provoquer un incendie.

Câble d'alimentation et fiche

- Ne pas retirer la fiche en tirant brusquement sur le câble. Tenir fermement la fiche et la retirer directement de la prise. S'assurer que le câble d'alimentation ne soit pas écrasé par le réfrigérateur ou par l'utilisateur. Faire attention à ne pas endommager le câble d'alimentation lorsque le réfrigérateur est déplacé loin du mur.
- Ne pas utiliser un câble d'alimentation endommagé ou une fiche usée. Contacter le service après-vente autorisé pour remplacer le câble d'alimentation endommagé.
- Débrancher le réfrigérateur de l'alimentation électrique avant le nettoyage, l'entretien ou le remplacement de la lumière LED.

Fuite de gaz inflammable

En cas de fuite de gaz inflammable, fermer les vannes de gaz, ouvrir les portes et les fenêtres et ne pas brancher ni débrancher la fiche d'alimentation.

Utilisation

Conservation des aliments

- Il s'agit d'un réfrigérateur domestique qui doit être utilisé uniquement pour la conservation des aliments ; ne pas conserver de sang, de médicaments ou de produits biologiques dans le réfrigérateur. Les produits inflammables et explosifs dangereux, ainsi que les acides ou alcalis hautement corrosifs, ne doivent pas être conservés dans le réfrigérateur.
- Ne pas placer de bière ou de boissons en bouteille dans le compartiment congélateur afin d'éviter qu'elles ne se cassent à cause du gel.
- Lorsque le réfrigérateur est en fonctionnement, ne pas toucher la surface de congélation dans le compartiment congélateur avec les mains mouillées afin d'éviter que la peau ne colle à la surface congelée.

Environnement d'utilisation

- Le réfrigérateur doit être installé encastré dans un meuble ; se référer aux « instructions d'installation » pour les spécifications du meuble.
- Le réfrigérateur doit être placé loin des sources de chaleur et à l'abri de la lumière directe du soleil afin de garantir ses performances.
- Ne pas exposer le réfrigérateur à des environnements de gel, à l'extérieur ou à la pluie.
- Ne pas placer le réfrigérateur dans des environnements humides ; s'il est mouillé par des éclaboussures d'eau, l'essuyer immédiatement afin d'éviter la rouille ou une détérioration des performances de l'isolation électrique.
- Ne pas placer d'objets lourds ou de récipients remplis d'eau sur le réfrigérateur afin d'éviter des blessures ou des fuites électriques causées par la chute d'objets lourds ou de récipients.
- Ne pas placer ni utiliser d'appareils électriques tels que prises d'alimentation, stabilisateurs de tension ou fours à micro-ondes au-dessus ou à l'intérieur du réfrigérateur afin d'éviter des interférences électromagnétiques.
- Ne pas stocker ni utiliser d'essence ou d'autres substances inflammables à proximité du réfrigérateur afin d'éviter les risques d'incendie.

Entretien

Nettoyage

- Ne pas utiliser d'eau pour asperger le réfrigérateur ; s'assurer que le réfrigérateur ne soit pas placé dans un environnement humide afin d'éviter d'endommager les performances de l'isolation électrique.
- Lors du nettoyage du réfrigérateur, débrancher la fiche d'alimentation. S'assurer que le réfrigérateur reste éteint pendant au moins 5 minutes avant de le rebrancher au réseau électrique ; sinon, le compresseur pourrait être endommagé en raison d'un fonctionnement consécutif.

Réparation

Le réfrigérateur ne peut être démonté ou réparé que par du personnel de service qualifié.
Danger : risque d'enfermement des enfants. Avant de mettre au rebut l'ancien réfrigérateur ou congélateur :

- Tenir le réfrigérateur éloigné de toute source de feu lors de sa mise au rebut.
- Retirer les portes et laisser les étagères dans la bonne position afin que les enfants ne puissent pas facilement grimper à l'intérieur.
- Ne pas permettre aux enfants de jouer avec la porte du réfrigérateur, car le basculement du réfrigérateur pourrait provoquer des blessures.

Préparations avant l'utilisation du réfrigérateur

1. Retirer tous les matériaux d'emballage, y compris la base en mousse et les rubans adhésifs utilisés pour fixer les accessoires.

2. **Vérifier les accessoires et les matériaux**
   Vérifier les pièces à l'intérieur de l'emballage selon la liste d'emballage. En cas de différences, consulter le vendeur.

3. **Placer le réfrigérateur dans un endroit approprié.**

4. Nettoyer le réfrigérateur avant utilisation (se référer au chapitre sur le nettoyage du réfrigérateur à la page 23).

5. Après avoir nivelé et nettoyé le réfrigérateur, attendre 2 heures avant de le connecter à l'alimentation électrique.

6. **Retirer le film protecteur**
   Retirer le film protecteur avant l'utilisation afin d'assurer la dissipation de la chaleur du réfrigérateur. Dans le cas contraire, cela pourrait entraîner une augmentation de la consommation d'énergie.

Étapes pour la première utilisation du produit

1. **Connexion à l'alimentation électrique**
   Après la première connexion à l'alimentation électrique, il faudra plusieurs heures au congélateur pour atteindre la température de réfrigération.

2. **Placer les aliments dans le réfrigérateur**
   Les aliments peuvent être placés dans le réfrigérateur 2 à 3 heures après la connexion à l'alimentation électrique. Veuillez ne pas stocker trop d'aliments dans le compartiment réfrigérateur. Le poids total des aliments stockés sur chaque étagère ne doit pas dépasser 24 kg.

3. **Utiliser le réfrigérateur**
   Laissez le réfrigérateur fonctionner pendant 24 heures afin d'atteindre un état stable après avoir placé les aliments à l'intérieur. Après cela, la température peut être réglée.

Conseil : Après avoir modifié le réglage de la température, un certain temps sera nécessaire pour que la température à l'intérieur de l'appareil se stabilise. La durée dépend de la température ambiante, de la fréquence d'ouverture des portes du réfrigérateur et de la quantité d'aliments stockés dans le réfrigérateur.

Afin de garantir le bon fonctionnement du réfrigérateur, veuillez suivre les étapes d'installation ci-dessous.

Précautions avant l'installation

Position d'installation

Veuillez maintenir le réfrigérateur à l'écart de la lumière directe du soleil et des appareils produisant de la chaleur, tels que les plaques de cuisson, les fours et les lave-vaisselle.

Alimentation électrique

- Assurez-vous que la prise d'alimentation peut être facilement branchée et débranchée lors de l'installation du réfrigérateur.
- La fiche d'alimentation doit être branchée dans une prise dédiée afin d'éviter toute coupure inattendue de l'alimentation du réfrigérateur. Ne branchez pas la prise d'autres appareils dans la prise du réfrigérateur. N'utilisez pas de rallonge ni d'adaptateur multiple, car celui-ci pourrait se détacher de la prise murale en raison du poids de plusieurs câbles d'alimentation.
- Pour connaître les exigences d'alimentation électrique, veuillez vous référer à la plaque signalétique située sur le côté gauche du réfrigérateur.
- Le congélateur doit être correctement mis à la terre.

Liste des composants pour l'installation

1.Plaque supérieure avant	2.Plaque de charnière	3.Plaque de montage	4.Plaque de fixation inférieure
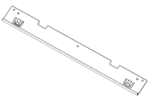 1 Pc	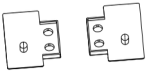 1 Pc 1 Pc	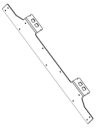 1 Pc (déjà installé)	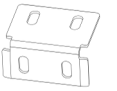 2 Pc
5.Bande d'étanchéité	**6.Vis à tête fraisée**	**7.Vis à tête cylindrique**	**8.Vis M6**
 1 Pc	A  16 Pc	B  6 Pc	C  6 Pc (dont 4 déjà installées)
9.Vis M6 à tête cylindrique	**10.Vis à grande tête plate**	**11.Tournevis en L**	
D  6 Pc (dont 4 déjà installées)	E  4 Pc	 1 Pc	

Dimensions recommandées du meuble (mm)

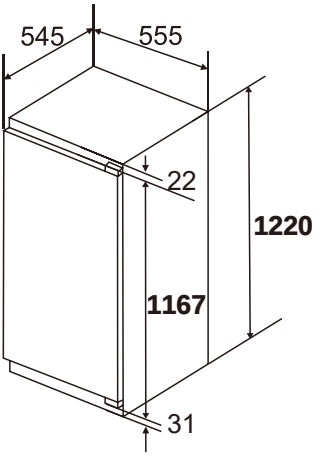

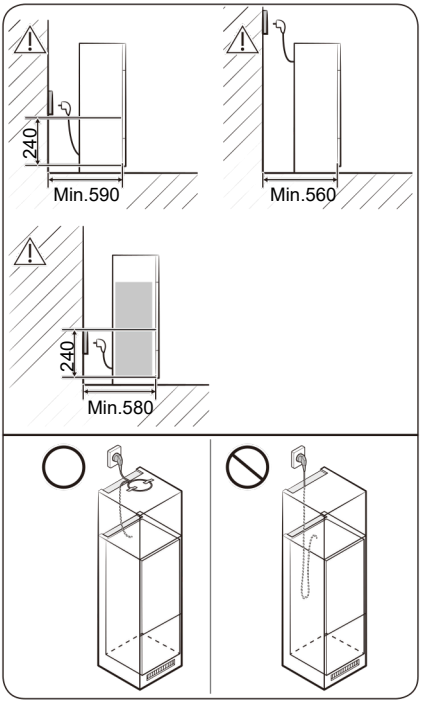

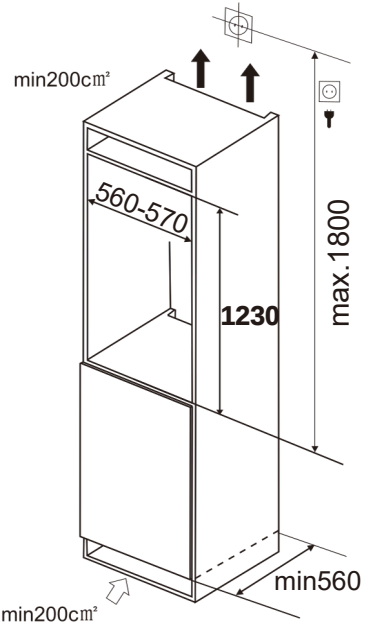

Si vous installez le réfrigérateur dans un meuble d'une profondeur de 560 mm, assurez-vous que le cordon d'alimentation est placé sur le côté du réfrigérateur avant de le brancher à une prise électrique. Si le cordon d'alimentation se trouve à l'arrière du réfrigérateur, cela peut réduire l'efficacité énergétique.

Préparations avant l'installation du congélateur

1. Confirmer le sens d'ouverture de la porte

La porte du congélateur s'ouvre par le côté gauche. Si vous souhaitez modifier l'ouverture pour qu'elle s'ouvre par le côté droit, veuillez installer les charnières supérieure et inférieure du côté gauche après avoir inversé les charnières. Le sens d'inversion est indiqué par une flèche dans le schéma.

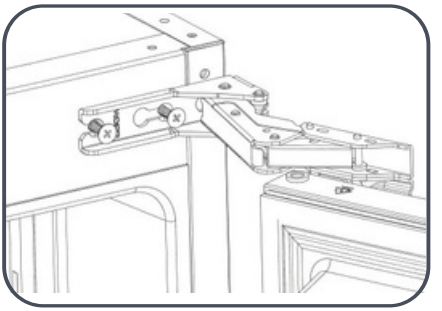

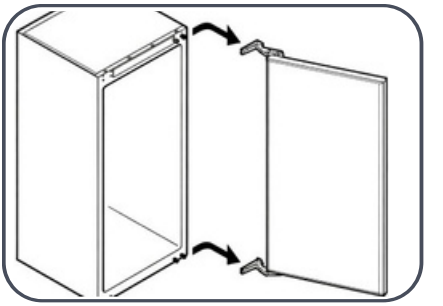

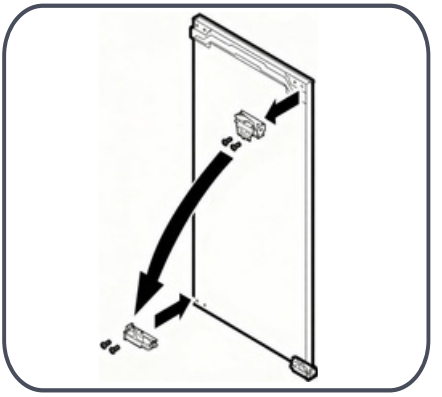

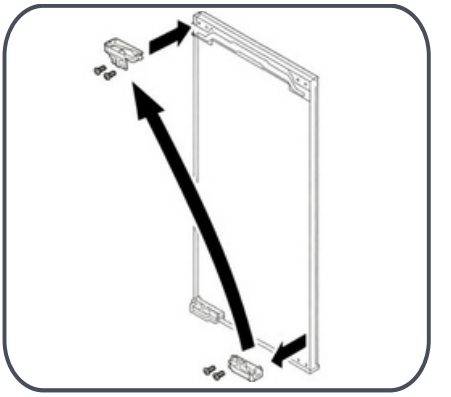

2.Installer la plaque supérieure avant

Fixez la plaque supérieure avant sur la partie supérieure avant du congélateur à l'aide de vis.

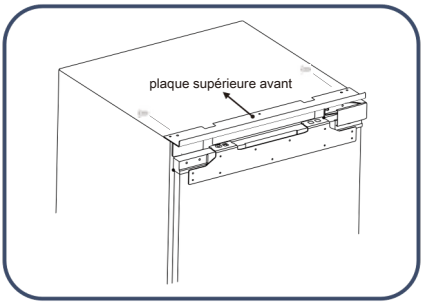

Étapes pour placer le congélateur dans le meuble

1. Faites passer le cordon d'alimentation par le trou situé à l'arrière du meuble. Si la prise électrique se trouve à l'intérieur du meuble, branchez d'abord la fiche dans la prise, puis placez le congélateur dans le meuble.

2. Déplacez le congélateur dans le meuble et ajustez sa position d'avant en arrière afin de vous assurer que l'avant de la plaque de fixation de la charnière est aligné avec le meuble.

ATTENTION

Ne pincez pas le cordon d'alimentation. Un cordon d'alimentation endommagé peut provoquer un incendie.

3. Fixez le côté des charnières avec 2 vis (une vis pour fixer la première charnière et l'autre pour fixer la quatrième charnière). Après avoir installé la porte du meuble, insérez les autres vis dans les trous de vis de la charnière, puis serrez les vis.

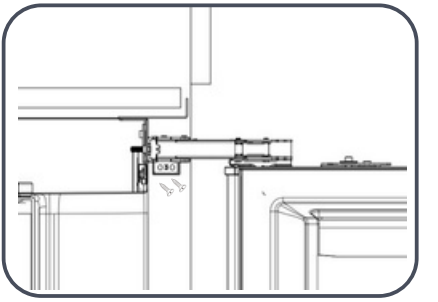

4. Tournez le pied de réglage afin que le réfrigérateur et le meuble atteignent la position correcte, puis fixez le pied de réglage avec des vis. Ensuite, fixez la plaque supérieure du réfrigérateur et le dessus du meuble avec des vis, puis placez le cache-vis.

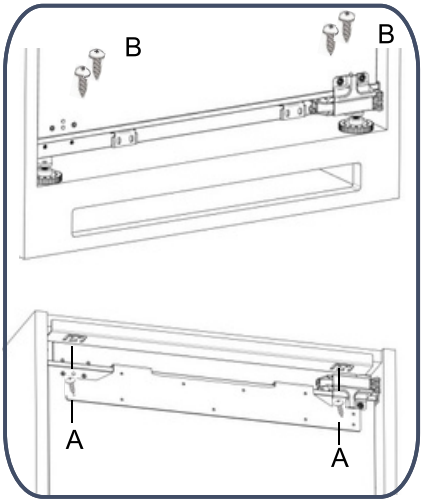

Étapes pour installer la porte du meuble

1. Mesurez la distance entre la plaque de montage supérieure de la porte du compartiment congélateur et le haut/gauche du meuble, puis notez la position.

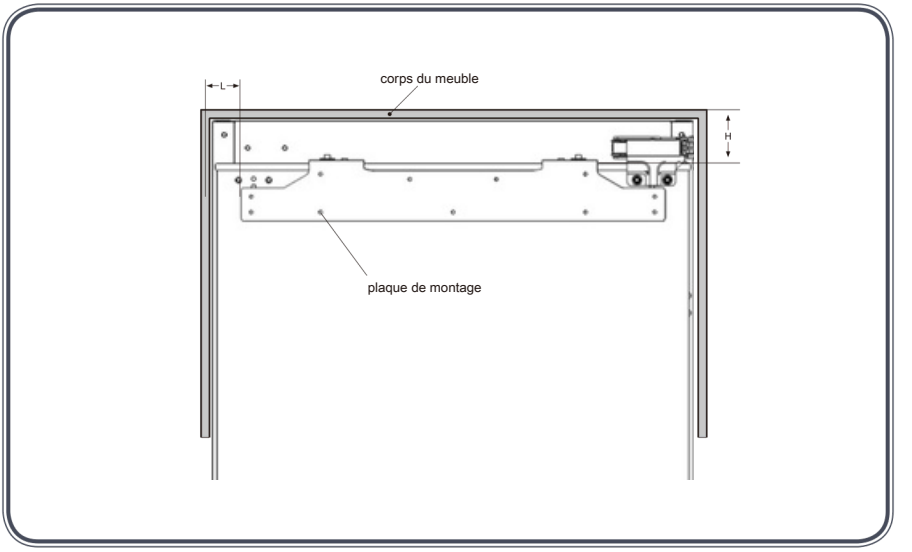

2. Desserrez les vis du capuchon, puis retirez la plaque de montage.

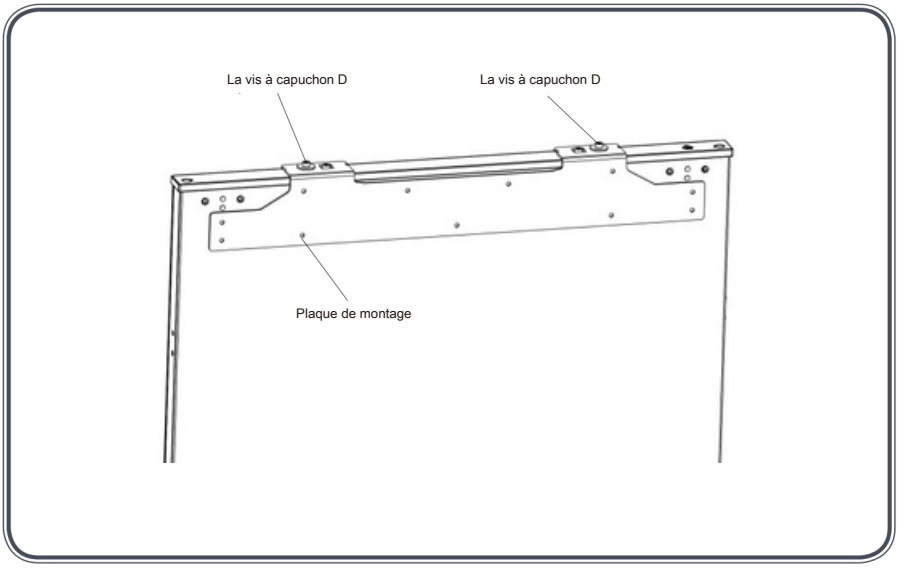

3. Mesurez et confirmez la position pour fixer la plaque de montage sur la porte du meuble, puis fixez la plaque de montage sur la porte du meuble à l'aide de vis.

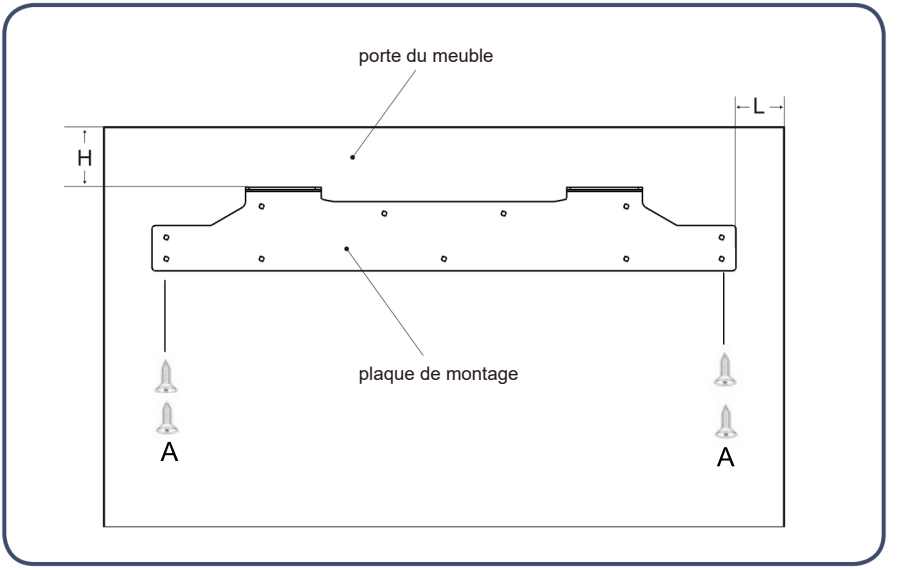

4. Fixez la porte du meuble à la porte du compartiment congélateur à l'aide de la plaque de montage, puis serrez les vis (veuillez ne pas trop serrer les vis, car elles devront être desserrées plus tard).

5. Fixez la porte du congélateur à la porte du meuble à l'aide de la plaque de fixation inférieure.

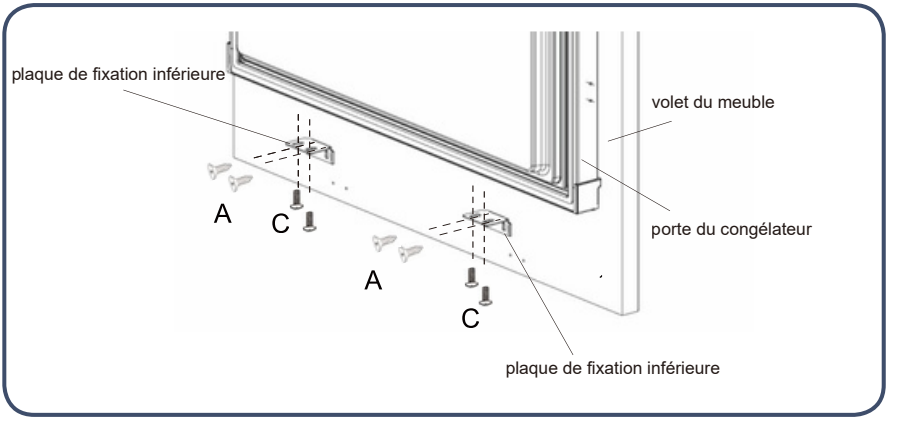

6. Insérez la bande d'étanchéité dans l'espace entre le congélateur et le meuble. Faites-la adhérer à la paroi latérale du congélateur, puis coupez la longueur excédentaire de la bande d'étanchéité après l'avoir fixée de bas en haut.

Étapes pour régler la porte du meuble du réfrigérateur

Étapes pour régler la partie supérieure de la porte du meuble du réfrigérateur

1.Réglage de la porte du meuble vers le haut et vers le bas

Réglage vers le haut : régler d'abord vers le haut la vis avec capuchon D1, puis régler vers le haut la vis avec capuchon D2.

Réglage vers le bas : régler d'abord vers le bas la vis avec capuchon D2, puis serrer la vis avec capuchon D1.

2. Réglage de la porte du meuble vers la gauche et vers l'avant/l'arrière

Réglage vers la gauche et vers l'avant/l'arrière : desserrer la vis avec capuchon D1, déplacer la plaque de montage dans la position correcte, puis serrer la vis avec capuchon D2.

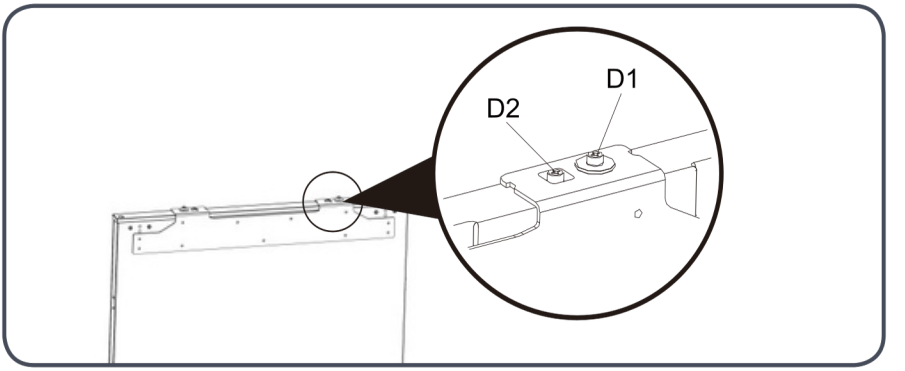

Étapes pour régler la partie inférieure de la porte du meuble du réfrigérateur

1. Desserrer légèrement les vis, puis régler la profondeur (Z) et serrer la vis.

2. Après avoir réglé la position horizontale de la porte du meuble du réfrigérateur, fixer la plaque de fixation inférieure à la porte du réfrigérateur avec les vis.

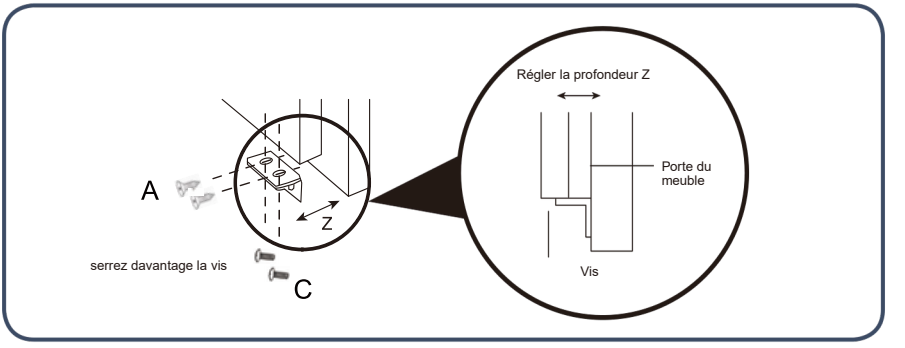

Conseils d'économie d'énergie

Il existe de nombreuses actions simples permettant d'économiser de l'énergie.

Pendant l'installation

• Placez le réfrigérateur dans la partie la plus fraîche de la pièce. Évitez les zones exposées à la lumière directe du soleil ou proches des conduits de chauffage, des bouches d'aération ou d'autres appareils produisant de la chaleur.

• Assurez-vous que votre réfrigérateur dispose d'une ventilation adéquate, comme indiqué dans les instructions d'installation.

Pendant l'utilisation

• Évitez de surcharger les étagères, car cela réduit la circulation de l'air.

• N'utilisez rien (comme du papier aluminium, du papier ciré ou de l'essuie-tout) comme revêtement d'étagère, car cela réduit la circulation de l'air.

• Évitez d'introduire trop d'aliments chauds en même temps et laissez suffisamment d'espace devant les conduits d'air à l'intérieur du meuble pour permettre une distribution optimale de l'air froid.

• Le fonctionnement du réfrigérateur est le plus efficace lorsqu'il est rempli aux deux tiers.

• Ne laissez pas la porte ouverte plus longtemps que nécessaire et organisez les aliments dans le réfrigérateur afin de réduire le temps d'ouverture de la porte.

Avant de placer les aliments dans le réfrigérateur

• Retirez tous les emballages.

• Nettoyez l'intérieur de l'appareil avec un mélange d'eau tiède et d'un peu de détergent liquide afin d'éliminer la poussière due à la fabrication et au transport.

• L'appareil peut dégager une odeur lors de la première mise en fonctionnement, mais celle-ci disparaîtra une fois que le réfrigérateur aura suffisamment refroidi.

• Laissez le réfrigérateur fonctionner à vide pendant 2 à 3 heures afin de permettre à chaque compartiment d'atteindre la température appropriée.

Panneau de contrôle

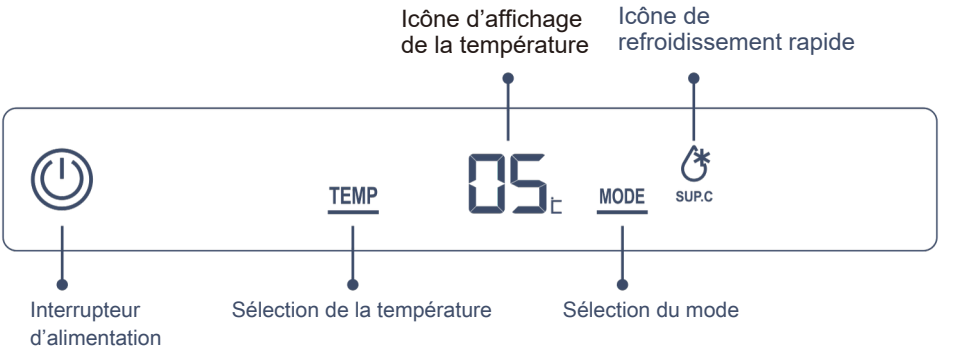

Interrupteur d'alimentation :	Allumer/éteindre le réfrigérateur
Sélection de la température :	Régler les paramètres de température
Sélection du mode :	Sélectionner la fonction de refroidissement rapide
Icône d'affichage de la température :	Afficher le réglage ou la valeur actuelle de la température
Icône de refroidissement rapide :	Indiquer que le réfrigérateur est en mode refroidissement rapide

1. Interrupteur d'alimentation

Allumer le réfrigérateur

Lorsque le réfrigérateur est hors tension, appuyez sur le bouton « interrupteur d'alimentation » pendant 3 secondes. Le voyant s'allume et le réfrigérateur commence à fonctionner.

Éteindre le réfrigérateur

Appuyez à nouveau sur le bouton « interrupteur d'alimentation » pendant 3 secondes. Le voyant s'éteint et le réfrigérateur cesse de fonctionner.



Appuyez pendant 3 secondes — le voyant s'allume (le réfrigérateur commence à fonctionner) — appuyez de nouveau pendant 3 secondes — le voyant s'éteint (le réfrigérateur s'arrête de fonctionner).

2. Régler la température du compartiment réfrigérateur

1. Appuyez sur le bouton « sélection de la température ». L'icône d'affichage de la température du réfrigérateur indique le réglage actuel et clignote.
2. Appuyez de nouveau sur le bouton « sélection de la température ». Le réglage de la température du compartiment réfrigérateur défilera successivement :
« 02 » – « 03 » – « 04 » – « 05 » – « 06 » – « 07 » – « 08 » – « 02 ».

S'il n'y a aucune opération sur les boutons pendant 5 secondes, le réglage actuel sera confirmé.



Appuyer sur « sélectionner » | Définir le niveau actuel | Appuyer de nouveau sur « sélectionner » | Pour régler les niveaux

3. Fonction de refroidissement rapide

Activer la fonction de refroidissement rapide

Appuyez sur le bouton « sélection du mode », l'icône « refroidissement rapide » clignotera. Après 5 secondes, l'icône « refroidissement rapide » restera allumée et la fonction de refroidissement rapide sera activée.



Appuyer sur « sélectionner » | L'icône de refroidissement rapide clignote | Le voyant de refroidissement rapide s'allume et le mode refroidissement rapide est activé.

Désactiver la fonction de refroidissement rapide

En mode refroidissement rapide, appuyez sur le bouton « sélection du mode ». L'icône « refroidissement rapide » clignotera. Après 5 secondes, l'icône « refroidissement rapide » s'éteindra et le réfrigérateur quittera le mode de refroidissement rapide.



Appuyer sur « sélectionner » | L'icône de refroidissement rapide clignote | L'icône de refroidissement rapide s'éteint et le mode refroidissement rapide se désactive.

4. Fonction d'alarme de porte

Si la porte du réfrigérateur reste ouverte pendant 180 secondes, une alarme sonore retentira trois fois à un intervalle de 0,5 seconde.
Si la porte du réfrigérateur reste encore ouverte, l'alarme sonore se répétera trois fois à un intervalle de 0,5 seconde toutes les 30 secondes jusqu'à ce que la porte soit fermée.

La température dans le compartiment réfrigérateur est de -12 à 10 °C, il ne peut donc être utilisé que pour le stockage à court terme des aliments.

Zone de stockage recommandée pour différents aliments

La température varie selon les différentes zones du réfrigérateur. Les aliments doivent donc être stockés dans les zones recommandées indiquées ci-dessous (ce schéma est donné à titre indicatif uniquement. Veuillez vous référer au produit réel).

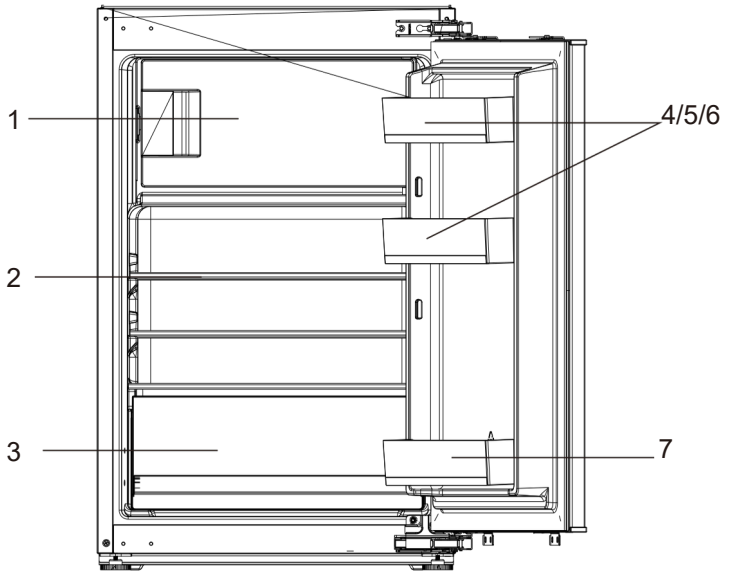

Exemples d'organisation (voir le schéma).

1. Stockage des aliments congelés : plats cuisinés réfrigérés, viande et poisson.
2. Étagère en verre : produits laitiers, pâtisseries.
3. Bac à légumes : fruits, légumes, salades.
4. Balconnet de porte : tubes, petites bouteilles et canettes.
5. Balconnet de porte : plateau à œufs.
6. Balconnet de porte : beurre, fromage.
7. Porte-bouteilles : boissons, grandes bouteilles.

Avertissements pour la conservation des aliments dans le compartiment réfrigérateur

Ne pas mettre d'aliments chauds dans le réfrigérateur



Laisser refroidir les aliments chauds à température ambiante avant de les placer dans le réfrigérateur. Mettre des aliments chauds dans le réfrigérateur augmentera non seulement la température à l'intérieur du réfrigérateur, mais réduira également la fraîcheur des autres aliments.

Les aliments doivent être nettoyés avant d'être placés dans le réfrigérateur



Pour garder l'intérieur du réfrigérateur propre, nettoyer et sécher les aliments avant de les placer dans le réfrigérateur.

Les aliments doivent être emballés hermétiquement et conservés séparément par catégorie



Sceller les aliments avant de les placer dans le réfrigérateur. Classer les aliments et les conserver séparément : cela aide non seulement à maintenir leur fraîcheur, mais évite également la contamination des odeurs.

Ne pas mettre trop d'aliments dans le réfrigérateur



Les aliments doivent être conservés séparément afin de laisser suffisamment d'espace pour la circulation de l'air, garantissant ainsi un meilleur effet de réfrigération.

Éviter que les aliments huileux entrent en contact avec le revêtement intérieur

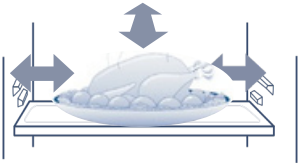

Le contact des aliments, surtout des aliments huileux, avec le revêtement intérieur peut provoquer de la corrosion. Si le revêtement est contaminé par de l'huile, il doit être nettoyé immédiatement.

Ne pas placer les aliments trop près du revêtement intérieur

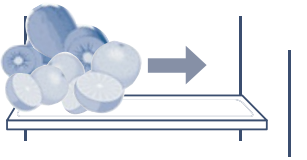

Maintenir les aliments à une certaine distance du revêtement intérieur afin d'éviter qu'ils ne gèlent.

Nettoyage du réfrigérateur

Les aliments à l'intérieur du réfrigérateur peuvent provoquer de mauvaises odeurs ; le réfrigérateur doit donc être nettoyé régulièrement.

Étapes pour le nettoyage

1. Débrancher la fiche d'alimentation pour couper l'électricité.
2. Nettoyer le congélateur avec un chiffon doux ou une éponge imbibée d'eau chaude ou de détergent neutre.

Attention Ne pas utiliser de brosses dures, de brosses métalliques, ni de solvants organiques tels que poudre décontaminante, essence, huile de banane, acétone, eau chaude, acides ou soude pour nettoyer le réfrigérateur.

3. Utiliser un chiffon sec pour enlever l'eau de la surface du réfrigérateur.

Avertissement Pendant le nettoyage du réfrigérateur, ne pas pulvériser d'eau directement sur l'appareil afin d'éviter des incidents dus à des fuites électriques. Utiliser un chiffon sec pour nettoyer les composants électriques tels que les interrupteurs et les lampes LED.

Suggestion : Le joint de la porte se salit facilement ; le maintenir propre.

Avertissement Pendant le processus de dégivrage manuel, d'entretien ou de nettoyage, l'augmentation de la température des aliments dans le réfrigérateur peut réduire leur durée de conservation.

Le compartiment congélateur se dégivre automatiquement ; il n'est donc pas nécessaire d'effectuer un dégivrage manuel.

Avertissement Ne pas utiliser d'appareils mécaniques ni d'autres méthodes pour accélérer le processus de dégivrage, sauf celles recommandées par le fabricant.

Transport du réfrigérateur

1. Appuyer sur le bouton d'alimentation pendant 3 secondes pour couper l'alimentation, puis débrancher la prise.
2. Retirer tous les aliments du réfrigérateur.
3. Utiliser du ruban adhésif pour fixer les parties mobiles comme les tiroirs, les étagères, les bacs à fruits et légumes, etc.
4. Fermer la porte du réfrigérateur et la fixer avec du ruban adhésif pour éviter qu'elle ne s'ouvre pendant le transport.
5. L'inclinaison pendant le transport doit être inférieure à 45° afin d'éviter d'endommager le système de refroidissement.

Attention Le réfrigérateur ne doit pas être couché.

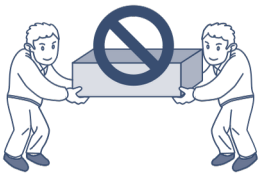



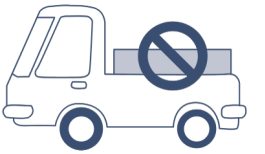

Mise hors service du réfrigérateur

Que faire en cas de coupure de courant

- Même en été, les aliments peuvent être conservés sans problème pendant 10 heures après une coupure de courant.
- Ne pas ajouter de nouveaux aliments après la coupure de courant. Essayer de ne pas ouvrir la porte du réfrigérateur.
- Si une coupure de courant est prévue, il est possible de préparer davantage de glace dans un récipient étanche et de la placer dans la partie supérieure du congélateur.

Attention Une augmentation de la température dans le congélateur due à des coupures de courant ou à d'autres défaillances peut réduire la durée de conservation et la qualité des aliments.

En cas d'absence

- S'il s'agit d'une courte absence, veuillez retirer les aliments périssables, régler la température sur un niveau approprié et fermer la porte du réfrigérateur après vérification.
- S'il s'agit d'une longue absence, veuillez couper l'alimentation électrique et retirer les aliments. Après le dégivrage, nettoyez et séchez l'intérieur du réfrigérateur, puis laissez la porte ouverte afin d'éviter que les résidus d'aliments ne produisent de mauvaises odeurs.

Hors utilisation

- Si le réfrigérateur doit rester inutilisé pendant une longue période, débranchez la fiche d'alimentation, coupez l'alimentation électrique et nettoyez le réfrigérateur comme décrit ci-dessus.
- Laissez la porte du réfrigérateur ouverte lorsqu'il n'est pas utilisé afin d'éviter que les résidus d'aliments ne produisent de mauvaises odeurs.

Attention

- Lorsque l'alimentation est débranchée, attendez au moins 5 minutes avant de remettre l'appareil en marche.
- En général, n'arrêtez pas fréquemment l'utilisation du réfrigérateur afin de ne pas affecter sa durée de vie.

Avertissement

- Lorsque l'appareil est mis au rebut, il doit être éliminé correctement ou pris en charge par des professionnels et ne doit pas être jeté n'importe où afin d'éviter les risques environnementaux ou autres dangers.

svan

SRI1225500E. Kühlschrank.

Anleitung für Installation, Gebrauch und Wartung

Inhaltsverzeichnis

DE

Wichtige Sicherheitshinweise ... 3
Erster Einsatz des Geräts ... 5

Bedienungsanleitung ... 5

Hinweise vor der Installation ... 6
Stückliste für die Installation ... 7
Geräte- und Schrankabmessungen ... 7
Vorbereitung auf die Installation ... 7
Einbau des Kühlschranks in einen Schrank ... 8
Montage der Schranktür ... 9
Justierung der Schranktür ... 10

Einführung in die wichtigsten Funktionen ... 14

Erster Einsatz des Geräts ... 14

Hinweise und Anweisungen zur Benutzung des Kühlbereichs ... 15

Empfohlener Lagerbereich für diverse Lebensmittel ... 15
Verwendung der Frischhaltebox ... 15
Verwendung des Flaschengestells ... 15
Hinweise zur Lagerung von Lebensmitteln im Gefrierfach ... 16

Tägliche Pflege des Kühlschranks ... 17

Reinigung des Kühlschranks ... 17
Transport des Kühlschranks ... 17
Entsorgung des Kühlschranks ... 17
Stromschaltbild ... 18

Sehr verehrter Kunde:

Vielen Dank, dass Sie sich für eines unserer Produkte entschieden haben.
Um den ordnungsgemäßen Gebrauch dieses Kühlschranks zu gewährleisten und Verletzungen zu vermeiden, lesen Sie bitte folgende Anleitung aufmerksam durch und machen Sich sich vor allem mit den folgenden Symbolen vertraut:

Warnung	Eine Fehlbedienung kann zu Verletzungen führen.
Achtung	Eine Fehlbedienung kann zu Verletzungen führen.

	Streng verbotenes Verhalten oder Vorgehen
	Verhalten oder Vorgehen, das eingehalten werden muss

Elektrizität

Leistung

Dieser Kühlschrank muss mit Wechselstrom 220 V / 50 Hz versorgt werden. Wenn die Spannung zu stark schwankt (unter 187 oder über 242 V), funktioniert der Kühlschrank nicht mehr korrekt, kann der Kompressorschutz ansprechen oder der Kompressor anormale Geräusche machen. In diesem Fall muss das Gerät mit einem automatischen Spannungsstabilisator mit mindestens 750 W Leistung geschützt werden.

Elektrizität

Der Kühlschrank muss an eine unabhängige Steckdose angeschlossen und zuverlässig geerdet werden.

Netzkabel und Stecker

- Bitte ziehen Sie den Stecker nicht durch Zerren am Kabel heraus. Greifen Sie den Netzstecker kräftig und ziehen Sie ihn gerade aus der Steckdose. Achten Sie darauf, dass das Netzkabel nicht durch den Kühlschrank oder auf andere Weise gequetscht wird. Seien Sie vorsichtig, um eine Beschädigung des Netzkabels zu vermeiden, wenn Sie den Kühlschrank von der Wand weg bewegen.
- Verwenden Sie den Kühlschrank nicht mit beschädigtem Netzkabel oder abgenutztem Netzstecker. Bitte wenden Sie sich an einen autorisierten Kundendienst, um ein beschädigte Netzkabel auszutauschen.
- Bitte trennen Sie den Kühlschrank vom Stromnetz, bevor Sie ihn reinigen, warten oder das LED-Licht austauschen.

Austreten von brennbarem Kältegas

Im Falle eines Austritts von brennbarem Gas öffnen Sie Türen und Fenster, aber ziehen Sie auf keinen Fall den Netzstecker heraus (Funkengefahr).

Verwendung

Lebensmittellagerung

- Dies ist ein Haushaltskühlschrank, der nur für die Lagerung von Lebensmitteln verwendet werden darf. Bitte lagern Sie keine Blutprodukte, Medikamente oder biologische Produkte in diesem Kühlschrank. Auch brennbare und explosive Gefahrstoffe, hoch korrosive Säuren oder Laugen dürfen nicht im Kühlschrank gelagert werden.
- Stellen Sie kein Bier oder andere Getränke in Flaschen in das Gefrierfach, um ihr Platzen beim Einfrieren zu vermeiden.
- Berühren Sie die kalten Gefrierflächen im Gefrierfach nicht mit nassen Händen, um zu vermeiden, dass die Haut festfriert.

Nutzungsumgebung

- Der Kühlschrank sollte in einen Schrank eingebaut werden. Bitte beachten Sie für die Spezifikationen des Schranks die Installationsanleitung.
- Der Kühlschrank sollte weder direktem Sonnenlicht noch anderen Wärmequellen ausgesetzt werden, um seine Leistung zu gewährleisten.
- Der Kühlschrank darf nicht im Frost, im Freien oder im Regen stehen.
- Stellen Sie den Kühlschrank nicht in feuchter Umgebung auf. Wird er mit Wasser bespritzt, wischen Sie dieses sofort ab, um Rostbildung oder ein Unwirksam werden der elektrischen Isolation zu vermeiden.
- Stellen Sie keine schweren oder mit Wasser gefüllten Behälter auf den Kühlschrank, um
- Personenschäden oder Stromschläge durch das Herunterfallen dieser zu vermeiden. Platzieren und verwenden Sie keine elektrischen Geräte wie Steckerleisten, Netzteile, Mikrowellengeräte oder Ähnliches auf oder im Kühlschrank, um elektromagnetische Störungen zu vermeiden.
- Lagern oder verwenden Sie kein Benzin oder andere brennbare Substanzen in der Nähe des Kühlschranks, um eine Brandkatastrophe zu vermeiden.

Wartung

Reinigung

- Sprühen Sie kein Wasser auf oder an den Kühlschrank und stellen Sie sicher, dass er nicht in feuchter Umgebung aufgestellt wird, um Schäden an der elektrischen Isolation zu vermeiden.
- Bevor Sie den Kühlschrank reinigen, ziehen Sie bitte den Netzstecker. Vergewissern Sie sich, dass der Kühlschrank mindestens 5 Minuten lang ausgeschaltet war, bevor Sie ihn wieder an die Stromversorgung anschließen, da sonst der Kompressor durch zu schnelles Wiedereinschalten beschädigt werden könnte.

Service

Der Kühlschrank darf nur von qualifizierten Servicemitarbeitern demontiert oder repariert werden. Gefahr: Einschließgefahr für Kinder. Bevor Sie einen alten Kühl- oder Gefrierschrank entsorgen:

- Nehmen Sie die Türen ab.
- Lassen Sie die Regale an Ort und Stelle, damit Kinder nicht leicht hineinklettern können.

Vorbereitungen vor der Benutzung des Kühlschranks

1. Entfernen Sie alle Verpackungsmaterialien, einschließlich der Schaumstoffbasis und der Klebebänder zur Befestigung des Zubehörs.
2. Überprüfen Sie das Zubehör und die Materialien.
   Überprüfen Sie alle im Lieferumfang enthaltenen Teile gemäß Packliste.
   Wenn nicht alles vorhanden sein sollte, wenden Sie sich an den Verkäufer.
3. Stellen Sie den Kühlschrank korrekt auf.
4. Bitte reinigen Sie den Kühlschrank vor Gebrauch (siehe Kapitel "Reinigen des Kühlschranks" auf Seite 18).
5. Nachdem der Kühlschrank nivelliert und gereinigt wurde, warten Sie bitte 2 Stunden, bevor Sie ihn an das Stromnetz anschließen.
6. Entfernen der Schutzfolien
   Bitte entfernen Sie vor dem ersten Anschließen alle Schutzfolien, um die korrekte Wärmeableitung des Kühlschranks zu ermöglichen.

Erster Einsatz des Geräts

1 Schließen Sie das Gerät an die Stromversorgung an

Nach dem ersten Anschluss an die Stromversorgung dauert es mehrere Stunden, bis der Kühlschrank seinen endgültigen Kühlzustand erreicht. Die voreingestellten

2 Legen Sie Lebensmittel in den Kühlschrank

Lebensmittel sollten Sie erst 2 - 3 Stunden nach dem Anschluss an die Stromversorgung in den Kühlschrank geben. Bitte überfüllen Sie das Gefrierfach nicht. Das Gesamtgewicht der in jedem Regal gelagerten Lebensmittel sollte nicht mehr als 24 kg betragen.

3 Verwendung des Kühlschranks

Lassen Sie den Kühlschrank nach Einlagern der Lebensmittel 24 Stunden lang laufen, um den Normalzustand zu erreichen. Erst danach sollten Sie notwendig werdende Temperaturänderungen vornehmen.

Tipps: Nach einer Änderung der Temperatureinstellung dauert es einige Zeit, bis sich die Kühlschranktemperatur eingepegelt hat. Diese Dauer hängt von der Umgebungstemperatur, der Häufigkeit des Öffnens der Kühlschranktür und den im Kühlschrank gelagerten Lebensmitteln ab.

Damit der Kühlschrank gut funktioniert, befolgen Sie bitte die folgenden Installationsschritte

Aufmerksamkeit vor der Installation

Lage der Anlage

Bitte halten Sie den Kühlschrank fern von direkten Sonnen und Heizger?ten wie z.B. Herd, Heizung und Geschirrspüler

Stromversorgung

- Bei der Installation des Kühlschranks stellen Sie sicher, dass der Stecker einfach eingefügt und herausgezogen werden kann
- Der Netzstecker sollte in eine spezielle Steckdose eingesteckt werden, um ein unerwartetes Ausschalten des Kühlschranks zu vermeiden. Verwenden Sie kein Verl?ngerungskabel oder por?sen Adapter
- um die Anforderung an die Stromversorgung zu verstehen, indem man auf das Namensschild in der linken Seite des Kühlschranks verweist
- der Kühlschrank sollte richtig geerdet sein

Liste der Installationsteile

1. Obere Frontblende	2. Scharnierplatte	3. fixed beam	4. fixed beam cover
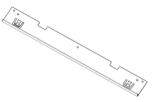	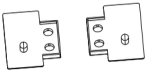	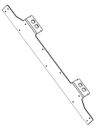	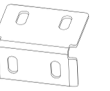
1 Stk	1 Stk 1 Stk	1 Stk (bereits installiert)	2 Stk
5. Dichtband	**6. Befestigungsschraub**	**7. Edelstahl-Senkkopfschra**	**8. Schraube**
	A 	B 	C 
1 Stk	16 Stk	6 Stk	6 Stk (bereits installiert)
9. Blendenschraube	**10. Flachkopfschraube**	**11. Schraubendreher**	
D 	E 		
6 Stk (4 Stk bereits installiert)	4 Stk	1 Stk	

Empfohlene Gehäuseabmessungen (mm)

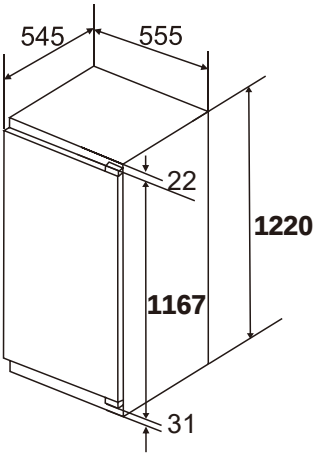

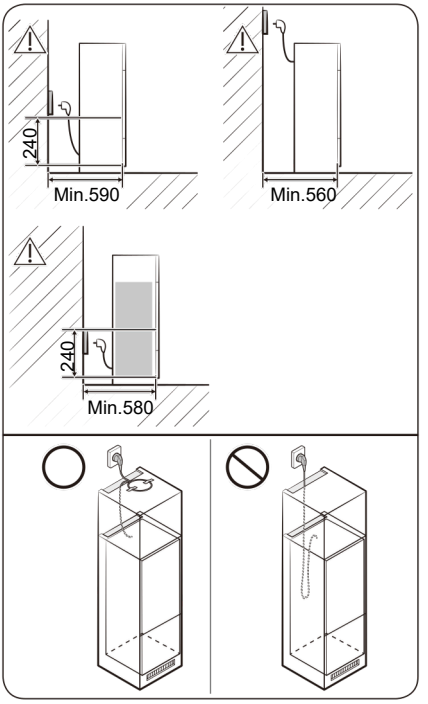

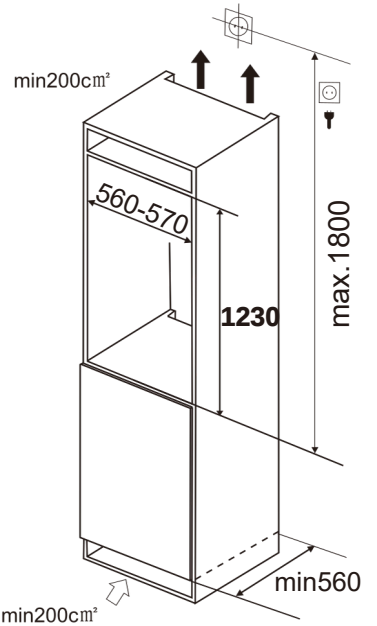

Wenn Sie den Kühlschrank in einem Schrank mit 560 mm Tiefe einbauen, müssen Sie das Netzkabel vor dem Anschluss an eine Steckdose seitlich am Kühlschrank verlegen. Befindet sich das Netzkabel auf der Rückseite des Kühlschranks, kann dies die Energieeffizienz beeinträchtigen.

Zubereitungen vor der Installation des Kühlschranks

die Richtung der offnung der Tür bestatigen

Die Kühlschranktür wird von der linken Seite geoffnet. Wenn Sie die Tür von der rechten Seite offnen mochten, installieren Sie bitte das obere und untere Scharnier auf der linken Seite, nachdem die Umkehrrichtung als Pfeil in der Abbildung gezeigt wird.

Die Kühlschranktür wird von der linken Seite geoffnet.

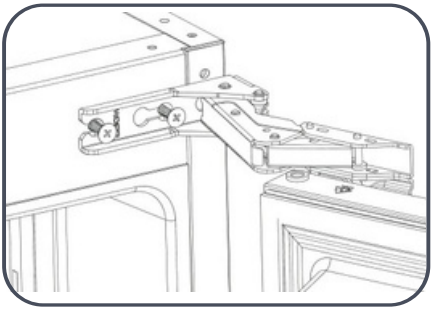

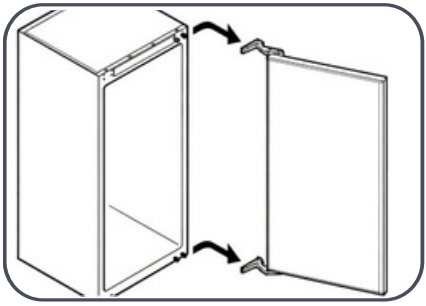

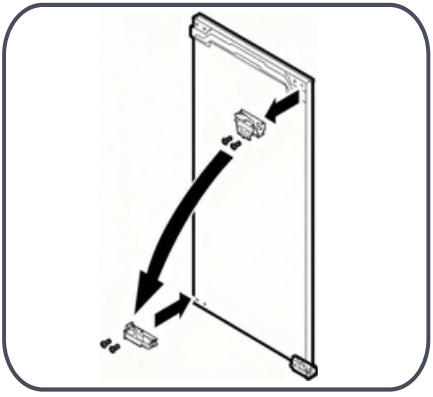

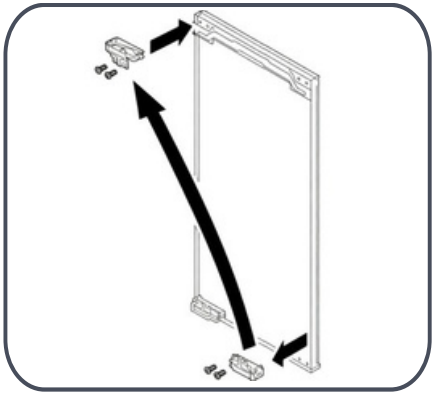

2.Installieren Sie die vordere obere Platte

Befestigen Sie die vordere obere Platte an der vorderen Oberseite des Kühlschranks mit Schrauben

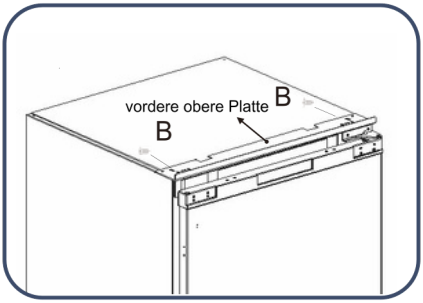

Einbau des Kühlschranks in einen Schrank

1. Führen Sie das Netzkabel durch die Öffnung in der Rückseite des Schranks. Wenn die Steckdose im Schrank sitzt, stecken Sie zuerst den Netzstecker ein und schieben Sie den Kühlschrank dann in den Schrank.

2. Schieben Sie den Kühlschrank so tief in den Schrank, dass die Vorderkante der Scharnierbefestigungsplatten mit dem Schrank ausgerichtet ist.

VORSICHT

Klemmen Sie nicht das Netzkabel ein. Ein beschädigtes Netzkabel kann zu einer Brandkatastrophe führen.

3. Setzen Sie erst je eine der 2 Schrauben der Türscharniere locker ein (eine Schraube oben, eine unten). Setzen Sie dann die Scharnierköpfe in die Tür ein, schrauben Sie die restlichen beiden Schrauben ein und ziehen Sie alles fest.

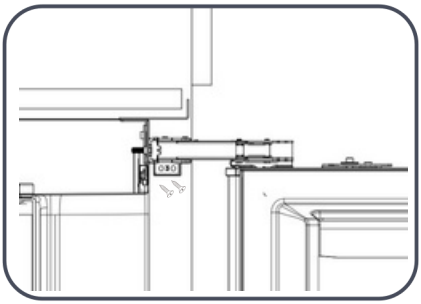

4.Nachdem Sie den Stellfuß gedreht haben, damit Kühlschrank und Schrank einen ordnungsgemäßen Zustand erreichen, schrauben Sie den Stellfuß mit Schrauben fest. Dann befestigen Sie die obere Platte des Kühlschranks und die Oberseite des Schranks mit Schrauben und decken Sie den Schraubverschluss ab

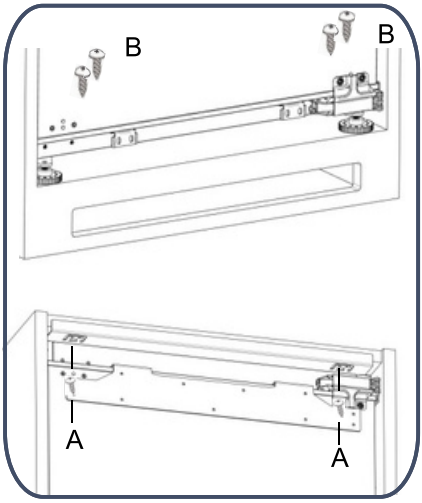

Montage der oberen Schranktür

1. Messen Sie den Abstand zwischen der oberen Montageplatte der Kühlschranktür und der oberen/linken Seite des Schranks und notieren Sie die Position.

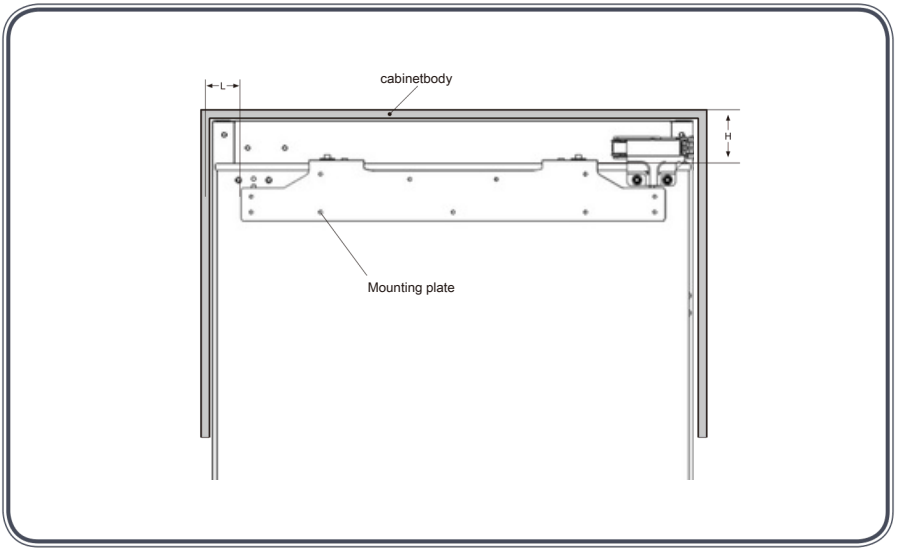

2. Lösen Sie die Kopfschrauben und entfernen Sie die Montageplatte.

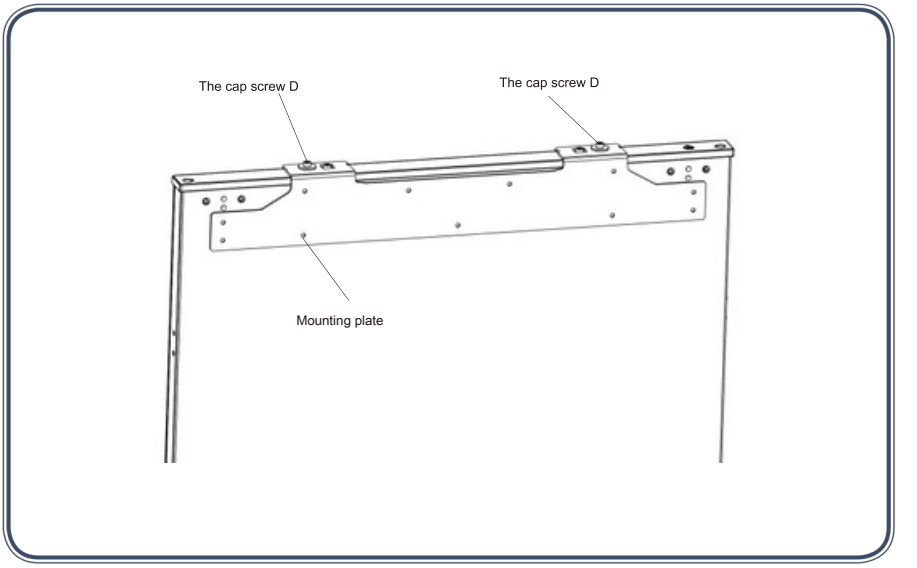

3. Messen und bestätigen Sie die Position zur Befestigung der Montageplatte an der Schranktür und befestigen Sie die Montageplatte dann mit Schrauben an der Schranktür.

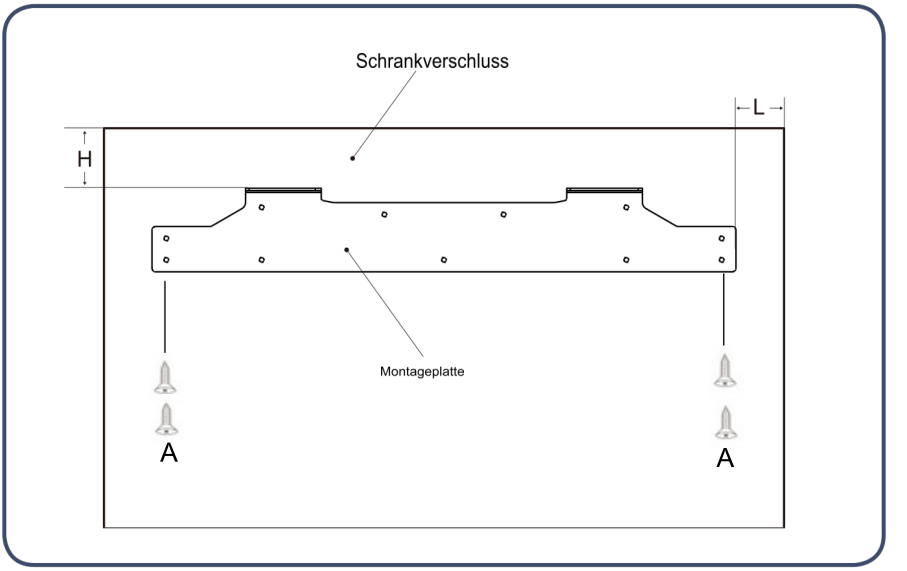

4. Befestigen Sie die Schranktür mit der Montageplatte an der Kühlschranktür und ziehen Sie die Schrauben leicht an (ziehen Sie die Schrauben nicht zu fest an, da sie später noch einmal gelöst werden müssen).

5. Befestigen Sie die Kühlschranktür mit der unteren Montageplatte an der Schranktür.

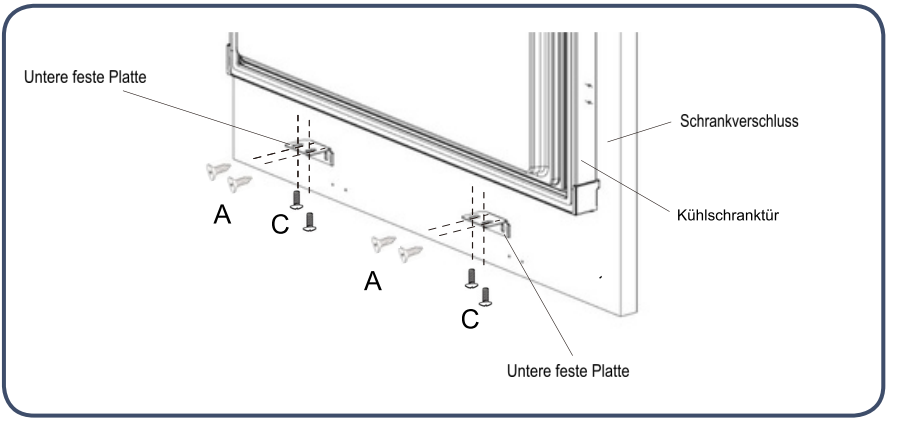

6. Stopfen Sie das Dichtband in den Spalt zwischen Kühlschrank und Schrank.

Justierung der Kühlschrank-Schranktür

Justierung des oberen Endes der Kühlschrank-Schranktür

1.Justierung der Schranktür in Auf- und Abwärtsrichtung

Justierung nach oben: Verstellen Sie zuerst die Kopfschraube D1 nach oben, dann ebenfalls die Kopfschraube D2 nach oben.
Justierung nach unten: Verstellen Sie zuerst die Kopfschraube D2 nach unten, dann ebenfalls die Kopfschraube D1 nach unten.

2. Justierung der Schranktür in Links- und Abwärts-/Vor- und Längsrichtung

Justierung in Links- und Abwärtsrichtung: Lösen Sie die Kopfschraube D1, bewegen Sie die Montageplatte in die richtige Position und ziehen Sie dann die Kopfschraube D2 an.

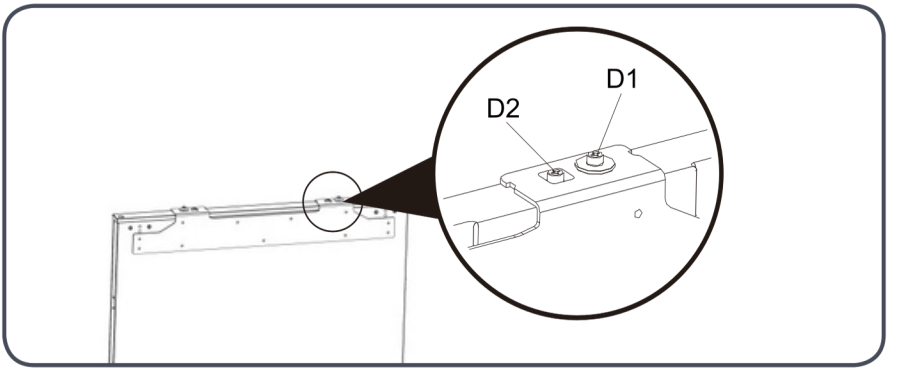

Justierung des unteren Endes der Kühlschrank-Schranktür.

1.Lösen Sie die Schrauben leicht, stellen Sie dann die Tiefe (Z) ein und ziehen Sie die Schraube an.
2.Nachdem Sie die horizontale Position der Kühlschranktür justiert haben, befestigen Sie den unteren Befestigungswinkel mit seinen Schrauben an der Kühlschranktür.

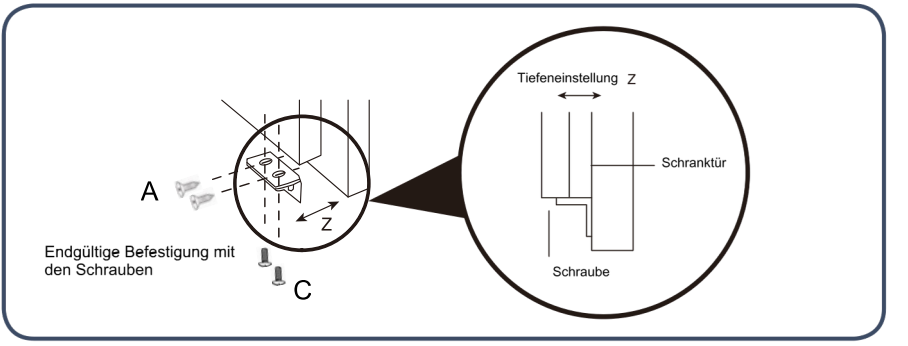

Tipps zum Energiesparen

Während der Installation

- Installieren Sie den Kühlschrank an der Stelle mit der niedrigsten Raumtemperatur, fern von direkter Sonneneinstrahlung, Heizungsrohren, Lüftungsreglern und anderen Wärmequellen.
- Vergewissern Sie sich, dass der Kühlschrank gut ventiliert ist.

Während des Gebrauchs

- Überfüllen Sie den Kühlschrank nicht mit Lebensmitteln voll, um die Luftzirkulation im Inneren nicht zu blockieren.
- Kleiden Sie die Regale nicht mit Aluminiumfolie, Wachspapier oder Papiertüchern aus.
- Überfüllen Sie den Kühlschrank nicht mit Lebensmitteln voll, um die Luftzirkulation im Inneren nicht zu blockieren.
- Öffnen Sie die Kühlschranktür immer nur so kurz wie möglich.

Vor dem Einlagern von Lebensmitteln in den Kühlschrank

- Entfernen Sie die Außenverpackungen.
- Reinigen Sie den Schrank Gehäuse mit einem in warmem Wasser mit etwas Spülmittel befeuchteten Tuch, um den von Herstellung und Transport stammenden Staub zu entfernen.
- nach dem ersten Einschalten des Kühlschranks werden Sie etwas Geruch bemerken, der aber verschwindet, sobald die Temperatur im Kühlschrank niedrig genug ist.
- Lassen Sie den Kühlschrank zunächst 2 - 3 Stunden ohne Beladung laufen, damit alle Bereiche Fach ihre Solltemperatur erreichen.

STEUERPANEL

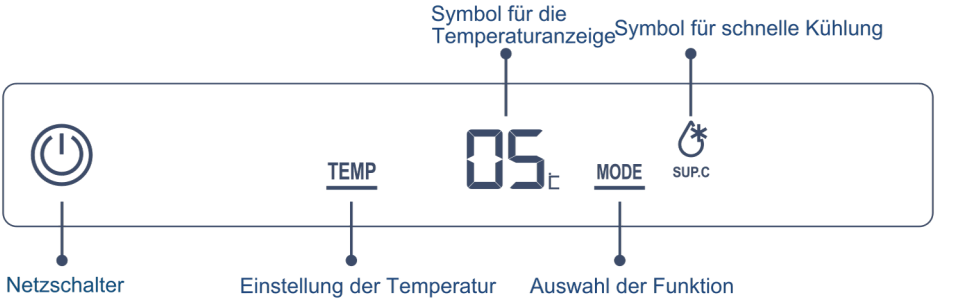

Netzschalter:	Ein-/Ausschalten des Kühlschranks
Temperaturregelung:	Wählen Sie die Temperaturzone des Kühl- und Gefrierfachs
Funktionsauswahl:	Anpassung der Temperatureinstellungen in der gewählten Temperaturzone4e
Symbol für die Anzeige der Temperaturzone:	Anzeige der aktuellen Temperaturzone
Schnellkühlungssymbol:	Anzeige der Temperatureinstellung oder des Wertes für die aktuelle Temperaturzone

1.Netzschalter

Kühlschrank einschalten

Wenn sich der Kühlschrank im ausgeschalteten Zustand befindet, drücken Sie den Netzschalter 3 Sekunden lang, die Anzeige leuchtet und der Kühlschrank beginnt zu laufen.

Den Kühlschrank ausschalten

Drücken Sie den Netzschalter für 3 Sekunden, die Anzeige ist aus und der Kühlschrank hört auf zu laufen.



3 Sekunden drücken, die Anzeige leuchtet auf (der Kühlschrank beginnt zu laufen),
3 Sekunden drücken, die Anzeige erlischt (der Kühlschrank hört auf zu laufen)

2. Temperatur im Kühlfach einstellen

1. Drücken Sie die Taste "Auswahl der Temperaturzone", das Symbol für die Anzeige der Kühl- und Gefriertemperaturzone leuchtet abwechselnd auf.
2. Taste "Temperaturregelung" erneut drücken, die Einstellung der Kühlfachtemperatur wechselt abwechselnd: 02"-"03"-"04"-"05"-"06"-"07"-"08"-"02".

Wenn innerhalb von 5 Sekunden keine Tastenbetätigung erfolgt, wird die aktuelle Einstellung bestätigt.



3. Symbol für Schnellkühlung

Einschalten der Schnellkühlung

Wenn Sie die Taste "Modusauswahl" drücken, beginnt das Symbol "Schnellkühlung" zu blinken.
Nach 5 Sekunden leuchtet das Symbol "Schnellkühlung" dauerhaft und ist die Schnellkühlfunktion aktiviert.



Ausschalten der Schnellkühlung

Wenn Sie im Schnellkühlmodus die Taste "Modusauswahl" drücken, beginnt das Symbol "Schnellkühlung" zu blinken.
Nach 5 Sekunden geht das Symbol "Schnellkühlung" aus und ist die Schnellkühlfunktion deaktiviert.



4. Türöffnungsalarm

Wenn die Kühlschranktür 180 Sekunden lang geöffnet ist, gibt der Summer dreimal im Abstand von 0,5 Sekunden einen Alarmton aus.
Wenn die Kühlschranktür 30 Sekunden danach noch immer geöffnet ist, wiederholt der Summer den Alarm dreimal im Abstand von 0,5 Sekunden, bis die Kühlschranktür geschlossen wird.

Die durchschnittliche Temperatur im Kühlfach beträgt 0~10℃, daher kann es nur verwendet werden für die kurzfristige Lagerung von Lebensmitteln.

Vorgeschlagene Lagerfläche für verschiedene Lebensmittel
Die Temperatur in den verschiedenen Bereichen des Kühlschranks ist unterschiedlich, daher sollten die Lebensmittel in dem empfohlenen Bereich gelagert werden, der in der folgenden Abbildung dargestellt ist:
(Dieses Schema dient nur als Referenz - Maßgeblich ist das Originalprodukt.)

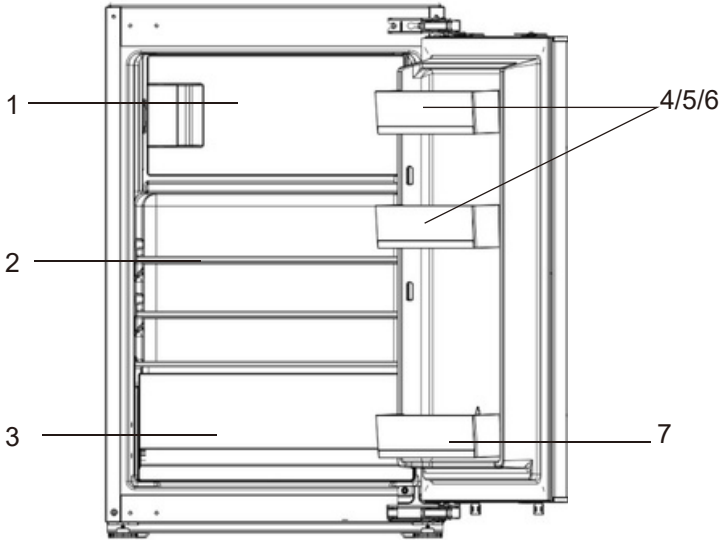

Anordnungsbeispiele (siehe Zeichnung).

1. Lagerung von Tiefkühlkost: gekühlte gekochte Lebensmittel, Fleisch und Fisch
2. Glasregal: Milchprodukte, Backwaren
3. Frischhalteboxen: Obst, Gemüse, Salate
4. Türfächer: Tuben, kleine Flaschen und Dosen
5. Türfach: Eierablage
6. Türfach: Butter, Käse
7. Flaschenfach: Getränke, große Flaschen

Hinweise zur Lagerung von Lebensmitteln im Kühlfach

Legen Sie keine heißen Nahrungsmittel in den Kühlschrank



Kühlen Sie die heißen Lebensmittel auf Raumtemperatur ab, bevor Sie sie in den Kühlschrank legen. Das direkte Einlegen von heißen Speisen führt nicht nur zu einem Temperaturanstieg im Kühlschrank, sondern reduziert auch die Frische anderer Lebensmittel.

Die Lebensmittel müssen vor dem Einlegen in den Kühlschrank gereinigt werden



Um die Hygiene im Kühlschrank zu erhalten, reinigen und trocknen Sie die Lebensmittel vor dem Einlegen in den Kühlschrank.

Die Lebensmittel müssen versiegelt und klassifiziert gelagert werden



versiegeln Sie die Lebensmittel vor dem Einlegen in den Kühlschrank. Klassifizieren Sie die Lebensmittel und lagern Sie sie getrennt, dies kann nicht nur helfen, die Frische der Lebensmittel zu erhalten, sondern auch die Geruchsbelästigung zu vermeiden.

Legen Sie nicht zu viele Lebensmittel in den Kühlschrank



Die Lebensmittel sollten separat sortiert werden, damit genügend Platz für die Luftzirkulation bleibt, so kann eine bessere Kühlwirkung gewährleistet werden.

Vermeiden Sie den Kontakt von ölhaltigen Lebensmitteln mit der Leitung

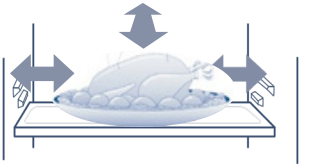

Der Kontakt von Lebensmitteln mit der Auskleidung führt zu einer Korrosion der Auskleidung. Die mit Öl verunreinigte Auskleidung sollte sofort gereinigt werden.

Keine Lebensmittel in die Nähe der Auskleidung stellen

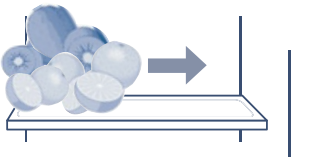

Bitte halten Sie die Lebensmittel etwas Abstand zur Auskleidung, um ein Einfrieren zu vermeiden.

Kühlschrank reinigen

Die Lebensmittelreste im Inneren des Kühlschranks führen zu Geruch, so dass der Kühlschrank regelmäßig gereinigt werden muss.

Die Schritte zur Reinigung

1. Ziehen Sie den Netzstecker, um die Stromversorgung zu unterbrechen.
2. Reinigen Sie den Kühlschrank mit einem weichen Tuch oder Schwamm, der mit warmem Wasser oder einem neutralen Reinigungsmittel getränkt ist.

   Caution Vorsicht Verwenden Sie keine harte Bürste, Stahldrahtbürste, organische Lösungsmittel wie z.B. Dekontamination Pulver, Benzin, Bananenöl, Aceton, heißes Wasser oder Säure, Soda zur Reinigung des Kühlschranks.
3. Verwenden Sie ein trockenes Tuch, um das Wasser auf der Oberfläche des Kühlschranks zu reinigen.

   Warnung Wenn Sie den Kühlschrank reinigen, verwenden Sie kein Wasser zum Besprühen des Kühlschranks, um ein Auslaufen zu vermeiden.Unfall. Bitte benutzen Sie ein trockenes Tuch zur Reinigung der elektrischen Komponenten wie Schalter und LED-Licht.

Tipps: Die Türdichtungsleiste ist leicht verschmutzt, bitte halten Sie sie sauber.

Warnung Während des manuellen Abtauens, der Wartung oder Reinigung wird die Temperatur Der Anstieg von Tiefkühlkost kann zu einer Verkürzung der Lagerzeit führen.

Warnung Verwenden Sie keine mechanischen Vorrichtungen oder andere Methoden zur Beschleunigung der Abtauvorgang.

Transport des Kühlschranks

1. Drücken Sie die Netztaste 3 Sekunden lang, um die Stromversorgung zu unterbrechen, und ziehen Sie dann den Netzstecker aus der Steckdose.
2. Nehmen Sie alle Lebensmittel aus dem Kühlschrank.
3. Benutzen Sie Klebebänder, um die beweglichen Teile wie Schubladen, Regale, Crisperboxen usw. zu befestigen.
4. Schließen Sie die Kühlschranktür und befestigen Sie die Tür mit Klebebändern, um ein Öffnen der Tür beim Transport zu vermeiden.
5. Beim Transport sollte der Winkel zwischen Kühlschrank und Vertikalrichtung weniger als 45 Grad betragen, um Fehlfunktionen des Kühlsystems zu vermeiden.

Vorsicht Der Kühlschrank kann nicht abgelegt werden

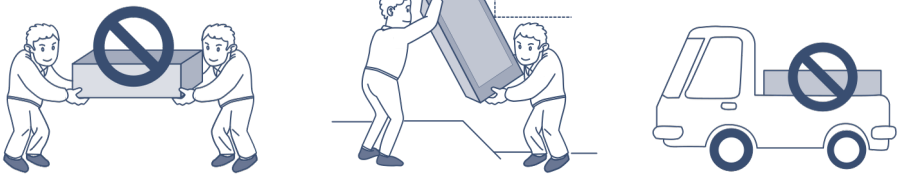

Kühlschrank außer Betrieb

Wie man mit Stromausfall umgeht

- Auch im Sommer können die Lebensmittel nach dem Stromausfall problemlos 10 Stunden lang gelagert werden.
- Legen Sie nach dem Stromausfall kein neues Essen ein. Versuchen Sie, die Kühlschranktür nicht zu öffnen.
- Wenn Sie wissen, dass Sie an Leistung verlieren werden, können Sie mit einem wasserdichten Behälter mehr Eis herstellen. und legen Sie sie auf den Gefrierschrank.

Achtung

Ein Temperaturanstieg im Gefrierschrank aufgrund von Stromausfällen oder anderen Ausfällen kann die Lagerzeit und reduzieren die Qualität der Lebensmittel

in Urlaub

- Wenn es ein hsort Feiertag ist, nehmen Sie bitte verderbliche Lebensmittel heraus, stellen Sie die Temperatur auf eine angemessene Geschwindigkeit ein und schließen Sie die Kühlschranktür nach der Bestätigung.

Nicht in Gebrauch

- Wenn der Kühlschrank für längere Zeit nicht benutzt werden muss, ziehen Sie den Netzstecker, unterbrechen Sie den Strom und den Kühlschrank wie oben beschrieben reinigen
- Öffnen Sie die Tür des Kühlschranks, wenn er nicht in Gebrauch ist, um zu verhindern, dass die Spuren von Lebensmittelresten in der Kühlschrank vor dem Produzieren von schlechtem Geruch

Achtung

- Wenn der Netzstecker gezogen wird, lassen Sie mindestens 5 Minuten Zeit, bevor Sie das Gerät wieder an.
- Generell sollte der Kühlschrank nicht ausgeschaltet werden, um die Lebensdauer nicht zu beeinträchtigen.des Kühlschranks

Catuion

- Wenn die Geräte verschrottet werden, sollten sie ordnungsgemäß entsorgt oder von Fachleuten und sollte nicht weggeworfen werden, um Umweltgefahren oder andere Gefährdungen

svan

SRI1225500E. Frigorifero.

Istruzioni per l'installazione, l'uso e la manutenzione

Istruzioni importanti di sicurezza 3
Primo utilizzo del prodotto 6
Preparazioni prima di usare il frigorifero 6
Passaggi per il primo utilizzo del prodotto 6
Istruzioni di installazione 7
Precauzioni prima dell'installazione 7
Elenco dei componenti per l'installazione 7
Dimensioni del prodotto e del mobile 8
Preparazioni prima di installare il frigorifero 9
Passaggi per inserire il frigorifero nel mobile 9
Passaggi per installare la porta del mobile 10
Passaggi per il primo utilizzo del frigorifero 13
Consigli per il risparmio energetico 13
Durante l'uso 13
Introduzione alle funzioni principali 13
Controllo della temperatura 14
Controllo della temperatura 14
Istruzioni e precauzioni per l'uso del compartimento del frigorifero 15
Zona di conservazione consigliata per diversi alimenti 15
Precauzioni per la conservazione degli alimenti nel compartimento del frigorifero 16
Precauzioni per la conservazione degli alimenti nel compartimento del frigorifero 16
Pulizia del frigorifero 17
Trasporto del frigorifero 17
Messa fuori servizio del frigorifero 18

Gentile cliente:
Grazie per aver scelto i nostri prodotti. Per garantire un uso corretto del frigorifero ed evitare qualsiasi lesione personale, leggere attentamente il contenuto e i simboli indicati di seguito in questo manuale.

Avvertenza	Un uso scorretto può causare lesioni personali.
Precauzione	Un uso scorretto può causare danni materiali.

	Comportamento o operazione strettamente proibiti
	Comportamento o operazione che devono essere rispettati

1 Avvisi di sicurezza

1.1 Avvertenza



Avvertenza: rischio di incendio / materiali infiammabili.

Qualsiasi sostituzione o manutenzione delle lampade LED deve essere eseguita dal servizio post-vendita del produttore o da una persona con qualifiche equivalenti.

Questo apparecchio è destinato all'uso domestico e ad applicazioni simili.

Se il cavo di alimentazione è danneggiato, deve essere sostituito dal produttore, dal suo servizio post-vendita o da una persona con qualifiche equivalenti per evitare qualsiasi pericolo.

Non conservare sostanze esplosive, come aerosol contenenti propellenti infiammabili, all'interno di questo apparecchio.

L'apparecchio deve essere scollegato dalla rete elettrica dopo l'uso e prima di qualsiasi operazione di manutenzione effettuata dall'utente.

AVVERTENZA: mantenere libere da ostruzioni le aperture di ventilazione, sia all'interno dell'apparecchio sia nella struttura di incasso.

AVVERTENZA: non utilizzare dispositivi meccanici o altri mezzi per accelerare il processo di sbrinamento diversi da quelli raccomandati dal produttore.

AVVERTENZA: non danneggiare il circuito di refrigerazione.

AVVERTENZA: Não utilize aparelhos elétricos dentro dos compartimentos de armazenamento de alimentos do aparelho, a menos que sejam do tipo recomendado pelo fabricante.

AVVERTENZA: smaltire l'apparecchio conformemente alle normative locali, poiché utilizza gas propellenti e refrigeranti infiammabili.

AVVERTENZA: Durante l'installazione dell'apparecchio, assicurarsi che il cavo di alimentazione non sia schiacciato o danneggiato.

AVVERTENZA: Non collocare prese multiple portatili né alimentatori portatili nella parte posteriore dell'apparecchio.

Non utilizzare prolunghe né adattatori senza messa a terra (a due poli).

PERICOLO: Rischio che i bambini rimangano intrappolati. Prima di smaltire l'apparecchio:
– Rimuovere le porte.
– Lasciare i ripiani al loro posto affinché i bambini non possano salire facilmente all'interno.

L'apparecchio deve essere scollegato dalla fonte di alimentazione elettrica prima di tentare di installare qualsiasi accessorio.

Il refrigerante e il materiale espanso in ciclopentano utilizzati nell'apparecchio sono infiammabili. Pertanto, quando l'apparecchio viene smaltito, deve essere tenuto lontano da qualsiasi fonte di fuoco e recuperato da un'azienda specializzata con qualifiche adeguate, invece di essere eliminato mediante combustione, per evitare danni all'ambiente o altri rischi.

Questo apparecchio non è destinato all'uso da parte di persone (compresi i bambini) con capacità fisiche, sensoriali o mentali ridotte, o con mancanza di esperienza e conoscenza, a meno che non siano supervisionate o abbiano ricevuto istruzioni sull'uso dell'apparecchio da una persona responsabile della loro sicurezza.

I bambini devono essere sorvegliati per assicurarsi che non giochino con l'apparecchio.

Elettricità

Alimentazione elettrica

La corrente alternata di questo frigorifero è di 220 V / 50 Hz. Se la tensione varia troppo (fuori dall'intervallo 187–242 V), il frigorifero potrebbe non avviarsi, il termostato o il compressore potrebbero danneggiarsi oppure il compressore potrebbe emettere rumori anomali. In tal caso, deve essere utilizzato uno stabilizzatore automatico di tensione superiore a 750 W.

Collegamento a terra

Il frigorifero deve essere collegato a una presa di corrente indipendente dedicata e correttamente collegata a terra. Il cavo di alimentazione di questo apparecchio è dotato di una spina a 3 poli (con messa a terra) compatibile con una presa standard a 3 poli con messa a terra. Non tagliare mai il terzo polo (messa a terra). Dopo l'installazione del frigorifero, la presa deve rimanere facilmente accessibile per l'uso.

La spina del cavo di alimentazione deve essere inserita saldamente nella presa; in caso contrario, potrebbe provocare un incendio.

Cavo di alimentazione e spina

- Non rimuovere la spina tirando bruscamente il cavo. Afferrare saldamente la spina ed estrarla direttamente dalla presa. Assicurarsi che il cavo di alimentazione non sia schiacciato dal frigorifero o dall'utilizzatore. Prestare attenzione a non danneggiare il cavo di alimentazione quando il frigorifero viene allontanato dalla parete.
- Non utilizzare un cavo di alimentazione danneggiato né una spina usurata. Contattare il servizio tecnico autorizzato per sostituire il cavo di alimentazione danneggiato.
- Scollegare il frigorifero dall'alimentazione elettrica prima di effettuare la pulizia, la manutenzione o la sostituzione della luce LED.

Fuga di gas infiammabile

In caso di fuga di gas infiammabile, chiudere le valvole del gas, aprire le porte e le finestre e non inserire né scollegare la spina di alimentazione.

Uso

Conservazione degli alimenti

- Questo è un frigorifero domestico che deve essere utilizzato solo per la conservazione degli alimenti; non conservare sangue, medicinali o prodotti biologici nel frigorifero. Prodotti pericolosi infiammabili o esplosivi, così come acidi o alcali altamente corrosivi, non devono essere conservati nel frigorifero.
- Non collocare birra o altre bevande in bottiglia nel compartimento congelatore per evitare che si rompano a causa del congelamento.
- Quando il frigorifero è in funzione, non toccare la superficie congelata del compartimento freezer con le mani bagnate per evitare che la pelle aderisca alla superficie congelata.

Ambiente di utilizzo

- Il frigorifero deve essere installato a incasso in un mobile: consultare le «istruzioni di installazione» per conoscere le specifiche del mobile.
- Il frigorifero deve essere collocato lontano da fonti di calore e protetto dalla luce solare diretta per garantirne il corretto funzionamento.
- Non esporre il frigorifero ad ambienti con gelo, all'esterno o alla pioggia.
- Non collocare il frigorifero in ambienti umidi; se si bagna a causa di spruzzi d'acqua, asciugarlo immediatamente per evitare ruggine o deterioramento dell'isolamento elettrico.
- Non collocare oggetti pesanti né recipienti pieni d'acqua sopra il frigorifero per evitare lesioni o fughe elettriche causate dalla caduta di oggetti o recipienti.
- Non collocare né utilizzare apparecchi elettrici come ciabatte elettriche, stabilizzatori di tensione o forni a microonde sopra o all'interno del frigorifero per evitare interferenze elettromagnetiche.
- Non conservare né utilizzare benzina o altre sostanze infiammabili vicino al frigorifero per evitare rischi di incendio.

Manutenzione

Pulizia

- Non utilizzare acqua per spruzzare il frigorifero; assicurarsi che il frigorifero non sia collocato in un ambiente umido per evitare di danneggiare l'isolamento elettrico.
- Durante la pulizia del frigorifero, scollegare la spina di alimentazione. Assicurarsi che il frigorifero rimanga spento per almeno 5 minuti prima di ricollegarlo alla rete elettrica; in caso contrario, il compressore potrebbe danneggiarsi a causa del funzionamento continuo.

Pulizia

Il frigorifero può essere smontato o riparato solo da personale di assistenza qualificato. Pericolo: rischio che i bambini rimangano intrappolati. Prima di smaltire il vecchio frigorifero o congelatore:

- Tenere il frigorifero lontano da qualsiasi fonte di fuoco quando lo si smaltisce.
- Rimuovere le porte e lasciare i ripiani nella posizione adeguata affinché i bambini non possano salire facilmente all'interno.
- Non permettere ai bambini di giocare con la porta del frigorifero, poiché la caduta dell'apparecchio può causare lesioni.

Preparazioni prima di utilizzare il frigorifero

1. Rimuovere tutti i materiali di imballaggio, inclusa la base in schiuma e i nastri adesivi utilizzati per fissare gli accessori.
2. **Verificare gli accessori e i materiali**
   Controllare le parti all'interno dell'imballaggio secondo l'elenco del contenuto. In caso di differenze, consultare il rivenditore.
3. **Collocare il frigorifero in un luogo adeguato.**
4. Pulire il frigorifero prima di utilizzarlo (consultare il capitolo sulla pulizia del frigorifero a pagina 23).
5. Dopo aver livellato e pulito il frigorifero, attendere 2 ore prima di collegarlo all'alimentazione elettrica.
6. **Rimuovere la pellicola protettiva**
   Rimuovere la pellicola protettiva prima di utilizzare il frigorifero per garantire la corretta dissipazione del calore. In caso contrario, potrebbe provocare un aumento del consumo di energia.

Passaggi per il primo utilizzo del prodotto

1. **Collegamento all'alimentazione elettrica**
   Dopo il primo collegamento all'alimentazione elettrica, il congelatore avrà bisogno di diverse ore per raggiungere la temperatura di refrigerazione.
2. **Collocare gli alimenti nel frigorifero**
   Gli alimenti possono essere collocati nel frigorifero 2–3 ore dopo averlo collegato all'alimentazione elettrica. Non conservare troppi alimenti nel compartimento del frigorifero. Il peso totale degli alimenti conservati su ciascun ripiano non deve superare i 24 kg.
3. **Utilizzare il frigorifero**
   Lasciare funzionare il frigorifero per 24 ore per raggiungere uno stato stabile dopo aver collocato gli alimenti al suo interno. Dopo di ciò, la temperatura può essere regolata.

Consiglio: Dopo aver modificato l'impostazione della temperatura, sarà necessario un po' di tempo affinché la temperatura all'interno dell'apparecchio si stabilizzi. La durata dipende dalla temperatura ambiente, dalla frequenza di apertura delle porte del frigorifero e dalla quantità di alimenti conservati nel frigorifero.

Per garantire il corretto funzionamento del frigorifero, seguire i passaggi di installazione indicati di seguito.

Precauzioni prima dell'installazione

Posizione di installazione

Mantenere il frigorifero lontano dalla luce solare diretta e da apparecchi che producono calore, come piani di cottura, forni e lavastoviglie.

Alimentazione elettrica

- Assicurarsi che la spina di alimentazione possa essere collegata e scollegata facilmente durante l'installazione del frigorifero.
- La spina deve essere collegata a una presa dedicata per evitare interruzioni improvvise di corrente nel frigorifero. Non collegare altri apparecchi alla stessa presa del frigorifero. Non utilizzare prolunghe né adattatori multipli, poiché potrebbero staccarsi dalla presa a muro a causa del peso di più cavi di alimentazione.
- Per conoscere i requisiti dell'alimentazione elettrica, consultare la targhetta delle caratteristiche situata sul lato sinistro del frigorifero.
- Il congelatore deve essere correttamente collegato a terra.

Elenco dei componenti per l'installazione

1.Piastra frontale superiore	2.Piastra della cerniera	3.Piastra di montaggio	4.Piastra di fissaggio inferiore
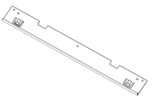 1 pz	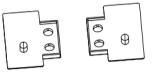 1 pz 1 pz	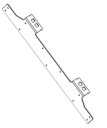 1 pz (già installata)	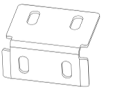 2 pz
5.Banda di sigillatura	**6.Vite a testa svasata**	**7.Vite a testa cilindrica**	**8.Vite M6**
 1 pz	A  16 pz	B  6 pz	C  6 pz (4 già installate)
9.Parafuso M6 de cabeça cilíndrica	**10.Parafuso de cabeça plana grande**	**11.Chave em L**	
D  6 pz (4 già installate)	E  4 pz	 1 pz	

Dimensioni consigliate del mobile (mm)

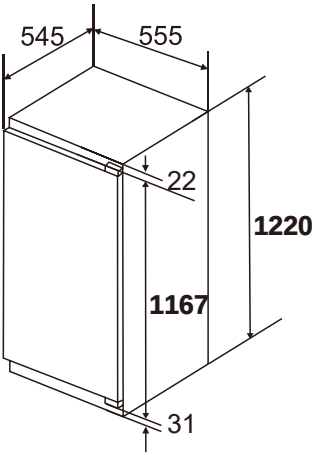

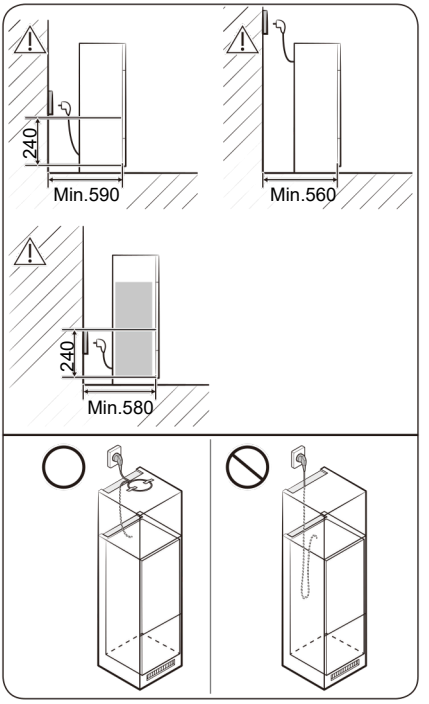

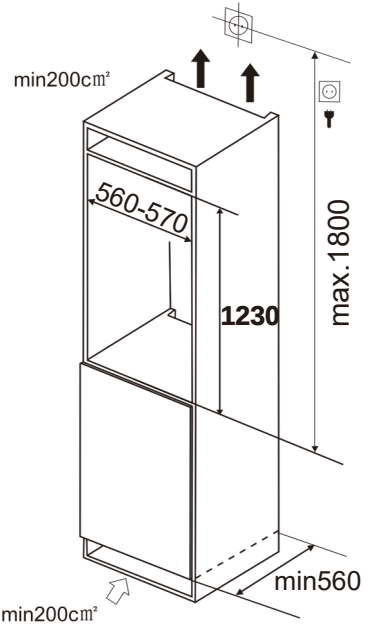

Se si installa il frigorifero in un mobile con profondità di 560 mm, assicurarsi che il cavo di alimentazione sia posizionato sul lato del frigorifero prima di collegarlo a una presa elettrica. Se il cavo di alimentazione si trova nella parte posteriore del frigorifero, ciò può ridurre l'efficienza energetica.

Preparazioni prima dell'installazione del congelatore

1. Confermare il senso di apertura della porta

La porta del congelatore si apre verso sinistra. Se si desidera modificare l'apertura affinché si apra verso destra, installare le cerniere superiore e inferiore sul lato sinistro dopo aver invertito le cerniere. Il senso di inversione è indicato da una freccia nello schema.

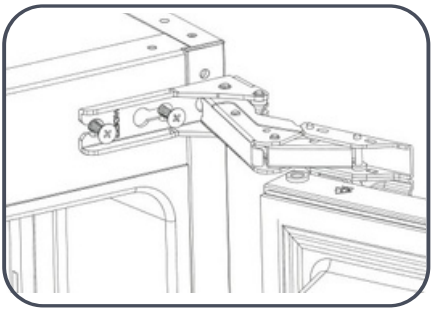

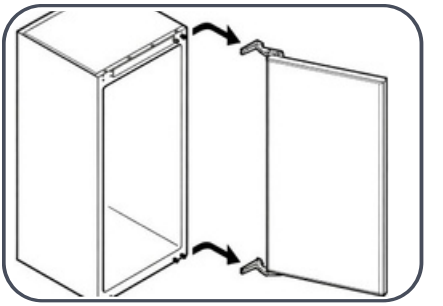

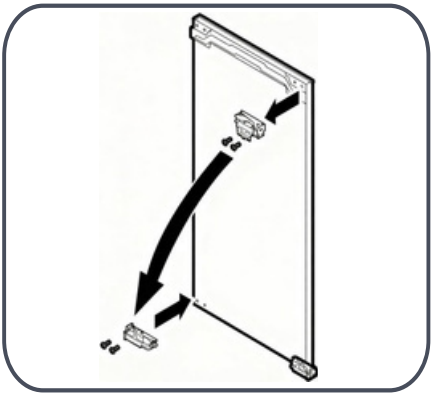

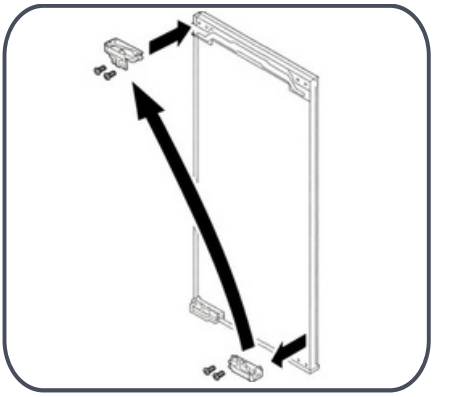

2.Installare la piastra frontale superiore

Fissare la piastra frontale superiore nella parte frontale superiore del congelatore con le viti.

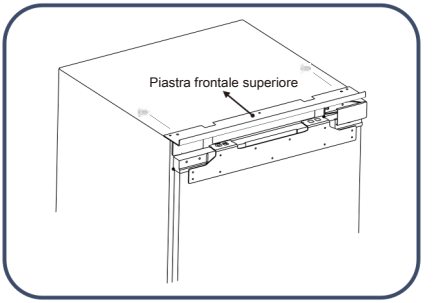

Passaggi per collocare il congelatore all'interno del mobile

1. Far passare il cavo di alimentazione attraverso l'apertura situata nella parte posteriore del mobile. Se la presa elettrica si trova all'interno del mobile, collegare prima la spina alla presa e poi inserire il congelatore nel mobile.
2. Spostare il congelatore all'interno del mobile e regolare la sua posizione in avanti o indietro per garantire che la parte frontale della piastra di fissaggio della cerniera sia allineata con il mobile.

PRECAUZIONE

Non schiacciare né fissare il cavo di alimentazione. Un cavo di alimentazione danneggiato può provocare un incendio.

3. Fissare il lato delle cerniere con 2 viti (una vite per fissare la prima cerniera e l'altra per fissare la quarta cerniera). Dopo aver installato la porta del mobile, inserire le restanti viti nei fori della cerniera e serrarle.

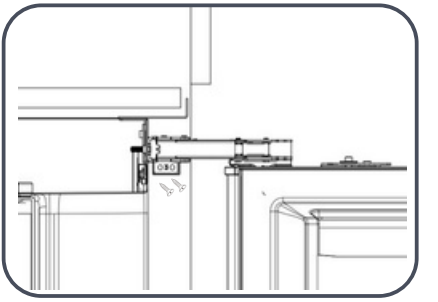

4. Ruotare il piedino di regolazione affinché il frigorifero e il mobile raggiungano la posizione corretta; quindi fissare il piedino di regolazione con le viti. Successivamente, fissare la piastra superiore del frigorifero e la parte superiore del mobile con le viti e applicare i copriviti.

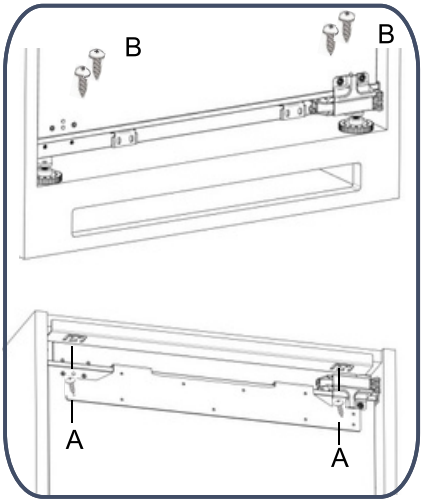

Passaggi per installare la porta del mobile

1. Misurare la distanza tra la piastra di montaggio superiore della porta del compartimento congelatore e la parte superiore/sinistra del mobile e segnare la posizione.

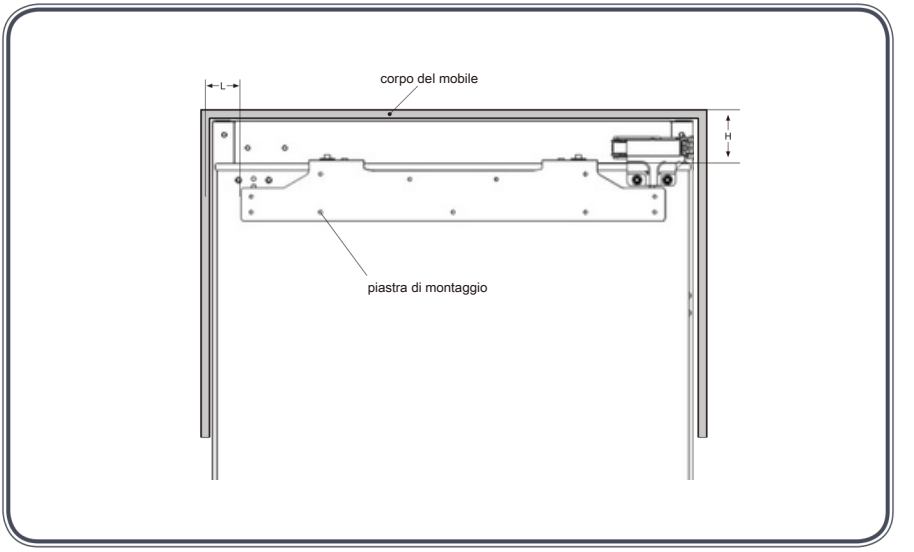

2. Allentare le viti del coperchio e poi rimuovere la piastra di montaggio.

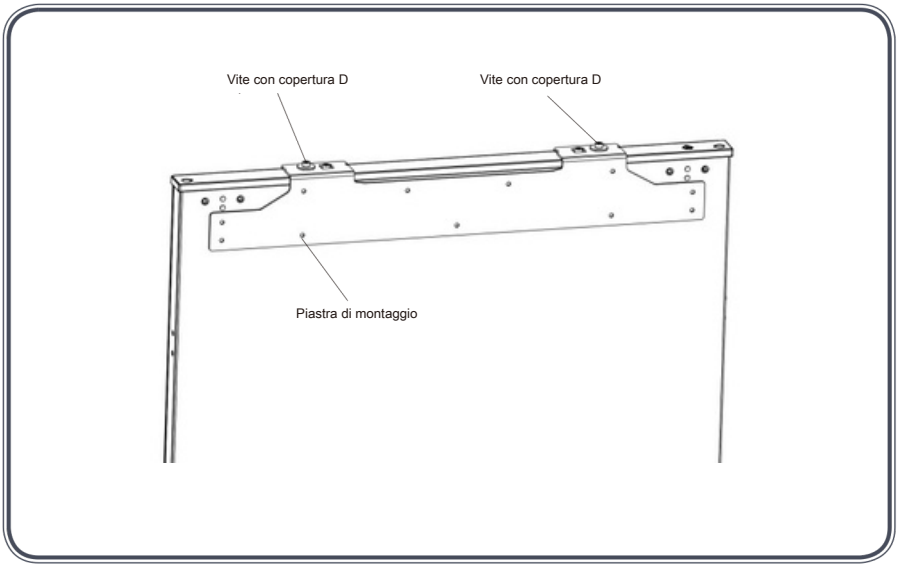

3. Misurare e confermare la posizione per fissare la piastra di montaggio sulla porta del mobile; quindi fissare la piastra di montaggio alla porta del mobile con le viti.

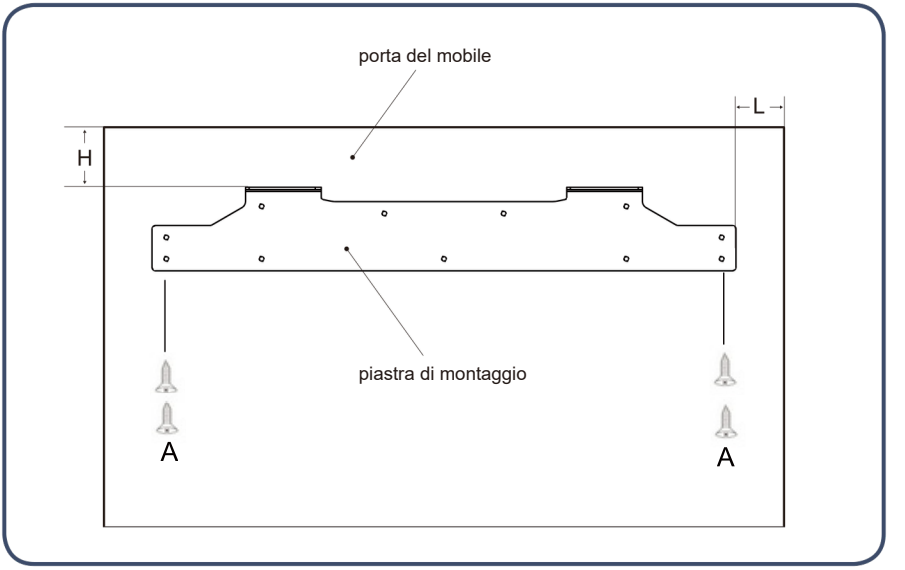

4. Fissare la porta del mobile alla porta del compartimento congelatore utilizzando la piastra di montaggio e poi serrare le viti (non serrare troppo le viti, poiché dovranno essere allentate successivamente).

5. Fissare la porta del congelatore alla porta del mobile utilizzando la piastra di fissaggio inferiore.

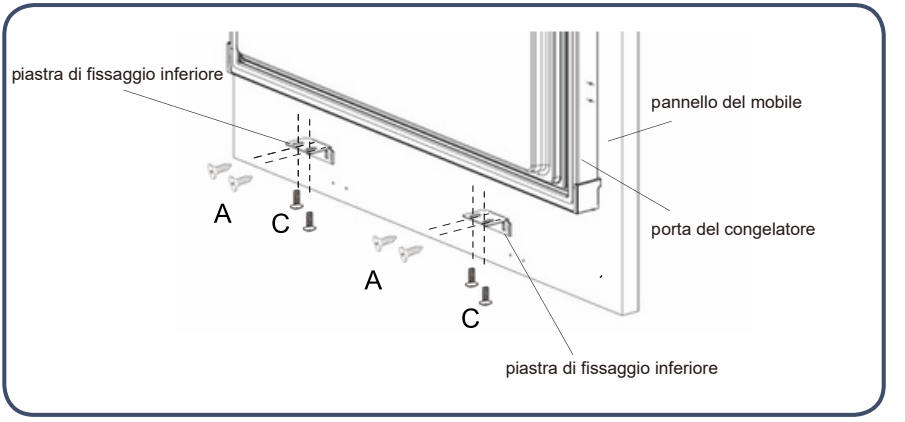

6. Inserire la banda di sigillatura nello spazio tra il congelatore e il mobile. Fissarla alla parete laterale del congelatore e poi tagliare la lunghezza in eccesso della banda di sigillatura dopo averla fissata dal basso verso l'alto.

Passaggi per regolare la porta del mobile del frigorifero

Passaggi per regolare la parte superiore della porta del mobile del frigorifero

1.Regolazione della porta del mobile verso l'alto e verso il basso

Regolazione verso l'alto: prima regolare verso l'alto la vite con copertura D1 e poi regolare verso l'alto la vite con copertura D2.

Regolazione verso il basso: prima regolare verso il basso la vite con copertura D2 e poi serrare la vite con copertura D1.

2. Regolazione della porta del mobile verso sinistra e verso avanti/indietro

Regolazione verso sinistra e verso avanti/indietro: allentare la vite con copertura D1, spostare la piastra di montaggio fino alla posizione corretta e poi serrare la vite con copertura D2.

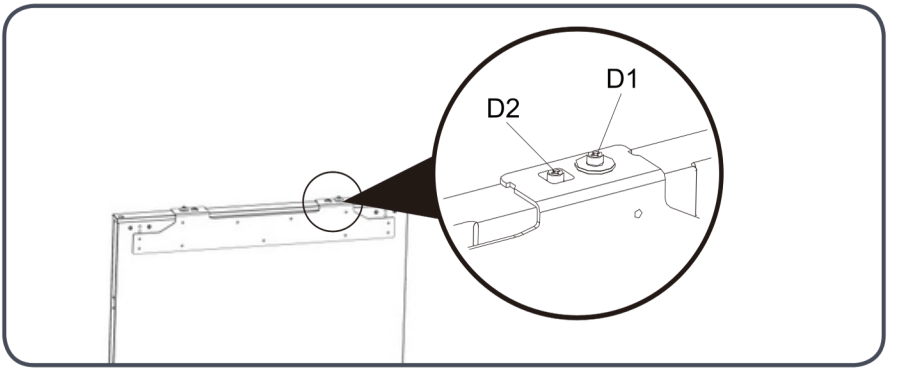

Passaggi per regolare la parte inferiore della porta del mobile del frigorifero

1. Allentare leggermente le viti, quindi regolare la profondità (Z) e serrare la vite.

2. Dopo aver regolato la posizione orizzontale della porta del mobile del frigorifero, fissare la piastra di fissaggio inferiore alla porta del frigorifero con le viti.

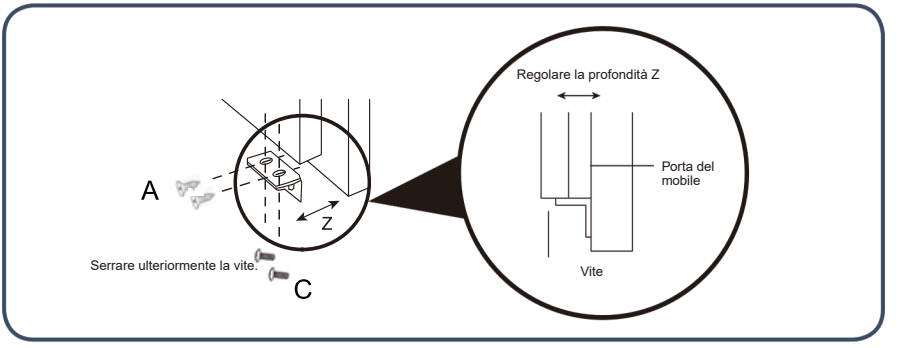

Fasi del primo utilizzo del frigorifero

Esistono molte azioni semplici che permettono di risparmiare energia.
Durante l'installazione
• Collocare il frigorifero nella parte più fresca della stanza. Evitare zone esposte alla luce solare diretta o vicine a condotti di riscaldamento, griglie di ventilazione o altri apparecchi che generano calore.
• Assicurarsi che il frigorifero abbia una ventilazione adeguata, come indicato nelle istruzioni di installazione.
Durante l'uso
• Evitare di sovraccaricare i ripiani, poiché ciò riduce la circolazione dell'aria.
• Non utilizzare nulla (come fogli di alluminio, carta cerata o carta assorbente) per coprire i ripiani, poiché ciò riduce la circolazione dell'aria.
• Evitare di introdurre troppi alimenti caldi nello stesso momento e lasciare spazio sufficiente davanti alle uscite dell'aria all'interno dell'apparecchio per consentire una distribuzione ottimale dell'aria fredda.
• Il frigorifero funziona in modo più efficiente quando è pieno circa per due terzi.
• Non lasciare la porta aperta più a lungo del necessario e organizzare gli alimenti all'interno del frigorifero per ridurre il tempo di apertura della porta.
Prima di collocare gli alimenti nel frigorifero
• Rimuovere tutti i materiali di imballaggio.
• Pulire l'interno dell'apparecchio con una miscela di acqua tiepida e un po' di detergente liquido per eliminare la polvere generata durante la produzione e il trasporto.
• L'apparecchio può emettere un odore durante il primo utilizzo, ma questo scomparirà quando il frigorifero si sarà raffreddato sufficientemente.
• Lasciare il frigorifero in funzione vuoto per 2–3 ore per permettere a ciascun compartimento di raggiungere la temperatura adeguata.

Pannello di controllo

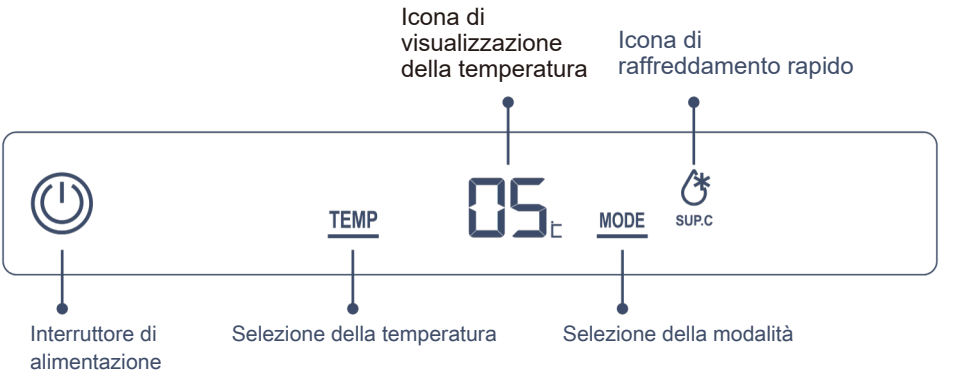

Interruttore di alimentazione:	Accendere/spegnere il frigorifero
Selezione della temperatura:	Regolare i parametri di temperatura
Selezione della modalità:	Selezionare la funzione di raffreddamento rapido
Icona di visualizzazione della temperatura:	Mostrare l'impostazione o il valore attuale della temperatura
Icona di raffreddamento rapido:	Indicare che il frigorifero è in modalità di raffreddamento rapido

1. Interruttore di alimentazione

Accendere il frigorifero

Quando il frigorifero è spento, premere il pulsante «interruttore di alimentazione» per 3 secondi. L'indicatore si accenderà e il frigorifero inizierà a funzionare.

Spegnere il frigorifero

Premere nuovamente il pulsante «interruttore di alimentazione» per 3 secondi. L'indicatore si spegnerà e il frigorifero smetterà di funzionare.



Premere per 3 secondi — l'indicatore si accende (il frigorifero inizia a funzionare) — premere nuovamente per 3 secondi — l'indicatore si spegne (il frigorifero smette di funzionare).

2. Regolare la temperatura del compartimento frigorifero

Premere il pulsante «selezione della temperatura». L'icona di visualizzazione della temperatura del frigorifero mostrerà l'impostazione attuale e lampeggerà.
Premere nuovamente il pulsante «selezione della temperatura». L'impostazione della temperatura del compartimento frigorifero cambierà successivamente:
«02» → «03» → «04» → «05» → «06» → «07» → «08» → «02».

Se non viene premuto alcun pulsante per 5 secondi, l'impostazione attuale verrà confermata.

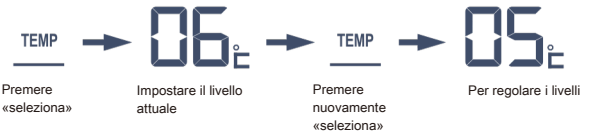

3. Funzione di raffreddamento rapido

Attivare la funzione di raffreddamento rapido

Premere il pulsante «selezione della modalità». L'icona «raffreddamento rapido» lampeggerà. Dopo 5 secondi, l'icona «raffreddamento rapido» rimarrà accesa e la funzione di raffreddamento rapido sarà attivata.



Disattivare la funzione di raffreddamento rapido

In modalità di raffreddamento rapido, premere il pulsante «selezione della modalità». L'icona «raffreddamento rapido» lampeggerà. Dopo 5 secondi, l'icona «raffreddamento rapido» si spegnerà e il frigorifero uscirà dalla modalità di raffreddamento rapido.



4. Funzione di allarme porta

Se la porta del frigorifero rimane aperta per 180 secondi, un allarme sonoro suonerà tre volte con un intervallo di 0,5 secondi.
Se la porta del frigorifero continua a rimanere aperta, l'allarme suonerà nuovamente tre volte ogni 30 secondi, con un intervallo di 0,5 secondi, finché la porta non viene chiusa.

La temperatura nel compartimento frigorifero è da -12 a 10 °C, pertanto può essere utilizzato solo per la conservazione a breve termine degli alimenti.

Zona di conservazione consigliata per diversi alimenti

La temperatura varia a seconda delle diverse zone del frigorifero. Pertanto, gli alimenti devono essere conservati nelle zone consigliate indicate di seguito (questo diagramma è solo di riferimento. Fare riferimento al prodotto reale).

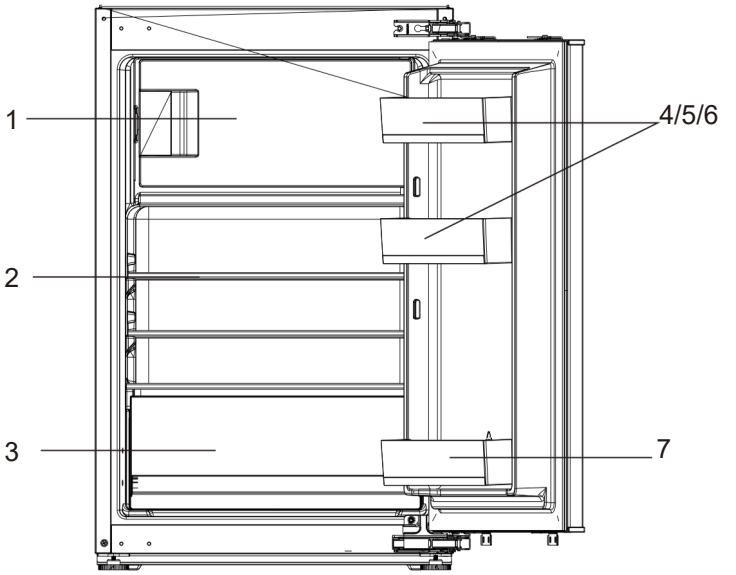

Esempi di organizzazione (vedere il diagramma)

1. Conservazione di alimenti refrigerati: piatti pronti refrigerati, carne e pesce.
2. Ripiano in vetro: prodotti lattiero-caseari, pasticceria.
3. Cassetto per verdure: frutta, verdura, insalate.
4. Scomparto della porta: tubetti, bottiglie piccole e lattine.
5. Scomparto della porta: vassoio per uova.
6. Scomparto della porta: burro, formaggio.
7. Portabottiglie: bevande, bottiglie grandi.

Avvertenze per la conservazione degli alimenti nel comparto frigorifero

Non inserire alimenti caldi nel frigorifero.



Lasciare raffreddare gli alimenti caldi a temperatura ambiente prima di riporli nel frigorifero. Inserire alimenti caldi nel frigorifero non solo aumenta la temperatura interna, ma riduce anche la freschezza degli altri alimenti.

Gli alimenti devono essere puliti prima di essere riposti nel frigorifero.



Per mantenere pulito l'interno del frigorifero, pulire e asciugare gli alimenti prima di riporli nel frigorifero.

Gli alimenti devono essere ben sigillati e conservati separatamente in base alla loro categoria.



Sigillare gli alimenti prima di riporli nel frigorifero. Classificare gli alimenti e conservarli separatamente: questo non solo aiuta a mantenerne la freschezza, ma evita anche la contaminazione degli odori.

Non mettere troppi alimenti nel frigorifero.



Gli alimenti devono essere conservati separatamente per lasciare spazio sufficiente alla circolazione dell'aria, garantendo così un migliore effetto di refrigerazione.

Evitare che gli alimenti oleosi entrino in contatto con il rivestimento interno.

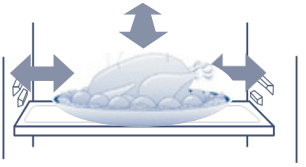

Il contatto degli alimenti, soprattutto quelli oleosi, con il rivestimento interno può provocare corrosione. Se il rivestimento viene contaminato con olio, deve essere pulito immediatamente.

Non collocare gli alimenti troppo vicino al rivestimento interno.

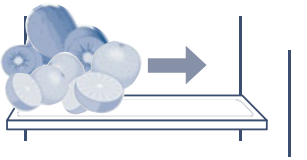

Mantenere gli alimenti a una certa distanza dal rivestimento interno per evitare che si congelino.

Pulizia del frigorifero

Gli alimenti all'interno del frigorifero possono provocare cattivi odori; pertanto il frigorifero deve essere pulito regolarmente.

Passaggi per la pulizia

1. Scollegare il cavo di alimentazione per interrompere l'elettricità.
2. Pulire il congelatore con un panno morbido o una spugna inumidita con acqua tiepida o detergente neutro.

Attenzione Non utilizzare spazzole dure, spazzole metalliche né solventi organici come polvere decontaminante, benzina, olio di banana, acetone, acqua calda, acidi o soda per pulire il frigorifero.

3. Utilizzare un panno asciutto per rimuovere l'acqua dalla superficie del frigorifero.

Avvertenza Durante la pulizia del frigorifero, non spruzzare acqua direttamente sull'apparecchio per evitare incidenti dovuti a dispersioni elettriche. Utilizzare un panno asciutto per pulire i componenti elettrici, come gli interruttori e le lampade LED.

Suggerimento: La guarnizione della porta si sporca facilmente; mantenerla pulita.

Avvertenza Durante il processo di sbrinamento manuale, manutenzione o pulizia, l'aumento della temperatura degli alimenti nel frigorifero può ridurre il loro tempo di conservazione.

Il comparto congelatore si sbrina automaticamente; pertanto non è necessario effettuare uno sbrinamento manuale.

Avvertenza Non utilizzare dispositivi meccanici o altri metodi per accelerare il processo di sbrinamento, eccetto quelli raccomandati dal fabbricante.

Trasporto del frigorifero

1. Premere il pulsante di alimentazione per 3 secondi per interrompere l'alimentazione e poi scollegare l'apparecchio dalla presa.
2. Rimuovere tutti gli alimenti dal frigorifero.
3. Utilizzare nastro adesivo per fissare le parti mobili, come cassetti, ripiani e cassetti per frutta e verdura, ecc.
4. Chiudere la porta del frigorifero e fissarla con nastro adesivo per evitare che si apra durante il trasporto.
5. L'inclinazione durante il trasporto deve essere inferiore a 45° per evitare di danneggiare il sistema di refrigerazione.

Attenzione Il frigorifero non deve essere collocato in posizione orizzontale.

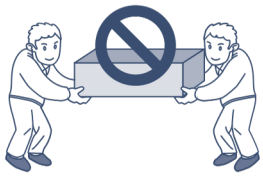





Messa fuori servizio del frigorifero

Cosa fare in caso di interruzione di corrente

- Anche in estate, gli alimenti possono conservarsi senza problemi fino a 10 ore dopo un'interruzione di corrente.
- Non aggiungere nuovi alimenti dopo l'interruzione di corrente. Cercare di non aprire la porta del frigorifero.
- Se è prevista un'interruzione di corrente, è possibile preparare più ghiaccio in un contenitore ermetico e collocarlo nella parte superiore del congelatore.

Attenzione Un aumento della temperatura nel congelatore dovuto a interruzioni di corrente o ad altri guasti può ridurre il tempo di conservazione e la qualità degli alimenti.

In caso di assenza

- Se si tratta di un'assenza breve, rimuovere gli alimenti deperibili, regolare la temperatura a un livello adeguato e chiudere la porta del frigorifero dopo aver verificato.
- Se si tratta di un'assenza prolungata, interrompere l'alimentazione elettrica e rimuovere gli alimenti. Dopo lo sbrinamento, pulire e asciugare l'interno del frigorifero, quindi lasciare la porta aperta per evitare che i residui di cibo producano cattivi odori.

Fuori uso

- Se il frigorifero deve rimanere inutilizzato per un lungo periodo, scollegare il cavo di alimentazione, interrompere l'energia elettrica e pulire il frigorifero come descritto in precedenza.
- Lasciare la porta del frigorifero aperta quando non è in uso per evitare che i residui di cibo producano cattivi odori.

Attenzione
- uando l'apparecchio è scollegato dalla presa, attendere almeno 5 minuti prima di riaccenderlo.
- In generale, non interrompere frequentemente il funzionamento del frigorifero per non comprometterne la durata.

Avvertenza
- Quando l'apparecchio viene smaltito, deve essere eliminato correttamente o trattato da professionisti e non deve essere gettato in qualsiasi luogo per evitare rischi ambientali o altri pericoli.

SVAN TRADING S.L.
Imported by B73737553
Av. Altos Hornos S/N. Pto. Sagunto (46520). Valencia, España.
info@svanelectro.com
ES 960600034 | PT 00351300305065