svan



SRI1775400ENF. Refrigerator

ES Instrucciones para la instalación, el uso, el mantenimiento
EN Installation, use and maintenance instructions
FR Manuel D'utilsation
PT Manual De Instruções
DE Gebrauchsanweisung
IT Istruzioni per l'installazione, l'uso e la manutenzione

Advertencias de seguridad 3
Uso del producto por primera vez 5

Manual de instrucciones 6
Recomendaciones antes de la instalación 6
Lista de piezas para la instalación 6
Dimensiones del producto y del armario 7
Preparación antes de la instalación 8
Pasos para colocar el frigorífico dentro del armario 9
Pasos para instalar la puerta del armario 10
Instrucciones para ajustar la puerta del armario 12
Presentación de las funciones más importantes 13
Pasos a realizar para usar el producto por primera vez 13
Nombre de los componentes del frigorífico 13
Panel de control 14
1. Interruptor de alimentación 14
2. Ajuste de temperatura en el compartimento de alimentos frescos 15
3. Función de enfriamiento rápido 15
4. Función de alarma de puerta abierta 15
Instrucciones y recomendaciones para el uso del compartimento refrigerador 16
Zonas de almacenamiento sugeridas para distintos alimentos 16
Uso del cajón para verduras 16
Uso del botellero 16
Recomendaciones para el almacenamiento de alimentos en el compartimento refrigerador 17
Mantenimiento diario del frigorfico 18
Limpieza del frigorfico 18
Transporte del frigorfico 18
Eliminación del frigorfico 19
Esquema de conexiones 20

Estimado cliente:
Gracias por elegir nuestros productos. Para garantizar el uso adecuado del frigorífico y evitar lesiones personales, lea detenidamente la descripción de los siguientes símbolos que aparecen en este manual:

Advertencia	Un uso incorrecto puede provocar lesiones personales
Atención	Un uso incorrecto puede provocar lesiones personales

	Comportamiento o uso estrictamente prohibidos
	Comportamiento o uso que se deben observar

Electricidad

Alimentación

La corriente alterna de este frigorífico es de 220V/50H; si la tensión fluctúa demasiado (supera el rango de 187-242V), es posible que el frigorífico no comience a funcionar. El compresor del termostato se puede quemar y sonar de manera inusual. Para evitarlo, debe equiparse con un estabilizador de tensión automático de más de 750W.

Conexión a tierra

El frigorífico debe conectarse a una toma especial independiente y con una conexión a tierra fiable.

Cable de alimentación y enchufe

- No desconecte el enchufe de un tirón. Sujete firmemente el enchufe de alimentación y extráigalo de la toma. Asegúrese de que el cable de alimentación no esté pisado por el frigorífico o el usuario. Tenga cuidado de no dañar el cable de alimentación cuando aleje el frigorífico de la pared.
- No utilice el cable de alimentación si está dañado ni el enchufe si está desgastado. Solicite al personal de servicio autorizado que sustituya el cable de alimentación dañado.
- Desconecte el frigorífico de la fuente de alimentación antes de limpiar, mantener o sustituir la luz LED.

Fuga de gas inflamable

En caso de fuga de gas inflamable, abra las puertas y ventanas, no enchufe ni desenchufe el cable de alimentación.

Uso

Almacenamiento de alimentos

- Este es un frigorífico doméstico que se puede utilizar únicamente para almacenar alimentos; no almacene sangre, medicamentos o productos biológicos en el frigorífico. Tampoco deben almacenarse productos peligrosos inflamables y explosivos, ácidos o alcalinos altamente corrosivos.
- No coloque cervezas ni bebidas embotelladas dentro del compartimento del congelador, para evitar que se agrieten o se rompan.
- Cuando el frigorífico esté funcionando, no toque la superficie de congelación en el compartimento del congelador con las manos mojadas, para evitar que la piel se adhiera a esta superficie.

Entorno de uso

- El frigorífico debe integrarse en el armario; consulte las “Instrucciones de instalación” para ver las especificaciones del armario.
- El frigorífico debe colocarse lejos de cualquier fuente de calor y evitar la luz solar directa, para garantizar su rendimiento.
- No exponga el frigorífico a un ambiente helado, al aire libre o a la lluvia.
- No coloque el frigorífico en zonas húmedas. Si salpicase agua al frigorífico, límpiela inmediatamente para evitar la oxidación o daños en el aislamiento eléctrico.
- No coloque un recipiente pesado o lleno de agua sobre el frigorífico, para evitar lesiones personales o descargas eléctricas en caso de caída.
- No coloque ni utilice aparatos eléctricos, como enchufes, una fuente de alimentación estabilizada o un microondas, encima o dentro del frigorífico, para evitar interferencias electromagnéticas.
- No almacene ni utilice gasolina u otras sustancias inflamables cerca del frigorífico, para evitar un incendio.

Mantenimiento

Limpieza

- No utilice agua para pulverizar el frigorífico. Asegúrese de que no esté colocado en un ambiente húmedo, para evitar daños en el aislamiento eléctrico.
- Al limpiar el frigorífico, desenchufe el cable de alimentación. Asegúrese de que el frigorífico esté apagado un mínimo de 5 minutos antes de volver a conectarlo a la fuente de alimentación; de lo contrario, el compresor podría averiarse debido a un funcionamiento consecutivo.

Servicio

El frigorífico solo puede ser desmontado o reparado por un técnico cualificado.
Peligro: riesgo de atrapamiento para los niños. Antes de tirar su viejo refrigerador o congelador:

- Retire las puertas.
- Deje las bandejas en su lugar para que los niños no puedan subir fácilmente.

Preparativos antes de utilizar el frigorífico

1. Retire todos los materiales de embalaje, incluida la base de espuma y las cintas adhesivas para fijar los accesorios.

2. ### Compruebe los accesorios y materiales
   Compruebe que las piezas contenidas en el paquete coindicen con el albarán. Si existen diferencias, consulte con el vendedor.

3. ### Coloque el frigorífico en la posición correcta

4. P4.Limpie el frigorífico antes de su uso (consulte el capítulo “Limpieza del frigorífico” en la página 18)

5. Después de nivelar y limpiar el frigorífico, espere 2 horas antes de conectarlo a la fuente de alimentación.

6. ### Retire la película protectora
   Retire la película protectora antes de su uso, para garantizar la disipación de calor del frigorífico.

Pasos a realizar para usar el producto por primera vez

1. ### Conéctelo a la fuente de alimentación
   Después de conectarse por primera vez a la fuente de alimentación, el frigorífico tardará varias horas en completar la refrigeración.

   La temperatura predeterminada es:
   Compartimento refrigerador (5°C)
   Compartimento del congelador (-18°C)

2. ### Coloque los alimentos dentro del frigorífico
   Los alimentos se pueden colocar en el frigorífico 2-3 horas después de conectarlo a la fuente de alimentación. No almacene demasiados alimentos en el congelador. El peso total de los alimentos almacenados en cada bandeja no debe superar los 24 kg.

3. ### Utilice el frigorífico
   Mantenga el frigorífico en funcionamiento durante 24 horas para alcanzar el estado de estabilidad después de colocar los alimentos en su interior. Después de eso, se puede cambiar la temperatura.

Consejos: después de cambiar los ajustes de temperatura, pasará algún tiempo antes de que la temperatura del armario alcance el equilibrio. El período de tiempo depende de la temperatura ambiente, la frecuencia de apertura de las puertas del frigorífico y los alimentos almacenados en su interior.

Para que el frigorífico funcione correctamente, siga los siguientes pasos de instalación.

Recomendaciones antes de la instalación

Posición de instalación

Mantenga el frigorífico alejado de la luz directa del sol y de los aparatos que emitan calor, como estufas y lavavajillas.

Fuente de alimentación

- Asegúrese de que el enchufe de alimentación se pueda introducir y extraer fácilmente al instalar el frigorífico.
- El enchufe de alimentación debe introducirse en una toma especial para evitar el apagado inesperado del frigorífico. No utilice un cable de extensión o un adaptador poroso.
- para conocer los requisitos de suministro eléctrico, consulte la placa de identificación situada en el lado izquierdo del frigorífico.
- El frigorífico debe estar conectado a tierra de forma correcta.

Lista de piezas para la instalación

1.Placa superior delantera	2.Placa de bisagra	3.Placa de montaje	4.Placa inferior fija
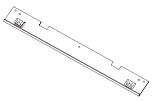 1 Pc	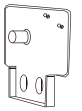 2 Pcs	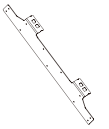 1 Pc (already installed)	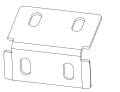 2 Pcs
5.Tira de sellado	**6.Tapa**	**7.Placa fija pequeña**	**8.Tornillo**
1 Pc	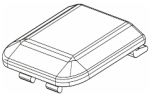 2 Pcs	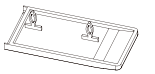 1 Pc	A  20 Pcs
9.Tornillo	**10.Tornillo**	**11.Tornillo con arandela**	**12.Destornillador**
B  6 Pcs	C  6 Pcs (already installed 4 Pcs)	D  6 Pcs (already installed 4 Pcs)	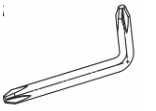 1 Pc
13.Placa de conexión fija+Tornillo	**14.Tornillo**		
 2 Pcs 4 Pcs	E  4 Pcs		

Tamaños básicos

Tamaño del armario (mm)		Tamaño del producto (mm)	
Anchura neta del hueco	556 ± 2	Anchura	540
Fondo neto del hueco	⩾560 (recomendado 600)	Fondo	545
Altura neta del hueco	1782±3	Altura	1770

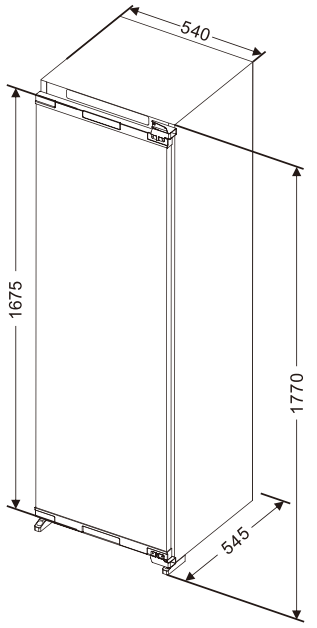

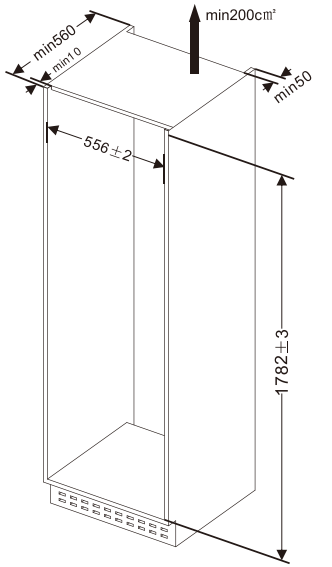

El extremo delantero de la placa superior del armario es 10 mm más bajo que el armario

A: Dimensión entre la puerta inferior y el borde del armario
H: Altura del armario
B: Distancia entre la puerta superior y la puerta inferior del armario

Preparativos antes de instalar el frigorífico

1.Confirme la dirección de apertura de la puerta

La puerta del congelador se abre desde el lado izquierdo. Si cambia la puerta para abrirla desde el lado derecho, instale las bisagras superior e inferior en el lado izquierdo después de invertirlas. El sentido de inversión se muestra con una flecha en el esquema. Instale la placa de fijación de la bisagra, retire la placa de fijación pequeña que hay en el lado izquierdo y, a continuación, instale la placa de fijación pequeña en el lado derecho después de cambiar el sentido de apertura de la puerta.

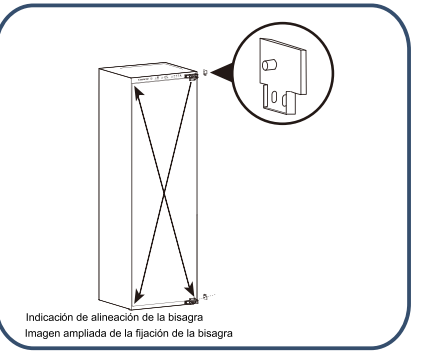

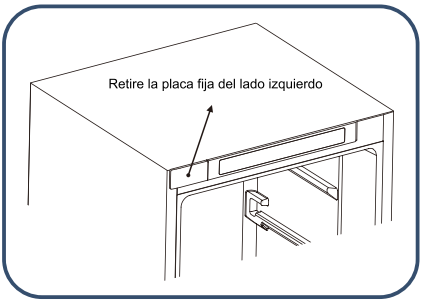

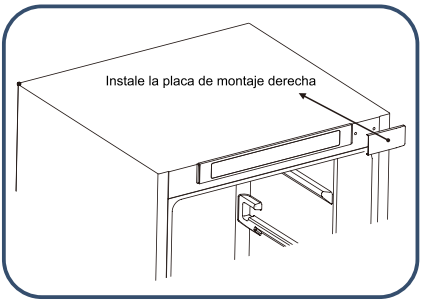

2. Instale la placa superior delantera

Fije la placa superior delantera con tornillos en la parte superior delantera del frigorífico.

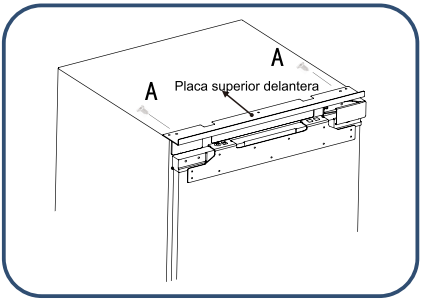

Pasos para colocar el frigorífico dentro del armario

1. Pase el cable de alimentación a través del orificio que hay en la parte posterior del armario. Si la toma de corriente está dentro del armario, conecte primero el enchufe en la toma de corriente y, a continuación, coloque el frigorífico dentro del armario.

2. Introduzca el frigorífico en el armario, ajuste la posición del frigorífico en dirección hacia adelante y hacia atrás para asegurarse de que la parte frontal de la placa de fijación de la bisagra esté nivelada con el armario.

PRECAUCIÓN

El cable de alimentación no debe quedar pillado. Si el cable de alimentación está roto, puede provocar un incendio.

3. Fije los lados de las bisagras con 2 tornillos (un tornillo para fijar la primera bisagra y el otro para fijar la cuarta). Después de instalar la puerta del armario, introduzca los demás tornillos en los orificios de las bisagras y, a continuación, apriételos.

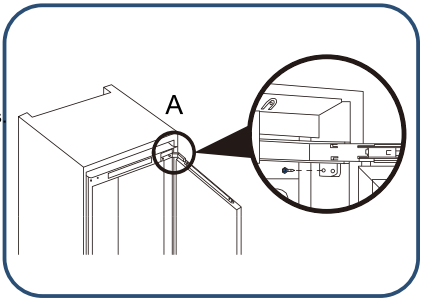

4. Gire la pata de ajuste para que la nevera y el módulo alcancen el estado adecuado, y luego atornille la pata de ajuste con tornillos; a continuación, fije la placa superior de la nevera y la parte superior del módulo con tornillos, y coloque el cubretornillos.

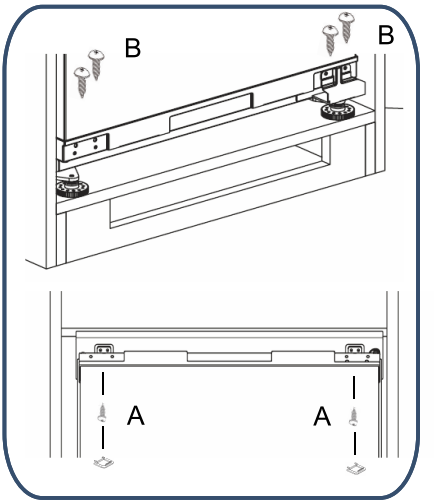

Pasos para instalar la puerta superior del armario

1. Mida la distancia entre la placa de montaje superior de la puerta del compartimento refrigerador y la parte superior/izquierda del armario y anote la posición.

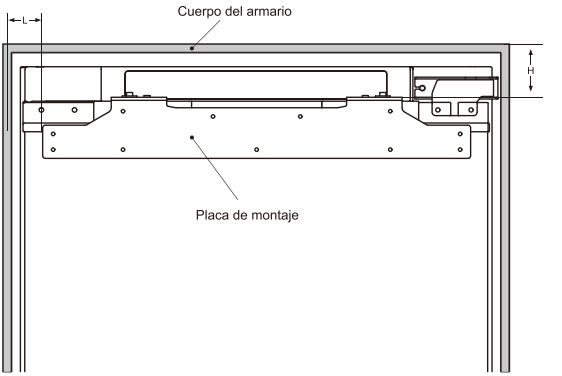

2. Afloje los tornillos con arandela y, a continuación, retire la placa de montaje.

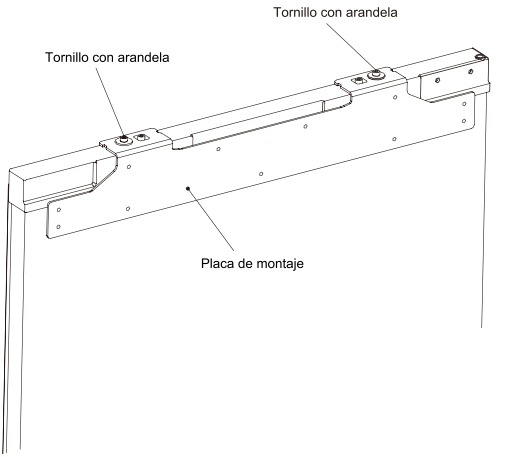

3. Mida y confirme la posición para fijar la placa de montaje en la puerta del armario y, a continuación, fije la placa de montaje con tornillos a la puerta.

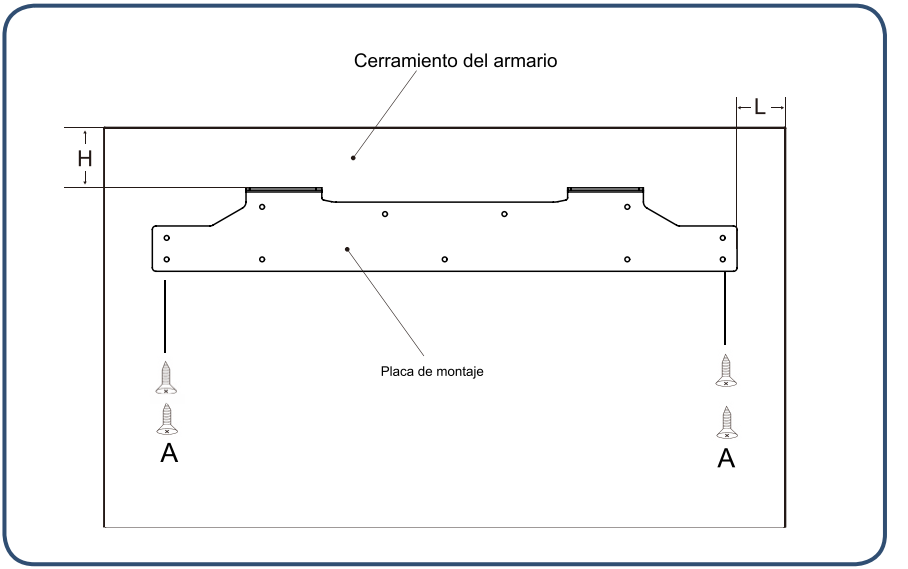

4. Fije la puerta del armario a la puerta del compartimento refrigerador con una placa de montaje y, a continuación, apriete los tornillos (no los apriete demasiado porque será necesario aflojarlos más tarde).

5. Fije la puerta del frigorífico a la puerta del armario con la placa de montaje inferior.

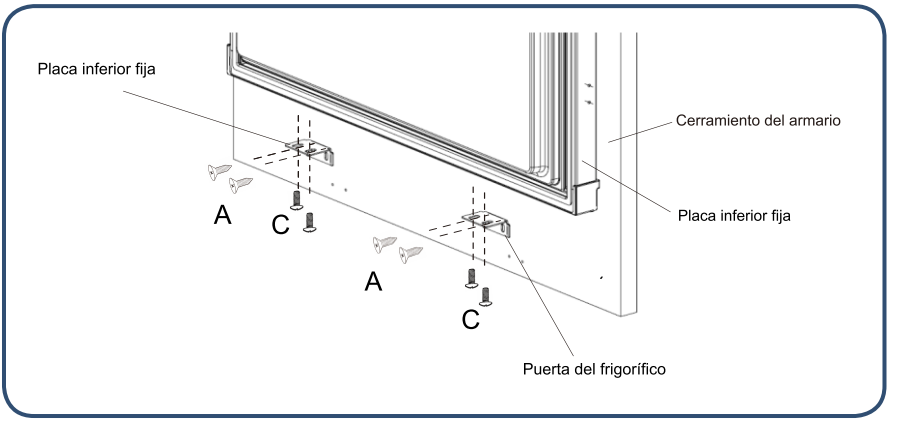

6. Meta la tira de sellado en el espacio que hay entre el frigorífico y el armario.

7.Retire los dos tornillos en el centro del lado de la carcasa de la puerta con una pistola de soldadura o un destornillador

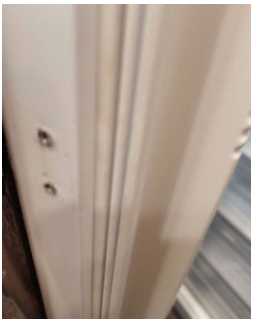

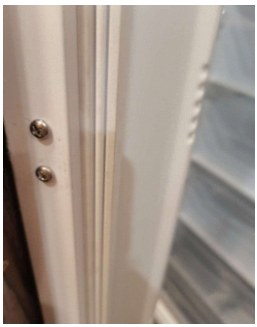

8.Retire la placa de fijación de la bolsa de accesorios e instale en el agujero de tornillo original con los dos tornillos retirados

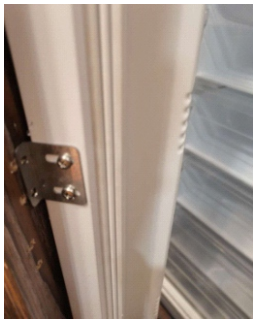

9.Retire los dos tornillos de la bolsa de accesorios e instale las dos placas de montaje de tornillos en la puerta del armario con una pistola de soldadura o un destornillador

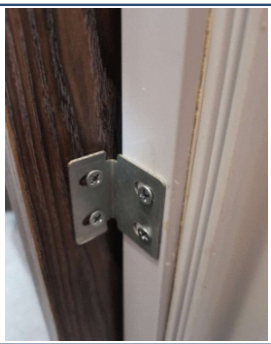

Del mismo modo: los lados izquierdo y derecho del cuerpo de la puerta se instalan de la misma manera.

Pasos para ajustar el frigorífico a la puerta del armario

Pasos para ajustar la parte superior del frigorífico a la puerta del armario

1.Ajuste de la puerta del armario hacia arriba y hacia abajo

Ajuste hacia arriba: en primer lugar, ajuste el tornillo con arandela D1 hacia arriba y, a continuación,el tornillo con arandela D2 hacia arriba.
Ajuste hacia abajo: en primer lugar, ajuste el tornillo con arandela D2 hacia abajo y, a continuación,fije el tornillo con arandela D1.

2.Ajuste de la puerta del armario hacia la izquierda y hacia abajo/hacia delante y hacia atrás

Ajuste hacia la izquierda y hacia abajo: afloje el tornillo con arandela D1, mueva la placa de montaje hasta la posición correcta y, a continuación, fije el tornillo con arandela D2.

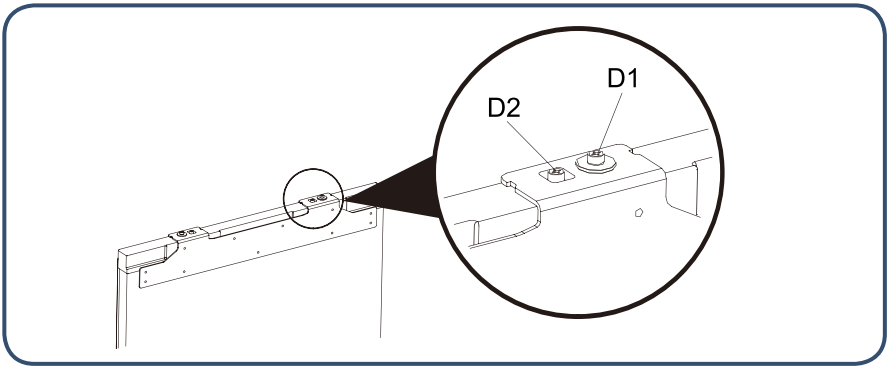

Pasos para ajustar la parte inferior del frigorífico a la puerta del armario

1.Afloje los tornillos ligeramente y, a continuación, ajuste la profundidad (Z) y apriete el tornillo.
2.Después de ajustar la posición horizontal del frigorífico a la puerta del armario, fije la placa de fijación inferior a la puerta del frigorífico con tornillos.

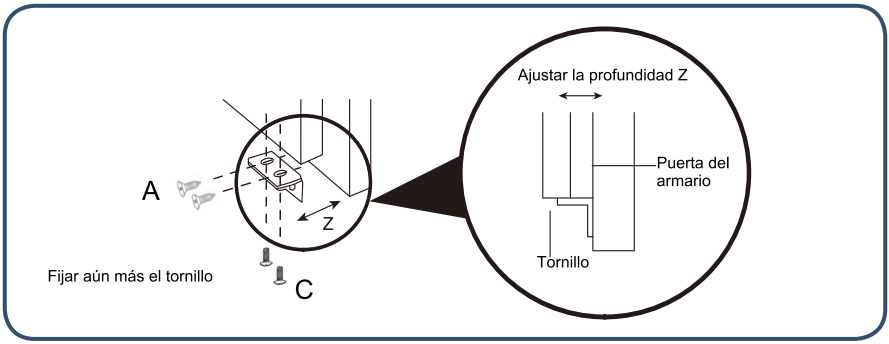

Consejos para ahorrar energía

Durante el proceso de instalación

- Instale el frigorífico en el lugar que tenga la temperatura interior más baja, manténgalo alejado de la luz solar directa, tuberías de calefacción, dispositivos de ajuste de ventilación y otros aparatos que emitan calor.
- Asegúrese de que el frigorífico esté bien ventilado.

Durante el uso

- Para garantizar la circulación del aire, no llene demasiado el frigorífico de alimentos.
- No forre las bandejas con nada como papel de aluminio, papel encerado o toallas de papel.
- Acorte el tiempo innecesario de apertura de la puerta.

Antes de poner los alimentos en el frigorífico

- Retire todos los envases.
- Limpie el armario con detergente para vajillas y agua caliente, para eliminar el polvo acumulado durante la fabricación y el transporte.
- Cuando se usa el frigorífico por primera vez, tiene un olor característico que desaparecerá una vez que la temperatura en su interior sea lo suficientemente baja.
- Tenga el frigorífico funcionando durante 2-3 horas sin alimentos en el interior, para que cada compartimento alcance la temperatura adecuada.

Durante el uso

Presentación de las funciones principales

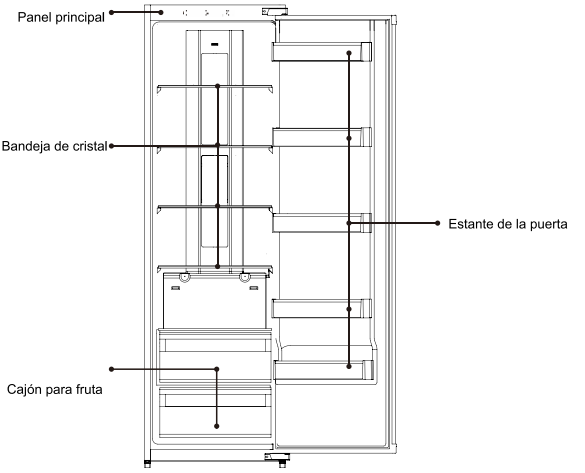

PANEL DE CONTROL

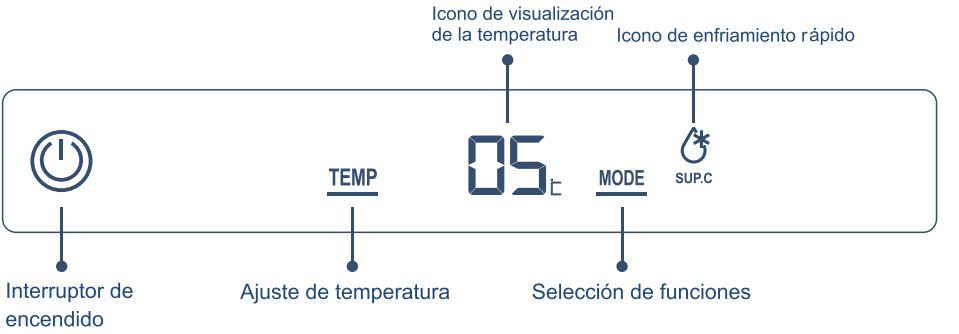

Interruptor de encendido:	nevera
Ajuste de temperatura:	Seleccionar la zona de temperatura del compartimento de la nevera y del congelador
Selección de funciones:	Ajuste de la temperatura en la zona de temperatura seleccionada zon4e
Icono de visualización de la zona de temperatura.	Muestra la zona de temperatura actua
Icono de enfriamiento rápido:	Muestra el ajuste de temperatura o el valor de la zona de temperatura actual

1.Interruptor

Encender la nevera

Cuando la nevera está en estado de apagado, pulse el botón del interruptor de encendido durante 3 segundos, el indicador se enciende y la nevera empieza a funcionar.

Apagar la nevera

Presione el botón del interruptor de encendido durante 3 segundos, el indicador se apagará y la nevera dejará de funcionar.



pulsar 3 segundos------- el indicador se enciende (la nevera empieza a funcionar) ----------pulsar 3 segundos ----------de nuevo el indicador se apaga (la nevera deja de funcionar)

2. Ajuste la temperatura dentro del compartimiento del refrigerador

1. Pulsar el botón "selección de zona de temperatura", el icono de la zona de temperatura de la nevera y del congelador se iluminará sucesivamente.
2. Pulsar de nuevo la tecla "regulación de la temperatura", el ajuste de la temperatura del compartimento de la nevera se realizará por turnos: 02"-"03"-"04"-"05"-"06"-"07"-"08"-"02".

Si no se realiza ninguna operación con el botón de presión en 5 segundos, se confirmará el ajuste actual.

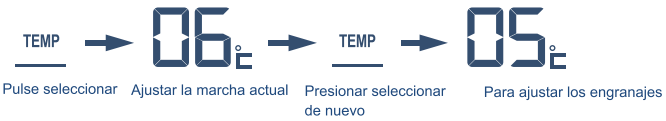

3. Función de enfriamiento rápido

Activar función de refrigeración rápida

El botón predee "Selección de modo" y el icono de "enfriamiento rápido" parpadeará.En 5 segundos, el icono de "enfriamiento rápido" se iluminará y activará la función de enfriamiento rápido.



Apagado de la función de enfriamiento rápido

En el modo de enfriamiento rápido, pulse el botón de "selección de modo"; el icono de "enfriamiento rápido" parpadeará. Después de 5 segundos, el icono de "enfriamiento rápido" se apaga y el frigorífico sale de este modo.

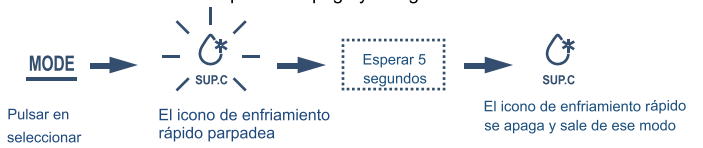

4. Función de alarma de puerta abierta

Si la puerta del frigorífico está abierta durante 180 segundos, la alarma sonará 3 veces a intervalos de 0,5 segundos.
Si la puerta del frigorífico sigue abierta pasados 30 segundos, la alarma volverá a sonar 3 veces a intervalos de 0,5 segundos hasta que se cierre la puerta.

La temperatura media en el compartimento refrigerador es de 0-10 ºC, por lo que solo puede utilizarse para el almacenamiento de alimentos a corto plazo.

Zonas de almacenamiento sugeridas para distintos alimentos

La temperatura en las distintas zonas del frigorífico es diferente, por lo que los alimentos deben guardarse en la zona recomendada, como se muestra en la figura siguiente:

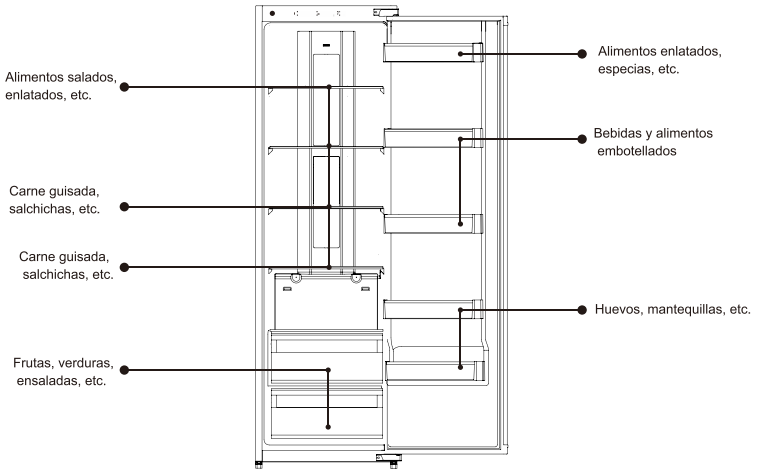

Uso del cajón para verduras

Los alimentos y verduras almacenados en el compartimento refrigerador pierden pronto la humedad. Guarde los alimentos y verduras en el cajón para que mantengan mejor la humedad; los alimentos frescos y las verduras son buenos para la salud.

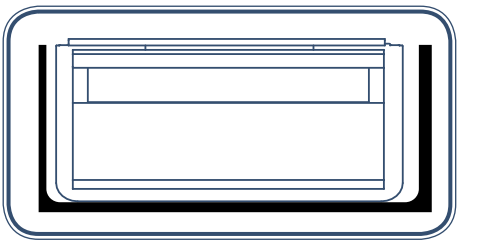

Uso del botellero

- El botellero se puede mover de acuerdo con los requisitos de almacenamiento. Para extraer el botellero, es necesario levantarlo.
- Cuando monte el botellero, coloque las ranuras en los soportes del revestimiento de la puerta y, a continuación, presione hacia abajo.

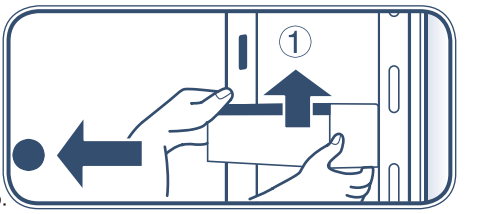

Recomendaciones para el almacenamiento de alimentos en el compartimento del refrigerador

No coloque alimentos calientes en el refrigerador



Enfriar los alimentos calientes a temperatura ambiente antes de ponerlos en el refrigerador. Si se colocan directamente los alimentos calientes, no sólo se producirá un aumento de la temperatura dentro del refrigerador, sino que también se reducirá la frescura de otros alimentos.

Los alimentos deben ser limpiados antes de ponerlos en el refrigerador



Para mantener la sanidad dentro del refrigerador, por favor limpie y seque los alimentos antes de ponerlos en el refrigerador.

Los alimentos deben ser sellados y clasificados almacenados



Selle los alimentos antes de ponerlos en el refrigerador. Clasifique los alimentos y guárdelos por separado, esto no sólo ayuda a mantener la frescura de los alimentos, sino que también evita la contaminación por olores.

No coloque demasiados alimentos en el refrigerador

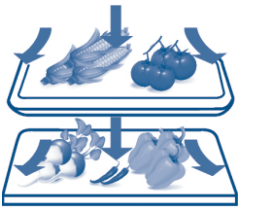

Los alimentos deben clasificarse por separado para dejar suficiente espacio para la circulación del aire, así se puede garantizar un mejor efecto de refrigeración.

Evite que los alimentos en aceite entren en contacto con el forro

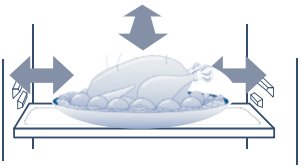

El contacto de los alimentos con el forro resultará en la corrosión del forro.
Si se contamina con aceite debe ser limpiado inmediatamente.

No coloque alimentos cerca del forro

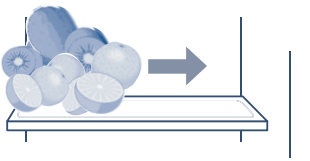

Por favor, mantenga una pequeña distancia entre los alimentos y el forro para evitar que se congelen.

Limpiar el refrigerador

Los residuos de comida dentro del refrigerador producirán olores, por lo que el refrigerador debe ser limpiado regularmente.

Los pasos para la limpieza

1. Saque el enchufe para cortar el suministro de energía.
2. Limpie la nevera con un paño suave o una esponja saturada de agua tibia o detergente neutro.

   Advertencia Precaución No utilice un cepillo duro, un cepillo de alambre de acero o un disolvente orgánico como descontaminante.

3. Use un paño seco para limpiar el agua de la superficie del refrigerador.

   Advertencia Cuando limpie el refrigerador, no utilice agua para rociar el refrigerador y así evitar fugas y accidentes por favor, utilice un paño seco para limpiar los componentes eléctricos como el interruptor y Luz LED.

Consejos: La tira de sellado de la puerta es fácil de ensuciar, por favor manténgala limpia.

Advertencia Durante el proceso de descongelación manual, mantenimiento o limpieza, el aumento de temperatura de los alimentos congelados puede acortar su periodo de conservación.

El compartimento congelado se descongela automáticamente, sin necesidad de descongelarlo manualmente.

Advertencia No utilice dispositivos mecánicos u otros métodos para acelerar la proceso de descongelación.

Transporte de la nevera

1. presione el botón de encendido durante 3 segundos para cortar la alimentación, luego saque el enchufe de la toma de corriente.
2. Retire todos los alimentos del refrigerador
3. Utilice cintas adhesivas para fijar las partes móviles como cajones, estanterías, cajas de cartón, etc.
4. Cerrar la puerta de la nevera y fijar la puerta con cintas adhesivas para evitar que la puerta se abra durante el transporte.
5. En el transporte, el ángulo entre el refrigerador y la dirección vertical debe ser inferior a 45 grados para evitar el mal funcionamiento del sistema de refrigeración.

Advertencia Atención: La nevera no puede ser colocada



Fuera de servicio del refrigerador

Como lidiar con el corte de energía

- Incluso en verano, la comida puede ser almacenada sin problemas durante 10 horas después de un corte de luz.
- No ponga comida nueva después del corte de luz. Trate de no abrir la puerta del refrigerador Si sabe que va a perder potencia, puede hacer más hielo con un recipiente hermético.

Advertencia Un aumento de la temperatura en el congelador debido a cortes de energía u otras fallas puede acortar la período de almacenamiento y reducir la calidad de los alimentos

De vacaciones

- Si es un día festivo , por favor saque los alimentos perecederos, ajuste la temperatura adecuadamente y cierre la puerta del refrigerador después de la confirmación.

No está en uso

- Si la nevera necesita dejar de usarse durante mucho tiempo, retire el enchufe, corte la alimentación y limpie la nevera como se ha descrito anteriormente
- Abra la puerta del refrigerador cuando no se utilice para evitar que queden restos de alimentos en el refrigerador y así evitar mal olor.

Atención
- Cuando se desenchufe la corriente, deje un espacio de al menos 5 minutos antes de la conmutación.
- En general, no deje de utilizar la nevera, para no afectar a la vida útil del refrigerador

Advertencia
- Cuando los aparatos se desechan, deben ser descartados o manipulados adecuadamente por profesionales y no debe ser descartado para evitar riesgos ambientales u otros

Important Safety Caution 3
First Use of Product 5

Instruction Manual 6
Attentions before installation 6
Parts list for installation 6
Product and cabinet dimensions 7
Preparation before installation 8
Steps to put the refrigerator inside cabinet 9
Steps to install the cabinet door 10
Instruction to adjust cabinet door 12
Steps for first use of product 13
Major Function Introduction 14
Name for refrigerator components 14
Control panel 15
1. Power switch 15
2. Temperature adjustment in fresh compartment 16
3. Fast cooling function 16
4. Open door alarm function 16
Instruction and attentions for usage of refrigerator compartment 17
Suggested storage area for various foods 17
Usage of crisper box 17
Usage of bottle rack 17
Attentions for food storage in refrigerator compartment 18
Daily maintenance for refrigerator 19
Clean refrigerator 19
Transportation of refrigerator 19
Abandon refrigerator 20

Dear customer :

Thanks for choosing our products. In order to guarantee the proper usage of refrigerator and avoid personal injury, please carefully read the contents with below symbols in this manual:



Mistaken operation may result in personal injury



Mistaken operation may result in personal injury



Strictly forbidden behavior or operation



Behavior or operation that must be observed

Electricity

Power

alternating current of this refrigerator is220V/50H , if voltage fluctuate too large(exceed the range of 187-242V), the refrigerator may not start to work, The thermostat compressor will burns out and compressor may sound abnormally,at this time, it must be equipped with an automatic voltage stabilizer of more than 750W

Grounding

The refrigerator has to be powered with a special independent socket and reliably grounded.

Power cord and plug

- Please do not pull out the plug with jerk. Hold the power plug tightly, then pull it out from socket directly. Make sure the power cord is not squeezed by the refrigerator or user. Please be cautious to avoid damaging the power cord when moving refrigerator away from the wall.
- Do not use the damaged power cord or worn power plug. Please ask the authorized service personals to replace the damaged power cord.
- Please disconnect the refrigerator with power supply before cleaning, maintenance and replacing LED light.

Leakage of flammable gas

In case of leakage of flammable gas, please open the doors and windows, do not plug or unplug the power plug.

Usage

Food storage

- This is household refrigerator which can only be used for food storage, please do not store blood, medicine or biological in refrigerator. The flammable and explosive dangerous products, highly corrosive acid or alkali shall not be stored in refrigerator.
- Do not put bottled beer or drink inside the freezer compartment to avoid frost crack.
- When the refrigerator is running, do not touch the freezing surface in freezer compartment with wet hands to avoid the skin adhered to the freezing surface.

Usage environment

- The refrigerator should be built-in the cabinet, please refer to the "Installation instruction" for the specifications of cabinet.
- The refrigerator shall be placed away from heat source and avoid direct sunshine to guarantee the performance.
- Do not expose the refrigerator to freezing environment, outdoors or rain.
- Do not place the refrigerator in moisture, if the refrigerator is splashed with water, wipe the water out immediately in order to avoid rusting or damage of electrical insulation performance.
- Do not place the heavy or container filled with water on top of refrigerator in order to avoid the personal injury or leakage of electricity caused by falling of the heavy or container.
- Do not place or use electrical appliances such as power plug, stabilized voltage supply, microwave on top of or inside refrigerator to avoid electromagnetic interference.
- Do not store or use gasoline or other flammable substances near to refrigerator to avoid fire disaster.

Maintenance

Clean

- Do not use water to spray the refrigerator, make sure the refrigerator is not placed in wet environment to avoid damage of electrical insulation performance.
- When clean the refrigerator, please pull out the power plug. Make sure the refrigerator is powered off for at least 5 minutes before connecting to power supply again, or else the compressor may breakdown due to consecutive operation.

Service

The refrigerator can only be disassembled or repaired by qualified serviceman. Danger: Risk of child entrapment. Before you throw away your old refrigerator or freezer:

- Take off the doors.
- Leave the shelves in place so that children may not easily climb inside.

Preparations before using refrigerator

1. Remove all packaging materials including the foaming base and the adhesive tapes to fix the accessories.
2. **Check the accessories and materials**
   Please check the parts inside package according to packing list. If there is difference, please consult the seller.
3. **Place the refrigerator in proper position.**
4. Please clean the refrigerator before use(refer to the chapter “clean of refrigerator” on page 19)
5. After the refrigerator is leveled and cleaned, please wait 2 hours before connecting to the power supply.
6. **Remove the protection film**
   Please remove the protection film before use to guarantee the heat dissipation of refrigerator.

Steps for first use of product

1 Connect to power supply

After first connecting to power supply, it will take several hours for refrigerator to complete the refrigeration.

The default preset temperature is:
refrigerator compartment(5°C)
freezer compartment(-18°C)

2 Put the food inside refrigerator

The food can be put into refrigerator 2–3 hours after connecting to power supply. Please do not store too much food in freezer compartment. The total weight of the food stored in each shelf should not be more than 24kg.

3 Using refrigerator

Keep the refrigerator running for 24 hours to reach the steady state after putting the food inside refrigerator. After that, the temperature can be changed.

Tips: After changing the temperature setting, it will take some time before the cabinet temperature reach balance. The length of time depends on ambient temperature, frequency of opening refrigerator doors and the food storedin refrigerator.

In order to make the refrigerator work well, please obey below installation steps.

Attentions before installation

Installation position

Please keep the refrigerator away from direct sunshine and heating appliances such as stove top, over and dishwashers.

Power supply

- Make sure the power plug can be easily pulled in and out when installing the refrigerator.
- The power plug should be inserted into a special socket to avoid the unexpected power off of refrigerator. Do not use extension cord or porous adapter.
- To understand the requirement for power supply by referring to the nameplate in left side of refrigerator.
- The refrigerator should be correctly grounded.

Installation parts list

1.front top plate	2.hinge plate	3.Mounting plate	4.bottom fixed plate
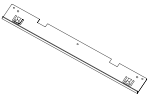 1 Pc	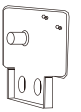 2 Pcs	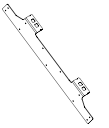 1 Pc (already installed)	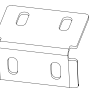 2 Pcs
5.sealing strip	**6.screw cap**	**7.display small fixing plate**	**8.Stainless steel countersunk head screw**
1 Pc	 2 Pcs	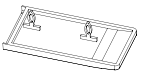 1 Pc	A  24 Pcs
9.anchor screw	**10.screw**	**11.The cap screw**	**12.bolt driver**
B  6 Pcs	C  6 Pcs (already installed 4 Pcs)	D  6 Pcs (already installed 4 Pcs)	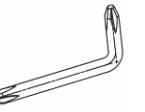 1 Pc
13.Fixed connection plate+screw	**14. screw**		
 2 Pcs  4 Pcs	E  4 Pcs		

Basics size

cabinet size(mm)		product size(mm)	
Net empty width	556 ± 2	Width	540
Net empty depth	⩾560 (recommend 600)	Depth	545
Net empty Height	1782±3	Height	1770

Recommended cabinet size

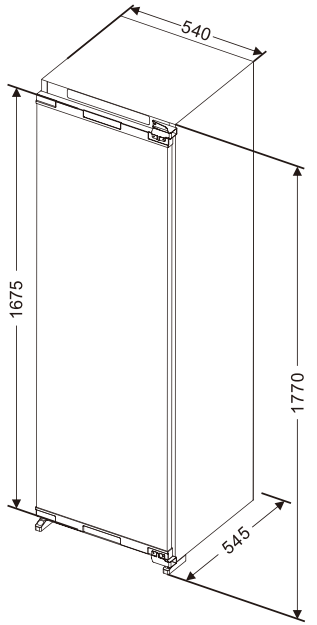

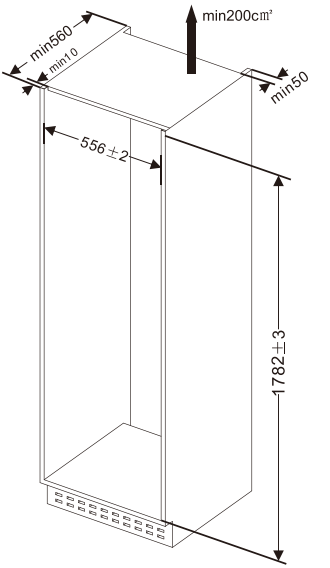

Preparations before installing the refrigerator

1. Confirm the direction of opening the door

The refrigerator door is opened from left side. If change to open door from right side,please install the upper and lower hinge on left side after reversing the hinges. The reversing direction is shown as arrow in the diagram. I nstall the hinge fixing plate, remove the small fixing plate in left side, then install the small fixing plate in right side after changing the direction of opening the door.

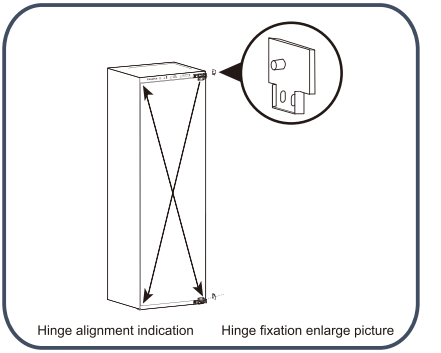

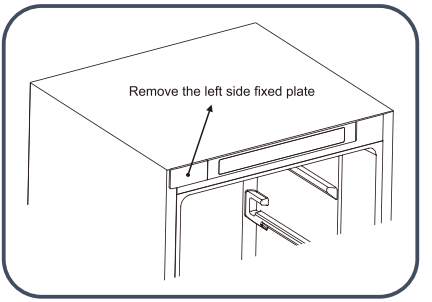

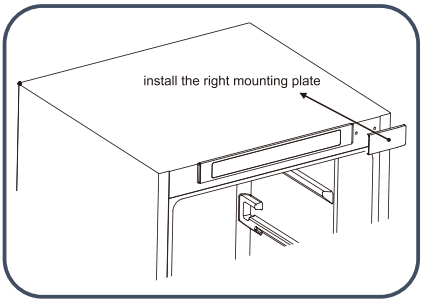

2. Install the front top plate

Fix the front top plate in front top of refrigerator with screws.

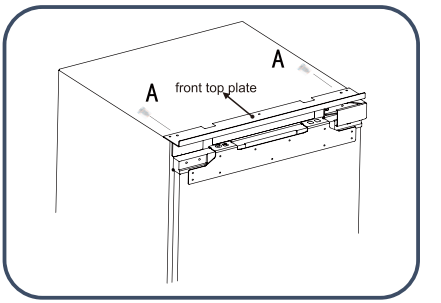

The steps to put the refrigerator inside cabinet

1. Pass the power cord through the hole on the back of the cabinet. If the power socket is inside cabinet, firstly plug the power plug into socket, then put the refrigerator inside cabinet

2. Move the refrigerator into cabinet, adjust the refrigerator position in fore-and-aft direction to ensure the front of hinge fixing plate is leveled with cabinet.

CAUTION

Do not squeeze the power cord. A broken power cord may lead to fire disaster.

3. Fix the side of hinges with 2 screws(one screw to fix the first hinge, the other screw to fix the fourth hinge), after installing the cabinet door, insert other screws into the screw holes on the hinge, then tighten the screws.

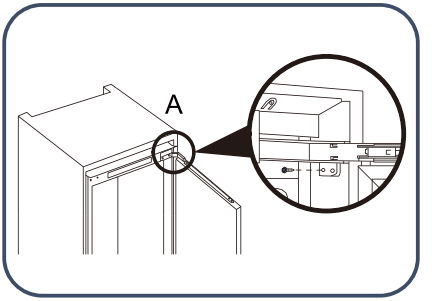

4.Rotate the adjusting foot to make the refrigerator and cabinet reach the proper state, and then screw down the adjusting foot with screws. Then fix the top plate of the refrigerator and the top of the cabinet with screws, and cover the screw cap.

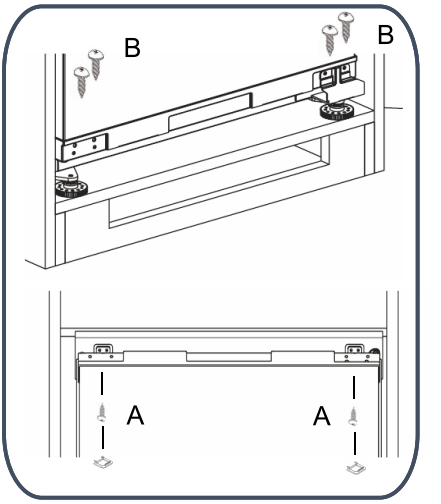

The steps to install the upper cabinet door

1. Measure the distance between upper mounting plate of refrigerator compartment door and top/left of cabinet and record the position.

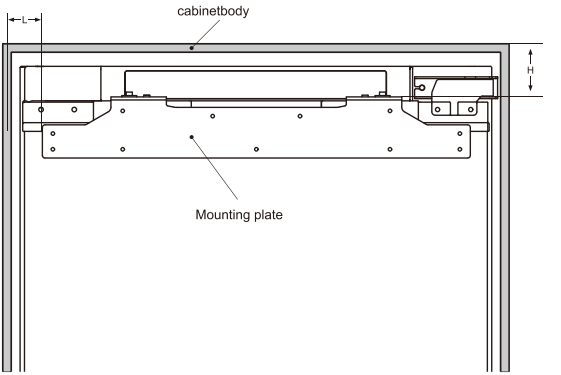

2. Loosen cap screws, then remove the mounting plate.

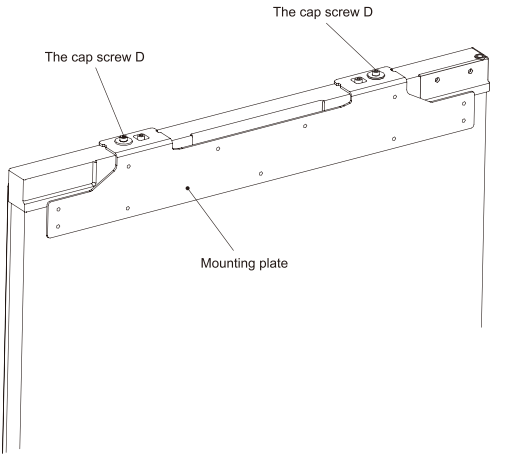

3. Measure and confirm the position to fix the mounting plate on cabinet door, then fix the mounting plate to cabinet door with screws.

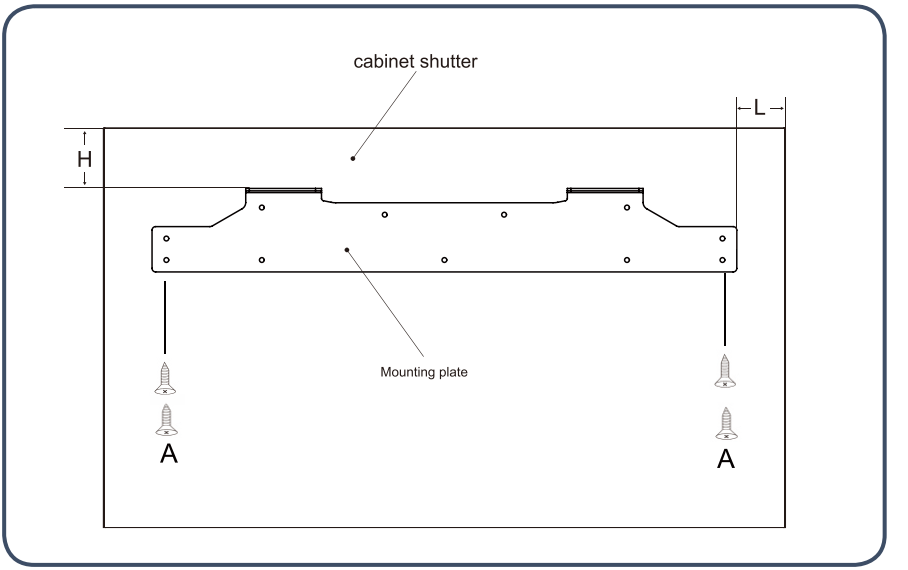

4. Fix the cabinet door to refrigerator compartment door with mounting plate, then tighten the screws (please do not overtighten the screws because the screws need to be loosened later)

5. Fix the refrigerator door to cabinet door with lower mounting plate.

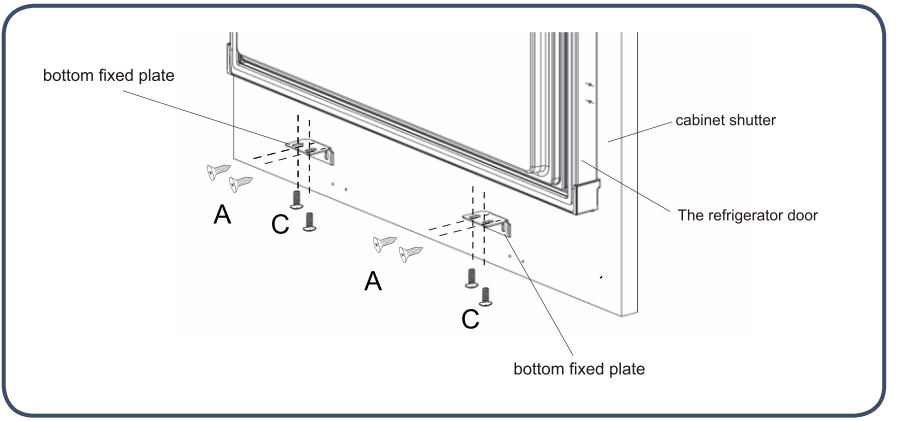

6. Tuck the sealing strip into the gap between refrigerator and cabinet.

7.Use a torch gun or screwdriver to remove the two screws in the middle of the side of the door housing。

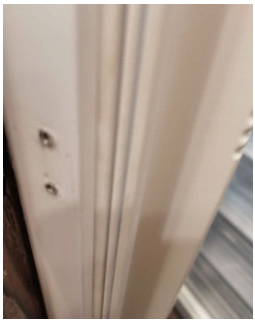

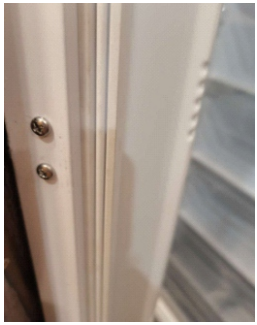

8.Take a fixed connection plate out of the accessory bag and install it in the original screw hole using the two removed screws。

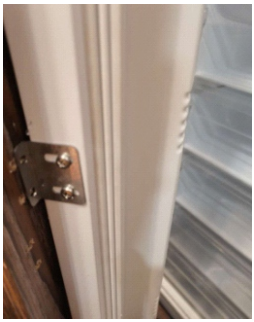

9.Take out two screws from the accessory bag and install the two screw connection fixing plates on the cabinet door with a torch gun or a screwdriver。

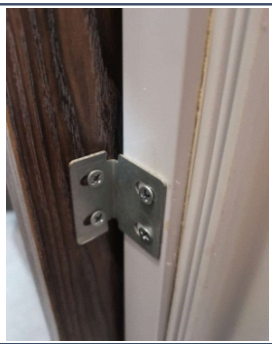

Similarly: The left and right sides of the door body are installed in the same way。

The steps to adjust the refrigerator cabinet door

Steps to adjust the upper end of refrigerator cabinet door

1.Adjustment of cabinet door in upward and downward direction

Adjustment in upward direction: Firstly adjust the cap screw D1 upwards, then adjust the cap screw D2 upwards.

Adjustment in downward direction: Firstly adjust the cap screw D2 downwards, then fix the cap screw D1.

2. Adjustment of cabinet door in leftward and downward/fore-and-aft direction

Adjustment in leftward and downward direction: Loosen cap screw D1, move the mounting plate to right position, then fix cap screw D2.

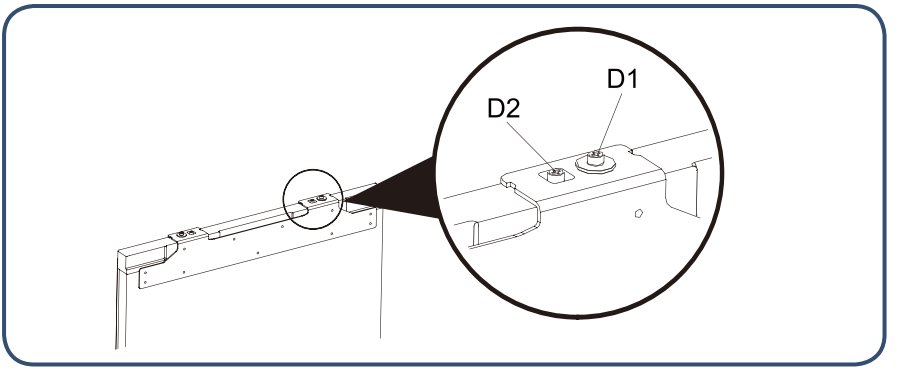

Steps to adjust the lower end of refrigerator cabinet door

1. Loosen the screws slightly, then adjust the depth（Z） and tighten the screw.
2. After adjusting the horizontal position of freezer cabinet door, fix the lower fixing plate to freezer door with screws.refrigerator

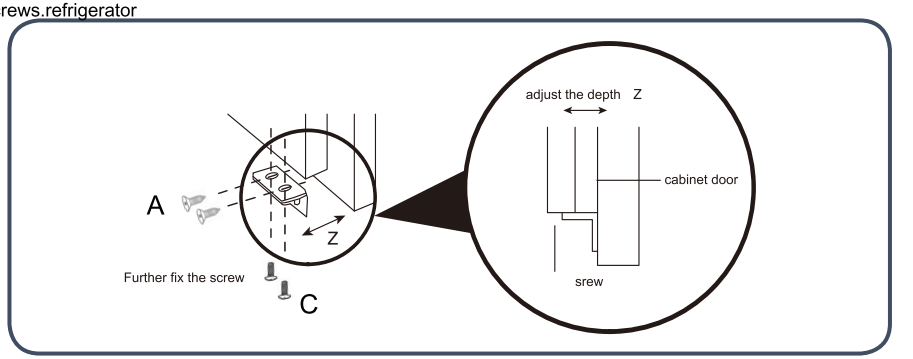

Tips for energy saving

During the installation process

- Install the refrigerator in the place with the lowest indoor temperature , keep away from direct sunlight, heating pipe, ventilation adjustment device and other heating appliances.
- Make sure the refrigerator is well ventilated.

During use process

- Do not make the refrigerator full of foods to guarantee the air circulation.
- Do not pad the shelves with anything such as aluminum foil, waxed paper or tissue.
- Do not make the refrigerator full of foods to guarantee the air circulation.
- Shorten unnecessary time of opening the door.

Before putting the food into refrigerator

- Remove all packages.
- Clean the cabinet with warm dish detergent to remove the dust during manufacturing and transportation.
- There is odor when first use the refrigerator, but the odor will disappear after the temperature inside refrigerator is low enough.
- Have the refrigerator running for 2-3 hours with no food inside to make every compartment reach adequate temperature.

During use process

Main function introduction

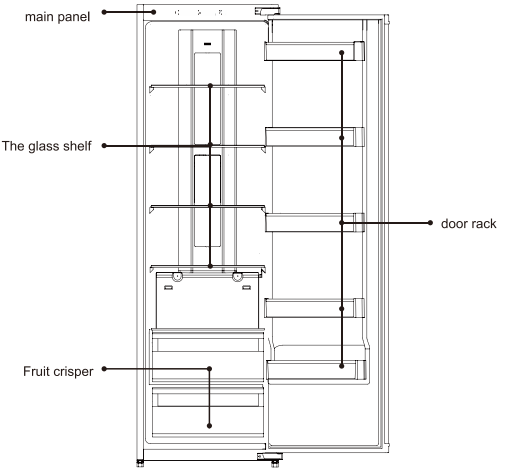

Control panel

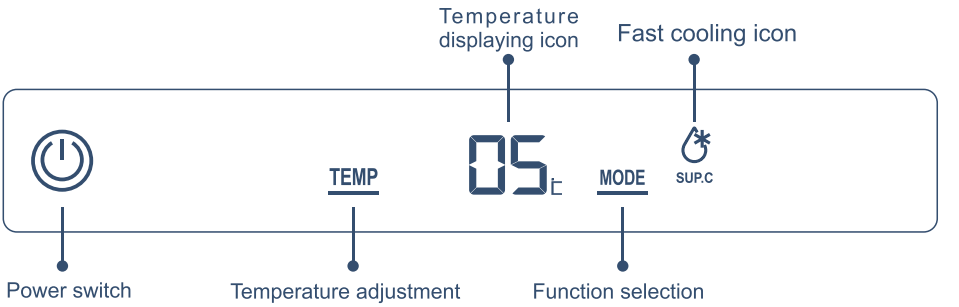

Power switch:	Power on/off the refrigerator
Temperature adjustment:	Select the temperature zone of refrigerator and freezer compartment
Function selection:	Adjust the temperature settings in selected temperature zone
Temperature zone displaying icon:	Display current temperature zone
Fast cooling icon:	Display the temperature setting or value for current temperature zone

1.Power switch

Power on the refrigerator

When the refrigerator is in power off status, press ” power switch”button for 3 seconds, the indicator is on and the refrigerator starts running.

Power off the refrigerator

Press ” power switch”button for 3 seconds, the indicator is off and the refrigerator stops running.



Press 3 seconds-----the indicator goes on(the refrigerator starts running)--- press 3 seconds again-----the indicator goes off(the refrigerator stops running)

2. Adjust the temperature inside refrigerator compartment

1. Press the “temperature zone selection”button, the refrigerator and freezer temperature zone displaying icon will be lighted in turn.
2. Press “temperature regulation”button again, the refrigerator compartment temperature setting will cycle in turns: ” 02”-”03”-”04”-”05”-”06”-”07”-”08”-”02”.

If there is no pressing button operation in 5 seconds, current setting will be confirmed.

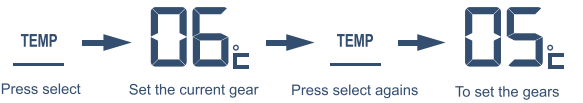

3. Fast cooling function

Turn on fast cooling function

Press “mode selection”button, ”fast cooling” icon will blink. After 5 seconds,”fast cooling” icon will be lighted and fast cooling function is enabled.

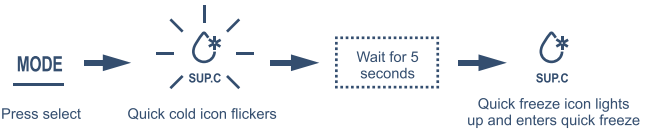

Turn off fast cooling function

In fast cooling mode, press “mode selection” button, the “fast cooling” icon will blink. After 5 seconds, the “fast cooling”icon turns off and the refrigerator quits fast cooling mode.

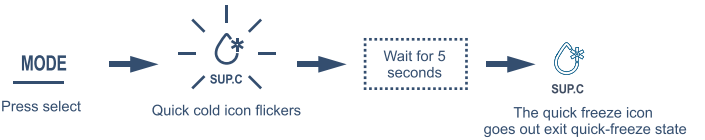

4. Opendooralarmfunction

If the refrigerator door is open for 180 seconds, the buzzer will sound alarm 3 times by 0.5 second interval.
If the refrigerator door is still open after 30 seconds, the buzzer will repeat sounding alarm 3 times by 0.5 second interval until the refrigerator door is closed.

The average temperature in refrigerator compartment is 0~10℃, so it can only be used for short-term storage of food.

Suggested storage area for various food

The temperature in different areas of refrigerator is different, so the food should be stored in recommended area shown as below figure:

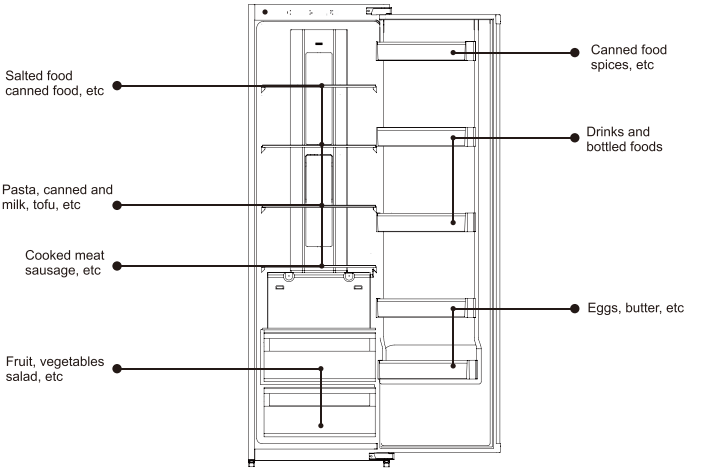

Usage of crisper box

The food and vegetable stored in refrigerator compartment lose moisture soon. Maintain the humidity in the crisper to keep more moisture of food and vegetable, fresh food and vegetable is good for health.

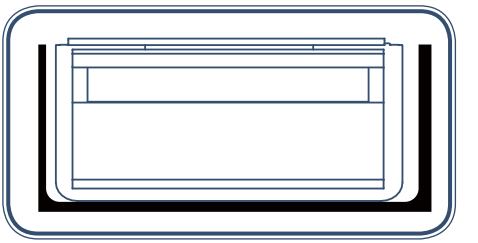

Usage of bottle rack

- The position of bottle rack can be moved according to storage requirement. The bottle rack can be pulled out by lifting up.
- When assemble the bottle rack, first place the bottle rack in restraint of door liner, then push it down to position.

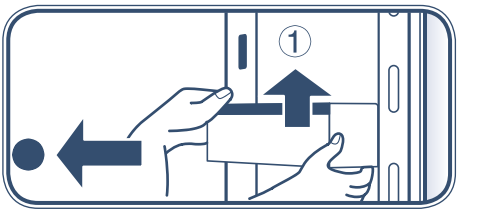

Attentions for food storage in refrigerator compartment

Do not place hot food in refrigerator



Cool the hot food to room temperaturebefore putting into the refrigerator. Directly putting hot food will not only result in the temperature rise insiderefrigerator but also reduce the freshnessof other food.

The food need to be cleaned before putting into refrigerator



In order to maintain sanitation inside refrigerator, please clean and dry the food before putting into refrigerator.

The food need to be sealed and classified stored

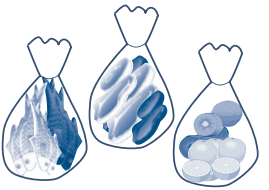

Seal the food before putting into refrigerator. Classify the food and store separately, this can not only help to keep freshness of food, but also avoid the smell pollution.

Do not place too much food in refrigerator

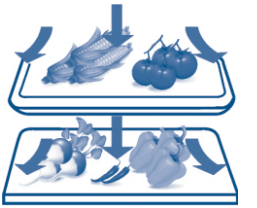

The food should be stored separately to leave enough room for air circulation, thus better refrigeration effect can be guaranteed.

Prevent oil food contacting the liner

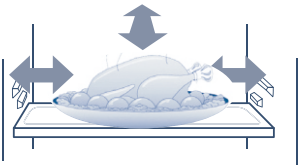

Contact of food especially oil food with liner will result in corrosion of liner. The liner being polluted with oil should be cleaned immediately.

Do not place food too close to liner

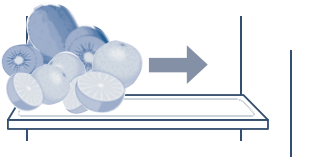

Please keep the food a little distance from liner to avoid being frozen.

Clean refrigerator

The residue food inside refrigerator will lead to odor, so the refrigerator need to be regularly cleaned.

The steps for cleaning

1. Pull out the power plug to cut of the power supply.
2. Clean the refrigerator with soft tissue or sponge saturated with warm water or neutral detergent.

Caution Do not use hard brush,steel wire brush,organic solvent such as decontamination powder, gasoline, banana oil, acetone, hot water or acid, soda to clean the refrigerator.

3. Use dry cloth to clean the water on surface of refrigerator.

Warning When clean refrigerator, do not use water to spray over refrigerator to avoid leakage accident. Please use dry cloth to clean the electrical components such as switch and LED light.

Tips: The door seal strip is easy to get dirty, please keep it clean.

Warning During the process of manual defrosting,maintenance or cleaning, the temperature rise of frozen food may lead to shortening of storage period.

The frozen compartment is automatically defrosted, no need for manually defrosting.

Warning Do not use mechanical devices or other methods to accelerate the defrosting process.

Transportation of refrigerator

1. Press power button for 3 seconds to cut off the power supply, then pull the power plug out of socket.
2. Take off all foods from refrigerator.
3. Use adhesive tapes to fix the moving parts such as drawers, shelves, crisper boxes, ect.
4. Close refrigerator door and fix the door with adhesive tapes to avoid door open in transportation.
5. In transportation, the titled angel between refrigerator and vertical direction should be less than 45 degrees to avoid the malfunction of refrigeration system.

Caution The refrigerator can not be laid down.

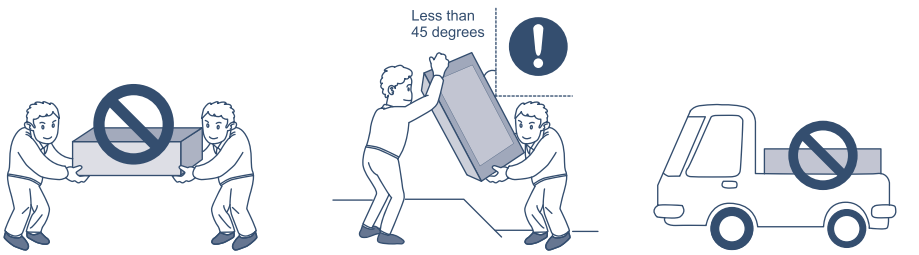

out of serviceof refrigerator

How to deal with power cut

- Even in summer, food can be stored without any problem for 10 hours after power cut
- Don't put any new food in after the power cut. Try not to open the refrigerator door
- If you know you are going to lose power, you can make more ice with a watertight container and place it on top of the freezer

Attention A temperature rise in the freezer due to power outages or other failures can shorten the storage period and reduce the quality of food

out on holiday

- If it is a short holiday, please take out perishable food, adjust the temperature to a proper gear, and close the refrigerator door after confirmation

Not in use

- If the refrigerator needs to stop using for a long time, remove the power plug, cut off the power and clean the refrigerator as described above
- Open the door of the refrigerator when it is not in use to prevent the trace food residue in the refrigerator from producing bad smell

Attention
- When the power is unplugged, leave a gap of at least 5 minutes before switching on again.
- In general, do not stop using the refrigerator, so as not to affect the service life of the refrigerator

Caution
- When the appliances are scrapped, they should be properly disposed or handled by professionals and should not be discarded to avoid environmental hazards or other hazards



Avertissement de sécurité important 3
Première utilisation du produit 5

Manuel d'instructions 6
Précautions à prendre avant l'installation 6
Liste des pièces pour l'installation 6
Dimensions du produit et de l'armoire 7
Préparation avant l'installation 8
Étapes du positionnement du réfrigérateur à l'intérieur de l'armoire 9
Étapes d'installation de la porte de l'armoire 10
Instructions pour le réglage de la porte de l'armoire 12
Présentation des fonctions principales 13

Étapes de la première utilisation du produit 13
Nom des composants du réfrigérateur 13
Panneau de commande 14
1. Interrupteur d'alimentation 14
2. Réglage de la température dans le compartiment pour produits frais 15
3. Fonction de refroidissement rapide 15
4. Fonction de l'alarme de porte ouverte 15

Instructions et précautions pour l'utilisation du compartiment de réfrigération 16
Aire d'entreposage suggérée pour divers aliments 16
Utilisation du bac à légumes 16
Utilisation du porte-bouteilles 16
Précautions à prendre pour l'entreposage des aliments dans le compartiment de réfrigération 17

Entretien quotidien du réfrigérateur 18
Nettoyer le réfrigérateur 18
Transport du réfrigérateur 18
Mise au rebut du réfrigérateur 19
Schéma de raccordement 20

Cher client,

Merci d'avoir choisi nos produits. Afin de garantir l'utilisation correcte du réfrigérateur et d'éviter les blessures corporelles, veuillez lire attentivement les avertissements présentant les symboles ci-dessous contenus dans ce manuel :



Une utilisation incorrecte peut entraîner des blessures corporelles.



Une utilisation incorrecte peut entraîner des blessures corporelles.



Comportement ou utilisation strictement interdite



Comportement ou utilisation à observer

Électricité

Puissance

le courant alternatif de ce réfrigérateur est de 220V/50H; si la tension fluctue trop fortement (si elle dépasse la plage de 187-242V), le réfrigérateur ne pourra pas démarrer, le compresseur du thermostat brûlera et le compresseur pourra sonner anormalement à ce moment; il doit être équipé d 'un régulateur automatique de tension supérieur à 750W

Mise à la terre

Le réfrigérateur doit être alimenté par une prise indépendante spéciale et relié à la terre de manière fiable.

Cordon d'alimentation et fiche

- Veuillez ne pas débrancher la fiche de manière abrupte. Tenez fermement la fiche d'alimentation, puis retirez-la directement de la prise. Assurez-vous que le cordon d'alimentation n'est pas coincé par le ©réfrigérateur ou l'utilisateur. Soyez prudent afin d'éviter d'endommager le cordon d'alimentation lorsque vous éloignez le réfrigérateur du mur.
- N'utilisez pas le cordon d'alimentation endommagé ou la fiche d'alimentation usée. Veuillez demander au personnel des réparations autorisé de remplacer le cordon d'alimentation endommagé.
- Veuillez mettre le réfrigérateur hors tension avant de nettoyer, d'effectuer l'entretien et de remplacer le voyant lumineux.

Fuite de gaz inflammable

En cas de fuite de gaz inflammable, veuillez ouvrir les portes et les fenêtres et ne pas brancher ou débrancher la fiche de courant.

Utilisation

Entreposage des aliments

- Ce réfrigérateur domestique ne peut être utilisé que pour l'entreposage des aliments, veuillez ne pas conserver de sang, de médicaments ou de produits biologiques dans le réfrigérateur. Les produits dangereux inflammables et explosifs, l'acide hautement corrosif ou l'alcali ne doivent pas être conservés dans le réfrigérateur.
- Ne mettez pas de bière ou de boisson en bouteille dans le compartiment de congélation. Des fissures dues au gel risquent de se former.
- Lorsque le réfrigérateur est en marche, ne touchez pas la surface de congélation du compartiment de congélation avec les mains mouillées pour éviter que la peau n'adhère à la surface de congélation.

Environnement d'utilisation

- Le réfrigérateur doit être encastré dans l'armoire, veuillez vous référer aux «Instructions d 'installation» pour connaître les spécifications de l 'armoire.
- Le réfrigérateur doit être placé à l'écart de toute source de chaleur. Veuillez éviter l'ensoleillement direct pour garantir ses performances.
- N'exposez pas le réfrigérateur au gel, à l'extérieur ou à la pluie.
- Si le réfrigérateur est éclaboussé d'eau, essuyez immédiatement l'eau afin d'éviter la rouille ou d'endommager l'isolation électrique.
- Ne placez pas de contenant lourd ou rempli d'eau au-dessus du réfrigérateur afin d'éviter les blessures corporelles ou les fuites d'électricité causées par la chute du contenant lourd.
- Ne placez pas ou n'utilisez pas d'appareils électriques tels qu'une fiche secteur, une alimentation électrique stabilisée, un four à micro-ondes sur le dessus ou à l'intérieur du réfrigérateur pour éviter les interférences électromagnétiques.
- Veuillez ne pas entreposer ou utiliser de l'essence ou d'autres substances inflammables à proximité du réfrigérateur pour éviter un incendie.

Maintenance

Nettoyage

- N'utilisez pas d'eau pour pulvériser le réfrigérateur, assurez-vous que le réfrigérateur n'est pas placé dans un environnement humide pour éviter d'endommager l'isolation électrique.
- Lorsque vous nettoyez le réfrigérateur, débranchez la fiche du cordon d'alimentation. Assurez-vous que le réfrigérateur est éteint pendant au moins 5 minutes avant de le rebrancher à l'alimentation électrique, sinon le compresseur pourrait tomber en panne en raison d'opérations consécutives.

Entretien

Le réfrigérateur ne peut être démonté ou réparé que par un technicien qualifié.
Danger : Risque de prise au piège pour les enfants.
Avant de jeter votre ancien réfrigérateur ou congélateur :

- Retirez les portes.
- Laissez les étagères en place afin d'éviter que les enfants puissent y rentrer facilement.

Préparation avant l'utilisation du réfrigérateur

1. Retirez tous les matériaux d'emballage, y compris la base en mousse et les rubans adhésifs pour fixer les accessoires.

2. **Vérifiez les accessoires et les matériaux**
   Veuillez vérifier que les pièces à l'intérieur de l'emballage correspondent à la liste d'emballage. En cas de différence, veuillez consulter le vendeur.

3. **Placez le réfrigérateur dans la bonne position.**

4. Veuillez nettoyer le réfrigérateur avant l'utilisation (voir chapitre « Nettoyage du réfrigérateur » à la page 18).

5. Après avoir mis le réfrigérateur à niveau et l'avoir nettoyé, attendez 2 heures avant de le brancher à l'alimentation électrique.

6. **Retirez le film de protection**
   Veuillez retirer le film de protection avant l'utilisation pour garantir la dissipation de la chaleur du réfrigérateur.

Étapes de la première utilisation du produit

1. **Raccordement à l'alimentation électrique**
   Après le premier raccordement à l'alimentation électrique, il faudra plusieurs heures au réfrigérateur pour se réfrigérer correctement. La température par défaut préréglée est : compartiment de réfrigération (5 °C) compartiment de congélation (-18 °C)

2. **Placez les aliments dans le réfrigérateur**
   Les aliments peuvent être placés dans le réfrigérateur 2 à 3heures après son raccordement à l'alimentation électrique. Veuillez ne pas entreposer trop de nourriture dans le compartiment de congélation. Le poids total des aliments entreposés sur chaque clayette ne doit pas dépasser 24kg.

3. **Utilisation du réfrigérateur**
   Laissez le réfrigérateur en marche pendant 24 heures pour atteindre l'état d'équilibre après avoir mis les aliments dans le réfrigérateur. Après cela, la température peut être modifiée.

Conseils : Après avoir modifié les paramètres de température, un certain temps sera nécessaire avant que la température de l'armoire n'atteigne l'équilibre thermique. La durée dépend de la température ambiante, de la fréquence d'ouverture des portes du réfrigérateur et des aliments conservés dans le réfrigérateur.

Afin d'assurer le bon fonctionnement du réfrigérateur, veuillez suivre les étapes d'installation ci-dessous.

Précautions à prendre avant l'installation

Position de montage

Veuillez tenir le réfrigérateur à l'écart de la lumière directe du soleil et d'appareils dégageant de la chaleur tels que les cuisinières, les fours et les lave-vaisselles.

Alimentation électrique

- Lors de l'installation du réfrigérateur, veillez à ce que la fiche d'alimentation puisse être facilement retirée et enfichée.
- La fiche secteur doit être insérée dans une prise spéciale pour éviter la mise hors tension inattendue du réfrigérateur. N'utilisez pas de rallonge ou d'adaptateur poreux.
- Pour comprendre les exigences en matière d'alimentation électrique, reportez-vous à la plaque signalétique située sur le côté gauche du réfrigérateur.
- Le réfrigérateur doit être correctement mis à la terre.

Liste des pièces d'installation

1. Plaque supérieure avant	2. Plaque de charnière	3. Plaque de montage	4. Plaque inférieure fixe
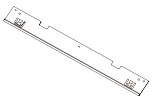 1 Pc	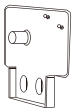 2 Pcs	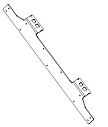 1 Pc (already installed)	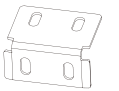 2 Pcs
5. Bande d'étanchéité	**6. Vis à tête fraisée en acier inoxydable**	**7. Vis d'ancrage**	**8. Petite plaque fixe**
1 Pc	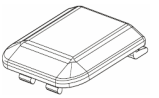 2 Pcs	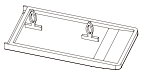 1 Pc	A  20 Pcs
9. Vis	**10. Vis d'assemblage**	**11. Vis à tête fraisée en acier inoxydable**	**12.Tournevis en L**
B 6 Pcs	C  6 Pcs (already installed 4 Pcs)	D  6 Pcs (already installed 4 Pcs)	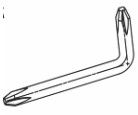 1 Pc
13.Plaque de connexion fixe Vis d'assemblage	**14. vis**		
 2 Pcs 4 Pcs	E  4 Pcs		

Taille de base

Taille de l'armoire (mm)		Taille du produit (mm)	
Largeur nette vide	556 ± 2	Largeur	540
Profondeur nette vide	⩾560 (recommandé 600)	Profondeur	545
Hauteur nette vide	1782±3	Hauteur	1770

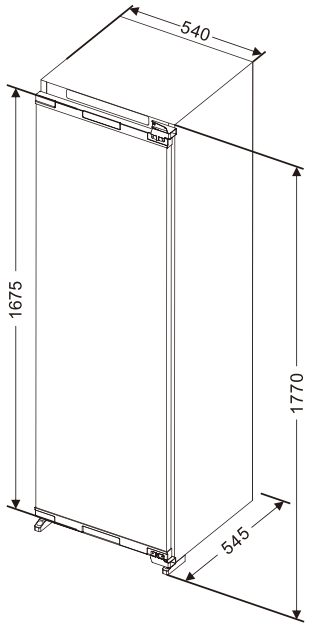

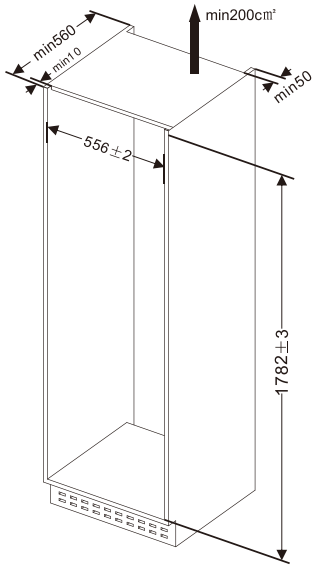

Préparation avant l'installation du réfrigérateur

1.Confirmez le sens d'ouverture de la porte

La porte du réfrigérateur s'ouvre du côté gauche.
Si vous changez l'ouverture de la porte du côté droit, veuillez installer les charnières supérieure et inférieure sur le côté gauche après avoir inversé les charnières. Le sens d'inversion est indiqué par une flèche sur le diagramme. Installez la plaque de fixation de la charnière, retirez la petite plaque de fixation du côté gauche, puis installez la petite plaque de fixation du côté droit après avoir changé la direction de l'ouverture de la porte.

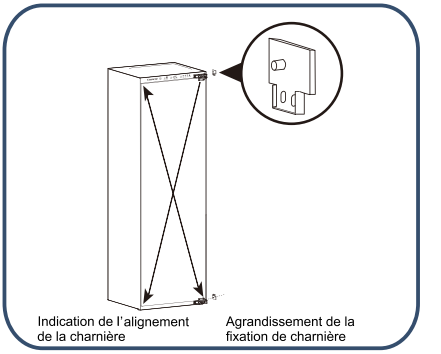

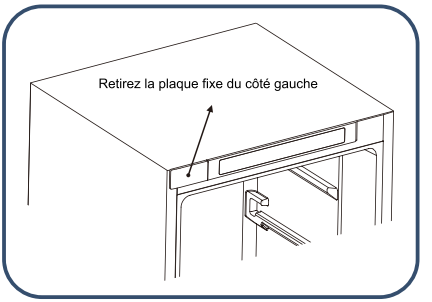

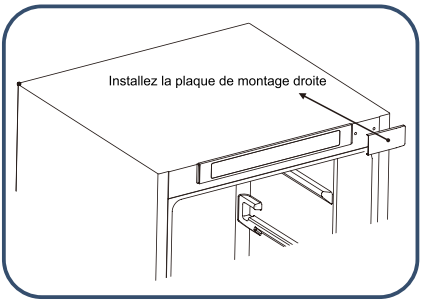

2. Installez la plaque supérieure avant

Fixez la plaque supérieure avant sur le dessus du réfrigérateur à l'aide des vis.

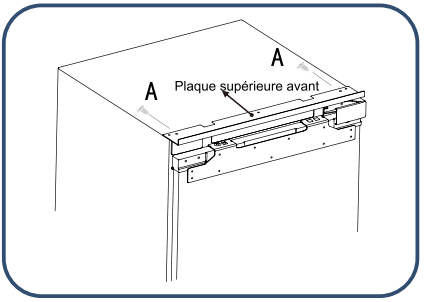

Étapes du positionnement du réfrigérateur à l'intérieur de l'armoire

1. Passez le cordon d'alimentation dans le trou situé à l'arrière de l'armoire. Si la prise de courant se trouve à l'intérieur de l'armoire, branchez d'abord la fiche secteur dans la prise, puis placez le réfrigérateur dans l'armoire.
2. Placez le réfrigérateur dans l'armoire, réglez la position du réfrigérateur vers l'avant et vers l'arrière pour vous assurer que l'avant de la plaque de fixation des charnières est nivelé avec l'armoire.

MISE EN GARDE

Veuillez ne pas serrer le cordon d'alimentation.
Un cordon d'alimentation endommagé peut provoquer un incendie.

3. Fixez le côté des charnières avec 2 vis (une vis pour fixer la première charnière, l'autre vis pour fixer la quatrième charnière), après avoir installé la porte de l'armoire, insérez les autres vis dans les trous de vis sur la charnière, puis serrez les vis.

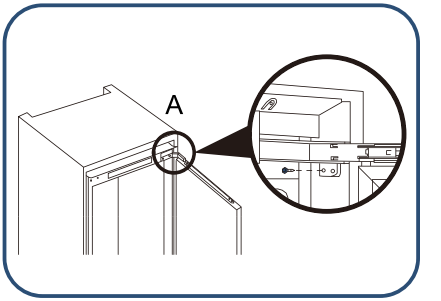

4. Tournez le pied de réglage de sorte que le réfrigérateur et l'armoire se retrouvent dans l'état approprié, puis vissez le pied de réglage avec des vis. Fixez ensuite la plaque supérieure du réfrigérateur et le haut de l'armoire avec des vis, et placez le cache-vis.

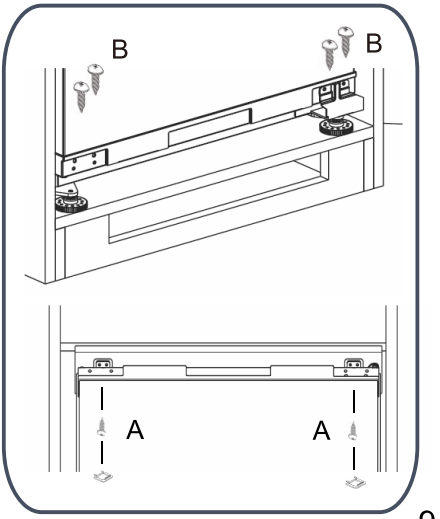

Les étapes pour installer la porte supérieure de l’armoire

1. Mesurez la distance entre la plaque de montage supérieure de la porte du compartiment de réfrigération et le haut/le côté gauche de l’armoire et prenez note de la position.

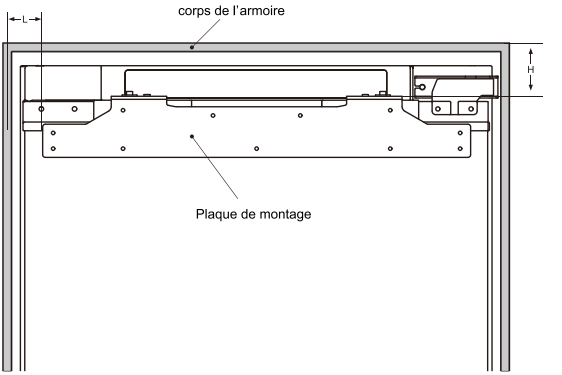

2. Desserrez les vis d’assemblage, puis retirez la plaque de montage.

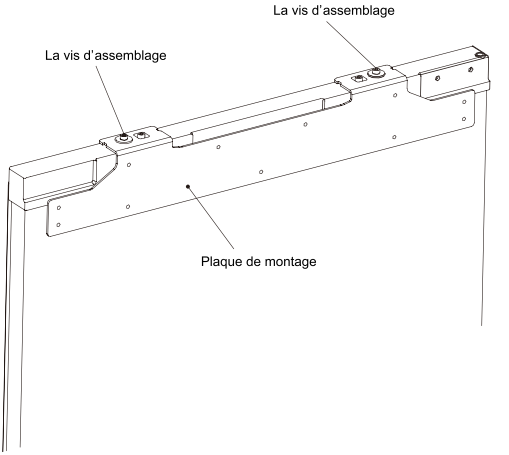

3. Mesurez et confirmez la position pour fixer la plaque de montage sur la porte de l'armoire, puis fixez la plaque de montage sur la porte de l'armoire avec des vis.

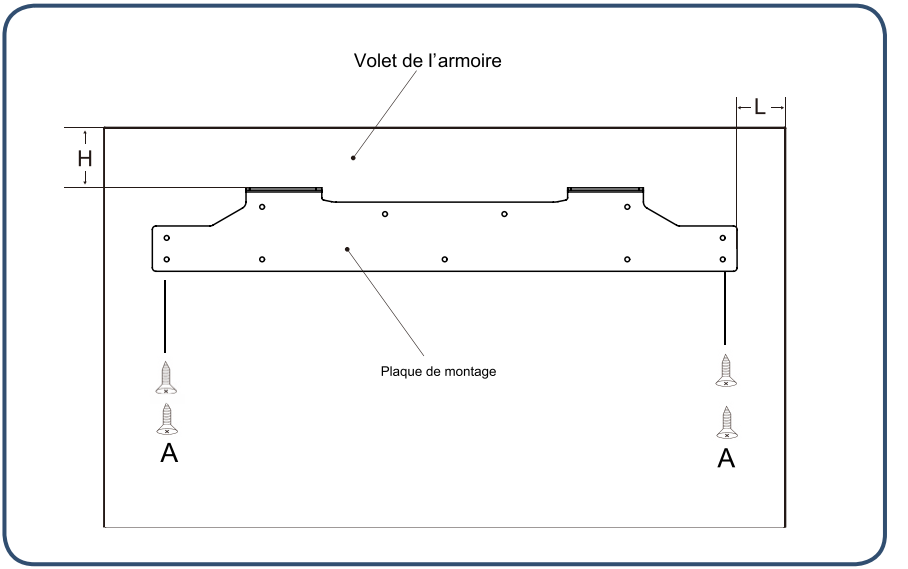

4. Fixez la porte de l'armoire à la porte du compartiment de réfrigération à l'aide de la plaque de montage, puis serrez les vis (veuillez ne pas trop serrer les vis, car elles doivent être desserrées plus tard).

5. Fixez la porte du réfrigérateur à la porte de l'armoire avec la plaque de montage inférieure.

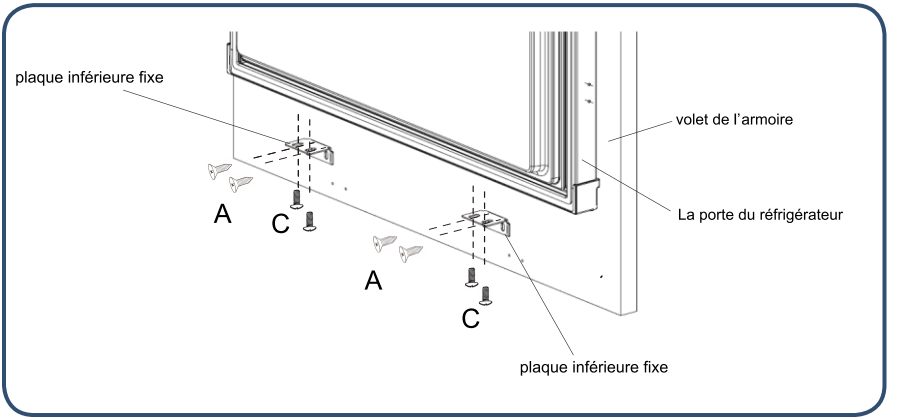

6. Insérez la bande d'étanchéité dans l'espace entre le réfrigérateur et l'armoire.

7.Retirez les deux vis au milieu du côté du boîtier de porte avec un pistolet à souder ou un tournevis

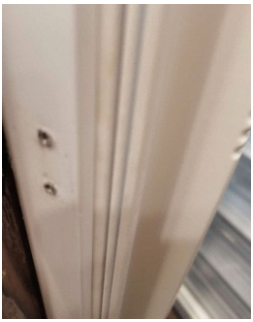

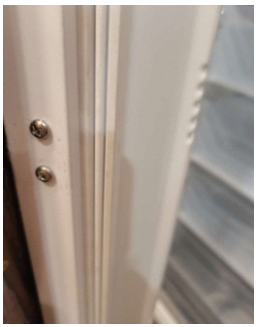

8.Retirez une plaque de fixation du sac d'accessoires et installez - la dans le trou de vis d'origine à l'aide des deux vis retirées

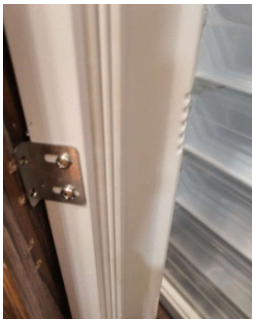

9.Retirez les deux vis du sac d'accessoires et installez les deux plaques de fixation à vis sur la porte de l'armoire à l'aide d'un pistolet à souder ou d'un tournevis

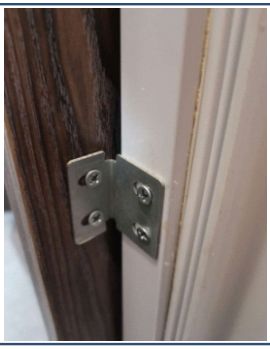

De même: les côtés gauche et droit du corps de porte sont installés de la même manière

Les étapes de réglage de la porte de l’armoire du réfrigérateur

Étapes de réglage de l’extrémité supérieure de la porte de l’armoire du réfrigérateur

1.Réglage de la porte de l’armoire vers le haut et vers le bas

Réglage vers le haut: Tout d ’abord, réglez la vis d’assemblage D1 vers le haut, puis réglez la vis d’assemblage D2 vers le haut.
Réglage vers le bas: Tout d ’abord, réglez la vis d’assemblage D2 vers le bas, puis fixez la vis d’assemblage D1.

2. Réglage de la porte de l’armoire vers la gauche et vers le bas/vers l’avant et vers l’arrière

Réglage vers la gauche et vers le bas: Desserrez la vis d ’assemblage D1, déplacez la plaque de montage à droite, puis fixez la vis d’assemblage D2.

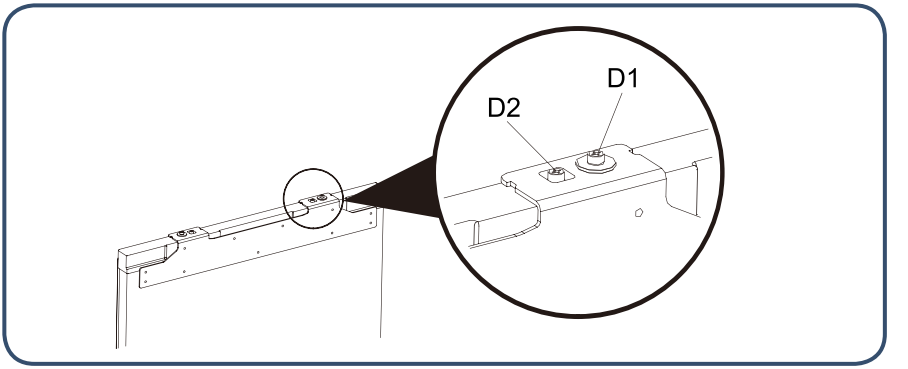

Étapes de réglage de l’extrémité inférieure de la porte de l’armoire du réfrigérateur

1. Desserrez légèrement les vis, puis réglez la profondeur (Z) et serrez la vis.
   2.Après avoir réglé la position horizontale de la porte de l’armoire du réfrigérateur, fixez la plaque de fixation inférieure à la porte du réfrigérateur avec des vis.

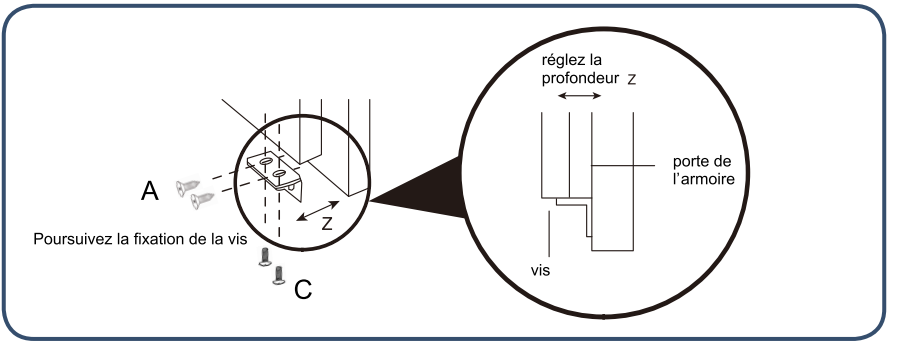

Conseils d’économie d’énergie

Pendant le processus d’installation

- Installez le réfrigérateur à l’endroit où la température intérieure est la plus basse, à l’abri de la lumière directe du soleil, des tuyaux de chauffage, des appareils de ventilation et d’autres appareils de chauffage.
- Assurez-vous que le réfrigérateur est bien ventilé.

Pendant le processus d’utilisation

- Ne remplissez pas le réfrigérateur d’aliments pour garantir la circulation de l’air.
- Ne rembourrez pas les étagères avec du papier d’aluminium, du papier ciré ou des mouchoirs en papier.
- Ne remplissez pas le réfrigérateur d’aliments pour garantir la circulation de l’air.
- Raccourcissez les temps d’ouverture inutiles de la porte.

Avant de mettre les aliments au réfrigérateur

- Retirez tous les emballages.
- Nettoyez l’armoire avec un détergent à vaisselle tiède pour retirer la poussière accumulée lors de la fabrication et du transport.
- Le réfrigérateur dégage une odeur lors de la première utilisation, mais l’odeur disparaîtra lorsque la température à l’intérieur du réfrigérateur sera suffisamment basse.
- Faites fonctionner le réfrigérateur pendant 2 à 3 *heures sans nourriture à l’* intérieur pour que chaque compartiment atteigne une température adéquate.

Pendant le processus d’utilisation

ésentation des principales fonctions

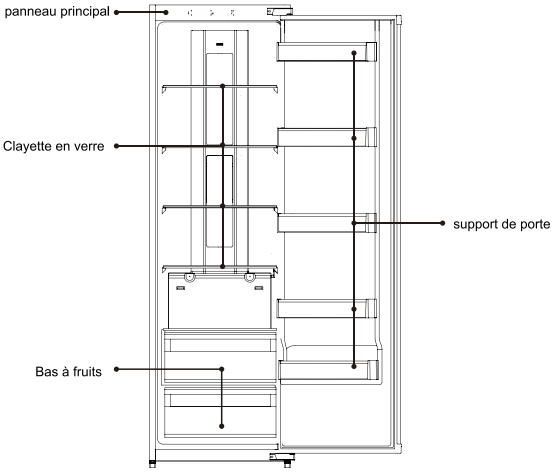

PANNEAU DE CONTRÔLE

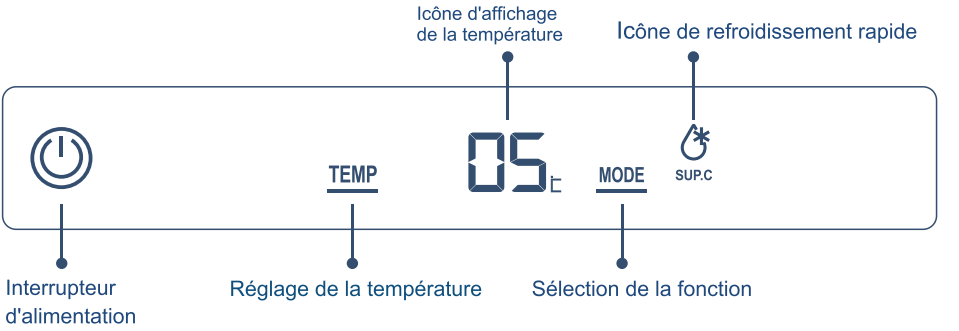

Interrupteur d'alimentation	Allumer/éteindre le réfrigérateur
Réglage de la température	Sélectionner la zone de température du réfrigérateur et du congélateur
Sélection de la fonction	réglage des paramètres de température dans la zone de température sélectionnée (zon4e)
Icône d'affichage de la zone de température	affichage de la zone de température actuelle
Icône de refroidissement rapide	affichage du réglage ou de la valeur de la température pour la zone de température actuelle

1.Interrupteur

Mise en marche du réfrigérateur

Lorsque le réfrigérateur est en mode d'arrêt, appuyez sur le bouton de l'interrupteur d'alimentation pendant 3 secondes, le voyant s'allume et le réfrigérateur commence à fonctionner.

Mise hors tension du réfrigérateur

Appuyez sur le bouton de l'interrupteur d'alimentation pendant 3 secondes, l'indicateur est éteint et le réfrigérateur s'arrête de fonctionner.

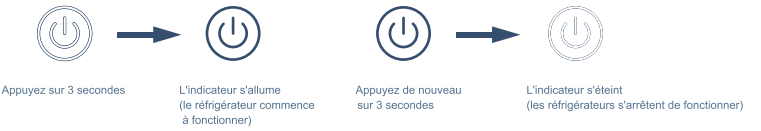

Appuyez sur 3 secondes pour que l'indicateur s'allume (le réfrigérateur commence à fonctionner) ; appuyez de nouveau sur 3 secondes pour que l'indicateur s'éteigne (le réfrigérateur s'arrête de fonctionner) interru

2. Régler la température à l'intérieur du compartiment réfrigérateur

1. Appuyez sur le bouton "sélection de la zone de température", l'icône d'affichage de la zone de température du réfrigérateur et du congélateur s'allumera tour à tour.
2. Appuyez à nouveau sur le bouton "régulation de la température", le réglage de la température du compartiment réfrigérateur s'effectuera tour à tour : 02”-”03”-”04”-”05”-”06”-”07”-”08”-”02”.

S'il n'y a pas d'action sur le bouton dans les 5 secondes, le réglage actuel sera confirmé

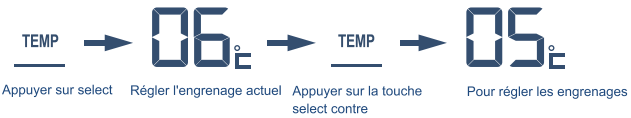

3. Fonction de refroidissement rapide

Activer la fonction de refroidissement rapide

Appuyez sur la touche « sélection du mode », l’icône « refroidissement rapide » clignotera.
Après 5 secondes, l’icône « refroidissement rapide » s’allumera et la fonction de refroidissement rapide sera activée.

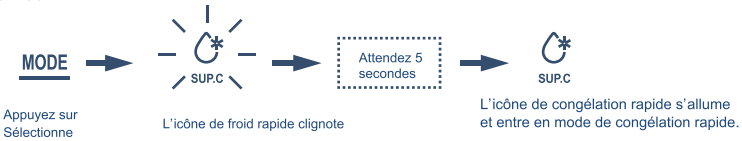

Désactiver la fonction de refroidissement rapide

En mode refroidissement rapide, appuyez sur la touche « sélection du mode », l’icône « refroidissement rapide » clignote.
Après 5 secondes, l’icône « refroidissement rapide » s’éteint et le réfrigérateur quitte le mode de refroidissement rapide.

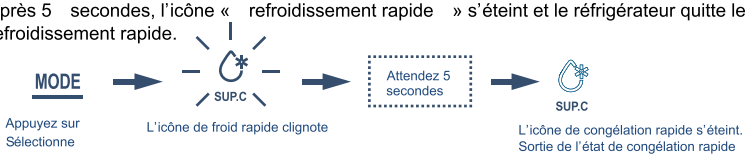

4. Fonction d’alarme de porte ouverte

Si la porte du réfrigérateur est ouverte pendant 180 secondes, l’alarme sonore retentira 3 fois par intervalle de 0,5 seconde.
Si la porte du réfrigérateur est encore ouverte après 30 secondes, l’avertisseur sonore retentit 3 fois par intervalle de 0,5 seconde jusqu’à ce que la porte du réfrigérateur soit fermée.

La température moyenne dans le compartiment du réfrigérateur se situe entre 0 et 10 °C, il ne peut donc être utilisé que pour l'entreposage des aliments sur le court terme.

Aire d'entreposage suggérée pour divers aliments

La température dans les différentes zones du réfrigérateur est différente, c'est pourquoi les aliments doivent être conservés dans la zone recommandée indiquée sur la figure ci-dessous:

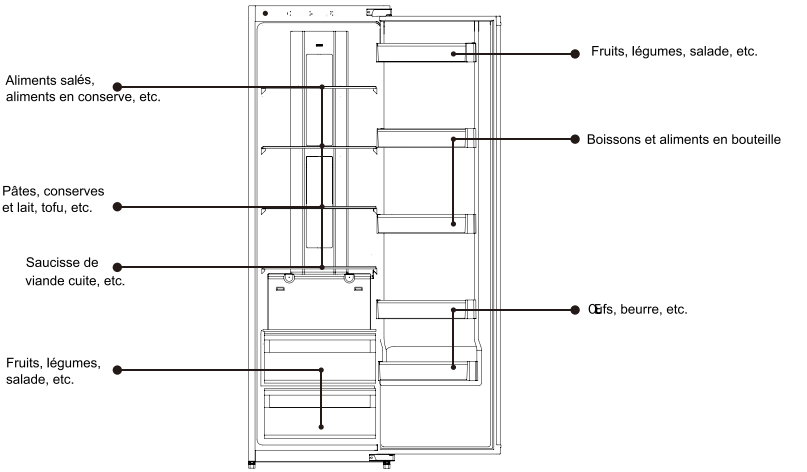

Utilisation du bac à légumes

Les aliments et les légumes conservés dans le compartiment du réfrigérateur perdent rapidement leur humidité. Maintenir l'humidité dans le bac à légumes pour conserver l'humidité des aliments et des légumes, des aliments frais et des légumes est bon pour la santé.

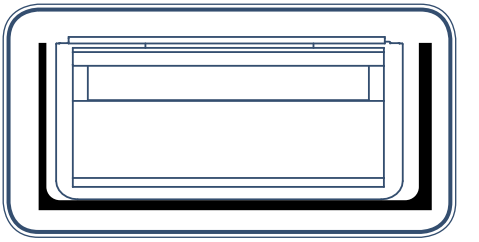

Utilisation du porte-bouteilles

- La position du porte-bouteilles peut être déplacée en fonction des besoins d' entreposage. Le porte-bouteilles peut être retiré en le soulevant.
- Lors de l'assemblage du porte-bouteilles, placez d'abord le porte-bouteilles dans le dispositif de retenue de la porte, puis poussez-le vers le bas pour le mettre en position.

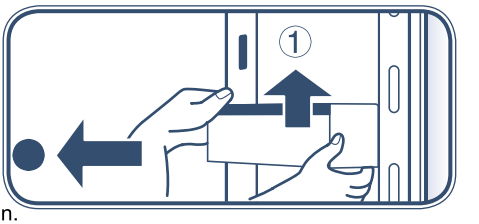

Attentions pour le stockage des aliments dans le compartiment du réfrigérateur

Ne placez pas d'aliments chauds dans le réfrigérateur



Refroidissez les aliments chauds à température ambiante avant de les mettre au réfrigérateur. Le fait de mettre directement les aliments chauds au réfrigérateur entraînera non seulement une augmentation de la température à l'intérieur du réfrigérateur, mais aussi une diminution de la fraîcheur des autres aliments.

Les aliments doivent être nettoyés avant d'être mis au réfrigérateur



afin de maintenir l'hygiène à l'intérieur du réfrigérateur, veuillez nettoyer et sécher les aliments avant de les mettre au réfrigérateur.

Les aliments doivent être scellés et classés stockés



sceller les aliments avant de les mettre au réfrigérateur. Classifier les aliments et les stocker séparément, cela peut non seulement aider à garder la fraîcheur des aliments, mais aussi éviter la pollution par les odeurs.

Ne mettez pas trop d'aliments dans le réfrigérateur

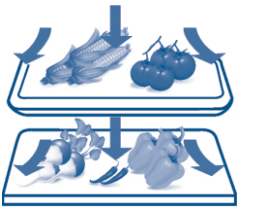

Les aliments doivent être triés séparément pour laisser suffisamment de place à la circulation de l'air, ainsi un meilleur effet de réfrigération peut être garanti.

Evitez que les aliments à l'huile entrent en contact avec la ligne

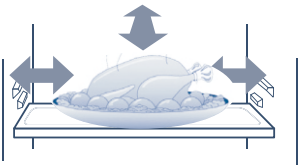

Le contact des aliments avec la doublure entraînera la corrosion de la doublure. La chemise polluée par l'huile doit être nettoyée immédiatement.

Ne pas placer d'aliments à proximité de la chemise

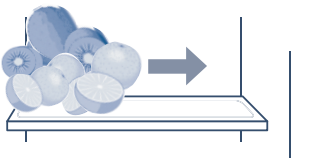

Veuillez garder les aliments à une certaine distance de la gaine pour éviter qu'ils ne gèlent.

Nettoyer le réfrigérateur

Les résidus d'aliments à l'intérieur du réfrigérateur provoquent des odeurs, c'est pourquoi le réfrigérateur doit être nettoyé régulièrement.

Les étapes du nettoyage

1. Retirez la fiche d'alimentation pour couper l'alimentation électrique.
2. Nettoyez le réfrigérateur avec un tissu doux ou une éponge imbibée d'eau chaude ou de détergent neutre.

Attention

Attention N'utilisez pas de brosse dure, de brosse métallique, de solvant organique tel qu'un solvant de décontamination ou un solvant de nettoyage poudre, essence, huile de banane, acétone, eau chaude ou acide, soda pour nettoyer le réfrigérateur.

3. Utilisez un chiffon sec pour nettoyer l'eau sur la surface du réfrigérateur.

Avertissement

Lorsque vous nettoyez le réfrigérateur, n'utilisez pas d'eau à vaporiser sur le réfrigérateur pour éviter les fuites l'accident. Veuillez utiliser un chiffon sec pour nettoyer les composants électriques tels que l'interrupteur et le Lumière LED.

Conseils : La bande d'étanchéité de la porte est facile à salir, veuillez la garder propre.

Avertissement

Pendant le processus de dégivrage, d'entretien ou de nettoyage manuel, la température L'augmentation du nombre d'aliments congelés peut entraîner une réduction de la période de stockage.

Le compartiment congelé est automatiquement décongelé, il n'est pas nécessaire de le décongeler manuellement.

Avertissement

N'utilisez pas de dispositifs mécaniques ou d'autres méthodes pour accélérer le processus de décongélation.

Transport du réfrigérateur

1. Appuyez sur le bouton d'alimentation pendant 3 secondes pour couper l'alimentation électrique, puis retirez la fiche d'alimentation de la prise.
2. Retirez tous les aliments du réfrigérateur
3. Utiliser des rubans adhésifs pour fixer les pièces mobiles telles que les tiroirs, les étagères, les bacs à légumes, etc.
4. Fermez la porte du réfrigérateur et fixez-la avec des rubans adhésifs pour éviter que la porte ne s'ouvre pendant le transport
5. Lors du transport, l'angle titré entre le réfrigérateur et la direction verticale doit être inférieur à 45 degrés pour éviter le mauvais fonctionnement du système de réfrigération.

Attention

Le réfrigérateur ne peut pas être posé

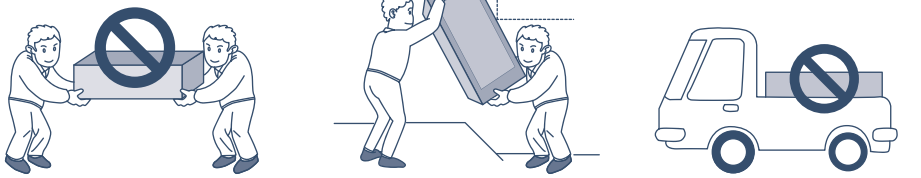

Hors service du réfrigérateur

Comment faire face à une coupure de courant

- Même en été, la nourriture peut être stockée sans problème pendant 10 heures après une coupure de courant
- Ne mettez pas de nouvelle nourriture après la coupure de courant. Essayez de ne pas ouvrir la porte du réfrigérateur
- Si vous savez que vous allez perdre de l'énergie, vous pouvez faire plus de glace avec un récipient étanche et le placer sur le dessus du congélateur

A l'attention de

Une augmentation de la température dans le congélateur en raison de pannes de courant ou d'autres défaillances peut raccourcir la la période de stockage et réduire la qualité des aliments

en vacances

- S'il s'agit de vacances de courte durée, veuillez sortir les aliments périssables, régler la température à un niveau approprié et fermer la porte du réfrigérateur après confirmation

Non utilisé

- Si le réfrigérateur doit s'arrêter de fonctionner pendant une longue période, retirez la fiche d'alimentation, coupez le courant et nettoyer le réfrigérateur comme décrit ci-dessus.
- Ouvrez la porte du réfrigérateur lorsqu'il n'est pas utilisé pour éviter les traces de résidus d'aliments dans le réfrigérateur de produire une mauvaise odeur.

Attention

- Lorsque l'alimentation est débranchée, laisser un intervalle d'au moins 5 minutes avant de commuter à nouveau.
- En général, n'arrêtez pas d'utiliser le réfrigérateur, afin de ne pas affecter la durée de vie du réfrigérateur.

Catuion

- Lorsque les appareils sont mis au rebut, ils doivent être éliminés ou manipulés de façon appropriée par et ne devraient pas être jetés pour éviter les risques environnementaux ou autres dangers.

Importantes precauções de segurança 3
Primeira utilização do produto 5

Manual de Instruções 6
Precauções antes da instalação 6
Lista de peças para instalação 6
Dimensões do produto e do armário 7
Preparação antes da instalação 8
Passos para colocar o refrigerante no interior do armário 9
Passos para instalar a porta do armário 10
Instruções para regular a porta do armário 12
Introdução à função principal 13
Etapas para a primeira utilização do produto 13
Nome dos componentes do refrigerante 13
Painel de comando 14
1. Interruptor de corrente 14
2. Regulação da temperatura no compartimento fresco 15
3. Função de refrigeração rápida 15
4. Função de alarme de abertura de porta 15
Instruções e cuidados de utilização do compartimento frigorífico 16
Área de arrumação sugerida para diversos alimentos 16
Utilização da gaveta de frescos 16
Utilização da prateleira para garrafas 16
Precauções para o armazenamento de alimentos no compartimento de refrigeração 17
Manutenção diária do frigorífico 18
Limpeza do frigorífico 18
Transporte do frigorífico 18
Abandono do frigorífico 19
Diagrama de ligações 20

Estimado Cliente:
Obrigado por escolher os nossos produtos. Para garantir a utilização correta do refrigerante e evitar lesões pessoais, leia com atenção os conteúdos com os símbolos que se seguem:

Aviso	Uma operação errada pode provocar lesões físicas
Atenção	Uma operação errada pode provocar lesões físicas

	Comportamento ou operação estritamente proibidos
	Comportamento ou operação que devem ser observados

Eletricidade

Potência

a corrente alternada deste frigorífico é 220 V/50 H, se a flutuação da tensão for demasiado importante (exceda o intervalo de 187-242 V), o frigorífico poderá não funcionar. O compressor termóstato queima e o compressor pode emitir ruídos fora do normal. Deve ser equipado com um estabilizador automático de tensão superior a 750 W

Ligação a terra

O frigorífico tem de ser ligado à eletricidade através de uma tomada independente com ligação a terra.

Ficha e cabo de alimentação

- Não desligue a ficha com um puxão. Segure firmemente na ficha e retire-a da tomada. Confirme que o cabo de alimentação não é apertado pelo frigorífico nem pelo utilizador. Tenha cuidado para não danificar o cabo de alimentação ao afastar o frigorífico da parede.
- Não utilize um cabo de alimentação danificado nem uma ficha desgastada. Peça aos técnicos autorizados que substituam o cabo de alimentação danificado.
- Desligue a alimentação elétrica do frigorífico antes de efetuar operações de limpeza, manutenção e substituição da luz LED.

Fuga de gás inflamável

Em caso de fuga de gás inflamável, abra as portas e janelas, não ligue nem desligue a ficha de alimentação.

Utilização

Armazenamento de alimentos

- Este frigorífico doméstico só pode ser utilizado para armazenar alimentos. Não utilize para armazenar sangue, medicamentos nem produtos biológicos. Os produtos perigosos inflamáveis e explosivos, ácido altamente corrosivo ou alcalis não devem ser armazenados no frigorífico.
- Não coloque cerveja ou bebidas engarrafadas dentro do compartimento de congelação para evitar quebras causadas pelo gelo.
- Quando o frigorífico estiver em funcionamento, não toque na superfície de congelação no compartimento de congelação com as mãos molhadas para evitar que a pele adira à superfície de congelamento.

Ambiente de utilização

- O frigorífico deve ser embutido no armário; consulte as "Instruções de instalação" para ver as especificações do armário.
- O frigorífico deve ser colocado longe de fontes de calor e evitar a exposição direta ao sol para garantir o desempenho.
- Não exponha o frigorífico a ambientes gelados, ao ar livre ou à chuva.
- Não coloque o frigorífico em ambientes húmidos; se for molhado com água, limpe imediatamente a água para evitar ferrugem ou danos ao desempenho do isolamento elétrico.

- Do not place the heavy or container filled with water on top of refrigerator in order to avoid the personal injury or leakage of electricity caused by falling of the heavy or container.
- Do not place or use electrical appliances such as power plug, stabilized voltage supply, microwave on top of or inside refrigerator to avoid electromagnetic interference.
- Do not store or use gasoline or other flammable substances near to refrigerator to avoid fire disaster.

Manutenção

Limpeza

- Não utilize água para pulverizar o frigorífico; assegure-se de que o frigorífico não se encontra num ambiente molhado para evitar danos no desempenho do isolamento elétrico.
- Ao limpar o frigorífico, desligue o cabo de alimentação. Certifique-se de que o frigorífico esteja desligado durante pelo menos 5 minutos antes de voltar a ligar novamente à fonte de alimentação; caso contrário, o compressor pode avariar devido a operação consecutiva.

Serviço

O frigorífico só pode ser desmontado ou reparado por um técnico qualificado. Perigo: Risco de entalamento para as crianças. Antes de deitar fora o seu antigo refrigerador ou congelador:

- Retire as portas.
- Disponha as prateleiras de modo a que as crianças não consigam subir.

Preparativos antes de utilizar o frigorífico

1. Remova todos os materiais de embalagem, incluindo a base de espuma e as fitas adesivas, para fixar os acessórios.

2. **Verifique os acessórios e materiais**
   Verifique as peças no interior da embalagem de acordo com a lista de embalagem. Caso exista alguma diferença, contacte o vendedor.

3. **Coloque o refrigerador na posição correta.**

4. Limpe o refrigerador antes de o utilizar (consulte o capítulo "limpeza do frigorífico" na página 18)

5. Depois de o frigorífico ser nivelado e limpo, aguarde duas horas antes de o ligar à alimentação elétrica.

6. **Retire a película de proteção**
   Retire a película de proteção antes da utilização para garantir a dissipação de calor do refrigerador.

Etapas para a primeira utilização do produto

1 Ligue a fonte de alimentação

Depois de ligar a ficha elétrica pela primeira vez, são necessárias algumas horas para que o frigorífico complete a refrigeração.

A temperatura predefinida do compartimento frigorífico é de 5 °C e do compartimento de congelação é de -18 °C

2 Coloque os alimentos no interior do

Os alimentos podem ser colocados no refrigerador 2-3 horas após ligar a alimentação elétrica. Não coloque excesso de alimentos no compartimento de congelação. O peso total dos alimentos colocados em cada prateleira não deve ultrapassar os 24 kg.

3 Utilização do frigorífico

Mantenha o frigorífico em funcionamento durante 24 horas para alcançar uma fase estável após a colocação de alimentos no interior. A seguir, pode alterar a temperatura.

Dicas: Após alterar as definições de temperatura será necessário algum tempo até que a temperatura fique equilibrada. Este tempo depende da temperatura ambiente, da frequência de abertura das portas do frigorífico e dos alimentos guardados no interior.

Para que o frigorífico funcione corretamente, respeite as seguintes etapas de instalação.

Precauções antes da instalação

Posição de instalação

Mantenha o frigorífico afastado da luz direta do sol e de eletrodomésticos quentes, como fogões ou máquinas de lavar.

Fonte de alimentação

- Confirme que a ficha de alimentação pode ser facilmente ligada e desligada ao instalar o frigorífico.
- A ficha de alimentação deve ser ligada a uma tomada própria para evitar que o aparelho seja desligado inesperadamente. Não utilize extensões nem adaptadores porosos.
- Para compreender os requisitos de alimentação elétrica, consulte a placa no lado esquerdo do frigorífico.
- O frigorífico deve ter uma correta ligação a terra.

Lista de peças de instalação

1.Placa superior frontal	2.Dobradiças	3.Placa de montagem	4. Placa inferior fixa
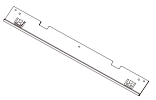 1 Pc	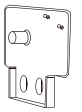 2 Pcs	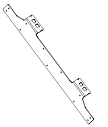 1 Pc (already installed)	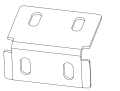 2 Pcs
5. Fita isoladora	**6. Tampa roscada**	**7. Pequena placa fixa**	**8.Parafuso com cabeça rebaixada em aço inoxid**
1 Pc	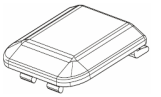 2 Pcs	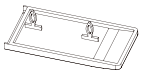 1 Pc	A  20 Pcs
9.Parafuso de ancoragem	**10. Parafuso**	**11.Tampa do parafuso**	**12.Chave de fenda em L**
B  6 Pcs	C  6 Pcs (already installed 4 Pcs)	D  6 Pcs (already installed 4 Pcs)	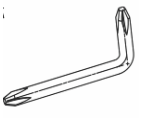 1 Pc
13.Placa de reforço fixa Parafuso	**14. Parafuso**		
 2 Pcs 4 Pcs	E  4 Pcs		

Dimensões básicas

tamanho do armário (mm)		tamanho do produto (mm)	
Largura líquida vazio	556 ± 2	Largura	540
Profundidade líquida vazio	⩾560 (recomendado 600	Profundidade	545
Altura líquida vazio	1782±3	Altura	1770

A placa no topo frontal do armário é 10 mm mais baixa do que o armário

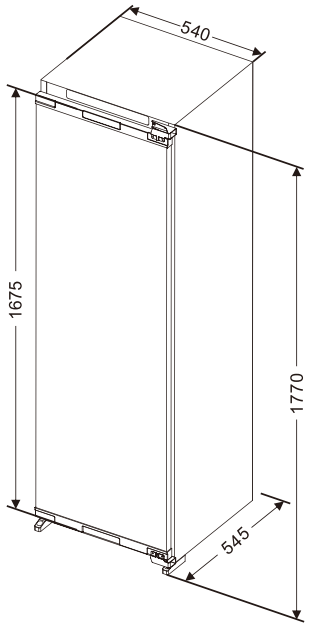

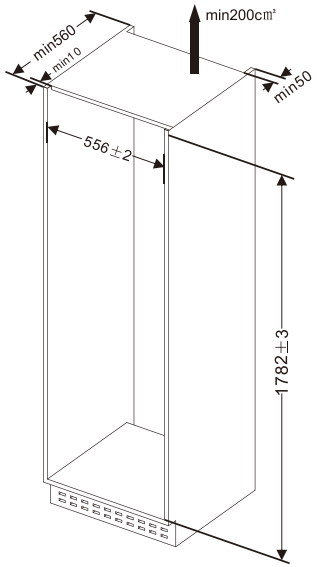

A: Dimensão entre a porta inferior e a extremidade do armário
H: Altura do armário
B: Distância entre o topo da porta do armário e o fundo da porta do armário

Preparações para a instalação do frigorífico

1.Confirme a direção de abertura da porta

A porta do frigorífico abre pelo lado esquerdo. Caso pretenda alterar o lado de abertura da porta, instale as dobradiças inferior e superior no lado esquerdo. A direção inversa é mostrada como uma seta no diagrama. Instale a placa de fixação da dobradiça, retire a pequena placa de fixação do lado esquerdo, de seguida instale-a do lado direito, após alterar a direção de abertura da porta.

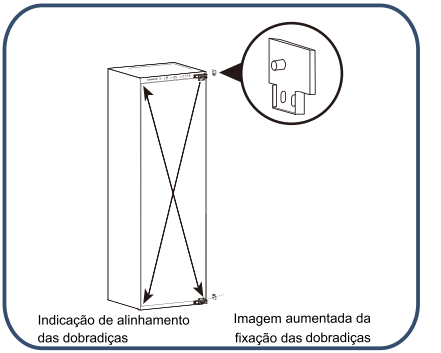

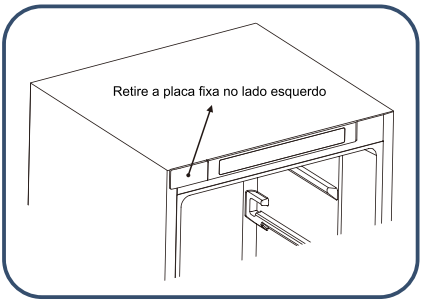

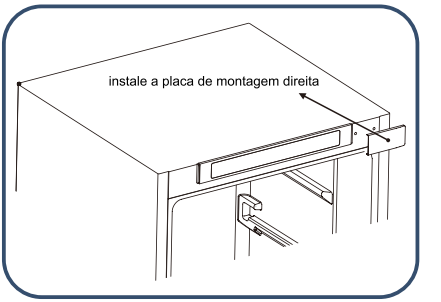

2. Instale a placa superior frontal

Fixe a placa superior frontal no topo do frigorífico com os parafusos.

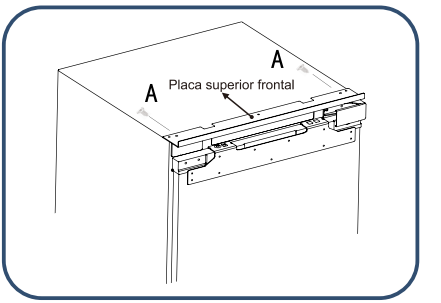

Passos para colocar o frigorífico no interior do armário

1. Passe o cabo de alimentação pelo orifício na traseira do armário. Se a tomada de alimentação estiver no interior do armário, ligue a ficha à tomada e só depois coloque o frigorífico no interior do armário
2. Coloque o frigorífico no armário, ajuste a posição do frigorífico de modo a garantir que a placa de fixação da dobradiça está nivelada com o armário.

ATENÇÃO

Não esmague o cabo de alimentação. Um cabo de alimentação danificado representa um risco de incêndio.

3. Fixe as laterais das dobradiças com 2 parafusos (um parafuso para a primeira dobradiça, outro parafuso para a quarta dobradiça) e depois de instalar a porta do armário insira os restantes parafusos nos respetivos orifícios e aperte.

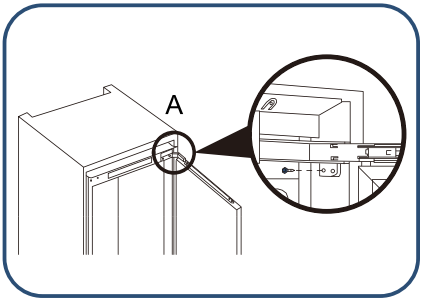

4. Rode o pé de ajuste para que o frigorífico e o armário atinjam o estado adequado e, depois, aparafuse o pé de ajuste com parafusos. Em seguida, fixe a placa superior do frigorífico e a parte superior do armário com parafusos e cubra a tampa com parafusos.

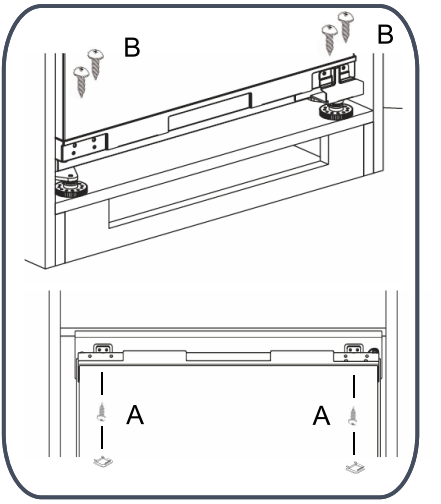

Passos para instalar a porta superior do armário

1. Meça a distância entre a placa de montagem superior da porta do compartimento frigorífico e o topo/esquerdo do armário e registe a posição.

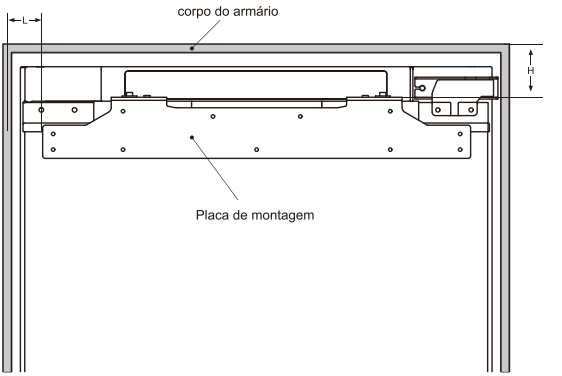

2. Afrouxe as tampas dos parafusos, de seguida retire a placa de montagem.

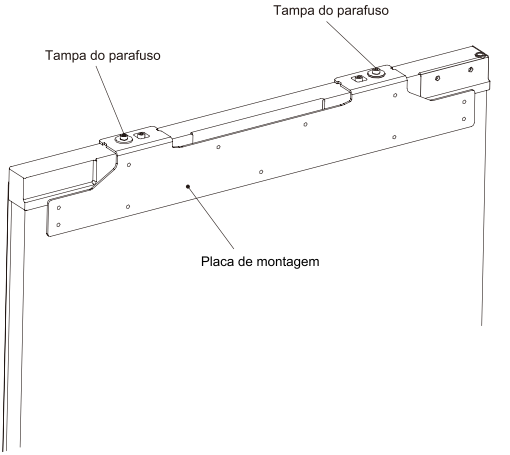

3. Meça e confirme a posição para fixar a placa de montagem na porta do armário, de seguida fixe a placa de montagem à porta do armário com parafusos.

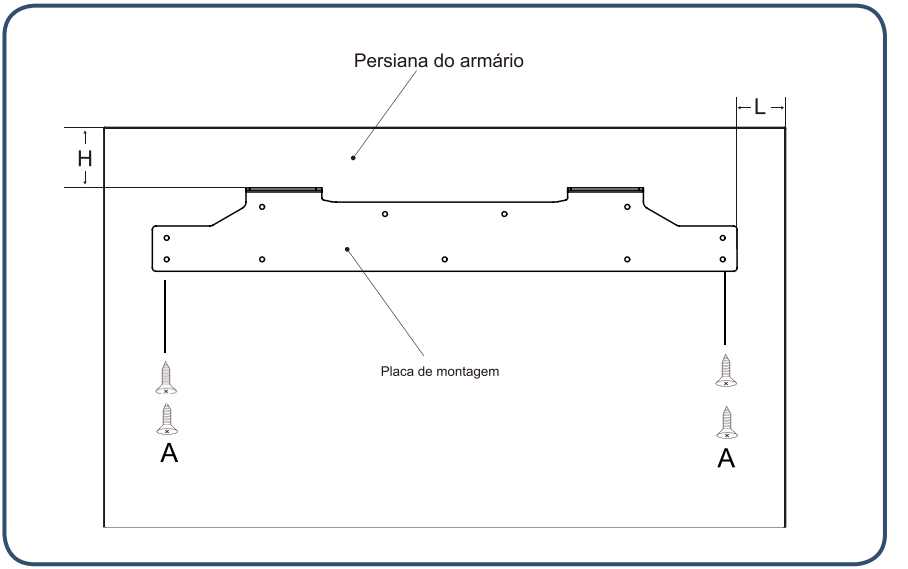

4. Fixe a porta do armário à porta do compartimento do frigorífico com a placa de montagem e aperte os parafusos (não aperte demasiado os parafusos, uma vez que terá de os afrouxar posteriormente)

5. Fixe a porta do frigorífico à porta do armário com a placa de montagem inferior.

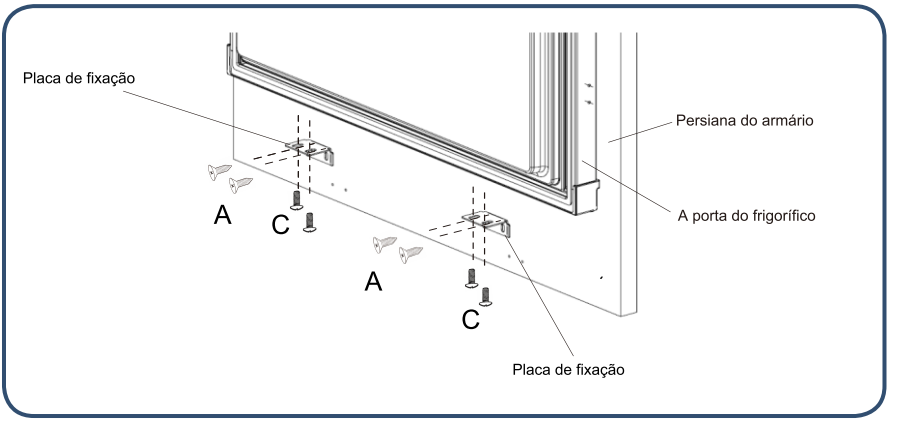

6. Coloque a fita de isolamento no intervalo entre o frigorífico e o armário

7.Use uma pistola de tocha ou chave de fenda para remover os dois parafusos no meio do lado da carcaça da porta

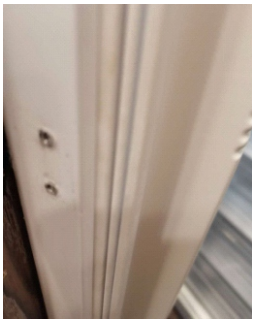

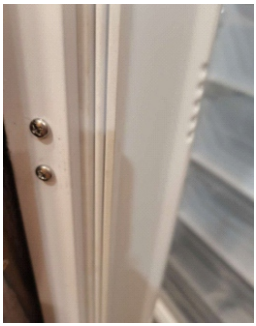

8.Retire uma placa de conexão fixa do saco de acessórios e instale-a no orifício original do parafuso usando os dois parafusos removidos

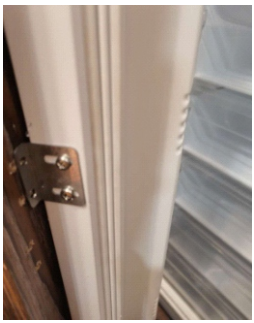

9.Retire dois parafusos do saco de acessórios e instale as duas placas de fixação de conexão de parafuso na porta do armário com uma pistola de tocha ou uma chave de fenda

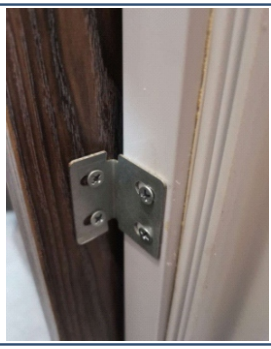

Da mesma forma: os lados esquerdo e direito do corpo da porta são instalados da mesma forma

Passos para ajustar a porta do armário frigorífico

Passos para ajustar a extremidade superior da porta do armário frigorífico

1.Ajuste da porta do armário na direção para cima e para baixo

Ajuste na direção para cima: Primeiro, ajuste a tampa do parafuso D1 para cima e de seguida ajuste a tampa do parafuso D2 para cima. ·

Ajuste na direção para baixo: Primeiro, ajuste a tampa do parafuso D2 para baixo e de seguida ajuste a tampa do parafuso D1.

2. Ajuste da porta do armário na direção para a esquerda e para baixo/frente

Ajuste para a esquerda e para baixo: Afrouxe o parafuso D1, mova a placa de montagem para a posição correta e, em seguida, fixe o parafuso D2.

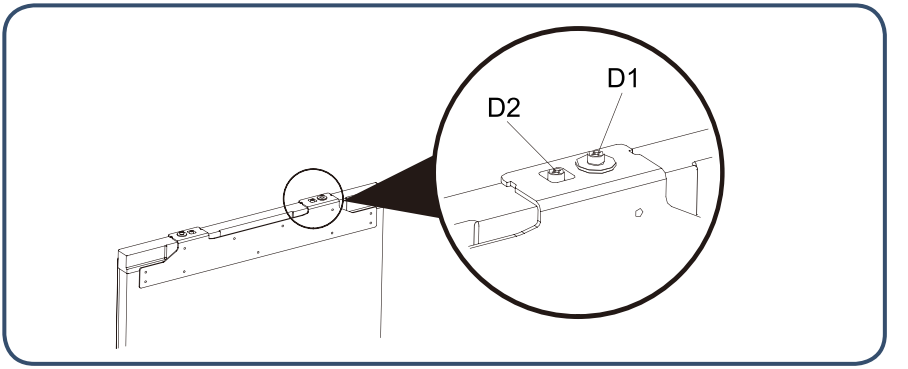

Passos para ajustar a extremidade inferior da porta do armário frigorífico

1. Afrouxe os parafusos, ajuste a profundidade (Z) e aperte o parafuso.
2. Depois de ajustar a posição horizontal da porta do armário frigorífico, fixe a placa de fixação inferior na porta do frigorífico com parafusos.

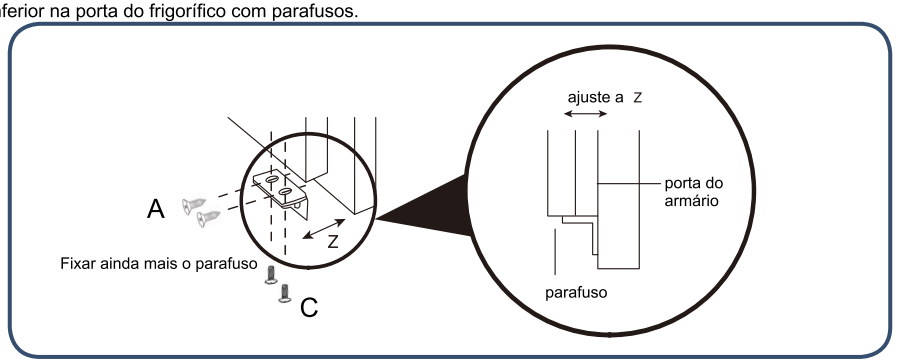

Dicas para poupar energia

Durante o processo de instalação

- Instale o frigorífico no local com a temperatura interna mais baixa, mantenha-o longe da luz solar direta, tubo de aquecimento, dispositivo de ajuste de ventilação e outros aparelhos de aquecimento.
- Verifique se o frigorífico está bem ventilado.

Durante o processo de utilização

- Não deixe o frigorífico cheio de alimentos para garantir a circulação de ar.
- Não forre as prateleiras com papel alumínio, papel encerado ou tecido.
- Não deixe o frigorífico cheio de alimentos para garantir a circulação de ar.
- Encurte o tempo desnecessário de abertura da porta.erifique se o frigor

Antes de colocar alimentos no frigorífico

- Remova todas as embalagens.
- Limpe o armário com detergente da loiça quente para remover o pó acumulado no fabrico e transporte.
- Há um odor ao utilizar o frigorífico pela primeira vez, mas o odor desaparece quando a temperatura interna baixa o suficiente.
- Deixe o frigorífico funcionar 2-3 horas sem alimentos no interior para permitir que cada compartimento atinja a temperatura adequada.ncurte o tempo desnecess

Durante o processo de utilização

Introdução à função principal

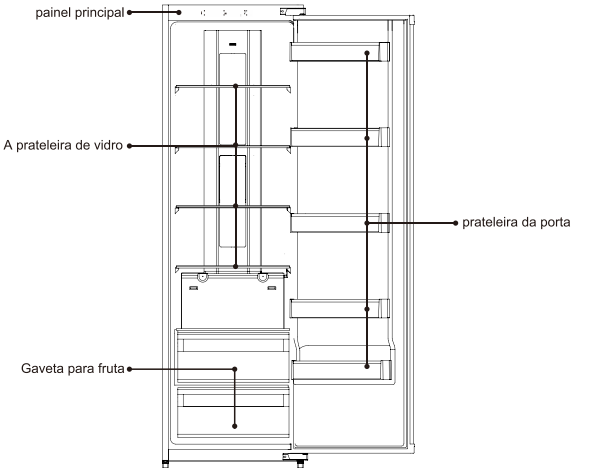

PAINEL DE CONTROLE

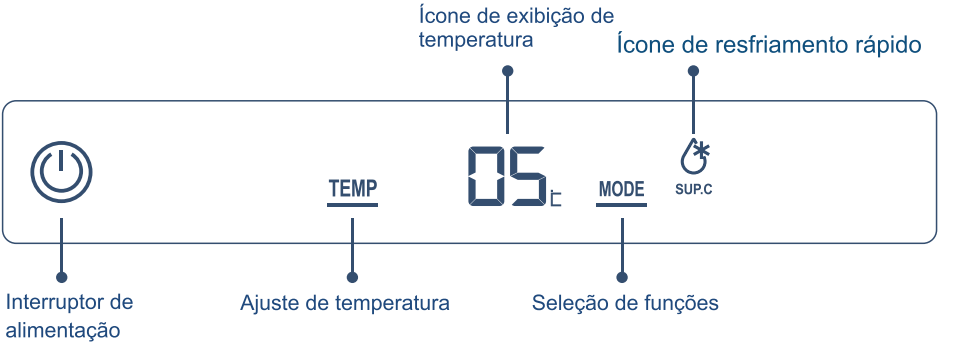

Interruptor de energia:	Ligar/desligar a geladeira
Ajuste de temperatura:	Seleccionar a zona de temperatura do compartimento frigor ífico e congelador
Seleção de funções:	A ajuste as configurações de temperatura na zona de temperatura selecionada4e
Ícone de exibição da zona de temperatura	exibir a zona de temperatura atual
Ícone de resfriamento rápido:	Dexibir o ajuste de temperatura ou o valor para a zona de temperatura atual

1.Interruptor

Ligar a geladeira

Quando a geladeira estiver em estado de desligamento, pressione o botão do interruptor de energia por 3 segundos, o indicador está ligado e a geladeira começa a funcionar.

Desligar a geladeira

Pressione o botão de ligar/desligar por 3 segundos, o indicador está desligado e o frigorífico para de funcionar.



Pressione 3 segundos o indicador acende (a geladeira começa a funcionar) pressione 3 segundos novamente o indicador apaga (a geladeira para de funcionar)

2. Ajuste a temperatura no interior do compartimento frigorífico

1. Pressione o botão "seleção da zona de temperatura", o ícone da zona de temperatura da geladeira e do freezer será iluminado por sua vez.
2. Pressione novamente o botão "temperature regulation", o ajuste da temperatura do compartimento frigorífico será cíclico por turnos: 02”-”03”-”04”-”05”-”06”-”07”-”08”-”02”.

Se não for pressionado o botão em 5 segundos, a configuração atual será confirmada.

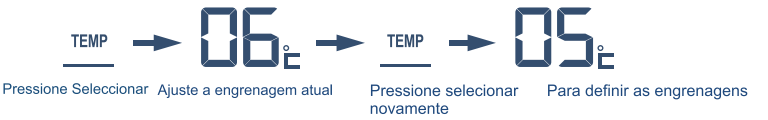

3. Fonction de refroidissement rapide

Activer la fonction de refroidissement rapide

Appuyez sur la touche «sélection du mode», l ’icône «refroidissement rapide» clignotera.
Après 5secondes, l ’icône «refroidissement rapide» s ’allumera et la fonction de refroidissement rapide sera activée.

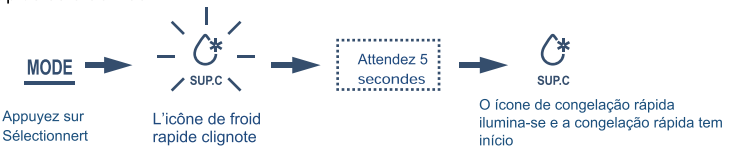

Désactiver la fonction de refroidissement rapide

En mode refroidissement rapide, appuyez sur la touche «sélection du mode», l ’icône «refroidissement rapide» clignote.
Après 5secondes, l ’icône «refroidissement rapide» s ’éteint et le réfrigérateur quitte le mode de refroidissement rapide.

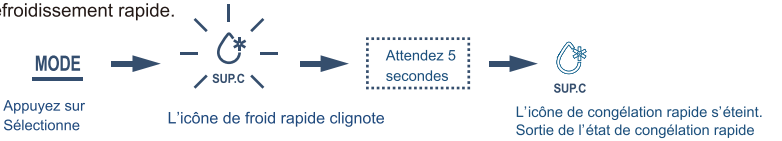

4. Fonction d’alarme de porte ouverte

Si la porte du réfrigérateur est ouverte pendant 180 secondes, l’alarme sonore retentira 3 fois par intervalle de 0,5 seconde.
Si la porte du réfrigérateur est encore ouverte après 30 secondes, l’avertisseur sonore retentit 3 fois par intervalle de 0,5 seconde jusqu’à ce que la porte du réfrigérateur soit fermée.

A temperatura média no compartimento frigorífico é 0~10 °C, pelo que só pode ser utilizado para alimentos a consumir a curto prazo.

Área de arrumação sugerida para diversos alimentos

A temperatura nas diferentes zonas do frigorífico é diferente, pelo que os alimentos devem ser guardados na área recomendada mostrada como na figura a seguir:

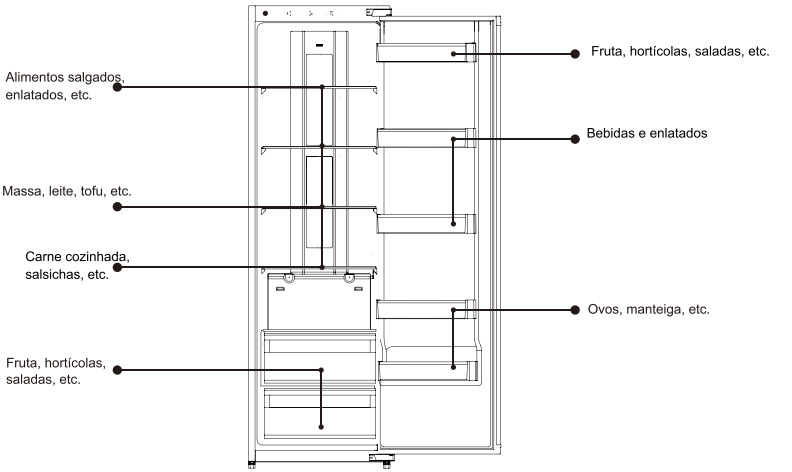

Utilização da gaveta de frescos

Os alimentos e os hortícolas guardados no compartimento frigorífico perdem humidade com rapidez. Conserve a humidade na gaveta para manter os alimentos e os hortícolas, alimentos frescos e hortícolas em bom estado.

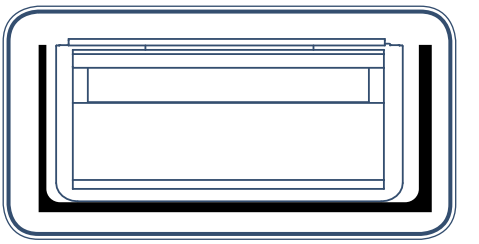

Utilização da prateleira para garrafas

- A posição da prateleira para garrafas pode ser alterada de acordo com as necessidades. A prateleira para garrafas pode ser puxada para fora, levantando-a.
- Ao montar a prateleira para garrafas, primeiro coloque a prateleira no revestimento de restrição da porta e, de seguida, empurre para a posição.

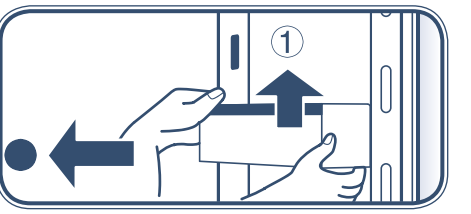

Atendimento para armazenamento de alimentos no compartimento frigorífico

Não colocar comida quente na geladeira



Arrefeça os alimentos quentes à temperatura ambiente antes de os colocar no frigorifico. Colocar directamente os alimentos quentes não só resultará no aumento da temperatura dentro do frigorífico, mas também reduzirá a frescura de outros alimentos.

Os alimentos precisam de ser limpos antes de serem colocados no frigorífico



para manter o saneamento dentro do frigorífico, por favor limpe e seque os alimentos antes de os colocar no frigorífico.

Os alimentos precisam ser selados e classificados armazenados



sele os alimentos antes de colocá-los no refrigerador. Classifique os alimentos e armazene separadamente, isto pode não só ajudar a manter o frescor dos alimentos, mas também evitar o cheiro da poluição.

Não coloque demasiados alimentos no frigorífico

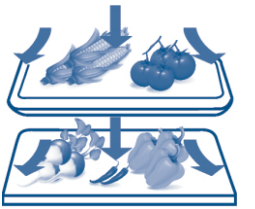

A comida deve ser classificada separadamente para deixar espaço suficiente para a circulação do ar, assim melhor efeito de refrigeração pode ser garantido.

Evite que os alimentos com óleo entrem em contacto com a linha

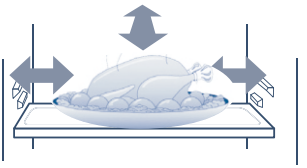

O contato dos alimentos com o liner resultará em corrosão do liner. O liner poluído com óleo deve ser limpo imediatamente.

Não coloque os alimentos perto do forro

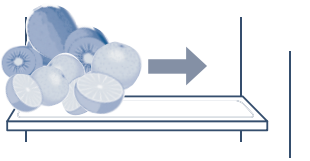

Por favor, mantenha os alimentos um pouco longe do forro para evitar que sejam congelados.

Frigorífico limpo

Os resíduos de comida dentro da geladeira levarão ao odor, por isso a geladeira precisa ser limpa regularmente.

Os passos para a limpeza

1. Retire a ficha para cortar a alimentação.
2. Limpe o frigorífico com tecido macio ou esponja saturada com água morna ou detergente neutro.

   Cuidado Cuidado Não utilize escova dura, escova de arame de aço, solvente orgânico, como descontaminação.
   pó, gasolina, óleo de banana, acetona, água quente ou ácido, soda para limpar a geladeira.
3. Use um pano seco para limpar a água da superfície da geladeira.

   Aviso Quando o frigorífico estiver limpo, não utilize água para pulverizar sobre o frigorífico para evitar fugas acidente. Por favor, use um pano seco para limpar os componentes eléctricos, tais como o interruptor e Luz LED.

Dicas: A faixa de vedação da porta é fácil de sujar, por favor mantenha-a limpa.

Aviso Durante o processo de descongelação manual, manutenção ou limpeza, a temperatura O aumento de alimentos congelados pode levar a uma redução do período de armazenamento.

O compartimento congelado é descongelado automaticamente, sem necessidade de descongelar manualmente.

Aviso Não utilize dispositivos mecânicos ou outros métodos para acelerar o processo de descongelamento.

Transporte do refrigerador

1. Pressione o botão de energia por 3 segundos para cortar a fonte de alimentação, depois puxe a tomada para fora da tomada.
2. Retire todos os alimentos da geladeira
3. Utilize fitas adesivas para fixar as partes móveis, tais como gavetas, prateleiras, caixas mais nítidas, etc.
4. Feche a porta do frigorífico e fixe a porta com fitas adesivas para evitar que a porta se abra no transporte
5. No transporte, o título anjo entre a geladeira e a direção vertical deve ser inferior a 45 graus para evitar o mau funcionamento do sistema de geladeira.

Cuidado O refrigerador não pode ser colocado

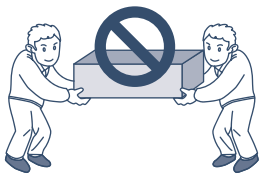





Fora de serviço da geladeira

Como lidar com o corte de energia

- Mesmo no verão, os alimentos podem ser armazenados sem qualquer problema por 10 horas após o corte de energia.
- Não ponha nenhuma comida nova depois do corte de energia. Tente não abrir a porta da geladeira.
- Se você sabe que vai perder energia, você pode fazer mais gelo com um recipiente estanque. e colocá-lo em cima do congelador

Atenção

Um aumento de temperatura no congelador devido a cortes de energia ou outras falhas pode encurtar a período de armazenamento e reduzir a qualidade dos alimentos

de férias

- Se for feriado, retire os alimentos perecíveis, ajuste a temperatura para um equipamento adequado e feche a porta da geladeira após a confirmação.

Não Em uso

- Se a geladeira precisar parar de usar por um longo tempo, remova a tomada, corte a energia e limpar a geladeira como descrito acima.
- Abra a porta da geladeira quando ela não estiver em uso para evitar a presença de resíduos alimentares nogeladeira de produzir mau cheiro.

Atenção

- Quando a energia estiver desligada, deixe um espaço de pelo menos 5 minutos antes de ligar de novo.
- Em geral, não deixe de utilizar a geladeira, de modo a não afetar a vida útil da geladeira.

Catuion

- Quando os aparelhos são sucateados, eles devem ser devidamente descartados ou manuseados por profissionais e não devem ser descartados para evitar riscos ambientais ou outros perigos.

Wichtige Sicherheitshinweise 3
Erster Einsatz des Geräts 5

Bedienungsanleitung 6
Hinweise vor der Installation 6
Stückliste für die Installation 6
Geräte- und Schrankabmessungen 7
Vorbereitung auf die Installation 8
Einbau des Kühlschranks in einen Schrank 9
Montage der Schranktür 10
Justierung der Schranktür 12
Einführung in die wichtigsten Funktionen 13

Erster Einsatz des Geräts 13
Bezeichnungen der Kühlschrankkomponenten 13
Bedienfeld 14
1. Netzschalter 14
2. Temperatureinstellung des Frischhaltefachs 15
3. Schnellkühlfunktion 15
4. Tür offen-Alarmfunktion 15

Hinweise und Anweisungen zur Benutzung des Kühlbereichs 16
Empfohlener Lagerbereich für diverse Lebensmittel 16
Verwendung der Frischhaltebox 16
Verwendung des Flaschengestells 16
Hinweise zur Lagerung von Lebensmitteln im Gefrierfach 17

Tägliche Pflege des Kühlschranks 18
Reinigung des Kühlschranks 18
Transport des Kühlschranks 18
Entsorgung des Kühlschranks 19
Stromschaltbild 20

Sehr verehrter Kunde:

Vielen Dank, dass Sie sich für eines unserer Produkte entschieden haben.
Um den ordnungsgemäßen Gebrauch dieses Kühlschranks zu gewährleisten und Verletzungen zu vermeiden, lesen Sie bitte folgende Anleitung aufmerksam durch und machen Sich sich vor allem mit den folgenden Symbolen vertraut:

Warnung	Eine Fehlbedienung kann zu Verletzungen führen.
Achtung	Eine Fehlbedienung kann zu Verletzungen führen.

	Streng verbotenes Verhalten oder Vorgehen
	Verhalten oder Vorgehen, das eingehalten werden muss

Elektrizität

Leistung

Dieser Kühlschrank muss mit Wechselstrom 220 V / 50 Hz versorgt werden. Wenn die Spannung zu stark schwankt (unter 187 oder über 242 V), funktioniert der Kühlschrank nicht mehr korrekt, kann der Kompressorschutz ansprechen oder der Kompressor anormale Geräusche machen. In diesem Fall muss das Gerät mit einem automatischen Spannungsstabilisator mit mindestens 750 W Leistung geschützt werden.

Elektrizität

Der Kühlschrank muss an eine unabhängige Steckdose angeschlossen und zuverlässig geerdet werden.

Netzkabel und Stecker

- Bitte ziehen Sie den Stecker nicht durch Zerren am Kabel heraus. Greifen Sie den Netzstecker kräftig und ziehen Sie ihn gerade aus der Steckdose. Achten Sie darauf, dass das Netzkabel nicht durch den Kühlschrank oder auf andere Weise gequetscht wird. Seien Sie vorsichtig, um eine Beschädigung des Netzkabels zu vermeiden, wenn Sie den Kühlschrank von der Wand weg bewegen.
- Verwenden Sie den Kühlschrank nicht mit beschädigtem Netzkabel oder abgenutztem Netzstecker. Bitte wenden Sie sich an einen autorisierten Kundendienst, um ein beschädigte Netzkabel auszutauschen.
- Bitte trennen Sie den Kühlschrank vom Stromnetz, bevor Sie ihn reinigen, warten oder das LED-Licht austauschen.

Austreten von brennbarem Kältegas

Im Falle eines Austritts von brennbarem Gas öffnen Sie Türen und Fenster, aber ziehen Sie auf keinen Fall den Netzstecker heraus (Funkengefahr).

Verwendung

Lebensmittellagerung

- Dies ist ein Haushaltskühlschrank, der nur für die Lagerung von Lebensmitteln verwendet werden darf. Bitte lagern Sie keine Blutprodukte, Medikamente oder biologische Produkte in diesem Kühlschrank. Auch brennbare und explosive Gefahrstoffe, hoch korrosive Säuren oder Laugen dürfen nicht im Kühlschrank gelagert werden.
- Stellen Sie kein Bier oder andere Getränke in Flaschen in das Gefrierfach, um ihr Platzen beim Einfrieren zu vermeiden.
- Berühren Sie die kalten Gefrierflächen im Gefrierfach nicht mit nassen Händen, um zu vermeiden, dass die Haut festfriert.

Nutzungsumgebung

- Der Kühlschrank sollte in einen Schrank eingebaut werden. Bitte beachten Sie für die Spezifikationen des Schranks die Installationsanleitung.
- Der Kühlschrank sollte weder direktem Sonnenlicht noch anderen Wärmequellen ausgesetzt werden, um seine Leistung zu gewährleisten.
- Der Kühlschrank darf nicht im Frost, im Freien oder im Regen stehen.
- Stellen Sie den Kühlschrank nicht in feuchter Umgebung auf. Wird er mit Wasser bespritzt, wischen Sie dieses sofort ab, um Rostbildung oder ein Unwirksam werden der elektrischen Isolation zu vermeiden.
- Stellen Sie keine schweren oder mit Wasser gefüllten Behälter auf den Kühlschrank, um
- Personenschäden oder Stromschläge durch das Herunterfallen dieser zu vermeiden. Platzieren und verwenden Sie keine elektrischen Geräte wie Steckerleisten, Netzteile, Mikrowellengeräte oder Ähnliches auf oder im Kühlschrank, um elektromagnetische Störungen zu vermeiden.
- Lagern oder verwenden Sie kein Benzin oder andere brennbare Substanzen in der Nähe des Kühlschranks, um eine Brandkatastrophe zu vermeiden.

Wartung

Reinigung

- Sprühen Sie kein Wasser auf oder an den Kühlschrank und stellen Sie sicher, dass er nicht in feuchter Umgebung aufgestellt wird, um Schäden an der elektrischen Isolation zu vermeiden.
- Bevor Sie den Kühlschrank reinigen, ziehen Sie bitte den Netzstecker. Vergewissern Sie sich, dass der Kühlschrank mindestens 5 Minuten lang ausgeschaltet war, bevor Sie ihn wieder an die Stromversorgung anschließen, da sonst der Kompressor durch zu schnelles Wiedereinschalten beschädigt werden könnte.

Service

Der Kühlschrank darf nur von qualifizierten Servicemitarbeitern demontiert oder repariert werden. Gefahr: Einschließgefahr für Kinder. Bevor Sie einen alten Kühl- oder Gefrierschrank entsorgen:

- Nehmen Sie die Türen ab.
- Lassen Sie die Regale an Ort und Stelle, damit Kinder nicht leicht hineinklettern können.

Vorbereitungen vor der Benutzung des Kühlschranks

1. Entfernen Sie alle Verpackungsmaterialien, einschließlich der Schaumstoffbasis und der Klebebänder zur Befestigung des Zubehörs.
2. Überprüfen Sie das Zubehör und die Materialien.
   Überprüfen Sie alle im Lieferumfang enthaltenen Teile gemäß Packliste.
   Wenn nicht alles vorhanden sein sollte, wenden Sie sich an den Verkäufer.
3. Stellen Sie den Kühlschrank korrekt auf.
4. Bitte reinigen Sie den Kühlschrank vor Gebrauch (siehe Kapitel "Reinigen des Kühlschranks" auf Seite 18).
5. Nachdem der Kühlschrank nivelliert und gereinigt wurde, warten Sie bitte 2 Stunden, bevor Sie ihn an das Stromnetz anschließen.
6. Entfernen der Schutzfolien
   Bitte entfernen Sie vor dem ersten Anschließen alle Schutzfolien, um die korrekte Wärmeableitung des Kühlschranks zu ermöglichen.

Erster Einsatz des Geräts

1 Schließen Sie das Gerät an die Stromversorgung an

Nach dem ersten Anschluss an die Stromversorgung dauert es mehrere Stunden, bis der Kühlschrank seinen endgültigen Kühlzustand erreicht. Die voreingestellten Standardtemperaturen sind: Kühlbereich (5 °C) Gefrierfach (-18 °C)

2 Legen Sie Lebensmittel in den Kühlschrank

Lebensmittel sollten Sie erst 2 - 3 Stunden nach dem Anschluss an die Stromversorgung in den Kühlschrank geben. Bitte überfüllen Sie das Gefrierfach nicht. Das Gesamtgewicht der in jedem Regal gelagerten Lebensmittel sollte nicht mehr als 24 kg betragen.

3 Verwendung des Kühlschranks

Lassen Sie den Kühlschrank nach Einlagern der Lebensmittel 24 Stunden lang laufen, um den Normalzustand zu erreichen. Erst danach sollten Sie notwendig werdende Temperaturänderungen vornehmen.

Tipps: Nach einer Änderung der Temperatureinstellung dauert es einige Zeit, bis sich die Kühlschranktemperatur eingepegelt hat. Diese Dauer hängt von der Umgebungstemperatur, der Häufigkeit des Öffnens der Kühlschranktür und den im Kühlschrank gelagerten Lebensmitteln ab.

Damit Ihr Kühlschrank optimal funktionieren kann, beachten Sie bitte folgende Installationsschritte.

Hinweise vor der Installation

Aufstellungsort

Bitte halten Sie den Kühlschrank von direkter Sonneneinstrahlung und Heizgeräten wie Herdplatten, Öfen und Geschirrspülern fern.

Stromversorgung

- Achten Sie darauf, dass der Netzstecker nach der Aufstellung des Kühlschranks leicht ausgezogen werden kann.
- Der Netzstecker sollte in eine spezielle Steckdose gesteckt werden, um unerwartete Stromausfälle des Kühlschranks zu vermeiden. Verwenden Sie keine Verlängerungskabel oder Mehrfachsteckdosen.
- Prüfen Sie, ob die Stromversorgung im Raum für die Anschlusswerte auf dem Typenschild auf der linken Seite des Kühlschranks geeignet ist.
- Der Kühlschrank muss korrekt geerdet werden!

Liste der Installationsteile

1. Obere Frontblende	2. Scharnierplatte	3. Montageplatte	4.Unterer Befestigungswinkel
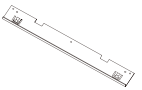	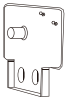	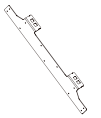	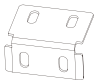
1 Stk.	2 Stk.	1 Pc (schon montiert)	2 Stk.

5. Dichtband	6. Schraubverschluss	7. Kleine Montageplatt	8.Befestigungsschraub
	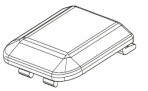	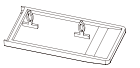	A 
1 Stk.	2 Stk.	1 Stk.	20 Stk.

9.Edelstahl-Senkkopfschraube	10. Schraube	11.Blendenschraube	12.L-förmiger Schraubendreher
B 	C 	D 	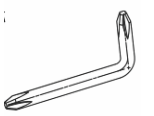
6 Stk.	6 Pcs (schon montiert 4Stk.)	6 Pcs (schon montiert 4 Stk.)	1 Stk.

13.Feste Bewehrungsplatte Schraube	14. Flachkopfschraube
	E 
2 Stk. 4 Stk.	4 Stk.

Grundmaße

Schrankgröße (mm)		Gerätegröße (mm)	
Gesamt-Einbaubreite	556 ± 2	Breite	540
Gesamt-Einbautiefe	⩾560 (empfohlen 600)	Tiefe	545
Gesamt-Einbauhöhe	1782±3	Höhe	1770

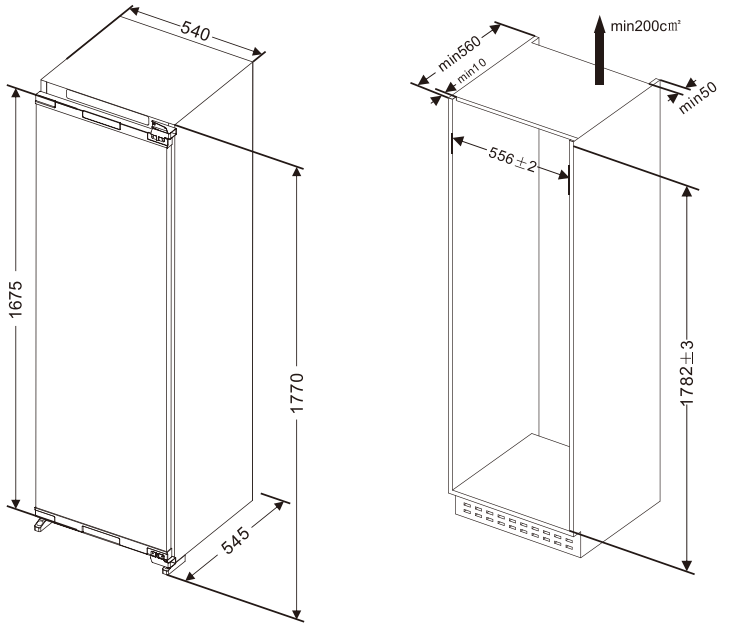

Vorbereitungen vor der Installation des Kühlschranks

1.Wahl der Öffnungsrichtung der Tür

Anschlag der Kühlschranktür auf der linken Seite. Wenn Sie die Tür rechts anschlagen möchten, montieren Sie die obere Scharnierplatte auf der anderen Seite unten und umgekehrt. Der Umbau ist ganz einfach als ein Kreuz zu verstehen. Montieren Sie die Scharnierplatte, entfernen Sie die kleine Befestigungsplatte auf der linken Seite und montieren Sie sie auf der rechten Seite, nachdem Sie die Öffnungsrichtung der Tür gewechselt haben.

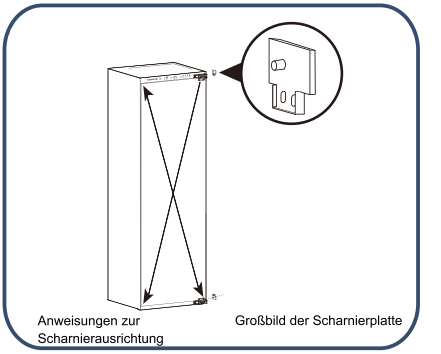

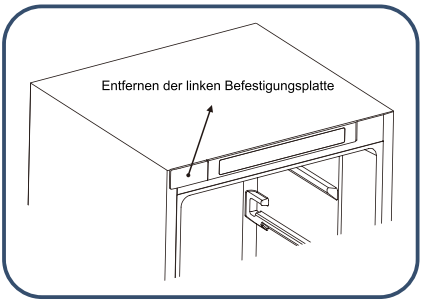

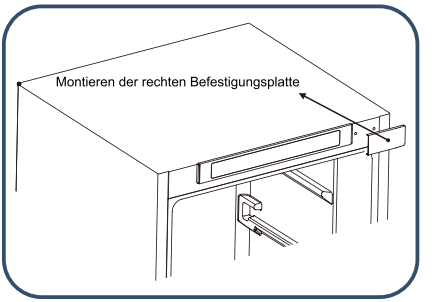

2.Montage der oberen Frontblende

Befestigen Sie die obere Frontblende mit ihren Schrauben an die Oberseite des Kühlschranks.

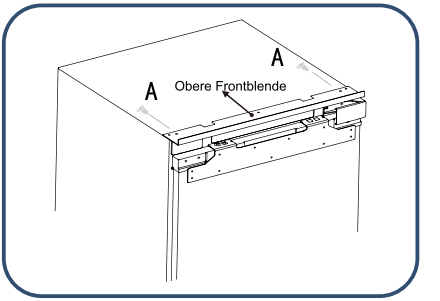

Einbau des Kühlschranks in einen Schrank

1. Führen Sie das Netzkabel durch die Öffnung in der Rückseite des Schranks. Wenn die Steckdose im Schrank sitzt, stecken Sie zuerst den Netzstecker ein und schieben Sie den Kühlschrank dann in den Schrank.

2. Schieben Sie den Kühlschrank so tief in den Schrank, dass die Vorderkante der Scharnierbefestigungsplatten mit dem Schrank ausgerichtet ist.

VORSICHT

Klemmen Sie nicht das Netzkabel ein. Ein beschädigtes Netzkabel kann zu einer Brandkatastrophe führen.

3. Setzen Sie erst je eine der 2 Schrauben der Türscharniere locker ein (eine Schraube oben, eine unten). Setzen Sie dann die Scharnierköpfe in die Tür ein, schrauben Sie die restlichen beiden Schrauben ein und ziehen Sie alles fest.

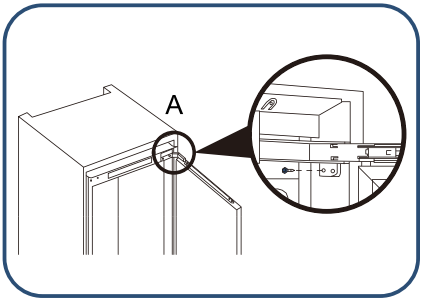

4 Drehen Sie den Stellfuß, um den Tiefkühlschrank und den Schrank in die richtige Position zu bringen, und schrauben Sie dann den Stellfuß mit Schrauben fest, befestigen Sie dann die obere Platte des Tiefkühlschranks und die Oberseite des Schranks mit Schrauben und decken Sie die Schraubkappe ab.

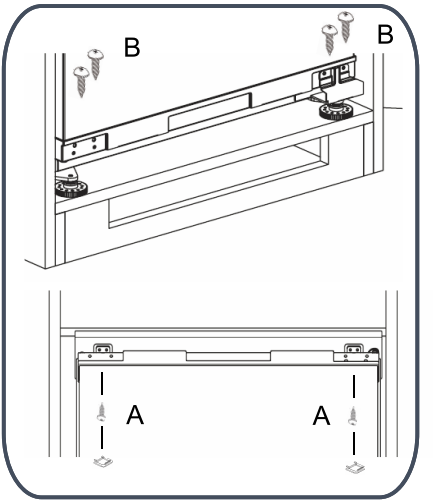

Montage der oberen Schranktür

1. Messen Sie den Abstand zwischen der oberen Montageplatte der Kühlschranktür und der oberen/linken Seite des Schranks und notieren Sie die Position.

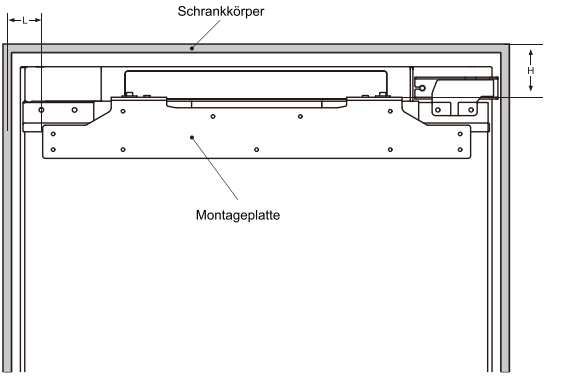

2. Lösen Sie die Kopfschrauben und entfernen Sie die Montageplatte.

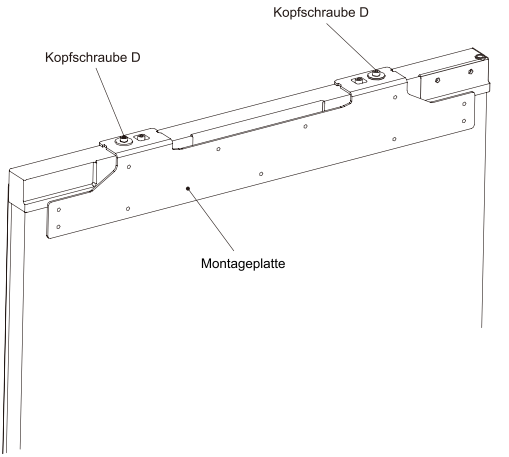

3. Messen und bestätigen Sie die Position zur Befestigung der Montageplatte an der Schranktür und befestigen Sie die Montageplatte dann mit Schrauben an der Schranktür.

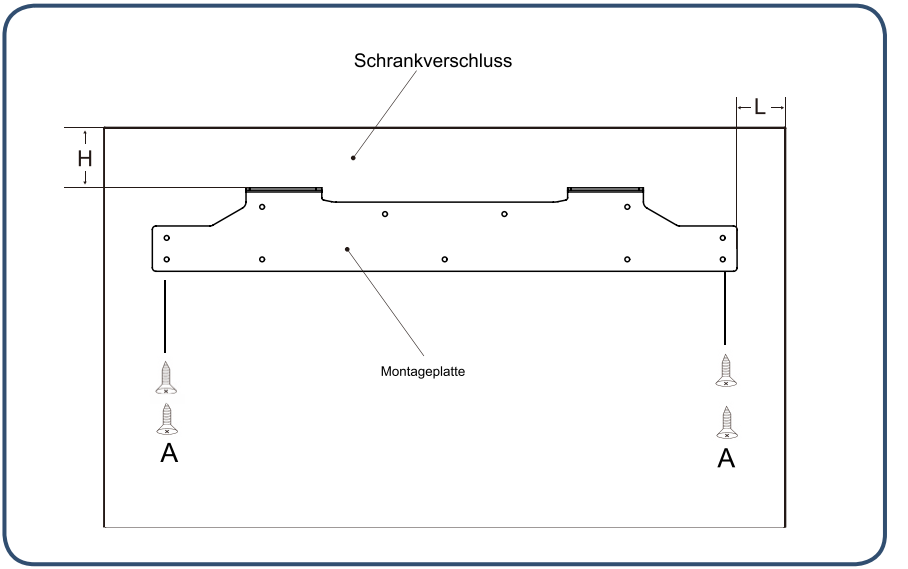

4. Befestigen Sie die Schranktür mit der Montageplatte an der Kühlschranktür und ziehen Sie die Schrauben leicht an (ziehen Sie die Schrauben nicht zu fest an, da sie später noch einmal gelöst werden müssen).

5. Befestigen Sie die Kühlschranktür mit der unteren Montageplatte an der Schranktür.

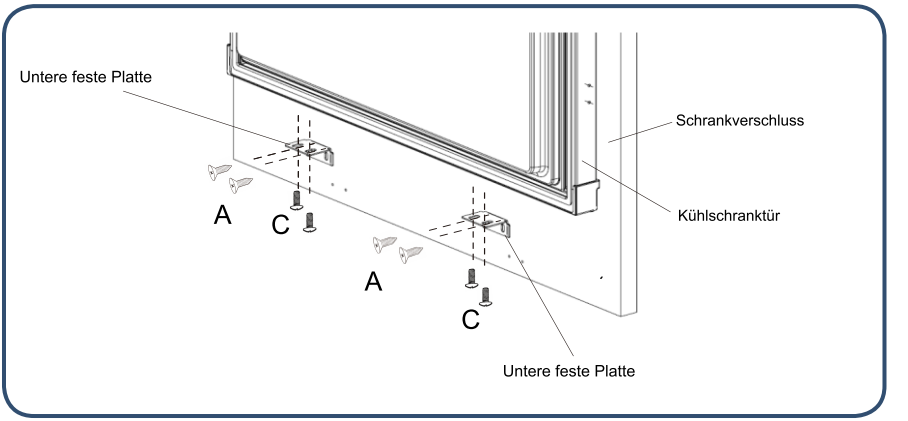

6. Stopfen Sie das Dichtband in den Spalt zwischen Kühlschrank und Schrank.

7.Entferne mit einer Brennerpistole oder einem Schraubendreher die beiden Schrauben in der Mitte der Seite des Türgehäuses.

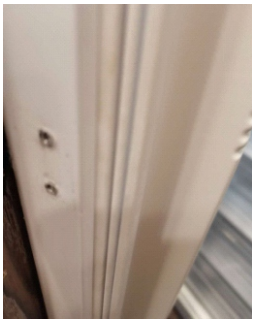

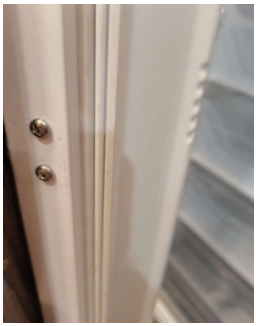

8.Nehmen Sie eine feste Anschlussplatte aus der Zubehörtasche und installieren Sie sie mit den beiden entnommenen Schrauben in das ursprüngliche Schraubenloch.

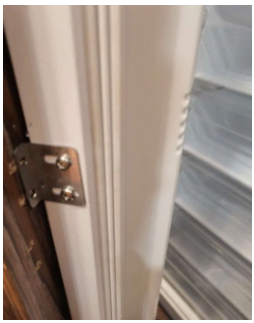

9.Nehmen Sie zwei Schrauben aus der Zubehörtasche und montieren Sie die beiden Schraubbefestigungsplatten mit einer Brennerpistole oder einem Schraubendreher an der Schranktür.

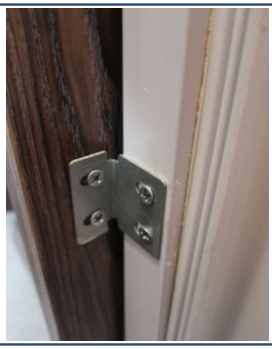

Ähnlich: Die linke und rechte Seite des Türkörpers sind gleich montiert

Justierung der Kühlschrank-Schranktür

Justierung des oberen Endes der Kühlschrank-Schranktür

1.Justierung der Schranktür in Auf- und Abwärtsrichtung

Justierung nach oben: Verstellen Sie zuerst die Kopfschraube D1 nach oben, dann ebenfalls die Kopfschraube D2 nach oben.
Justierung nach unten: Verstellen Sie zuerst die Kopfschraube D2 nach unten, dann ebenfalls die Kopfschraube D1 nach unten.

2. Justierung der Schranktür in Links- und Abwärts-/Vor- und Längsrichtung

Justierung in Links- und Abwärtsrichtung: Lösen Sie die Kopfschraube D1, bewegen Sie die Montageplatte in die richtige Position und ziehen Sie dann die Kopfschraube D2 an.

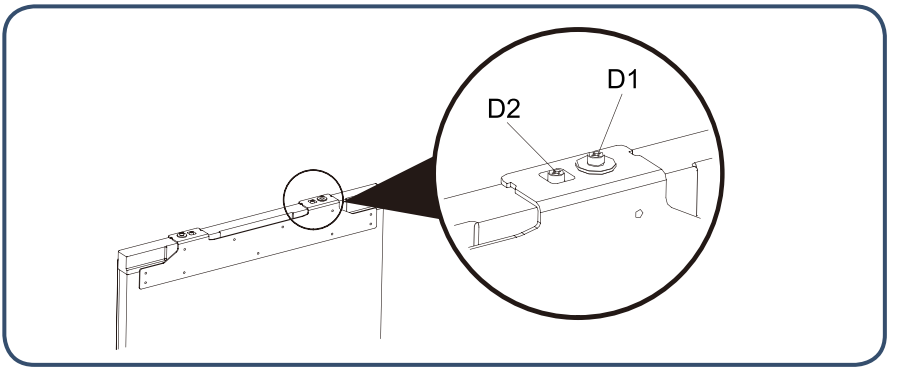

Justierung des unteren Endes der Kühlschrank-Schranktür.

1.Lösen Sie die Schrauben leicht, stellen Sie dann die Tiefe (Z) ein und ziehen Sie die Schraube an.
2.Nachdem Sie die horizontale Position der Kühlschranktür justiert haben, befestigen Sie den unteren Befestigungswinkel mit seinen Schrauben an der Kühlschranktür.

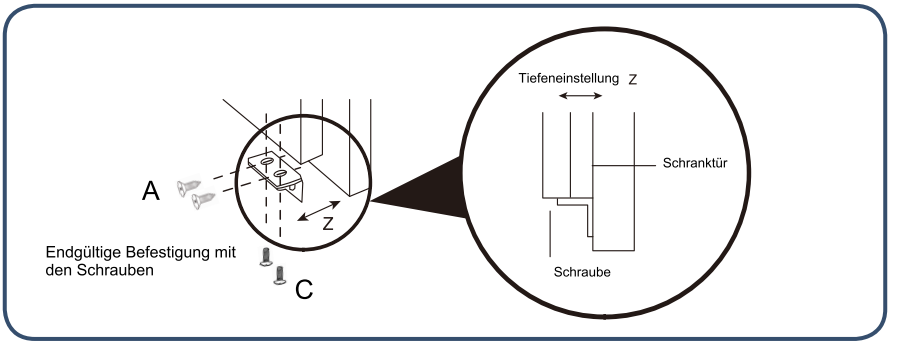

Tipps zum Energiesparen

Während der Installation

- Installieren Sie den Kühlschrank an der Stelle mit der niedrigsten Raumtemperatur, fern von direkter Sonneneinstrahlung, Heizungsrohren, Lüftungsreglern und anderen Wärmequellen.
- Vergewissern Sie sich, dass der Kühlschrank gut ventiliert ist.

Während des Gebrauchs

- Überfüllen Sie den Kühlschrank nicht mit Lebensmitteln voll, um die Luftzirkulation im Inneren nicht zu blockieren.
- Kleiden Sie die Regale nicht mit Aluminiumfolie, Wachspapier oder Papiertüchern aus.
- Überfüllen Sie den Kühlschrank nicht mit Lebensmitteln voll, um die Luftzirkulation im Inneren nicht zu blockieren.
- Öffnen Sie die Kühlschranktür immer nur so kurz wie möglich.

Vor dem Einlagern von Lebensmitteln in den Kühlschrank

- Entfernen Sie die Außenverpackungen.
- Reinigen Sie den Schrank Gehäuse mit einem in warmem Wasser mit etwas Spülmittel befeuchteten Tuch, um den von Herstellung und Transport stammenden Staub zu entfernen.
- Nach dem ersten Einschalten des Kühlschranks werden Sie etwas Geruch bemerken, der aber verschwindet, sobald die Temperatur im Kühlschrank niedrig genug ist.
- Lassen Sie den Kühlschrank zunächst 2 - 3 Stunden ohne Beladung laufen, damit alle Bereiche Fach ihre Solltemperatur erreichen.

Während des Gebrauchs

Hauptfunktionen des Kühlschranks

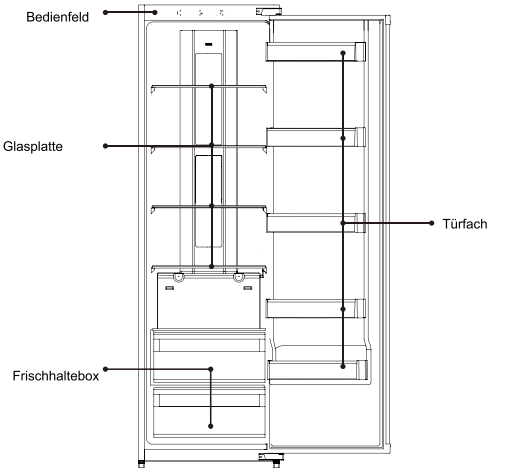

STEUERPANEL

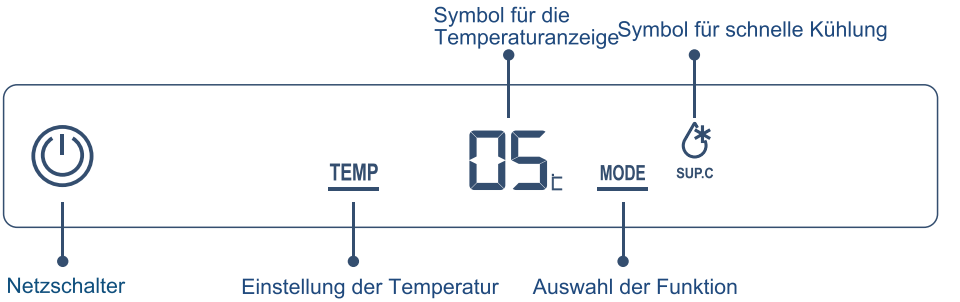

Netzschalter:	Ein-/Ausschalten des Kühlschranks
Temperaturregelung:	Wählen Sie die Temperaturzone des Kühl- und Gefrierfachs
Funktionsauswahl:	Anpassung der Temperatureinstellungen in der gewählten Temperaturzone4e
Symbol für die Anzeige der Temperaturzone：	Anzeige der aktuellen Temperaturzone
Schnellkühlungssymbol:	Anzeige der Temperatureinstellung oder des Wertes für die aktuelle Temperaturzone

1.Netzschalter

Kühlschrank einschalten

Wenn sich der Kühlschrank im ausgeschalteten Zustand befindet, drücken Sie den Netzschalter 3 Sekunden lang, die Anzeige leuchtet und der Kühlschrank beginnt zu laufen.

Den Kühlschrank ausschalten

Drücken Sie den Netzschalter für 3 Sekunden, die Anzeige ist aus und der Kühlschrank hört auf zu laufen.

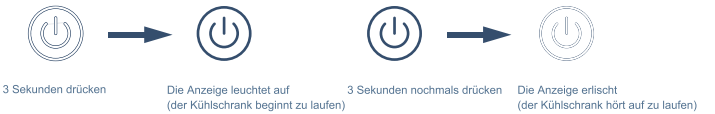

3 Sekunden drücken, die Anzeige leuchtet auf (der Kühlschrank beginnt zu laufen),
3 Sekunden drücken, die Anzeige erlischt (der Kühlschrank hört auf zu laufen)

2. Temperatur im Kühlfach einstellen

1. Drücken Sie die Taste "Auswahl der Temperaturzone", das Symbol für die Anzeige der Kühl- und Gefriertemperaturzone leuchtet abwechselnd auf.
2. Taste "Temperaturregelung" erneut drücken, die Einstellung der Kühlfachtemperatur wechselt abwechselnd: 02”-”03”-”04”-”05”-”06”-”07”-”08”-”02”.

Wenn innerhalb von 5 Sekunden keine Tastenbetätigung erfolgt, wird die aktuelle Einstellung bestätigt.

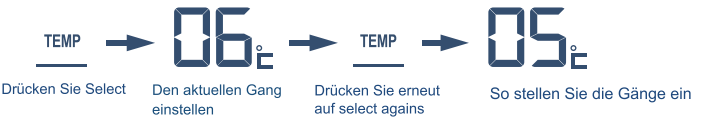

3. Symbol für Schnellkühlung

Einschalten der Schnellkühlung

Wenn Sie die Taste "Modusauswahl" drücken, beginnt das Symbol "Schnellkühlung" zu blinken.
Nach 5 Sekunden leuchtet das Symbol "Schnellkühlung" dauerhaft und ist die Schnellkühlfunktion aktiviert.



Ausschalten der Schnellkühlung

Wenn Sie im Schnellkühlmodus die Taste "Modusauswahl" drücken, beginnt das Symbol "Schnellkühlung" zu blinken.
Nach 5 Sekunden geht das Symbol "Schnellkühlung" aus und ist die Schnellkühlfunktion deaktiviert.

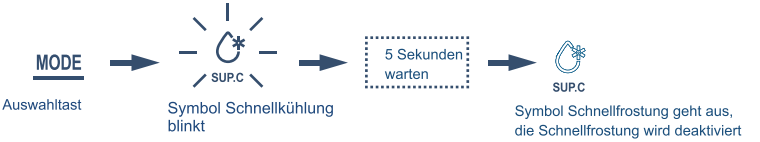

4. Türöffnungsalarm

Wenn die Kühlschranktür 180 Sekunden lang geöffnet ist, gibt der Summer dreimal im Abstand von 0,5 Sekunden einen Alarmton aus.
Wenn die Kühlschranktür 30 Sekunden danach noch immer geöffnet ist, wiederholt der Summer den Alarm dreimal im Abstand von 0,5 Sekunden, bis die Kühlschranktür geschlossen wird.

Die mittlere Temperatur im Kühlbereich bewegt sich zwischen 0 und 10 °C, so dass sie darin nur kurzfristige zu verbrauchende Lebensmittel aufbewahren können.

Empfohlene Lagerbereiche für diverse Lebensmittel

Die Temperatur in den verschiedenen Bereichen des Kühlschranks ist unterschiedlich, daher sollten Sie Ihre Lebensmittel nach folgenden Abbildungen geordnet in den jeweiligen Bereichen unterbringen:

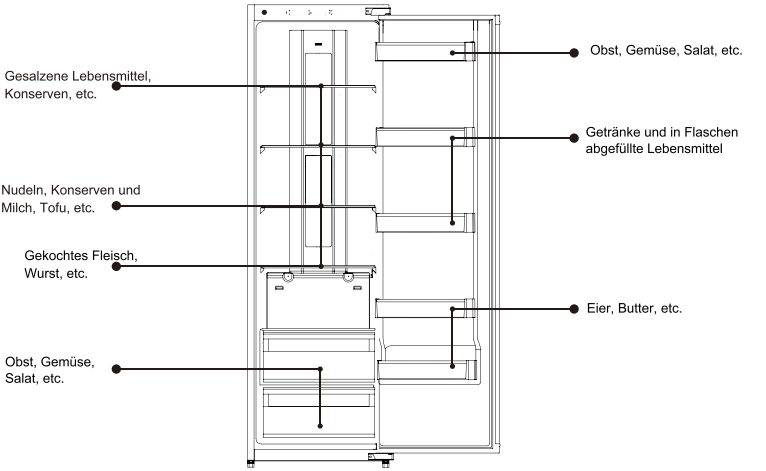

Verwendung der Frischhaltebox

Die im offenen Kühlbereich gelagerten Lebensmittel und Gemüse verlieren schnell an Feuchtigkeit. Indem Sie den natürlichen Feuchtigkeitsgehalt Ihrer frischen Lebensmittel in der Frischhaltebox erhalten, tun Sie etwas für Ihre Gesundheit.

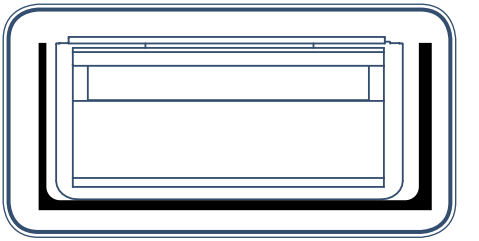

Verwendung des Flaschengestells

- Das Flaschenregal kann je nach Platzbedarf höher oder tiefer eingesetzt werden. Heben Sie es zum Herausnehmen etwas an.
- Setzen Sie es dann in die gewünschten Schlitze ein und arretieren Sie es durch Herunterdrücken.

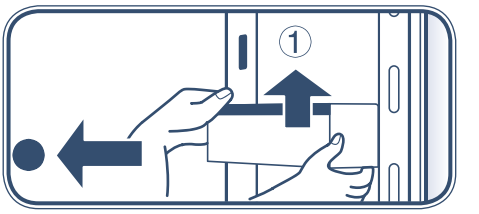

Hinweise zur Lagerung von Lebensmitteln im Kühlfach

Legen Sie keine heißen Nahrungsmittel in den Kühlschrank



Kühlen Sie die heißen Lebensmittel auf Raumtemperatur ab, bevor Sie sie in den Kühlschrank legen. Das direkte Einlegen von heißen Speisen führt nicht nur zu einem Temperaturanstieg im Kühlschrank, sondern reduziert auch die Frische anderer Lebensmittel.

Die Lebensmittel müssen vor dem Einlegen in den Kühlschrank gereinigt werden



Um die Hygiene im Kühlschrank zu erhalten, reinigen und trocknen Sie die Lebensmittel vor dem Einlegen in den Kühlschrank.

Die Lebensmittel müssen versiegelt und klassifiziert gelagert werden



versiegeln Sie die Lebensmittel vor dem Einlegen in den Kühlschrank. Klassifizieren Sie die Lebensmittel und lagern Sie sie getrennt, dies kann nicht nur helfen, die Frische der Lebensmittel zu erhalten, sondern auch die Geruchsbelästigung zu vermeiden.

Legen Sie nicht zu viele Lebensmittel in den Kühlschrank

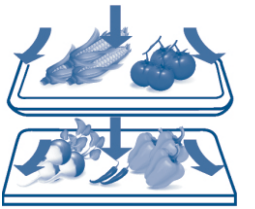

Die Lebensmittel sollten separat sortiert werden, damit genügend Platz für die Luftzirkulation bleibt, so kann eine bessere Kühlwirkung gewährleistet werden.

Vermeiden Sie den Kontakt von ölhaltigen Lebensmitteln mit der Leitung

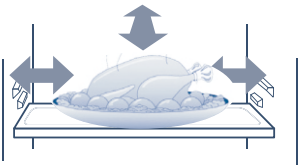

Der Kontakt von Lebensmitteln mit der Auskleidung führt zu einer Korrosion der Auskleidung. Die mit Öl verunreinigte Auskleidung sollte sofort gereinigt werden.

Keine Lebensmittel in die Nähe der Auskleidung stellen

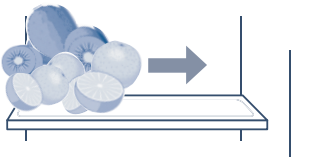

Bitte halten Sie die Lebensmittel etwas Abstand zur Auskleidung, um ein Einfrieren zu vermeiden.

Kühlschrank reinigen

Die Lebensmittelreste im Inneren des Kühlschranks führen zu Geruch, so dass der Kühlschrank regelmäßig gereinigt werden muss.

Die Schritte zur Reinigung

1. Ziehen Sie den Netzstecker, um die Stromversorgung zu unterbrechen.
2. Reinigen Sie den Kühlschrank mit einem weichen Tuch oder Schwamm, der mit warmem Wasser oder einem neutralen Reinigungsmittel getränkt ist.

   Caution Vorsicht Verwenden Sie keine harte Bürste, Stahldrahtbürste, organische Lösungsmittel wie z.B. Dekontamination Pulver, Benzin, Bananenöl, Aceton, heißes Wasser oder Säure, Soda zur Reinigung des Kühlschranks.
3. Verwenden Sie ein trockenes Tuch, um das Wasser auf der Oberfläche des Kühlschranks zu reinigen.

   Warnung Wenn Sie den Kühlschrank reinigen, verwenden Sie kein Wasser zum Besprühen des Kühlschranks, um ein Auslaufen zu vermeiden.Unfall. Bitte benutzen Sie ein trockenes Tuch zur Reinigung der elektrischen Komponenten wie Schalter und LED-Licht.

Tipps: Die Türdichtungsleiste ist leicht verschmutzt, bitte halten Sie sie sauber.

Warnung Während des manuellen Abtauens, der Wartung oder Reinigung wird die Temperatur Der Anstieg von Tiefkühlkost kann zu einer Verkürzung der Lagerzeit führen.

Das Gefrierfach wird automatisch aufgetaut, ein manuelles Auftauen ist nicht erforderlich.

Warnung Verwenden Sie keine mechanischen Vorrichtungen oder andere Methoden zur Beschleunigung der Abtauvorgang.

Transport des Kühlschranks

1. Drücken Sie die Netztaste 3 Sekunden lang, um die Stromversorgung zu unterbrechen, und ziehen Sie dann den Netzstecker aus der Steckdose.
2. Nehmen Sie alle Lebensmittel aus dem Kühlschrank.
3. Benutzen Sie Klebebänder, um die beweglichen Teile wie Schubladen, Regale, Crisperboxen usw. zu befestigen.
4. Schließen Sie die Kühlschranktür und befestigen Sie die Tür mit Klebebändern, um ein Öffnen der Tür beim Transport zu vermeiden.
5. Beim Transport sollte der Winkel zwischen Kühlschrank und Vertikalrichtung weniger als 45 Grad betragen, um Fehlfunktionen des Kühlsystems zu vermeiden.

Vorsicht Der Kühlschrank kann nicht abgelegt werden



Kühlschrank außer Betrieb

Wie man mit Stromausfall umgeht

- Auch im Sommer können die Lebensmittel nach dem Stromausfall problemlos 10 Stunden lang gelagert werden.
- Legen Sie nach dem Stromausfall kein neues Essen ein. Versuchen Sie, die Kühlschranktür nicht zu öffnen.
- Wenn Sie wissen, dass Sie an Leistung verlieren werden, können Sie mit einem wasserdichten Behälter mehr Eis herstellen. und legen Sie sie auf den Gefrierschrank.

Achtung

Ein Temperaturanstieg im Gefrierschrank aufgrund von Stromausfällen oder anderen Ausfällen kann die Lagerzeit und reduzieren die Qualität der Lebensmittel

in Urlaub

- Wenn es ein hsort Feiertag ist, nehmen Sie bitte verderbliche Lebensmittel heraus, , stellen Sie die Temperatur auf eine angemessene Geschwindigkeit ein und schließen Sie die Kühlschranktür nach der Bestätigung.

Nicht in Gebrauch

- Wenn der Kühlschrank für längere Zeit nicht benutzt werden muss, ziehen Sie den Netzstecker, unterbrechen Sie den Strom und den Kühlschrank wie oben beschrieben reinigen
- Öffnen Sie die Tür des Kühlschranks, wenn er nicht in Gebrauch ist, um zu verhindern, dass die Spuren von Lebensmittelresten in der Kühlschrank vor dem Produzieren von schlechtem Geruch

Achtung

- Wenn der Netzstecker gezogen wird, lassen Sie mindestens 5 Minuten Zeit, bevor Sie das Gerät wieder an.
- Generell sollte der Kühlschrank nicht ausgeschaltet werden, um die Lebensdauer nicht zu beeinträchtigen.des Kühlschranks

Catuion

- Wenn die Geräte verschrottet werden, sollten sie ordnungsgemäß entsorgt oder von Fachleuten und sollte nicht weggeworfen werden, um Umweltgefahren oder andere Gefährdungen

Avvertenze di sicurezza 3
Uso del prodotto per la prima volta 5

Manuale di istruzioni 6
Raccomandazioni prima dell'installazione 6
Elenco delle parti per l'installazione 6
Dimensioni del prodotto e del mobile 7
Preparazione prima dell'installazione 8
Passaggi per inserire il frigorifero nel mobile 9
Passaggi per installare la porta del mobile 10
Istruzioni per regolare la porta del mobile 12
Presentazione delle funzioni più importanti 13

Passaggi da seguire per usare il prodotto per la prima volta 13
Nome dei componenti del frigorifero 13
Pannello di controllo 14
1. Interruttore di alimentazione 14
2. Regolazione della temperatura nel comparto alimenti freschi 15
3. Funzione di raffreddamento rapido 15
4. Funzione di allarme porta aperta 15

Istruzioni e raccomandazioni per l'uso del comparto frigorifero 16
Zone di conservazione suggerite per diversi alimenti 16
Uso del cassetto per verdure 16
Uso del portabottiglie 16
Raccomandazioni per la conservazione degli alimenti nel comparto frigorifero 17

Manutenzione quotidiana del frigorifero 18
Pulizia del frigorifero 18
Trasporto del frigorifero 18
Smaltimento del frigorifero 19
Schema dei collegamenti 20

Gentile cliente:
Grazie per aver scelto i nostri prodotti. Per garantire un uso corretto del frigorifero ed evitare lesioni personali, leggere attentamente la descrizione dei seguenti simboli presenti in questo manuale:

Avvertenza	L'uso scorretto può causare lesioni.
Attenzione	L'uso scorretto può causare danni materiali.

	Comportamenti o operazioni severamente proibiti
	Comportamenti o operazioni che devono essere rispettati

Elettricità

Alimentazione elettrica

La corrente alternata di questo frigorifero è 220V/50Hz; se la tensione varia troppo (superando l'intervallo di 187–242V), il frigorifero potrebbe non avviarsi, il termostato o il compressore potrebbero bruciarsi oppure il compressore potrebbe emettere rumori anomali. In questo caso, deve essere utilizzato uno stabilizzatore automatico di tensione superiore a 750W.

Messa a terra

Il frigorifero deve essere collegato a una presa dedicata indipendente e con una messa a terra affidabile.

Cavo di alimentazione e spina

- Non scollegare la spina tirando il cavo. Afferrare saldamente la spina di alimentazione ed estrarla dalla presa. Assicurarsi che il cavo di alimentazione non venga schiacciato dal frigorifero o dall'utente. Fare attenzione a non danneggiare il cavo di alimentazione quando si allontana il frigorifero dalla parete.
- Non utilizzare il cavo di alimentazione se è danneggiato né la spina se è usurata. Rivolgersi a personale di assistenza autorizzato per la sostituzione del cavo di alimentazione danneggiato.
- Scollegare il frigorifero dalla fonte di alimentazione prima di pulire, effettuare la manutenzione o sostituire la luce LED.

Perdita di gas infiammabile

In caso di fuga di gas infiammabile, aprire porte e finestre e non inserire né scollegare il cavo di alimentazione.

Uso

Conservazione degli alimenti

- Questo è un frigorifero domestico che può essere utilizzato esclusivamente per conservare alimenti; non conservare sangue, medicinali o prodotti biologici nel frigorifero. Non conservare nemmeno prodotti pericolosi infiammabili ed esplosivi, né sostanze acide o alcaline altamente corrosive.
- Non collocare birra o bevande in bottiglia nel comparto congelatore, per evitare che si crepino o si rompano.
- Quando il frigorifero è in funzione, non toccare la superficie di congelamento nel comparto congelatore con le mani bagnate, per evitare che la pelle si attacchi alla superficie.

Ambiente di utilizzo

- Il frigorifero deve essere integrato nel mobile; consultare le “Istruzioni di installazione” per vedere le specifiche del mobile.
- Il frigorifero deve essere collocato lontano da qualsiasi fonte di calore ed evitare la luce solare diretta, per garantirne il corretto funzionamento.
- Non esporre il frigorifero a un ambiente gelido, all’aperto o alla pioggia.
- Non collocare il frigorifero in zone umide. Se l’acqua dovesse schizzare sul frigorifero, pulirla immediatamente per evitare ossidazione o danni all’isolamento elettrico.
- Non collocare un recipiente pesante o pieno d’acqua sopra il frigorifero, per evitare lesioni personali o scosse elettriche in caso di caduta.
- Non collocare né utilizzare apparecchi elettrici, come prese, alimentatori stabilizzati o forni a microonde, sopra o dentro il frigorifero, per evitare interferenze elettromagnetiche.
- Non conservare né utilizzare benzina o altre sostanze infiammabili vicino al frigorifero, per evitare un incendio.

Manutenzione

Pulizia

- Non utilizzare acqua per spruzzare il frigorifero. Assicurarsi che non sia collocato in un ambiente umido, per evitare danni all’isolamento elettrico.
- Durante la pulizia del frigorifero, scollegare il cavo di alimentazione. Assicurarsi che il frigorifero sia spento per almeno 5 minuti prima di ricollegarlo alla fonte di alimentazione; in caso contrario, il compressore potrebbe danneggiarsi a causa di un funzionamento continuo.

servizio

Il frigorifero può essere smontato o riparato solo da un tecnico qualificato.
Pericolo: rischio di intrappolamento per i bambini. Prima di smaltire il vecchio frigorifero o congelatore:

- Rimuovere le porte.
- Lasciare i ripiani al loro posto affinché i bambini non possano entrarvi facilmente.

Preparazioni prima di utilizzare il frigorifero

1. Rimuovere tutti i materiali di imballaggio, inclusa la base in schiuma e i nastri adesivi utilizzati per fissare gli accessori.
2. **Controllare gli accessori e i materiali**
   Verificare le parti all'interno della confezione secondo la lista di imballaggio. In caso di differenze, consultare il venditore.
3. **Posizionare il frigorifero nel luogo appropriato.**
4. Pulire il frigorifero prima dell'uso (fare riferimento al capitolo sulla pulizia del frigorifero a pagina 23).
5. Dopo aver livellato e pulito il frigorifero, attendere 2 ore prima di collegarlo all'alimentazione elettrica.
6. **Rimuovere la pellicola protettiva**
   Rimuovere la pellicola protettiva prima dell'uso per garantire la dissipazione del calore del frigorifero. In caso contrario, potrebbe causare un aumento del consumo energetico.

Passaggi per il primo utilizzo del prodotto

1 Collegare all'alimentazione elettrica

Dopo il primo collegamento alla rete elettrica, il congelatore impiegherà diverse ore per completare la refrigerazione.

La temperatura predefinita è:
comparto frigorifero (5°C)
comparto congelatore (-18°C)

2 Inserire gli alimenti nel frigorifero

Gli alimenti possono essere inseriti nel frigorifero 2–3 ore dopo il collegamento all'alimentazione. Non conservare troppi alimenti nel comparto frigorifero. Il peso totale degli alimenti su ogni ripiano non deve superare i 24 kg.

3 Utilizzare il frigorifero

Lasciare il frigorifero in funzione per 24 ore per raggiungere uno stato stabile dopo aver inserito gli alimenti. Successivamente, la temperatura può essere modificata.

Suggerimento: Dopo aver modificato l'impostazione della temperatura, sarà necessario un certo tempo affinché la temperatura interna del frigorifero raggiunga l'equilibrio. La durata dipende dalla temperatura ambiente, dalla frequenza di apertura delle porte del frigorifero e dagli alimenti conservati al suo interno.

Per far funzionare correttamente il frigorifero, seguire i passaggi di installazione indicati di seguito.

Attenzioni prima dell'installazione

Posizione di installazione

Tenere il frigorifero lontano dalla luce solare diretta e da apparecchi che producono calore, come piano cottura, forno e lavastoviglie.

Alimentazione elettrica

- Assicurarsi che la spina di alimentazione possa essere facilmente inserita ed estratta durante l'installazione del frigorifero.
- La spina deve essere inserita in una presa dedicata per evitare spegnimenti imprevisti del frigorifero. Non utilizzare prolunghe o adattatori multipli.
- Per conoscere i requisiti di alimentazione, fare riferimento alla targhetta situata sul lato sinistro del frigorifero.
- Il frigorifero deve essere correttamente collegato a terra.

Elenco dei componenti per l'installazione

1.Piastra superiore frontale	2.Piastra della cerniera	3.Piastra di montaggio	4.Piastra inferiore fissa
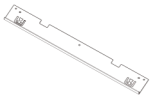 1 pz	 2 Pz	 1 Pz (già installata)	 2 Pz
5.Striscia di sigillatura	**6.Coperchio**	**7.Piccola piastra fissa**	**8.Vite**
1 pz	 2 Pz	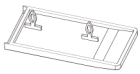 1 Pz	A  20 Pz
9.Vite	**10.Vite**	**11.Vite con rondella**	**12.Cacciavite**
B  6 pz	C  6 Pz (già installate 4 pz)	D  6 Pz (già installate 4 pz)	 1 pz
13.Piastra di collegamento fissa + vite	**14.Vite**		
 2 pz 4 pz	E  4 pz		

Dimensioni di base

Dimensioni del mobile (mm)		Dimensioni del prodotto (mm)	
Larghezza netta interna	556 ± 2	Larghezza	540
Profondità netta interna	⩾560 (consigliato 600)	Profondità	545
Altezza netta interna	1782 ± 3	Altezza	1770

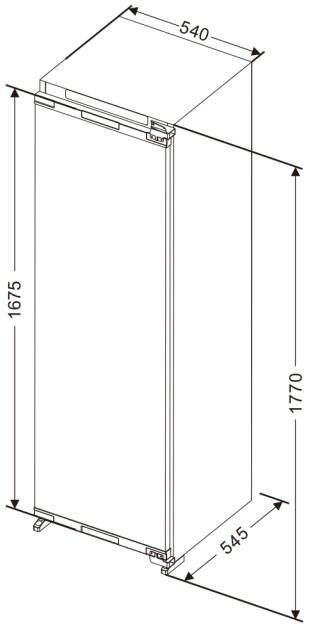

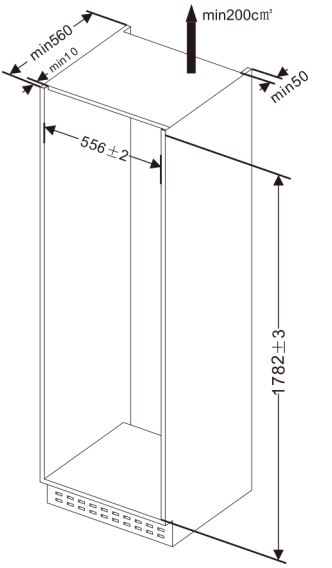

L'estremità anteriore della piastra superiore del mobile è 10 mm più bassa rispetto al mobile.

A: Dimensione del bordo tra la porta inferiore e il corpo del mobile
H: Altezza del mobile
B: Distanza tra le porte superiore e inferiore del mobile

Preparazione prima di installare il frigorifero

1. Confermare la direzione di apertura della porta

La porta del frigorifero si apre dal lato sinistro. Se si desidera cambiare l'apertura della porta verso destra, installare le cerniere superiore e inferiore sul lato sinistro dopo aver invertito le cerniere. La direzione di inversione è indicata dalla freccia nel diagramma. Installare la piastra di fissaggio della cerniera, rimuovere la piccola piastra di fissaggio sul lato sinistro e quindi installarla sul lato destro dopo aver cambiato la direzione di apertura della porta.

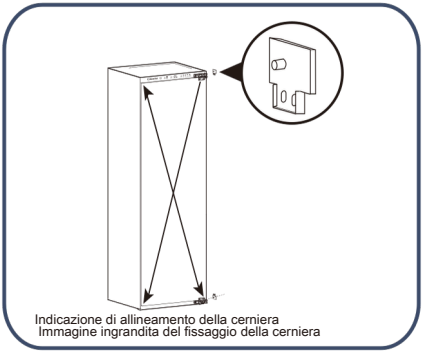

Indicazione di allineamento della cerniera
Immagine ingrandita del fissaggio della cerniera



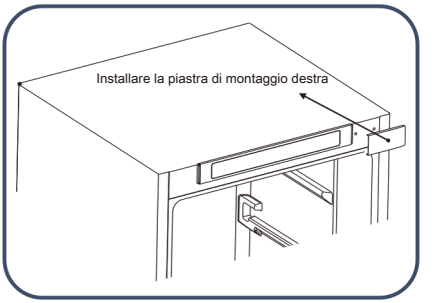

2.Installare la piastra superiore frontale

Fissare la piastra superiore frontale nella parte superiore anteriore del frigorifero con le viti.

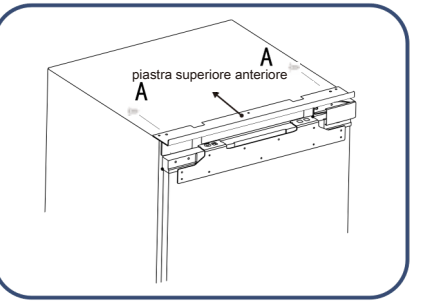

Passaggi per inserire il frigorifero nel mobile

1. Far passare il cavo di alimentazione attraverso il foro sul retro del mobile. Se la presa di corrente si trova all'interno del mobile, inserire prima la spina nella presa, quindi posizionare il frigorifero all'interno del mobile.
2. Spostare il frigorifero all'interno del mobile e regolare la posizione del frigorifero in avanti e indietro per assicurarsi che la parte anteriore della piastra di fissaggio della cerniera sia allineata con il mobile.

ATTENZIONE

Non schiacciare il cavo di alimentazione. Un cavo di alimentazione danneggiato può causare un incendio.

3. Fissare il lato delle cerniere con 2 viti (una vite per fissare la prima cerniera, l'altra per fissare la quarta cerniera). Dopo aver installato la porta del mobile, inserire le altre viti nei fori delle cerniere, quindi serrare le viti.

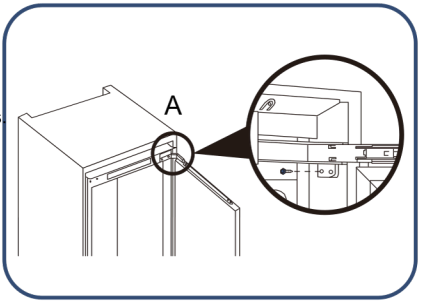

4. Ruotare il piedino di regolazione per portare il frigorifero e il mobile nella posizione corretta, quindi fissare il piedino di regolazione con le viti. Successivamente fissare con le viti la piastra superiore del frigorifero e la parte superiore del mobile e applicare il coprivite.

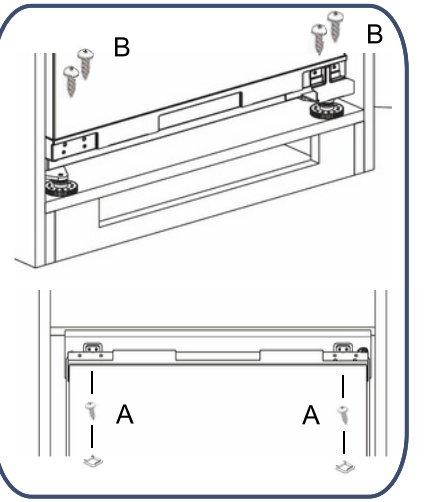

Passaggi per installare la porta superiore del mobile

1. Misurare la distanza tra la piastra di montaggio superiore della porta del comparto frigorifero e la parte superiore/sinistra del mobile e annotare la posizione.

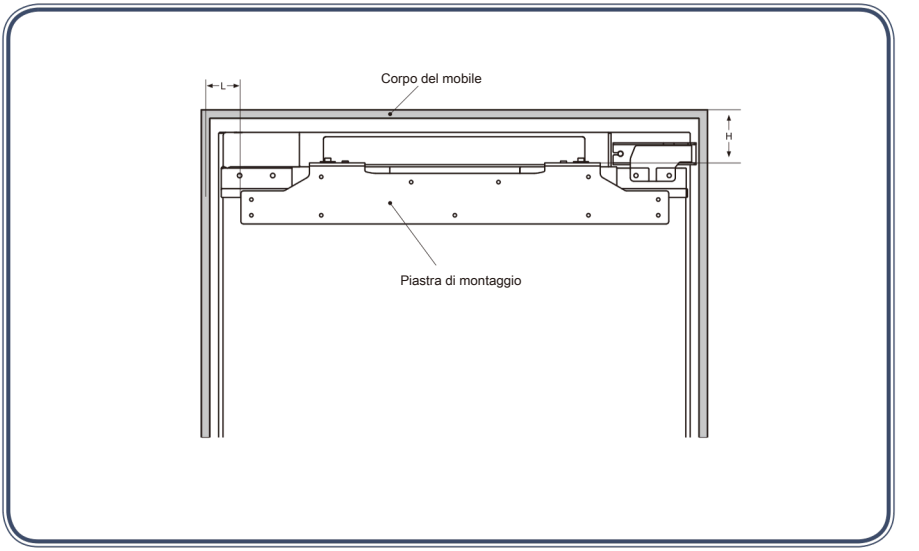

2. Allentare le viti con rondella e quindi rimuovere la piastra di montaggio.

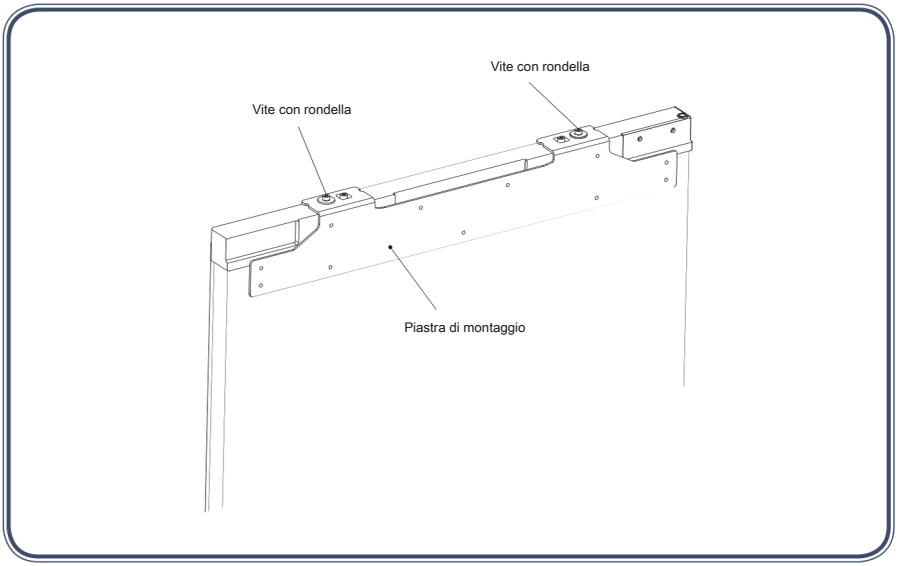

3. Misurare e confermare la posizione per fissare la piastra di montaggio sulla porta del mobile e, successivamente, fissare la piastra di montaggio alla porta con le viti.

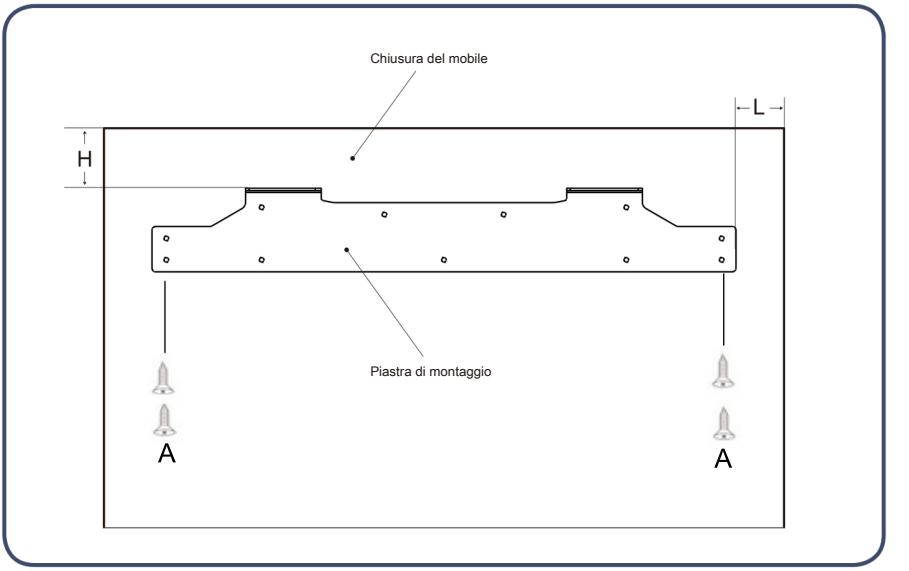

4. Fissare la porta del mobile alla porta del comparto frigorifero con una piastra di montaggio e quindi serrare le viti (non serrarle troppo perché sarà necessario allentarle in seguito).

5. Fissare la porta del frigorifero alla porta del mobile con la piastra di montaggio inferiore.

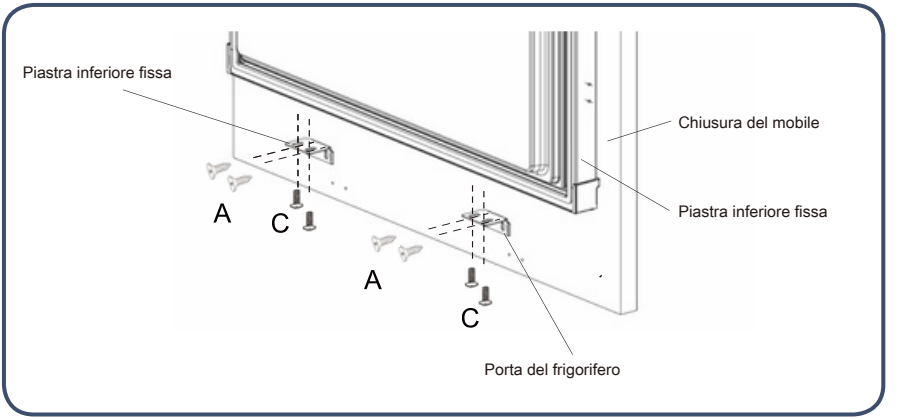

6. Inserire la striscia di sigillatura nello spazio tra il frigorifero e il mobile.

7.Rimuovere le due viti al centro del lato della carcassa della porta con una pistola saldatrice o un cacciavite.

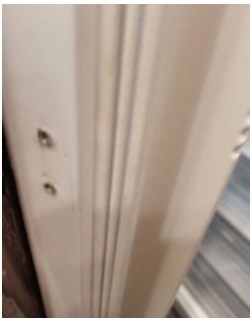

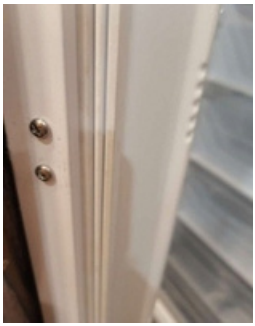

8.Rimuovere la piastra di fissaggio dal sacchetto degli accessori e installarla nel foro della vite originale con le due viti rimosse.

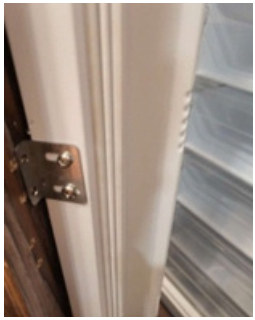

9.Rimuovere le due viti dal sacchetto degli accessori e installare le due piastre di montaggio sulla porta del mobile con una pistola avvitatrice o un cacciavite.

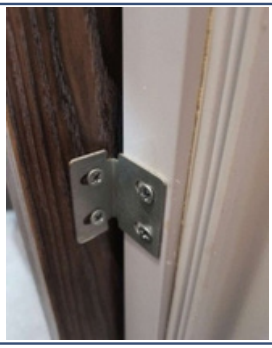

Allo stesso modo: i lati sinistro e destro del corpo della porta si installano nello stesso modo.

Passaggi per regolare la porta del mobile del frigorifero

Passaggi per regolare l'estremità superiore della porta del mobile del frigorifero

1.Regolazione della porta del mobile verso l'alto e verso il basso

Regolazione verso l'alto: per prima cosa regolare la vite con rondella D1 verso l'alto e, successivamente, la vite con rondella D2 verso l'alto.

Regolazione verso il basso: per prima cosa regolare la vite con rondella D2 verso il basso e, successivamente, fissare la vite con rondella D1.

2. Regolazione della porta del mobile verso sinistra e verso il basso / avanti e indietro

Regolazione verso sinistra e verso il basso: allentare la vite con rondella D1, spostare la piastra di montaggio nella posizione corretta e, successivamente, fissare la vite con rondella D2.

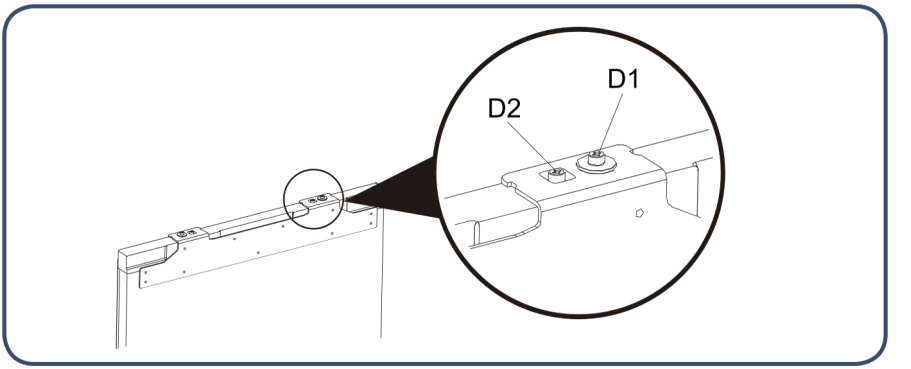

Passaggi per regolare la parte inferiore del frigorifero alla porta del mobile

1. Allentare leggermente le viti, quindi regolare la profondità (Z) e serrare la vite.

2. Dopo aver regolato la posizione orizzontale del frigorifero rispetto alla porta del mobile, fissare la piastra di fissaggio inferiore alla porta del frigorifero con le viti.

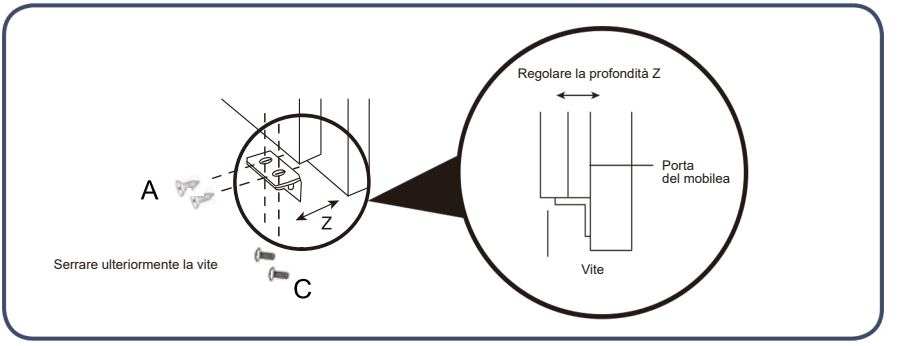

Suggerimenti per il risparmio energetico

Durante il processo di installazione

• Installare il frigorifero nel luogo con la temperatura interna più bassa, mantenerlo lontano dalla luce solare diretta, da tubazioni di riscaldamento, dispositivi di ventilazione e altri apparecchi che emettono calore.
• Assicurarsi che il frigorifero sia ben ventilato.

Durante l'uso

• Per garantire la circolazione dell'aria, non riempire eccessivamente il frigorifero di alimenti.
• Non coprire i ripiani con materiali come fogli di alluminio, carta cerata o tovaglioli di carta.
• Ridurre al minimo il tempo di apertura della porta.

Prima di mettere gli alimenti nel frigorifero

• Rimuovere tutti gli imballaggi.
• Pulire il mobile con detergente per stoviglie e acqua calda, per eliminare la polvere accumulata durante la produzione e il trasporto.
• Quando si utilizza il frigorifero per la prima volta, può avere un odore caratteristico che scomparirà una volta che la temperatura interna sarà sufficientemente bassa.
• Lasciare il frigorifero in funzione per 2–3 ore senza alimenti all'interno, affinché ogni compartimento raggiunga la temperatura adeguata.

Durante l'uso

Introduzione alle funzioni principali

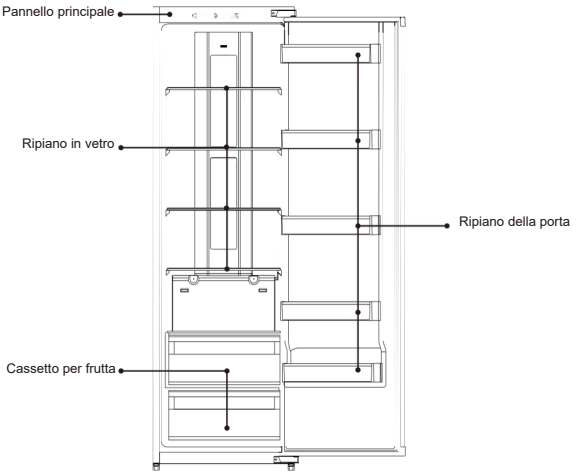

PANNELLO DI CONTROLLO

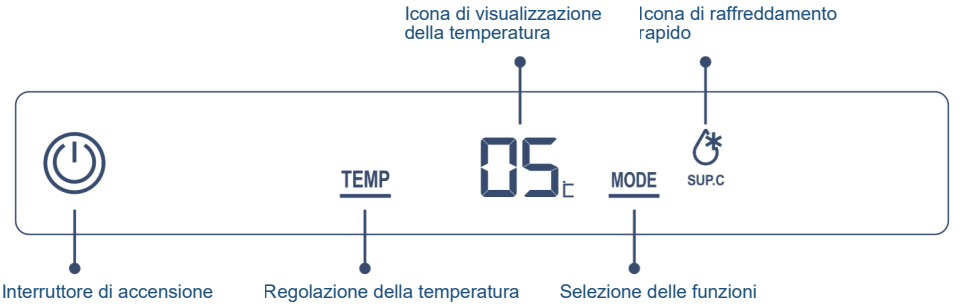

Interruttore di accensione:	frigorifero
Regolazione della temperatura:	Selezionare la zona di temperatura del comparto frigorifero e del congelatore
Selezione delle funzioni:	Regolazione della temperatura nella zona di temperatura selezionata
Icona di visualizzazione della zona di temperatura.	Mostra la zona di temperatura attuale
Icona di raffreddamento rapido:	Mostra la regolazione della temperatura o il valore della zona di temperatura attuale

1.Interruttore

Accendere il frigorifero

Quando il frigorifero è spento, tenere premuto il pulsante di accensione per 3 secondi; l'indicatore si accenderà e il frigorifero inizierà a funzionare.

Spegnere il frigorifero

Tenere premuto il pulsante di accensione per 3 secondi; l'indicatore si spegnerà e il frigorifero smetterà di funzionare.



tenere premuto per 3 secondi ------- l'indicatore si accende (il frigorifero inizia a funzionare) --------
tenere premuto per 3 secondi -------- di nuovo l'indicatore si spegne (il frigorifero smette di funzionare)

2. Regolare la temperatura all'interno del comparto frigorifero

1. Premere il pulsante "selezione della zona di temperatura"; l'icona della zona di temperatura del frigorifero e del congelatore si illuminerà successivamente.
2. Premere di nuovo il tasto "regolazione della temperatura"; la regolazione della temperatura del comparto frigorifero avverrà ciclicamente: 02–03–04–05–06–07–08–02.

Se non viene eseguita alcuna operazione con il pulsante entro 5 secondi, l'impostazione attuale verrà confermata.



3. Funzione di raffreddamento rapido

Attivare la funzione di raffreddamento rapido

Premere il pulsante "Selezione della modalità" e l'icona di "raffreddamento rapido" lampeggerà. Dopo 5 secondi, l'icona di "raffreddamento rapido" si accenderà e la funzione di raffreddamento rapido verrà attivata.



Disattivazione della funzione di raffreddamento rapido

In modalità di raffreddamento rapido, premere il pulsante "selezione della modalità"; l'icona di "raffreddamento rapido" lampeggerà. Dopo 5 secondi, l'icona di "raffreddamento rapido" si spegnerà e il frigorifero uscirà da questa modalità.



4. Funzione di allarme porta aperta

Se la porta del frigorifero rimane aperta per 180 secondi, l'allarme suonerà 3 volte a intervalli di 0,5 secondi.
Se la porta del frigorifero rimane ancora aperta dopo 30 secondi, l'allarme suonerà nuovamente 3 volte a intervalli di 0,5 secondi finché la porta non verrà chiusa.

La temperatura media nel comparto frigorifero è di 0–10 °C, quindi può essere utilizzato solo per la conservazione degli alimenti a breve termine.

Zone di conservazione consigliate per diversi alimenti

La temperatura nelle diverse zone del frigorifero è differente, quindi gli alimenti devono essere conservati nella zona consigliata, come mostrato nella figura seguente:

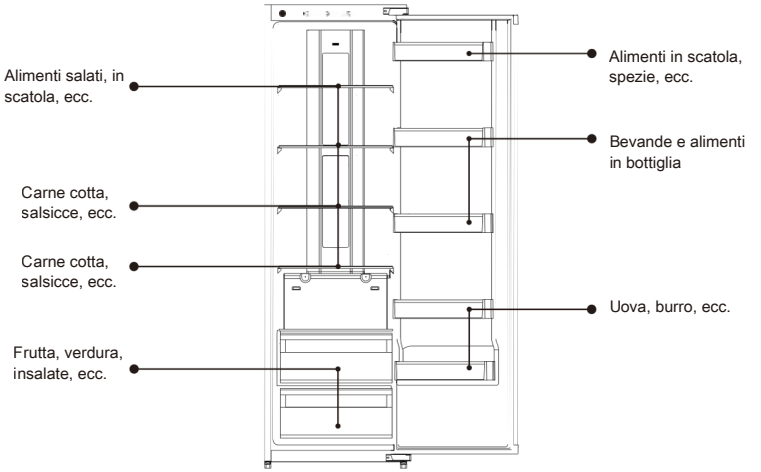

Uso del cassetto per verdure

Gli alimenti e le verdure conservati nel comparto frigorifero perdono rapidamente l’umidità. Conservare gli alimenti e le verdure nel cassetto per mantenerne meglio l’umidità; gli alimenti freschi e le verdure sono benefici per la salute.

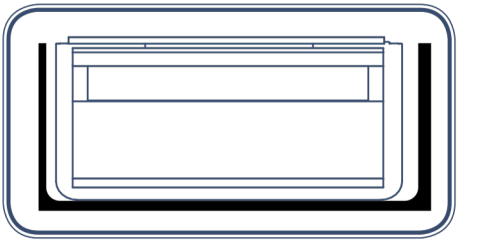

Uso del portabottiglie

- Il portabottiglie può essere spostato in base alle esigenze di conservazione. Per rimuoverlo, è necessario sollevarlo.
- Quando si monta il portabottiglie, posizionare le scanalature sui supporti del rivestimento della porta e poi premere verso il basso.

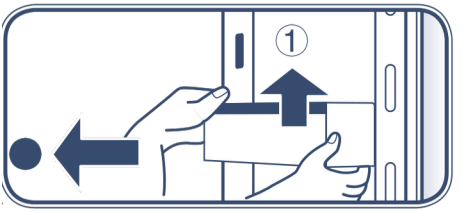

Attenzioni per la conservazione degli alimenti nel comparto frigorifero

Non mettere alimenti caldi nel frigorifero



Lasciare raffreddare gli alimenti caldi a temperatura ambiente prima di metterli nel frigorifero. Se gli alimenti caldi vengono inseriti direttamente, non solo aumenterà la temperatura all'interno del frigorifero, ma si ridurrà anche la freschezza degli altri alimenti.

Gli alimenti devono essere puliti prima di essere messi nel frigorifero



Per mantenere l'igiene all'interno del frigorifero, pulire e asciugare gli alimenti prima di metterli nel frigorifero.

Gli alimenti devono essere sigillati e conservati separatamente



Sigillare gli alimenti prima di metterli nel frigorifero. Classificare gli alimenti e conservarli separatamente: questo non solo aiuta a mantenere la freschezza degli alimenti, ma evita anche la contaminazione degli odori.

Non mettere troppi alimenti nel frigorifero



Gli alimenti devono essere classificati e conservati separatamente per lasciare spazio sufficiente alla circolazione dell'aria, garantendo così un migliore effetto di refrigerazione.

Evitare che gli alimenti oleosi entrino in contatto con il rivestimento interno

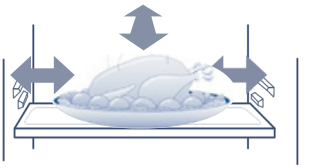

Il contatto degli alimenti con il rivestimento interno può causarne la corrosione. Il rivestimento contaminato da olio deve essere pulito immediatamente.

Non mettere alimenti vicino al rivestimento interno

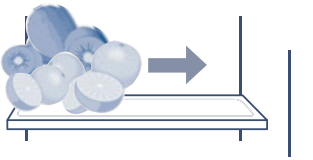

Si prega di mantenere una piccola distanza tra gli alimenti e il rivestimento interno per evitare che si congelino.

Pulizia del frigorifero

Gli alimenti all'interno del frigorifero possono causare cattivi odori, quindi il frigorifero deve essere pulito regolarmente.

I passaggi per la pulizia

1. Scollegare la spina di alimentazione per interrompere l'alimentazione elettrica.
2. Pulire il congelatore con un panno morbido o una spugna imbevuta di acqua calda o detergente neutro.

Attenzione Non utilizzare spazzole dure, spazzole in filo d'acciaio o solventi organici come polvere decontaminante, benzina, olio di banana, acetone, acqua calda, acidi o soda per pulire il frigorifero.

3. Utilizzare un panno asciutto per rimuovere l'acqua dalla superficie del frigorifero.

Avvertenza Durante la pulizia del frigorifero, non spruzzare acqua direttamente sul frigorifero per evitare incidenti dovuti a perdite elettriche. Utilizzare un panno asciutto per pulire i componenti elettrici come interruttori e luci LED.

Suggerimento: La guarnizione della porta si sporca facilmente; mantenerla pulita.

Avvertenza Durante il processo di sbrinamento manuale, manutenzione o pulizia, l'aumento della temperatura degli alimenti nel frigorifero può ridurre il tempo di conservazione.

Il comparto congelatore viene sbrinato automaticamente, quindi non è necessario lo sbrinamento manuale.

Avvertenza Non utilizzare dispositivi meccanici o altri metodi per accelerare il processo di sbrinamento, eccetto quelli raccomandati dal produttore.

Trasporto del frigorifero

1. Premere il pulsante di accensione per 3 secondi per interrompere l'alimentazione, quindi scollegare la spina dalla presa di corrente.
2. Rimuovere tutti gli alimenti dal frigorifero.
3. Utilizzare nastro adesivo per fissare le parti mobili come cassetti, ripiani, scatole, ecc.
4. Chiudere la porta del frigorifero e fissarla con nastro adesivo per evitare che si apra durante il trasporto.
5. Durante il trasporto, l'angolo di inclinazione tra il frigorifero e la direzione verticale deve essere inferiore a 45° per evitare il malfunzionamento del sistema di refrigerazione.

Attenzione Il frigorifero non deve essere sdraiato.



Fuori servizio del frigorifero

Come gestire un'interruzione di corrente

- Anche in estate, gli alimenti possono essere conservati senza problemi per 10 ore dopo un'interruzione di corrente.
- Non inserire nuovi alimenti dopo l'interruzione di corrente. Cercare di non aprire la porta del frigorifero. Se si sa che l'alimentazione verrà interrotta, si può preparare più ghiaccio in un contenitore ermetico e metterlo sopra il congelatore.

Attenzione

Un aumento della temperatura nel congelatore dovuto a interruzioni di corrente o altri guasti può ridurre il tempo di conservazione e la qualità degli alimenti.

Vacanze

- Se la vacanza è breve, rimuovere gli alimenti deperibili, regolare la temperatura a un livello adeguato e chiudere la porta del frigorifero dopo aver confermato le impostazioni.

Non in uso

- Se il frigorifero non deve essere utilizzato per lungo tempo, scollegare la spina, interrompere l'alimentazione e pulire il frigorifero come descritto in precedenza.
- Lasciare la porta del frigorifero aperta quando non è in uso per evitare che eventuali residui di cibo all'interno producano cattivi odori.

Attenzione

- Una volta scollegato l'alimentazione, attendere almeno 5 minuti prima di riaccendere il frigorifero.
- In generale, evitare di spegnere il frigorifero troppo spesso per non comprometterne la durata.

Avvertenza

- Quando l'apparecchio viene dismesso, deve essere smaltito o trattato in modo adeguato da personale specializzato e non deve essere gettato in modo improprio per evitare rischi ambientali o di altro tipo.

SVAN TRADING S.L.
Imported by B73737553
Av. Altos Hornos S/N. Pto. Sagunto (46520). Valencia, España.
info@svanelectro.com
ES 960600034 | PT 00351300305065