svan

Secadora con bomba de calor
MANUAL DEL PROPIETARIO

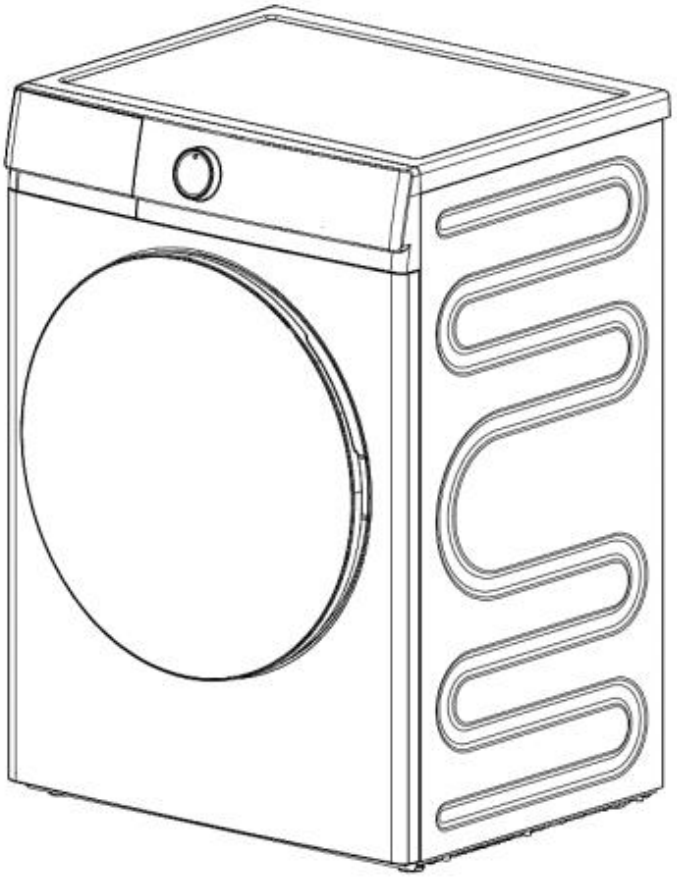

Modelo: SSB803E

Gracias por elegir nuestra secadora con bomba de calor.
Es imprescindible leer atentamente este manual antes de instalarlo y utilizarlo por primera vez.

CONTENIDOS

Advertencia 1
Descripción general de la secadora 6
Instrucciones de instalación de la secadora 7
Descripción general del panel de control 8
Limpieza y mantenimiento 11
Guía de asistencia técnica 13
Especificaciones técnicas principales 14
Esquema eléctrico 15
Parámetros técnicos 16

Advertencia



¡PRECAUCIÓN!

¡Lea el manual de instrucciones antes de utilizar este producto!

- El refrigerante debe ser eliminado por profesionales, ya que puede causar lesiones oculares o inflamarse. No dañe el circuito de refrigerante.
- Compruebe que los tubos del circuito de refrigerante no estén dañados antes de desechar correctamente el aparato. Al desechar el Aparato, llévelo únicamente a un centro autorizado de gestión de residuos. No lo exponga a llamas.
- Este aparato no está destinado a ser utilizado por personas (incluidos niños) con capacidades físicas, sensoriales o mentales reducidas, o con falta de experiencia y conocimiento, a menos que hayan recibido supervisión o instrucción sobre el uso del aparato por parte de una persona responsable de su seguridad.
- Los niños deben ser supervisados para asegurar que no jueguen con el aparato.
- Este aparato puede ser utilizado por niños a partir de 8 años y por personas con capacidades físicas, sensoriales o mentales reducidas o con falta de experiencia y conocimientos, siempre que hayan recibido supervisión o instrucciones relativas al uso seguro del aparato y comprendan los riesgos que conlleva. Los niños no deben jugar con el aparato. La limpieza y el mantenimiento por parte del usuario no deben ser realizados por niños sin supervisión.
- La secadora no debe utilizarse si se han empleado productos químicos industriales para la limpieza.
- Limpie con frecuencia el filtro de pelusas, si procede.
- No permita que se acumulen pelusas alrededor de la secadora de tambor (no aplicable a los aparatos diseñados para evacuar el aire al exterior del edificio).
- Debe garantizarse una ventilación adecuada para evitar el retorno a la estancia de gases procedentes de aparatos que quemen otros combustibles, incluidas las llamas abiertas (esta instrucción no es necesaria si la secadora de tambor descarga el aire en la estancia).
- Las prendas manchadas con sustancias como aceite de cocina, acetona, alcohol, gasolina, queroseno, quitamanchas, trementina, ceras y removedores de cera deben lavarse en agua caliente con una cantidad adicional de detergente antes de secarlas en la secadora.
- No deben secarse en la secadora artículos como goma espuma (espuma de látex), gorros de ducha, tejidos impermeables, artículos con respaldo de goma ni prendas o almohadas con relleno de goma espuma.
- Los suavizantes de tejidos u otros productos similares deben utilizarse conforme a las instrucciones del fabricante del suavizante.

- Retire todos los objetos de los bolsillos, como encendedores y cerillas.
- Llene los generadores de vapor únicamente con los líquidos especificados por el fabricante.
- Los artículos impregnados de aceite pueden incendiarse espontáneamente, especialmente cuando se exponen a fuentes de calor como en una secadora de tambor. Las prendas se calientan, lo que provoca una reacción de oxidación del aceite. La oxidación genera calor. Si el calor no puede disiparse, los artículos pueden calentarse lo suficiente como para incendiarse. Amontonar, apilar o almacenar artículos impregnados de aceite puede impedir la disipación del calor y, por lo tanto, crear un riesgo de incendio.
- Si es inevitable introducir en la secadora tejidos que contengan aceites vegetales o de cocina, o que hayan sido contaminados por productos para el cuidado del cabello, deben lavarse previamente con agua caliente y una cantidad adicional de detergente; esto reducirá, pero no eliminará, el riesgo.
- En los aparatos con aberturas de ventilación en la base, una alfombra no debe obstruir dichas aberturas.
- El aparato no debe instalarse detrás de una puerta con cerradura, una puerta corredera o una puerta con bisagras en el lado opuesto al de la secadora, de modo que se limite la apertura total de la puerta de la secadora.
- ADVERTENCIA: Nunca detenga la secadora antes de que finalice el ciclo de secado, a menos que todas las prendas se retiren rápidamente y se extiendan para disipar el calor.
- ADVERTENCIA: El aparato no debe alimentarse mediante un dispositivo de conmutación externo, como un temporizador, ni conectarse a un circuito que sea encendido y apagado regularmente por la compañía suministradora.
- Los niños menores de 3 años deben mantenerse alejados, a menos que estén bajo supervisión continua.

Precauciones de instalación

- Tenga especial cuidado al mover esta máquina. Compruebe si la máquina presenta daños al desembalarla.
- En caso de duda, no utilice la máquina y póngase en contacto inmediatamente con su centro local de servicio posventa.
- La instalación eléctrica de la máquina debe ser realizada por un electricista cualificado o un profesional eléctrico.
- Asegúrese de que la corriente nominal de la fuente de alimentación de la máquina sea superior a 10 A.
- No comparta el enchufe con otros aparatos de alta potencia. No coloque la máquina sobre el cable de alimentación.

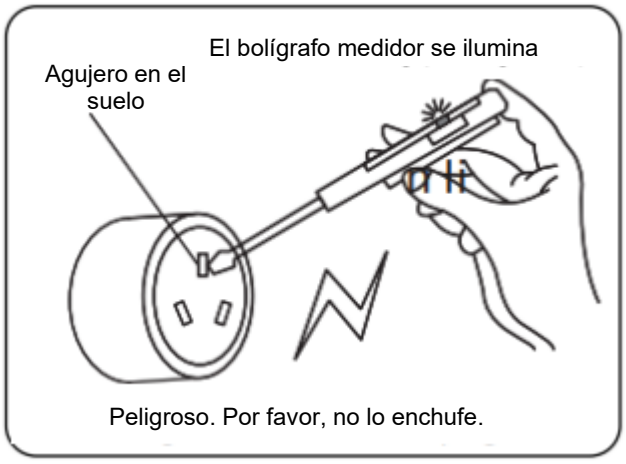

- Mantenga libres de obstrucciones las aberturas de ventilación de la carcasa del aparato o de la estructura de encastre. Si la máquina se coloca sobre un suelo alfombrado, ajuste las patas para permitir la circulación de aire por debajo.
- Después de instalar la secadora, compruebe que la máquina no esté apoyada sobre el cable de alimentación ni sobre la manguera de ventilación.
- La secadora debe estar conectada a tierra.

Precauciones de uso

- Esta máquina está destinada únicamente para uso doméstico.
- Utilice esta máquina únicamente para secar artículos aptos para secado en secadora. Compruebe la etiqueta de cuidado de cada artículo.
- No deje la ropa seca dentro de la secadora durante un período prolongado.
- La carga de ropa no debe exceder la capacidad nominal de la máquina.
- No seque prendas sin lavar en la secadora. La ropa debe centrifugarse en la lavadora antes del secado, y no introduzca ropa que esté goteando en la secadora.

- Los artículos que hayan estado en contacto con productos petrolíferos volátiles no pueden secarse en esta máquina.
- No utilice esta máquina si el cableado, el panel de control o la base están dañados, lo que permitiría un fácil contacto con los componentes internos. Si el cable de alimentación está dañado, debe ser reemplazado por el fabricante, su agente de servicio o personas con cualificación similar para evitar un peligro.
- Si la temperatura ambiente alrededor de la secadora es inferior a 0 °C, pueden producirse daños por congelación. Para garantizar un rendimiento óptimo de la secadora, la temperatura ambiente de funcionamiento debe estar comprendida entre 5 °C y 35 °C.

Seguridad infantil

- Los niños pequeños o las personas con discapacidades físicas o mentales no deben utilizar la máquina sin supervisión.
- Los niños que requieren supervisión no deben jugar con esta máquina.
- Evite que los niños o las mascotas se introduzcan en el tambor de la secadora.
- Los materiales de embalaje (como poliestireno y películas de plástico) representan un riesgo de asfixia para los niños, por lo que no permita que entren en contacto con estos artículos.
- Después de cada uso, tenga en cuenta la temperatura de la puerta y del tambor interior al retirar la ropa para evitar quemaduras.

Advertencias de seguridad

Durante el uso, preste especial atención a las precauciones de seguridad y utilice el aparato con cuidado y sentido común. La empresa no se responsabiliza de las pérdidas derivadas de un uso indebido. Los siguientes símbolos indican la gravedad de los peligros o daños que pueden derivarse de un uso incorrecto.



ADVERTENCIA El incumplimiento de las instrucciones señaladas con este símbolo puede provocar lesiones graves o la muerte.



PRECAUCIÓN El incumplimiento de las instrucciones señaladas con este símbolo puede provocar lesiones leves o daños materiales.

Este símbolo indica acciones prohibidas.



Este símbolo indica acciones obligatorias.

¡ADVERTENCIA!

Para evitar el riesgo de incendio, no seque artículos inflamables ni artículos que contengan espuma, goma o materiales sobre los que se hayan utilizado disolventes de limpieza o que contengan líquidos o sólidos inflamables (como gasolina, queroseno, aceites vegetales o de cocina, ceras, etc.).

Acciones prohibidas



No instale la secadora al aire libre ni en un lugar húmedo. Si la secadora recibe salpicaduras o entra agua en el aparato, déjela secar por completo en una zona bien ventilada antes de utilizarla.

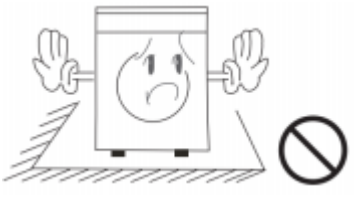

Instale la secadora en una zona bien ventilada para evitar accidentes.



Centrifugue la ropa mojada antes de introducirla en la secadora para evitar que el goteo dañe los componentes eléctricos y genere una situación de peligro.

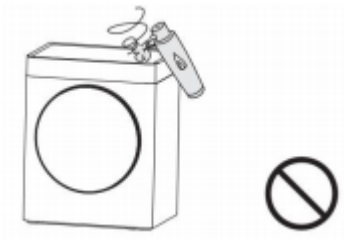

No utilice aerosoles inflamables cerca de la secadora mientras esté en funcionamiento. Si se produce una fuga de gas u otro gas inflamable, no enchufe ni desenchufe el aparato, ni lo encienda o apague.

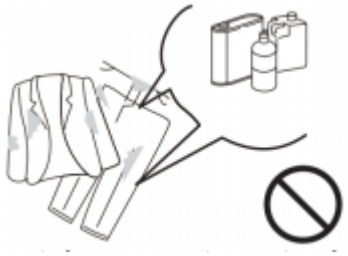

No seque prendas contaminadas con productos de limpieza inflamables, disolventes de limpieza en seco, gasolina, diluyente de pintura ni productos químicos similares.



No seque impermeables, fundas de bicicleta ni otros artículos que contengan goma o materiales elásticos similares.



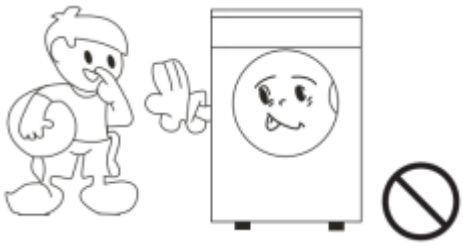

No coloque objetos calientes o pesados, como un hervidor con agua caliente, encima de la secadora.

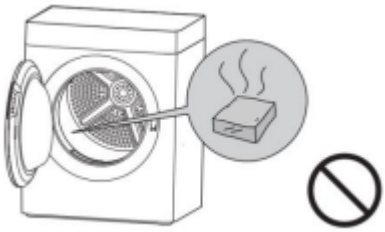

Por motivos de seguridad, los niños y las personas con capacidades físicas reducidas no deben utilizar la secadora sin supervisión mientras esté en funcionamiento.

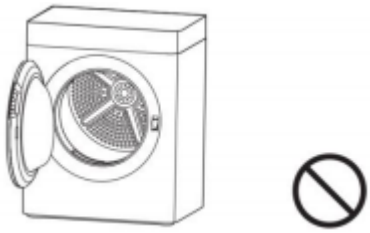

No guarde cigarrillos, encendedores, hielo seco, gasolina ni otros materiales inflamables o explosivos dentro de la secadora.

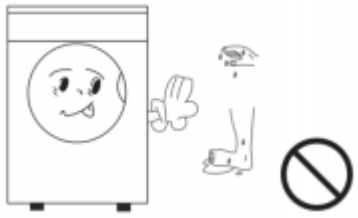

Abra la puerta únicamente cuando haya finalizado el programa de secado. No fuerce la apertura de la puerta antes de tiempo, ya que el aparato caliente puede causar quemaduras.



No utilice la secadora con las manos o los pies mojados.



No desmonte, repare ni modifique la secadora por su cuenta.

Mantenga las llamas abiertas alejadas del aparato.

No desenchufe la secadora ni desconecte la alimentación eléctrica mientras funcione con normalidad. Desenchufe siempre el aparato cuando no lo utilice o antes de limpiarlo. No tire del cable de alimentación. No enchufe ni desenchufe el cable de alimentación con las manos mojadas.

Descripción general de la secadora

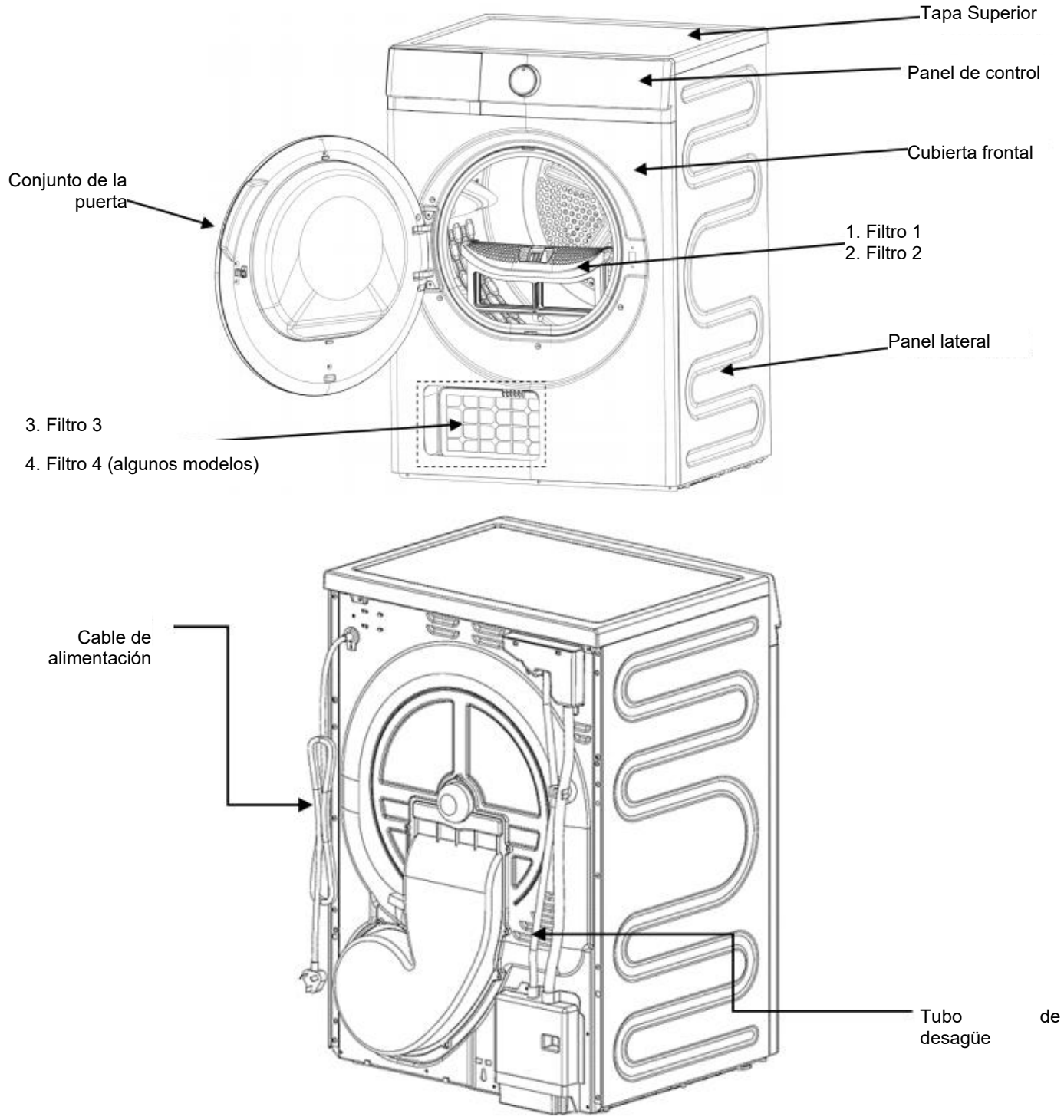

Nota	El aparato mostrado en este manual se incluye únicamente a título ilustrativo. Consulte el modelo adquirido. Pedimos disculpas por cualquier inconveniente. Si el cable de alimentación está dañado, deberá sustituirlo el fabricante, su servicio técnico o una persona con cualificación equivalente para evitar riesgos.

Nota: Esta imagen se incluye únicamente como referencia. Debido a las mejoras del producto y a la ampliación de la gama, el aspecto, el color y los componentes funcionales del producto recibido pueden diferir de los mostrados. Consulte el producto adquirido.

Instrucciones de instalación de la secadora

- Compruebe si la secadora ha sufrido daños durante el transporte. No conecte a la red eléctrica una secadora dañada. Si detecta algún daño, póngase en contacto con el distribuidor;
- Durante la manipulación y el uso, no incline el aparato más de 45°. Si vuelca, colóquelo correctamente y déjelo en posición vertical durante 2 horas antes de conectarlo a la red eléctrica;
- Instale la secadora en una zona seca y bien ventilada. No la instale en un lugar húmedo o con vapor, ni donde pueda recibir salpicaduras de agua (como un cuarto de baño o junto a un grifo en un balcón abierto). No la instale donde puedan acumularse pelusas ni donde quede expuesta a la luz solar directa;
- No utilice calefactores, aparatos de gas ni equipos similares cerca de la secadora, ya que podría generarse una situación de peligro;
- Se recomienda instalar la secadora cerca de la lavadora para facilitar el secado después del lavado y el centrifugado.
- No instale la secadora en un lugar polvoriento, ya que el polvo acumulado puede obstruir los conductos de aire.
- Retire todo el embalaje y coloque la secadora sobre una superficie firme y nivelada. No la coloque sobre una manta, un soporte ni una base similar.
- Nivele la secadora ajustando las patas. No rellene el espacio entre las patas y el suelo con una alfombra gruesa ni con listones de madera, ya que podría interferir en el funcionamiento.
- Deje una separación mínima de 10 cm entre la secadora y los muebles o paredes adyacentes.

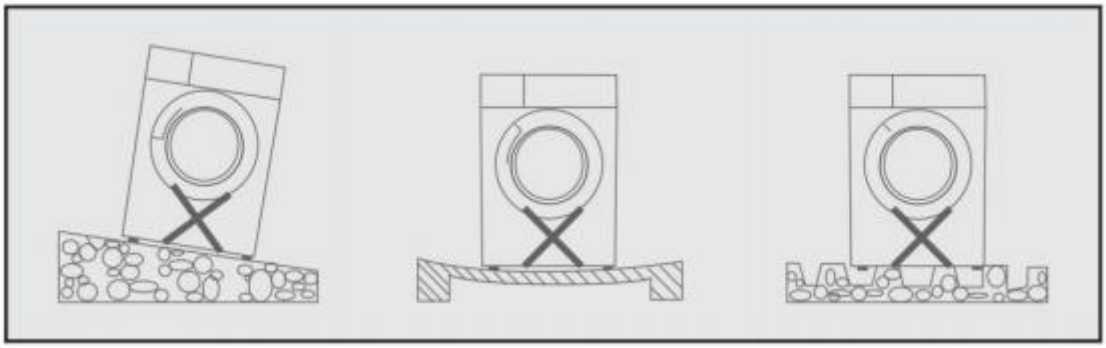

Retirada del embalaje

- Retire todo el embalaje externo (incluida la base de espuma) para evitar vibraciones y ruidos durante el uso.
- Mantenga todos los materiales de embalaje (como bolsas de plástico, etc.) fuera del alcance de los niños. Después de retirar todo el embalaje, compruebe si la secadora está en buen estado.

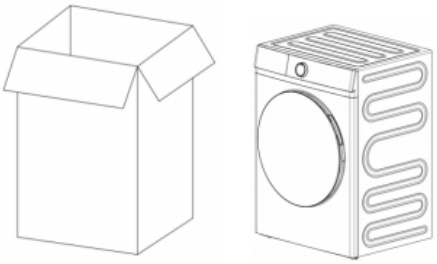

En caso de duda, no utilice la secadora y póngase en contacto inmediatamente con el vendedor.

Comprobación de los accesorios

Abra la bolsa de accesorios y compruebe los accesorios en su interior.

Accesorios	Descripción	Cantidad
	Cepillo de limpieza	1
	Manual del usuario	1

Primer uso

- Retire todos los artículos del tambor.
- Conecte el circuito eléctrico de acuerdo con las instrucciones de instalación.
- Se recomienda limpiar el interior del tambor con un paño húmedo antes del primer uso para eliminar cualquier posible polvo.
- Conecte la máquina a la fuente de alimentación y abra la puerta.
- Sacuda la ropa y colóquela en el tambor, distribuyéndola de la manera más uniforme posible.
- Cierre la puerta y compruebe que no haya ropa atrapada entre la puerta y la rejilla del filtro; de lo contrario, la ropa podría rasgarse.

Descripción general del panel de control

Panel de Control A1

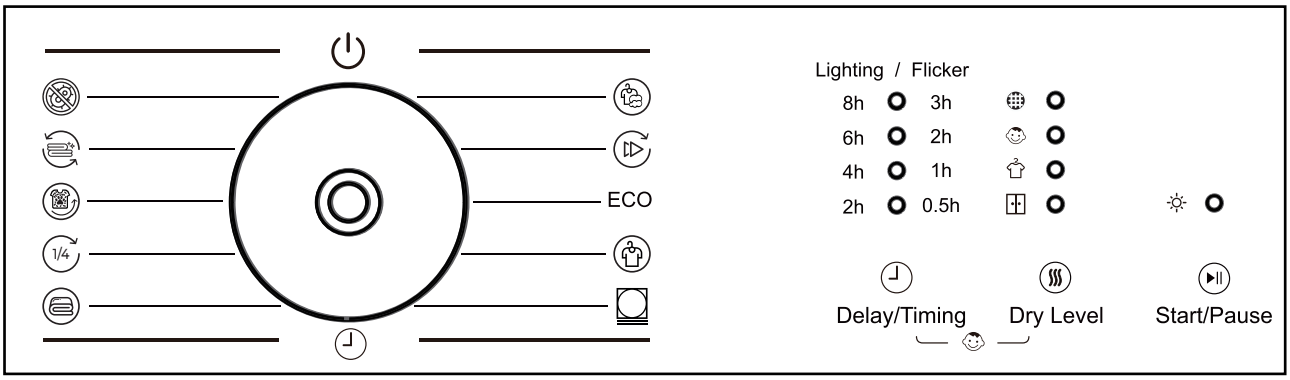

Pantalla (muestra los ajustes actuales, opciones o información relacionada)

0.5-3h	Tiempo: Muestra la duración del secado temporizado.
2-8 h	Retraso: Muestra el tiempo de inicio diferido.
	Limpiar el filtro de entrada: Cuando se enciende este icono, es necesario limpiar el filtro.
	Bloqueo para niños: Cuando la función Bloqueo infantil está activada, el icono se enciende; de lo contrario, permanece apagado.
	Secado para plancha (húmedo): Indica el nivel de secado. Secado para plancha es el nivel más bajo.
	Secado estándar: Indica el nivel de secado. Secado estándar es el nivel predeterminado.
	Funcionamiento: El indicador permanece encendido cuando la secadora está conectada y parpadea cuando la máquina está en funcionamiento.

Botón

A continuación se describen los botones y las opciones de ajuste.

1. Retraso/Tiempo

Pulse este botón repetidamente para ajustar el tiempo de inicio diferido.

Después de seleccionar el programa Tiempo con el selector, pulse repetidamente el botón «Inicio diferido/Tiempo» para recorrer las opciones de secado temporizado.

2. Nivel de Secado

Hay 2 niveles de secado: el primero es Secado para plancha y el segundo, Secado estándar. El nivel de secado predeterminado del proceso de secado es el segundo nivel: Secado estándar. El icono correspondiente se encenderá y el tiempo mostrado cambiará en función del nivel de secado seleccionado.

3. Inicio/pausa

Una vez seleccionados el programa de secado y las demás funciones auxiliares, pulse este botón para iniciar el programa con los ajustes elegidos. Cada pulsación del botón Inicio/Pausa alterna la máquina entre pausa y funcionamiento.

4. Bloqueo infantil (combinación de botones: «Antiarrugas» + «Tiempo»)

Con la máquina en funcionamiento, mantenga pulsados simultáneamente durante 3 segundos los botones «Antiarrugas» y «Tiempo». El indicador situado debajo del icono « » se encenderá y la función quedará activada. Mantenga pulsados de nuevo los mismos botones durante 3 segundos para desactivar esta función. Mientras esta función esté activa, todos los botones permanecerán deshabilitados.

Nota: Si una carga inferior a dos kilogramos no está seca al finalizar el ciclo, no se preocupe. Esto puede deberse a que la carga es demasiado pequeña para hacer contacto con el sensor de humedad. Se recomienda utilizar un programa con temporizador para secar este tipo de carga.

A1 Parámetros de programa del panel de control

Opciones y funciones del programa

Nombre del programa	Carga máxima de secado	Tiempo de programa predeterminado	Escenarios adecuados / Tipos de prendas
Mezcla	5 kg	3:05	1. Para cargas diarias de ropa mezclada
Rápido	0.5 kg	0:40	1. Para secar cargas pequeñas de ropa
ECO	Carga completa: 8 kg; media carga: 4 kg	3:30	1. Toallas de distintos tipos y toallas de baño 2. Prendas gruesas de algodón de uso diario
Sintéticos	4 kg	1:42	1. Prendas de fibras sintéticas de uso diario
Delicados	3 kg	2:18	1. Prendas de seda y satén 2. Prendas delicadas de punto 3. Lana, jerséis y prendas rellenas de plumón
Tiempo	3 kg	0:30	1. Seleccione el tiempo de secado que desee.
Pesado	8 kg	3:52	1. Para tratar tejidos de algodón y lino pesados y altamente absorbentes. 2. Para secar artículos grandes y densos que son difíciles de secar (sábanas y fundas nórdicas)
1/4 Carga	2 kg	1:12	1. Para secar cargas pequeñas de ropa 2. Para secar artículos pequeños, ligeros o delicados

Pelo de Mascota	0.5 kg	0:30	1. Jerséis, pantalones y calcetines cubiertos de pelo de mascotas 2. Sábanas y fundas de cojín sobre las que las mascotas suelen tumbarse o rozarse 3. Ropa pequeña para mascotas, alfombrillas, toallas y juguetes de peluche
Aireación	1 kg	0:25	1. Seca ligeramente para eliminar las arrugas y los olores de la ropa; 2. Para «precalentar» la ropa o eliminar la humedad.
Esterilización	4 kg	3:50	1. Adecuado para prendas que requieren higienización (algodón y lino) 2. Para hogares y situaciones con requisitos de higiene elevados. 3. Ropa interior de bebés y niños pequeños, y prendas de personas alérgicas.

El programa ECO equivale al programa estándar para algodón del Reglamento (UE) 2023/2534. El programa ECO es el programa de mayor eficiencia energética para secar tejidos de algodón mojados. Escanee el código QR de la etiqueta energética para consultar la información del modelo en la base de datos de productos. El aparato pasa automáticamente al modo apagado o de espera en el plazo de 1 minuto tras finalizar el programa.

Secado de la ropa

- Los siguientes tipos de artículos no deben colocarse en la secadora: artículos delicados especiales como cortinas de encaje, tejidos de lana, seda, materiales sintéticos con decoraciones metálicas, medias de nailon, artículos grandes como anoraks, mantas, edredones de pluma, colchas, sacos de dormir y cualquier artículo que contenga gomaespuma u otros materiales similares.
- Siga las instrucciones de secado indicadas en la etiqueta de la prenda.

Indica que el artículo es generalmente apto para el secado en máquina

Indica secado normal (alta temperatura)

Indica secado suave (baja temperatura)

Indica que el artículo no puede secarse en máquina

- Abroche los botones de las fundas de almohada y demás fundas para evitar que los artículos pequeños se enreden en su interior, y separe la ropa según el tipo de tejido y el nivel de secado deseado.
- Para evitar que la ropa se arrugue y ahorrar energía, no la seque en exceso.
- No seque prendas oscuras junto con artículos de color claro que produzcan pelusa, como toallas, ya que atraerán pelusa.
- Elimine las manchas difíciles antes del secado. La ropa debe centrifugarse completamente antes del secado.
- Las prendas delicadas, como las camisas, también deben centrifugarse ligeramente antes del secado.
- Las prendas de punto (como suéteres y ropa interior) pueden encogerse ligeramente durante el proceso de secado, por lo que no las seque en exceso. Se recomienda tener en cuenta la posible contracción al adquirir este tipo de prendas.
- Para evitar la electricidad estática después del secado, puede añadir suavizante durante el lavado o utilizar una hoja suavizante diseñada para secadoras.
- Una vez finalizado el ciclo de secado, retire la ropa. Si algunas prendas aún están húmedas, puede continuar secándolas, pero por no más de 30 minutos.
- Antes de introducir la ropa en la máquina, retire todos los objetos metálicos (como horquillas, imperdibles, etc.).
- No coloque artículos duros, como zapatos, directamente en la secadora para secarlos. Debe utilizarse un soporte para zapatos para iniciar el proceso de secado; de lo contrario, la máquina podría dañarse.

Limpieza y mantenimiento

Desenchufe el aparato de la toma de corriente antes de realizar tareas de limpieza o mantenimiento.

Para mantener un flujo de aire adecuado durante el secado, limpie los filtros de pelusas sin demora. Enjuáguelos con agua limpia, déjelos secar y vuelva a instalarlos. Para evitar dañar la malla del filtro, no ejerza demasiada fuerza ni utilice objetos afilados durante la limpieza. El diseño de los filtros varía según el modelo; consulte el producto real.

- Limpieza de los filtros del marco de la puerta (filtros 1 y 2) (recomendada antes o después de cada uso)

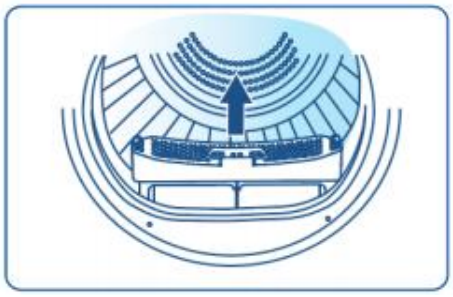

1. Abra la puerta y extraiga los filtros.



2. Abra los filtros y enjuáguelos con agua limpia.

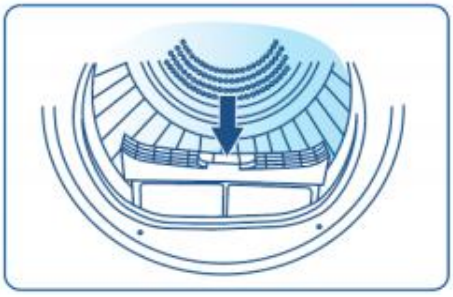

3. Deje secar los filtros y vuelva a instalarlos en el aparato.

- Limpieza de los filtros interiores (filtros 3 y 4, en algunos modelos)

  (recomendada antes o después de cada uso)



1. Tras retirar el conjunto del filtro inferior de la puerta, enganche el filtro interior y tire de él hacia fuera.

2. Extraiga el conjunto del filtro interior levantándolo hacia arriba en un ángulo de 45°.

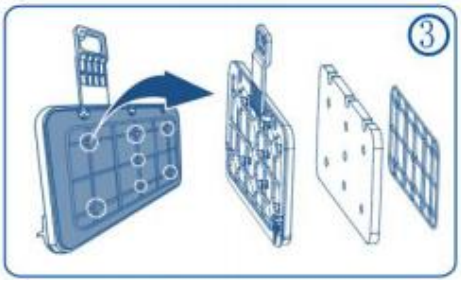

3. Retire el soporte del filtro interior y extraiga la esponja. Enjuague los filtros y la esponja con agua limpia. Al volver a instalarlos, presione completamente los 7 clips hasta que queden encajados.



4. Cuando los filtros estén secos, introduzca el conjunto hacia abajo en un ángulo de 45° y empújelo hacia dentro, asegurándose de que los filtros queden bien ajustados contra la pared interior del conducto de aire.

- Limpieza del evaporador (recomendada una vez cada 5 ciclos)

1. Retire en orden los filtros del marco de la puerta y los filtros interiores.

2. Introduzca el cepillo de limpieza suministrado en diagonal hacia abajo en el conducto de aire y retire las pelusas de la superficie del evaporador.



- Limpieza del exterior de la secadora

Limpie el polvo y las manchas de la carcasa de la secadora y del panel de control con un paño. No utilice disolventes orgánicos ni productos de limpieza corrosivos, ya que pueden dañar el aparato.

- Limpieza del tambor

Tras utilizar la secadora durante cierto tiempo, los productos para el cuidado de los tejidos o los minerales presentes en el agua pueden formar una película casi invisible en el interior del tambor. Limpie periódicamente el interior del tambor con un paño húmedo.

⚠ El agua de condensación no es apta para beber ni para preparar alimentos.

- Método de desagüe para la prueba de eficiencia energética: Desconecte el tubo de desagüe del depósito de agua y coloque su salida en un recipiente de al menos 30 cm de altura y más de 5 l de capacidad para recoger el agua de condensación.

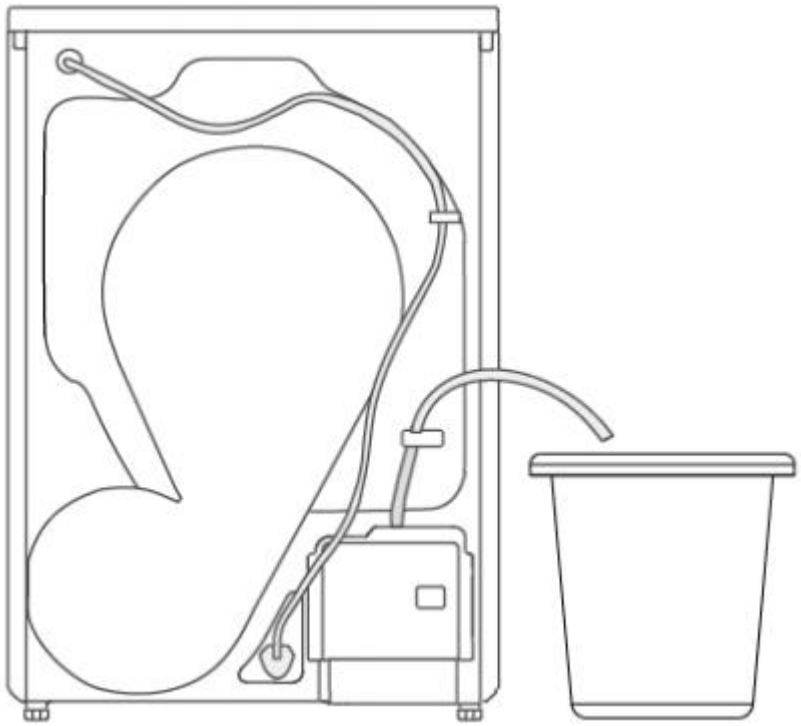

Guía de asistencia técnica

Solución de problemas

Avería	Causa Posible	Solución
La secadora no funciona	El enchufe no está conectado	Enchufe el aparato a una toma de corriente
	La puerta no está bien cerrada	Cierre bien la puerta
	No se ha pulsado el botón Inicio	Pulse de nuevo el botón Inicio
La ropa no está seca	Se ha seleccionado un programa incorrecto	Seleccione un programa adecuado siguiendo las instrucciones
	Los filtros están obstruidos	Limpie el filtro de entrada.
	Hay demasiada o muy poca ropa	Consulte las instrucciones del programa
	Hay depósitos en el sensor de humedad	Limpie la superficie del sensor de humedad con un paño húmedo
El ciclo de secado finaliza poco después de iniciarse	La carga es demasiado pequeña o consiste en una manta polar	Utilice la función de secado temporizado
El ciclo de secado tarda demasiado	Hay demasiada o muy poca ropa	Reduzca la carga

Indicador de alarma (LED)	Descripción de la avería	Condiciones de la avería	Causas posibles	Solución de problemas
	Fallo del bloqueo de la puerta	La puerta no se bloquea después de iniciar el programa	1. La puerta no está bien cerrada	1. Compruebe que la puerta esté bien cerrada.
			2. Terminal de cableado suelto o fallo del mazo de cables	2. Compruebe la conexión del mazo de cables o sustituya el mazo de cables.
			3. Fallo del bloqueo de la puerta	3. Sustituya el bloqueo de la puerta.
			4. Fallo de la placa de control	4. Sustituya la placa de control
	Sensor de temperatura del aire de salida	Circuito abierto o cortocircuito del sensor	1. Terminal de cableado suelto o fallo del mazo de cables	1. Compruebe la conexión del mazo de cables o sustituya el mazo de cables.
			2. Fallo de la placa de control	2. Sustituya la placa de control
			3. Fallo del sensor	3. Sustituya el sensor
	Sensor de temperatura del compresor	Circuito abierto o cortocircuito del sensor	1. Terminal de cableado suelto o fallo del mazo de cables	1. Compruebe la conexión del mazo de cables o sustituya el mazo de cables.
			2. Fallo de la placa de control	2. Sustituya la placa de control
			3. Fallo del sensor	3. Sustituya el sensor
	Tiempo de bombeo agotado	No se ha podido extraer el agua de condensación	1. Los bloques de terminales del interruptor de nivel de agua o de la bomba de agua están sueltos, o existe un fallo en el mazo de cables	1. Compruebe la conexión del mazo de cables o sustituya el mazo de cables
			2. Fallo del interruptor de nivel de agua	2. Sustituya el interruptor de nivel de agua
			3. Fallo de la bomba de agua	3. Sustituya la bomba de agua
			4. Fallo de la placa de control	4. Sustituya la placa de control

	fallo de comunicación	Fallo de comunicación de la placa de control	1. Terminal de cableado suelto o fallo del mazo de cables	1. Compruebe la conexión del mazo de cables o sustituya el mazo de cables
			2. Fallo de la placa de control	2. Sustituya la placa de control
	Recordatorio de limpieza del filtro	Limpie la cubierta del filtro después de cada programa.	1. Durante el proceso de secado, las pelusas de la ropa se acumulan en el filtro.	1. Limpie el filtro de entrada.
			2. Rendimiento de secado insuficiente	
a) ● indica el estado apagado; ◎ indica el estado intermitente;				
b) Cuando se produzca una avería, identifíquela según el estado del icono de limpieza del filtro, el icono de bloqueo infantil, el indicador Secado para plancha y el indicador Secado completo.				

 Nota

La secadora solo puede ser reparada por técnicos profesionales autorizados.

Antes de ponerse en contacto con el servicio técnico, compruebe si puede resolver la avería por su cuenta o si el aparato se ha utilizado de forma incorrecta.

Tarjeta de reparación posventa

1. Datos de contacto de los servicios de reparación (sitio web oficial, teléfono de asistencia, etc.)

2. Declaración clara sobre el efecto de las reparaciones realizadas por el cliente en la validez de la garantía

3. Especificación del periodo mínimo de suministro de piezas de repuesto adquiribles (requisito legal: mínimo de 10 años)

4. Lista completa de piezas de repuesto sustituibles y métodos de pedido correspondientes

5. Descripción de los canales de pedido de piezas de repuesto y del sitio web oficial de información sobre reparaciones

6. Información sobre el derecho a reparar y directrices de la plataforma oficial de servicios de reparación

7. Información orientativa sobre precios de servicios de reparación habituales

Especificaciones técnicas principales

Alimentación eléctrica	220 V-240 V/50 Hz
Capacidad nominal de secado	8.0
Potencia nominal de entrada	600
Peso neto (kg)	38
Peso bruto (kg)	41
Embalaje (mm)	647x570x890
Tipo de refrigerante	R290
Carga de refrigerante (g)	117

Nota: La empresa se reserva el derecho a modificar el diseño del producto. Es posible que el producto adquirido haya sido mejorado y no coincida por completo con este manual. No obstante, su rendimiento y modo de uso no cambiarán. Puede utilizarlo con total confianza.

Esquema eléctrico

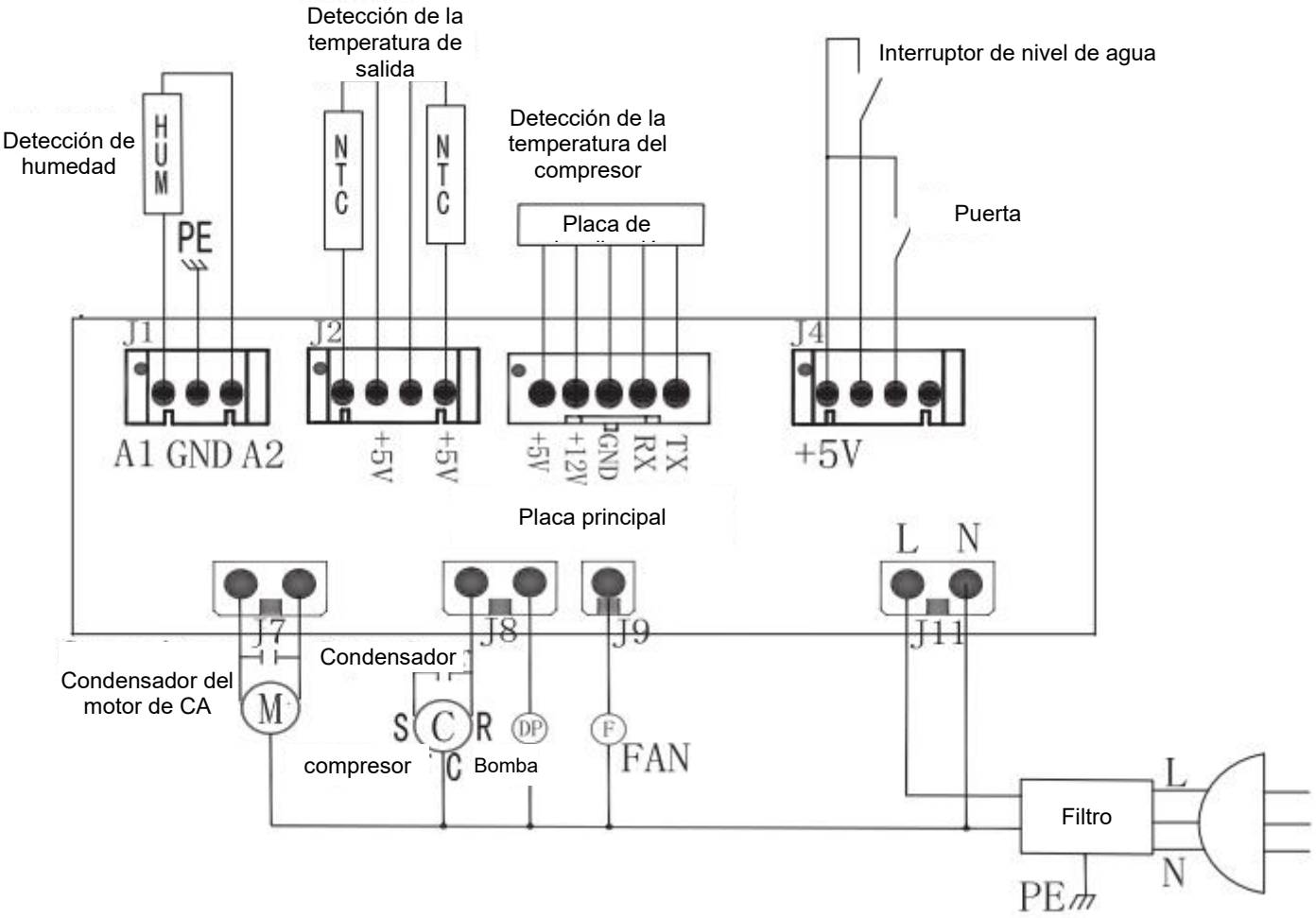

Protección del medio ambiente y materiales de embalaje

Si el material está marcado con el símbolo “ ”, es reciclable.

Eliminación adecuada de los materiales de desecho

- Este símbolo indica que este producto no debe desecharse junto con otros residuos domésticos en toda la Unión Europea. Para evitar posibles daños al medio ambiente o a la salud humana derivados de una eliminación incontrolada de residuos, recíclelo adecuadamente.
- Para promover la reutilización sostenible de los recursos materiales. Para devolver su producto, utilice los sistemas de devolución y recogida o póngase en contacto con el distribuidor donde lo adquirió. Ellos pueden encargarse de reciclar este producto de forma segura para el medio ambiente.

Para ahorrar energía y proteger el medio ambiente, recomendamos lo siguiente:

- Intente hacer funcionar la máquina con carga completa, ya que las cargas pequeñas no son económicas.
- Para evitar que la ropa se arrugue y ahorrar energía, no seque prendas que ya estén secas.
- Seleccione el procedimiento de secado según el programa y el tipo de prendas.
- Limpie regularmente la rejilla del filtro para evitar tiempos de secado más prolongados y el desperdicio de electricidad.
- Mantenga la habitación bien ventilada y asegúrese de que la temperatura ambiente no supere los 35 °C.
- Las pelusas deben tirarse a la basura, no verterse por el desagüe.
- Cuando utilice la secadora de forma continuada, se recomienda abrir la puerta a mitad del intervalo para ventilarla y dejarla enfriar, y esperar al menos 1 hora antes de volver a utilizarla.

Parámetros técnicos

Información que debe incluirse en la documentación técnica de las secadoras de tambor eléctricas de uso doméstico

PARÁMETRO	UNIDAD	VALOR
Capacidad nominal del programa eco, en intervalos de 0,5 kg (c)	kg	8.0
Consumo energético ponderado del programa eco (EtC)	kWh/ciclo de secado	1.44
Consumo energético estándar del programa eco (SEC)	kWh/ciclo de secado	1.70
Índice de eficiencia energética (IEE)	—	85
Duración del programa eco a plena carga (Tdry)	h:min	3:30
Duración del programa eco con carga parcial (Tdry½)	h:min	2:05
Duración ponderada del programa eco (Tt)	h:min	2:25
Eficiencia media de condensación del programa eco a plena carga (Cdry) (si procede)	%	82
Eficiencia media de condensación del programa eco con carga parcial (Cdry½) (si procede)	%	82
Eficiencia de condensación ponderada del programa eco (Ct) (si procede)	%	82
Emisión de ruido acústico aéreo durante el programa eco	dB(A) respecto a 1 pW	64
Consumo de energía en "modo apagado" (Po) (si procede)	W	0.30
Consumo de energía en "modo de espera" (Psm) (si procede)	W	1.00
¿El modo de espera incluye la visualización de información?	—	N/A
Consumo de energía en «modo de espera» con el modo de espera en red activado (Pnsm) (si procede)	W	N/A
Consumo de energía en "inicio diferido" (Pds) (si procede)	W	4,00
Índice de reparabilidad	—	9.26

SVAN TRADING S.L.

Imported by B73737553
Av. Altos Hornos S/N. Pto. Sagunto (46520). Valencia, España.
info@svanelectro.com
ES 960600034 | PT 00351300305065

svan

Heat Pump Dryer

OWNER'S MANUAL

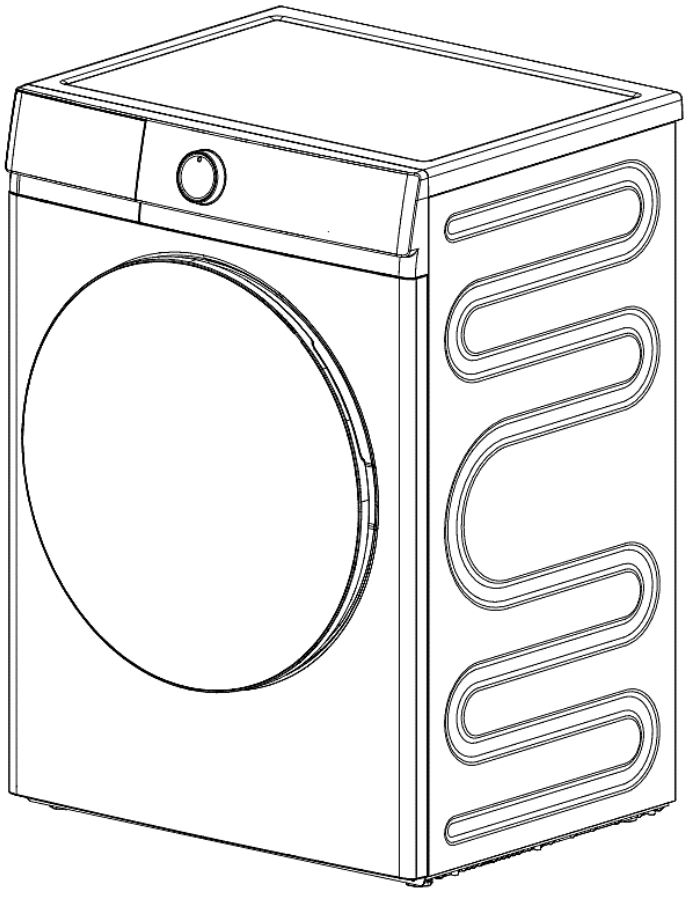

Model: SSB803E

Thank you for choosing our heat pump dryer.
It is essential to read this manual carefully before it is installed and used for the first time.

Contents

Warning 1

Dryer Overview 6

Dryer Installation Instructions 7

Control Panel Overview 8

Drying Clothes 10

Cleaning and Maintenance 11

Service Guide 13

Main Technical Specifications 14

Wiring Diagram 15

Technical parameters 16

Warning



CAUTION!

Read the instruction manual before using this product!

- Refrigerant must be disposed of professionally as they may cause eye injuries or ignition. Do not damage the refrigerant circuit.
- That tubing of the refrigerant circuit is not damage prior to proper disposal. When disposing of the Appliance, do so only at an authorized waste disposal centre. Do not expose to flame.
- This appliance is not intended for use by persons (including children) with reduced physical, sensory or mental capabilities, or lack of experience and knowledge, unless they have been given supervision or instruction concerning use of the appliance by a person responsible for their safety.
- Children should be supervised to ensure that they do not play with the appliance.
- This appliance can be used by children aged from 8 years and above and persons with reduced physical, sensory or mental capabilities or lack of experience and knowledge if they have been given supervision or instruction concerning use of the appliance in a safe way and understand the hazards involved. Children shall not play with the appliance. Cleaning and user maintenance shall not be made by children without supervision.
- That the tumble dryer is not to be used if industrial chemicals have been used for cleaning.
- That the lint trap has to be cleaned frequently, if applicable.
- That lint must not to be allowed to accumulate around the tumble dryer (not applicable for appliances intended to be vented to the exterior of the building)
- That adequate ventilation has to be provided to avoid the back flow of gases into the room from appliances burning other fuels, including open fires (this instruction is not required if the tumble dryer discharges the air into the room).
- Items that have been soiled with substances such as cooking oil, acetone, alcohol, petrol, kerosene, spot removers, turpentine, waxes and wax removers should be washed in hot water with an extra amount of detergent before being dried in the tumble dryer.
- Items such as foam rubber (latex foam), shower caps, waterproof textiles, rubber backed articles and clothes or pillows fitted with foam rubber pads should not be dried in the tumble dryer.
- Fabric softeners, or similar products, should be used as specified by the fabric softener instructions.

●Remove all objects from pockets such as lighters and matches.
●Fill steam generators only with liquids specified by the manufacturer.
●Oil-affected items can ignite spontaneously, especially when exposed to heat sources such as in a tumble dryer. The items become warm, causing an oxidation reaction in the oil. Oxidation creates heat. If the heat cannot escape, the items can become hot enough to catch fire. Piling, stacking or storing oil-affected items can prevent heat from escaping and so create a fire hazard.
●If it is unavoidable that fabrics that contain vegetable or cooking oil or have been contaminated by hair care products be placed in a tumble dryer they should first be washed in hot water with extra detergent - this will reduce, but not eliminate, the hazard.
●For appliances with ventilation openings in the base, a carpet must not obstruct the openings.
●The appliance must not be installed behind a lockable door, a sliding door or a door with a hinge on the opposite side to that of the tumble dryer, in such a way that a full opening of the tumble dryer door is restricted.
●WARNING: Never stop a tumble dryer before the end of the drying cycle unless all items are quickly removed and spread out so that the heat is dissipated.
●WARNING: The appliance must not be supplied through an external switching device, such as a timer, or connected to a circuit that is regularly switched on and off by a utility.
●Children of less than 3 years should be kept away unless continuously supervised.

Installation Precautions

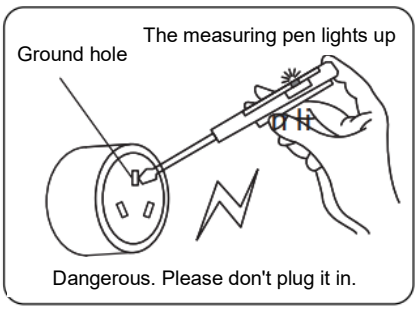

●Please be extra careful when moving this machine. Check the machine for any damage when unpacking.
●If in doubt, do not use the machine and contact your local after-sales service center immediately.
●The electrical installation of the machine must be carried out by a qualified electrician or electrical professional.
●Please ensure that the rated current of the machine's power supply is greater than 10A.
●Do not share the plug with other high-power appliances. Do not place the machine on the power cord.
● In the appliance enclosure or in the built-in structure, keep ventilation openings clear of obstruction.If the machine is placed on a carpeted floor, adjust the feet to allow air to circulate underneath.
●After the dryer is installed, check that the machine is not resting on the power cord or vent hose.
●The dryer must be grounded.

Usage Precautions

- This machine is intended for household use only.
- Only use this machine to dry items suitable for tumble drying. Please check the care label on each item.
- Do not leave dried clothes in the dryer for a long time.
- The laundry load should not exceed the machine's rated capacity.
- Do not dry unwashed items in the tumble dryer.Clothes must be spun in a washing machine before drying, and do not put dripping wet clothes into the dryer.

- Items that have come into contact with volatile petroleum products cannot be dried in this machine.
- Do not use this machine if the wiring, control panel, or base is damaged, allowing easy contact with internal components. If the supply cord is damaged, it must be replaced by the manufacturer, its service agent or similarly qualified persons in order to avoid a hazard.

●If the ambient temperature around the dryer is below 0°C, frost damage may occur. To ensure optimum dryer performance, the ambient operating temperature should be between 5°C and 35°C.

Child Safety

- Young children or persons with physical or mental disabilities should not use the machine without supervision.
- Children requiring supervision must not play with this machine.
- Prevent children or pets from climbing into the dryer drum.
- Packaging materials (such as polystyrene and plastic film) pose a suffocation risk to children, so do not allow them to come into contact with these items.
- After each use, be aware of the door or inner bucket temperature when removing laundry to avoid burns.

Safety Warnings

During use, pay close attention to the safety precautions and operate the appliance carefully using common sense. The company shall not be liable for any loss resulting from improper use. The following symbols indicate the severity of hazards or damage that may result from incorrect operation.



WARNING Failure to observe the instructions marked with this symbol may result in serious injury or death.



CAUTION Failure to observe the instructions marked with this symbol may result in minor injury or property damage.

This symbol indicates prohibited actions.



This symbol indicates mandatory actions.

WARNING!

To avoid a fire hazard, do not dry flammable articles, or items containing foam, rubber or material on which you have used a cleaning solvent or which contains flammable liquids or solids (such as petrol, kerosene, vegetable or cooking oils, waxes, etc.).

Prohibited actions



Do not install the dryer outdoors or in a damp location. If the dryer is splashed with water or water enters the appliance, allow it to dry thoroughly in a well-ventilated area before use.

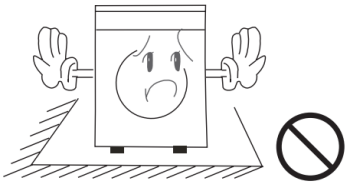

Install the dryer in a well-ventilated area to prevent accidents.

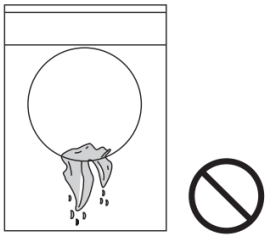

Spin-dry wet laundry before placing it in the dryer to prevent dripping water from damaging electrical components and creating a hazard.

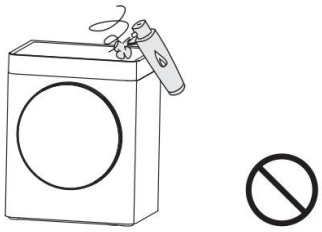

Do not use flammable sprays near the dryer while it is operating. If gas or another flammable gas leaks, do not plug in or unplug the appliance, or switch it on or off.

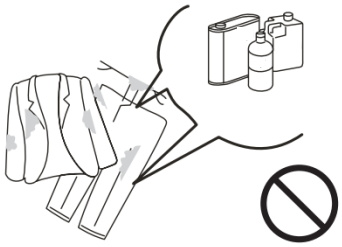

Do not dry garments contaminated with flammable cleaning agents, dry-cleaning solvents, gasoline, paint thinner, or similar chemicals.



Do not dry raincoats, bicycle covers, or other items containing rubber or similar elastic materials.

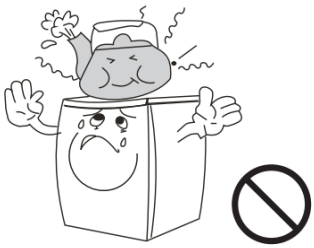

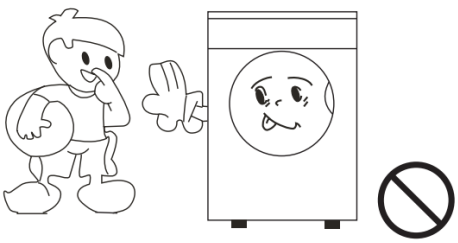

Do not place hot or heavy objects, such as a kettle containing hot water, on top of the dryer.

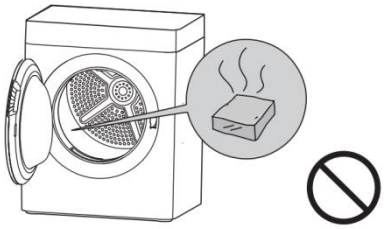

Do not store cigarettes, lighters, dry ice, gasoline, or other flammable or explosive materials inside the dryer.

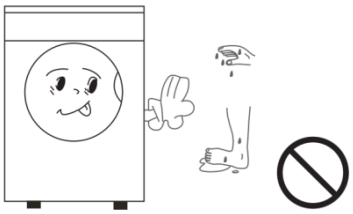

Do not use the dryer with wet hands or feet.



Keep open flames away from the appliance.

For safety, children and persons with reduced physical capabilities must not use the dryer without supervision while it is operating.

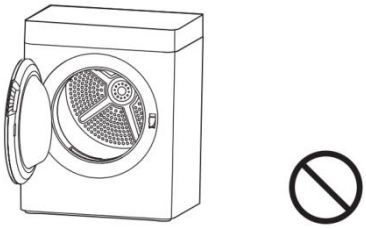

Open the door only after the drying program has finished. Do not force the door open beforehand, as the hot appliance may cause burns.

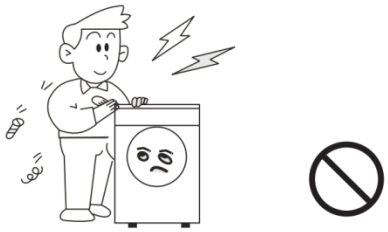

Do not disassemble, repair, or modify the dryer yourself.

Do not unplug the dryer or disconnect the power supply while it is operating normally. Always unplug the appliance when it is not in use or before cleaning. Do not pull on the power cord. Do not plug in or unplug the power cord with wet hands.

Dryer Overview

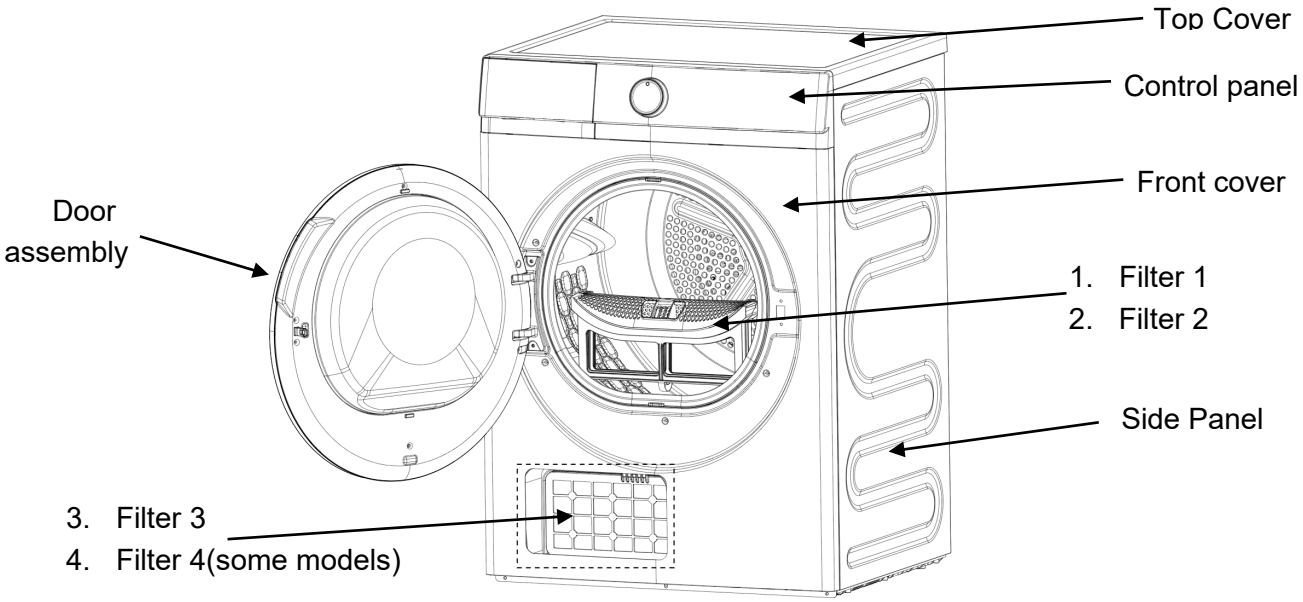

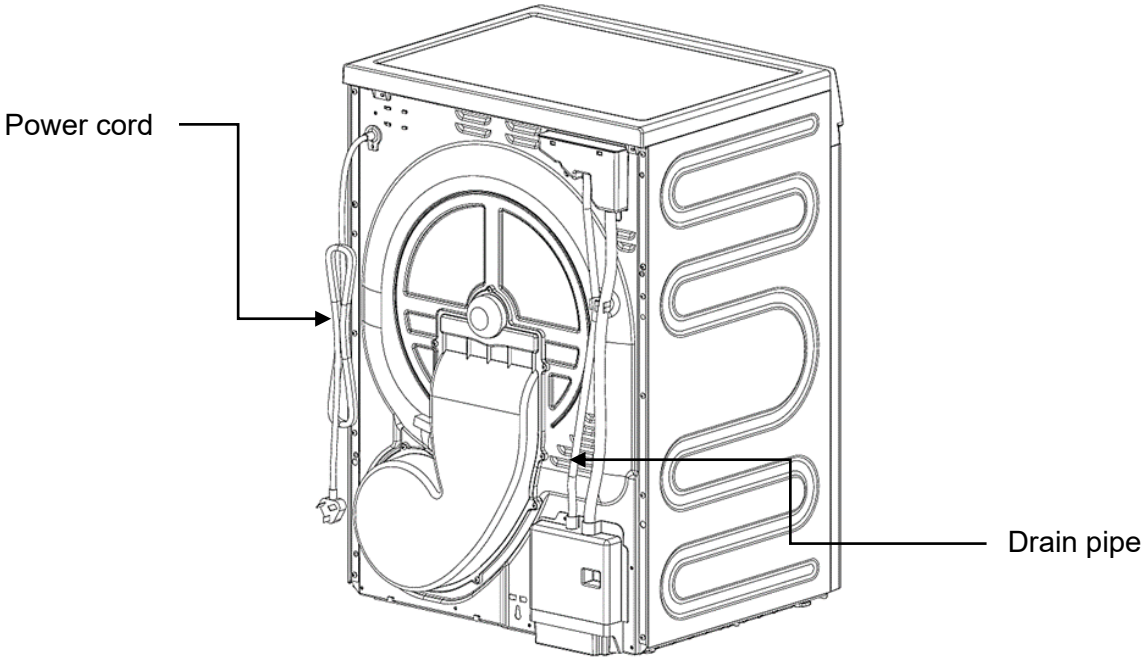

Note

The appliance shown in this manual is for illustration only. Refer to the actual model purchased. We apologize for any inconvenience. If the power cord is damaged, it must be replaced by the manufacturer, its service agent, or a similarly qualified person to avoid a hazard.

Note: This image is for reference only. Due to product improvements and product-line expansion, the appearance, color, and functional components of the product you receive may differ from those shown. Refer to the actual product purchased.

Dryer Installation Instructions

●Check the dryer for damage caused during transportation. Do not connect a damaged dryer to the power supply. If any damage is found, contact the retailer;

●During handling and use, do not tilt the appliance by more than 45°. If it tips over, install it and leave it upright for 2 hours before connecting it to the power supply;

●Install the dryer in a dry, well-ventilated area. Do not install it in a damp or steamy location, or where it may be splashed with water (such as a bathroom or next to a faucet on an open balcony). Do not install it where lint may accumulate or where it is exposed to direct sunlight;

●Do not use heaters, gas appliances, or similar equipment near the dryer, as this may create a hazard;

●It is recommended that the dryer be installed near the washing machine for convenient drying after washing and spin-drying.

●Do not install the dryer in a dusty location, as accumulated dust may block the air ducts.

●Remove all packaging, then place the dryer on a firm, level surface. Do not place it on a blanket, stand, or similar support.

●Level the dryer by adjusting the feet. Do not fill the gap between the feet and the floor with thick carpet or wooden strips, as this may interfere with operation.

●Allow at least 10 cm of clearance between the dryer and adjacent furniture or walls.

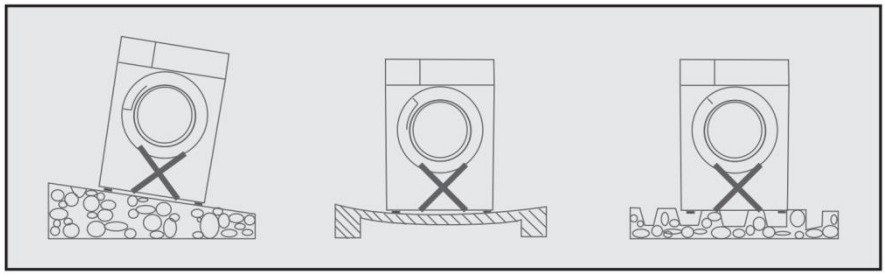

Packaging removal

●Remove all external packaging (including the foam base) to prevent vibration and noise during use.

●Keep all packaging materials (such as plastic bags, etc.) out of the reach of children. After removing all packaging, check if the dryer is intact.

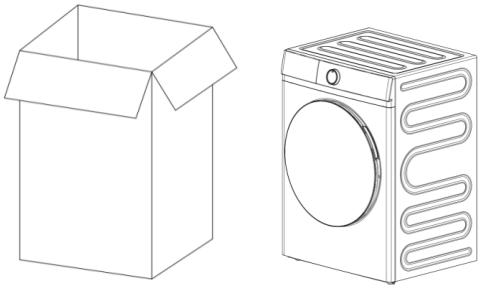

In case of any doubt, do not use the dryer and contact the seller immediately.

Checking the accessories

Open the accessory bag and check the accessories inside.

Accessories	Description	Quantity
	Cleaning brush	1
	User manual	1

First use

●Please remove all items from the drum.

●Please connect the electrical circuit according to the installation instructions.

●It is recommended to wipe the inner drum with a damp cloth before first use to clean out any potential dust.

●Connect to the power supply and open the machine door.

●Shake out the laundry and place it in the drum, distributing it as evenly as possible.

●Close the door and check to ensure that no laundry is caught between the door and the filter screen, otherwise the laundry could be torn.

Control Panel Overview

A1 Control Panel

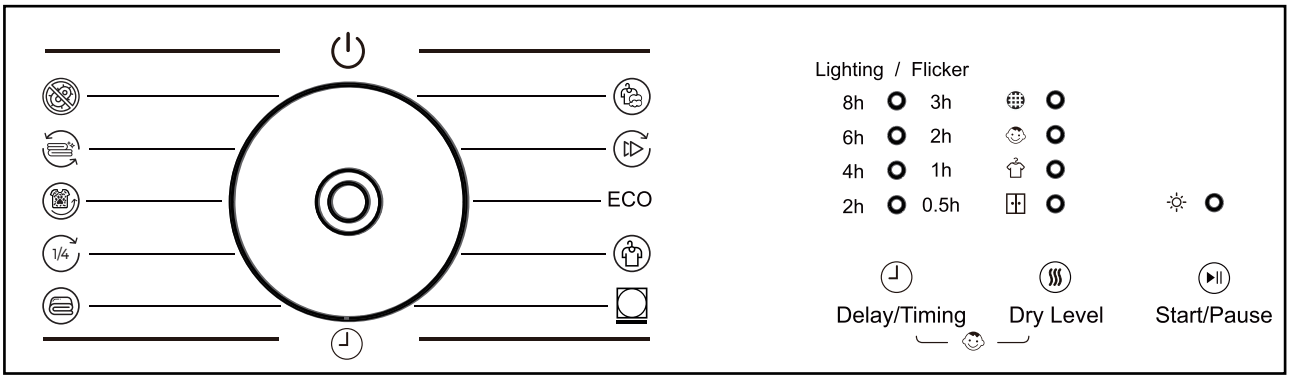

Display (Displays current settings, options, or related information)

0.5-3h	Timing: Displaying timed drying duration.
2-8h	Delay: Displaying delayed drying time.
	Clean inlet filter: When this icon lights up, the filter needs to be cleaned.
	Child Lock: When the Child Lock function is enabled, the icon lights up; otherwise, it is off.
	Damp Dry (Moist): Indicates the drying strength. Damp Dry is the lowest level.
	Standard Dry: Indicates the drying strength. Standard Dry is the default level.
	Run: The indicator remains on when the dryer is powered on, and flashes when the machine is running.

Button

The following are the instructions for the buttons and setting options.

1.Delay / Timing

Press this button repeatedly to adjust the delay time.

After selecting Timing program with the knob, press the "Delay/Timing" button repeatedly to cycl e through the timed drying options.

2.Dry Level

The drying strength has 2 levels: the first level is Damp Dry, the second is Standard Dry. The default drying strength level for the drying procedure is the second level, Standard Dry. The corresponding icon will light up and the displayed time will change according to the selected dry level.

3.Start/Pause

After the user has selected the drying procedure and other auxiliary function options, press this button to start the program with the selected settings. Each press of the Start/Pause button toggles the machine between paused and running states.

4. Child Lock (Combination buttons: "Anti-wrinkle" + "Timing")

When the machine is running, press and hold the "Anti-wrinkle" and "Timing" buttons simultaneously for 3 seconds. The indicator light under the "" icon will turn on, and the function will be activated. Press and hold the same buttons for another 3 seconds to cancel this function. When this function is active, all buttons are disabled.

Note: If a load of less than two kilograms is not dry when the cycle finishes, do not worry. This may be because the load is too small to make contact with the humidity sensor. It is recommended to use a timed program to dry this type of load.

A1 Control Panel Program Parameters

Program Options and Functions

Program Name	Maximum Drying Load	Default Program Time	Suitable Scenarios/Garment Types
Mix	5kg	3:05	1. For handling daily mixed laundry loads
Quick	0.5kg	0:40	1. For drying small loads of laundry
ECO	Full Load:8kg Half Load:4kg	3:30	1. Various towels and bath towels 2. Everyday heavy cotton garments
Synthetics	4kg	1:42	1. Everyday synthetic fiber garments
Delicates	3kg	2:18	1. Silk and satin items 2. Delicate knitwear 3. Wool, sweaters, and down-filled garments
Timing	3kg	0:30	1. Select a drying time as desired.
Heavy	8kg	3:52	1. For handling highly absorbent, heavy cotton and linen fabrics 2. For drying large, dense items that are difficult to dry (bed sheets, duvet covers)
1/4 Load	2kg	1:12	1. For drying small loads of laundry 2. For drying small, lightweight, or delicate items

Pet Hair	0.5kg	0:30	1. Sweaters, pants, and socks covered in pet hair 2. Bed sheets and cushion covers that pets often lie or rub on 3. Small pet clothes, mats, towels, and plush toys
Warmer	1kg	0:25	1. Lightly dries to remove wrinkles and odors from clothes; 2. To "preheat" clothes or remove dampness.
Sterilization	4kg	3:50	1. Suitable for clothes that require sanitization (cotton and linen) 2. For households and situations with high hygiene requirements. 3. Underwear for infants and young children, and clothes for people with allergies.

The ECO programme is equivalent to standard cotton programme in regulation (EU) 2023/2534.
The ECO programme is the most energy-efficient programme for drying wet cotton fabrics.
Scan the energy label QR code to retrieve the model information in the product database.
Automatically switch to shutdown or standby mode within 1 minute after the program ends.

Drying Clothes

- The following types of items must not be placed in the dryer: special delicate items such as net curtains, woolen fabrics, silk, synthetic materials with metal decorations, nylon tights, large items such as anoraks, blankets, eiderdowns, duvets, sleeping bags, and any items containing foam rubber or similar materials.
- Follow the drying instructions on the garment label

  Indicates that the item is generally suitable for machine drying

  Indicates normal drying (high temperature)

  Indicates gentle drying (low temperature)

  Indicates that the item cannot be machine dried
- Fasten the buttons on pillowcases and covers to prevent small items from getting tangled inside, and separate laundry according to the fabric type and desired level of dry.
- To prevent clothes from wrinkling and to save energy, please do not over-dry them.
- Do not dry dark clothes with light-colored, lint-producing items, such as towels, as they will attract lint.
- Please remove stubborn stains before drying. Clothes should be thoroughly spun before drying.
- Delicate items such as shirts should also be lightly spun before drying.
- Knitwear (such as sweaters and underwear) may shrink slightly during the drying process, so do not over-dry them. It is recommended to account for shrinkage when purchasing these types of garments.
- To prevent static cling after drying, you can add fabric softener during washing or use a fabric softening sheet designed for machine dryers.
- After the drying cycle is complete, please remove the laundry. If individual items are still damp, you can continue to dry them, but for no longer than 30 minutes.
- Before placing laundry into the machine, please remove all metal objects from it (such as hairpins, safety pins, etc.)
- Do not place hard items such as shoes directly into the dryer for drying. A shoe rack must be used to start the drying process, otherwise the machine will be damaged.

Cleaning and Maintenance

⚠ Unplug the appliance from the power outlet before cleaning or maintenance.

To maintain proper airflow during drying, clean the lint filters promptly. Rinse them with clean water, allow them to dry, and reinstall them. To avoid damaging the filter mesh, do not apply excessive force or use sharp objects when cleaning. Filter designs vary by model; refer to the actual product.

•Cleaning the door-frame filters (Filter 1 and Filter 2) (recommended before or after each use)

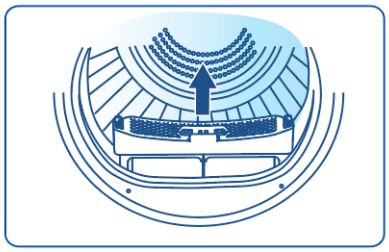

1. Open the door and remove the filters.

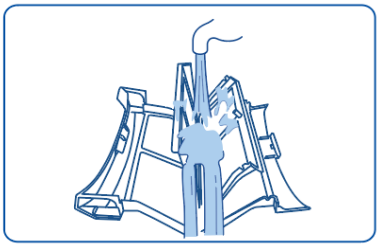

2. Open the filters and rinse them with clean water.

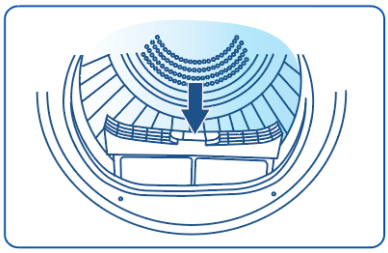

3. Allow the filters to dry, then reinstall them in the appliance.

•Cleaning the inner filters (Filter 3 and Filter 4,some models) (recommended before or after each use)

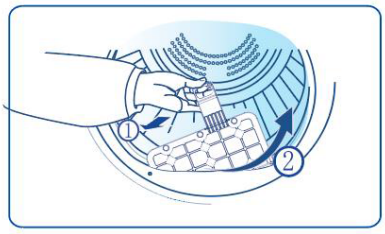

1. After removing the lower door filter assembly, hook the inner filter and pull it outward.
2. Remove the inner filter assembly by lifting it upward at a 45° angle.

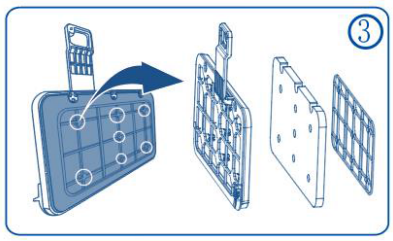

3. Remove the inner filter holder and take out the sponge. Rinse the filters and sponge with clean water. When reinstalling, press all 7 clips fully into place.

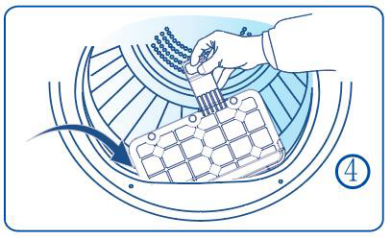

4. After the filters are dry, insert the assembly downward at a 45° angle and push it inward, ensuring that the filters fit closely against the inner wall of the air duct.

•Cleaning the evaporator (recommended once every 5 cycles)

1. Remove the door-frame filters and inner filters in sequence.

2. Insert the supplied cleaning brush diagonally downward into the air duct and remove lint from the evaporator surface.

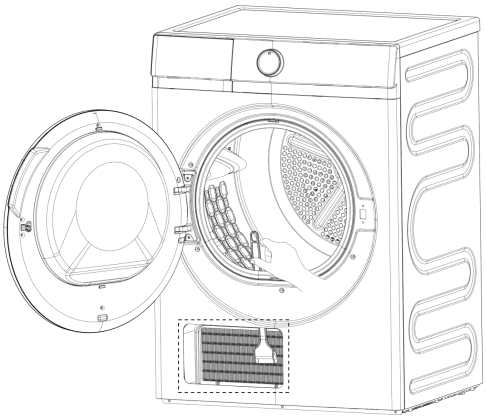

•Cleaning the Dryer Exterior

Wipe dust and stains from the dryer cabinet and control panel with a cloth. Do not use organic solvents or corrosive cleaning agents, as they may damage the appliance.

•Cleaning the Drum

After the dryer has been used for some time, fabric-care products or minerals in the water may form a nearly invisible film on the inside of the drum. Wipe the inside of the drum regularly with a damp cloth.

⚠ Condensate is not suitable for drinking or food preparation.

•Drainage method for energy-efficiency testing: Disconnect the drain hose from the water container and place its outlet in a container at least 30 cm high and with a capacity greater than 5 L to collect the condensate.

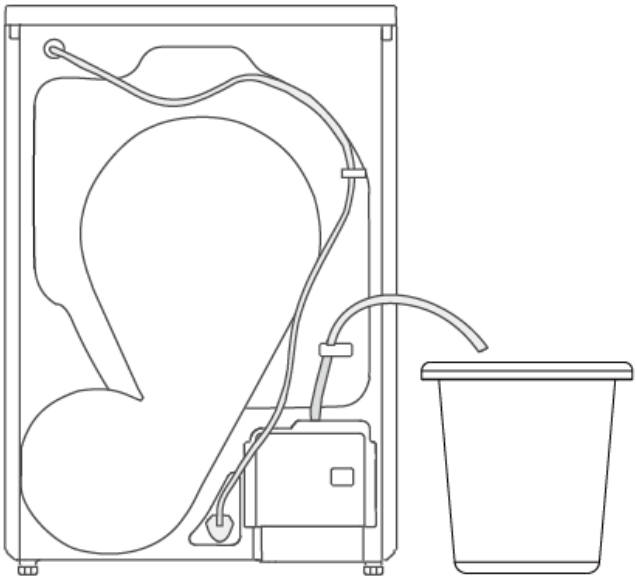

Service Guide

Troubleshooting

Fault	Possible Cause	Solution
Dryer does not operate	Power plug is not connected	Plug the appliance into a power outlet
	Door not properly closed	Close the door securely
	Start button was not pressed	Press the Start button again
Laundry is not dry	Incorrect program selected	Select an appropriate program according to the instructions
	Filters are clogged	Clean inlet filter.
	Too much or too little laundry	Refer to the program instructions
	Deposits on the moisture sensor	Clean the moisture sensor surface with a damp cloth
Drying cycle ends shortly after starting	Load is too small or consists of a fleece blanket	Use the timed drying function
Drying cycle takes too long	Too much or too little laundry	Reduce the load

Alarm indicator (LEDs)	Fault Description	Fault Conditions	Possible Causes	Troubleshooting
○ ○ ○ ○	Door lock failure	Door does not lock after the program starts	1. Door not closed properly	1. Verify that the door is closed properly.
			2. Loose wiring terminal or wiring harness fault	2. Verify wiring harness connection or replace wiring harness.
			3. Door lock failure	3. Replace door lock.
			4. Control board fault	4. Replace the control board
○ ● ● ●	Outlet Air Temperature Sensor	Sensor open circuit or short circuit	1. Loose wiring terminal or wiring harness fault	1. Verify wiring harness connection or replace wiring harness.
			2. Control board fault	2. Replace the control board
			3. Sensor fault	3. Replace the sensor
○ ○ ● ●	Compressor Temperature Sensor	Sensor open circuit or short circuit	1. Loose wiring terminal or wiring harness fault	1. Verify wiring harness connection or replace wiring harness.
			2. Control board fault	2. Replace the control board
			3. Sensor fault	3. Replace the sensor
○ ● ○ ●	Pumping timeout	The condensate water extraction failed	1. The terminal blocks of the water level switch or the water pump are loose or there is a fault in the wiring harness	1.Verify wiring harness connection or replace wiring harness
			2. Water level switch fault	2.Replace the water level switch
			3. Water pump fault	3.Replace the water pump
			4. Control board fault	4.Replace the control board

	communication failure	communication failure of the control board	1.Loose wiring terminal or wiring harness fault.	1.Verify wiring harness connection or replace wiring harness
			2.Control board fault.	2.Replace the control board
	Filter cleaning reminder	Clean the filter cover after each programme.	1. Lint from the laundry accumulates on the filter during the drying process.	1. Clean inlet filter.
			2. Poor drying performance	
a) ● indicates the off state; ◎ indicates the blinking state;				
b) When a fault occurs, identify the fault based on the status of the filter cleaning icon, child lock icon, Damp Dry indicator, and Fully Dry indicator.				

⚠ Note

The dryer may be repaired only by authorized professional service technicians!
Before contacting the service center, check whether you can resolve the fault yourself or whether the appliance has been
used incorrectly.

After-Sales Repair Card

1. Contact details for repair services (official website, service hotline, etc.)
2. Clear statement regarding the impact of customer self-repair on warranty validity
3. Specification of the minimum supply period for purchasable spare parts (statutory require ment: minimum 10 years)
4. Complete list of replaceable spare parts and relevant ordering methods
5. Description of spare parts ordering channels and the official repair information website
6. Information on the Right to Repair and guidelines for the official repair service platform
7. Indicative pricing information for typical repair services

Main Technical Specifications

Power Supply	220V-240V/50Hz
Rated Drying	8.0
Rated Input Power	600
Net Weight (kg)	38
Gross Weight (kg)	41
Package (mm)	647x570x890
Refrigerant Type	R290
Refrigerant Charge (g)	117

Note: The company reserves the right to modify the product design. The product you purchased may have been improved and may not fully match this manual. However, its performance and method of use will remain unchanged. Please use it with confidence.

Wiring Diagram

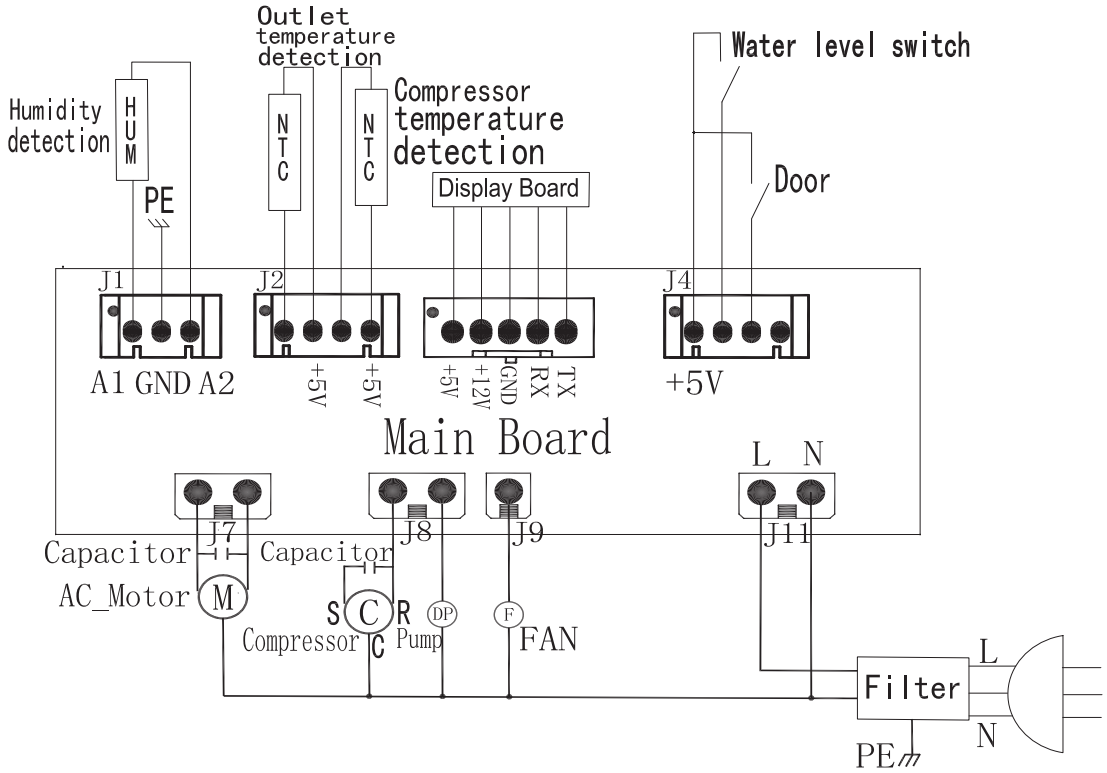

Environmental protection and packaging materials

If the material is marked with the " " symbol, it is recyclable.

Proper disposal of waste materials

- This symbol indicates that this product should not be disposed of with other household waste throughout the European Union. To prevent possible harm to the environment or human health from uncontrolled waste disposal, please recycle it.
- To promote the sustainable reuse of material resources. To return your product, please use the return and collection systems or contact the retailer where you purchased the product. They can take this product for environmentally safe recycling.

To save energy and protect the environment, we recommend the following:

- Try to run the machine with a full load, as small loads are not economical.
- To avoid wrinkling clothes and save energy, do not dry clothes that are already dry.
- Please select the drying procedure according to the program and the type of clothes.
- Clean the filter screen regularly to avoid longer drying times and wasting electricity.
- Keep the room well-ventilated, and ensure the room temperature does not exceed 35°C.
- Lint should be thrown in the trash rather than flushed down the drain.
- When using the dryer continuously, it is recommended to open the door partway through to ventilate and cool it down, and to wait at least 1 hour before using it again.

Technical parameters

Information to be included in the technical documentation for electric household tumble dryers

PARAMETER	UNIT	VALUE
Rated capacity for the eco programme, at 0,5 kg intervals (c)	kg	8.0
Weighted energy consumption of the eco programme (EtC)	kWh/drying cycle	1.44
Standard energy consumption of the eco programme (SEC)	kWh/drying cycle	1.70
Energy Efficiency Index (EEI)	—	85
Programme duration for the eco programme at full load (Tdry)	h:min	3:30
Programme duration for the eco programme at partial load (Tdry½)	h:min	2:05
Weighted programme duration for the eco programme (Tt)	h:min	2:25
Average condensation efficiency of the eco programme at full load (Cdry) (if applicable)	%	82
Average condensation efficiency of the eco programme at partial load (Cdry½) (if applicable)	%	82
Weighted condensation efficiency of the eco programme (Ct) (if applicable)	%	82
Acoustic airborne noise emission during the eco programme	dB(A) with respect to 1 pW	64
Power consumption in off mode (Po) (if applicable)	W	0.30
Power consumption in standby mode (Psm) (if applicable)	W	1.00
Does ‘standby mode’ include the display of information?	—	N/A
Power consumption in ‘standby mode’ in condition of networked standby (Pnsm) (if applicable)	W	N/A
Power consumption in delay start (Pds) (if applicable)	W	4.00
Repairability Index	—	9.26

SVAN TRADING S.L.

Imported by B73737553
Av. Altos Hornos S/N. Pto. Sagunto (46520). Valencia, España.
info@svanelectro.com
ES 960600034 | PT 00351300305065

svan

Secador de roupa com bomba de calor
Manual do proprietário

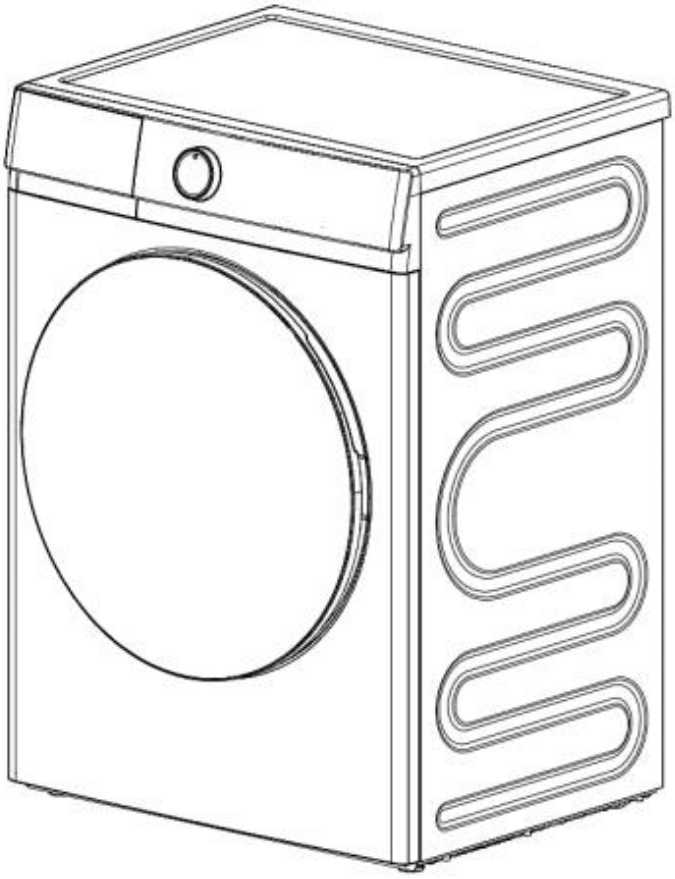

Modelo: SSB803E

Obrigado por escolher o nosso secador de roupa com bomba de calor.
É essencial ler este manual atentamente antes de ser instalado e usado pela primeira vez.

Conteúdo

Aviso 1
Descrição geral do secador 6
Instruções de instalação do secador.....7
Descrição geral do painel de controlo.....8
Limpeza e manutenção 11
Guia de assistência 13
Especificações técnicas principais.....14
Esquema elétrico.....15
Parâmetros técnicos.....16

Aviso



ATENÇÃO!

Leia o manual de instruções antes de utilizar este produto!

- O fluido refrigerante deve ser eliminado por profissionais, pois pode causar lesões oculares ou inflamar-se. Não danifique o circuito de refrigeração.
- Certifique-se de que a tubagem do circuito de refrigeração não está danificada antes de proceder à eliminação correta do aparelho. Ao eliminar o Aparelho, entregue-o apenas num centro autorizado de tratamento de resíduos. Não o exponha a chamas.
- Este aparelho não se destina ao uso por pessoas (incluindo crianças) com capacidades físicas, sensoriais ou mentais reduzidas, ou com falta de experiência e conhecimento, a menos que tenham recebido supervisão ou instruções sobre o uso do aparelho por uma pessoa responsável por sua segurança.
- As crianças devem ser supervisionadas para garantir que não brinquem com o aparelho.
- Este aparelho pode ser utilizado por crianças com idade igual ou superior a 8 anos e por pessoas com capacidades físicas, sensoriais ou mentais reduzidas, ou com falta de experiência e conhecimentos, desde que sejam supervisionadas ou tenham recebido instruções sobre a utilização segura do aparelho e compreendam os perigos envolvidos. As crianças não devem brincar com o aparelho. A limpeza e a manutenção do usuário não devem ser realizadas por crianças sem supervisão.
- O secador não deve ser utilizado se tiverem sido usados produtos químicos industriais na limpeza.
- O filtro de cotão deve ser limpo frequentemente, se aplicável.
- Não permita a acumulação de cotão à volta do secador de roupa de tambor (não aplicável a aparelhos concebidos para evacuar o ar para o exterior do edifício).
- Deve ser assegurada uma ventilação adequada para evitar o refluxo para a divisão de gases provenientes de aparelhos que queimem outros combustíveis, incluindo chamas abertas (esta instrução não é necessária se o secador de roupa de tambor descarregar o ar para a divisão).
- Peças sujas com substâncias como óleo alimentar, acetona, álcool, gasolina, querosene, tira-nódoas, terebintina, ceras e removedores de cera devem ser lavadas em água quente com uma quantidade adicional de detergente antes de serem secas no secador.
- Peças como borracha de espuma (espuma de látex), toucas de banho, têxteis impermeáveis, artigos com revestimento de borracha e roupas ou almofadas com enchimento de espuma não devem ser secas no secador.
- Amaciadores de roupa ou produtos semelhantes devem ser utilizados conforme indicado nas respetivas instruções.

- Retire todos os objetos dos bolsos, como isqueiros e fósforos.
- Encha os geradores de vapor apenas com os líquidos especificados pelo fabricante.
- Os artigos impregnados de óleo podem inflamar-se espontaneamente, sobretudo quando expostos a fontes de calor, como num secador de roupa de tambor. Os artigos aquecem, provocando uma reação de oxidação do óleo. A oxidação gera calor. Se o calor não se dissipar, os artigos podem aquecer o suficiente para se incendiarem. Amontoar, empilhar ou guardar artigos impregnados de óleo pode impedir a dissipação do calor e criar um risco de incêndio.
- Se for inevitável colocar no secador de roupa de tambor tecidos que contenham óleo vegetal ou alimentar, ou que tenham sido contaminados por produtos capilares, estes devem ser previamente lavados em água quente com uma dose adicional de detergente; isto reduzirá, mas não eliminará, o perigo.
- Para aparelhos com aberturas de ventilação na base, um tapete não deve obstruir essas aberturas.
- O aparelho não deve ser instalado atrás de uma porta com fechadura, uma porta de correr ou uma porta com dobradiça no lado oposto ao do secador, de forma a restringir a abertura total da porta do secador.
- AVISO: Nunca pare o secador antes do fim do ciclo de secagem, exceto se todas as peças forem rapidamente retiradas e espalhadas para dissipar o calor.
- AVISO: O aparelho não deve ser alimentado através de um dispositivo externo de comutação, como um temporizador, nem ligado a um circuito que seja regularmente ligado e desligado por um fornecedor de energia.
- Crianças menores de 3 anos devem ser mantidas afastadas, a menos que sejam supervisionadas continuamente.

Precauções de instalação

- Tenha especial cuidado ao deslocar esta máquina. Ao desembalar, verifique se a máquina apresenta danos.
- Em caso de dúvida, não utilize a máquina e contacte imediatamente o centro de assistência pós-venda local.
- A instalação elétrica da máquina deve ser efetuada por um eletricista qualificado ou outro profissional da área elétrica.
- Certifique-se de que a corrente nominal da fonte de alimentação da máquina é superior a 10 A.
- Não partilhe a tomada com outros aparelhos de elevada potência. Não coloque a máquina sobre o cabo de alimentação.

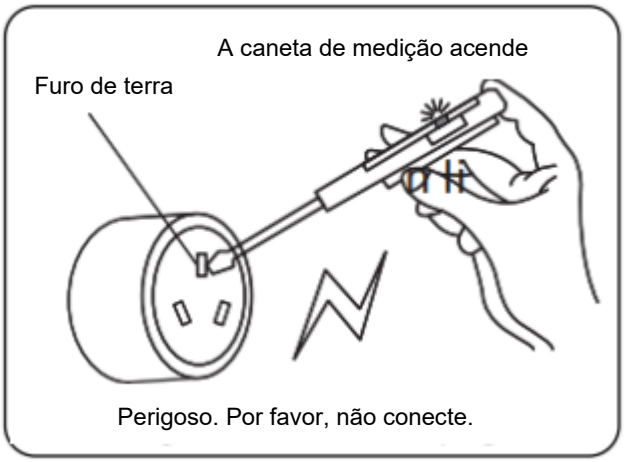

- Mantenha desobstruídas as aberturas de ventilação existentes no invólucro do aparelho ou na estrutura de encastre. Se a máquina for colocada sobre um pavimento alcatifado, ajuste os pés para permitir a circulação de ar por baixo.
- Após instalar o secador, verifique se a máquina não está apoiada sobre o cabo de alimentação ou a mangueira de ventilação.
- O secador deve ser ligado à terra.

Precauções de utilização

- Esta máquina destina-se exclusivamente a uso doméstico.
- Utilize esta máquina apenas para secar artigos adequados à secagem em secador de roupa de tambor. Consulte a etiqueta de conservação de cada artigo.
- Não deixe a roupa seca no secador durante muito tempo.
- A carga de roupa não deve exceder a capacidade nominal da máquina.
- Não seque peças não lavadas no secador. A roupa deve ser centrifugada numa máquina de lavar antes da secagem; não coloque roupa a pingar no secador.

- Os artigos que tenham entrado em contacto com produtos petrolíferos voláteis não podem ser secos nesta máquina.
- Não utilize esta máquina se a cablagem, o painel de controlo ou a base estiverem danificados e permitirem o contacto fácil com componentes internos. Se o cabo de alimentação estiver danificado, ele deverá ser substituído pelo fabricante, por sua assistência técnica autorizada ou por uma pessoa igualmente qualificada, a fim de evitar riscos.
- Se a temperatura ambiente à volta do secador for inferior a 0 °C, podem ocorrer danos provocados pelo gelo. Para garantir o desempenho ideal do secador, a temperatura ambiente de funcionamento deve situar-se entre 5 °C e 35 °C.

Segurança das crianças

- As crianças pequenas ou pessoas com deficiências físicas ou mentais não devem utilizar a máquina sem supervisão.
- As crianças que necessitem de supervisão não devem brincar com esta máquina.
- Impeça que crianças ou animais de estimação entrem no tambor do secador.
- Os materiais de embalagem (como poliestireno e película de plástico) representam um risco de asfixia para as crianças; não permita que entrem em contacto com estes materiais.
- Após cada utilização, tenha em atenção a temperatura da porta ou do tambor interior ao retirar a roupa, para evitar queimaduras.

Advertências de segurança

Durante a utilização, preste especial atenção às precauções de segurança e utilize o aparelho com cuidado e bom senso. A empresa não se responsabiliza por quaisquer perdas resultantes de uma utilização indevida. Os símbolos seguintes indicam a gravidade dos perigos ou danos que podem resultar de uma utilização incorreta.



AVISO O incumprimento das instruções assinaladas com este símbolo pode provocar ferimentos graves ou a morte.



ATENÇÃO O incumprimento das instruções assinaladas com este símbolo pode provocar ferimentos ligeiros ou danos materiais.

Este símbolo indica ações proibidas.



Este símbolo indica ações obrigatórias.

AVISO!

Para evitar o risco de incêndio, não seque artigos inflamáveis, artigos que contenham espuma ou borracha, nem materiais nos quais tenha sido utilizado um solvente de limpeza ou que contenham líquidos ou sólidos inflamáveis (como gasolina, querosene, óleos vegetais ou alimentares, ceras, etc.).

Ações proibidas



Não instale o secador no exterior nem num local húmido. Se o secador for salpicado com água ou se entrar água no aparelho, deixe-o secar completamente numa área bem ventilada antes de o utilizar.

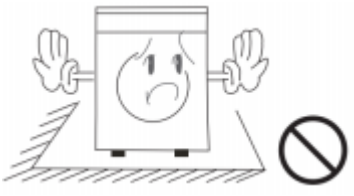

Instale o secador numa área bem ventilada para evitar acidentes.

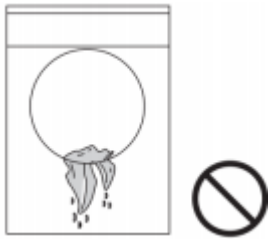

Centrifugue a roupa molhada antes de a colocar no secador, para evitar que a água que pinga danifique os componentes elétricos e crie uma situação de perigo.

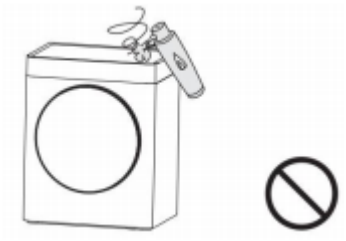

Não utilize aerossóis inflamáveis perto do secador enquanto este estiver em funcionamento. Em caso de fuga de gás ou de outro gás inflamável, não ligue nem desligue a ficha do aparelho e não o ligue nem desligue.

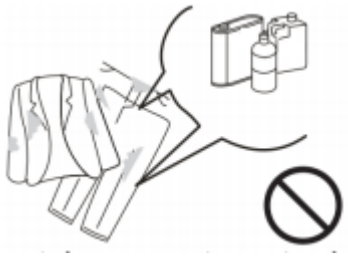

Não seque peças de roupa contaminadas com produtos de limpeza inflamáveis, solventes de limpeza a seco, gasolina, diluente de tinta ou produtos químicos semelhantes.



Não seque impermeáveis, capas de bicicleta ou outros artigos que contenham borracha ou materiais elásticos semelhantes.



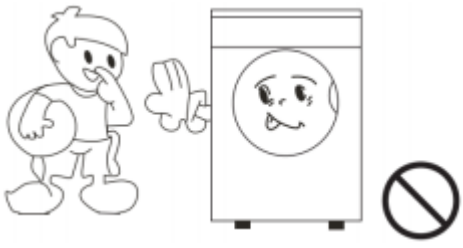

Não coloque objetos quentes ou pesados, como uma chaleira com água quente, em cima do secador.

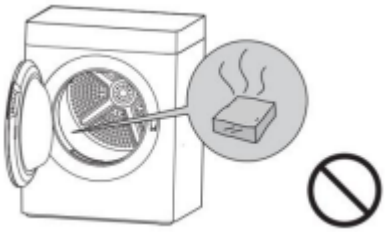

Por motivos de segurança, as crianças e as pessoas com capacidades físicas reduzidas não devem utilizar o secador sem supervisão enquanto este estiver em funcionamento.

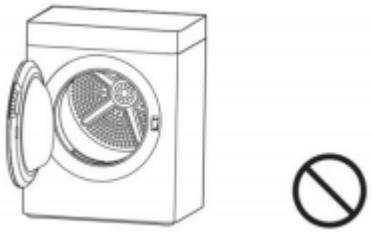

Não guarde cigarros, isqueiros, gelo seco, gasolina ou outros materiais inflamáveis ou explosivos no interior do secador.

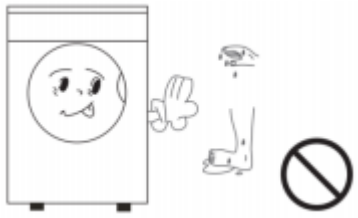

Abra a porta apenas depois de o programa de secagem ter terminado. Não force a abertura da porta antes desse momento, pois o aparelho quente pode provocar queimaduras.



Não utilize o secador com as mãos ou os pés molhados.



Não desmonte, repare nem modifique o secador por conta própria.

Mantenha as chamas abertas afastadas do aparelho.



Não retire a ficha do secador nem desligue a alimentação elétrica enquanto este estiver a funcionar normalmente. Retire sempre a ficha da tomada quando o aparelho não estiver a ser utilizado ou antes da limpeza. Não puxe pelo cabo de alimentação. Não ligue nem desligue a ficha do cabo de alimentação com as mãos molhadas.

Descrição geral do secador

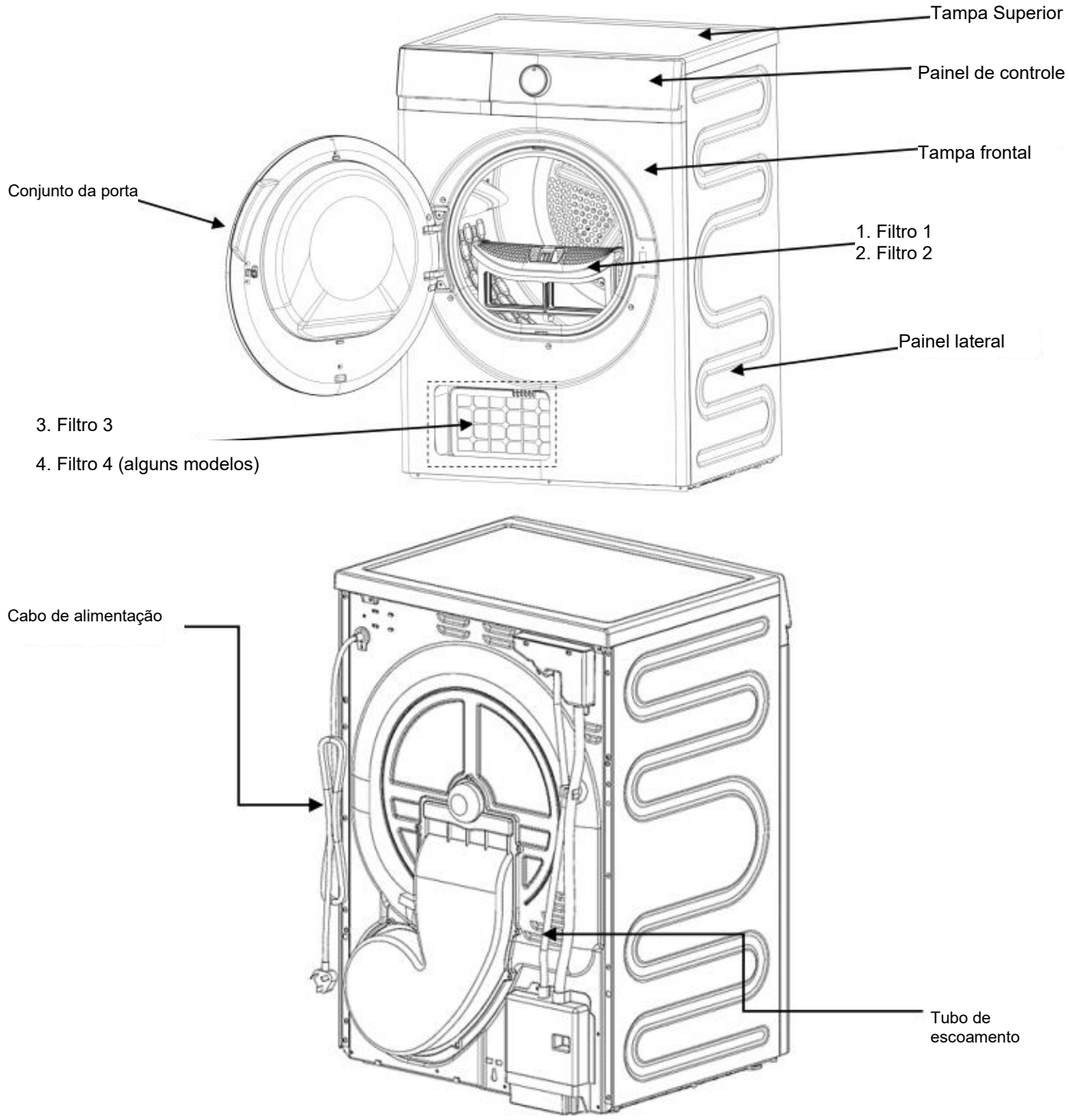

Nota	O aparelho apresentado neste manual serve apenas para fins ilustrativos. Consulte o modelo efetivamente adquirido. Lamentamos qualquer inconveniente. Se o cabo de alimentação estiver danificado, deve ser substituído pelo fabricante, pelo respetivo serviço de assistência técnica ou por uma pessoa com qualificações equivalentes, a fim de evitar perigos.

Nota: Esta imagem serve apenas de referência. Devido a melhorias do produto e à expansão da gama, o aspeto, a cor e os componentes funcionais do produto recebido podem diferir dos apresentados. Consulte o produto efetivamente adquirido.

Instruções de instalação do secador

- Verifique se o secador sofreu danos durante o transporte. Não ligue um secador danificado à alimentação elétrica. Se detetar algum dano, contacte o revendedor;
- Durante o manuseamento e a utilização, não incline o aparelho mais de 45°. Se o aparelho tombar, coloque-o corretamente e deixe-o na posição vertical durante 2 horas antes de o ligar à alimentação elétrica;
- Instale o secador numa área seca e bem ventilada. Não o instale num local húmido ou com vapor, nem onde possa ser salpicado com água (como uma casa de banho ou junto a uma torneira numa varanda aberta). Não o instale num local onde possa acumular-se cotão ou onde fique exposto à luz solar direta;
- Não utilize aquecedores, aparelhos a gás ou equipamentos semelhantes perto do secador, pois tal pode criar uma situação de perigo;
- Recomenda-se a instalação do secador perto da máquina de lavar, para facilitar a secagem após a lavagem e a centrifugação.
- Não instale o secador num local com pó, pois o pó acumulado pode obstruir as condutas de ar.
- Retire toda a embalagem e coloque o secador sobre uma superfície firme e nivelada. Não o coloque sobre uma manta, um suporte ou uma base semelhante.
- Nivele o secador ajustando os pés. Não preencha o espaço entre os pés e o chão com uma alcatifa espessa ou ripas de madeira, pois tal pode interferir com o funcionamento.
- Deixe uma distância mínima de 10 cm entre o secador e os móveis ou paredes adjacentes.

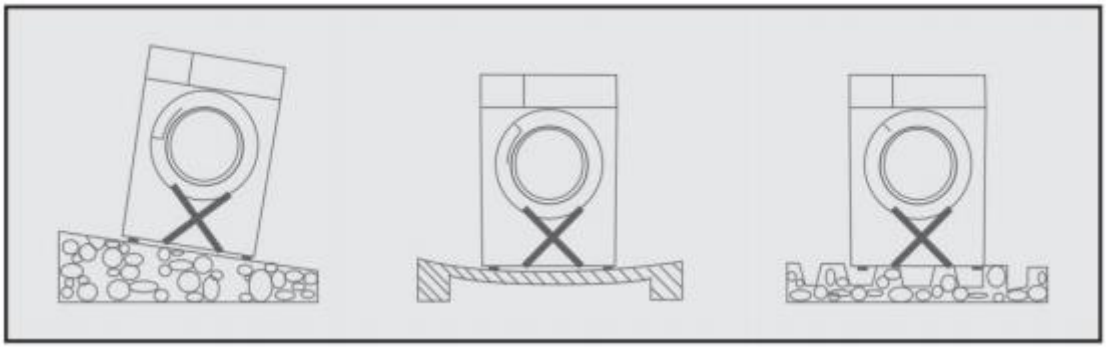

Remoção da embalagem

- Retire toda a embalagem exterior (incluindo a base de espuma) para evitar vibrações e ruído durante a utilização.
- Mantenha todos os materiais de embalagem (como sacos de plástico, etc.) fora do alcance das crianças. Depois de retirar toda a embalagem, verifique se o secador está intacto.

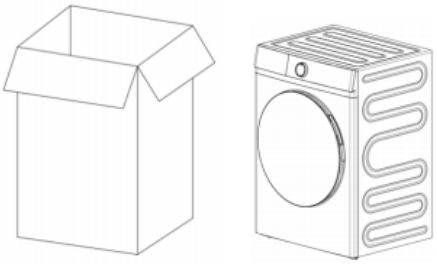

Em caso de dúvida, não utilize o secador e contacte imediatamente o vendedor.

Verificação dos acessórios

Abra o saco de acessórios e verifique os acessórios no interior.

Acessórios	Descrição	Quantidade
	Escova de limpeza	1
	Manual do utilizador	1

Primeira utilização

- Retire todos os artigos do tambor.
- Efetue a ligação elétrica de acordo com as instruções de instalação.
- Recomenda-se que limpe o interior do tambor com um pano húmido antes da primeira utilização, para remover eventual pó.
- Ligue o aparelho à alimentação elétrica e abra a porta.
- Sacuda a roupa e coloque-a no tambor, distribuindo-a da forma mais uniforme possível.
- Feche a porta e certifique-se de que não fica roupa presa entre a porta e a rede do filtro; caso contrário, a roupa poderá rasgar-se.

Descrição geral do painel de controlo

Painel de controle A1

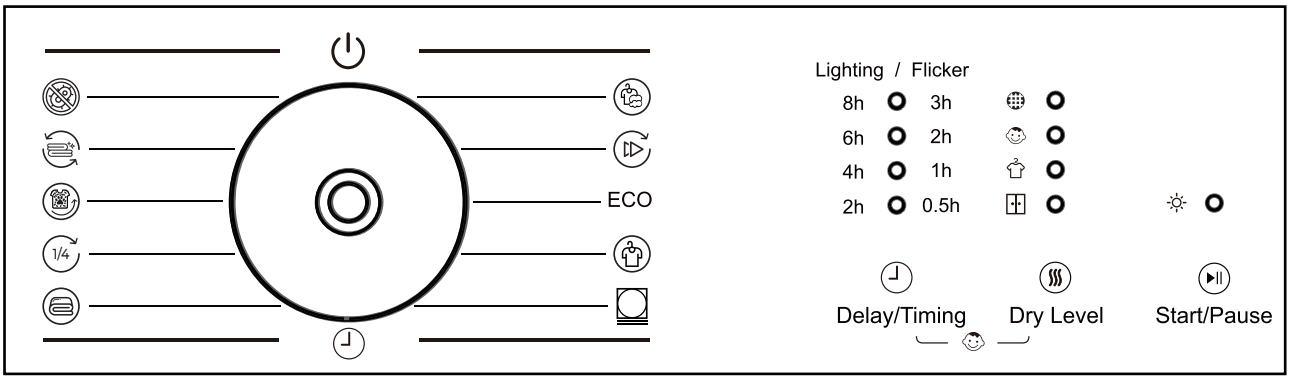

Visor (apresenta as definições atuais, as opções ou informações relacionadas)

0.5-3h	Temporização: Apresenta a duração da secagem temporizada.
2-8 h	Atraso: Apresenta o tempo de início diferido.
	Limpar filtro de entrada: Quando este ícone se acende, é necessário limpar o filtro.
	Bloq. Crianças: Quando a função Bloqueio para crianças está ativada, o ícone acende-se; caso contrário, permanece apagado.
	Secagem para engomar (húmido): Indica o nível de secagem. Secagem para engomar é o nível mais baixo.
	Secagem normal: Indica o nível de secagem. Secagem normal é o nível predefinido.
	Funcionamento: O indicador permanece aceso quando o secador está ligado e pisca quando a máquina está em funcionamento.

Botão

Seguem-se as instruções relativas aos botões e às opções de definição.

1. Início diferido/Temporização

Prima este botão repetidamente para ajustar o tempo de início diferido.

Depois de selecionar o programa Temporização com o seletor, prima repetidamente o botão «Início diferido/Temporização» para percorrer as opções de secagem temporizada.

2. Nível de secagem

Existem 2 níveis de secagem: o primeiro é Secagem para engomar e o segundo é Secagem normal. O nível de secagem predefinido do processo de secagem é o segundo nível, Secagem normal. O ícone correspondente acende-se e o tempo apresentado muda consoante o nível de secagem selecionado.

3. Iniciar/pausa

Depois de selecionar o programa de secagem e as restantes opções de funções auxiliares, prima este botão para iniciar o programa com as definições selecionadas. Cada pressão do botão Início/Pausa alterna a máquina entre os estados de pausa e funcionamento.

4. Bloqueio para crianças (combinação de botões: «Antirrugas» + «Temporização»)

Com a máquina em funcionamento, mantenha premidos simultaneamente durante 3 segundos os botões «Antirrugas» e «Temporização». O indicador luminoso por baixo do ícone « » acende-se e a função fica ativada. Mantenha novamente premidos os mesmos botões durante 3 segundos para desativar esta função. Quando esta função está ativa, todos os botões ficam desativados.

Nota: Se uma carga inferior a dois quilogramas não estiver seca no final do ciclo, não se preocupe. Tal pode dever-se ao facto de a carga ser demasiado pequena para entrar em contacto com o sensor de humidade. Recomenda-se a utilização de um programa temporizado para secar este tipo de carga.

Parâmetros dos programas do painel de controlo A1

Opções e funções dos programas

Nome do programa	Carga máxima de secagem	Duração predefinida do programa	Situações/tipos de roupa adequados
Mistura	5kg	3:05	1. Para cargas diárias de roupa mista
Rápido	0.5kg	0:40	1. Para secar pequenas cargas de roupa
ECO	Carga completa: 8 kg; meia carga: 4 kg	3:30	1. Toalhas de vários tipos e toalhas de banho 2. Peças pesadas de algodão de uso diário
Sintéticos	4kg	1:42	1. Peças de fibras sintéticas de uso diário
Delicados	3kg	2:18	1. Artigos de seda e cetim 2. Malhas delicadas 3. Lã, camisolas e peças com enchimento de penas
Temporização	3kg	0:30	1. Selecione o tempo de secagem pretendido.
Intensivo	8kg	3:52	1. Para tecidos pesados de algodão e linho com elevada capacidade de absorção 2. Para secar artigos grandes e densos que são difíceis de secar (lençóis e capas de edredão)
1/4 da carga	2kg	1:12	1. Para secar pequenas cargas de roupa 2. Para secar artigos pequenos, leves ou delicados

Pelos de animais	0.5kg	0:30	1. Camisolas, calças e meias cobertas de pelos de animais 2. Lençóis e capas de almofada onde os animais costumam deitar-se ou roçar-se 3. Roupa pequena para animais, tapetes, toalhas e brinquedos de peluche
Aquecer	1kg	0:25	1. Seca ligeiramente para eliminar vincos e odores da roupa; 2. Para «pré-aquecer» a roupa ou eliminar a humidade.
Esterilização	4kg	3:50	1. Adequado para roupa que necessite de higienização (algodão e linho) 2. Para agregados familiares e situações com elevados requisitos de higiene. 3. Roupa interior de bebés e crianças pequenas e roupa para pessoas com alergias.

O programa ECO é equivalente ao programa normal de algodão previsto no Regulamento (UE) 2023/2534. O programa ECO é o programa com maior eficiência energética para secar tecidos de algodão molhados. Digitalize o código QR da etiqueta energética para consultar as informações do modelo na base de dados de produtos. O aparelho passa automaticamente para o modo desligado ou de espera no prazo de 1 minuto após o fim do programa.

Secagem da roupa

- Os seguintes tipos de artigos não devem ser colocados no secador: artigos especialmente delicados, como cortinas de rede, tecidos de lã, seda, materiais sintéticos com adornos metálicos, collants de nylon, artigos grandes, como anoraques, mantas, edredões de penas, edredões, sacos-cama, e quaisquer artigos que contenham espuma de borracha ou materiais semelhantes.
- Siga as instruções de secagem da etiqueta da peça de roupa

 Indica que, em geral, o artigo é adequado para secagem na máquina

 Indica secagem normal (temperatura elevada)

 Indica secagem suave (temperatura baixa)

 Indica que o artigo não pode ser seco na máquina

- Aperte os botões das fronhas e das capas para evitar que os artigos pequenos fiquem emaranhados no interior e separe a roupa de acordo com o tipo de tecido e o nível de secagem pretendido.
- Para evitar vincos na roupa e poupar energia, não a seque em excesso.
- Não seque roupa escura juntamente com artigos claros que libertem cotão, como toalhas, pois o cotão ficará agarrado.
- Remova as nódoas difíceis antes da secagem. A roupa deve ser bem centrifugada antes da secagem.
- Os artigos delicados, como camisas, também devem ser ligeiramente centrifugados antes da secagem.
- As malhas (como camisolas e roupa interior) podem encolher ligeiramente durante a secagem; por isso, não as seque em excesso. Recomenda-se que tenha em conta o encolhimento ao comprar este tipo de peças de roupa.
- Para evitar a eletricidade estática após a secagem, pode adicionar amaciador durante a lavagem ou utilizar uma folha amaciadora concebida para secadores de roupa.
- Quando o ciclo de secagem terminar, retire a roupa. Se alguns artigos ainda estiverem húmidos, pode continuar a secá-los, mas durante um período máximo de 30 minutos.
- Antes de colocar a roupa na máquina, retire todos os objetos metálicos (como ganchos de cabelo, alfinetes-de-ama, etc.).
- Não coloque artigos duros, como sapatos, diretamente no secador para os secar. É necessário utilizar uma grelha para calçado para iniciar o processo de secagem; caso contrário, a máquina ficará danificada.

Limpeza e manutenção

Retire a ficha do aparelho da tomada elétrica antes de proceder à limpeza ou manutenção.

Para manter um fluxo de ar adequado durante a secagem, limpe atempadamente os filtros de cotão. Enxague-os com água limpa, deixe-os secar e volte a instalá-los. Para evitar danificar a malha do filtro, não exerça força excessiva nem utilize objetos afiados durante a limpeza. O desenho dos filtros varia consoante o modelo; consulte o produto efetivamente adquirido.

- Limpeza dos filtros da armação da porta (filtros 1 e 2) (recomendada antes ou depois de cada utilização)

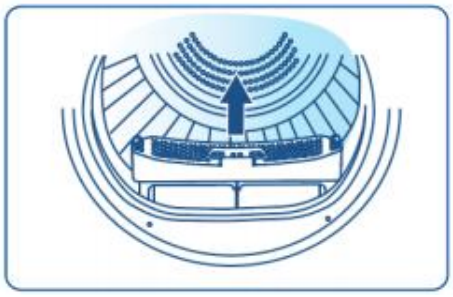

1. Abra a porta e retire os filtros.



2. Abra os filtros e enxague-os com água limpa.

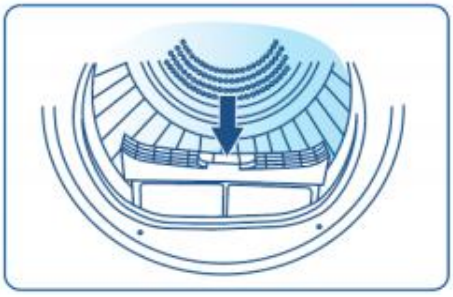

3. Deixe os filtros secar e volte a instalá-los no aparelho.

- Limpeza dos filtros interiores (filtros 3 e 4, em alguns modelos)

  (recomendada antes ou depois de cada utilização)



1. Depois de retirar o conjunto do filtro inferior da porta, engate o filtro interior e puxe-o para fora.

2. Retire o conjunto do filtro interior, levantando-o num ângulo de 45°.

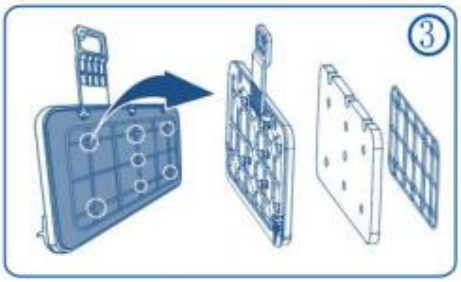

3. Retire o suporte do filtro interior e remova a esponja. Enxague os filtros e a esponja com água limpa. Ao voltar a instalar, pressione completamente os 7 clipes até encaixarem.



4. Quando os filtros estiverem secos, introduza o conjunto para baixo num ângulo de 45° e empurre-o para dentro, certificando-se de que os filtros ficam bem encostados à parede interior da conduta de ar.

- Limpeza do evaporador (recomendada uma vez a cada 5 ciclos)

1. Retire sucessivamente os filtros da armação da porta e os filtros interiores.

2. Introduza a escova de limpeza fornecida diagonalmente para baixo na conduta de ar e remova o cotão da superfície do evaporador.

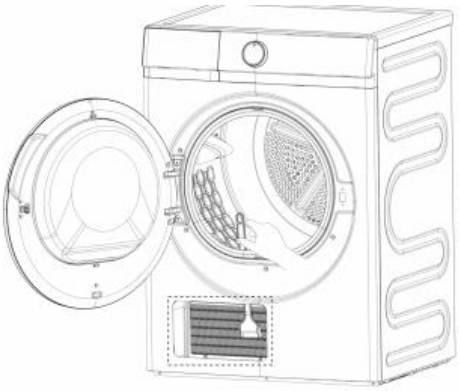

- Limpeza do exterior do secador

Limpe o pó e as manchas da estrutura do secador e do painel de controlo com um pano. Não utilize solventes orgânicos nem produtos de limpeza corrosivos, pois podem danificar o aparelho.

- Limpeza do tambor

Após algum tempo de utilização do secador, os produtos de tratamento dos tecidos ou os minerais presentes na água podem formar uma película quase invisível no interior do tambor. Limpe regularmente o interior do tambor com um pano húmido.

⚠ A água de condensação não é adequada para beber nem para preparar alimentos.

- Método de escoamento para o ensaio de eficiência energética: Desligue a mangueira de escoamento do depósito de água e coloque a respetiva saída num recipiente com pelo menos 30 cm de altura e capacidade superior a 5 l, para recolher a água de condensação.

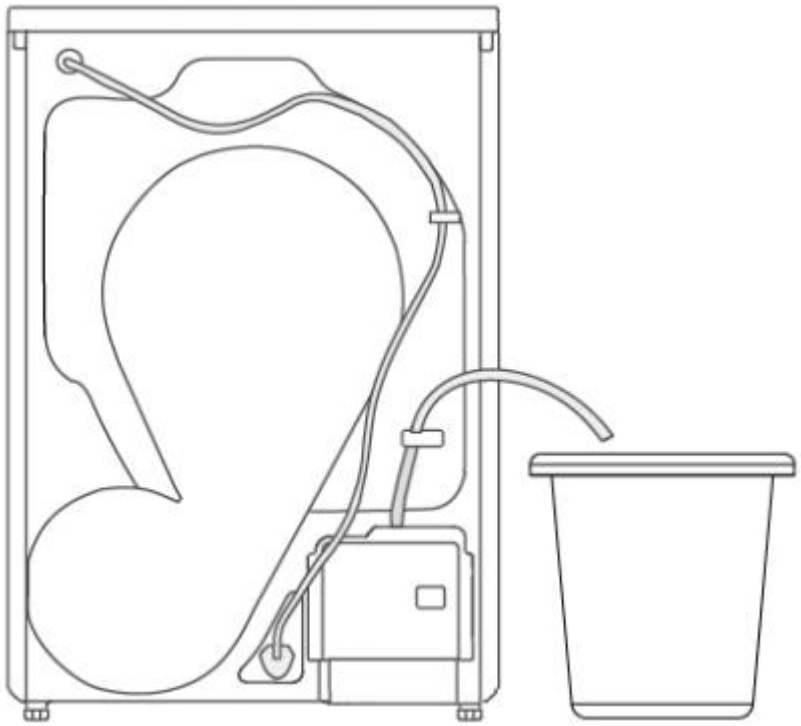

Guia de assistência

Resolução de problemas

Avaria	Causa possível	Solução
O secador não funciona	A ficha de alimentação não está ligada	Ligue a ficha do aparelho a uma tomada elétrica
	A porta não está bem fechada	Feche bem a porta
	O botão Início não foi premido	Prima novamente o botão Início
A roupa não está seca	Foi selecionado um programa incorreto	Selecione um programa adequado de acordo com as instruções
	Os filtros estão obstruídos	Limpe o filtro de entrada.
	Quantidade excessiva ou insuficiente de roupa	Consulte as instruções do programa
	Depósitos no sensor de humidade	Limpe a superfície do sensor de humidade com um pano húmido
O ciclo de secagem termina pouco depois de começar	A carga é demasiado pequena ou consiste numa manta polar	Utilize a função de secagem temporizada
O ciclo de secagem demora demasiado tempo	Quantidade excessiva ou insuficiente de roupa	Reduza a carga

Indicador de alarme (LED)	Descrição da avaria	Condições da avaria	Causas possíveis	Resolução de problemas
	Falha do bloqueio da porta	A porta não bloqueia depois de o programa iniciar	1. A porta não está bem fechada	1. Verifique se a porta está bem fechada.
			2. Terminal da cablagem solto ou falha da cablagem	2. Verifique a ligação da cablagem ou substitua a cablagem.
			3. Falha do bloqueio da porta	3. Substitua o bloqueio da porta.
			4. Falha da placa de controlo	4. Substitua a placa de controlo
	Sensor da temperatura do ar de saída	Circuito aberto ou curto-circuito do sensor	1. Terminal da cablagem solto ou falha da cablagem	1. Verifique a ligação da cablagem ou substitua a cablagem.
			2. Falha da placa de controlo	2. Substitua a placa de controlo
			3. Falha do sensor	3. Substitua o sensor
	Sensor da temperatura do compressor	Circuito aberto ou curto-circuito do sensor	1. Terminal da cablagem solto ou falha da cablagem	1. Verifique a ligação da cablagem ou substitua a cablagem.
			2. Falha da placa de controlo	2. Substitua a placa de controlo
			3. Falha do sensor	3. Substitua o sensor
	Tempo limite de bombagem excedido	Falha na extração da água de condensação	1. Os blocos de terminais do interruptor do nível de água ou da bomba de água estão soltos ou existe uma falha na cablagem	1. Verifique a ligação da cablagem ou substitua a cablagem
			2. Falha do interruptor do nível de água	2. Substitua o interruptor do nível de água
			3. Falha da bomba de água	3. Substitua a bomba de água
			4. Falha da placa de controlo	4. Substitua a placa de controlo

	falha de comunicação	Falha de comunicação da placa de controlo	1. Terminal da cablagem solto ou falha da cablagem	1. Verifique a ligação da cablagem ou substitua a cablagem
			2. Falha da placa de controlo	2. Substitua a placa de controlo
	Lembrete de limpeza do filtro	Limpe a tampa do filtro após cada programa.	1. Durante o processo de secagem, o cotão da roupa acumula-se no filtro.	1. Limpe o filtro de entrada.
			2. Desempenho de secagem insuficiente	
a) ● indica o estado apagado; ◎ indica o estado intermitente;				
b) Quando ocorrer uma avaria, identifique-a com base no estado do ícone de limpeza do filtro, do ícone de bloqueio para crianças, do indicador Secagem para engomar e do indicador Secagem completa.				

 Nota

O secador só pode ser reparado por técnicos de assistência profissionais autorizados!

Antes de contactar o centro de assistência, verifique se consegue resolver a avaria ou se o aparelho foi utilizado incorretamente.

Cartão de reparação pós-venda

1. Dados de contacto dos serviços de reparação (sítio Web oficial, linha de assistência, etc.)

2. Declaração clara sobre o impacto das reparações efetuadas pelo cliente na validade da garantia

3. Especificação do período mínimo de fornecimento de peças sobresselentes para compra (requisito legal: mínimo de 10 anos)

4. Lista completa de peças sobresselentes substituíveis e respetivos métodos de encomenda

5. Descrição dos canais de encomenda de peças sobresselentes e do sítio Web oficial de informações sobre reparações

6. Informações sobre o direito à reparação e orientações relativas à plataforma oficial de serviços de reparação

7. Informações indicativas sobre os preços de serviços de reparação típicos

Especificações técnicas principais

Alimentação elétrica	220 V-240 V/50 Hz
Capacidade nominal de secagem	8.0
Potência nominal de entrada	600
Peso líquido (kg)	38
Peso bruto (kg)	41
Embalagem (mm)	647x570x890
Tipo de fluido refrigerante	R290
Carga de fluido refrigerante (g)	117

Nota: A empresa reserva-se o direito de alterar o desenho do produto. O produto adquirido pode ter sido melhorado e poderá não corresponder integralmente a este manual. No entanto, o seu desempenho e modo de utilização permanecerão inalterados. Pode utilizá-lo com toda a confiança.

Esquema elétrico

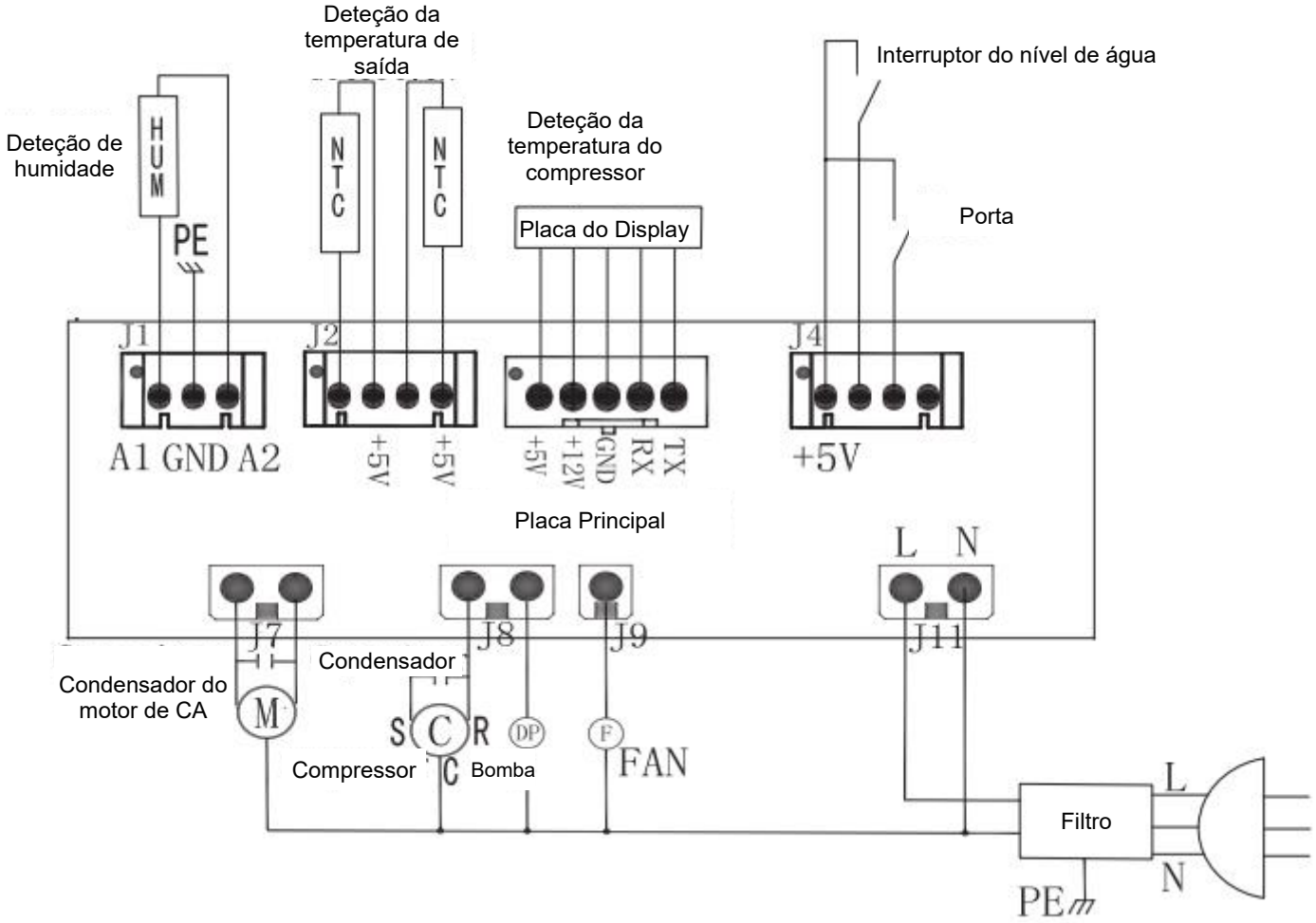

Proteção ambiental e materiais de embalagem

Se o material estiver marcado com o símbolo « », é reciclável.

Eliminação correta dos resíduos

- Este símbolo indica que, em toda a União Europeia, este produto não deve ser eliminado juntamente com outros resíduos domésticos. Para evitar possíveis danos para o ambiente ou para a saúde humana decorrentes da eliminação não controlada de resíduos, recicle-o de forma responsável.
- Deste modo, promove a reutilização sustentável dos recursos materiais. Para devolver o produto, utilize os sistemas de devolução e recolha ou contacte o revendedor onde o adquiriu. Este poderá encaminhar o produto para uma reciclagem ambientalmente segura.

Para poupar energia e proteger o ambiente, recomendamos o seguinte:

- Procure utilizar a máquina com carga completa, pois as cargas pequenas não são económicas.
- Para evitar vincos na roupa e poupar energia, não seque roupa que já esteja seca.
- Selecione o processo de secagem de acordo com o programa e o tipo de roupa.
- Limpe regularmente a rede do filtro para evitar tempos de secagem mais longos e desperdício de eletricidade.
- Mantenha a divisão bem ventilada e certifique-se de que a temperatura ambiente não excede 35 °C.
- O cotão deve ser colocado no lixo e não despejado no esgoto.
- Ao utilizar o secador de forma contínua, recomenda-se que abra a porta a meio do intervalo para o ventilar e arrefecer e que aguarde pelo menos 1 hora antes de o voltar a utilizar.

Parâmetros técnicos

Informações a incluir na documentação técnica dos secadores de roupa de tambor elétricos para uso doméstico

PARÂMETROS	UNIDADE	VALOR
Capacidade nominal do programa eco, em intervalos de 0,5 kg (c)	kg	8.0
Consumo de energia ponderado do programa eco (EtC)	kWh/ciclo de secagem	1.44
Consumo de energia normalizado do programa eco (SEC)	kWh/ciclo de secagem	1.70
Índice de eficiência energética (IEE)	—	85
Duração do programa eco com carga completa (Tdry)	h:min	3:30
Duração do programa eco com carga parcial (Tdry½)	h:min	2:05
Duração ponderada do programa eco (Tt)	h:min	2:25
Eficiência média de condensação do programa eco com carga completa (Cdry) (se aplicável)	%	82
Eficiência média de condensação do programa eco com carga parcial (Cdry½) (se aplicável)	%	82
Eficiência de condensação ponderada do programa eco (Ct) (se aplicável)	%	82
Emissão de ruído aéreo durante o programa eco	dB(A) relativamente a 1 pW	64
Consumo de energia no modo desligado (Po) (se aplicável)	W	0.30
Consumo de energia no modo de espera (Psm) (se aplicável)	W	1.00
O ‘modo de espera’ inclui a apresentação de informações?	—	N/A
Consumo de energia no «modo de espera» em condição de espera em rede (Pnsm) (se aplicável)	W	N/A
Consumo de energia no início diferido (Pds) (se aplicável)	W	4.00
Índice de reparabilidade	—	9.26

SVAN TRADING S.L.

Imported by B73737553
Av. Altos Hornos S/N. Pto. Sagunto (46520). Valencia, España.
info@svanelectro.com
ES 960600034 | PT 00351300305065

svan

Sèche-linge à pompe à chaleur
MANUEL DE L'UTILISATEUR

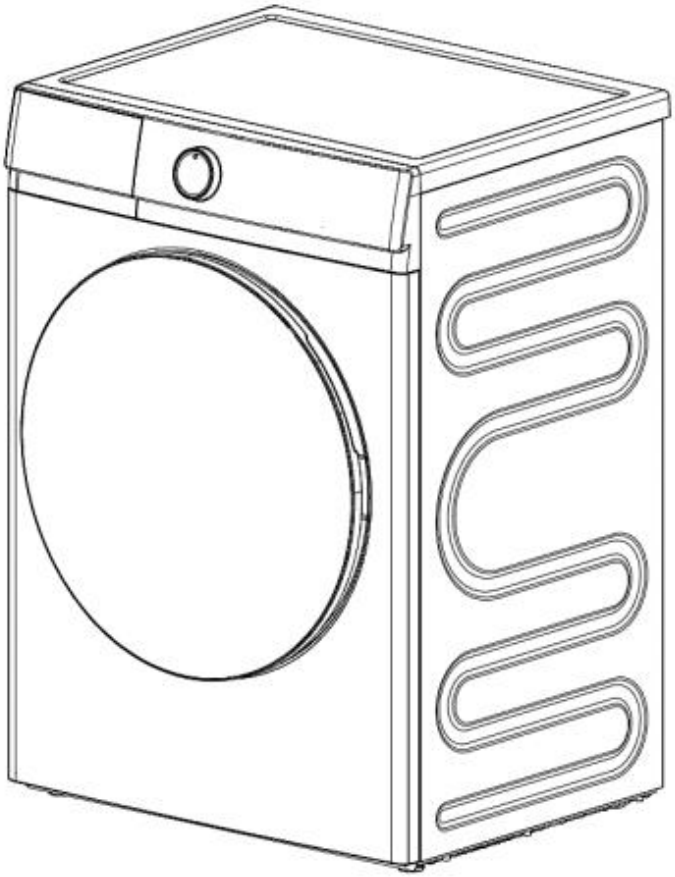

Modèle : SSB803E

Merci d’avoir choisi notre sèche-linge à pompe à chaleur.
Il est essentiel de lire attentivement ce manuel avant son installation et sa première utilisation.

CONTENU

Attention 1
Présentation du sèche-linge 6
Instructions d'installation du sèche-linge 7
Présentation du panneau de commande 8
Propreté et entretien 11
Guide d'entretien 13
Principales caractéristiques techniques 14
Schéma de câblage 15
Paramètres techniques 16

Attention



ATTENTION !

Lire le manuel d’instructions avant d’utiliser ce produit !

- Le fluide frigorigène doit être éliminé par un professionnel, car il peut provoquer des lésions oculaires ou s’enflammer. Ne pas endommager le circuit frigorifique.
- Ce que les conduites du circuit frigorifique ne soient pas endommagées avant la mise au rebut appropriée de l’appareil. Lors de la mise au rebut de l’ Appareil, déposez-le uniquement dans un centre de traitement des déchets agréé. Ne pas exposer à une flamme.
- Cet appareil n'est pas destiné à être utilisé par des personnes (y compris les enfants) ayant des capacités physiques, sensorielles ou mentales réduites, ou manquant d'expérience et de connaissances, à moins qu'elles ne soient surveillées ou instruites concernant l'utilisation de l'appareil par une personne responsable de leur sécurité.
- Les enfants doivent être surveillés pour s'assurer qu'ils ne jouent pas avec l'appareil.
- Cet appareil peut être utilisé par des enfants âgés de 8 ans et plus et des personnes ayant des capacités physiques, sensorielles ou mentales réduites ou manquant d'expérience et de connaissances s'ils ont reçu une surveillance ou des instructions concernant l'utilisation de l'appareil de manière sûre et comprennent les dangers encourus. Les enfants ne doivent pas jouer avec l'appareil. Le nettoyage et l'entretien de l'appareil ne doivent pas être effectués par des enfants sans surveillance.
- Le sèche-linge à tambour ne doit pas être utilisé si des produits chimiques industriels ont été utilisés pour le nettoyage.
- Le filtre à peluches doit être nettoyé fréquemment, le cas échéant.
- Ne laissez pas les peluches s’accumuler autour du sèche-linge (non applicable aux appareils conçus pour évacuer l’air à l’extérieur du bâtiment).
- Une ventilation suffisante doit être assurée afin d’éviter le refoulement dans la pièce des gaz provenant d’appareils brûlant d’autres combustibles, y compris les foyers ouverts (cette consigne ne s’applique pas si le sèche-linge rejette l’air dans la pièce).
- Les articles ayant été souillés par des substances telles que huile de cuisson, acétone, alcool, essence, kérosène, détachants, térébenthine, cires et produits pour enlever les cires doivent être lavés à l’eau chaude avec une quantité supplémentaire de détergent avant d’être séchés dans le sèche-linge.
- Les articles tels que mousse de caoutchouc (mousse latex), bonnets de douche, textiles imperméables, articles avec dos en caoutchouc et vêtements ou oreillers équipés de coussinets en mousse de caoutchouc ne doivent pas être séchés dans le sèche-linge.
- Les assouplissants textiles ou produits similaires doivent être utilisés conformément aux instructions de l'assouplissant.

- Retirer tous les objets des poches tels que briquets et allumettes
- Remplissez les générateurs de vapeur uniquement avec les liquides spécifiés par le fabricant.
- Les articles imprégnés d'huile peuvent s'enflammer spontanément, en particulier lorsqu'ils sont exposés à des sources de chaleur comme dans un sèche-linge. Les articles chauffent, ce qui provoque une réaction d'oxydation de l'huile. L'oxydation produit de la chaleur. Si la chaleur ne peut pas s'échapper, les articles peuvent devenir suffisamment chauds pour s'enflammer. Entasser, empiler ou stocker des articles affecté par l'huile peut empêcher la chaleur de s'échapper et créer ainsi un risque d'incendie.
- S'il est inévitable de placer dans un sèche-linge des tissus contenant de l'huile végétale, de cuisson ou contaminés par des produits capillaires, ils doivent être préalablement lavés à l'eau chaude avec un détergent supplémentaire ; Cela réduira le danger, mais ne l'éliminera pas complètement.
- Pour les appareils possédant des ouvertures de ventilation à la base, aucun tapis ne doit obstruer ces ouvertures.
- L'appareil ne doit pas être installé derrière une porte verrouillable, une porte coulissante ou une porte dont la charnière est située du côté opposé à celui du sèche-linge, ce qui empêcherait l'ouverture complète de la porte du sèche-linge.
- ATTENTION : Ne jamais arrêter un sèche-linge avant la fin du cycle de séchage à moins que tous les articles soient rapidement retirés et étalés afin que la chaleur se dissipe.
- ATTENTION : L'appareil ne doit pas être alimenté par un dispositif externe de commutation, tel qu'un minuteur, ni connecté à un circuit qui est régulièrement activé et désactivé par un service public.
- Les enfants de moins de 3 ans doivent être tenus à l'écart sauf s'ils sont constamment surveillés.

Précautions d'installation

- Soyez particulièrement prudent lors du déplacement de cette machine. Vérifiez l'état de la machine lors du déballage.
- En cas de doute, ne pas utiliser la machine et contacter immédiatement votre centre de service après-vente local.
- L'installation électrique de la machine doit être effectuée par un électricien qualifié ou un professionnel de l'électricité.
- Veuillez vous assurer que le courant nominal de l'alimentation électrique de la machine est supérieur à 10A.
- Ne partagez pas la prise avec d'autres appareils à forte puissance. Ne placez pas la machine sur le câble d'alimentation.

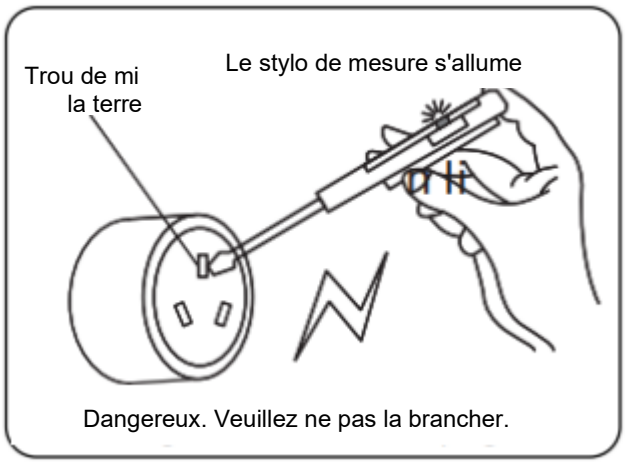

- Maintenir les ouvertures de ventilation situées dans l'enveloppe de l'appareil ou dans la structure d'encastrement libres de toute obstruction. Si la machine est placée sur un sol recouvert de moquette, ajustez les pieds afin de permettre la circulation de l'air en dessous.
- Après l'installation du sèche-linge, vérifiez que la machine ne repose pas sur le câble d'alimentation ou le tuyau flexible d'évacuation.
- Le sèche-linge doit être mis à la terre.

Précautions d'utilisation

- Cette machine est destinée uniquement à un usage domestique.
- Utilisez cette machine uniquement pour sécher des articles adaptés au séchage en tambour. Veuillez vérifier l'étiquette d'entretien de chaque article.
- Ne laissez pas les vêtements séchés dans le sèche-linge pendant une longue période.
- La charge de linge ne doit pas dépasser la capacité nominale de la machine.
- Ne pas sécher dans le sèche-linge des articles non lavés. Les vêtements doivent être essorés dans une machine à laver avant le séchage, et ne pas introduire de vêtements encore imbibés d'eau dans le sèche-linge.

- Les articles ayant été en contact avec des produits pétroliers volatils ne peuvent pas être séchés dans cette machine.
- Ne pas utiliser cette machine si le câblage, le panneau de commande ou la base est endommagé, risquant un contact direct avec les composants internes. Si le cordon d'alimentation est endommagé, il doit être remplacé par le fabricant, son agent de service ou des personnes qualifiées afin d'éviter tout danger.
- Si la température ambiante autour du sèche-linge est inférieure à 0 °C, le gel peut endommager l'appareil. Pour garantir des performances optimales du sèche-linge, la température ambiante de fonctionnement doit être comprise entre 5 °C et 35 °C.

Sécurité des enfants

- Les jeunes enfants ou les personnes ayant un handicap physique ou mental ne doivent pas utiliser la machine sans supervision.
- Les enfants nécessitant une supervision ne doivent pas jouer avec cette machine.
- Empêcher les enfants ou les animaux domestiques de grimper dans le tambour du sèche-linge.
- Les matériaux d'emballage (comme le polystyrène et le film plastique) présentent un risque d'étouffement pour les enfants ; ne les laissez donc pas entrer en contact avec ces objets.
- Après chaque utilisation, faites attention à la température de la porte ou du tambour lorsque vous retirez le linge afin d'éviter tout risque de brûlure.

Avertissements de sécurité

Pendant l'utilisation, respecter scrupuleusement les consignes de sécurité et utiliser l'appareil avec prudence et discernement. L'entreprise décline toute responsabilité en cas de pertes résultant d'une utilisation incorrecte. Les symboles suivants indiquent la gravité des dangers ou des dommages pouvant résulter d'une utilisation incorrecte.



AVERTISSEMENT Le non-respect des instructions signalées par ce symbole peut entraîner des blessures graves ou la mort.



ATTENTION Le non-respect des instructions signalées par ce symbole peut entraîner des blessures légères ou des dommages matériels.

Ce symbole indique des actions interdites.



Ce symbole indique des actions obligatoires.

ATTENTION !

Pour éviter tout risque d'incendie, ne séchez pas d'articles inflammables ou contenant de la mousse, du caoutchouc ou des matériaux sur lesquels vous avez utilisé un solvant de nettoyage ou qui contiennent des liquides ou solides inflammables (tels que essence, kérosène, huiles végétales ou de cuisson, cires, etc.).

Actions interdites



Ne pas installer le sèche-linge à l'extérieur ni dans un endroit humide. Si le sèche-linge reçoit des projections d'eau ou si de l'eau pénètre dans l'appareil, le laisser sécher complètement dans un endroit bien ventilé avant de l'utiliser.

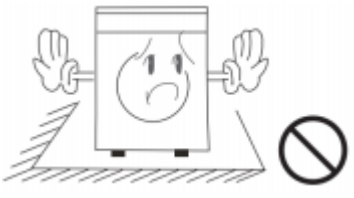

Installer le sèche-linge dans un endroit bien ventilé afin d'éviter tout accident.



Essorer le linge mouillé avant de le placer dans le sèche-linge afin d'éviter que l'eau qui s'en écoule n'endommage les composants électriques et ne crée un danger.

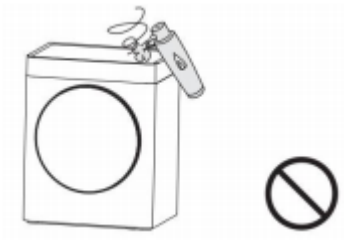

Ne pas utiliser d'aérosols inflammables à proximité du sèche-linge lorsqu'il fonctionne. En cas de fuite de gaz ou d'un autre gaz inflammable, ne pas brancher ou débrancher l'appareil, ni l'allumer ou l'éteindre.

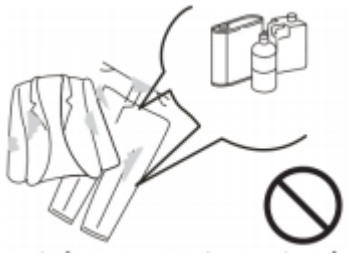

Ne pas sécher de vêtements contaminés par des produits de nettoyage inflammables, des solvants de nettoyage à sec, de l'essence, du diluant pour peinture ou des produits chimiques similaires.



Ne pas sécher d'imperméables, de housses de vélo ou d'autres articles contenant du caoutchouc ou des matériaux élastiques similaires.



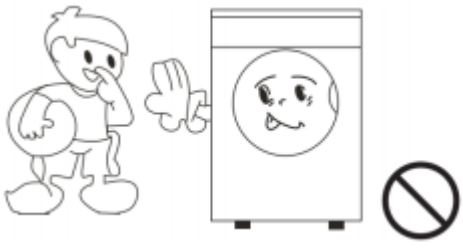

Ne pas poser d'objets chauds ou lourds, tels qu'une bouilloire contenant de l'eau chaude, sur le sèche-linge.

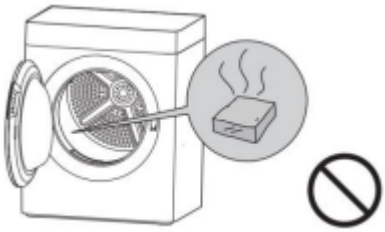

Pour des raisons de sécurité, les enfants et les personnes aux capacités physiques réduites ne doivent pas utiliser le sèche-linge sans surveillance pendant son fonctionnement.

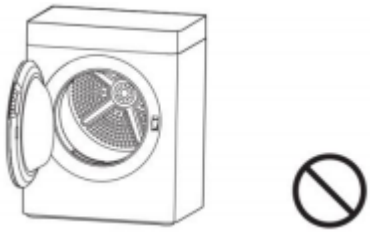

Ne pas entreposer de cigarettes, briquets, glace carbonique, essence ou autres matières inflammables ou explosives à l'intérieur du sèche-linge.

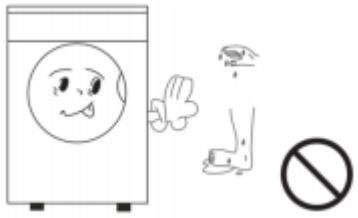

N'ouvrir la porte qu'une fois le programme de séchage terminé. Ne pas forcer l'ouverture de la porte avant la fin du programme, car l'appareil chaud peut provoquer des brûlures.



Ne pas utiliser le sèche-linge avec les mains ou les pieds mouillés.



Ne pas démonter, réparer ou modifier soi-même le sèche-linge.

Tenir les flammes nues à l'écart de l'appareil.



Ne pas débrancher le sèche-linge ni couper son alimentation électrique pendant son fonctionnement normal. Toujours débrancher l'appareil lorsqu'il n'est pas utilisé ou avant de le nettoyer. Ne pas tirer sur le câble d'alimentation. Ne pas brancher ou débrancher le câble d'alimentation avec les mains mouillées.

Présentation du sèche-linge

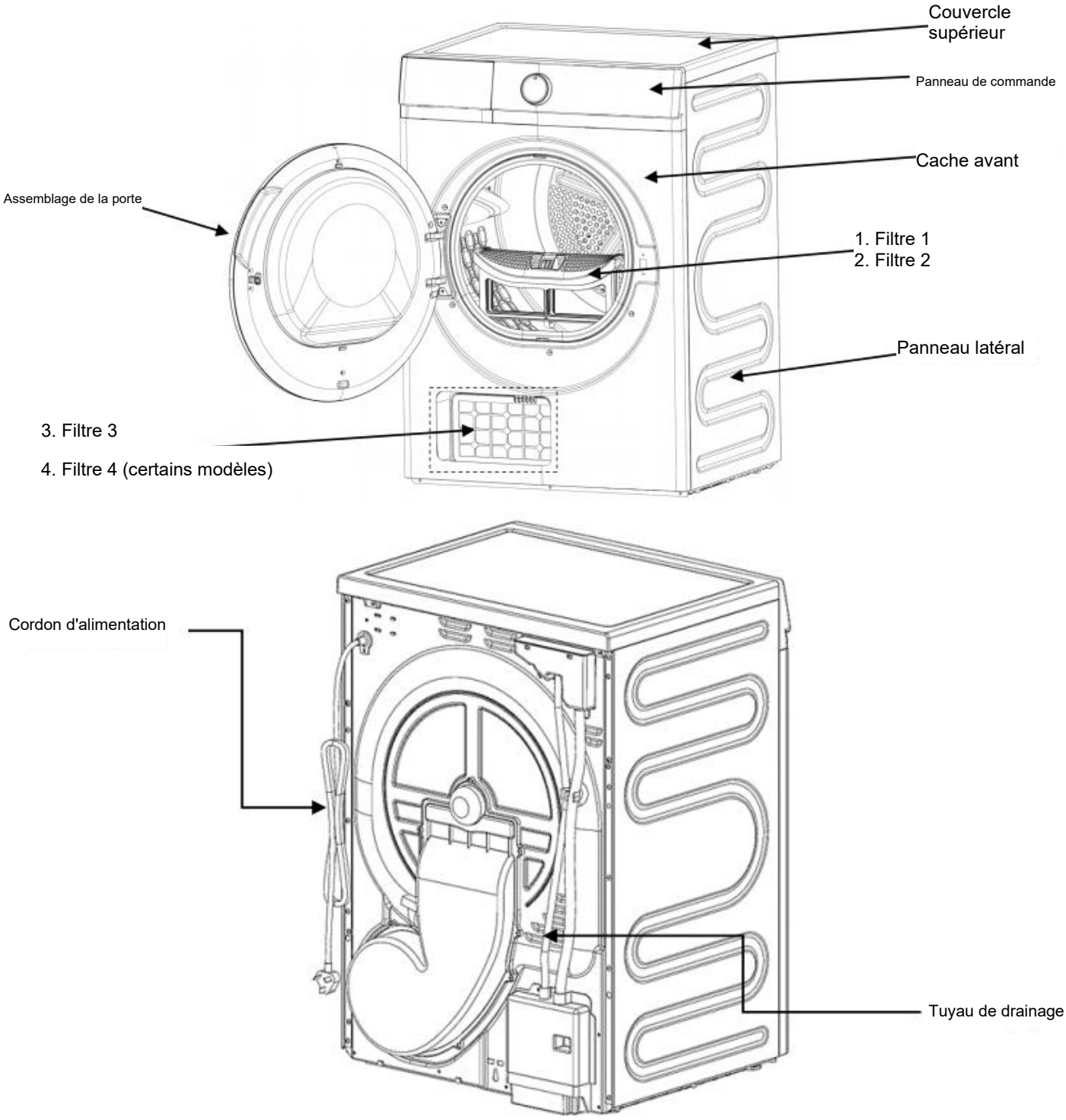

Note	L'appareil représenté dans ce manuel est fourni uniquement à titre d'illustration. Se reporter au modèle effectivement acheté. Nous nous excusons pour tout désagrément. Si le câble d'alimentation est endommagé, il doit être remplacé par le fabricant, son service après-vente ou une personne de qualification équivalente afin d'éviter tout danger.

Note : Cette image est fournie uniquement à titre de référence. En raison des améliorations apportées au produit et de l'élargissement de la gamme, l'aspect, la couleur et les composants fonctionnels du produit reçu peuvent différer de ceux représentés. Se reporter au produit effectivement acheté.

Instructions d’installation du sèche-linge

- Vérifier que le sèche-linge n’a pas été endommagé pendant le transport. Ne pas brancher un sèche-linge endommagé sur l’alimentation électrique. En cas de dommage, contacter le revendeur ;
- Pendant la manutention et l’utilisation, ne pas incliner l’appareil de plus de 45°. S’il bascule, le remettre correctement en place et le laisser à la verticale pendant 2 heures avant de le brancher sur l’alimentation électrique ;
- Installer le sèche-linge dans un endroit sec et bien ventilé. Ne pas l’installer dans un endroit humide ou exposé à la vapeur, ni à un emplacement où il risque de recevoir des projections d’eau (par exemple dans une salle de bains ou à côté d’un robinet sur un balcon ouvert). Ne pas l’installer dans un endroit où des peluches peuvent s’accumuler ou exposé à la lumière directe du soleil ;
- Ne pas utiliser de chauffage, d’appareil à gaz ou d’équipement similaire à proximité du sèche-linge, car cela pourrait créer un danger ;
- Il est recommandé d’installer le sèche-linge à proximité du lave-linge afin de faciliter le séchage après le lavage et l’essorage.
- Ne pas installer le sèche-linge dans un endroit poussiéreux, car la poussière accumulée pourrait obstruer les conduits d’air.
- Retirer tous les emballages, puis placer le sèche-linge sur une surface solide et plane. Ne pas le placer sur une couverture, un socle ou un support similaire.
- Mettre le sèche-linge de niveau en réglant les pieds. Ne pas combler l’espace entre les pieds et le sol avec une moquette épaisse ou des cales en bois, car cela pourrait perturber le fonctionnement.
- Laisser un espace d’au moins 10 cm entre le sèche-linge et les meubles ou murs adjacents.

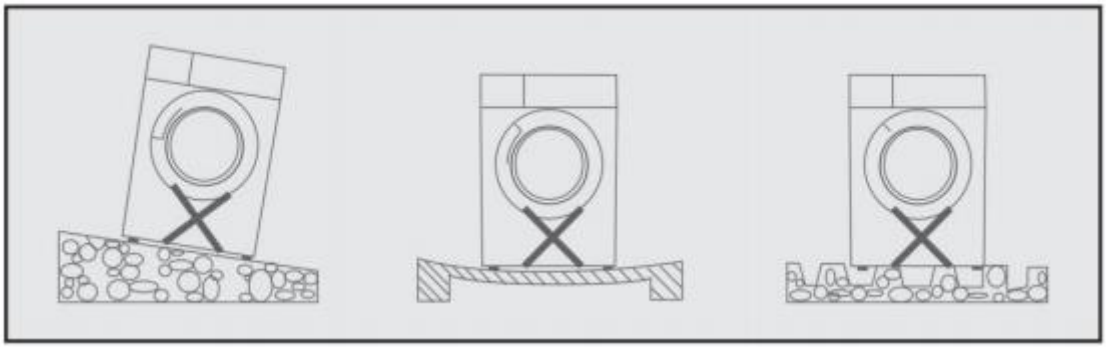

Retrait de l’emballage

- Retirez tous les emballages extérieurs (y compris la base en mousse) pour éviter les vibrations et le bruit lors de l’utilisation.
- Conservez tous les matériaux d’emballage (comme les sacs en plastique, etc.) hors de portée des enfants. Après avoir retiré tout l’emballage, vérifiez si le sèche-linge est intact.

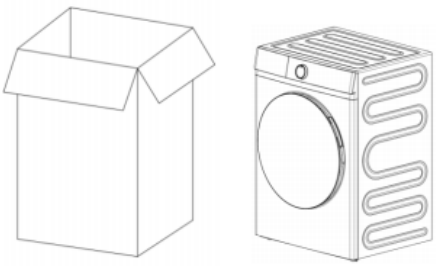

En cas de doute, ne pas utiliser le sèche-linge et contacter immédiatement le vendeur.

Vérification des accessoires

Ouvrez le sac d’accessoires et vérifiez les accessoires dedans.

Accessoires	Description	Quantité
	Brosse de nettoyage	1
	Manuel d’utilisation	1

Première utilisation

- Veuillez retirer tous les articles du tambour.
- Veuillez connecter le circuit électrique conformément aux instructions d'installation.
- Il est recommandé d'essuyer l'intérieur du tambour avec un chiffon humide avant la première utilisation afin d'éliminer toute poussière éventuelle.
- Branchez la machine à l'alimentation électrique et ouvrez la porte de la machine.
- Secouez le linge et placez-le dans le tambour en le répartissant aussi uniformément que possible.
- Fermez la porte et vérifiez qu'aucun linge ne se trouve coincé entre la porte et la grille de filtre, sinon le linge pourrait être déchiré.

Présentation du panneau de commande

Panneau de contrôle A1

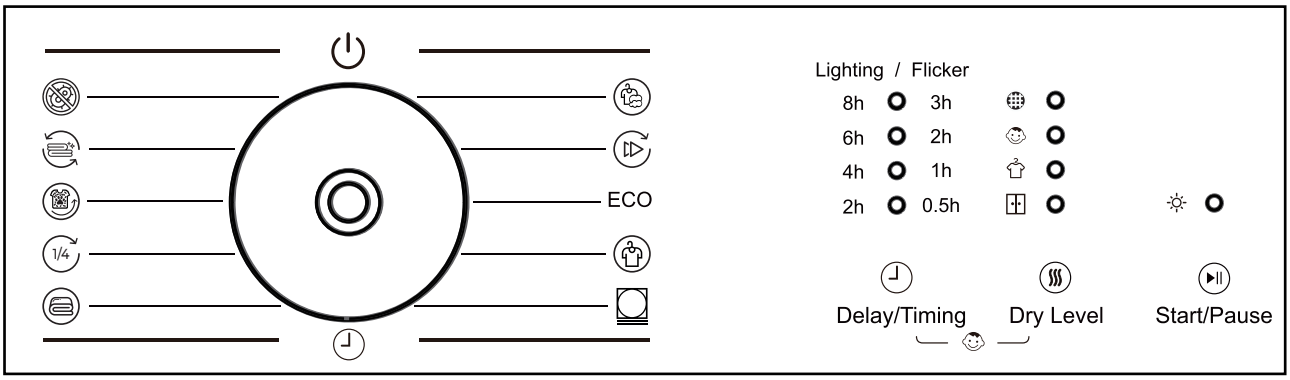

Affichage (affiche les réglages actuels, les options ou les informations associées)

0.5-3h	Minutage : Affichage de la durée de séchage programmée.
2-8h	Retard : Affichage du temps de séchage différé.
	Nettoyer le filtre d'entrée d'air : Lorsque cette icône s'allume, le filtre doit être nettoyé.
	Verrouillage enfant : Lorsque la fonction de verrouillage enfant est activée, l'icône s'allume ; sinon, elle est éteinte.
	Légèrement humide : Indique l'intensité de séchage. Séchage humide est le niveau le plus bas.
	Séchage standard : Indique l'intensité de séchage. Séchage standard est le niveau par défaut.
	Fonctionnement : Le voyant reste allumé lorsque le sèche-linge est sous tension et clignote lorsque la machine est en fonctionnement.

Bouton

Les instructions relatives aux boutons et aux options de réglage sont décrites ci-dessous.

1. Délai / Minuterie

Appuyez plusieurs fois sur ce bouton pour régler le temps de délai.

Après avoir sélectionné le programme Minuterie à l'aide du sélecteur, appuyez plusieurs fois sur le bouton « Délai/Minuterie » pour faire défiler les options de séchage temporisé.

2. Niveau de séchage

Il existe 2 niveaux de séchage : le premier est Prêt à repasser, le second est Séchage standard. Le niveau d'intensité de séchage par défaut pour la procédure de séchage est le deuxième niveau, « Séchage standard ». L'icône correspondante s'allume et la durée affichée varie en fonction du niveau de séchage sélectionné.

3. Démarrer/Pause

Une fois que l'utilisateur a sélectionné la procédure de séchage et les autres options de fonction auxiliaires, il faut appuyer sur ce bouton pour démarrer le programme avec les paramètres choisis. Chaque appui sur le bouton « Démarrer/Pause » permet de commuter la machine entre les états pause et fonctionnement.

4. Verrouillage enfants (Boutons combinés : « Anti-froissage » + « Minuterie »)

Lorsque l'appareil fonctionne, maintenez simultanément les touches « Anti-froissage » et « Minuterie » enfoncées pendant 3 secondes. Le voyant sous l'icône «  » s'allumera et la fonction sera activée. Appuyez sur les mêmes boutons et maintenez-les enfoncés pendant 3 secondes pour annuler cette fonction. Lorsque cette fonction est activée, tous les boutons sont désactivés.

Note : Si une charge de moins de deux kilogrammes n'est pas sèche à la fin du cycle, ne vous inquiétez pas. Cela peut être dû au fait que la charge est trop petite pour entrer en contact avec le capteur d'humidité. Il est recommandé d'utiliser un programme minuté pour sécher ce type de charge.

A1 Paramètres de programme du panneau de commande

Options et fonctions du programme

Nom du programme	Charge maximale de séchage	Durée par défaut du programme	Scénarios/Types de vêtements appropriés
Mélange	5 kg	3:05	1. Pour traiter les charges de linge quotidien mixtes
Rapide	0.5kg	0:40	1. Pour sécher de petites charges de linge
ECO	Charge complète : 8 kg ; demi-charge : 4 kg	3:30	1. Diverses serviettes et serviettes de bain 2. Vêtements en coton épais de tous les jours
Synthétiques	4 kg	1:42	1. Vêtements en fibres synthétiques de tous les jours
Délicats	3 kg	2:18	1. Vêtements en soie et en satin 2. Tricots délicats 3. Laine, pulls et doudoune
Minutage	3 kg	0:30	1. Sélectionnez la durée de séchage souhaitée.
Lourd	8 kg	3:52	1. Pour traiter des tissus en coton et en lin très absorbants et lourds 2. Pour sécher des articles volumineux et épais qui sont difficiles à sécher (draps, housses de couette)
Charge 1/4	2 kg	1:12	1. Pour sécher de petites charges de linge 2. Pour sécher des articles petits, légers ou délicats

Poils d'animaux	0.5kg	0:30	1. Pulls, pantalons et chaussettes recouverts de poils d'animaux domestiques 2. Draps et housses de coussin sur lesquels les animaux domestiques s'allongent ou se frottent fréquemment 3. Petits vêtements pour animaux, tapis, serviettes et jouets en peluche
Plus chaud	1 kg	0:25	1. Sèche légèrement pour éliminer les plis et les odeurs des vêtements. 2. Pour « préchauffer » les vêtements ou retirer l'humidité.
Stérilisation	4 kg	3:50	1. Convient aux vêtements nécessitant une désinfection (coton et lin) 2. Pour les ménages et les situations nécessitant un niveau d'hygiène élevé. 3. Sous-vêtements pour nourrissons et jeunes enfants, ainsi que vêtements pour personnes allergiques.

Le programme ECO équivaut au programme coton standard défini par le règlement (UE) 2023/2534. Le programme ECO est le programme le plus économe en énergie pour sécher des textiles en coton mouillés. Scanner le code QR de l'étiquette énergétique pour consulter les informations relatives au modèle dans la base de données des produits. L'appareil passe automatiquement en mode arrêt ou veille dans un délai de 1 minute après la fin du programme.

Séchage des vêtements

- Les types d'articles suivants ne doivent pas être placés dans le sèche-linge : articles délicats particuliers tels que rideaux en filet, tissus en laine, soie, matériaux synthétiques avec décorations métalliques, collants en nylon, articles volumineux comme les anoraks, couvertures, édredons, duvets, sacs de couchage, et tout article contenant de la mousse de caoutchouc ou des matériaux similaires.
- Suivre les instructions de séchage indiquées sur l'étiquette du vêtement

Indique que l'article convient généralement au séchage en machine

Indique un séchage normal (haute température)

Indique un séchage délicat (basse température)

Indique que l'article ne peut pas être séché en machine

- Fermer les boutons des taies d'oreiller et des housses afin d'éviter que de petits articles ne s'y emmêlent, et trier le linge selon le type de textile et le niveau de séchage souhaité.
- Pour éviter que les vêtements ne se froissent et économiser de l'énergie, veuillez ne pas les sur-sécher.
- Ne séchez pas de vêtements foncés avec des articles clairs produisant des peluches, tels que des serviettes, car ils attireront les peluches.
- Veuillez enlever les taches tenaces avant de procéder au séchage. Les vêtements doivent être bien essorés avant le séchage.
- Les articles délicats tels que les chemises doivent également être légèrement essorés avant le séchage.
- Les tricots (tels que pulls et sous-vêtements) peuvent rétrécir légèrement lors du séchage, il ne faut donc pas les sur-sécher. Il est recommandé de tenir compte du rétrécissement lors de l'achat de ce type de vêtements.
- Pour éviter l'électricité statique après séchage, vous pouvez ajouter un assouplissant textile lors du lavage ou utiliser une feuille assouplissante conçue pour les sèche-linge.
- À la fin du cycle de séchage, veuillez retirer le linge. Si certains articles sont encore humides, vous pouvez continuer à les sécher, mais pas plus de 30 minutes.
- Avant de placer le linge dans la machine, veuillez retirer tous les objets métalliques qu'il contient (tels que pinces à cheveux, épingles de sûreté, etc.)
- Ne placez pas d'objets durs tels que des chaussures directement dans le sèche-linge pour les sécher. Un support à chaussures doit être utilisé pour le processus de séchage, sinon la machine sera endommagée.

Propreté et entretien

Débrancher l’appareil de la prise de courant avant toute opération de nettoyage ou d’entretien.

Pour maintenir une circulation d’air correcte pendant le séchage, nettoyer rapidement les filtres à peluches. Les rincer à l’eau propre, les laisser sécher, puis les remettre en place. Afin de ne pas endommager la maille du filtre, ne pas exercer une force excessive ni utiliser d’objets pointus pendant le nettoyage. La conception des filtres varie selon le modèle ; se reporter au produit effectivement acheté.

- Nettoyage des filtres du cadre de porte (filtre 1 et filtre 2) (recommandé avant ou après chaque utilisation)

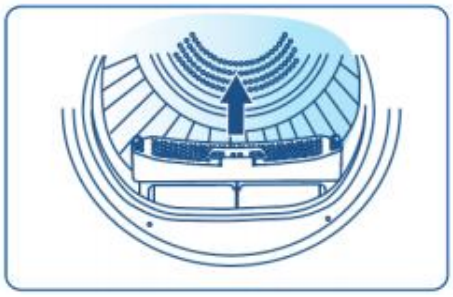

1. Ouvrir la porte et retirer les filtres.



2. Ouvrir les filtres et les rincer à l’eau propre.

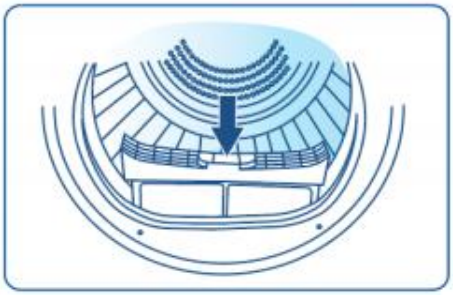

3. Laisser sécher les filtres, puis les remettre en place dans l’appareil.

- Nettoyage des filtres intérieurs (filtre 3 et filtre 4, sur certains modèles)

  (recommandé avant ou après chaque utilisation)



1. Après avoir retiré l’ensemble du filtre inférieur de la porte, saisir le filtre intérieur et le tirer vers l’extérieur.

2. Retirer l’ensemble du filtre intérieur en le soulevant à un angle de 45°.

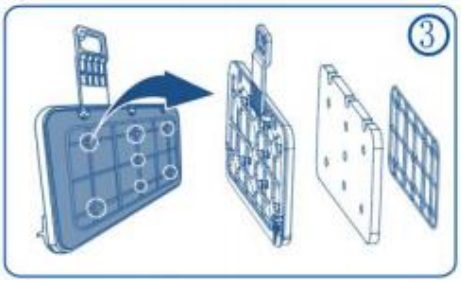

3. Retirer le support du filtre intérieur et sortir l’éponge. Rincer les filtres et l’éponge à l’eau propre. Lors de la remise en place, enfoncer complètement les 7 clips jusqu’à ce qu’ils s’enclenchent.



4. Une fois les filtres secs, insérer l’ensemble vers le bas à un angle de 45° et le pousser vers l’intérieur, en veillant à ce que les filtres soient bien plaqués contre la paroi intérieure du conduit d’air.

- Nettoyage de l’évaporateur (recommandé une fois tous les 5 cycles)

1. Retirer successivement les filtres du cadre de porte et les filtres intérieurs.

2. Introduire la brosse de nettoyage fournie en diagonale vers le bas dans le conduit d’air et retirer les peluches de la surface de l’évaporateur.



- Nettoyage de l’extérieur du sèche-linge

Essuyer la poussière et les taches sur la carrosserie du sèche-linge et le panneau de commande avec un chiffon. Ne pas utiliser de solvants organiques ni de produits de nettoyage corrosifs, car ils pourraient endommager l’appareil.

- Nettoyage du tambour

Après une certaine durée d’utilisation du sèche-linge, les produits d’entretien du linge ou les minéraux présents dans l’eau peuvent former une pellicule presque invisible à l’intérieur du tambour. Essuyer régulièrement l’intérieur du tambour avec un chiffon humide.

⚠ L’eau de condensation est impropre à la consommation et à la préparation d’aliments.

- Méthode d’évacuation pour l’essai d’efficacité énergétique : Débrancher le tuyau d’évacuation du réservoir d’eau et placer son extrémité dans un récipient d’au moins 30 cm de hauteur et d’une capacité supérieure à 5 l afin de recueillir l’eau de condensation.

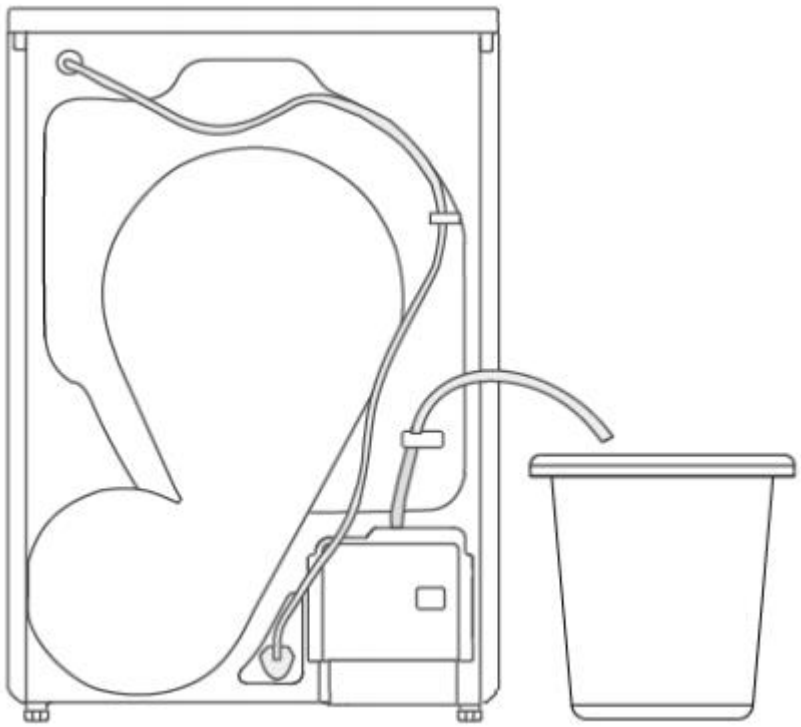

Guide d’entretien

Dépannage

Panne	Cause possible	Solution
Le sèche-linge ne fonctionne pas	La fiche d’alimentation n’est pas branchée	Brancher l’appareil sur une prise de courant
	La porte n’est pas correctement fermée	Fermer correctement la porte
	La touche Départ n’a pas été actionnée	Appuyer de nouveau sur la touche Départ
Le linge n’est pas sec	Programme incorrect sélectionné	Sélectionner un programme adapté conformément aux instructions
	Les filtres sont obstrués	Nettoyer le filtre d’entrée d’air.
	Quantité de linge excessive ou insuffisante	Se reporter aux instructions du programme
	Dépôts sur le capteur d’humidité	Nettoyer la surface du capteur d’humidité avec un chiffon humide
Le cycle de séchage se termine peu après son démarrage	La charge est trop faible ou se compose d’une couverture polaire	Utiliser la fonction de séchage minuté
Le cycle de séchage dure trop longtemps	Quantité de linge excessive ou insuffisante	Réduire la charge

Voyant d’alarme (LED)	Description de l'erreur	Conditions de la panne	Causes possibles	Dépannage
	Défaillance du verrouillage de la porte	La porte ne se verrouille pas après le démarrage du programme	1. La porte n’est pas correctement fermée	1. Vérifier que la porte est correctement fermée.
			2. Borne de câblage desserrée ou faisceau de câbles défectueux	2. Vérifier le raccordement du faisceau de câbles ou remplacer celui-ci.
			3. Défaillance du verrouillage de la porte	3. Remplacer le verrouillage de la porte.
			4. Défaillance de la carte de commande	4. Remplacer la carte de commande
	Capteur de température de l’air de sortie	Circuit ouvert ou court-circuit du capteur	1. Borne de câblage desserrée ou faisceau de câbles défectueux	1. Vérifier le raccordement du faisceau de câbles ou remplacer celui-ci.
			2. Défaillance de la carte de commande	2. Remplacer la carte de commande
			3. Défaillance du capteur	3. Remplacer le capteur
	Capteur de température du compresseur	Circuit ouvert ou court-circuit du capteur	1. Borne de câblage desserrée ou faisceau de câbles défectueux	1. Vérifier le raccordement du faisceau de câbles ou remplacer celui-ci.
			2. Défaillance de la carte de commande	2. Remplacer la carte de commande
			3. Défaillance du capteur	3. Remplacer le capteur
	Délai de pompage dépassé	Échec de l’évacuation de l’eau de condensation	1. Les borniers du détecteur de niveau d’eau ou de la pompe à eau sont desserrés, ou le faisceau de câbles est défectueux	1. Vérifier le raccordement du faisceau de câbles ou remplacer celui-ci
			2. Défaillance du détecteur de niveau d’eau	2. Remplacer le détecteur de niveau d’eau
			3. Défaillance de la pompe à eau	3. Remplacer la pompe à eau
			4. Défaillance de la carte de commande	4. Remplacer la carte de commande

	échec de communication	Défaillance de communication de la carte de commande	1. Borne de câblage desserrée ou faisceau de câbles défectueux	1. Vérifier le raccordement du faisceau de câbles ou remplacer celui-ci
			2. Défaillance de la carte de commande	2. Remplacer la carte de commande
	Rappel de nettoyage du filtre	Nettoyer le couvercle du filtre après chaque programme.	1. Pendant le séchage, les peluches du linge s'accumulent sur le filtre.	1. Nettoyer le filtre d'entrée d'air.
			2. Résultats de séchage insuffisants	
a) ● indique l'état éteint ; ◎ indique l'état clignotant ;				
b) En cas de panne, l'identifier d'après l'état de l'icône de nettoyage du filtre, de l'icône Sécurité enfants, du voyant Prêt à repasser et du voyant Séchage complet.				

Note

Le sèche-linge ne doit être réparé que par des techniciens de maintenance professionnels agréés !

Avant de contacter le centre de service, vérifier s'il est possible de résoudre soi-même la panne ou si l'appareil a été utilisé de manière incorrecte.

Carte de réparation après-vente

1. Coordonnées des services de réparation (site Web officiel, assistance téléphonique, etc.)

2. Déclaration claire concernant l'incidence des réparations effectuées par le client sur la validité de la garantie

3. Indication de la période minimale de disponibilité à l'achat des pièces de rechange (exigence légale : au moins 10 ans)

4. Liste complète des pièces de rechange remplaçables et des modalités de commande correspondantes

5. Description des canaux de commande des pièces de rechange et du site Web officiel d'information sur les réparations

6. Informations sur le droit à la réparation et directives relatives à la plateforme officielle des services de réparation

7. Informations indicatives sur les tarifs des services de réparation courants

Principales caractéristiques techniques

Alimentation électrique	220V-240V/50Hz
Capacité nominale de séchage	8.0
Puissance absorbée nominale	600
Poids net (kg)	38
Poids brut (kg)	41
Emballage (mm)	647x570x890
Type de réfrigérant	R290
Charge de réfrigérant (g)	117

Note : L'entreprise se réserve le droit de modifier la conception du produit. Le produit acheté peut avoir été amélioré et ne pas correspondre entièrement au présent manuel. Toutefois, ses performances et son mode d'utilisation resteront inchangés. Vous pouvez l'utiliser en toute confiance.

Schéma de câblage

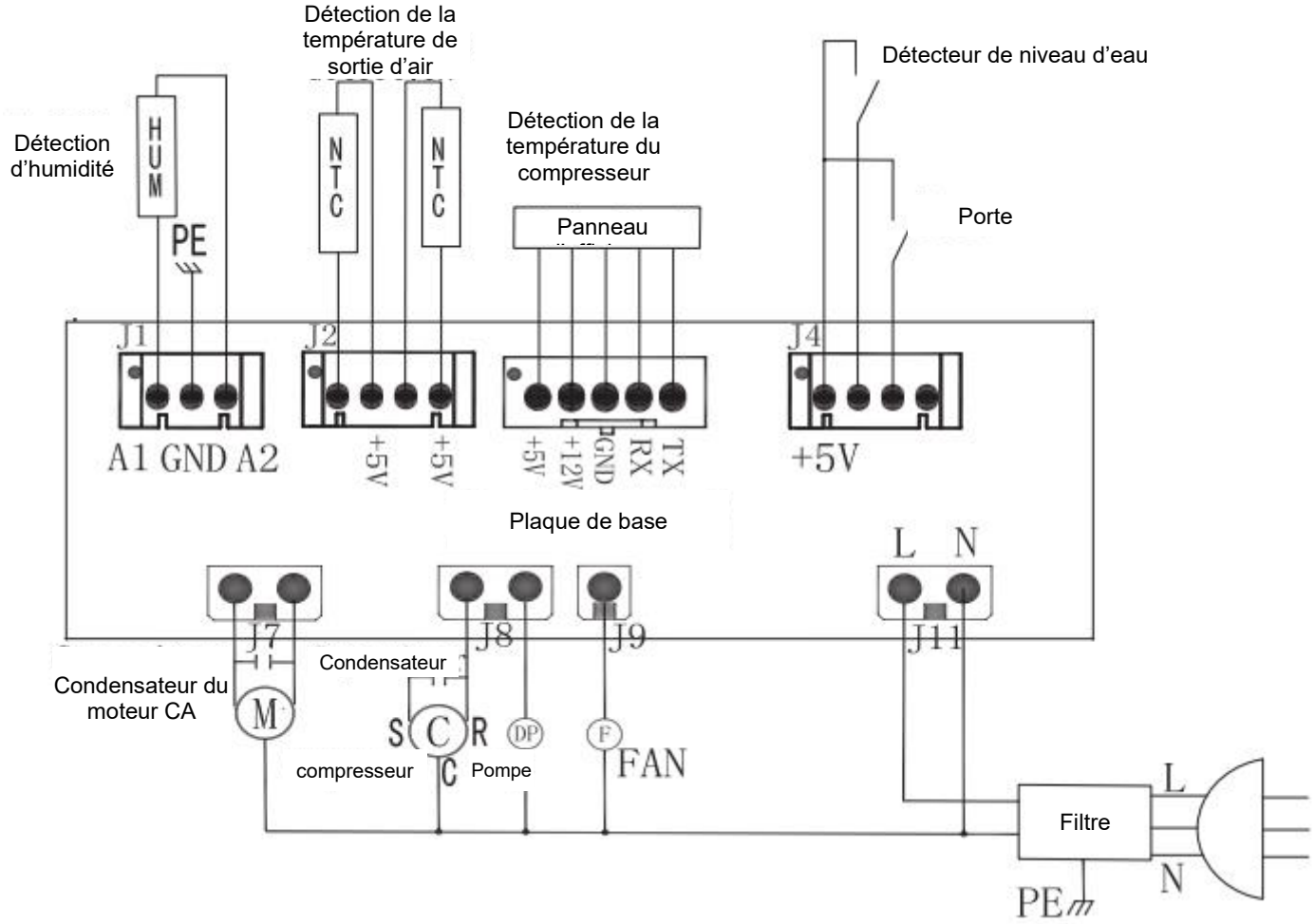

Protection de l'environnement et matériaux d'emballage

Si le matériau est marqué du symbole « ♻ », il est recyclable.

Élimination appropriée des déchets

- Ce symbole indique que ce produit ne doit pas être éliminé avec les autres déchets ménagers dans toute l'Union européenne. Pour éviter tout risque pour l'environnement ou la santé humaine dû à une élimination non contrôlée, veuillez le recycler.
- Afin de promouvoir la réutilisation durable des ressources matérielles. Pour retourner votre produit, veuillez utiliser les systèmes de retour et de collecte ou contacter le détaillant chez qui vous avez acheté le produit. Ils peuvent prendre ce produit pour un recyclage respectueux de l'environnement.

Pour économiser l'énergie et protéger l'environnement, nous recommandons ce qui suit :

- Essayez de faire fonctionner la machine avec une charge complète, car les petites charges ne sont pas économiques.
- Pour éviter que les vêtements ne se froissent et économiser de l'énergie, ne séchez pas les vêtements déjà secs.
- Veuillez sélectionner la procédure de séchage en fonction du programme et du type de vêtements.
- Nettoyez régulièrement la grille de filtre pour éviter d'allonger les temps de séchage et de gaspiller de l'électricité.
- Maintenez la chambre bien ventilée et assurez-vous que la température ambiante ne dépasse pas 35°C.
- Les peluches doivent être jetées à la poubelle et non évacuées dans les canalisations.
- En cas d'utilisation continue du sèche-linge, il est recommandé d'ouvrir la porte entre deux cycles pour l'aérer et le laisser refroidir, puis d'attendre au moins 1 heure avant de le réutiliser.

Paramètres techniques

Informations à inclure dans la documentation technique des sèche-linge domestiques électriques à tambour

PARAMÈTRE	UNITÉ	VALEUR
Capacité nominale du programme eco, par intervalles de 0,5 kg (c)	kg	8.0
Consommation d'énergie pondérée du programme eco (EtC)	kWh/cycle de séchage	1.44
Consommation d'énergie standard du programme eco (SEC)	kWh/cycle de séchage	1.70
Indice d'efficacité énergétique (IEE)	—	85
Durée du programme eco à pleine charge (Tdry)	h:min	3:30
Durée du programme eco à charge partielle (Tdry½)	h:min	2:05
Durée pondérée du programme eco (Tt)	h:min	2:25
Efficacité moyenne de condensation du programme eco à pleine charge (Cdry) (le cas échéant)	%	82
Efficacité moyenne de condensation du programme eco à charge partielle (Cdry½) (le cas échéant)	%	82
Efficacité de condensation pondérée du programme eco (Ct) (le cas échéant)	%	82
Émissions de bruit acoustique dans l'air pendant le programme eco	dB(A) par rapport à 1 pW	64
Consommation électrique en mode « arrêt » (Po) (le cas échéant)	W	0.30
Consommation électrique en mode « veille » (Psm) (le cas échéant)	W	1.00
Le 'mode veille' inclut-il l'affichage d'informations ?	—	N/A
Consommation électrique en « mode veille » en condition de veille avec maintien de la connexion au réseau (Pnsm) (le cas échéant)	W	N/A
Consommation électrique en mode « départ différé » (Pds) (le cas échéant)	W	4,00
Indice de réparabilité	—	9.26

SVAN TRADING S.L.

Imported by B73737553
Av. Altos Hornos S/N. Pto. Sagunto (46520). Valencia, España.
info@svanelectro.com
ES 960600034 | PT 00351300305065

svan

Asciugatrice a pompa di calore
MANUALE DELL'UTENTE

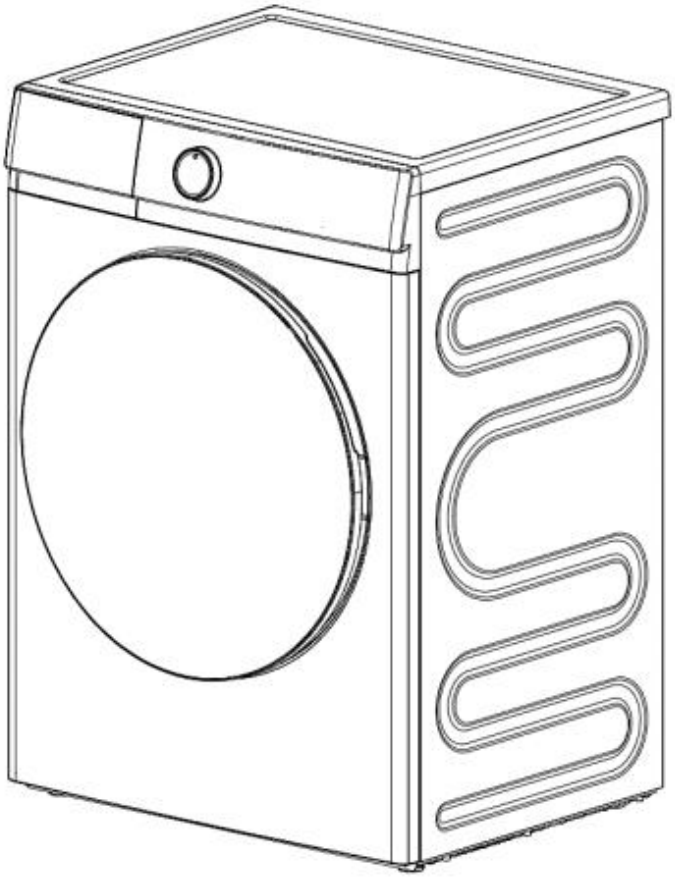

Modello: SSB803E

Grazie per aver scelto la nostra asciugatrice a pompa di calore.
È essenziale leggere attentamente questo manuale prima dell'installazione e del primo utilizzo.

Contenuto

Avvertimento 1
Panoramica dell'asciugatrice 6
Istruzioni per l'installazione dell'asciugatrice 7
Panoramica del pannello di controllo 8
Pulizia e manutenzione.....11
Guida all'assistenza.....13
Specifiche tecniche principali.....14
Schema elettrico.....15
Parametri tecnici.....16

Avvertimento



ATTENZIONE!

Leggere il manuale di istruzioni prima di utilizzare questo prodotto!

- Il refrigerante deve essere smaltito da personale specializzato, poiché può causare lesioni agli occhi o incendiarsi. Non danneggiare il circuito refrigerante.
- Prima del corretto smaltimento dell'apparecchio, assicurarsi che le tubazioni del circuito refrigerante non siano danneggiate. Per lo smaltimento Dell'apparecchio, rivolgersi esclusivamente a un centro autorizzato per la raccolta dei rifiuti. Non esporre a fiamme.
- Questo apparecchio non è destinato all'uso da parte di persone con ridotte capacità fisiche, sensoriali o mentali. Sono incluse anche persone prive di esperienza o conoscenza, a meno che non siano supervisionate o abbiano ricevuto istruzioni sull'uso dell'apparecchio da una persona responsabile della loro sicurezza.
- I bambini devono essere sorvegliati per assicurarsi che non giochino con l'apparecchio.
- Questo apparecchio può essere utilizzato da bambini di età pari o superiore a 8 anni e da persone con capacità fisiche, sensoriali o mentali ridotte, o prive di esperienza e conoscenza, solo se supervisionati o istruiti sull'uso sicuro dell'apparecchio e se comprendono i rischi coinvolti. I bambini non devono giocare con l'apparecchio. La pulizia e la manutenzione da parte dell'utente non devono essere eseguite da bambini senza supervisione.
- L'asciugatrice non deve essere utilizzata se per la pulizia sono stati impiegati prodotti chimici industriali.
- Pulire frequentemente il filtro della lanugine, se presente.
- Non lasciare che la lanugine si accumuli attorno all'asciugatrice a tamburo (non applicabile agli apparecchi progettati per scaricare l'aria all'esterno dell'edificio).
- Garantire una ventilazione adeguata per evitare il riflusso nell'ambiente di gas provenienti da apparecchi che bruciano altri combustibili, comprese le fiamme libere (questa istruzione non è necessaria se l'asciugatrice a tamburo scarica l'aria nell'ambiente).
- I capi sporchi di sostanze quali olio da cucina, acetone, alcol, benzina, cherosene, smacchiatori, trementina, cere e prodotti per la rimozione della cera devono essere lavati in acqua calda con una quantità supplementare di detersivo prima di essere asciugati nell'asciugatrice.
- Articoli quali gommapiuma (schiuma di lattice), cuffie da doccia, tessuti impermeabili, articoli con supporto in gomma e indumenti o cuscini dotati di imbottiture in gommapiuma non devono essere asciugati nell'asciugatrice.
- Ammorbidenti o prodotti simili devono essere utilizzati come specificato nelle istruzioni dell'ammorbidente.

- Rimuovere dalle tasche tutti gli oggetti, come accendini e fiammiferi.
- Riempire i generatori di vapore esclusivamente con i liquidi specificati dal produttore.
- Gli articoli contaminati da olio possono incendiarsi spontaneamente, in particolare se esposti a fonti di calore, come all'interno di un'asciugatrice a tamburo. Gli articoli si riscaldano, provocando una reazione di ossidazione dell'olio. L'ossidazione genera calore. Se il calore non riesce a disperdersi, gli articoli possono riscaldarsi fino a prendere fuoco. Ammucchiare, impilare o riporre articoli contaminati da olio può impedire la dispersione del calore e creare quindi un pericolo d'incendio.
- Qualora sia inevitabile inserire nell'asciugatrice a tamburo tessuti contenenti olio vegetale o da cucina oppure contaminati da prodotti per la cura dei capelli, lavarli prima in acqua calda con una quantità aggiuntiva di detersivo; ciò ridurrà, ma non eliminerà, il pericolo.
- Per gli apparecchi dotati di aperture di ventilazione nella base, un tappeto non deve ostruire le aperture;
- L'apparecchio non deve essere installato dietro una porta chiudibile a chiave, una porta scorrevole o una porta con cerniera sul lato opposto a quello dell'asciugatrice, in modo tale da limitare l'apertura completa dello sportello dell'asciugatrice.
- AVVERTIMENTO: Non arrestare mai l'asciugatrice prima del termine del ciclo di asciugatura, a meno che tutti i capi non vengano rimossi rapidamente e distesi in modo da dissipare il calore.
- AVVERTIMENTO: L'apparecchio non deve essere alimentato tramite un dispositivo di commutazione esterno, come un timer, né collegato a un circuito che venga regolarmente acceso e spento da un'utenza.
- I bambini di età inferiore a 3 anni devono essere tenuti lontani, a meno che non siano costantemente sorvegliati.

Precauzioni per l'installazione

- Prestare particolare attenzione durante lo spostamento della macchina. Durante il disimballaggio, controllare che la macchina non presenti danni.
- In caso di dubbi, non utilizzare la macchina e contattare immediatamente il centro di assistenza post-vendita locale.
- L'installazione elettrica della macchina deve essere eseguita da un elettricista qualificato o da un professionista del settore elettrico.
- Assicurarsi che la corrente nominale dell'alimentazione della macchina sia superiore a 10 A.
- Non condividere la presa con altri apparecchi ad alta potenza. Non collocare la macchina sopra il cavo di alimentazione.

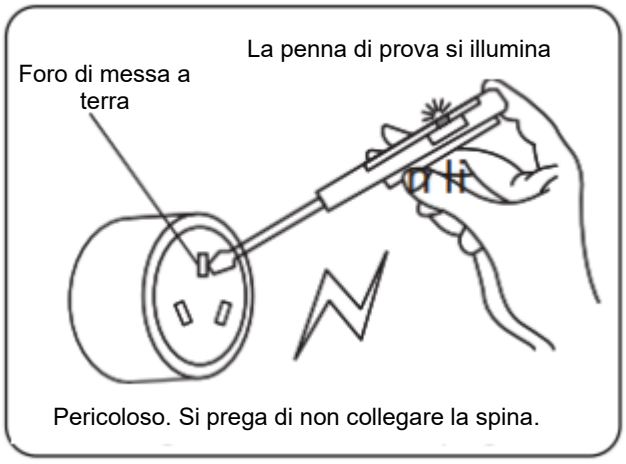

- Mantenere libere da ostruzioni le aperture di ventilazione nell'involucro dell'apparecchio o nella struttura a incasso. Se la macchina viene collocata su un pavimento rivestito di moquette, regolare i piedini per consentire la circolazione dell'aria al di sotto.
- Dopo aver installato l'asciugatrice, verificare che la macchina non poggi sul cavo di alimentazione o sul tubo di ventilazione.
- L'asciugatrice deve essere collegata a terra.

Precauzioni per l'uso

- Questa macchina è destinata esclusivamente all'uso domestico.
- Utilizzare la macchina esclusivamente per asciugare articoli adatti all'asciugatura in asciugatrice a tamburo. Controllare l'etichetta di manutenzione di ciascun articolo.
- Non lasciare a lungo i capi asciutti nell'asciugatrice.
- Il carico di biancheria non deve superare la capacità nominale della macchina.
- Non asciugare capi non lavati nell'asciugatrice. Prima dell'asciugatura, centrifugare i capi in lavatrice e non inserire nell'asciugatrice capi gocciolanti.

- Gli articoli entrati in contatto con prodotti petroliferi volatili non possono essere asciugati in questa macchina.
- Non utilizzare la macchina se il cablaggio, il pannello di controllo o la base sono danneggiati e consentono un facile contatto con i componenti interni. Se il cavo di alimentazione è danneggiato, deve essere sostituito dal produttore, dal suo agente di assistenza o da personale qualificato per evitare pericoli.
- Se la temperatura ambiente attorno all'asciugatrice è inferiore a 0 °C, possono verificarsi danni dovuti al gelo. Per garantire prestazioni ottimali dell'asciugatrice, la temperatura ambiente di esercizio deve essere compresa tra 5 °C e 35 °C.

Sicurezza dei bambini

- I bambini piccoli o le persone con disabilità fisiche o mentali non devono utilizzare la macchina senza supervisione.
- I bambini che necessitano di supervisione non devono giocare con la macchina.
- Impedire a bambini o animali domestici di entrare nel cestello dell'asciugatrice.
- I materiali di imballaggio (come polistirene e pellicola di plastica) comportano un rischio di soffocamento per i bambini; evitare pertanto che entrino in contatto con tali materiali.
- Dopo ogni utilizzo, prestare attenzione alla temperatura della porta o del cestello interno durante la rimozione della biancheria, per evitare ustioni.

Avvertenze di sicurezza

Durante l'uso, prestare particolare attenzione alle precauzioni di sicurezza e utilizzare l'apparecchio con cautela e buon senso. L'azienda non sarà responsabile di eventuali perdite derivanti da un uso improprio. I simboli seguenti indicano la gravità dei pericoli o dei danni che possono derivare da un uso scorretto.



AVVERTENZA La mancata osservanza delle istruzioni contrassegnate da questo simbolo può causare lesioni gravi o morte.



ATTENZIONE La mancata osservanza delle istruzioni contrassegnate da questo simbolo può causare lesioni lievi o danni materiali.

Questo simbolo indica azioni vietate.



Questo simbolo indica azioni obbligatorie.

AVVERTIMENTO!

Per evitare il rischio di incendio, non asciugare articoli infiammabili, articoli contenenti schiuma o gomma, né materiali sui quali siano stati utilizzati solventi detergenti o che contengano liquidi o solidi infiammabili (come benzina, cherosene, oli vegetali o da cucina, cere, ecc.).

Azioni vietate



Non installare l'asciugatrice all'aperto o in un luogo umido. Se l'asciugatrice viene spruzzata con acqua o se entra acqua nell'apparecchio, lasciarla asciugare completamente in un'area ben ventilata prima dell'uso.

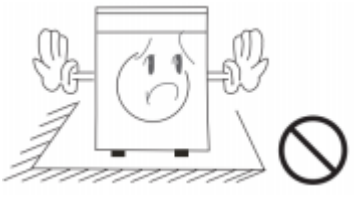

Installare l'asciugatrice in un'area ben ventilata per prevenire incidenti.

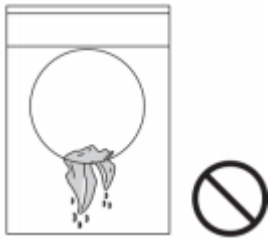

Centrifugare la biancheria bagnata prima di inserirla nell'asciugatrice, per evitare che l'acqua gocciolante danneggi i componenti elettrici e crei situazioni di pericolo.

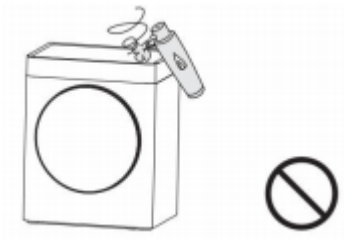

Non utilizzare spray infiammabili vicino all'asciugatrice mentre è in funzione. In caso di perdita di gas o di un altro gas infiammabile, non inserire o disinserire la spina dell'apparecchio e non accenderlo o spegnerlo.

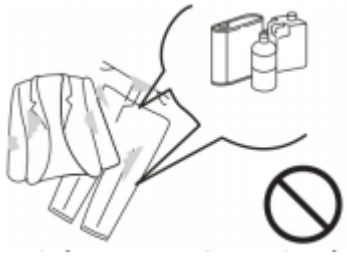

Non asciugare capi contaminati da detergenti infiammabili, solventi per lavaggio a secco, benzina, diluenti per vernici o sostanze chimiche simili.



Non asciugare impermeabili, coperture per biciclette o altri articoli contenenti gomma o materiali elastici simili.



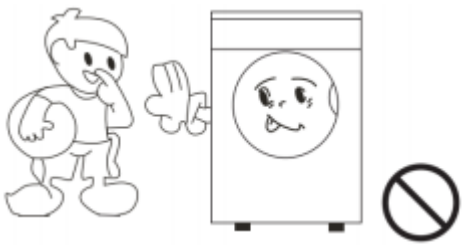

Non collocare oggetti caldi o pesanti, come un bollitore contenente acqua calda, sopra l'asciugatrice.

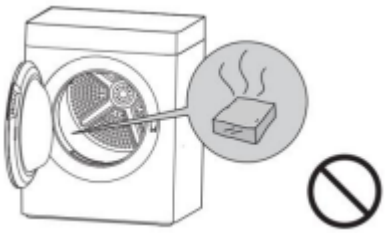

Per motivi di sicurezza, i bambini e le persone con capacità fisiche ridotte non devono utilizzare l'asciugatrice senza supervisione mentre è in funzione.

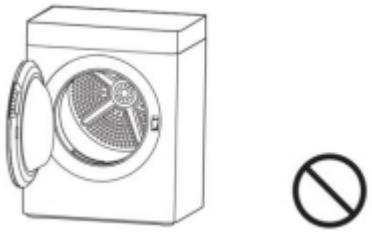

Non riporre sigarette, accendini, ghiaccio secco, benzina o altri materiali infiammabili o esplosivi all'interno dell'asciugatrice.

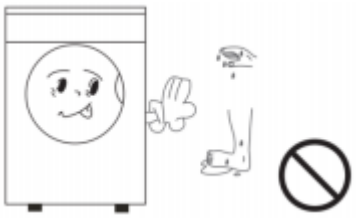

Aprire la porta solo al termine del programma di asciugatura. Non forzare l'apertura anticipata della porta, poiché l'apparecchio caldo può causare ustioni.



Non utilizzare l'asciugatrice con mani o piedi bagnati.

Non smontare, riparare o modificare autonomamente l'asciugatrice.



Tenere le fiamme libere lontano dall'apparecchio.



Non scollegare la spina dell'asciugatrice né interrompere l'alimentazione elettrica durante il normale funzionamento. Scollegare sempre l'apparecchio dalla presa quando non è in uso o prima della pulizia. Non tirare il cavo di alimentazione. Non inserire o disinserire la spina del cavo di alimentazione con le mani bagnate.

Panoramica dell'asciugatrice

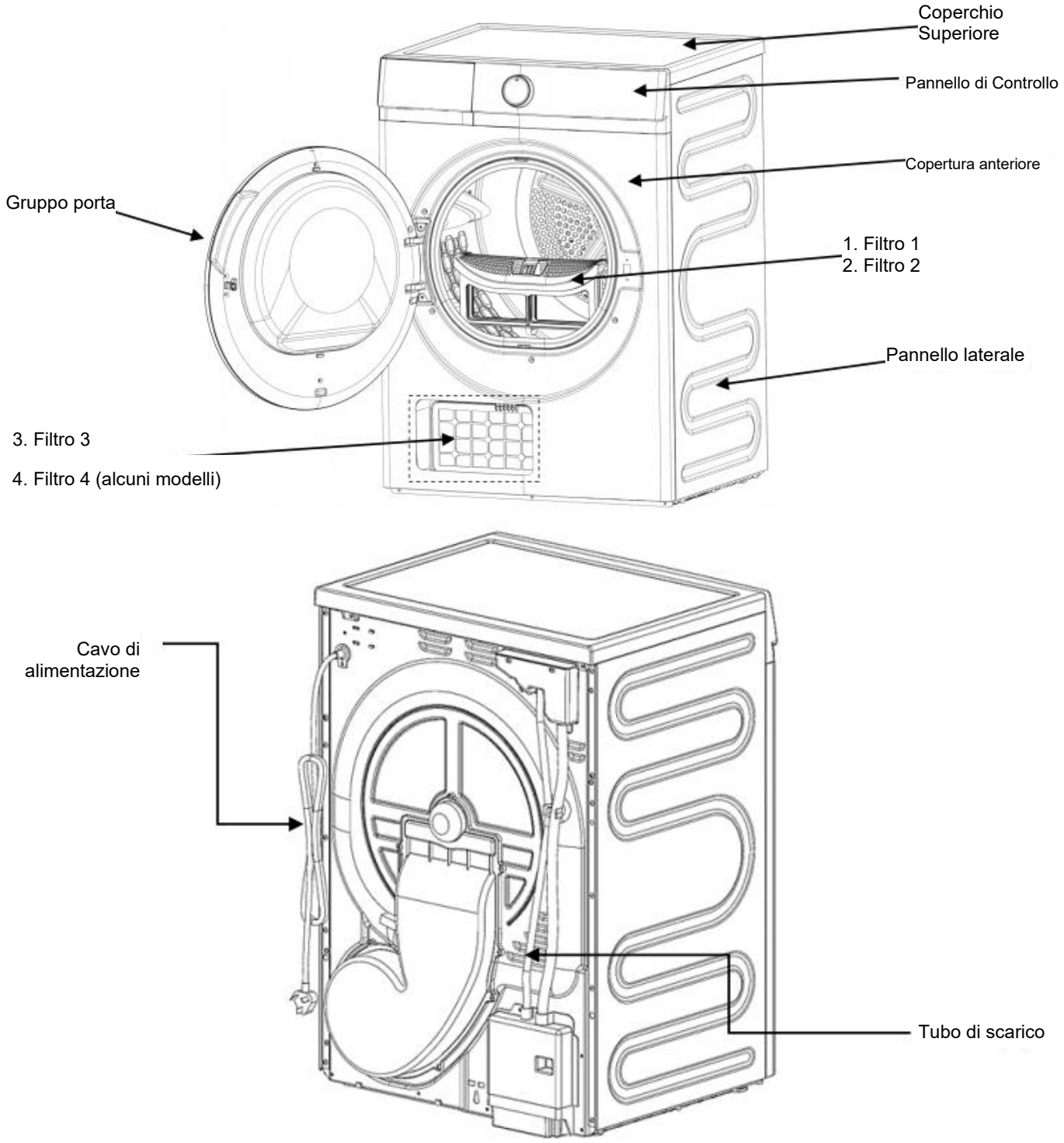

Nota	L'apparecchio illustrato nel presente manuale ha esclusivamente scopo esemplificativo. Fare riferimento al modello effettivamente acquistato. Ci scusiamo per eventuali inconvenienti. Se il cavo di alimentazione è danneggiato, deve essere sostituito dal produttore, dal relativo centro di assistenza o da una persona con qualifica analoga, al fine di evitare pericoli.

NOTA: Questa immagine è fornita unicamente a titolo di riferimento. A causa dei miglioramenti apportati al prodotto e dell'ampliamento della gamma, l'aspetto, il colore e i componenti funzionali del prodotto ricevuto possono differire da quelli illustrati. Fare riferimento al prodotto effettivamente acquistato.

Istruzioni per l'installazione dell'asciugatrice

- Controllare che l'asciugatrice non abbia subito danni durante il trasporto. Non collegare alla rete elettrica un'asciugatrice danneggiata. Se si riscontrano danni, contattare il rivenditore;
- Durante la movimentazione e l'uso, non inclinare l'apparecchio di oltre 45°. Se l'apparecchio si ribalta, posizionarlo correttamente e lasciarlo in verticale per 2 ore prima di collegarlo alla rete elettrica;
- Installare l'asciugatrice in un'area asciutta e ben ventilata. Non installarla in un luogo umido o esposto al vapore, né dove possa essere spruzzata con acqua (ad esempio in bagno o accanto a un rubinetto su un balcone aperto). Non installarla in luoghi in cui possa accumularsi lanugine o dove sia esposta alla luce solare diretta;
- Non utilizzare stufe, apparecchi a gas o dispositivi simili vicino all'asciugatrice, poiché ciò potrebbe creare una situazione di pericolo;
- Si consiglia di installare l'asciugatrice vicino alla lavatrice, per agevolare l'asciugatura dopo il lavaggio e la centrifuga.
- Non installare l'asciugatrice in un luogo polveroso, poiché la polvere accumulata può ostruire i condotti dell'aria.
- Rimuovere tutto l'imballaggio, quindi collocare l'asciugatrice su una superficie solida e piana. Non collocarla su una coperta, un supporto o una base simile.
- Mettere in piano l'asciugatrice regolando i piedini. Non riempire lo spazio tra i piedini e il pavimento con moquette spessa o listelli di legno, poiché ciò potrebbe interferire con il funzionamento.
- Lasciare almeno 10 cm di spazio libero tra l'asciugatrice e i mobili o le pareti adiacenti.

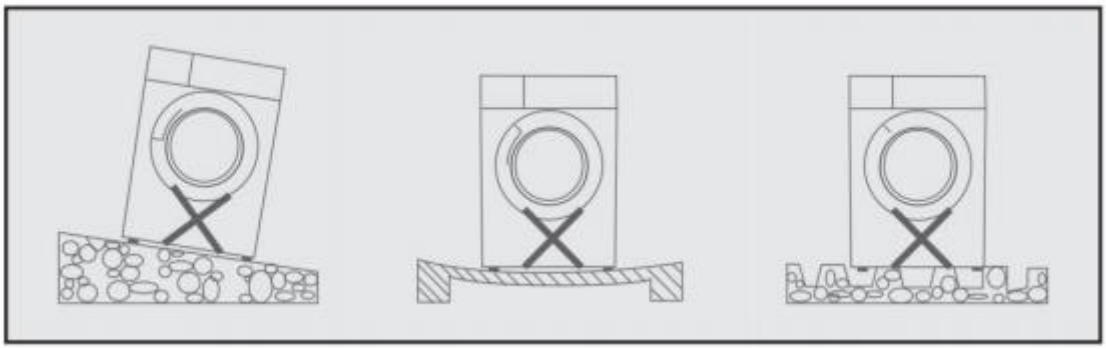

Rimozione dell'imballaggio

- Rimuovere tutto l'imballaggio esterno (compresa la base in schiuma) per evitare vibrazioni e rumori durante l'uso.
- Tenere tutti i materiali di imballaggio (come sacchetti di plastica, ecc.) fuori dalla portata dei bambini. Dopo aver rimosso tutto l'imballaggio, verificare che l'asciugatrice sia integra.

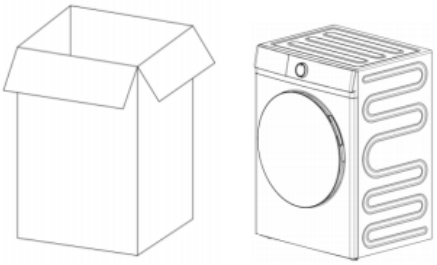

In caso di dubbi, non utilizzare l'asciugatrice e contattare immediatamente il venditore.

Controllo degli accessori

Aprire la busta degli accessori e controllare gli accessori contenuti.

Accessori	Descrizione	Quantità
	Spazzola per la pulizia	1
	Manuale dell'utente	1

Primo utilizzo

- Rimuovere tutti gli articoli dal cestello.
- Effettuare il collegamento elettrico in conformità alle istruzioni di installazione.
- Prima del primo utilizzo, si consiglia di pulire il cestello interno con un panno umido per rimuovere l'eventuale polvere.
- Collegare l'apparecchio all'alimentazione elettrica e aprire la porta.
- Scuotere la biancheria e inserirla nel cestello, distribuendola nel modo più uniforme possibile.
- Chiudere la porta e verificare che nessun capo rimanga impigliato tra la porta e la rete del filtro; in caso contrario, la biancheria potrebbe strapparsi.

Panoramica del pannello di controllo

Pannello di controllo A1

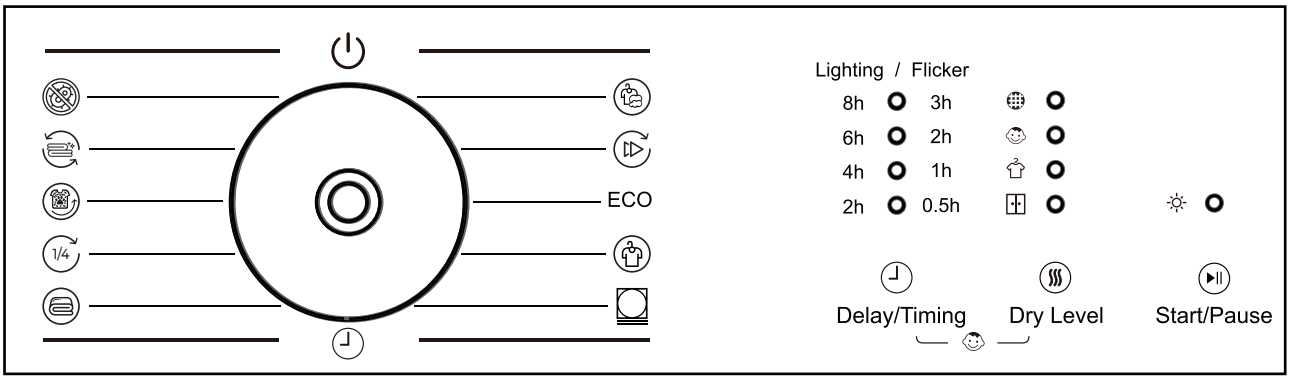

Display (visualizza le impostazioni correnti, le opzioni o le informazioni pertinenti)

0.5-3h	Tempo: Visualizza la durata dell'asciugatura a tempo.
2-8 h	Ritardo: Visualizza il tempo di partenza ritardata.
	Pulire il filtro di ingresso: Quando questa icona si accende, è necessario pulire il filtro.
	Blocco Bambini: Quando la funzione Blocco bambini è attiva, l'icona si accende; in caso contrario, rimane spenta.
	Pronto stiro (umido): Indica il livello di asciugatura. Pronto stiro è il livello più basso.
	Asciugatura standard: Indica il livello di asciugatura. Asciugatura standard è il livello predefinito.
	Funzionamento: L'indicatore rimane acceso quando l'asciugatrice è alimentata e lampeggia quando la macchina è in funzione.

Pulsante

Di seguito sono riportate le istruzioni relative ai pulsanti e alle opzioni di impostazione.

1. Partenza ritardata/Tempo

Premere ripetutamente questo pulsante per regolare il tempo di partenza ritardata.

Dopo aver selezionato il programma Tempo con la manopola, premere ripetutamente il pulsante «Partenza ritardata/Tempo» per scorrere le opzioni di asciugatura a tempo.

2. Livello di asciugatura

Sono disponibili 2 livelli di asciugatura: il primo è Pronto stiro, il secondo è Asciugatura standard. Il livello di asciugatura predefinito per il processo di asciugatura è il secondo, Asciugatura standard. L'icona corrispondente si accende e il tempo visualizzato cambia in base al livello di asciugatura selezionato.

3. Avvio/pausa

Dopo aver selezionato il programma di asciugatura e le altre opzioni delle funzioni ausiliarie, premere questo pulsante per avviare il programma con le impostazioni scelte. Ogni pressione del pulsante Avvio/Pausa alterna la macchina tra lo stato di pausa e quello di funzionamento.

4. Blocco bambini (combinazione di pulsanti: «Antipiega» + «Tempo»)

Con la macchina in funzione, tenere premuti contemporaneamente per 3 secondi i pulsanti «Antipiega» e «Tempo». La spia sotto l'icona «  » si accende e la funzione viene attivata. Tenere nuovamente premuti gli stessi pulsanti per 3 secondi per disattivare la funzione. Quando questa funzione è attiva, tutti i pulsanti sono disabilitati.

NOTA: Se un carico inferiore a due chilogrammi non è asciutto al termine del ciclo, non preoccuparsi. Ciò può dipendere dal fatto che il carico è troppo piccolo per entrare in contatto con il sensore di umidità. Per asciugare questo tipo di carico si consiglia di utilizzare un programma a tempo.

Parametri dei programmi del pannello di controllo A1

Opzioni e funzioni dei programmi

Nome del programma	Carico massimo di asciugatura	Durata predefinita del programma	Situazioni/tipi di capi adatti
Mix	5kg	3:05	1. Per carichi quotidiani di biancheria mista
Rapido	0.5kg	0:40	1. Per asciugare piccoli carichi di biancheria
ECO	Carico completo: 8 kg; mezzo carico: 4 kg	3:30	1. Asciugamani di vario tipo e teli da bagno 2. Capi pesanti in cotone per uso quotidiano
Sintetici	4kg	1:42	1. Capi in fibre sintetiche per uso quotidiano
Delicati	3kg	2:18	1. Articoli in seta e raso 2. Capi delicati in maglia 3. Lana, maglioni e capi imbottiti in piuma
Tempo	3kg	0:30	1. Selezionare il tempo di asciugatura desiderato.
Intensivo	8kg	3:52	1. Per tessuti pesanti in cotone e lino ad alta assorbenza 2. Per asciugare articoli grandi e pesanti che sono difficili da asciugare (lenzuola, copripiumini)
1/4 di carico	2kg	1:12	1. Per asciugare piccoli carichi di biancheria 2. Per asciugare articoli piccoli, leggeri o delicati

Peli di animali	0.5kg	0:30	1. Maglioni, pantaloni e calze ricoperti di peli di animali 2. Lenzuola e fodere di cuscini su cui gli animali domestici si sdraiano o si strofinano spesso 3. Piccoli indumenti per animali, tappetini, asciugamani e peluche
Riscaldamento	1kg	0:25	1. Asciuga leggermente per eliminare pieghe e odori dai capi; 2. Per «preriscaldare» i capi o eliminare l'umidità.
Sterilizzazione	4kg	3:50	1. Adatto ai capi che richiedono igienizzazione (cotone e lino) 2. Per famiglie e situazioni con requisiti igienici elevati. 3. Biancheria intima per neonati e bambini piccoli e capi per persone allergiche.

Il programma ECO è equivalente al programma cotone standard di cui al regolamento (UE) 2023/2534. Il programma ECO è il programma più efficiente dal punto di vista energetico per asciugare tessuti di cotone bagnati. Scansionare il codice QR dell'etichetta energetica per consultare le informazioni sul modello nella banca dati dei prodotti. L'apparecchio passa automaticamente alla modalità spento o standby entro 1 minuto dal termine del programma.

Asciugatura dei capi

- Non inserire nell'asciugatrice i seguenti tipi di articoli: articoli particolarmente delicati, come tende a rete, tessuti di lana, seta, materiali sintetici con decorazioni metalliche, collant di nylon, articoli voluminosi come giacche a vento, coperte, piumini, trapunte, sacchi a pelo e qualsiasi articolo contenente gommapiuma o materiali simili.
- Seguire le istruzioni di asciugatura riportate sull'etichetta del capo

 Indica che l'articolo è generalmente adatto all'asciugatura in asciugatrice

 Indica l'asciugatura normale (temperatura elevata)

 Indica l'asciugatura delicata (temperatura bassa)

 Indica che l'articolo non può essere asciugato in asciugatrice

- Allacciare i bottoni delle federe e delle fodere per evitare che i piccoli articoli si aggroviglino all'interno e separare la biancheria in base al tipo di tessuto e al livello di asciugatura desiderato.
- Per evitare la formazione di pieghe e risparmiare energia, non asciugare eccessivamente i capi.
- Non asciugare capi scuri insieme ad articoli chiari che producono lanugine, come gli asciugamani, poiché la lanugine aderirebbe ai capi scuri.
- Rimuovere le macchie ostinate prima dell'asciugatura. I capi devono essere accuratamente centrifugati prima dell'asciugatura.
- Anche gli articoli delicati, come le camicie, devono essere centrifugati leggermente prima dell'asciugatura.
- I capi in maglia (come maglioni e biancheria intima) possono restringersi leggermente durante l'asciugatura; pertanto, non asciugarli eccessivamente. Si consiglia di tenere conto del restringimento al momento dell'acquisto di questi tipi di capi.
- Per evitare l'elettricità statica dopo l'asciugatura, è possibile aggiungere ammorbidente durante il lavaggio o utilizzare un foglio ammorbidente specifico per asciugatrici.
- Al termine del ciclo di asciugatura, rimuovere la biancheria. Se alcuni articoli sono ancora umidi, è possibile continuare ad asciugarli, ma per non più di 30 minuti.
- Prima di inserire la biancheria nella macchina, rimuovere tutti gli oggetti metallici (come forcine, spille da balia, ecc.).
- Non inserire direttamente nell'asciugatrice articoli rigidi, come le scarpe, per asciugarli. Per avviare il processo di asciugatura è necessario utilizzare un cestello per scarpe; in caso contrario, la macchina subirà danni.

Pulizia e manutenzione

Scollegare l'apparecchio dalla presa di corrente prima di eseguire operazioni di pulizia o manutenzione.

Per mantenere un flusso d'aria adeguato durante l'asciugatura, pulire tempestivamente i filtri della lanugine. Sciacquarli con acqua pulita, lasciarli asciugare e reinstallarli. Per evitare di danneggiare la rete del filtro, non esercitare una forza eccessiva e non utilizzare oggetti appuntiti durante la pulizia. La configurazione dei filtri varia in base al modello; fare riferimento al prodotto effettivo.

- Pulizia dei filtri del telaio della porta (filtro 1 e filtro 2) (consigliata prima o dopo ogni utilizzo)

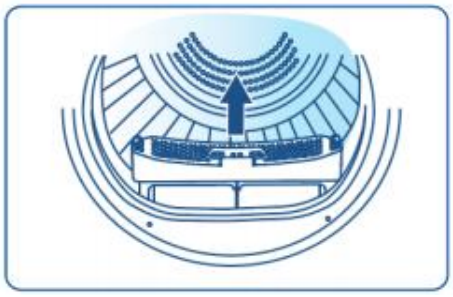

1. Aprire la porta e rimuovere i filtri.



2. Aprire i filtri e sciacquarli con acqua pulita.

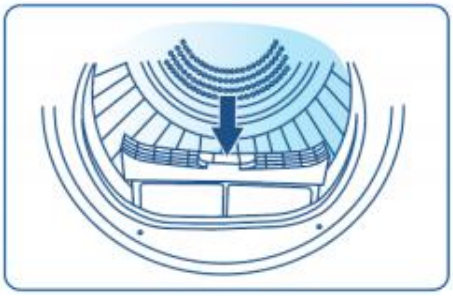

3. Lasciare asciugare i filtri, quindi reinstallarli nell'apparecchio.

- Pulizia dei filtri interni (filtro 3 e filtro 4, alcuni modelli)

  (consigliata prima o dopo ogni utilizzo)



1. Dopo aver rimosso il gruppo del filtro inferiore della porta, agganciare il filtro interno e tirarlo verso l'esterno.

2. Rimuovere il gruppo del filtro interno sollevandolo verso l'alto con un'angolazione di 45°.

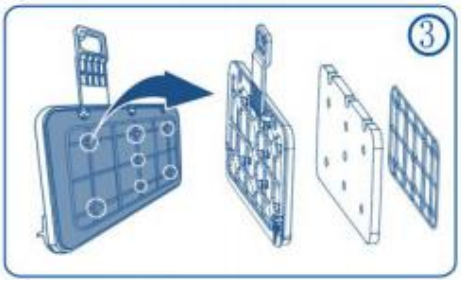

3. Rimuovere il supporto del filtro interno ed estrarre la spugna. Sciacquare i filtri e la spugna con acqua pulita. Durante la reinstallazione, premere completamente tutti e 7 i fermagli fino a farli scattare in posizione.



4. Quando i filtri sono asciutti, inserire il gruppo verso il basso con un'angolazione di 45° e spingerlo verso l'interno, assicurandosi che i filtri aderiscano perfettamente alla parete interna del condotto dell'aria.

- Pulizia dell'evaporatore (consigliata una volta ogni 5 cicli)

1. Rimuovere in sequenza i filtri del telaio della porta e i filtri interni.

2. Inserire la spazzola per la pulizia in dotazione diagonalmente verso il basso nel condotto dell'aria e rimuovere la lanugine dalla superficie dell'evaporatore.



- Pulizia dell'esterno dell'asciugatrice

Rimuovere polvere e macchie dal mobile dell'asciugatrice e dal pannello di controllo con un panno. Non utilizzare solventi organici o detergenti corrosivi, poiché potrebbero danneggiare l'apparecchio.

- Pulizia del cestello

Dopo un certo periodo di utilizzo dell'asciugatrice, i prodotti per la cura dei tessuti o i minerali presenti nell'acqua possono formare una pellicola quasi invisibile all'interno del cestello. Pulire regolarmente l'interno del cestello con un panno umido.

⚠ L'acqua di condensa non è adatta al consumo né alla preparazione di alimenti.

- Metodo di scarico per la prova di efficienza energetica: Scollegare il tubo di scarico dal contenitore dell'acqua e collocarne l'estremità in un recipiente alto almeno 30 cm e con capacità superiore a 5 l, per raccogliere l'acqua di condensa.

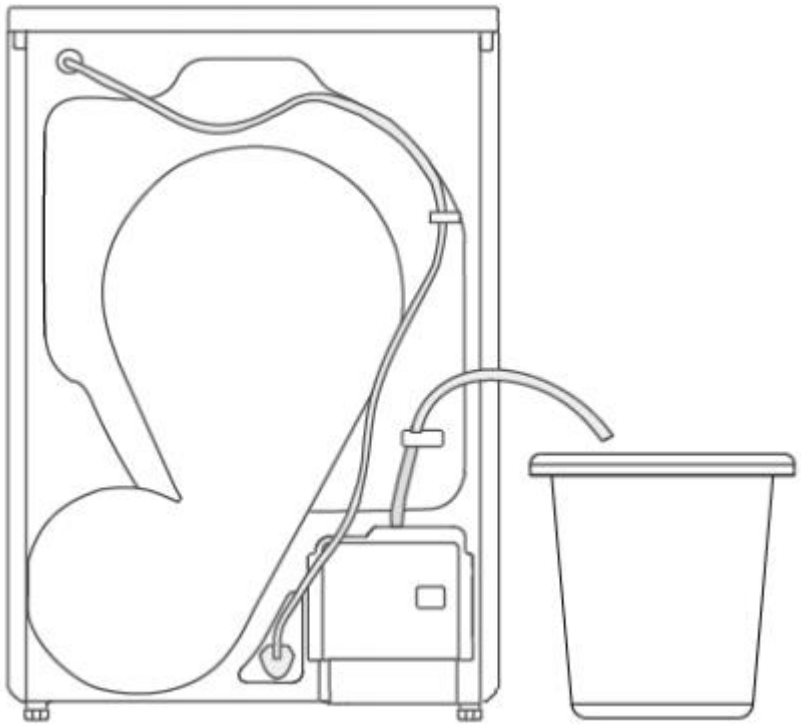

Guida all'assistenza

Risoluzione dei problemi

Guasto	Possibile Causa	Soluzione
L'asciugatrice non funziona	La spina di alimentazione non è collegata	Collegare la spina dell'apparecchio a una presa di corrente
	La porta non è chiusa correttamente	Chiudere saldamente la porta
	Il pulsante Avvio non è stato premuto	Premere nuovamente il pulsante Avvio
La biancheria non è asciutta	È stato selezionato un programma errato	Selezionare un programma adeguato in base alle istruzioni
	I filtri sono ostruiti	Pulire il filtro di ingresso.
	Quantità di biancheria eccessiva o insufficiente	Consultare le istruzioni del programma
	Depositi sul sensore di umidità	Pulire la superficie del sensore di umidità con un panno umido
Il ciclo di asciugatura termina poco dopo l'avvio	Il carico è troppo piccolo o è costituito da una coperta in pile	Utilizzare la funzione di asciugatura a tempo
Il ciclo di asciugatura dura troppo a lungo	Quantità di biancheria eccessiva o insufficiente	Ridurre il carico

Indicatore di allarme (LED)	Descrizione del guasto	Condizioni del guasto	Possibili cause	Risoluzione dei problemi
	Guasto del blocco porta	La porta non si blocca dopo l'avvio del programma	1. La porta non è chiusa correttamente	1. Verificare che la porta sia chiusa correttamente.
			2. Terminale del cablaggio allentato o guasto del cablaggio	2. Verificare il collegamento del cablaggio o sostituire il cablaggio.
			3. Guasto del blocco porta	3. Sostituire il blocco porta.
			4. Guasto della scheda di controllo	4. Sostituire la scheda di controllo
	Sensore di temperatura dell'aria in uscita	Circuito del sensore aperto o in cortocircuito	1. Terminale del cablaggio allentato o guasto del cablaggio	1. Verificare il collegamento del cablaggio o sostituire il cablaggio.
			2. Guasto della scheda di controllo	2. Sostituire la scheda di controllo
			3. Guasto del sensore	3. Sostituire il sensore
	Sensore di temperatura del compressore	Circuito del sensore aperto o in cortocircuito	1. Terminale del cablaggio allentato o guasto del cablaggio	1. Verificare il collegamento del cablaggio o sostituire il cablaggio.
			2. Guasto della scheda di controllo	2. Sostituire la scheda di controllo
			3. Guasto del sensore	3. Sostituire il sensore
	Tempo limite di pompaggio superato	Estrazione dell'acqua di condensa non riuscita	1. Le morsettiere dell'interruttore di livello dell'acqua o della pompa dell'acqua sono allentate oppure è presente un guasto nel cablaggio	1. Verificare il collegamento del cablaggio o sostituire il cablaggio
			2. Guasto dell'interruttore di livello dell'acqua	2. Sostituire l'interruttore di livello dell'acqua
			3. Guasto della pompa dell'acqua	3. Sostituire la pompa dell'acqua
			4. Guasto della scheda di controllo	4. Sostituire la scheda di controllo

	errore di comunicazione	Guasto di comunicazione della scheda di controllo	1. Terminale del cablaggio allentato o guasto del cablaggio	1. Verificare il collegamento del cablaggio o sostituire il cablaggio
			2. Guasto della scheda di controllo	2. Sostituire la scheda di controllo
	Promemoria per la pulizia del filtro	Pulire il coperchio del filtro dopo ogni programma.	1. Durante il processo di asciugatura, la lanugine della biancheria si accumula sul filtro.	1. Pulire il filtro di ingresso.
			2. Prestazioni di asciugatura insufficienti	
a) ● indica lo stato spento; ◎ indica lo stato lampeggiante;				
b) In caso di guasto, identificarlo in base allo stato dell'icona di pulizia del filtro, dell'icona Blocco bambini, dell'indicatore Pronto stiro e dell'indicatore Asciugatura completa.				

 Nota

L'asciugatrice può essere riparata esclusivamente da tecnici dell'assistenza professionali autorizzati!

Prima di contattare il centro di assistenza, verificare se è possibile risolvere autonomamente il guasto o se l'apparecchio è stato utilizzato in modo errato.

Scheda di riparazione post-vendita

1. Recapiti dei servizi di riparazione (sito Web ufficiale, numero di assistenza, ecc.)
2. Dichiarazione chiara sull'impatto delle riparazioni autonome del cliente sulla validità della garanzia
3. Indicazione del periodo minimo di disponibilità per l'acquisto dei ricambi (requisito di legge: almeno 10 anni)
4. Elenco completo dei ricambi sostituibili e relativi metodi di ordinazione
5. Descrizione dei canali per ordinare i ricambi e del sito Web ufficiale con le informazioni sulle riparazioni
6. Informazioni sul diritto alla riparazione e linee guida per la piattaforma ufficiale dei servizi di riparazione
7. Informazioni indicative sui prezzi dei tipici servizi di riparazione

Specifiche tecniche principali

Alimentazione elettrica	220 V-240 V/50 Hz
Capacità nominale di asciugatura	8.0
Potenza nominale assorbita	600
Peso netto (kg)	38
Peso lordo (kg)	41
Imballaggio (mm)	647x570x890
Tipo di refrigerante	R290
Carica di refrigerante (g)	117

NOTA: L'azienda si riserva il diritto di modificare il design del prodotto. Il prodotto acquistato potrebbe essere stato migliorato e potrebbe non corrispondere integralmente al presente manuale. Tuttavia, le prestazioni e le modalità d'uso rimarranno invariate. È possibile utilizzarlo con la massima tranquillità.

Schema elettrico

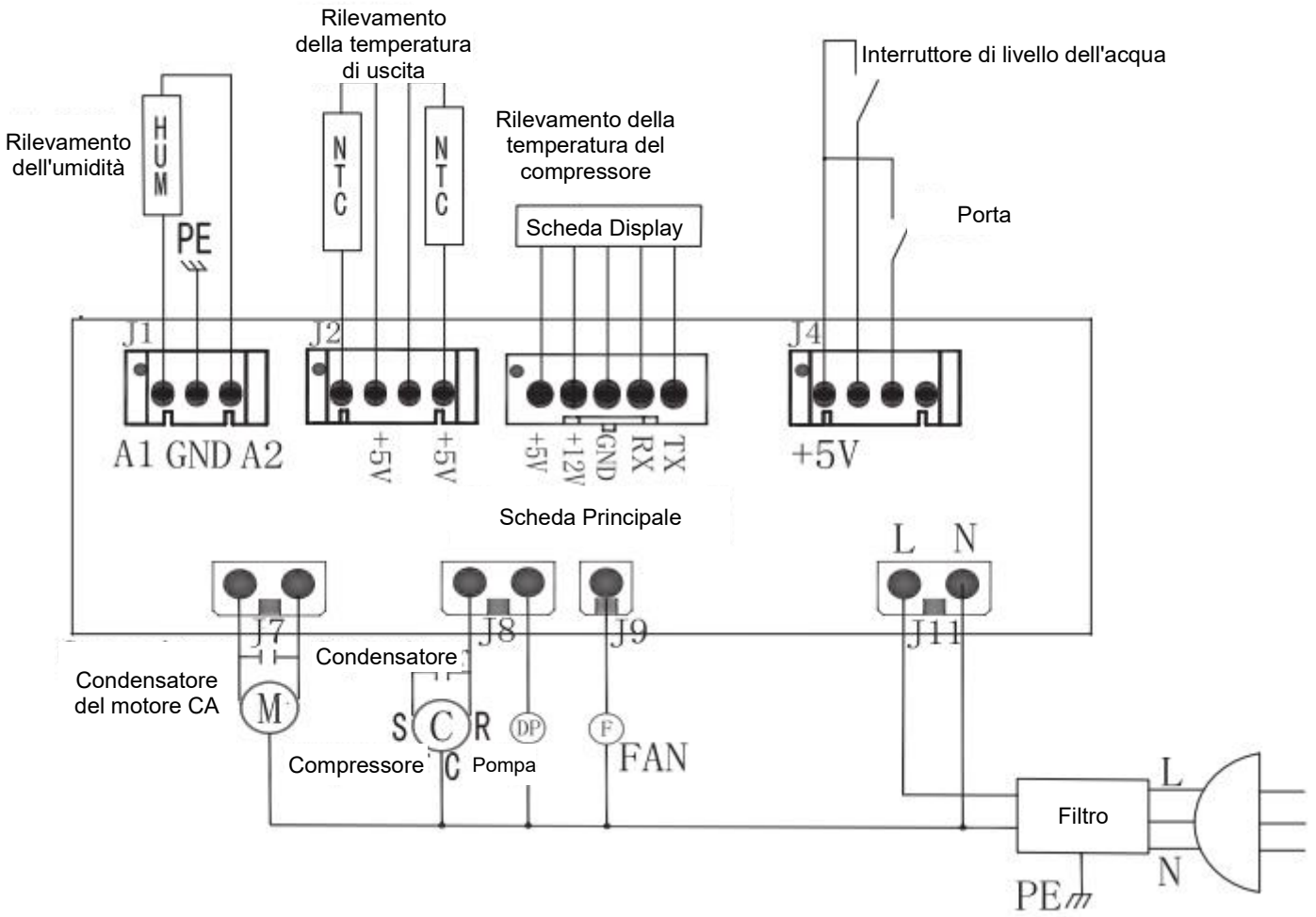

Tutela dell'ambiente e materiali di imballaggio

Se il materiale è contrassegnato dal simbolo « » , è riciclabile.

Corretto smaltimento dei materiali di scarto

- Questo simbolo indica che, in tutta l'Unione europea, il prodotto non deve essere smaltito insieme agli altri rifiuti domestici. Per evitare possibili danni all'ambiente o alla salute umana causati dallo smaltimento incontrollato dei rifiuti, riciclare il prodotto in modo responsabile.
- In questo modo si promuove il riutilizzo sostenibile delle risorse materiali. Per restituire il prodotto, utilizzare i sistemi di restituzione e raccolta oppure contattare il rivenditore presso il quale è stato acquistato. Il rivenditore potrà ritirare il prodotto per sottoporlo a un riciclaggio sicuro per l'ambiente.

Per risparmiare energia e proteggere l'ambiente, si consiglia quanto segue:

- Cercare di utilizzare la macchina a pieno carico, poiché i carichi ridotti non sono convenienti.
- Per evitare la formazione di pieghe e risparmiare energia, non asciugare capi già asciutti.
- Selezionare il processo di asciugatura in base al programma e al tipo di capi.
- Pulire regolarmente la rete del filtro per evitare tempi di asciugatura più lunghi e sprechi di energia elettrica.
- Mantenere il locale ben ventilato e assicurarsi che la temperatura ambiente non superi 35 °C.
- La lanugine deve essere gettata nei rifiuti e non scaricata nello scarico.
- In caso di utilizzo continuativo dell'asciugatrice, si consiglia di aprire la porta a metà dell'intervallo per ventilare e raffreddare l'apparecchio e di attendere almeno 1 ora prima di riutilizzarlo.

Parametri tecnici

Informazioni da includere nella documentazione tecnica delle asciugatrici elettriche a tamburo per uso domestico

PARAMETRO	UNITÀ	VALORE
Capacità nominale del programma eco, a intervalli di 0,5 kg (c)	kg	8.0
Consumo energetico ponderato del programma eco (EtC)	kWh/ciclo di asciugatura	1.44
Consumo energetico standard del programma eco (SEC)	kWh/ciclo di asciugatura	1.70
Indice di efficienza energetica (IEE)	—	85
Durata del programma eco a pieno carico (Tdry)	h:min	3:30
Durata del programma eco a carico parziale (Tdry½)	h:min	2:05
Durata ponderata del programma eco (Tt)	h:min	2:25
Efficienza media di condensazione del programma eco a pieno carico (Cdry) (se applicabile)	%	82
Efficienza media di condensazione del programma eco a carico parziale (Cdry½) (se applicabile)	%	82
Efficienza di condensazione ponderata del programma eco (Ct) (se applicabile)	%	82
Emissione di rumore aereo durante il programma eco	dB(A) rispetto a 1 pW	64
Consumo di energia in “modalità spenta” (Po) (se applicabile)	W	0.30
Consumo di energia in “modalità standby” (Psm) (se applicabile)	W	1.00
La “modalità standby” include la visualizzazione di informazioni?	—	N/A
Consumo energetico in «modalità standby» in condizione di standby in rete (Pnsm) (se applicabile)	W	N/A
Consumo di energia in “avvio ritardato” (Pds) (se applicabile)	W	4.00
Indice di riparabilità	—	9.26

SVAN TRADING S.L.

Imported by B73737553
Av. Altos Hornos S/N. Pto. Sagunto (46520). Valencia, España.
info@svanelectro.com
ES 960600034 | PT 00351300305065

svan

Wärmepumpentrockner
HANDBUCH FÜR DEN BESITZER

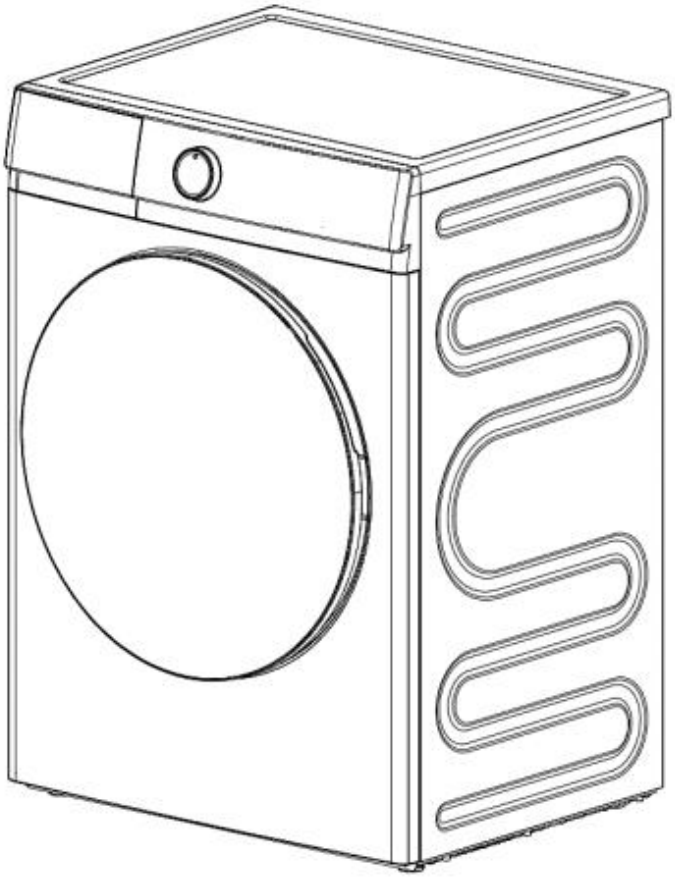

Modell: SSB803E

Vielen Dank, dass Sie sich für unseren Wärmepumpentrockner entschieden haben.
Lesen Sie dieses Handbuch vor der Installation und dem ersten Gebrauch unbedingt sorgfältig durch.

Inhalt

Warnung....1
Übersicht über den Trockner....6
Installationsanleitung für den Trockner....7
Übersicht über das Bedienfeld....8
Reinigung und Wartung....11
Serviceleitfaden....13
Wichtigste technische Daten....14
Schaltplan....15
Technische Parameter....16

Warnung



ACHTUNG!

Lesen Sie vor der Verwendung dieses Produkts die Bedienungsanleitung!

- Das Kältemittel muss fachgerecht entsorgt werden, da es Augenverletzungen verursachen oder sich entzünden kann. Beschädigen Sie nicht den Kältemittelkreislauf.
- Stellen Sie vor der ordnungsgemäßen Entsorgung sicher, dass die Leitungen des Kältemittelkreislaufs nicht beschädigt sind. Entsorgen Sie das Gerät ausschließlich bei einer zugelassenen Abfallentsorgungsstelle. Nicht offenen Flammen aussetzen.
- Dieses Gerät ist nicht dafür bestimmt, durch Personen (einschließlich Kinder) mit eingeschränkten physischen, sensorischen oder geistigen Fähigkeiten oder mangels Erfahrung und mangels Wissen benutzt zu werden, es sei denn, sie werden durch eine für ihre Sicherheit zuständige Person beaufsichtigt oder erhielten von ihr Anweisungen, wie das Gerät zu benutzen ist.
- Kinder sollten beaufsichtigt werden, um sicherzustellen, dass sie nicht mit dem Gerät spielen.
- Dieses Gerät kann von Kindern ab 8 Jahren sowie von Personen mit eingeschränkten körperlichen, sensorischen oder geistigen Fähigkeiten oder mangelnder Erfahrung und Kenntnis verwendet werden, sofern sie beaufsichtigt oder in die sichere Verwendung des Geräts eingewiesen wurden und die damit verbundenen Gefahren verstehen. Kinder dürfen nicht mit dem Gerät spielen. Die Reinigung und Wartung durch den Benutzer darf nicht von Kindern ohne Aufsicht durchgeführt werden.
- Der Wäschetrockner darf nicht verwendet werden, wenn zur Reinigung Industriechemikalien eingesetzt wurden.
- Das Flusensieb muss gegebenenfalls regelmäßig gereinigt werden.
- Rund um den Wäschetrockner dürfen sich keine Flusen ansammeln (gilt nicht für Geräte, deren Abluft nach außen abgeleitet wird).
- Es muss für ausreichende Belüftung gesorgt werden, damit keine Gase von Geräten, die andere Brennstoffe verbrennen, einschließlich offener Feuerstellen, in den Raum zurückströmen (diese Anweisung ist nicht erforderlich, wenn der Wäschetrockner die Luft in den Raum abgibt).
- Mit Speiseöl, Aceton, Alkohol, Benzin, Petroleum, Fleckenentfernern, Terpentin, Wachs oder Wachsentfernern verschmutzte Artikel müssen vor dem Trocknen im Wäschetrockner mit einer zusätzlichen Menge Waschmittel in heißem Wasser gewaschen werden.
- Artikel wie Schaumgummi (Latexschaum), Duschhauben, wasserdichte Textilien, gummierte Artikel sowie Kleidungsstücke oder Kissen mit Schaumgummipolstern dürfen nicht im Wäschetrockner getrocknet werden.
- Weichspüler oder ähnliche Produkte sind entsprechend den Anweisungen des Weichspülers zu verwenden.

- Entfernen Sie alle Gegenstände wie Feuerzeuge und Streichhölzer aus den Taschen.
- Befüllen Sie Dampferzeuger ausschließlich mit den vom Hersteller angegebenen Flüssigkeiten.
- Mit Öl verunreinigte Artikel können sich selbst entzünden, insbesondere wenn sie Wärmequellen wie in einem Wäschetrockner ausgesetzt sind. Die Artikel erwärmen sich und lösen eine Oxidationsreaktion des Öls aus. Bei der Oxidation entsteht Wärme. Kann die Wärme nicht entweichen, können die Artikel so heiß werden, dass sie sich entzünden. Das Anhäufen, Stapeln oder Lagern ölverschmutzter Artikel kann die Wärmeabfuhr verhindern und dadurch eine Brandgefahr verursachen.
- Wenn Textilien, die Pflanzen- oder Speiseöl enthalten oder durch Haarpflegeprodukte verunreinigt wurden, unvermeidbar in einen Wäschetrockner gegeben werden müssen, sind sie zuvor mit zusätzlichem Waschmittel in heißem Wasser zu waschen. Dadurch wird die Gefahr verringert, jedoch nicht beseitigt.
- Bei Geräten mit Lüftungsöffnungen im Sockel dürfen diese nicht durch einen Teppich blockiert werden.
- Das Gerät darf nicht hinter einer abschließbaren Tür, einer Schiebetür oder einer Tür installiert werden, deren Scharnier sich auf der dem Wäschetrockner gegenüberliegenden Seite befindet, wenn dadurch das vollständige Öffnen der Trocknertür eingeschränkt wird.
- WARNUNG: Halten Sie einen Wäschetrockner niemals vor Ende des Trockengangs an, es sei denn, alle Artikel werden schnell entnommen und ausgebreitet, damit die Wärme entweichen kann.
- WARNUNG: Das Gerät darf nicht über eine externe Schaltvorrichtung, etwa eine Zeitschaltuhr, versorgt oder an einen Stromkreis angeschlossen werden, der vom Versorgungsunternehmen regelmäßig ein- und ausgeschaltet wird.
- Kinder unter 3 Jahren sollten ferngehalten werden, wenn sie nicht ständig beaufsichtigt werden.

Vorsichtsmaßnahmen bei der Installation

- Gehen Sie beim Bewegen der Maschine besonders vorsichtig vor. Prüfen Sie die Maschine beim Auspacken auf Beschädigungen.
- Verwenden Sie die Maschine im Zweifelsfall nicht und wenden Sie sich umgehend an den örtlichen Kundendienst.
- Die elektrische Installation der Maschine muss von einer Elektrofachkraft ausgeführt werden.
- Stellen Sie sicher, dass der Nennstrom der Stromversorgung der Maschine mehr als 10 A beträgt.
- Verwenden Sie die Steckdose nicht gemeinsam mit anderen leistungsstarken Geräten. Stellen Sie die Maschine nicht auf das Netzkabel.

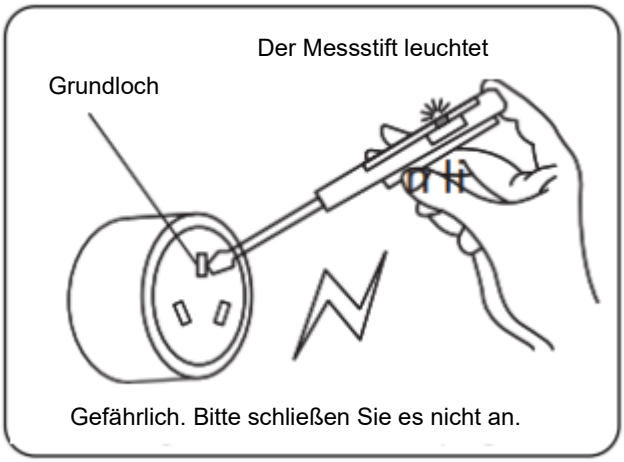

- Halten Sie die Lüftungsöffnungen im Gerätegehäuse oder in der Einbaustruktur frei von Hindernissen. Wenn die Maschine auf einem Teppichboden aufgestellt wird, stellen Sie die Füße so ein, dass die Luft darunter zirkulieren kann.
- Prüfen Sie nach der Installation des Trockners, dass die Maschine nicht auf dem Netzkabel oder dem Abluftschlauch steht.
- Der Trockner muss geerdet werden.

Vorsichtsmaßnahmen bei der Verwendung

- Diese Maschine ist ausschließlich für den Hausgebrauch bestimmt.
- Verwenden Sie die Maschine nur zum Trocknen von Artikeln, die für den Wäschetrockner geeignet sind. Beachten Sie das Pflegeetikett jedes Artikels.
- Lassen Sie getrocknete Wäsche nicht längere Zeit im Trockner.
- Die Wäschemenge darf die Nennkapazität der Maschine nicht überschreiten.
- Trocknen Sie keine ungewaschenen Artikel im Wäschetrockner. Die Wäsche muss vor dem Trocknen in einer Waschmaschine geschleudert werden. Geben Sie keine tropfnasse Wäsche in den Trockner.

- Artikel, die mit flüchtigen Erdölprodukten in Berührung gekommen sind, dürfen nicht in dieser Maschine getrocknet werden.
- Verwenden Sie die Maschine nicht, wenn die Verkabelung, das Bedienfeld oder der Sockel beschädigt sind und dadurch interne Bauteile leicht berührt werden können. Wenn das Netzkabel beschädigt ist, muss es vom Hersteller, seinem Kundendienst oder ähnlich qualifizierten Personen ersetzt werden, um Gefahren zu vermeiden.
- Liegt die Umgebungstemperatur des Trockners unter 0 °C, können Frostschäden auftreten. Für eine optimale Leistung des Trockners sollte die Umgebungstemperatur während des Betriebs zwischen 5 °C und 35 °C liegen.

Sicherheit von Kindern

- Kleine Kinder oder Personen mit körperlichen oder geistigen Einschränkungen dürfen die Maschine nicht unbeaufsichtigt verwenden.
- Beaufsichtigungsbedürftige Kinder dürfen nicht mit der Maschine spielen.
- Verhindern Sie, dass Kinder oder Haustiere in die Trocknertrommel klettern.
- Verpackungsmaterialien wie Polystyrol und Kunststofffolie stellen für Kinder eine Erstickungsgefahr dar. Halten Sie Kinder daher von diesen Materialien fern.
- Achten Sie nach jeder Verwendung beim Entnehmen der Wäsche auf die Temperatur der Tür und der Trommel, um Verbrennungen zu vermeiden.

Sicherheitshinweise

Beachten Sie während der Verwendung sorgfältig die Sicherheitsvorkehrungen und bedienen Sie das Gerät vorsichtig und mit gesundem Menschenverstand. Das Unternehmen haftet nicht für Schäden, die durch unsachgemäße Verwendung entstehen. Die folgenden Symbole kennzeichnen den Schweregrad von Gefahren oder Schäden, die durch falsche Bedienung entstehen können.



WARNUNG Die Nichtbeachtung der mit diesem Symbol gekennzeichneten Anweisungen kann zu schweren Verletzungen oder zum Tod führen.



VORSICHT Die Nichtbeachtung der mit diesem Symbol gekennzeichneten Anweisungen kann zu leichten Verletzungen oder Sachschäden führen.

Dieses Symbol kennzeichnet verbotene Handlungen.



Dieses Symbol kennzeichnet vorgeschriebene Handlungen.

WARNUNG!

Trocknen Sie zur Vermeidung von Brandgefahr keine entzündlichen Artikel, schaumstoff- oder gummihaltigen Artikel oder Materialien, die mit einem Reinigungsmittel behandelt wurden oder entzündliche Flüssigkeiten oder Feststoffe enthalten, etwa Benzin, Petroleum, Pflanzen- oder Speiseöl oder Wachs.

Verbotene Handlungen



Installieren Sie den Trockner nicht im Freien oder an einem feuchten Ort. Wenn der Trockner mit Wasser bespritzt wurde oder Wasser in das Gerät eingedrungen ist, lassen Sie ihn vor der Verwendung an einem gut belüfteten Ort vollständig trocknen.

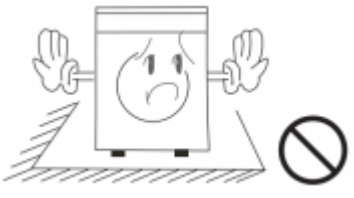

Installieren Sie den Trockner zur Vermeidung von Unfällen an einem gut belüfteten Ort.



Schleudern Sie nasse Wäsche vor dem Einlegen in den Trockner, damit tropfendes Wasser keine elektrischen Bauteile beschädigt und keine Gefahr verursacht.

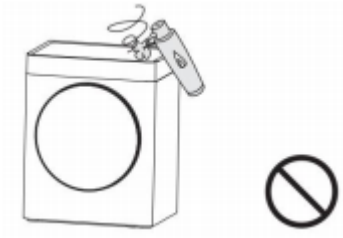

Verwenden Sie während des Betriebs keine entzündlichen Sprays in der Nähe des Trockners. Stecken Sie bei Austritt von Gas oder einem anderen entzündlichen Gas den Netzstecker nicht ein oder aus und schalten Sie das Gerät nicht ein oder aus.

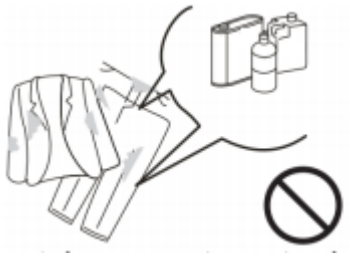

Trocknen Sie keine Kleidungsstücke, die mit entzündlichen Reinigungsmitteln, chemischen Reinigungsmitteln, Benzin, Farbverdünnern oder ähnlichen Chemikalien verunreinigt sind.



Trocknen Sie keine Regenmäntel, Fahrradabdeckungen oder andere Artikel aus Gummi oder ähnlichen elastischen Materialien.



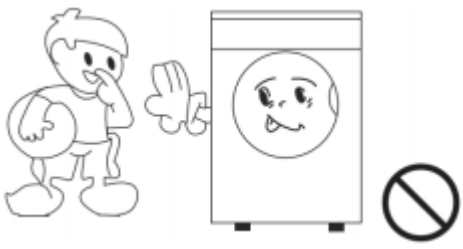

Stellen Sie keine heißen oder schweren Gegenstände, beispielsweise einen mit heißem Wasser gefüllten Wasserkocher, auf den Trockner.

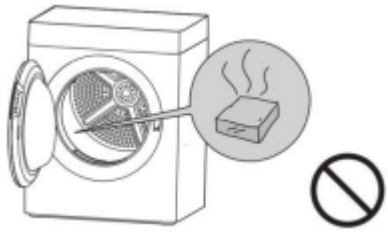

Aus Sicherheitsgründen dürfen Kinder und Personen mit eingeschränkten körperlichen Fähigkeiten den Trockner während des Betriebs nicht unbeaufsichtigt verwenden.

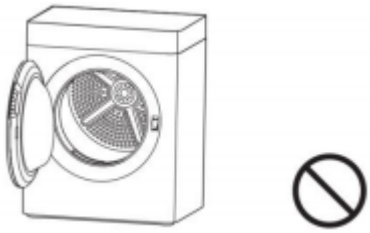

Bewahren Sie keine Zigaretten, Feuerzeuge, Trockeneis, Benzin oder andere entzündliche oder explosive Stoffe im Trockner auf.

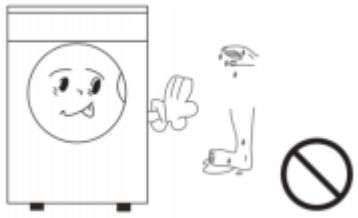

Öffnen Sie die Tür erst nach Abschluss des Trocknungsprogramms. Öffnen Sie die Tür vorher nicht gewaltsam, da das heiße Gerät Verbrennungen verursachen kann.



Bedienen Sie den Trockner nicht mit nassen Händen oder Füßen.



Zerlegen, reparieren oder verändern Sie den Trockner nicht selbst.

Halten Sie offene Flammen vom Gerät fern.



Ziehen Sie während des normalen Betriebs nicht den Netzstecker und unterbrechen Sie nicht die Stromversorgung. Ziehen Sie stets den Netzstecker, wenn das Gerät nicht verwendet oder gereinigt wird. Ziehen Sie nicht am Netzkabel. Stecken Sie den Netzstecker nicht mit nassen Händen ein oder aus.

Übersicht über den Trockner

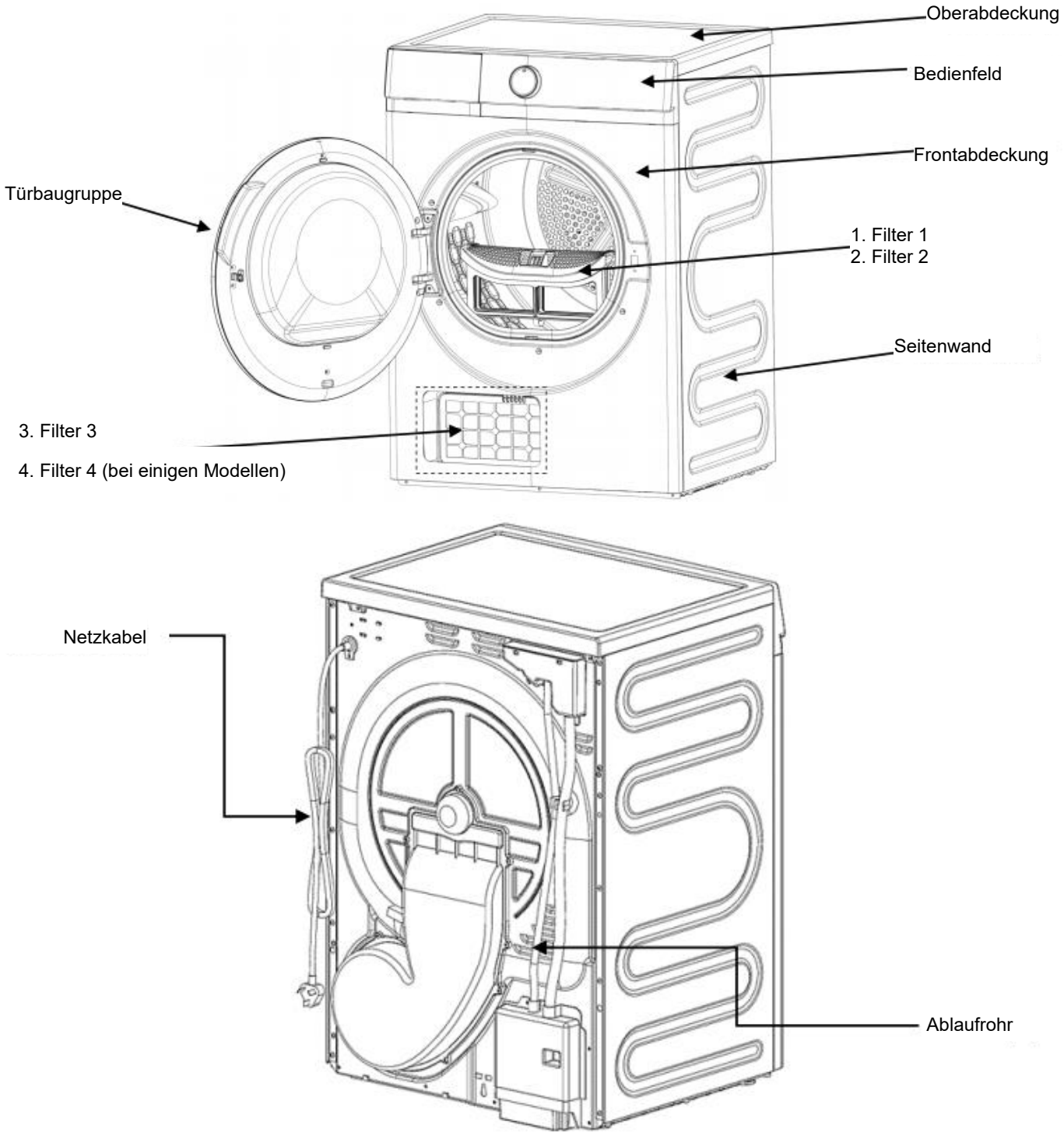

Notiz	Das in dieser Anleitung dargestellte Gerät dient nur zur Veranschaulichung. Maßgeblich ist das tatsächlich erworbene Modell. Wir bitten um Entschuldigung für etwaige Unannehmlichkeiten. Wenn das Netzkabel beschädigt ist, muss es zur Vermeidung von Gefahren durch den Hersteller, dessen Kundendienst oder eine ähnlich qualifizierte Person ersetzt werden.

Notiz: Diese Abbildung dient nur als Referenz. Aufgrund von Produktverbesserungen und Erweiterungen der Produktreihe können Aussehen, Farbe und Funktionskomponenten des erhaltenen Produkts von den Darstellungen abweichen. Maßgeblich ist das tatsächlich erworbene Produkt.

Installationsanleitung für den Trockner

- Prüfen Sie den Trockner auf Transportschäden. Schließen Sie einen beschädigten Trockner nicht an die Stromversorgung an. Wenden Sie sich bei festgestellten Schäden an den Händler;
- Neigen Sie das Gerät bei Handhabung und Verwendung nicht um mehr als 45°. Falls es umkippt, stellen Sie es ordnungsgemäß auf und lassen Sie es vor dem Anschluss an die Stromversorgung 2 Stunden aufrecht stehen;
- Installieren Sie den Trockner an einem trockenen, gut belüfteten Ort. Installieren Sie ihn nicht an einem feuchten oder dampfigen Ort oder an einer Stelle, an der er mit Wasser bespritzt werden kann, beispielsweise in einem Badezimmer oder neben einem Wasserhahn auf einem offenen Balkon. Installieren Sie ihn nicht an Orten, an denen sich Flusen ansammeln können oder an denen er direkter Sonneneinstrahlung ausgesetzt ist;
- Verwenden Sie keine Heizgeräte, Gasgeräte oder ähnliche Geräte in der Nähe des Trockners, da dies eine Gefahr verursachen kann;
- Es wird empfohlen, den Trockner in der Nähe der Waschmaschine aufzustellen, damit die Wäsche nach dem Waschen und Schleudern bequem getrocknet werden kann.
- Installieren Sie den Trockner nicht an einem staubigen Ort, da angesammelter Staub die Luftkanäle verstopfen kann.
- Entfernen Sie sämtliches Verpackungsmaterial und stellen Sie den Trockner auf eine feste, ebene Fläche. Stellen Sie ihn nicht auf eine Decke, einen Ständer oder eine ähnliche Unterlage.
- Richten Sie den Trockner durch Verstellen der Füße waagerecht aus. Füllen Sie den Zwischenraum zwischen Füßen und Boden nicht mit dickem Teppich oder Holzleisten, da dies den Betrieb beeinträchtigen kann.
- Halten Sie zwischen dem Trockner und angrenzenden Möbeln oder Wänden einen Abstand von mindestens 10 cm ein.

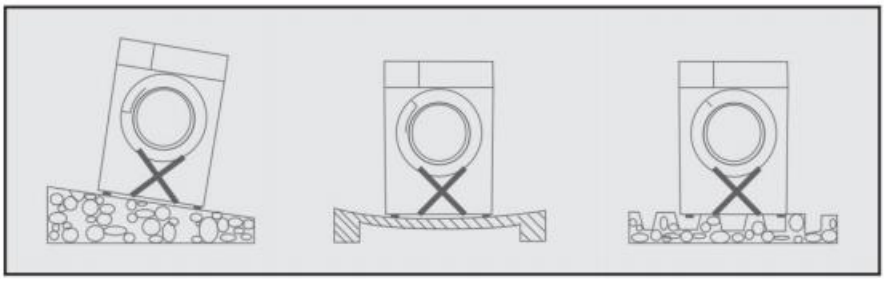

Verpackung entfernen

- Entfernen Sie sämtliche äußere Verpackung einschließlich des Schaumsockels, um Vibrationen und Geräusche während des Betriebs zu vermeiden.
- Bewahren Sie alle Verpackungsmaterialien, etwa Kunststoffbeutel, außerhalb der Reichweite von Kindern auf. Prüfen Sie nach dem Entfernen der gesamten Verpackung, ob der Trockner unbeschädigt ist.

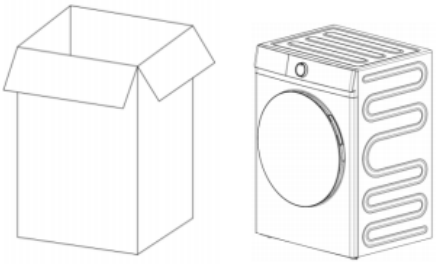

Verwenden Sie den Trockner im Zweifelsfall nicht und wenden Sie sich umgehend an den Verkäufer.

Zubehör prüfen

Öffnen Sie den Zubehörbeutel und prüfen Sie das enthaltene Zubehör.

Zubehör	Beschreibung	Menge
	Reinigungsbürste	1
	Bedienungsanleitung	1

Erste Verwendung

- Entfernen Sie alle Gegenstände aus der Trommel.
- Stellen Sie den elektrischen Anschluss gemäß der Installationsanleitung her.
- Es wird empfohlen, die Trommel vor der ersten Verwendung mit einem feuchten Tuch auszuwischen, um möglichen Staub zu entfernen.
- Schließen Sie das Gerät an die Stromversorgung an und öffnen Sie die Tür.
- Schütteln Sie die Wäsche auf, legen Sie sie in die Trommel und verteilen Sie sie möglichst gleichmäßig.
- Schließen Sie die Tür und stellen Sie sicher, dass keine Wäsche zwischen Tür und Filtersieb eingeklemmt ist, da die Wäsche andernfalls reißen kann.

Übersicht über das Bedienfeld

A1 Bedienfeld

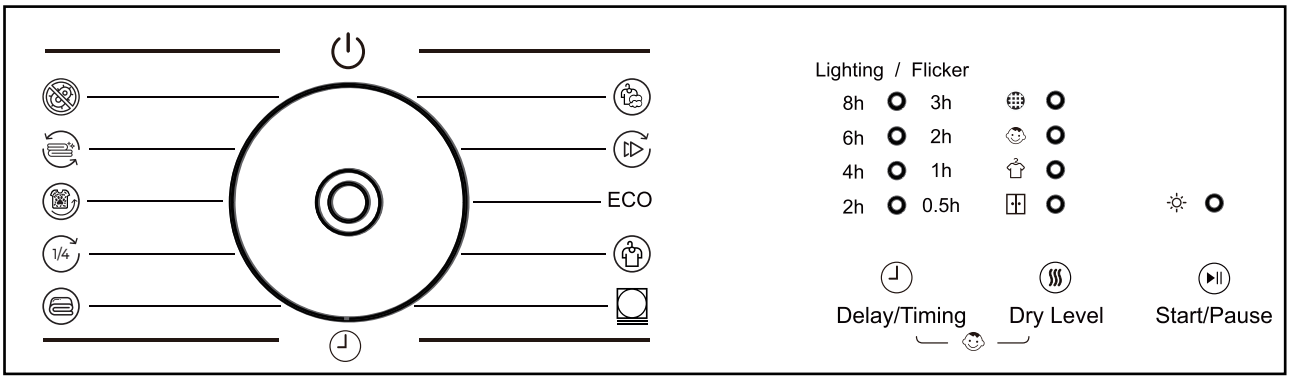

Anzeige (zeigt aktuelle Einstellungen, Optionen oder zugehörige Informationen an)

0.5-3h	Zeit: Zeigt die Dauer der zeitgesteuerten Trocknung an.
2-8 h	Verzögerung Zeigt die eingestellte Startzeitvorwahl an.
	Lufteinlassfilter reinigen: Wenn dieses Symbol leuchtet, muss der Filter gereinigt werden.
	Kindersicherung: Bei aktivierter Kindersicherung leuchtet das Symbol; andernfalls ist es aus.
	Bügeltrocken (leicht feucht): Zeigt den Trocknungsgrad an. Bügeltrocken ist die niedrigste Stufe.
	Standardtrocken: Zeigt den Trocknungsgrad an. Standardtrocken ist die voreingestellte Stufe.
	Betrieb: Die Anzeige leuchtet, wenn der Trockner eingeschaltet ist, und blinkt, wenn die Maschine läuft.

Taste

Nachfolgend werden die Tasten und Einstelloptionen erläutert.

1. Startzeitvorwahl/Zeit

Drücken Sie diese Taste wiederholt, um die Startzeitvorwahl einzustellen.

Wählen Sie mit dem Drehknopf das Programm Zeit und drücken Sie anschließend wiederholt die Taste „Startzeitvorwahl/Zeit“, um durch die Optionen der zeitgesteuerten Trocknung zu wechseln.

2. Trocknungsgrad

Es gibt 2 Trocknungsgrade: Die erste Stufe ist Bügeltrocken, die zweite Standardtrocken. Der voreingestellte Trocknungsgrad für den Trocknungsvorgang ist die zweite Stufe, Standardtrocken. Das entsprechende Symbol leuchtet auf und die angezeigte Zeit ändert sich entsprechend dem ausgewählten Trocknungsgrad.

3. Start/Pause

Nachdem Sie das Trocknungsprogramm und weitere Zusatzfunktionen ausgewählt haben, drücken Sie diese Taste, um das Programm mit den gewählten Einstellungen zu starten. Mit jedem Drücken der Taste Start/Pause wechselt die Maschine zwischen Pause und Betrieb.

4. Kindersicherung (Tastenkombination: „Knitterschutz“ + „Zeit“)

Halten Sie bei laufender Maschine die Tasten „Knitterschutz“ und „Zeit“ gleichzeitig 3 Sekunden lang gedrückt. Die Kontrollleuchte unter dem Symbol „ “ leuchtet auf und die Funktion wird aktiviert. Halten Sie dieselben Tasten erneut 3 Sekunden lang gedrückt, um die Funktion zu deaktivieren. Bei aktivierter Funktion sind alle Tasten deaktiviert.

Notiz: Wenn eine Beladung von weniger als zwei Kilogramm am Ende des Programms nicht trocken ist, besteht kein Grund zur Sorge. Möglicherweise ist die Beladung zu klein, um den Feuchtigkeitssensor zu berühren. Für diese Art von Beladung wird ein zeitgesteuertes Programm empfohlen.

Programmparameter des Bedienfelds A1

Programmoptionen und Funktionen

Programmname	Maximale Trockenbeladung	Voreingestellte Programmdauer	Geeignete Anwendungen/Textilarten
Mix.	5kg	3:05	1. Für tägliche gemischte Wäscheladungen
Schnell	0.5kg	0:40	1. Zum Trocknen kleiner Wäschemengen
ECO	Volle Beladung: 8 kg; halbe Beladung: 4 kg	3:30	1. Verschiedene Hand- und Badetücher 2. Schwere Baumwollkleidung für den täglichen Gebrauch
Synthetik	4kg	1:42	1. Synthetikkleidung für den täglichen Gebrauch
Feinwäsche	3kg	2:18	1. Artikel aus Seide und Satin 2. Empfindliche Strickwaren 3. Wolle, Pullover und daunengefüllte Kleidungsstücke
Zeit	3kg	0:30	1. Wählen Sie die gewünschte Trocknungszeit.
Intensiv	8kg	3:52	1. Für stark saugfähige, schwere Baumwoll- und Leinentextilien 2. Zum Trocknen großer, dichter Artikel, die schwer zu trocknen sind (Bettlaken, Bettbezüge)
1/4 Beladung	2kg	1:12	1. Zum Trocknen kleiner Wäschemengen 2. Zum Trocknen kleiner, leichter oder empfindlicher Artikel

Tierhaare	0.5kg	0:30	1. Mit Tierhaaren bedeckte Pullover, Hosen und Socken 2. Bettlaken und Kissenbezüge, auf denen Haustiere häufig liegen oder an denen sie sich reiben 3. Kleine Tierkleidung, Matten, Handtücher und Plüschtiere
Auffrischen	1kg	0:25	1. Trocknet leicht, um Falten und Gerüche aus der Kleidung zu entfernen; 2. Zum „Vorwärmen“ der Kleidung oder Entfernen von Feuchtigkeit.
Sterilisation	4kg	3:50	1. Geeignet für Kleidung, die hygienisch behandelt werden muss (Baumwolle und Leinen) 2. Für Haushalte und Situationen mit hohen Hygieneanforderungen. 3. Unterwäsche für Säuglinge und Kleinkinder sowie Kleidung für Allergiker.

Das Programm ECO entspricht dem Standard-Baumwollprogramm gemäß Verordnung (EU) 2023/2534. Das Programm ECO ist das energieeffizienteste Programm zum Trocknen nasser Baumwollgewebe. Scannen Sie den QR-Code auf dem Energieetikett, um die Modellinformationen in der Produktdatenbank abzurufen. Das Gerät wechselt innerhalb von 1 Minute nach Programmende automatisch in den Aus- oder Bereitschaftsmodus.

Wäsche trocknen

- Folgende Artikel dürfen nicht in den Trockner gegeben werden: besonders empfindliche Artikel wie Netzvorhänge, Wollstoffe, Seide, synthetische Materialien mit Metallverzierungen, Nylonstrumpfhosen, große Artikel wie Anoraks, Decken, Daunendecken, Bettdecken und Schlafsäcke sowie Artikel, die Schaumgummi oder ähnliche Materialien enthalten.
- Beachten Sie die Trocknungshinweise auf dem Pflegeetikett

 Kennzeichnet, dass der Artikel grundsätzlich für die maschinelle Trocknung geeignet ist

 Kennzeichnet normales Trocknen (hohe Temperatur)

 Kennzeichnet schonendes Trocknen (niedrige Temperatur)

 Kennzeichnet, dass der Artikel nicht maschinell getrocknet werden darf

- Schließen Sie die Knöpfe von Kissen- und anderen Bezügen, damit sich kleine Artikel nicht darin verfangen, und sortieren Sie die Wäsche nach Textilart und gewünschtem Trocknungsgrad.
- Trocknen Sie die Wäsche nicht übermäßig, um Falten zu vermeiden und Energie zu sparen.
- Trocknen Sie dunkle Kleidung nicht zusammen mit hellen, flusenbildenden Artikeln wie Handtüchern, da die Flusen daran haften bleiben.
- Entfernen Sie hartnäckige Flecken vor dem Trocknen. Die Wäsche muss vor dem Trocknen gründlich geschleudert werden.
- Empfindliche Artikel wie Hemden sollten vor dem Trocknen ebenfalls leicht geschleudert werden.
- Strickwaren wie Pullover und Unterwäsche können beim Trocknen leicht einlaufen. Trocknen Sie sie daher nicht übermäßig. Es wird empfohlen, beim Kauf dieser Kleidungsstücke ein mögliches Einlaufen zu berücksichtigen.
- Um elektrostatische Aufladung nach dem Trocknen zu vermeiden, können Sie beim Waschen Weichspüler zugeben oder ein für Wäschetrockner vorgesehenes Trocknertuch verwenden.
- Entnehmen Sie nach Abschluss des Trockengangs die Wäsche. Wenn einzelne Artikel noch feucht sind, können Sie sie höchstens 30 Minuten weiter trocknen.
- Entfernen Sie vor dem Einlegen der Wäsche alle Metallgegenstände wie Haarnadeln und Sicherheitsnadeln.
- Legen Sie harte Gegenstände wie Schuhe nicht direkt zum Trocknen in den Trockner. Zum Trocknen von Schuhen muss ein Schuhkorb verwendet werden, da die Maschine sonst beschädigt wird.

Reinigung und Wartung

⚠ Ziehen Sie vor der Reinigung oder Wartung den Netzstecker aus der Steckdose.

Reinigen Sie die Flusensiebe rechtzeitig, um während des Trocknens einen ordnungsgemäßen Luftstrom aufrechtzuerhalten. Spülen Sie sie mit sauberem Wasser aus, lassen Sie sie trocknen und setzen Sie sie wieder ein. Üben Sie beim Reinigen keine übermäßige Kraft aus und verwenden Sie keine scharfen Gegenstände, um das Filtergewebe nicht zu beschädigen. Die Filterausführung ist modellabhängig; maßgeblich ist das tatsächliche Produkt.

- Reinigung der Türrahmenfilter (Filter 1 und Filter 2) (vor oder nach jeder Verwendung empfohlen)



1. Öffnen Sie die Tür und entnehmen Sie die Filter.



2. Öffnen Sie die Filter und spülen Sie sie mit sauberem Wasser aus.

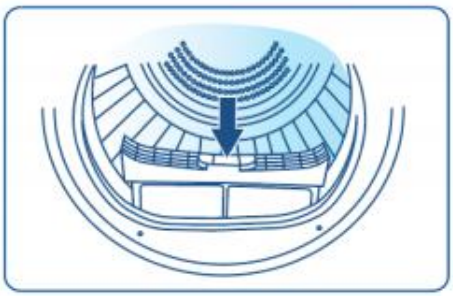

3. Lassen Sie die Filter trocknen und setzen Sie sie anschließend wieder in das Gerät ein.

- Reinigung der Innenfilter (Filter 3 und Filter 4, bei einigen Modellen)
  (vor oder nach jeder Verwendung empfohlen)



1. Haken Sie nach dem Entfernen der unteren Türfilterbaugruppe den Innenfilter ein und ziehen Sie ihn nach außen.

2. Entnehmen Sie die Innenfilterbaugruppe, indem Sie sie in einem Winkel von 45° nach oben anheben.

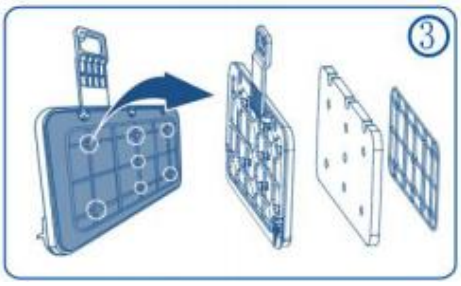

3. Entfernen Sie die Halterung des Innenfilters und nehmen Sie den Schwamm heraus. Spülen Sie die Filter und den Schwamm mit sauberem Wasser aus. Drücken Sie beim Wiedereinsetzen alle 7 Clips vollständig ein, bis sie einrasten.



4. Setzen Sie die Baugruppe nach dem Trocknen der Filter in einem Winkel von 45° nach unten ein und schieben Sie sie nach innen. Stellen Sie sicher, dass die Filter dicht an der Innenwand des Luftkanals anliegen.

- Reinigung des Verdampfers (einmal alle 5 Zyklen empfohlen)

1. Entfernen Sie nacheinander die Türrahmenfilter und die Innenfilter.

2. Führen Sie die mitgelieferte Reinigungsbürste schräg nach unten in den Luftkanal ein und entfernen Sie die Flusen von der Verdampferoberfläche.



- Außenseite des Trockners reinigen

Wischen Sie Staub und Flecken am Gehäuse und Bedienfeld des Trockners mit einem Tuch ab. Verwenden Sie keine organischen Lösungsmittel oder ätzenden Reinigungsmittel, da diese das Gerät beschädigen können.

- Trommel reinigen

Nach längerer Verwendung des Trockners können Textilpflegeprodukte oder Mineralien im Wasser einen nahezu unsichtbaren Film auf der Innenseite der Trommel bilden. Wischen Sie die Trommelinnenseite regelmäßig mit einem feuchten Tuch aus.

⚠ Kondenswasser ist nicht zum Trinken oder zur Zubereitung von Lebensmitteln geeignet.

- Ablaufverfahren für die Energieeffizienzprüfung: Trennen Sie den Ablaufschlauch vom Wasserbehälter und führen Sie dessen Ende in einen mindestens 30 cm hohen Behälter mit einem Fassungsvermögen von mehr als 5 l, um das Kondenswasser aufzufangen.

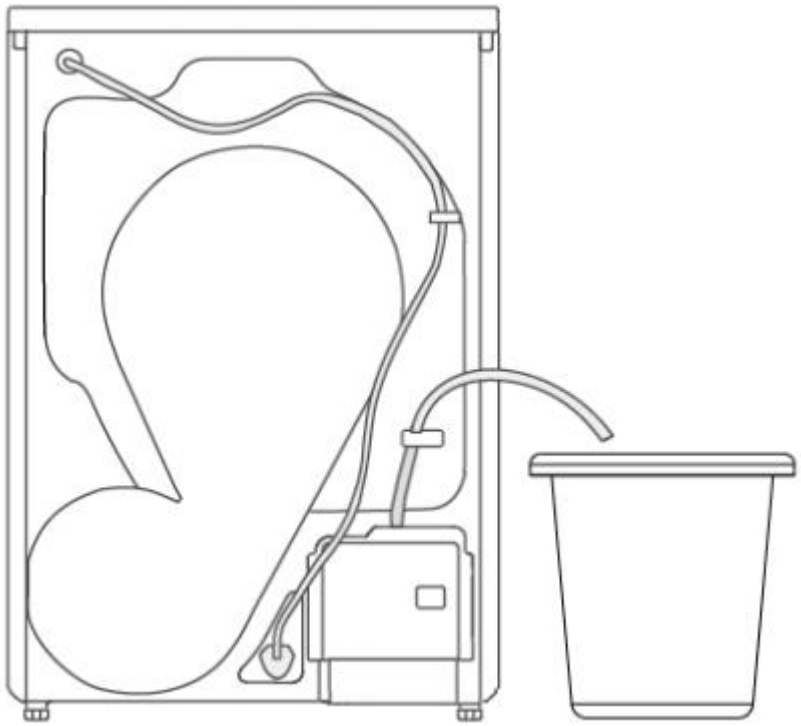

Serviceleitfaden

Fehlerbehebung

Störung	Mögliche Ursache	Lösung
Trockner funktioniert nicht	Netzstecker ist nicht eingesteckt	Stecken Sie den Netzstecker in eine Steckdose
	Tür nicht ordnungsgemäß geschlossen	Schließen Sie die Tür fest
	Start-Taste wurde nicht gedrückt	Drücken Sie erneut die Start-Taste
Wäsche ist nicht trocken	Falsches Programm ausgewählt	Wählen Sie gemäß den Anweisungen ein geeignetes Programm
	Filter sind verstopft	Reinigen Sie den Lufteinlassfilter.
	Zu viel oder zu wenig Wäsche	Beachten Sie die Programmanweisungen
	Ablagerungen am Feuchtigkeitssensor	Reinigen Sie die Oberfläche des Feuchtigkeitssensors mit einem feuchten Tuch
Trockengang endet kurz nach dem Start	Beladung ist zu klein oder besteht aus einer Fleecedecke	Verwenden Sie die zeitgesteuerte Trocknung
Trockengang dauert zu lange	Zu viel oder zu wenig Wäsche	Verringern Sie die Beladung

Alarmanzeige (LEDs)	Störungsbeschreibung	Störungsbedingungen	Mögliche Ursachen	Fehlerbehebung
	Türverriegelungsfehler	Tür wird nach dem Programmstart nicht verriegelt	1. Tür nicht ordnungsgemäß geschlossen	1. Prüfen Sie, ob die Tür ordnungsgemäß geschlossen ist.
			2. Loser Kabelanschluss oder Kabelbaumfehler	2. Prüfen Sie den Anschluss des Kabelbaums oder ersetzen Sie den Kabelbaum.
			3. Türverriegelungsfehler	3. Ersetzen Sie die Türverriegelung.
			4. Fehler der Steuerplatine	4. Ersetzen Sie die Steuerplatine
	Ablufttemperatursensor	Unterbrechung oder Kurzschluss des Sensors	1. Loser Kabelanschluss oder Kabelbaumfehler	1. Prüfen Sie den Anschluss des Kabelbaums oder ersetzen Sie den Kabelbaum.
			2. Fehler der Steuerplatine	2. Ersetzen Sie die Steuerplatine
			3. Sensorfehler	3. Ersetzen Sie den Sensor
	Kompressortemperatursensor	Unterbrechung oder Kurzschluss des Sensors	1. Loser Kabelanschluss oder Kabelbaumfehler	1. Prüfen Sie den Anschluss des Kabelbaums oder ersetzen Sie den Kabelbaum.
			2. Fehler der Steuerplatine	2. Ersetzen Sie die Steuerplatine
			3. Sensorfehler	3. Ersetzen Sie den Sensor
	Zeitüberschreitung beim Abpumpen	Kondenswasser konnte nicht abgepumpt werden	1. Die Anschlussklemmen des Wasserstandsschalters oder der Wasserpumpe sind locker oder es liegt ein Fehler im Kabelbaum vor	1. Prüfen Sie den Anschluss des Kabelbaums oder ersetzen Sie den Kabelbaum
			2. Fehler des Wasserstandsschalters	2. Ersetzen Sie den Wasserstandsschalter
			3. Fehler der Wasserpumpe	3. Ersetzen Sie die Wasserpumpe
			4. Fehler der Steuerplatine	4. Ersetzen Sie die Steuerplatine

	ausfall der Kommunikation	Kommunikationsfehler der Steuerplatine	1. Loser Kabelanschluss oder Kabelbaumfehler	1. Prüfen Sie den Anschluss des Kabelbaums oder ersetzen Sie den Kabelbaum
			2. Fehler der Steuerplatine	2. Ersetzen Sie die Steuerplatine
	Erinnerung an die Filterreinigung	Reinigen Sie die Filterabdeckung nach jedem Programm.	1. Während des Trocknens sammeln sich Flusen aus der Wäsche am Filter.	1. Reinigen Sie den Lufteinlassfilter.
			2. Unzureichende Trocknungsleistung	
a) ● kennzeichnet den ausgeschalteten Zustand; ◎ kennzeichnet den blinkenden Zustand;				
b) Ermitteln Sie bei einer Störung den Fehler anhand des Zustands des Filterreinigungssymbols, des Kindersicherungssymbols sowie der Anzeigen Bügeltrocken und Vollständig trocken.				

 Notiz

Der Trockner darf ausschließlich von autorisierten Kundendiensttechnikern repariert werden!

Prüfen Sie vor der Kontaktaufnahme mit dem Kundendienst, ob Sie die Störung selbst beheben können oder ob das Gerät falsch bedient wurde.

Kundendienst-Reparaturkarte

1. Kontaktdaten für Reparaturdienste (offizielle Website, Service-Hotline usw.)

2. Eindeutige Erklärung zu den Auswirkungen einer Selbstreparatur durch den Kunden auf die Gültigkeit der Garantie

3. Angabe des Mindestzeitraums für die Verfügbarkeit käuflicher Ersatzteile (gesetzliche Vorgabe: mindestens 10 Jahre)

4. Vollständige Liste der austauschbaren Ersatzteile und der zugehörigen Bestellmöglichkeiten

5. Beschreibung der Bestellkanäle für Ersatzteile und der offiziellen Website mit Reparaturinformationen

6. Informationen zum Recht auf Reparatur und Leitlinien für die offizielle Reparaturservice-Plattform

7. Unverbindliche Preisangaben für typische Reparaturleistungen

Wichtigste technische Daten

Stromversorgung	220 V-240 V/50 Hz
Nenn-Trocknungskapazität	8.0
Nennaufnahmeleistung	600
Nettogewicht (kg)	38
Bruttogewicht (kg)	41
Verpackung (mm)	647x570x890
Kältemitteltyp	R290
Kältemittelfüllmenge (g)	117

Notiz: Das Unternehmen behält sich das Recht vor, das Produktdesign zu ändern. Das von Ihnen erworbene Produkt wurde möglicherweise verbessert und entspricht daher eventuell nicht vollständig dieser Anleitung. Leistung und Bedienung bleiben jedoch unverändert. Sie können es bedenkenlos verwenden.

Schaltplan

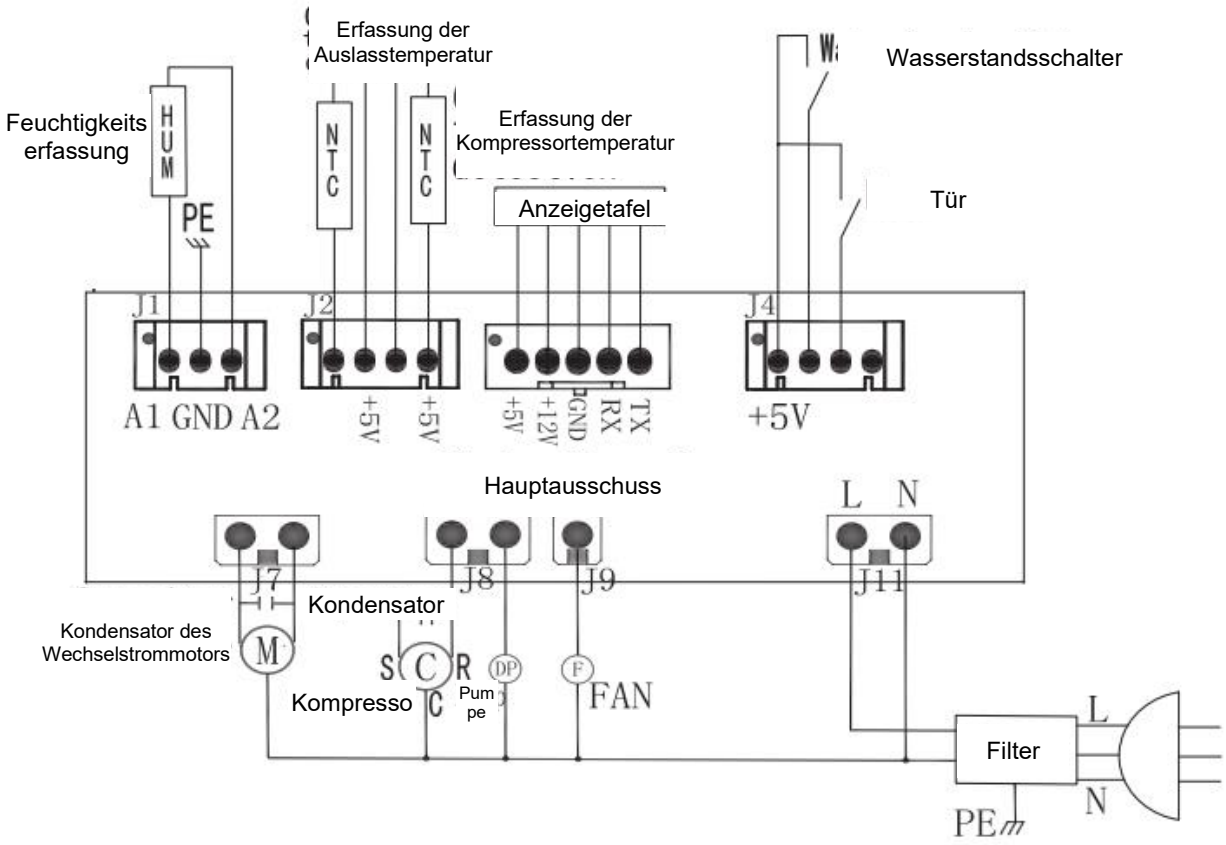

Umweltschutz und Verpackungsmaterialien

Mit dem Symbol „ “ gekennzeichnetes Material ist recycelbar.

Ordnungsgemäße Abfallentsorgung

- Dieses Symbol weist darauf hin, dass dieses Produkt in der gesamten Europäischen Union nicht zusammen mit anderem Hausmüll entsorgt werden darf. Führen Sie das Produkt einer verantwortungsvollen Wiederverwertung zu, um mögliche Umwelt- oder Gesundheitsschäden durch unkontrollierte Abfallentsorgung zu verhindern.
- Dadurch wird die nachhaltige Wiederverwendung materieller Ressourcen gefördert. Verwenden Sie zur Rückgabe des Produkts die Rückgabe- und Sammelsysteme oder wenden Sie sich an den Händler, bei dem Sie das Produkt erworben haben. Dieser kann das Produkt einer umweltgerechten Wiederverwertung zuführen.

Zum Energiesparen und zum Schutz der Umwelt empfehlen wir Folgendes:

- Betreiben Sie die Maschine möglichst mit voller Beladung, da kleine Beladungen unwirtschaftlich sind.
- Trocknen Sie bereits trockene Kleidung nicht erneut, um Falten zu vermeiden und Energie zu sparen.
- Wählen Sie den Trocknungsvorgang entsprechend dem Programm und der Art der Kleidung.
- Reinigen Sie das Filtersieb regelmäßig, um längere Trocknungszeiten und unnötigen Stromverbrauch zu vermeiden.
- Sorgen Sie für eine gute Belüftung des Raums und stellen Sie sicher, dass die Raumtemperatur 35 °C nicht überschreitet.
- Flusen sind im Restmüll zu entsorgen und dürfen nicht in den Abfluss gespült werden.
- Bei kontinuierlicher Verwendung des Trockners wird empfohlen, die Tür zwischen den Durchgängen zu öffnen, damit das Gerät belüftet wird und abkühlen kann, und vor der erneuten Verwendung mindestens 1 Stunde zu warten.

Technische Parameter

In die technischen Unterlagen für elektrische Haushaltswäschetrockner aufzunehmende Angaben

PARAMETER	EINHEIT	WERT
Nennkapazität des Programms eco in Schritten von 0,5 kg (c)	kg	8.0
Gewichteter Energieverbrauch des Programms eco (EtC)	kWh/Trockengang	1.44
Standardenergieverbrauch des Programms eco (SEC)	kWh/Trockengang	1.70
Energieeffizienzindex (EEI)	—	85
Programmdauer des Programms eco bei voller Beladung (Tdry)	h:min	3:30
Programmdauer des Programms eco bei Teilbeladung (Tdry½)	h:min	2:05
Gewichtete Programmdauer des Programms eco (Tt)	h:min	2:25
Durchschnittliche Kondensationseffizienz des Programms eco bei voller Beladung (Cdry) (falls zutreffend)	%	82
Durchschnittliche Kondensationseffizienz des Programms eco bei Teilbeladung (Cdry½) (falls zutreffend)	%	82
Gewichtete Kondensationseffizienz des Programms eco (Ct) (falls zutreffend)	%	82
Luftschallemission während des Programms eco	dB(A) bezogen auf 1 pW	64
Leistungsaufnahme im Aus-Zustand (Po) (falls zutreffend)	W	0.30
Leistungsaufnahme im Bereitschaftsmodus (Psm) (falls zutreffend)	W	1.00
Umfasst der „Bereitschaftsmodus“ die Anzeige von Informationen?	—	K.A
Leistungsaufnahme im „Bereitschaftsmodus“ bei vernetztem Bereitschaftsbetrieb (Pnsm) (falls zutreffend)	W	K.A
Leistungsaufnahme bei Startzeitvorwahl (Pds) (falls zutreffend)	W	4.00
Reparierbarkeitsindex	—	9.26

SVAN TRADING S.L.

Imported by B73737553
Av. Altos Hornos S/N. Pto. Sagunto (46520). Valencia, España.
info@svanelectro.com
ES 960600034 | PT 00351300305065