PROTECT YOUR WARRANTY
Read this manual carefully and keep it for future reference



Solar Kits

Quick Installation Manual

Reference: SSRS800W/SSRS800WB/SSRS800WG

Language

1. English Version	Page 1-23
2. Deutsche Version	Seite 24-45
3. Versión en Español	Página 46-67
4. Version Française	Page 68-89
5. Versione Italiana	Pagina 90-111
6. Versão Em Português	PPágina 112-133

1. Cautions

- Ensuring that there are no less than two persons working on the system installation;
- Ensuring that the guard bar of balcony can support the array weight.
- Please check the micro inverter, the cables, and solar modules for visible damages before starting to connect the system. If visible damages show, please contact our support before continuing.;
- Please make sure that all bolts and fasteners are properly fastened before mounting the solar panel. If bolts are loose, then there is a risk that it can drop the solar panel and create dangerous situation below the balcony.;
- Please make sure the bracket is fixed to balcony both in top and in the bottom so it can withstand stormy weather.
- Recycling according the local regulation;
- This appliance is intended for domestic use only !

2. Contents

1. Cautions Page 1
2. Contents Page 2
3. System Overview Page 3
4. Tools Page 4
5. Components Page 5
6. Details of System
   - 6.1 Micro Inverter Terminals Page 6
   - 6.2 Micro Inverter Package List Page 6
   - 6.3 Balcony Mounting Package List Page 7
   - 6.4 Ground Mounting Package List Page 8
7. Mounting Installation of Balcony
   - 7.1 Hooks Installation Page 9
   - 7.2 Adjustable Tilt Legs Installation Page 9
   - 7.3 Fixed Angle Page 10
   - 7.4 Rails Installation Page 10
   - 7.5 Installation on Balcony Guardrail Page 11
8. Mounting Installation of Ground
   - 8.1 Front Pillar Intallation Page 12
   - 8.2 Rear Pillar Intallation Page 12
   - 8.3 Ballast Plate Installation Page 13
   - 8.4 PV Modules Installation Page 14
   - 8.5 Microinverter Installation Page 14
9. System Connection
   - 9.1 PV Connection Page 15
   - 9.2 AC Connection Page 15
10. Monitoring
   - 10.1 APP Installation Page 16-18
   - 10.2 LED Indicator Working Status Page 19
11. Microinverter Technical Data Page 20
12. Other Information Page 21

3. System Overview

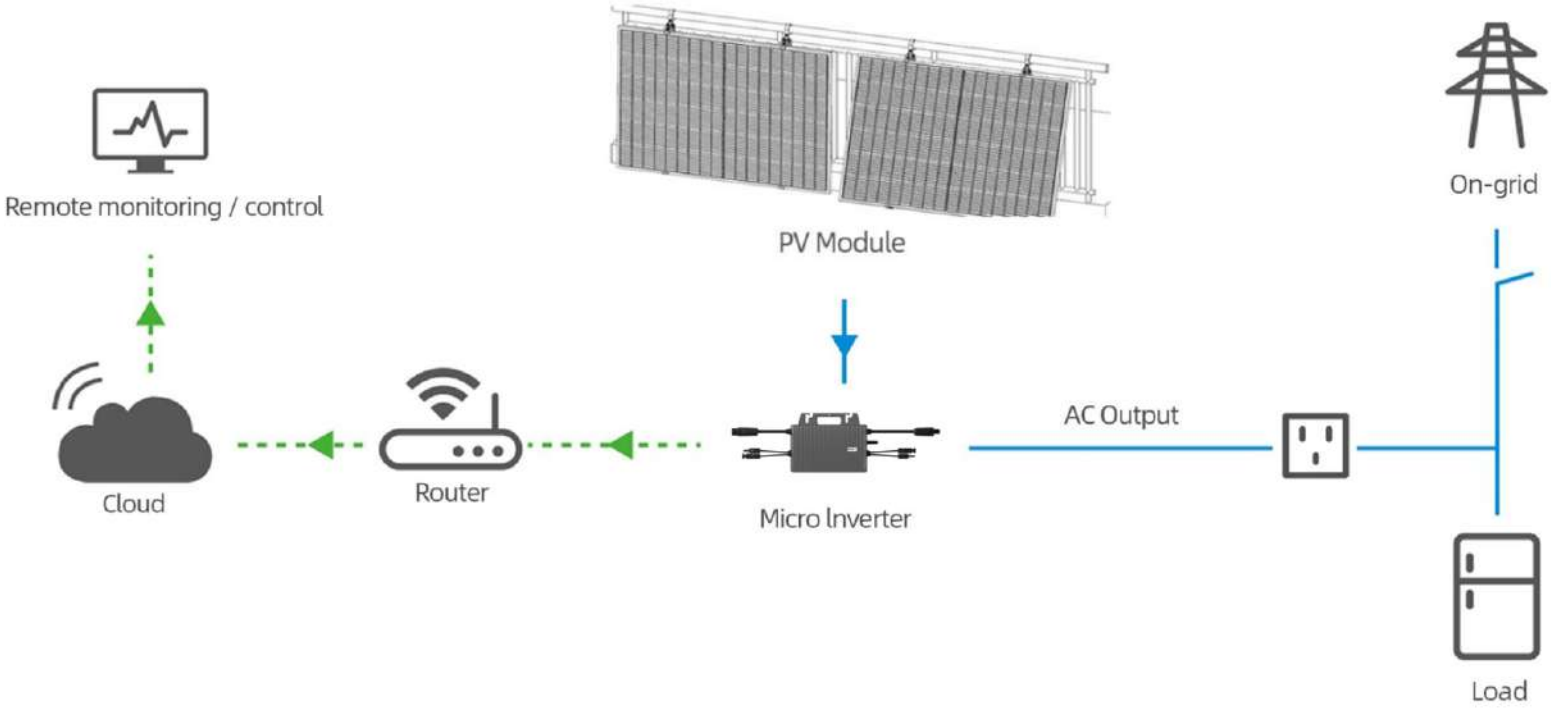

NOTE:The illustrations are images for reference,your device may differ

4. Tools (Included)



6mm Allen Key * 1



13mm Wrench * 1



13mm Socket Wrench * 1

NOTE:The illustrations are images for reference,your device may differ

5. Components

Item No.	Item Name	Item Descriptions	Quantity		
			800W	800WB	800WG
C-01	 800W Micro Inverter	**Model：SSRSBMI8K** Max. Input Power: 1100W Mppt Voltage Range: 16-60V Max Input Current: 2*14A Nominal Output Voltage: 230V a.c Nominal Frequency: 50Hz/60Hz	1 Unit	1 Unit	1 Unit
C-02	 PV Module	**Model：SSRSP043KBF** Max. Power: 435 W Short Circuit Current(Isc): 14.32A Open Circuit Voltage(Voc): 38.71V Product Size: 1722*1134*30mm Weight: 24Kg	2 PCS	2 PCS	2 PCS
C-03	 Balcony Mounting Kit	Material: Aluminum alloy	/	2 Sets	/
C-04	 Ground Mounting Kit	Material: Aluminum alloy	/	/	2 Sets

NOTE:The illustrations are images for reference,your device may differ

6. Details Of System

6.1 Micro Inverter Terminals

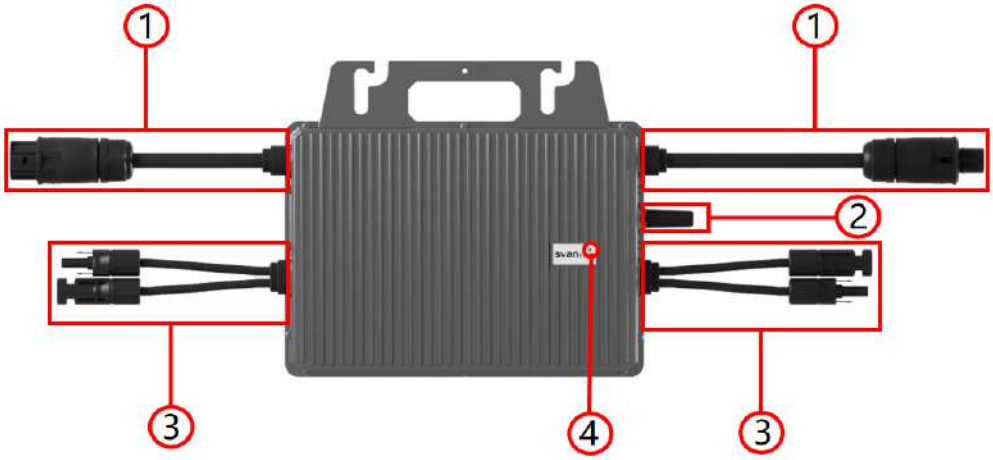

1: AC Connector
2: Antenna
3: DC Connector
4: Indicator Light

6.2 Micro Inverter Package List






① ② ③ ④

800W System		
SN	Item Name	Qty
I-01	800W Micro Inverter	1
I-02	AC Plug	1
I-03	PV Cabel	2
I-04	Stainless steel cable ties	4

NOTE:The illustrations are images for reference,your device may differ

6.3 Balcony Mounting Package List

Item No.	Item Name	Item Descriptions	Quantity SSRS800WB
B-01	 Hook	Material: Stainless steel	4 Sets
B-02	 Adjustable Tilt Leg	Material: Aluminum alloy	4 Sets
B-03	 Rail	Material: Aluminum alloy	4 PCS
B-04	 Clamping Plate	Material: Stainless steel	4 PCS
B-05	 M8*90 External Hexagonal Bolt Kit	Material: Stainless steel	12 Sets
B-06	 M8*30 External Hexagonal Bolt	Material: Stainless steel	12 Sets

NOTE:The illustrations are images for reference,your device may differ

6.4 Ground Mounting Package List

Item No.	Item Name	Item Descriptions	Quantity SSRS800WG
G-01	 Front Pillar	Material: Aluminum alloy Stainless steel	4 PCS
G-02	 Rear Pillar	Material: Aluminum alloy Stainless steel	4 PCS
G-03	 Ground Rail	Material: Aluminum alloy	4 PCS
G-04	 Pressure Block	Material: Aluminum alloy Stainless steel	8 PCS
G-05	 Ballast Plate	Material: Aluminum alloy	4 PCS
G-06	 clamping screw	Material: Aluminum alloy Stainless steel	2 PCS

NOTE:The illustrations are images for reference,your device may differ

7. Mounting Installation of Balcony

7.1 Hooks Installation

Pre-install the hook(B-01), first align the hook with the side mounting hole of the PV module(C-02) and hang it on the frame, then pass the screw M8*25(B-06) from the inside to the outside, and tighten the nut with a wrench.Then follow the above steps to install all 4 hooks of the two PV modules, as shown in the figure below:.

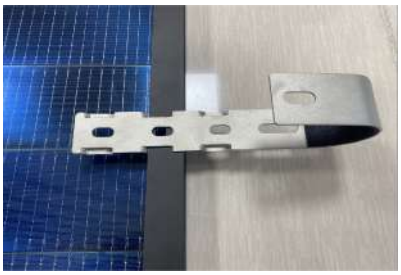
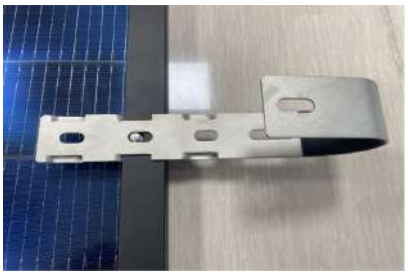



7.2 Adjustable Tilt Legs Installation

Pre-install the adjustable tilt leg(B-02). First, remove the bolts on the L-shaped connector of the adjustable tilt leg. Then align the mounting hole of the L-shaped connector of the adjustable tilt leg with the mounting hole on the side of the PV module. Then pass the bolts that have just been removed along the photovoltaic module mounting hole from the inside to the outside, screw on the bolts and tighten them with a wrench, Then follow the above steps to install all 4 adjustable tilt legs of the two PV modules, as shown in the figure below:


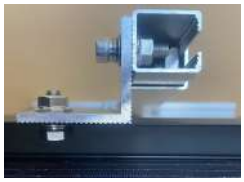



NOTE:The illustrations are images for reference,your device may differ

7.3 Fixed Angle

Loosen the two screws of the adjustable tilt leg, then adjust the adjustable tilt leg to the required angle, and tighten the two screws with an Allen wrench to ensure tightening. Then tighten the screws of the L-shaped connector but allow the adjustable tilt leg to rotate. Then follow the above steps to the left fixed angle, as shown in the figure below:





7.4 Rails Intallation

Unscrew the M8*25 bolt kit, insert the screws along the adjustable tilt leg base from bottom to top, and pre-screw the nuts partly, ensuring that the reserved length allows the nut to pass through the guide rail, then insert the the top of the screw along one end of the guide rail to the middle of the guide rail, tighten the two screws, and then tighten the connecting screws of the adjustable tilt leg base, follow the above steps to install all 4 rails, Then remove the ribbons of the two PV cables of the PV module to facilitate the connection of the micro-inverter later,as shown in the figure below:






NOTE:The illustrations are images for reference,your device may differ

7.5 Installation on Balcony Guardrail

Put the pre-installed system outside the balcony guardrail, put the hook on the guardrail and align the guide rail of the bracket with the guardrail to be fixed, then pass the M8*90(B-05) bolt through the mounting hole of the hook, tighten the nut, and prevent the hook from loosening. Insert the top of the M8*90 bolt from both ends of the guide rail, then pass the two screws out of the clamp, screw on the nut and tighten it with a wrench, follow the above steps to install all 4 hooks and clamping plates. Tie the micro-inverter to the balcony guardrail with cable ties(I-04)as shown in the figure below:











NOTE:The illustrations are images for reference,your device may differ

8. Mounting Installation of Ground

8.1 Front Pillar Installation

Install the front pillar(G-01)at a position 60-80mm away from one end of the ground rail(G-03). First, rotate the front pillar into the ground rail groove as shown in the figure, then put the pressure block(G-04) into the ground rail groove as shown in the figure, and tighten the screws. Please make sure that the square nut under the pressure block is tightly fitted with the rail groove.

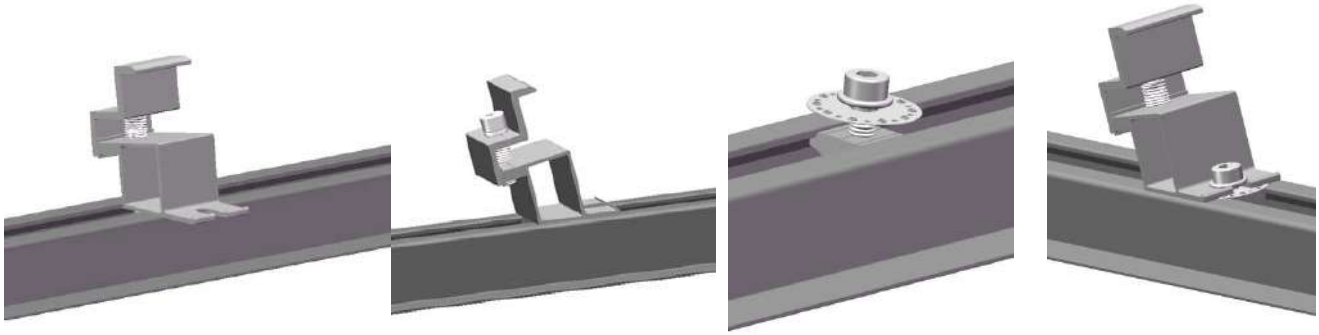

8.2 Rear Pillar Installation

Install the rear pilla on the ground rail at a distance of 1100mm from the front pillar. Complete the installation according to the steps in 8.1. Please refer to the figure below:

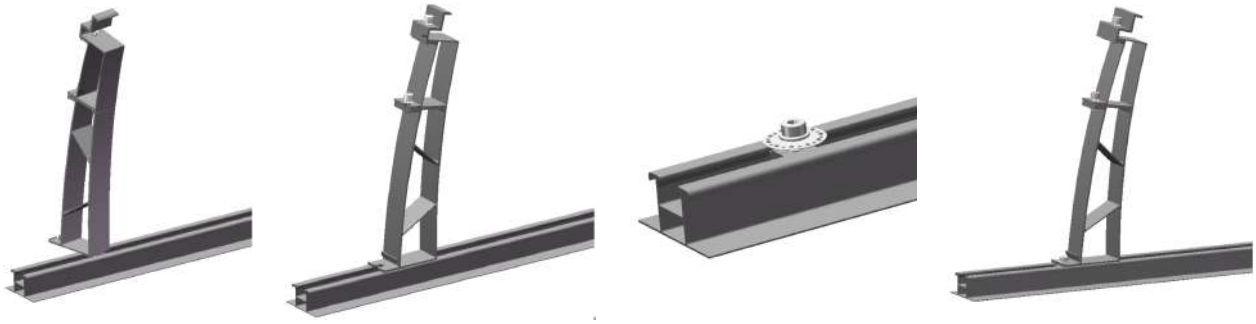

Complete the installation of a pair of front and rear columns according to the previous two steps



NOTE:The illustrations are images for reference,your device may differ

8.3 Ballast Plate Installation

Place the ballast plate(G-05) close to the rear column and put the counterweight block.

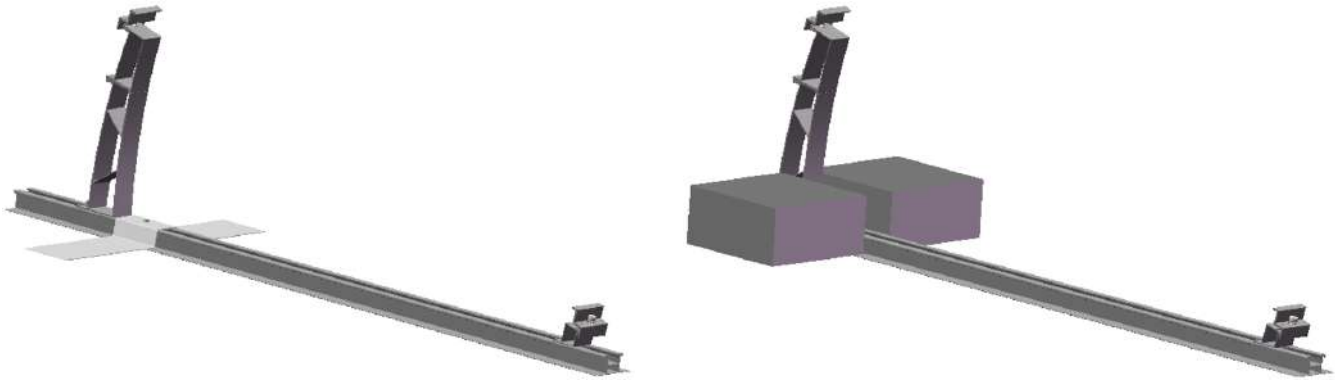

Complete the installation as shown in the image below:

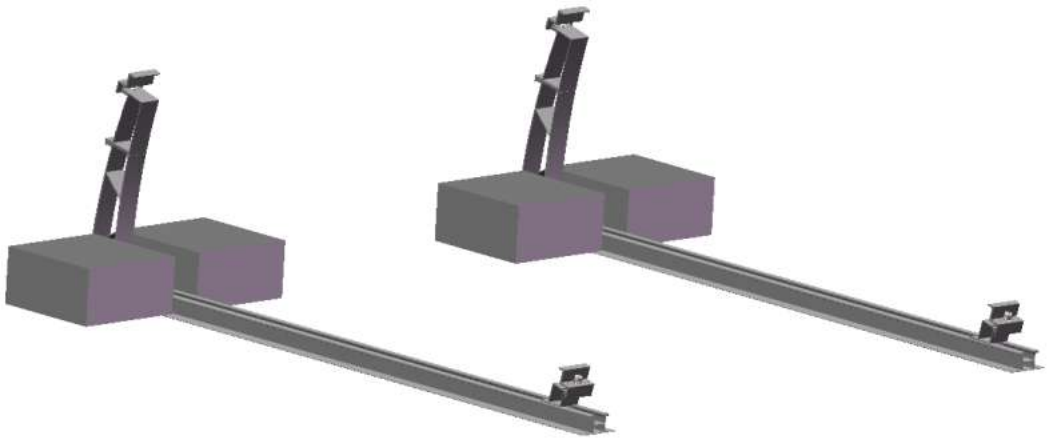

NOTE:The illustrations are images for reference,your device may differ

8.4 PV Module Installation

First adjust the height of the front pillar's end clamp, press the PV module side to ensure that the PV module frame is close to the end clamp, and then adjust the height of the rear pillar's end clamp to put the module into the end clamp, ensure that the PV module frame is close to the end clamp, and finally adjust the position of the PV module to be flush and tighten the front and rear pillars' end clamp bolts.

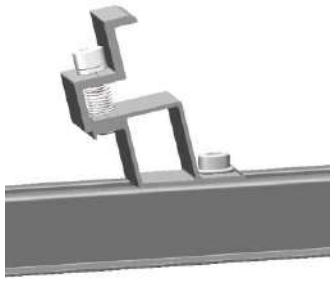

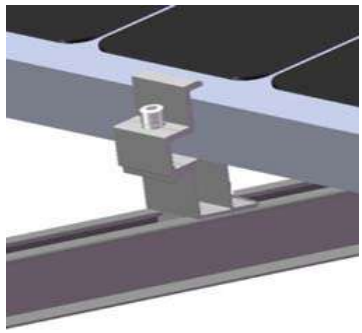

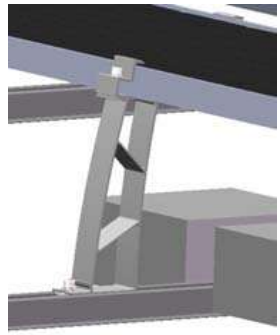





8.5 Microinverter Installation

First, put the square nuts of the two clamping screws(G-06) into the guide rail grooves, then insert the two screws into the mounting holes with the slightly reversed side facing upwards, and finally tighten them to secure them.

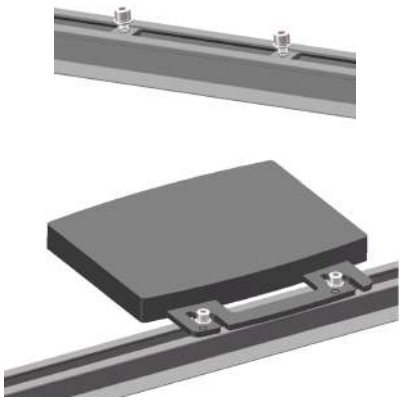

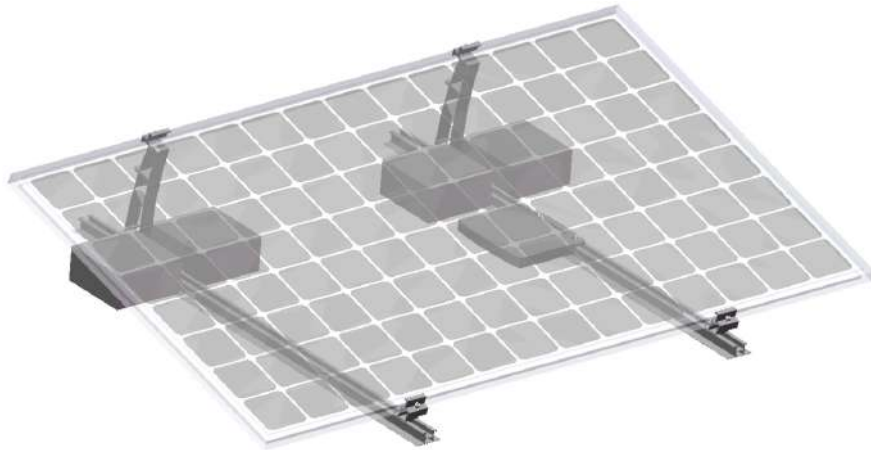

NOTE:The illustrations are images for reference,your device may differ

9. System Connection

9.1 PV Connection

Connect the output line of the PV panel where the inverter is located to one of the input ports of the microinverter, and connect the output line of another PV panel to the other input port of the microinverter through the PV cables(I-03).

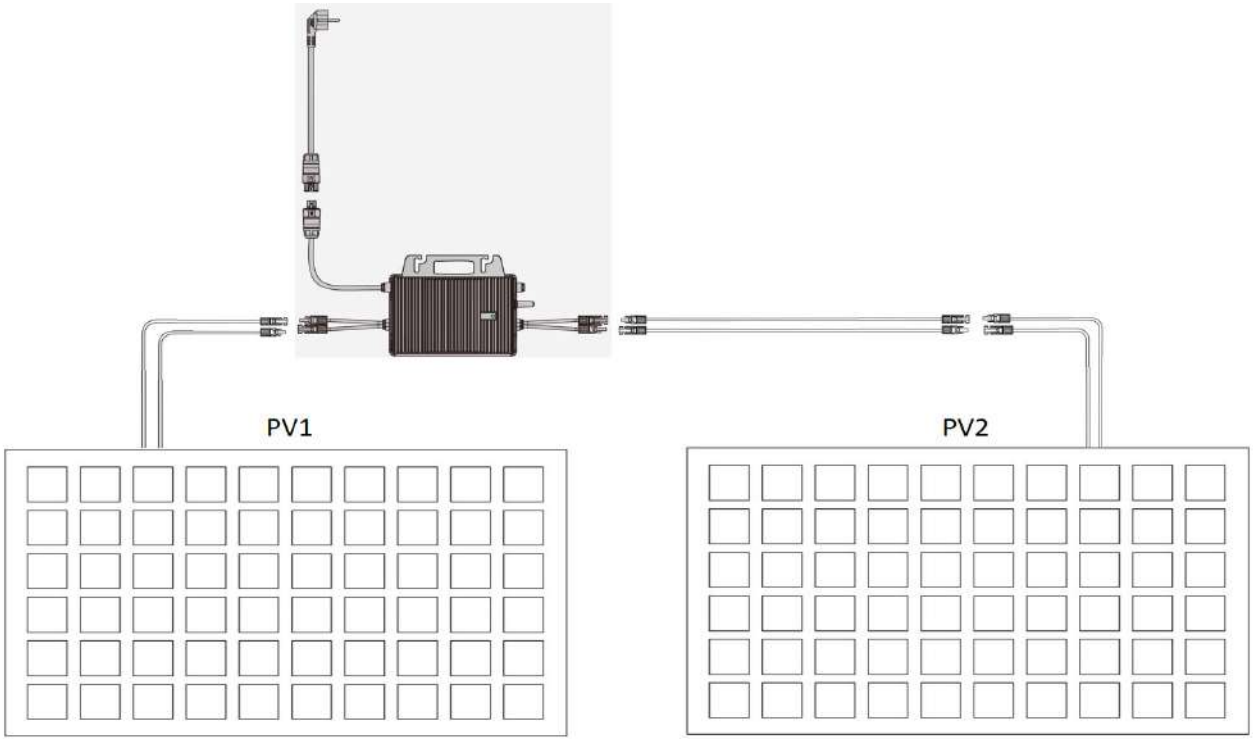

9.2 AC Connection

Insert one end of the AC plug into one of the AC connectors of the Micro Inverter and tighten it, then insert the other end of the AC plug into the socket in your home





After connecting the system, the Micro Inverter indicator light will flash red and enter the system startup. After about a few seconds, the startup indicator light will flash blue or remain on, accompanied by a red light flashing every 3 seconds.

NOTE:The illustrations are images for reference,your device may differ

10. Monitoring

10.1 APP Installation

10.1.1 Download App

According to the mobile phone operating system, find **SVAN** in the Android or Apple store, download the App, register a personal account and log in.



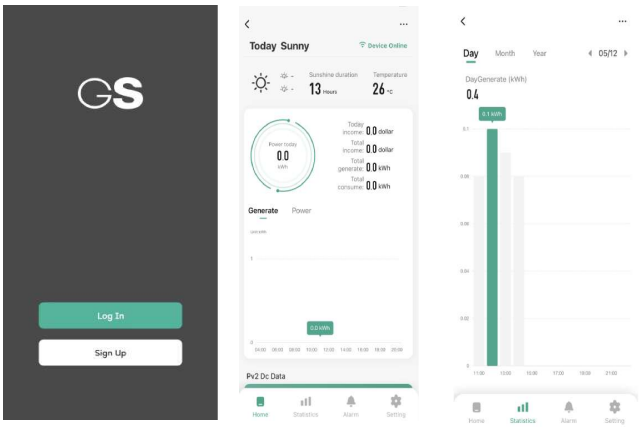



10.1.2 Recofirm Micro Inverter Working

Ensure that the MicroInverter DC cable is connected and that the indicator light shows a green light that is constantly on or flashing, accompanied by a red light flashing every 3 seconds



NOTE:The illustrations are images for reference,your device may differ

10.1.3 Create Your Own Account

After logging in to **SVAN**, complete the following steps to create your account

Click "Sign Up" to get into the register page and choose location fill up your account ,then click the "Get your Vertification Code" and set your password.

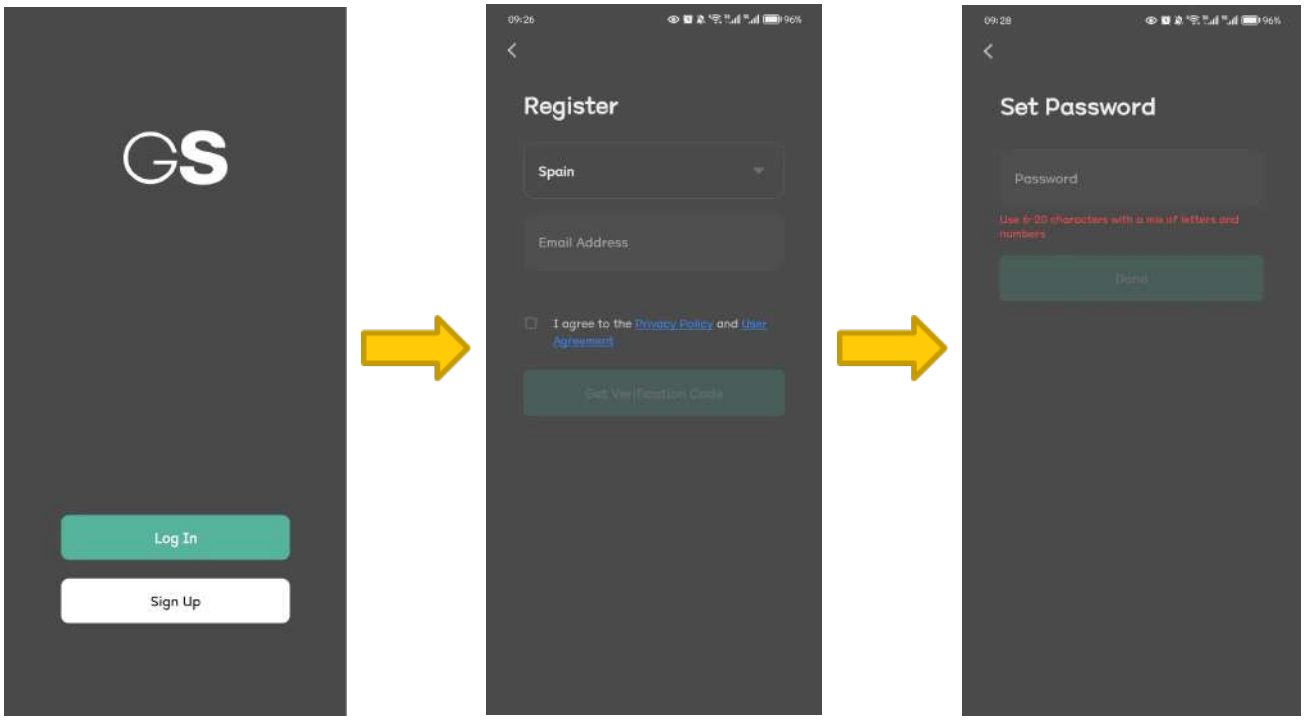

Agree to the following authorization requirements, then follow the steps and go to the APP to Add device

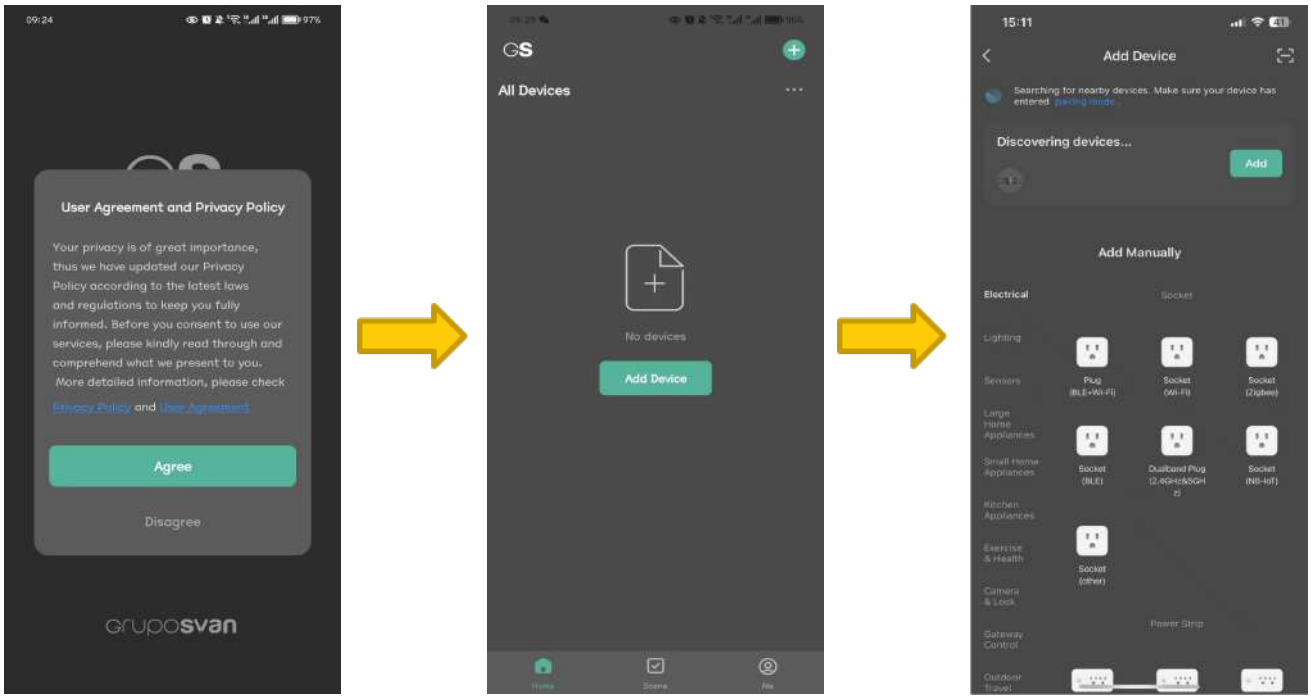

NOTE:The illustrations are images for reference, your device may differ

10.1.4 Complete the Addition of Your Device

Follow the steps to enter your home WIFI account and password, then click "Next", wait for the device to be added, and finally click "Done".

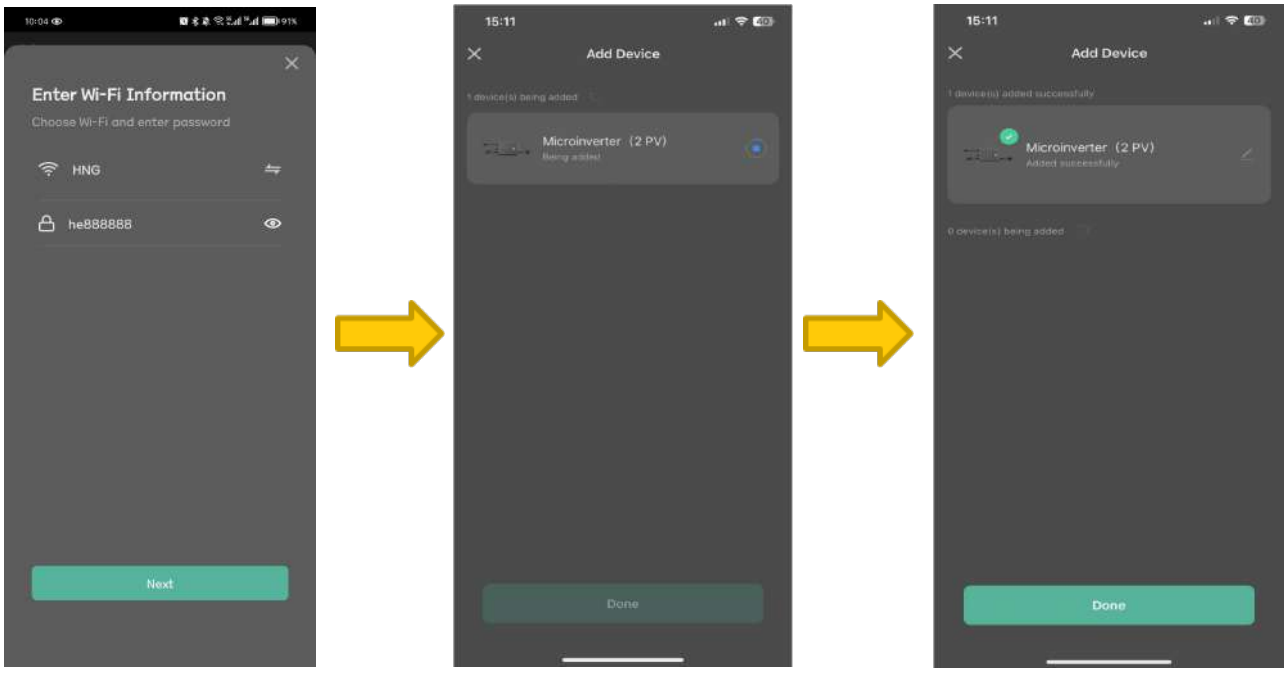

After completing all the steps, you will be able to check the operation information of your plant through the APP

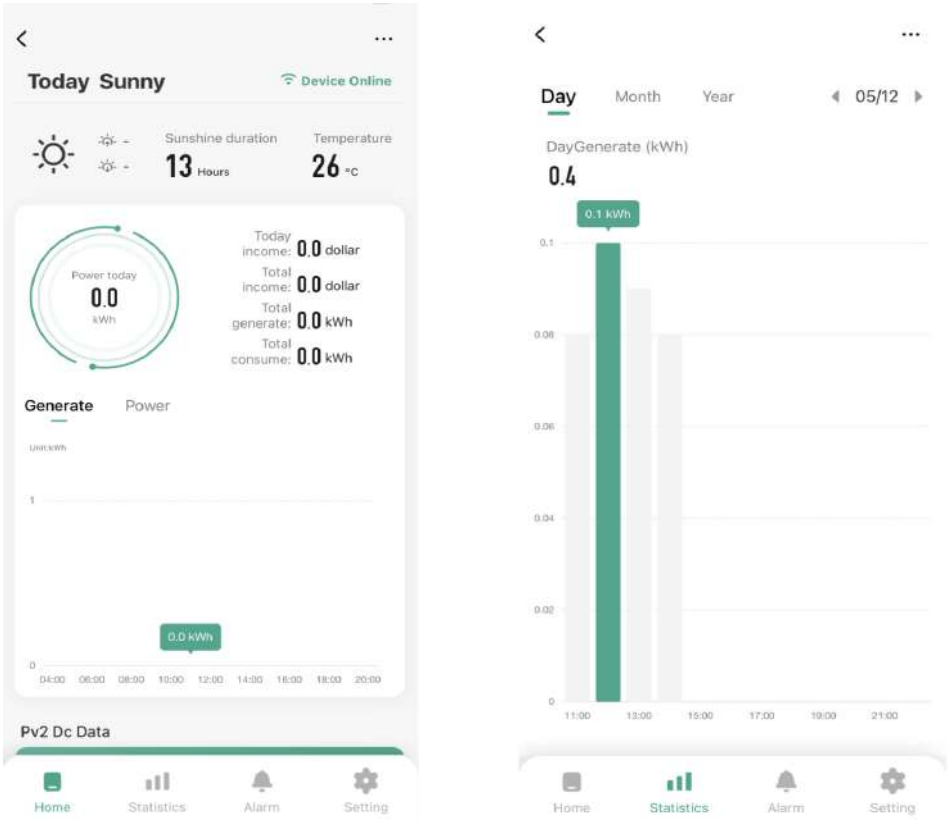

NOTE:The illustrations are images for reference,your device may differ

10.2 LED Indicator Working Status

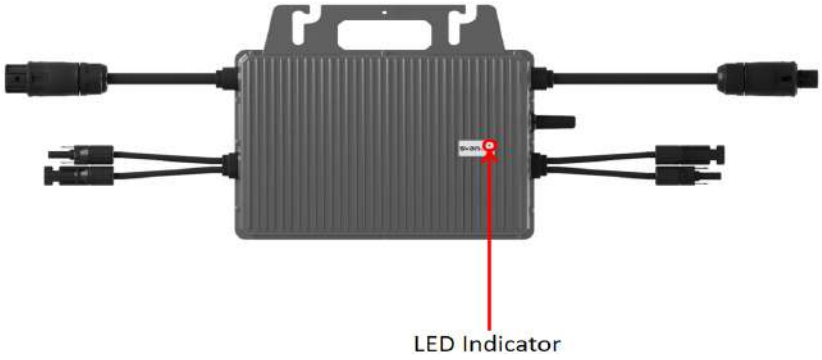

LED Status Tables	
Fault / Abnormal	**LED Status**
Safety Regulations Fault(GFDI), Hardwear Fault	Red light always on
DC Side Fault(All Ports)	Red light flashing(0.2S ON-0.8S OFF)
DC Side Fault(Partial Ports)	Green light flashing(0.2S ON-1.8S OFF)
Grid Missing	Red light flashing(0.2S ON-1.8S OFF)
Grid Fault	Red light flashing(0.2S ON-3.8S OFF)
Upgtading	Green light flashing(1S ON-1S OFF)
Network Abnormality, No Network	Green light always on
Network Configurating, AP Configures the network	Green light flashing alternately(0.2S ON-0.8S OFF)& (1S ON-1S OFF)
Network Configurating, EZ(BLE) configures Quickly	Green light flashing alternately 2*(0.2S ON-0.8S OFF) & 1*(1S ON-1S OFF)
Normal(Standby)	Green light flashing(0.2S ON-0.8S OFF)

NOTE:The illustrations are images for reference,your device may differ

11. Microinverter Technical Data

Reference	SSRSBMI4K	SSRSBMI8K
Input Data (DC)		
Recommended Module Power (W)	300~550	300~550
Mppt Voltage Range (V)	16~60	16~60
Start up Voltage(V)	22	
Max. Input Voltage (V)	60	
Max. Input Current (A)	14	
Max. Input Short Circuit Current (A)	20	
Output Data (AC)		
Max. Continous Output Power (W)	400	800
Nominal Output Current (A)	1.74	3.48
Max. Output Current (A)	2	4
Nominal Output Voltage (V)	220/230/240 (175-270),L/N/PE	
Nominal Frequency (Hz)	50/60	
Power Factor	>0.99 default, 0.8 leading ...0.8lagging	
Output Current Harmonic Distortion	<3%	
Maximum Units Per 20A Branch	9	5
Efficiency		
EU Efficiency	96.3%	96.3%
CEC Weighted Efficiency	96.5%	96.5%
Nominal Mppt Efficiency	99.9%	99.9%
Night Time Power Consumption(mW)	<50	
Mechanical Data		
Dimensions (W×H×D mm)	182 x 164 x 30	250 x 223x 30
Weight [kg]	2	3.1
Type of Enclosure	IP 67	
Cooling	Natural Convection	
Environmental Data		
Ambient Temperature Range	-40°C to 65°C	
Internal Temperature Range	-40°C to 85°C	
Relative Humidity	0-100 % condensing	
Max. Altitude Without Derating [m]	2000	
Monitor	Integrated WIFI(Optinal)	

12. Other Information



Dispose of packaging in an environmentally-friendly manner.
This appliance is labelled in accordance with European Directive 2012/19/EU concerning used electrical and electronic appliances (waste electrical and electronic equipment -WEEE). The guideline determines the frame work for the return and recycling of used appliances as applicablethroughout to the EU.

PACKAGE INFORMATION: Packaging materials of the product are manufactured from recyclable materials in accordance with our National Environment Regulations.Do not dispose of the packaging materials together with the domestic or other wastes. Take them to the packaging material collection points designated by the local authorities..

Installer Note

Warranty returns

Should you for any reason need to return this product for a warranty claim, make sure to include all accessories with the product.

SVAN TRADING S.L.
Imported by B73737553
Av. Altos Hornos S/N. Pto. Sagunto (46520). Valencia, España.)
info@svansolar.com

For an electronic copy of this manual, please contact our after sales support centre.

IM Version No: V1.0 March 2025

1. Vorsichtsmaßnahmen

- Stellen Sie sicher, dass mindestens zwei Personen an der Installation des Systems arbeiten.
- Überprüfen Sie, ob die Balkonbrüstung das Gewicht des Solarsystems tragen kann.
- Bitte überprüfen Sie den Mikro-Wechselrichter, die Kabel und die Solarmodule auf sichtbare Schäden, bevor Sie das System anschließen. Falls sichtbare Schäden auftreten, kontaktieren Sie bitte unseren Support, bevor Sie fortfahren.
- Stellen Sie sicher, dass alle Schrauben und Befestigungen ordnungsgemäß befestigt sind, bevor Sie das Solarpanel montieren. Wenn die Schrauben locker sind, besteht die Gefahr, dass das Solarpanel herunterfällt und eine gefährliche Situation unterhalb des Balkons verursacht.
- Stellen Sie sicher, dass die Halterung sowohl oben als auch unten am Balkon befestigt ist, damit sie stürmischem Wetter standhält.
- Recycling gemäß den örtlichen Vorschriften.
- Dieses Gerät ist nur für den Hausgebrauch bestimmt!

2. Inhalt

1. Vorsichtsmaßnahmen Seite 1
2. Inhalt Seite 2
3. Systemübersicht Seite 3
4. Werkzeuge Page 4
5. Komponenten Seite 5
   - Systemdetails6.1 Mikro-Wechselrichter-Anschlüsse Seite 6
   - 6.2 Mikro-Wechselrichter-Paketliste Seite 6
   - 6.3 Balkon-Montagepaketliste Seite 7
   - 6.4 Bodenmontagepaketliste Seite 8
   - Montageinstallation für den Balkon7.1 Hakenmontage
   - 7.2 Installation der verstellbaren Neigungsfüße Seite 9
   - 7.3 Fester Winkel Seite 9
   - 7.4 Schienenmontage Seite 10
   - 7.5 Installation am Balkongeländer Seite 10
   - Montageinstallation für den Boden8.1 Installation der vorderen Stütze Seite 11
   - 8.2 Installation der hinteren Stütze Seite 12
   - 8.3 Installation der Ballastplatte Seite 12
   - 8.4 Installation der PV-Module Seite 13
   - 8.5 Installation des Mikro-Wechselrichters Seite 14
   - Systemverbindung9.1 PV-Verbindung Seite 14
   - 9.2 AC-Verbindung Seite 15
6. Überwachung Seite 15
- 10.1 APP-Installation Seite 16-18
- 10.2 LED-Anzeige Status Seite 19
7. Technische Daten des Mikro-Wechselrichters Seite 20
8. Weitere Informationen Seite 21

3. Systemübersicht

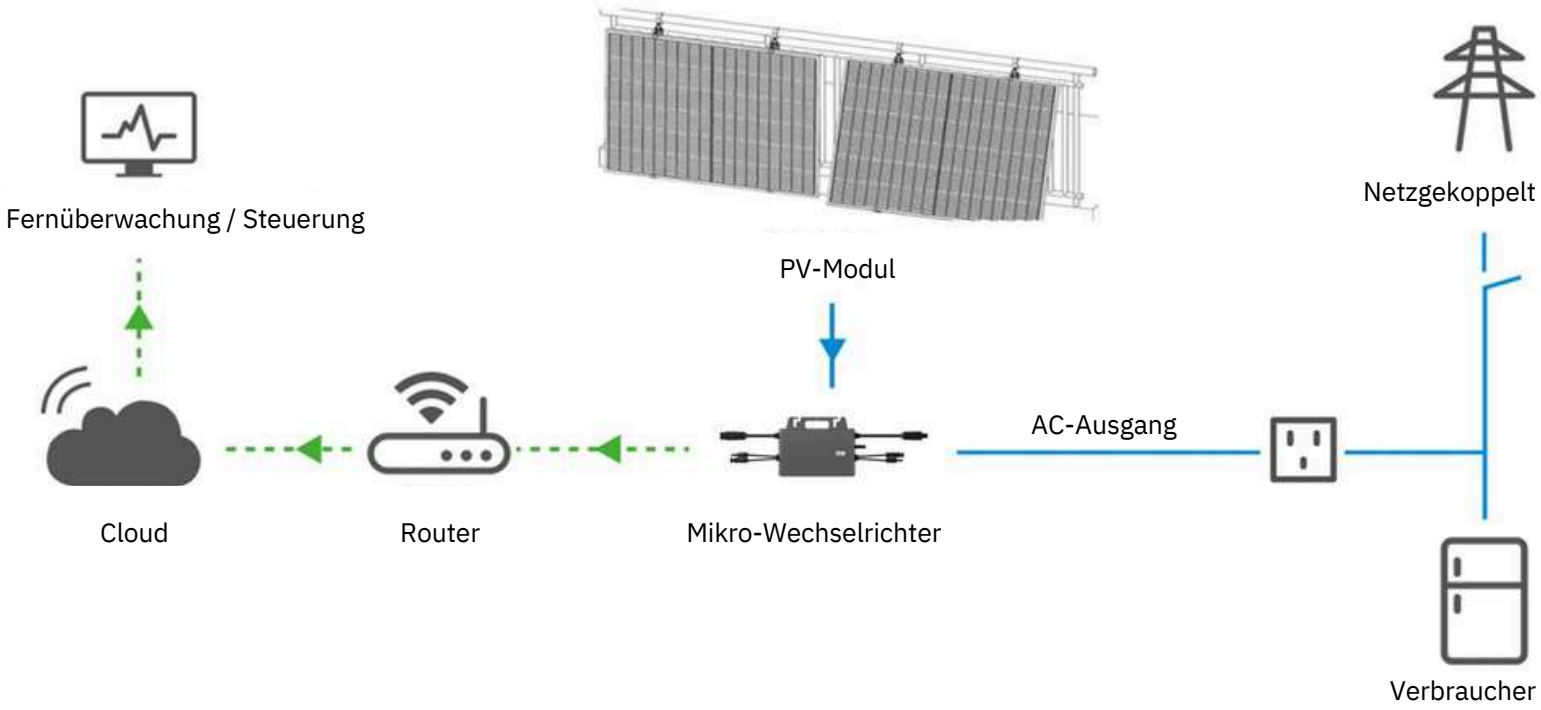

HINWEIS: Die Abbildungen dienen nur als Referenz, Ihr Gerät kann davon abweichen.

4. Werkzeuge (Inbegriffen)



6mm Inbusschlüssel × 1



13mm Schraubenschlüssel × 1



13mm Steckschlüssel × 1

HINWEIS: Die Abbildungen dienen nur zur Veranschaulichung, Ihr Gerät kann davon abweichen.

5. Komponenten

Artikel -Nr.	Artikelname	Artikelbeschreibung	Menge		
			800W	800WB	800WG
C-01	 800W Mikro-Wechselrichter	Modell: SSRSBMI8K Max. Eingangsleistung: 1100W MPPT-Spannungsbereich: 16-60V Max. Eingangsstrom: 2×14A Nenn-Ausgangsspannung: 230V AC Nennfrequenz: 50Hz/60Hz	1 Einheit	1 Einheit	1 Einheit
C-02	 PV-Modul	Modell: SSRSPO43KBF Max. Leistung: 435W Kurzschlussstrom (Isc): 14,32A Leerlaufspannung (Voc): 38,71V Produktgröße: 1722×1134×30mm Gewicht: 24Kg	2 Stück.	2 Stück.	2 Stück.
C-03	 Balkon-Montageset	Material: Aluminiumlegierung	/	2 Sätze	/
C-04	 Boden-Montageset	Material: Aluminiumlegierung	/	/	2 Sätze

HINWEIS: Die Abbildungen dienen nur als Referenz, Ihr Gerät kann abweichen.

6. Details des Systems

6.1 Mikro-Wechselrichter-Anschlüsse

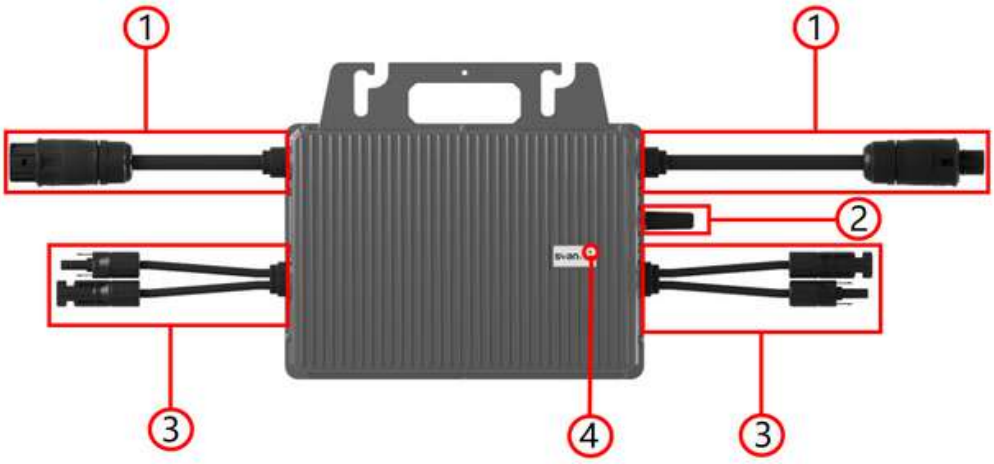

1: AC-Steckverbinder
2: Antenne
3: DC-Steckverbinder
4: Kontrollleuchte

6.2 Mikro-Wechselrichter-Paketliste



①



②



③



④

800-W-System		
SN	Artikelname	Mge
I-01	800W Mikro-Wechselrichter	1
I-02	AC-Stecker	1
I-03	PV-Kabel	2
I-04	Edelstahl-Kabelbinder	4

HINWEIS: Die Abbildungen dienen nur zur Veranschaulichung, Ihr Gerät kann abweichen.

6.3 Balkon-Montagepaketliste

Artikel-Nr.	Artikelname	Artikelbeschreibung	Menge SSRS800WB
B-01	 Haken	Material: Edelstahl	4 Sätze
B-02	 Verstellbares Neigebein	Material: Aluminiumlegierung	4 Sätze
B-03	 Schiene	Material: Aluminiumlegierung	4 Stück
B-04	 Klemmplatte	Material: Edelstahl	4 Stück
B-05	 M8×90 Externer Sechskantschrauben-Kit	Material: Edelstahl	12 Stück
B-06	 M8×30 Externe Sechskantschraube	Material: Edelstahl	12 Stück

HINWEIS: Die Abbildungen dienen nur als Referenz, Ihr Gerät kann abweichen.

6.4 Lieferliste für Bodenmontage

Artikel-Nr.	Artikelname	Artikelbeschreibung	Menge (SSRS800WG)
G-01	 Vorderer Pfosten	Material: Aluminiumlegierung Edelstahl	4 Stück
G-02	 Hinterer Pfosten	Material: Aluminiumlegierung Edelstahl	4 Stück
G-03	 Bodenschiene	Material: Aluminiumlegierung	4 Stück
G-04	 Druckblock	Material: Aluminiumlegierung Edelstahl	8 Stück
G-05	 Ballastplatte	Material: Aluminiumlegierung	4 Stück
G-06	 Klemmschraube	Material: Aluminiumlegierung Edelstahl	2 Stück

HINWEIS: Die Abbildungen dienen nur als Referenz, Ihr Gerät kann abweichen.

7. Montage des Balkons

7.1 Hakeninstallation

Installieren Sie den Haken (B-01) vor, indem Sie ihn zunächst mit dem seitlichen Montageloch des PV-Moduls (C-02) ausrichten und am Rahmen einhängen. Führen Sie dann die Schraube M8*25 (B-06) von innen nach außen ein und ziehen Sie die Mutter mit einem Schraubenschlüssel fest.

Wiederholen Sie die obigen Schritte, um alle 4 Haken der beiden PV-Module zu installieren, wie in der Abbildung unten gezeigt.


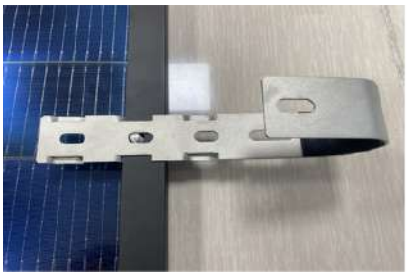

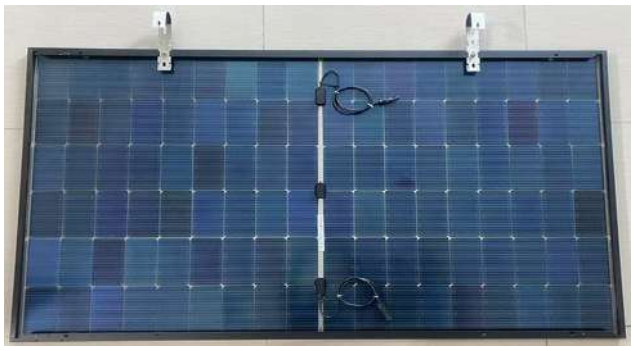

7.2 Installation der verstellbaren Neigebeine

Montieren Sie das verstellbare Neigebein (B-02) vor. Entfernen Sie zunächst die Schrauben am L-förmigen Verbinder des verstellbaren Neigebeins. Richten Sie dann das Montageloch des L-förmigen Verbinders des Neigebeins mit dem Montageloch an der Seite des PV-Moduls aus. Führen Sie anschließend die zuvor entfernten Schrauben durch das Montageloch des PV-Moduls von innen nach außen ein, schrauben Sie sie fest und ziehen Sie sie mit einem Schraubenschlüssel an.

Wiederholen Sie die oben beschriebenen Schritte, um alle 4 verstellbaren Neigebeine der beiden PV-Module zu installieren, wie in der Abbildung unten dargestellt.


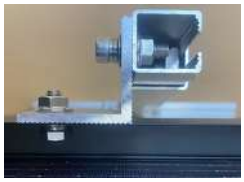



HINWEIS: Die Abbildungen dienen nur als Referenz, Ihr Gerät kann abweichen.

7.3 Fester Winkel

Lösen Sie die beiden Schrauben des verstellbaren Neigebeins, stellen Sie das Neigebein auf den gewünschten Winkel ein und ziehen Sie die beiden Schrauben mit einem Inbusschlüssel fest, um eine sichere Befestigung zu gewährleisten. Ziehen Sie anschließend die Schrauben des L-förmigen Verbinders an, lassen Sie jedoch das verstellbare Neigebein drehbar. Wiederholen Sie die oben beschriebenen Schritte, um den linken festen Winkel einzustellen, wie in der Abbildung unten gezeigt.





7.4 Montage der Schienen

Lösen Sie das M8*25-Schraubenset, führen Sie die Schrauben von unten nach oben durch die Basis des verstellbaren Neigebeins ein und drehen Sie die Muttern teilweise vor, wobei sichergestellt wird, dass die verbleibende Länge ausreicht, damit die Mutter durch die Führungsschiene passt. Führen Sie dann das obere Ende der Schraube an einem Ende der Führungsschiene bis zur Mitte ein, ziehen Sie die beiden Schrauben fest und anschließend die Verbindungsschrauben der Basis des verstellbaren Neigebeins.

Wiederholen Sie die oben beschriebenen Schritte, um alle 4 Schienen zu installieren. Entfernen Sie danach die Bänder der beiden PV-Kabel des PV-Moduls, um die spätere Verbindung des Mikro-Wechselrichters zu erleichtern, wie in der Abbildung unten gezeigt.






HINWEIS: Die Abbildungen dienen nur als Referenz, Ihr Gerät kann abweichen.

7.5Installation am Balkongeländer

Bringen Sie das vormontierte System außerhalb des Balkongeländers an, setzen Sie den Haken auf das Geländer und richten Sie die Führungsschiene der Halterung mit dem Geländer aus, um sie zu fixieren. Führen Sie dann die M8*90-Schraube (B-05) durch das Montageloch des Hakens, ziehen Sie die Mutter fest und verhindern Sie so, dass sich der Haken löst.

Führen Sie das obere Ende der M8*90-Schraube von beiden Seiten in die Führungsschiene ein, führen Sie anschließend die beiden Schrauben aus der Klemme ein, schrauben Sie die Mutter auf und ziehen Sie sie mit einem Schraubenschlüssel fest.

Wiederholen Sie die oben beschriebenen Schritte, um alle 4 Haken und Klemmplatten zu montieren. Befestigen Sie den Mikro-Wechselrichter mit Kabelbindern (I-04) am Balkongeländer, wie in der Abbildung unten gezeigt.











HINWEIS: Die Abbildungen dienen nur als Referenz, Ihr Gerät kann abweichen.

8. Bodenmontageinstallation

8.1 Installation des vorderen Pfostens

Installieren Sie den vorderen Pfosten (G-01) in einem Abstand von 60–80 mm vom Ende der Bodenschiene (G-03). Drehen Sie zunächst den vorderen Pfosten in die Nut der Bodenschiene, wie in der Abbildung gezeigt. Setzen Sie dann den Druckblock (G-04) in die Nut der Bodenschiene ein, ebenfalls wie in der Abbildung dargestellt, und ziehen Sie die Schrauben fest.
Bitte stellen Sie sicher, dass die Vierkantmutter unter dem Druckblock fest mit der Nut der Schiene verbunden ist.

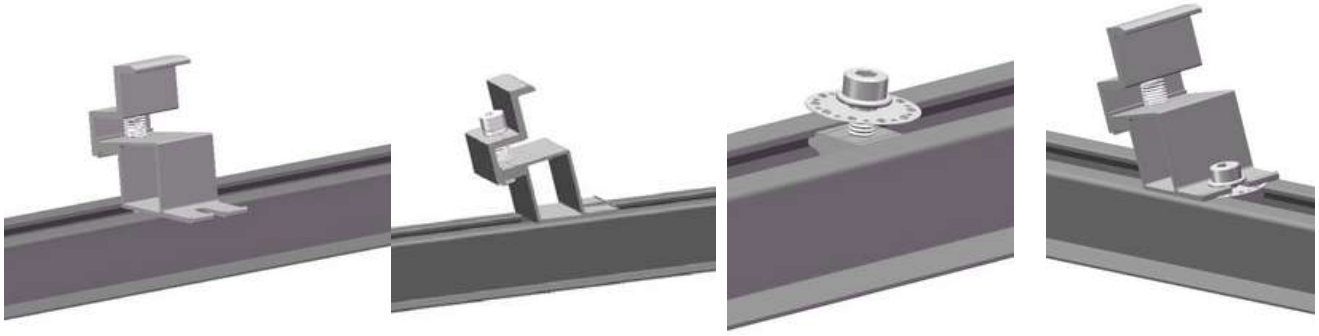

8.2 Installation des hinteren Pfostens

Installieren Sie den hinteren Pfosten auf der Bodenschiene in einem Abstand von 1100 mm zum vorderen Pfosten.
Führen Sie die Installation gemäß den Schritten in Abschnitt 8.1 durch. Bitte beachten Sie die Abbildung unten.

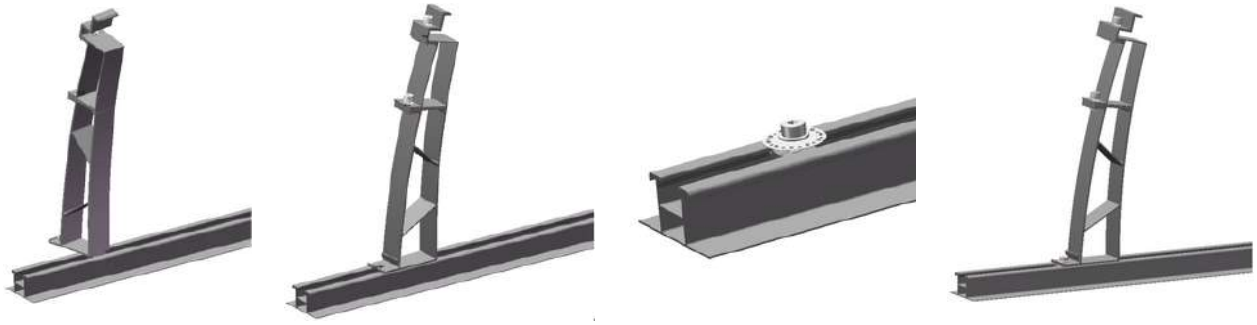

Vervollständigen Sie die Installation eines Paars aus vorderem und hinterem Pfosten gemäß den beiden vorherigen Schritten.



HINWEIS: Die Abbildungen dienen nur als Referenz, Ihr Gerät kann abweichen.

8.3Installation der Ballastplatte

Platzieren Sie die Ballastplatte (G-05) in der Nähe des hinteren Pfostens und setzen Sie den Gegengewichtsblock darauf.

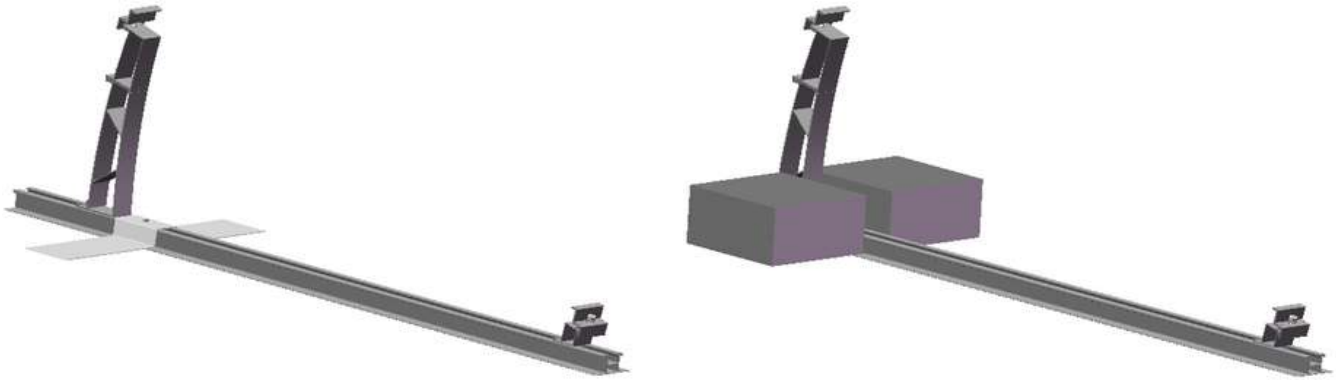

Vervollständigen Sie die Installation wie in der Abbildung unten gezeigt.

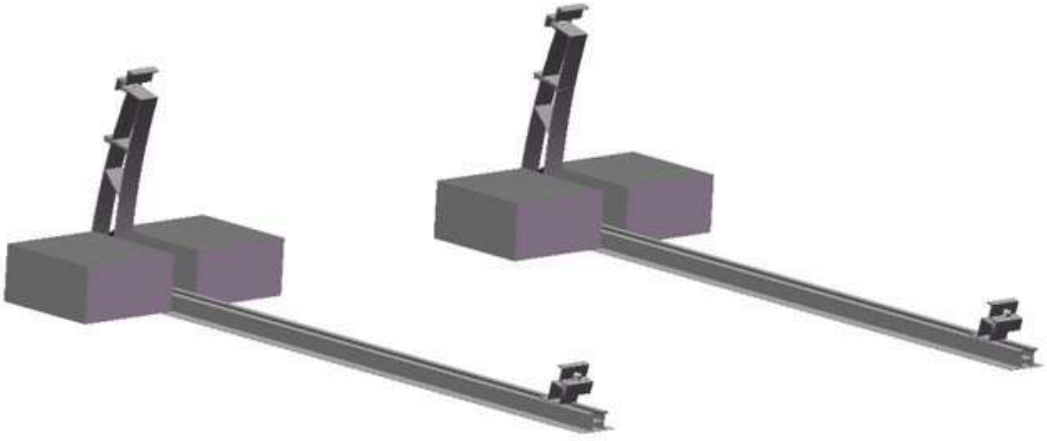

HINWEIS: Die Abbildungen dienen nur als Referenz, Ihr Gerät kann abweichen.

8.4 Installation des PV-Moduls

Stellen Sie zunächst die Höhe der Endklemme des vorderen Pfostens ein. Drücken Sie die Seite des PV-Moduls, um sicherzustellen, dass der Rahmen des PV-Moduls nahe an der Endklemme anliegt. Stellen Sie dann die Höhe der Endklemme des hinteren Pfostens so ein, dass das Modul in die Endklemme passt, und vergewissern Sie sich, dass der Rahmen des PV-Moduls ebenfalls nahe anliegt. Zum Schluss richten Sie die Position des PV-Moduls bündig aus und ziehen die Schrauben der Endklemmen an den vorderen und hinteren Pfosten fest.

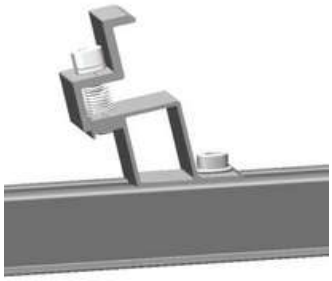

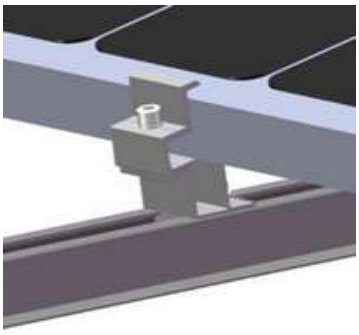

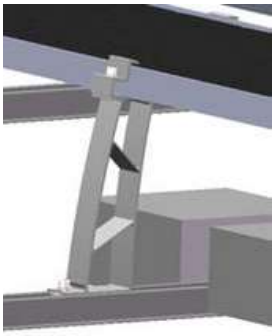





8.5 Installation des Mikro-Wechselrichters

Setzen Sie zunächst die Vierkantmuttern der beiden Klemmschrauben (G-06) in die Nuten der Führungsschiene ein. Führen Sie dann die beiden Schrauben in die Montagelöcher ein, wobei die leicht gedrehte Seite nach oben zeigt, und ziehen Sie sie schließlich fest, um sie zu sichern.

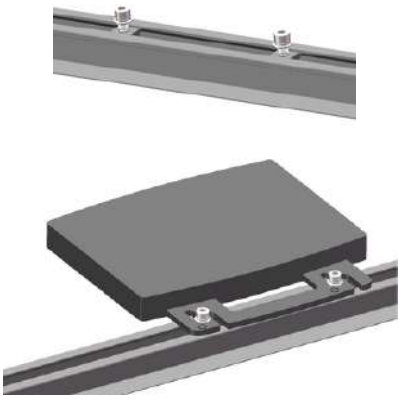

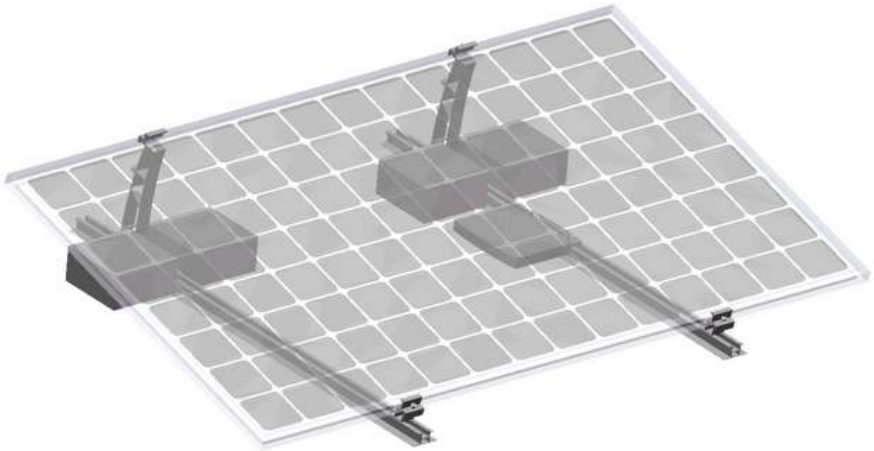

HINWEIS: Die Abbildungen dienen nur als Referenz, Ihr Gerät kann abweichen.

9. Systemverbindung

9.1 PV-Verbindung

Schließen Sie die Ausgangsleitung des PV-Panels, an dem sich der Wechselrichter befindet, an einen der Eingangsanschlüsse des Mikro-Wechselrichters an. Verbinden Sie die Ausgangsleitung eines weiteren PV-Panels über die PV-Kabel (I-03) mit dem anderen Eingangsanschluss des Mikro-Wechselrichters.

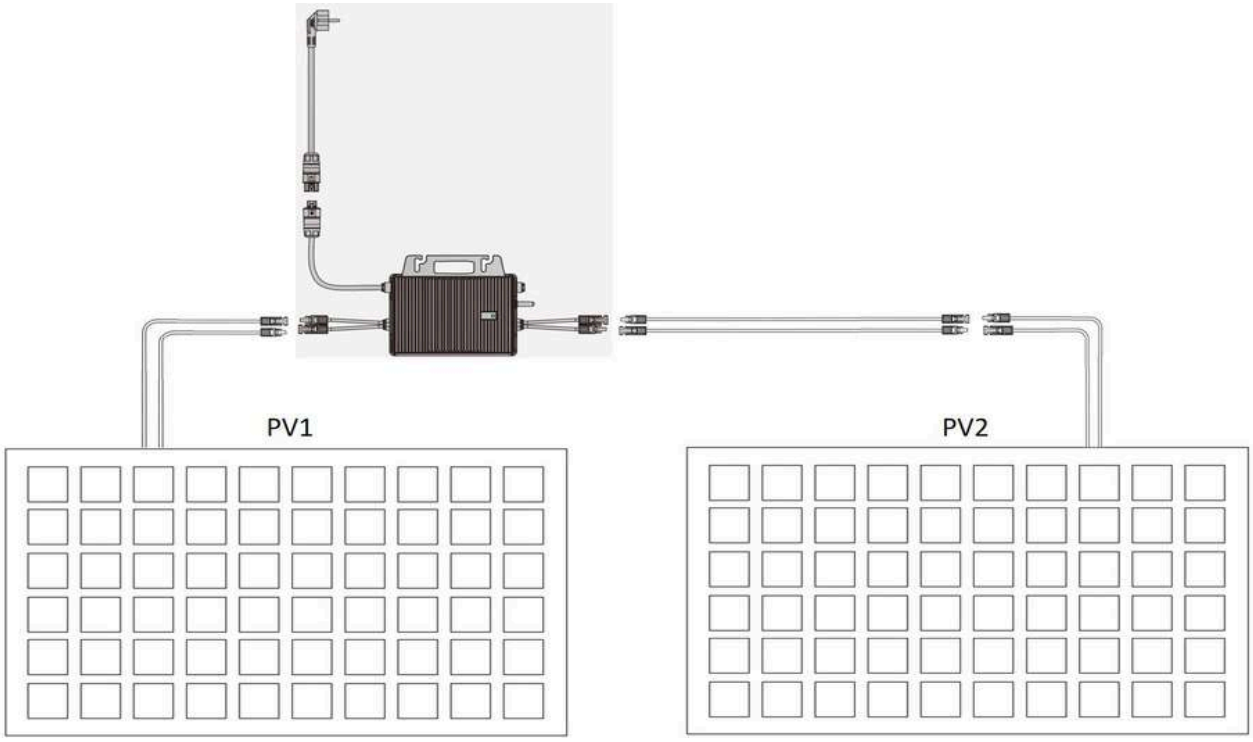

9.2 AC-Verbindung

Stecken Sie ein Ende des AC-Steckers in einen der AC-Anschlüsse des Mikro-Wechselrichters und ziehen Sie ihn fest. Stecken Sie dann das andere Ende des AC-Steckers in die Steckdose in Ihrem Zuhause.





Nach dem Anschließen des Systems blinkt die Anzeigeleuchte des Mikro-Wechselrichters rot und das System startet. Nach einigen Sekunden beginnt die Startanzeige blau zu blinken oder leuchtet dauerhaft, begleitet von einem roten Blinken alle 3 Sekunden.

HINWEIS: Die Abbildungen dienen nur als Referenz, Ihr Gerät kann abweichen.

10. Überwachung

10.1 App-Installation

10.1.1 App herunterladen

Suchen Sie je nach Betriebssystem Ihres Mobiltelefons nach SVAN im Android- oder Apple-Store, laden Sie die App herunter, registrieren Sie ein persönliches Konto und melden Sie sich an.

SVAN



GET IT ON Google Play

Download on the App Store

10.1.2 Funktionsprüfung des Mikro-Wechselrichters bestätigen

Stellen Sie sicher, dass das DC-Kabel des Mikro-Wechselrichters angeschlossen ist und dass die Kontrollleuchte ein dauerhaftes oder blinkendes grünes Licht anzeigt, begleitet von einem roten Blinken alle 3 Sekunden.



HINWEIS: Die Abbildungen dienen nur als Referenz, Ihr Gerät kann abweichen.

10.1.3 Eigenes Konto erstellen

Nach dem Einloggen in SVAN führen Sie die folgenden Schritte aus, um Ihr Konto zu erstellen.

Klicken Sie auf „Registrieren“, um zur Registrierungsseite zu gelangen, wählen Sie Ihren Standort aus und füllen Sie Ihre Kontodaten aus. Klicken Sie anschließend auf „Bestätigungscode anfordern“ und legen Sie Ihr Passwort fest.

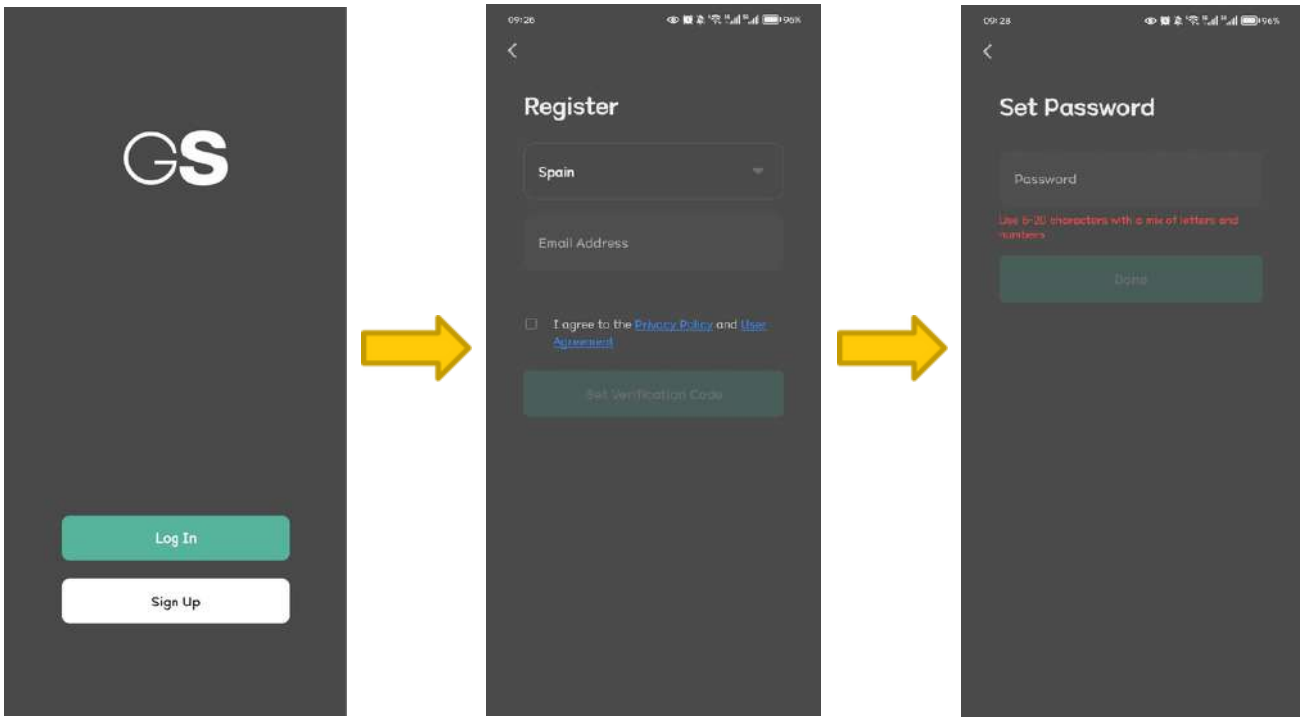

Stimmen Sie den folgenden Autorisierungsanforderungen zu, folgen Sie dann den Anweisungen und fügen Sie in der App das Gerät hinzu.

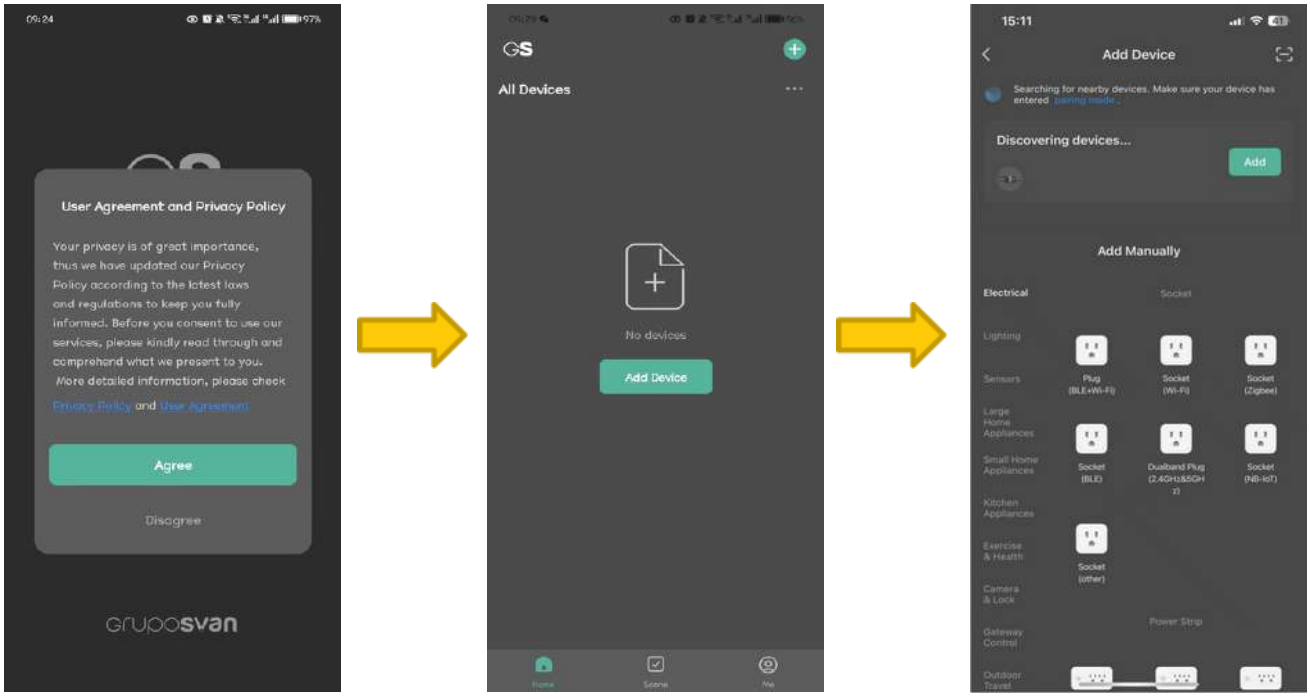

HINWEIS: Die Abbildungen dienen nur als Referenz, Ihr Gerät kann abweichen.

10.1.4 Hinzufügen Ihres Geräts abschließen

Folgen Sie den Anweisungen, um Ihren WLAN-Account und das Passwort einzugeben. Klicken Sie anschließend auf „Weiter“, warten Sie, bis das Gerät hinzugefügt wurde, und klicken Sie schließlich auf „Fertig“.

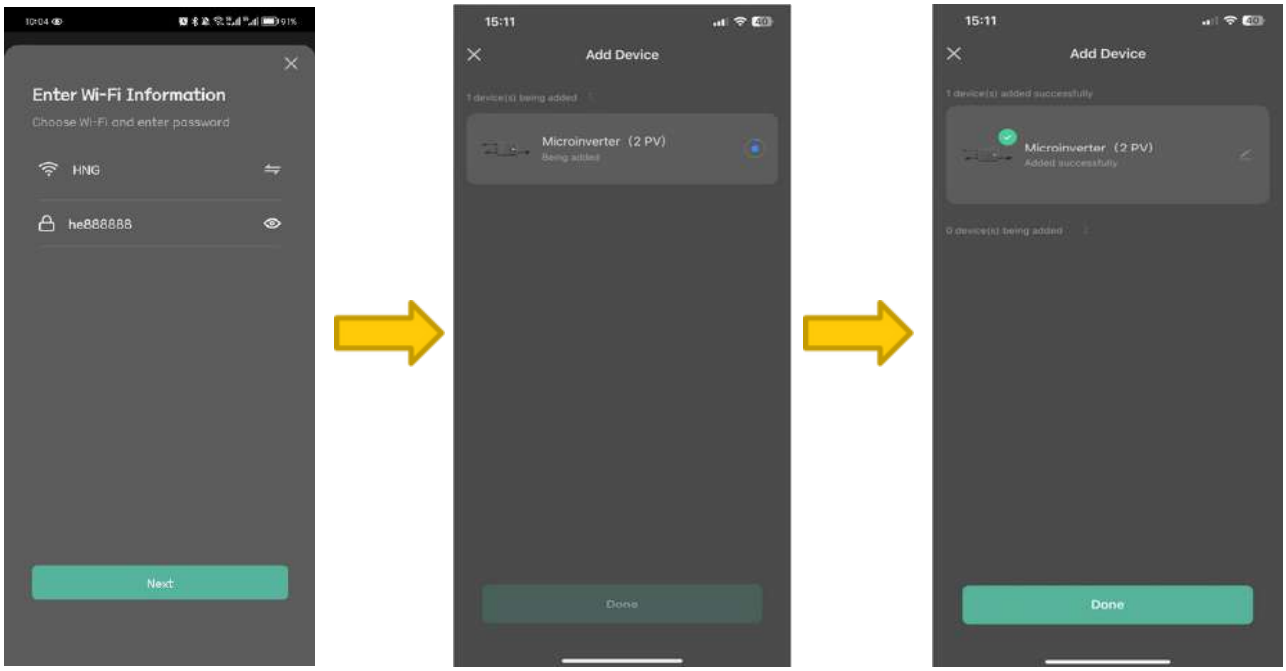

Nachdem Sie alle Schritte abgeschlossen haben, können Sie über die App die Betriebsinformationen Ihrer Anlage einsehen.

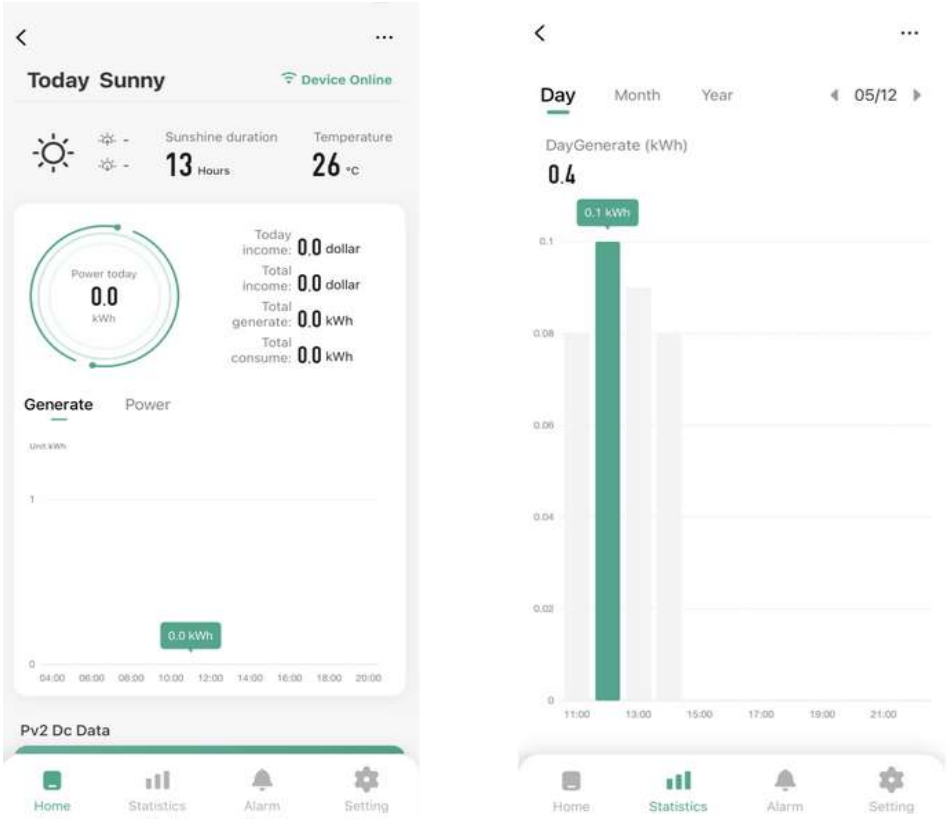

HINWEIS: Die Abbildungen dienen nur als Referenz, Ihr Gerät kann abweichen.

10.2 Betriebsstatus der LED-Anzeige

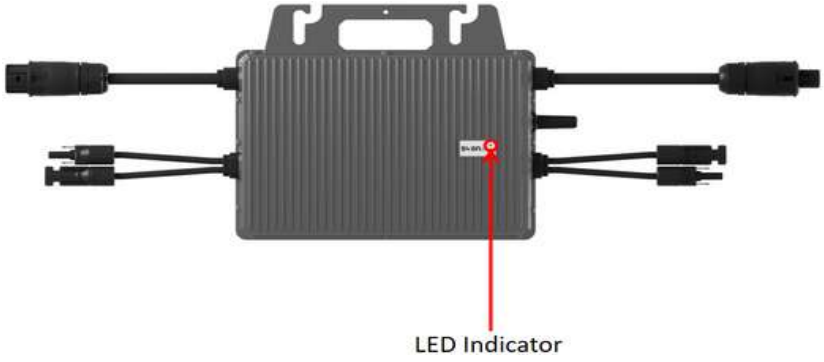

LED-Status-Tabellen	
Fehler / Abnormalität	LED Status
Sicherheitsvorschriftenfehler (GFDI), Hardwarefehler	Rotes Licht leuchtet dauerhaft
DC-Seitenfehler (alle Anschlüsse)	Rotes Licht blinkt (0,2 s AN – 0,8 s AUS)
DC-Seitenfehler (teilweise Anschlüsse)	Grünes Licht blinkt (0,2 s AN – 1,8 s AUS)
Netzanschluss fehlt	Rotes Licht blinkt (0,2 s AN – 1,8 s AUS)
Netzfehler	Rotes Licht blinkt (0,2 s AN – 3,8 s AUS)
Wird aktualisiert	Grünes Licht blinkt (1 s AN – 1 s AUS)
Netzwerkfehler, kein Netzwerk	Grünes Licht leuchtet dauerhaft
Netzwerkkonfiguration, AP konfiguriert das Netzwerk	Grünes Licht blinkt abwechselnd (0,2 s AN – 0,8 s AUS) & (1 s AN – 1 s AUS)
Netzwerkkonfiguration, EZ (BLE) konfiguriert schnell	Grünes Licht blinkt abwechselnd 2 × (0,2 s AN – 0,8 s AUS) &
Normal (Standby)	1 × (1 s AN – 1 s AUS) Grünes Licht blinkt (0,2 s AN – 0,8 s AUS)

HINWEIS: Die Abbildungen dienen nur als Referenz, Ihr Gerät kann abweichen.

11. Technische Daten des Mikro-Wechselrichters

Referenz	SSRSBMI4K	SSRSBMI8K
Eingangsdaten (DC)		
Empfohlene Modulleistung (W)	300~550	300~550
MPPT-Spannungsbereich (V)	16~60	16~60
Startspannung (V)	22	
Maximale Eingangsspannung (V)	60	
Maximaler Eingangsstrom (A)	14	
Maximaler Eingangskurzschlussstrom (A)	20	
Ausgangsdaten (AC)		
Max. kontinuierliche Ausgangsleistung (W)	400	800
Nennausgangsstrom (A)	1.74	3.48
Max. Ausgangsstrom (A)	2	4
Nennausgangsspannung (V)	220/230/24 0 (175-270),L/N/PE	
Nennfrequenz (Hz)	50/60	
Leistungsfaktor	>0,99 Standardwert, 0,8 kapazitiv ... 0,8 induktiv	
Oberschwingungsverzerrung des Ausgangsstroms	<3%	
Maximale Anzahl Einheiten pro 20A-Zweig	9	5
Wirkungsgrad		
EU-Wirkungsgrad	96.3%	96.3%
CEC-gewichteter Wirkungsgrad	96.5%	96.5%
Nominaler MPPT-Wirkungsgrad	99.9%	99.9%
Stromverbrauch bei Nacht (mW)	<50	
Mechanische Daten		
Abmessungen (B×H×T mm)	182 x 164 x 30	250 x 223x 30
Gewicht [kg]	2	3.1
Gehäusetyp	IP 67	
Kühlung	Natürliche Konvektion	
Umweltdaten		
Umgebungstemperaturbereich	-40°C to 65°C -40°C to	
Interner Temperaturbereich	85°C	
Relative Luftfeuchtigkeit	0–100 % kondensierend	
Maximale Höhe ohne Leistungsminderung [m]	2000	
Überwachung	Integriertes WLAN (optional)	

12. Weitere Informationen



Entsorgen Sie die Verpackung umweltgerecht. Dieses Gerät ist gemäß der Europäischen Richtlinie 2012/19/EU über Elektro- und Elektronik-Altgeräte (Waste of Electrical and Electronic Equipment – WEEE) gekennzeichnet.

Diese Richtlinie legt den Rahmen für die Rückgabe und das Recycling von Altgeräten fest, der in der gesamten EU gilt.

VERPACKUNGSINFORMATION: Die Verpackungsmaterialien dieses Produkts bestehen aus recycelbaren Materialien gemäß den nationalen Umweltschutzvorschriften. Entsorgen Sie die Verpackungsmaterialien nicht zusammen mit dem Hausmüll oder anderen Abfällen. Bringen Sie sie zu den Sammelstellen für Verpackungsmaterialien, die von den örtlichen Behörden vorgesehen sind.

Garantie-Rücksendungen

Sollten Sie dieses Produkt aus irgendeinem Grund im Rahmen eines Garantieanspruchszz zurücksenden müssen, achten Sie darauf, dass alle Zubehörteile dem Produkt beiliegen.

SVAN TRADING S.L.
Importiert von B73737553
Av. Altos Hornos S/N, Pto. Sagunto (46520), Valencia, Spanien
info@svansolar.com

Für eine elektronische Version dieses Handbuchs wenden Sie sich bitte an unseren After-Sales-Support.

IM Versionsnummer: V1.0 Marsch 2025

1. Precauciones

- Asegúrese de que al menos dos personas realicen la instalación del sistema.
- Verifique que la baranda del balcón pueda soportar el peso del sistema solar.
- Antes de conectar el sistema, inspeccione visualmente el microinversor, los cables y los paneles solares para detectar posibles daños. Si detecta algún daño visible, comuníquese con nuestro soporte técnico antes de continuar.
- Asegúrese de que todos los tornillos y fijaciones estén correctamente ajustados antes de montar el panel solar. Si los tornillos están sueltos, existe el riesgo de que el panel solar se caiga y provoque una situación peligrosa debajo del balcón.
- Compruebe que el soporte esté fijado tanto en la parte superior como inferior del balcón para garantizar resistencia ante condiciones meteorológicas adversas.
- Realice el reciclaje conforme a las regulaciones locales vigentes.
- ¡Este equipo está destinado exclusivamente para uso doméstico!

2. Inhalt

1. Precauciones	Seite 1
2. Contenido	Seite 2
3. Descripción general del sistema	Seite 3
4. Herramientas	Page 4
5. Componentes	Seite 5
◯ Detalles del sistema	
6.1 Conexiones del microinversor	Seite 6
6.2 Placa del microinversor	Seite 6
6.3 Lista de paquetes para montaje en balcón	Seite 7
6.4 Lista de paquetes para montaje en suelo	Seite 8
7. Instalación de montaje para el balcón	Seite 9
7.1 Instalación de ganchos	Seite 9
7.2 Ajuste de ángulo variable	Seite 10
7.3 Ángulo fijo	Seite 10
7.4 Montaje sobre rieles	Seite 11
7.5 Instalación en baranda del balcón	
8. Instalación de montaje para suelo	Seite 12
8.1 Instalación del soporte frontal y trasero	Seite 12
8.2 Instalación del soporte trasero	Seite 13
8.3 Instalación de la base de lastre	Seite 14
8.4 Instalación del módulo fotovoltaico (PV)	Seite 14
8.5 Instalación del microinversor	
9. Conexión de cables	Seite 15
9.1 Conexión fotovoltaica (PV)	Seite 15
9.2 Conexión de CA (corriente alterna)	
10. Monitoreo	Seite 16-18
10.1 Instalación de la aplicación (APP)	Seite 19
10.2 Estado de indicación LED	Seite 20
11. Datos técnicos del microinversor	Seite 21
12. Información adicional	

3. Descripción general del sistema

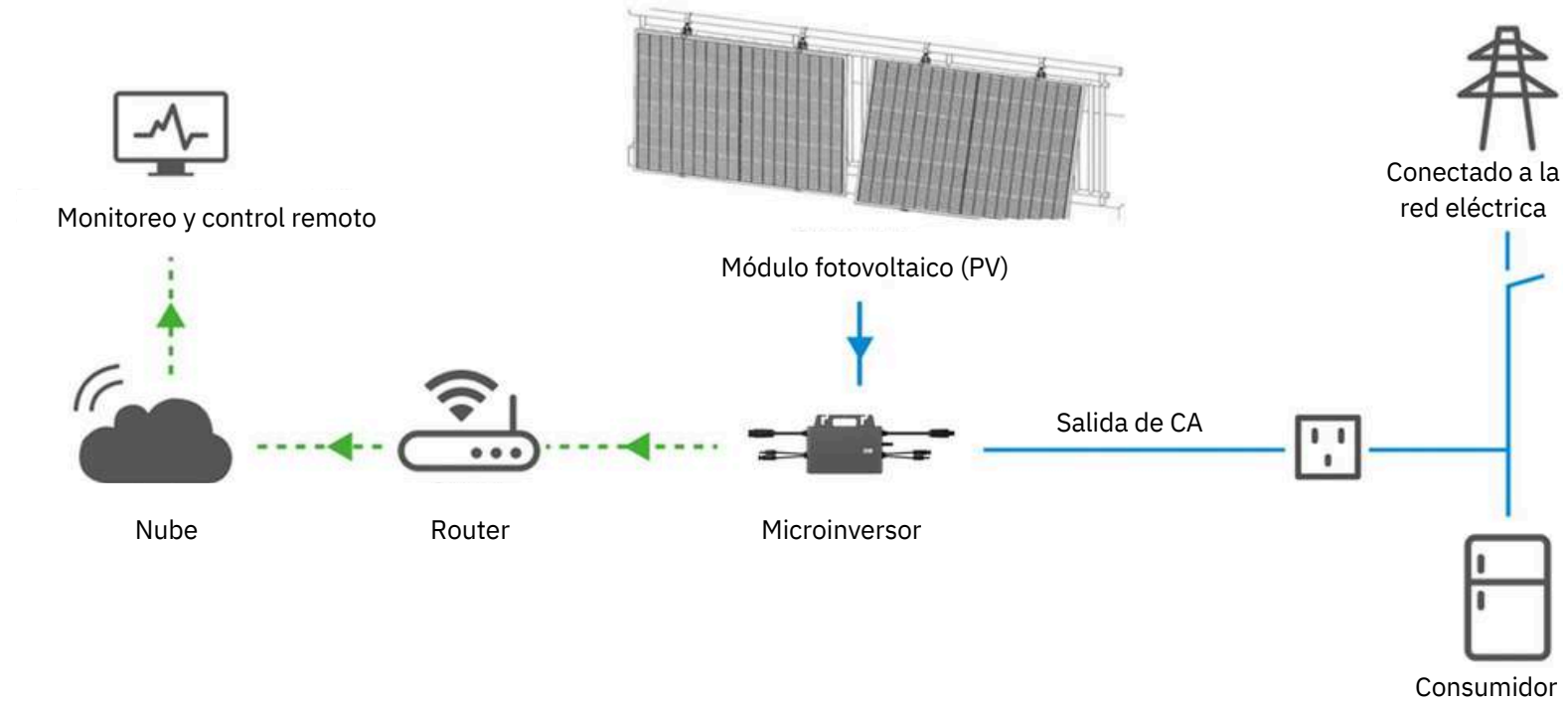

NOTA: Las ilustraciones son solo referenciales; su dispositivo puede diferir de las mismas.

4. Herramientas (incluidas)



Llave Allen de 6 mm × 1



Llave inglesa de 13 mm × 1



Llave de tubo de 13 mm × 1

NOTA: Las imágenes son solo ilustrativas; su dispositivo puede presentar diferencias respecto a ellas.

5. Componentes

N.º de artículo	Nombre del artículo	Descripción del artículo	Cantidad		
			800W	800WB	800WG
C-01	 Microinversor de 800 W	Modelo: SSRSBMI8K Potencia máxima de entrada: 1100 W Rango de tensión MPPT: 16-60 V Corriente máxima de entrada: 2×14 A Tensión nominal de salida: 230 V CA Frecuencia nominal: 50 Hz/60 Hz	1 Unidad	1 Unidad	1 Unidad
C-02	 Módulo fotovoltaico (PV)	Modelo: SSRSPO43KBF Potencia máxima: 435 W Corriente de cortocircuito (Isc): 14,32 A Tensión en circuito abierto (Voc): 38,71 V Dimensiones del producto: 1722 × 1134 × 30 mm Peso: 24 kg	2 piezas	2 piezas	2 piezas
C-03	 Kit de montaje para balcón	Material: Aleación de aluminio	/	2 juegos	/
C-04	 Kit de montaje para suelo	Material: Aleación de aluminio	/	/	2 juegos

NOTA: Las ilustraciones son solo referenciales; su dispositivo puede presentar diferencias.

6. Detalles del sistema

6.1 Conexiones del microinversor

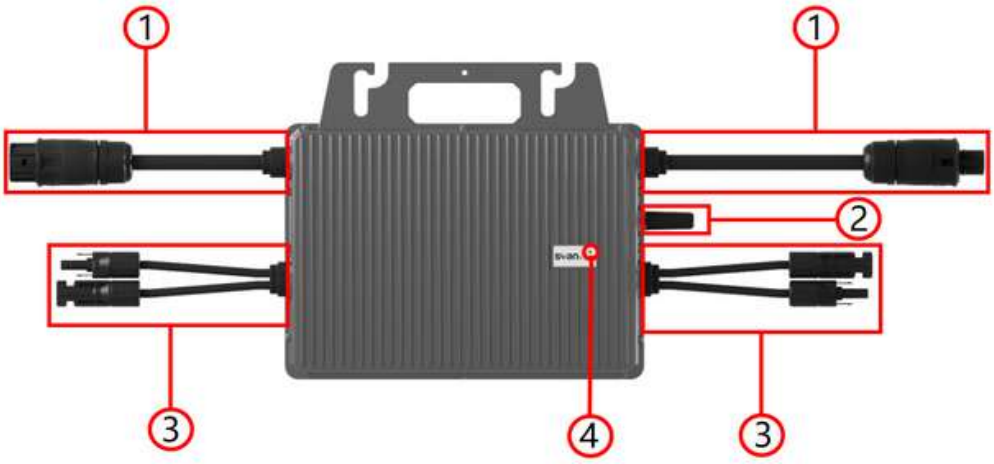

1: Conector de CA
2: Antena
\3: Conector de CC
4: Indicador luminoso

6.2 Lista de paquetes del microinversor



①



②



③



④

Sistema de 800 W		
SN	Nombre del artículo	Cant.
I-01	Microinversor de 800 W	1
I-02	Conector de CA	1
I-03	Cable fotovoltaico (PV)	2
I-04	Bridas para cables de acero inoxidable	4

NOTA: Las imágenes son únicamente ilustrativas; su dispositivo puede presentar diferencias.

6.3 Lista de paquetes para montaje en balcón

N.º de artículo	Nombre del artículo	Descripción del artículo	Cantidad SSRS800WB
B-01	 Gancho	Material: Acero inoxidable	4 juegos
B-02	 Pata de inclinación ajustable	Material: Aleación de aluminio	4 juegos
B-03	 Riel	Material: Aleación de aluminio	4 piezas
B-04	 Placa de sujeción	Material: Acero inoxidable	4 piezas
B-05	 Kit de tornillos hexagonales externos M8×90	Material: Acero inoxidable	12 piezas
B-06	 Tornillo hexagonal externo M8×30	Material: Acero inoxidable	12 piezas

NOTA: Las ilustraciones son solo referenciales; su dispositivo puede presentar diferencias.

6.4 Lista de suministro para montaje en suelo

N.º de artículo	Nombre del artículo	Descripción del artículo	Cantidad (SSRS800WG)
G-01	 Poste delantero	Material: Aleación de aluminio, acero inoxidable	4 piezas
G-02	 Poste trasero	Material: Aleación de aluminio, acero inoxidable	4 piezas
G-03	 Riel de suelo	Material: Aleación de aluminio	4 piezas
G-04	 Bloque de presión	Material: Aleación de aluminio, acero inoxidable	8 piezas
G-05	 Placa de lastre	Material: Aleación de aluminio	4 piezas
G-06	 Tornillo de sujeción	Material: Aleación de aluminio, acero inoxidable	2 piezas

NOTA: Las ilustraciones son solo referenciales; su dispositivo puede presentar diferencias.

7 . Montaje del balcón

7.1 Instalación de ganchos

Instale el gancho (B-01) alineándolo primero con el orificio lateral de montaje del módulo fotovoltaico (C-02) y colóquelo en el marco. Luego inserte el tornillo M8×25 (B-06) desde el interior hacia el exterior y apriete la tuerca con una llave.
Repita los pasos anteriores para instalar los 4 ganchos de los dos módulos fotovoltaicos, como se muestra en la imagen a continuación.


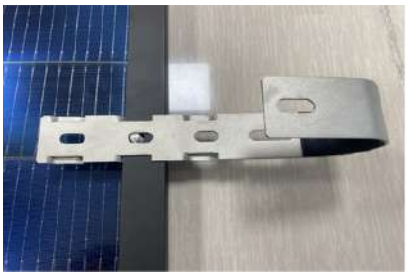

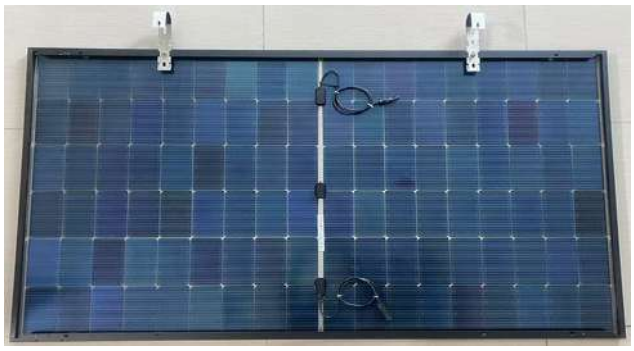

7.2 Instalación de las patas de inclinación ajustables

Monte previamente la pata de inclinación ajustable (B-02). Primero, retire los tornillos del conector en forma de L de la pata de inclinación ajustable. Luego, alinee el orificio de montaje del conector en L de la pata con el orificio de montaje lateral del módulo fotovoltaico. A continuación, inserte los tornillos previamente retirados desde el interior hacia el exterior a través del orificio del módulo fotovoltaico, atorníllelos y apriételos con una llave.
Repita los pasos descritos anteriormente para instalar las 4 patas de inclinación ajustables de los dos módulos fotovoltaicos, tal como se muestra en la imagen a continuación.



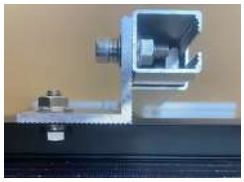



NOTA: Las ilustraciones son solo referenciales; su dispositivo puede presentar diferencias.

7.3 Ángulo fijo

LAfloje los dos tornillos de la pata de inclinación ajustable, ajuste la pata al ángulo deseado y apriete ambos tornillos con una llave Allen para garantizar una sujeción segura. Luego, apriete los tornillos del conector en forma de L, pero permita que la pata de inclinación ajustable siga siendo giratoria. Repita los pasos descritos anteriormente para ajustar el ángulo fijo del lado izquierdo, tal como se muestra en la imagen a continuación.





7.4 Montaje de los rieles

Afloje el conjunto de tornillos M8×25, inserte los tornillos desde abajo hacia arriba a través de la base de la pata de inclinación ajustable y atornille parcialmente las tuercas, asegurándose de que quede suficiente longitud para que la tuerca pueda pasar por el riel guía. Luego, inserte el extremo superior del tornillo en un extremo del riel guía hasta la mitad, apriete ambos tornillos y, a continuación, apriete los tornillos de fijación de la base de la pata de inclinación ajustable.

Repita los pasos descritos anteriormente para instalar los 4 rieles. Después, retire las bridas de los dos cables fotovoltaicos del módulo PV para facilitar la posterior conexión del microinversor, tal como se muestra en la imagen a continuación.






NOTA: Las ilustraciones son solo referenciales; su dispositivo puede presentar diferencias.

7.5 Instalación en la baranda del balcón

Coloque el sistema preensamblado en el exterior de la baranda del balcón, enganche el gancho sobre la baranda y alinee el riel guía del soporte con la baranda para fijarlo. Luego, inserte el tornillo M8×90 (B-05) a través del orificio de montaje del gancho, apriete la tuerca y así evitará que el gancho se afloje.

Inserte el extremo superior del tornillo M8×90 desde ambos lados en el riel guía, luego introduzca los dos tornillos de la placa de sujeción, coloque la tuerca y apriétela con una llave.

Repita los pasos descritos anteriormente para montar los 4 ganchos y las placas de sujeción. Fije el microinversor a la baranda del balcón con las bridas para cables (I-04), como se muestra en la imagen a continuación.











NOTA: Las ilustraciones son solo referenciales; su dispositivo puede presentar diferencias.

8. Instalación para montaje en suelo

8.1 Instalación del poste delantero

Instale el poste delantero (G-01) a una distancia de 60–80 mm del extremo del riel de suelo (G-03). Primero, gire el poste delantero dentro de la ranura del riel de suelo, como se muestra en la imagen. Luego, inserte el bloque de presión (G-04) en la ranura del riel, también como se indica en la imagen, y apriete los tornillos. Asegúrese de que la tuerca cuadrada debajo del bloque de presión esté firmemente conectada a la ranura del riel.

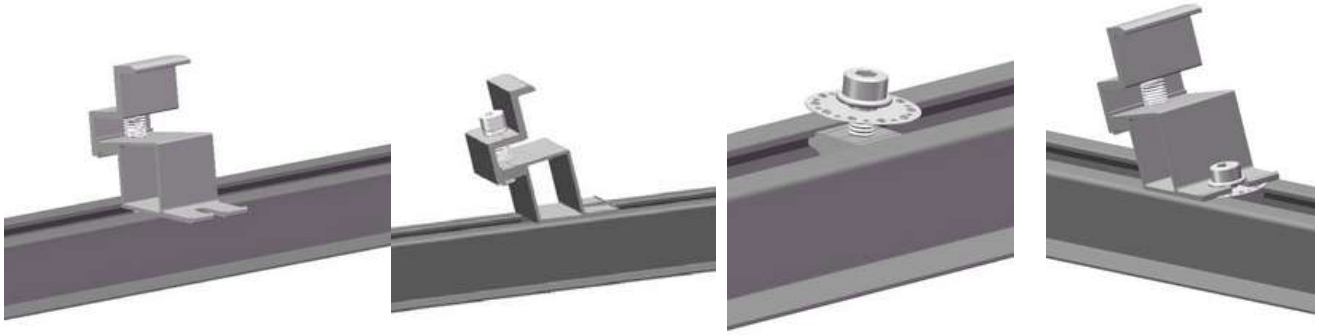

8.2 Instalación del poste trasero

Instale el poste trasero sobre el riel de suelo a una distancia de 1100 mm del poste delantero. Realice la instalación siguiendo los pasos indicados en la sección 8.1. Por favor, consulte la imagen a continuación.

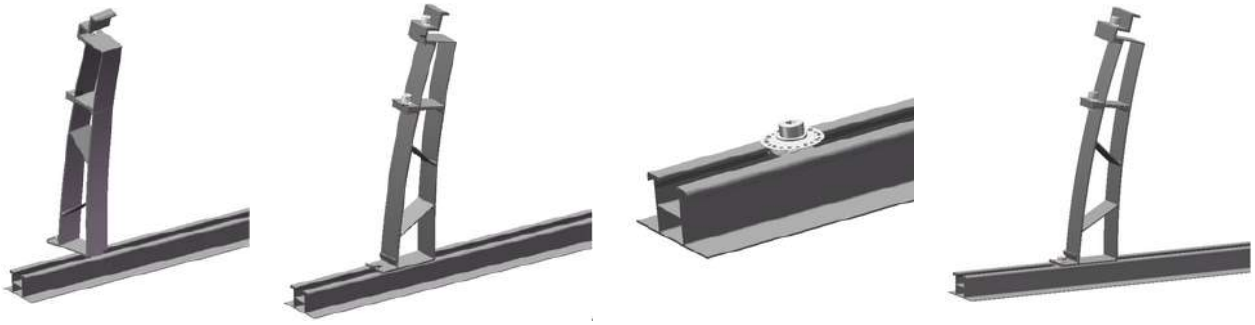

Complete la instalación de un par de postes delantero y trasero siguiendo los dos pasos anteriores.



NOTA: Las ilustraciones son solo referenciales; su dispositivo puede presentar diferencias.

8.3Instalación de la placa de lastre

Coloque la placa de lastre (G-05) cerca del poste trasero y coloque el bloque de contrapeso sobre ella.

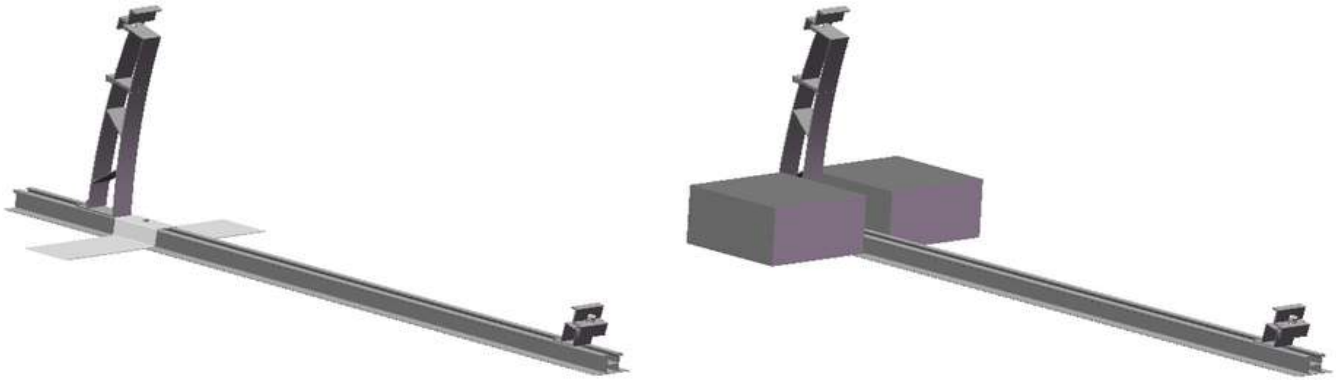

Complete la instalación tal como se muestra en la imagen a continuación.

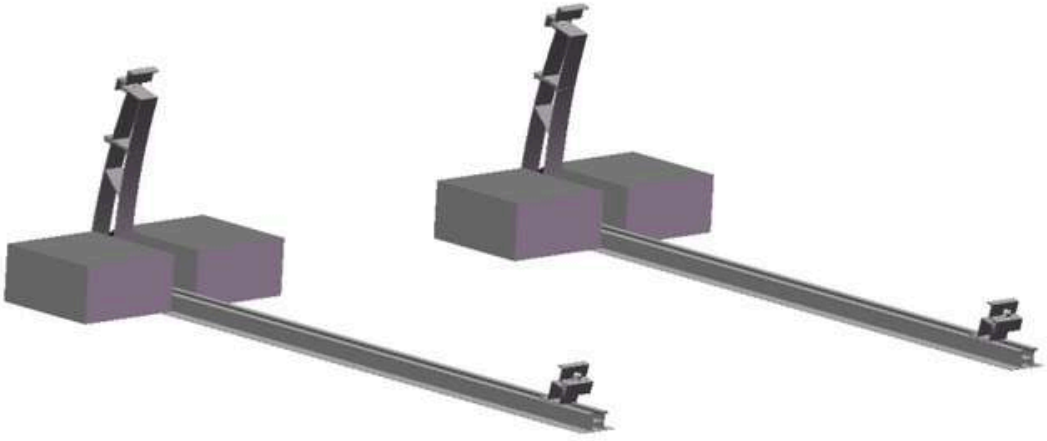

NOTA: Las ilustraciones son solo referenciales; su dispositivo puede presentar diferencias.

8.4 Instalación del módulo fotovoltaico (PV)

Primero, ajuste la altura de la abrazadera final del poste delantero. Presione el lateral del módulo fotovoltaico para asegurarse de que el marco del módulo esté en contacto cercano con la abrazadera final. Luego, ajuste la altura de la abrazadera final del poste trasero para que el módulo encaje en la abrazadera, y verifique que el marco del módulo también quede bien ajustado. Finalmente, alinee la posición del módulo fotovoltaico para que quede al ras y apriete los tornillos de las abrazaderas finales en los postes delantero y trasero.

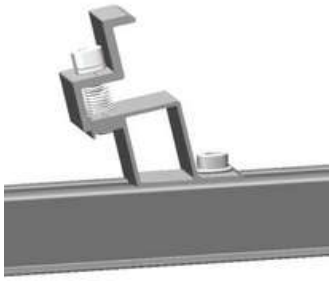

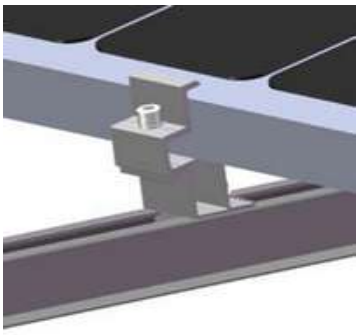

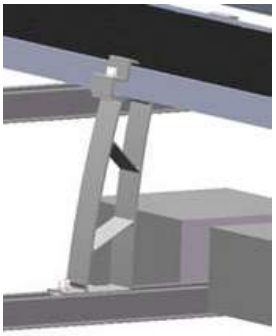





8.5 Instalación del microinversor

Primero, inserte las tuercas cuadradas de los dos tornillos de sujeción (G-06) en las ranuras del riel guía. Luego, introduzca ambos tornillos en los orificios de montaje, asegurándose de que el lado ligeramente girado quede hacia arriba, y finalmente apriételos para fijarlos firmemente.

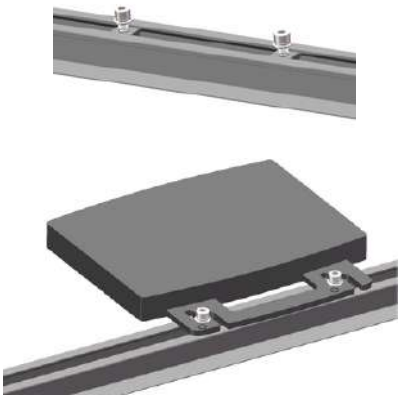

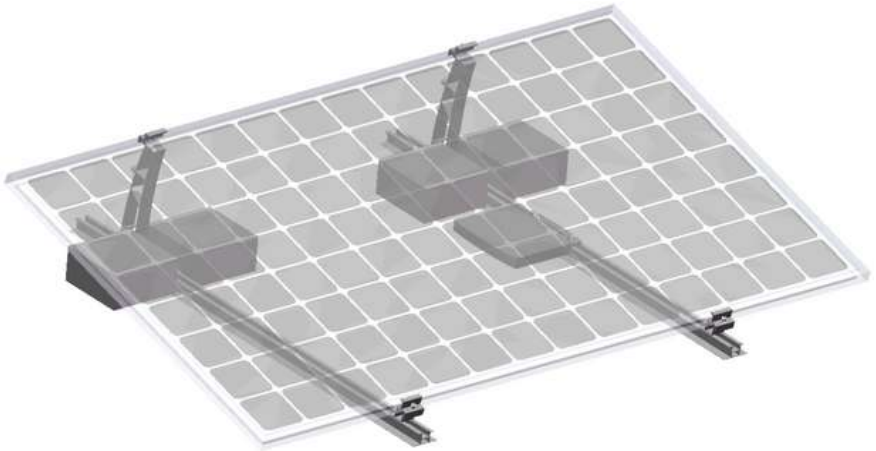

NOTA: Las ilustraciones son solo referenciales; su dispositivo puede presentar diferencias.

9. Conexión del sistema

9.1 Conexión fotovoltaica (PV)

Conecte el cable de salida del panel fotovoltaico donde se encuentra el inversor a una de las entradas del microinversor. Luego, conecte el cable de salida de otro panel fotovoltaico al otro conector de entrada del microinversor utilizando los cables fotovoltaicos (I-03).

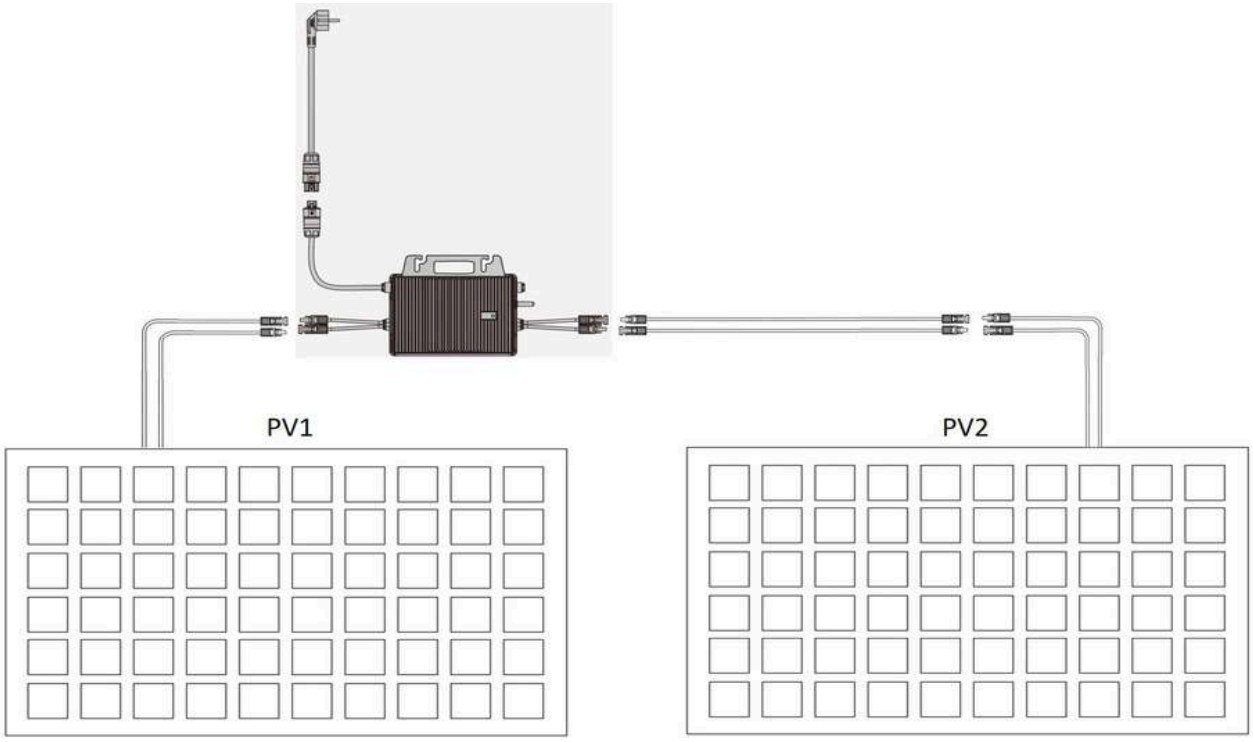

9.2 Conexión de CA (corriente alterna)

Inserte un extremo del conector de CA en uno de los puertos de CA del microinversor y apriételo firmemente. Luego, conecte el otro extremo del conector de CA en una toma de corriente de su hogar.





Después de conectar el sistema, el indicador luminoso del microinversor parpadea en rojo y el sistema se inicia. Tras algunos segundos, el indicador de inicio comienza a parpadear en azul o permanece encendido de forma continua, acompañado de un parpadeo rojo cada 3 segundos.

NOTA: Las ilustraciones son solo referenciales; su dispositivo puede presentar diferencias.

10. Monitoreo

10.1 Instalación de la aplicación

10.1.1 Descargar la aplicación

Según el sistema operativo de su teléfono móvil, busque SVAN en la tienda de aplicaciones de Android o Apple, descargue la aplicación, registre una cuenta personal e inicie sesión.

SVAN



GET IT ON Google Play

Download on the App Store

10.1.2 Confirmar el correcto funcionamiento del microinversor

Asegúrese de que el cable de corriente continua (CC) del microinversor esté conectado y que el indicador luminoso muestre una luz verde fija o intermitente, acompañada de un parpadeo rojo cada 3 segundos.



NOTA: Las ilustraciones son solo referenciales; su dispositivo puede presentar diferencias.

10.1.3 Crear una cuenta personal

Después de iniciar sesión en SVAN, siga los pasos que se indican a continuación para crear su cuenta.

Haga clic en "Registrarse" para acceder a la página de registro, seleccione su ubicación y complete los datos de su cuenta. Luego, haga clic en "Solicitar código de verificación" y establezca su contraseña.

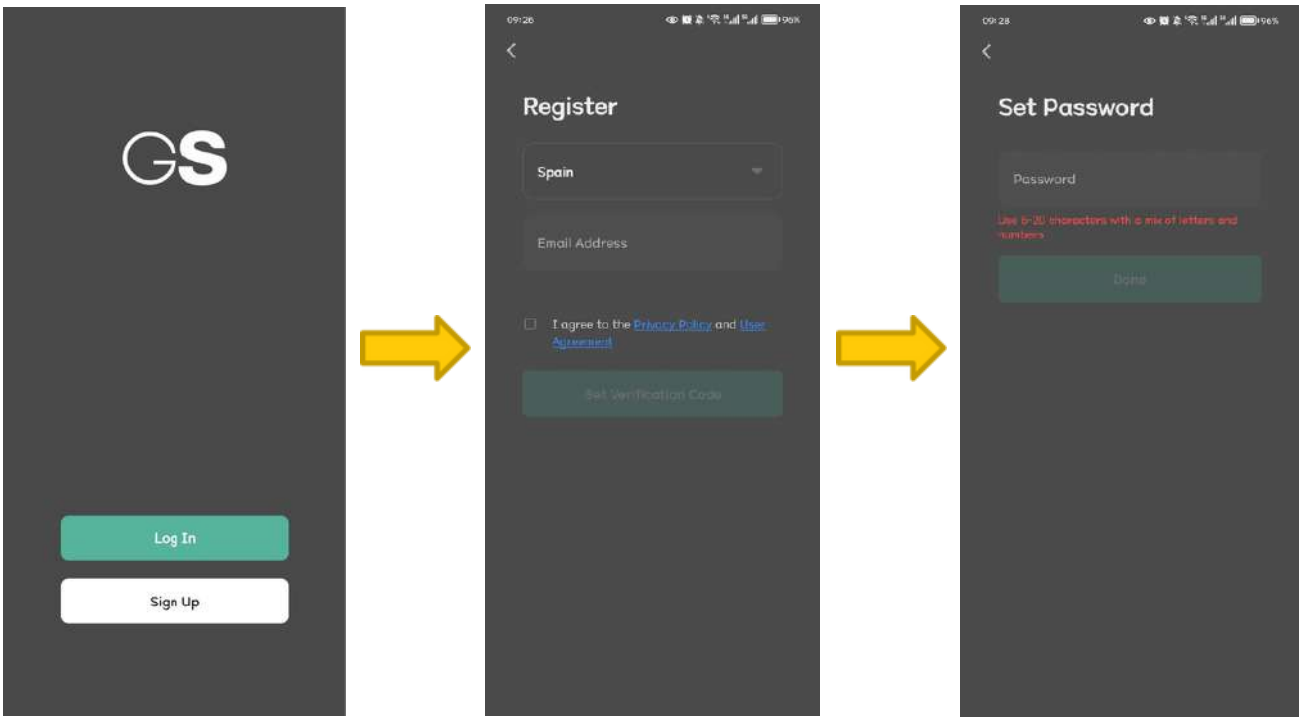

Acepte las siguientes solicitudes de autorización, luego siga las instrucciones y añada el dispositivo en la aplicación.

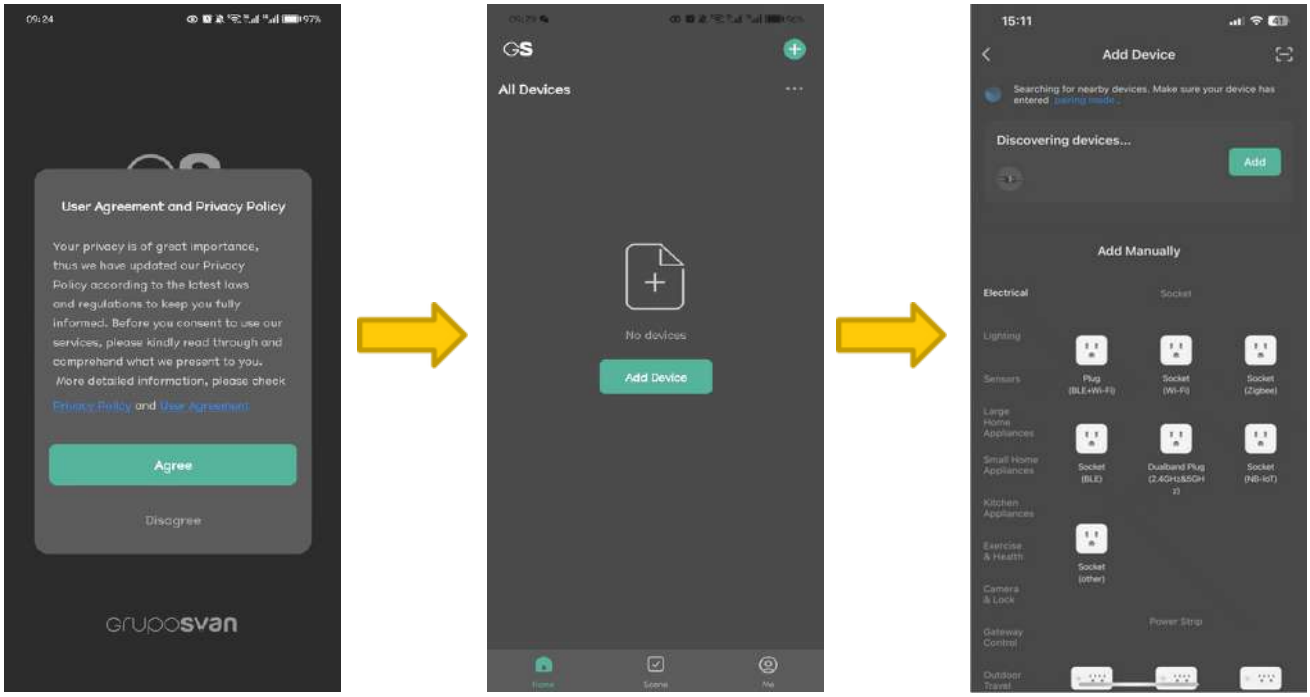

NOTA: Las ilustraciones son solo referenciales; su dispositivo puede presentar diferencias.

10.1.4 Finalizar la incorporación de su dispositivo

Siga las instrucciones para ingresar su cuenta Wi-Fi y la contraseña. Luego, haga clic en "Siguiente", espere a que el dispositivo se agregue y, finalmente, haga clic en "Finalizar".

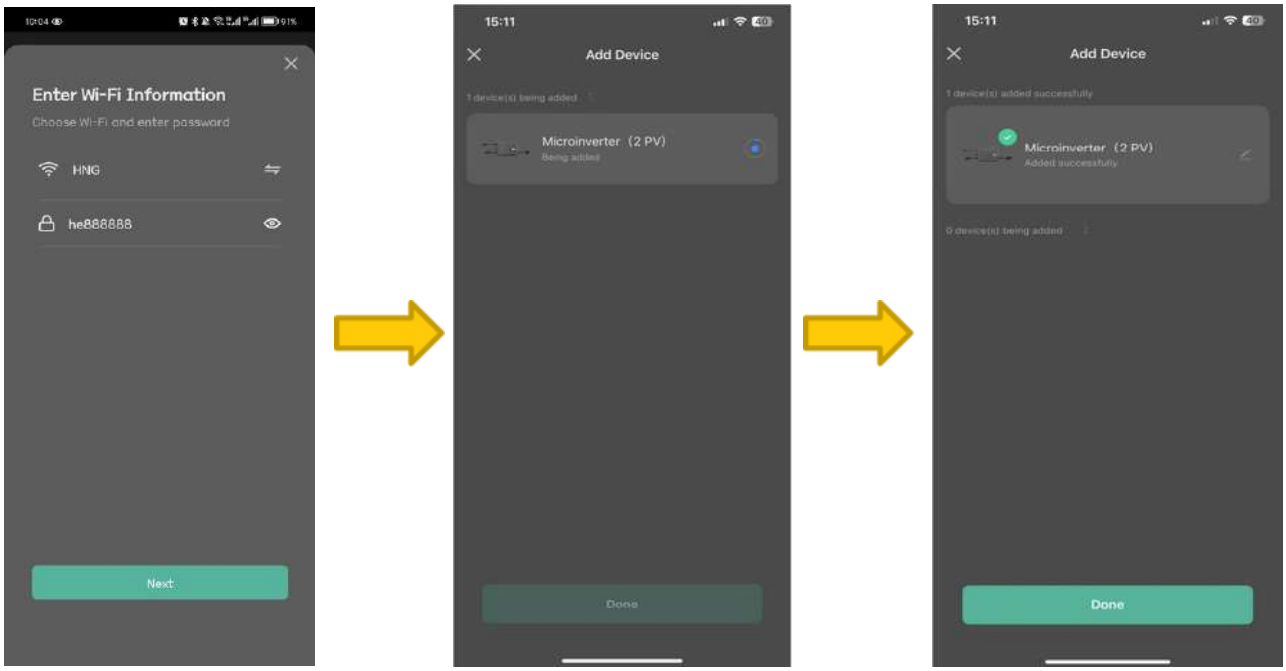

Una vez que haya completado todos los pasos, podrá visualizar la información de funcionamiento de su sistema a través de la aplicación.



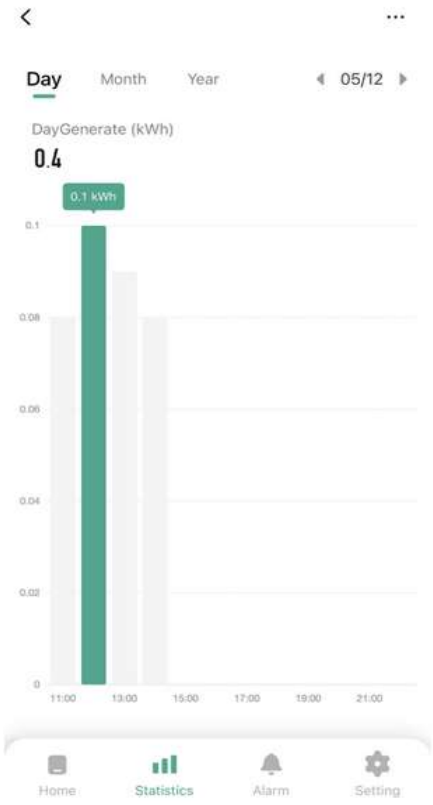

NOTA: Las ilustraciones son solo referenciales; su dispositivo puede presentar diferencias.

10.2 Estado de funcionamiento del indicador LED

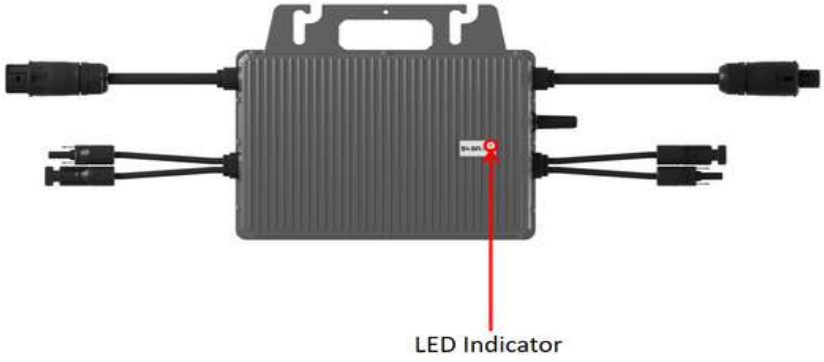

Tablas de estado del LED	
Error / Anomalía	Estado del LED
Error por norma de seguridad (GFDI), error de hardware	Luz roja encendida de forma continua
Fallo en el lado de corriente continua (todos los conectores)	Luz roja parpadea (0,2 s encendida – 0,8 s apagada)
Fallo en el lado de corriente continua (algunos conectores)	Luz verde parpadea (0,2 s encendida – 1,8 s apagada)
Falta conexión a la red eléctrica	Luz roja parpadea (0,2 s encendida – 1,8 s apagada)
Error de red eléctrica	Luz roja parpadea (0,2 s encendida – 3,8 s apagada)
Actualización en curso	Luz verde parpadea (1 s encendida – 1 s apagada)
Error de red, sin conexión de red	Luz verde encendida de forma continua
Configuración de red, AP configurando la red	Luz verde parpadea de forma alterna (0,2 s encendida – 0,8 s apagada) y (1 s encendida – 1 s apagada)
Configuración de red, EZ (BLE) configuración rápida	Luz verde parpadea de forma alterna 2 veces (0,2 s encendida – 0,8 s apagada) y 1 vez (1 s encendida – 1 s apagada)
Normal (modo de espera)	Luz verde parpadea (0,2 s encendida – 0,8 s apagada)

NOTA: Las ilustraciones son solo referenciales; su dispositivo puede presentar diferencias.

11. Datos técnicos del microinversor

Referencia	SSRSBMI4K	SSRSBMI8K
Datos de entrada (CC		
Potencia recomendada del módulo (W)	300~550	300~550
Rango de voltaje MPPT (V)	16~60	16~60
Voltaje de arranque (V)	22	
Voltaje máximo de entrada (V)	60	
Corriente máxima de entrada (A)	14	
Corriente máxima de cortocircuito de entrada (A)	20	
Datos de salida (CA)		
Potencia máxima de salida continua (W)	400	800
Corriente nominal de salida (A)	1.74	3.48
Corriente máxima de salida (A)	2	4
Tensión nominal de salida (V)	220/230/24 0 (175-270),L/N/PE	
Frecuencia nominal (Hz)	50/60	
Factor de potencia	0,99 valor estándar, 0,8 capacitivo ... 0,8 inductivo	
Distorsión armónica total de la corriente de salida	<3%	
Número máximo de unidades por rama de 20 A	9	5
Eficiencia		
Eficiencia europea (EU)	96.3%	96.3%
Eficiencia ponderada CEC	96.5%	96.5%
Eficiencia nominal del MPPT	99.9%	99.9%
Consumo de energía nocturno (mW)	<50	
Datos mecánicos		
Dimensiones (Ancho × Alto × Profundidad mm)	182 x 164 x 30	250 x 223x 30
Peso [kg]	2	3.1
Tipo de carcasa	IP 67	
Enfriamiento	Convección natural	
Datos ambientales		
Rango de temperatura ambiente	-40°C to 65°C -40°C to	
Rango de temperatura interna	85°C	
Humedad relativa del aire	0–100 % Condensante	
Altura máxima sin disminución del rendimiento [m]	2000	
Monitoreo	Wi-Fi integrado (opcional)	

12. Más información



Elimine el embalaje de manera respetuosa con el medio ambiente. Este dispositivo está marcado de acuerdo con la Directiva Europea 2012/19/EU sobre Residuos de Aparatos Eléctricos y Electrónicos (RAEE). Esta directiva establece el marco para la devolución y el reciclaje de equipos antiguos, aplicable en toda la UE.

INFORMACIÓN SOBRE EL EMBALAJE: Los materiales de embalaje de este producto están hechos de materiales reciclables de acuerdo con las normativas nacionales de protección ambiental. No deseche los materiales de embalaje junto con los residuos domésticos u otros desechos. Llévelos a los puntos de recolección de materiales de embalaje establecidos por las autoridades locales.

Devoluciones bajo garantía

Si necesita devolver este producto por algún motivo bajo una reclamación de garantía, asegúrese de que todos los accesorios estén incluidos con el producto.

SVAN TRADING S.L.
Importado por B73737553
Av. Altos Hornos S/N, Pto. Sagunto (46520), Valencia, España
info@svansolar.com

Para obtener una versión electrónica de este manual, por favor póngase en contacto con nuestro soporte postventa.

IM Versionsnummer: V1.0

Mai 2025

1. Précautions de sécurité

- Assurez-vous qu'au moins deux personnes participent à l'installation du système.
- Vérifiez que la rambarde du balcon peut supporter le poids du système solaire.
- Contrôlez le micro-onduleur, les câbles et les modules solaires pour détecter d'éventuels dommages visibles avant de raccorder le système. En cas de dommages visibles, contactez notre service d'assistance avant de continuer.
- Assurez-vous que toutes les vis et fixations sont correctement serrées avant de monter le panneau solaire. Si les vis sont desserrées, le panneau pourrait tomber et représenter un danger sous le balcon.
- Vérifiez que le support est fixé à la fois dans la partie supérieure et inférieure du balcon, afin qu'il puisse résister aux conditions météorologiques extrêmes.
- Éliminez selon la réglementation locale.
- Cet appareil est destiné exclusivement à un usage domestique !

2. Contenuto

1. Précautions de sécurité	Seite 1
2. Contenu	Seite 2
3. Vue d'ensemble du système	Seite 3
4. Outils	Seite 4
5. Composants	Page 4
	Seite 5
6. Détails du système	
6.1 Connexions du micro-onduleur	Seite 6
6.2 Liste des composants du micro-onduleur	Seite 6
6.3 Liste des composants pour le montage sur balcon	Seite 7
6.4 Liste des composants pour le montage au sol	Seite 8
7. Installation du montage pour balcon	
7.1 Montage avec crochets	Seite 9
7.2 Installation des pieds inclinables réglables	Seite 9
7.3 Angle fixe	Seite 10
7.4 Montage sur rails	Seite 10
7.5 Installation sur la rambarde du balcon	Seite 11
8. Installation du montage au sol	
8.1 Installation du support avant	Seite 12
8.2 Installation du support arrière	Seite 12
8.3 Installation de la plaque de lestage	Seite 13
8.4 Installation des modules photovoltaïques	Seite 14
8.5 Installation du micro-onduleur	Seite 14
9. Raccordement du système	
9.1 Raccordement PV	Seite 15
9.2 Raccordement AC	Seite 15
10. Surveillance	
10.1 Installation de l'application	Seite 16-18
10.2 État des voyants LED	Seite 19
• Données techniques du micro-onduleur	Seite 20
• Informations complémentaires	Seite 21

3. Vue d’ensemble du système

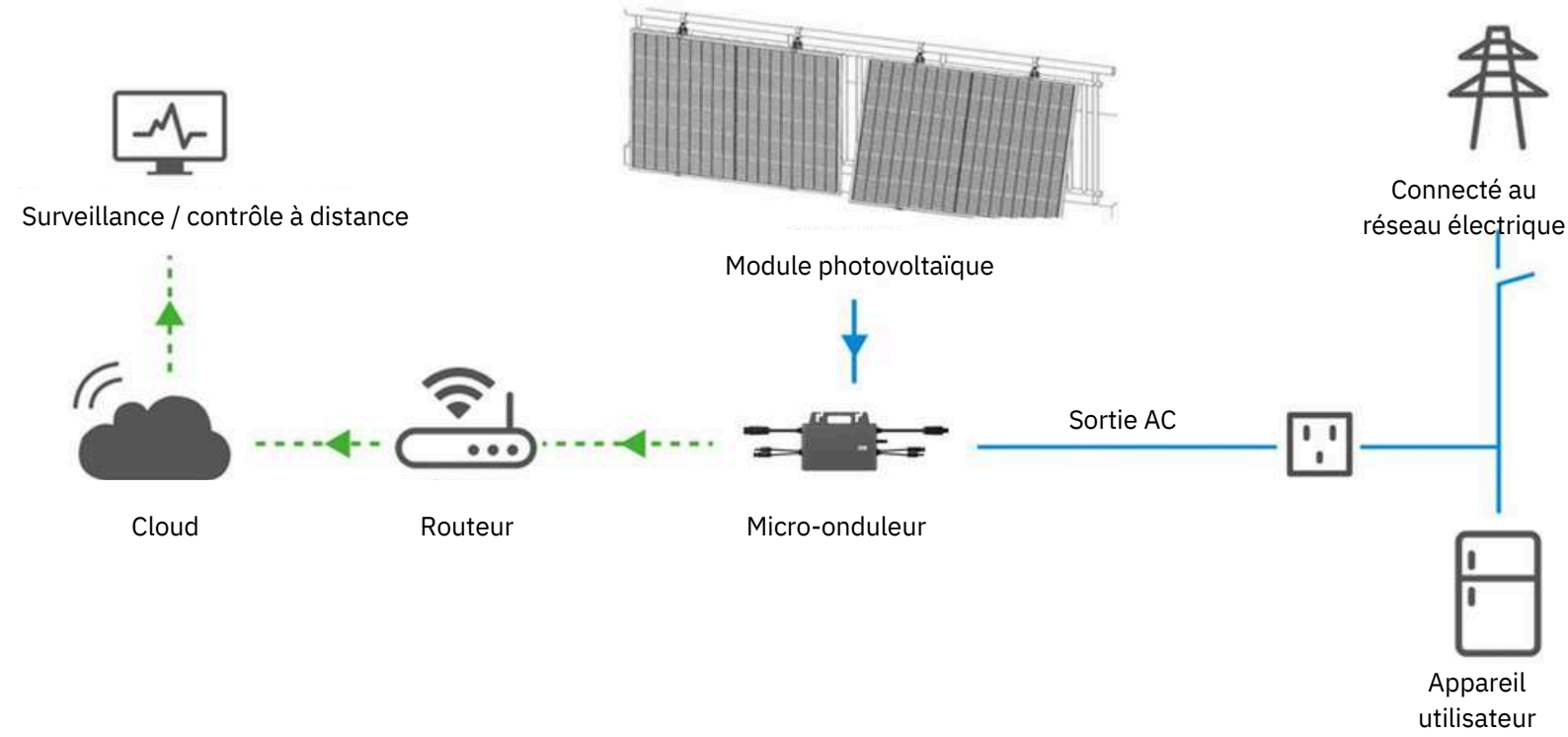

REMARQUE : Les illustrations sont fournies à titre de référence uniquement, votre appareil peut différer.

4. Outils (inclus)



Clé Allen de 6 mm × 1



Clé à molette de 13 mm × 1



Clé à douille de 13 mm × 1

REMARQUE : Les images sont fournies à titre illustratif uniquement, votre appareil peut différer.

5. Composants

N. article	Nom de l'article	Description de l'article	Quantité		
			800W	800WB	800WG
C-01	 Micro-onduleur de 800W	Modèle : SSRSBMI8K Puissance maximale en entrée : 1100 W Plage de tension MPPT : 16–60 V Courant maximal en entrée : 2×14 A Tension nominale en sortie : 230 V AC Fréquence nominale : 50 Hz / 60 Hz	1 unité	1 unité	1 unité
C-02	 Module photovoltaïque (PV)	Modèle : SSRSPO43KBF Puissance maximale : 435 W Courant de court-circuit (Isc) : 14,32 A Tension à vide (Voc) : 38,71 V Dimensions du produit : 1722 × 1134 × 30 mm Poids : 24 kg	2 pièces	2 pièces	2 pièces
C-03	 Kit de montage pour balcon	Matériau : Alliage d'aluminium	/	2 ensembles	/
C-04	 Kit de montage au sol	Matériau : Alliage d'aluminium	/	/	2 ensembles

REMARQUE : Les images sont fournies uniquement à titre de référence, votre appareil peut différer.

Détails du système

6.1 Connexions du micro-onduleur

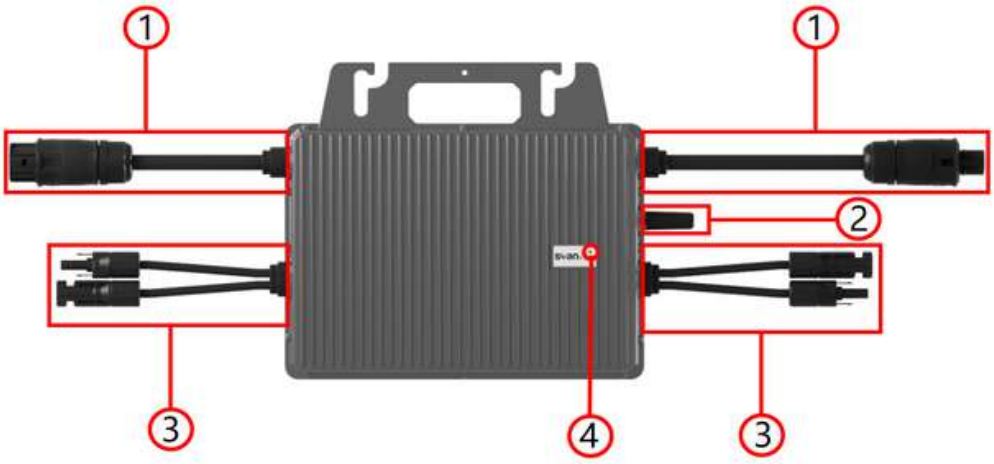

1. Connecteur AC
2. Antenne
3. Connecteur DC
4. Voyant de contrôle

6.2 Liste du contenu du paquet micro-onduleur



①



②



③



④

Système de 800 W		
SN	Nom de l'article	Mge
I-01	Micro-onduleur de 800 W	1
I-02	Prise AC	1
I-03	Câble PV	2
I-04	Collier de serrage en acier inoxydable	4

REMARQUE : Les images sont uniquement à titre illustratif, votre appareil peut différer.

6.3 Liste du contenu du paquet de montage pour balcon

N. article	Nom de l'article	Description de l'article	Quantité SSRS800WB
B-01	 Crochet	Materiale: Acciaio inox	4 ensembles
B-02	 Pied inclinable réglable	Matériau : Alliage d'aluminium	4 ensembles
B-03	 Rail	Matériau : Alliage d'aluminium	4 pièces
B-04	 Plaque de serrage	Matériau : Acier inoxydable	4 pièces
B-05	 Kit de boulons hexagonaux externes M8×90	Matériau : Acier inoxydable	12 pièces
B-06	 Boulon hexagonal externe M8×30	Matériau : Acier inoxydable	12 pièces

REMARQUE : Les images sont fournies uniquement à titre de référence, votre appareil peut différer.

6.4 Liste du contenu pour le montage au sol

N. article	Nom de l'article	Description de l'article	Quantité (SSRS800WG)
G-01	 Poteau avant	Matériau : Alliage d'aluminium, acier inoxydable	4 pièces
G-02	 Poteau arrière	Matériau : Alliage d'aluminium, acier inoxydable	4 pièces
G-03	 Rail au sol	Matériau : Alliage d'aluminium	4 pièces
G-04	 Bloc de pression	Matériau : Alliage d'aluminium, acier inoxydable	8 pièces
G-05	 Plaque de lestage	Matériau : Alliage d'aluminium	4 pièces
G-06	 Vis de serrage	Matériau : Alliage d'aluminium, acier inoxydable	2 pièces

REMARQUE : Les images sont fournies uniquement à titre de référence, votre appareil peut différer.

7. Montage du balcon

7.1 Installation des crochets

Préinstaller le crochet (B-01) en l'alignant d'abord avec le trou de montage latéral du module photovoltaïque (C-02) et en l'accrochant au cadre. Insérer ensuite la vis M8*25 (B-06) de l'intérieur vers l'extérieur et serrer l'écrou à l'aide d'une clé à molette. Répéter les étapes décrites ci-dessus pour installer les 4 crochets des deux modules photovoltaïques, comme illustré dans l'image ci-dessous.

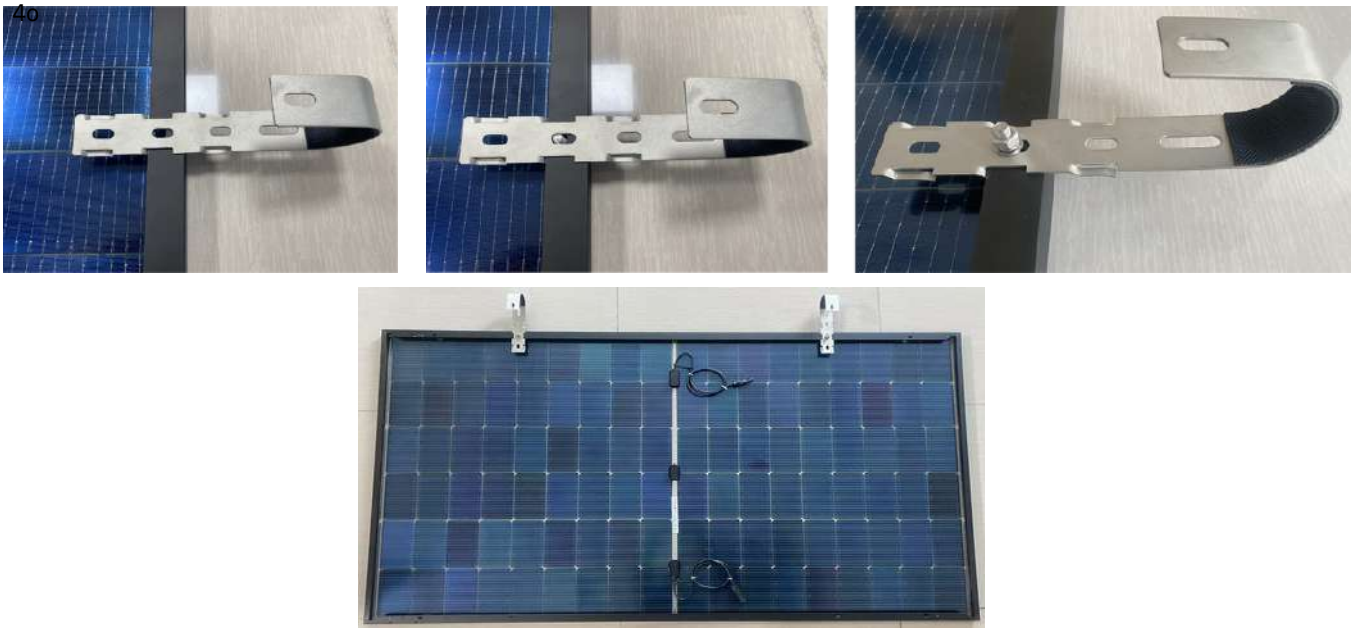

7.2 Installation des pieds inclinables réglables

Préinstaller la jambe inclinable réglable (B-02). Commencez par retirer les vis présentes sur le connecteur en L de la jambe inclinable. Alignez ensuite le trou de montage du connecteur en L de la jambe avec le trou de montage latéral du module photovoltaïque. Insérez ensuite les vis précédemment retirées à travers le trou du module photovoltaïque, de l'intérieur vers l'extérieur, vissez-les et serrez-les à l'aide d'une clé à molette. Répétez les étapes décrites ci-dessus pour installer les 4 jambes inclinables réglables des deux modules photovoltaïques, comme illustré dans l'image ci-dessous.

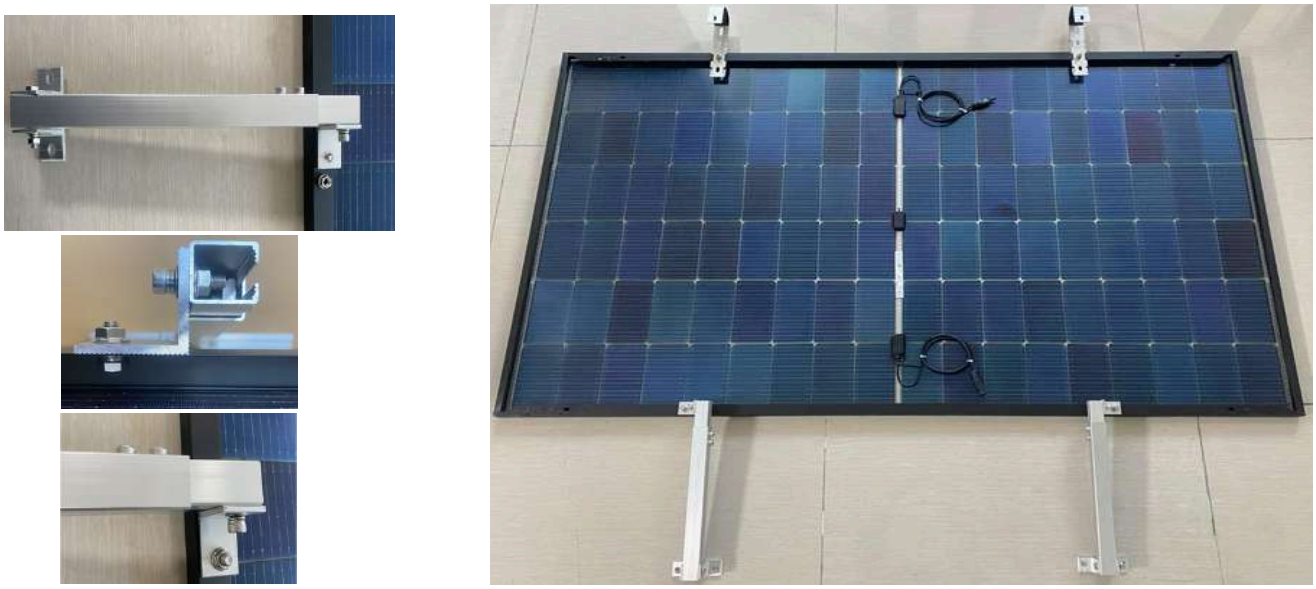

REMARQUE : Les images sont fournies uniquement à titre de référence, votre appareil peut différer.

7.3 Angle fixe

Desserrer les deux vis de la jambe inclinable réglable, ajuster l'inclinaison à l'angle souhaité, puis serrer les deux vis à l'aide d'une clé Allen pour assurer une fixation sécurisée. Ensuite, serrer les vis du connecteur en L tout en laissant la jambe inclinable réglable capable de pivoter. Répéter les étapes décrites ci-dessus pour régler l'angle fixe gauche, comme illustré dans l'image ci-dessous.





7.4 Montage des rails

Desserrer l'ensemble des vis M8*25, insérer les vis de bas en haut à travers la base de la jambe inclinable réglable et visser partiellement les écrous, en s'assurant que la longueur restante est suffisante pour que l'écrou puisse glisser à l'intérieur du rail de guidage. Insérer ensuite l'extrémité supérieure de la vis dans une extrémité du rail de guidage jusqu'au centre, serrer les deux vis, puis serrer les vis de connexion à la base de la jambe inclinable réglable. Répéter les étapes décrites ci-dessus pour installer les 4 rails. Ensuite, retirer les colliers de serrage des deux câbles PV du module photovoltaïque afin de faciliter le raccordement ultérieur du micro-onduleur, comme illustré dans l'image ci-dessous.






REMARQUE : Les images sont fournies uniquement à titre de référence, votre appareil peut différer.

7.5Installation sur la rambarde du balcon

Installer le système préassemblé à l'extérieur de la rambarde du balcon, positionner le crochet sur la rambarde et aligner le rail de guidage du support avec la rambarde pour le fixer. Insérer ensuite la vis M8*90 (B-05) à travers le trou de montage du crochet, serrer l'écrou afin d'empêcher le desserrage du crochet. Insérer l'extrémité supérieure de la vis M8*90 de chaque côté dans le rail de guidage, puis insérer les deux vis de la plaque de serrage, visser l'écrou et le serrer à l'aide d'une clé à molette. Répéter les étapes décrites ci-dessus pour monter les 4 crochets et plaques de serrage. Fixer le micro-onduleur à l'aide des colliers de serrage (I-04) sur la rambarde du balcon, comme illustré dans l'image ci-dessous.











REMARQUE : Les images sont fournies uniquement à titre de référence, votre appareil peut différer.

8. Installation au sol

8.1 Installation du poteau avant

Installer le poteau avant (G-01) à une distance de 60 à 80 mm de l'extrémité du rail au sol (G-03). Commencer par faire pivoter le poteau avant dans la rainure du rail, comme illustré dans l'image. Insérer ensuite le bloc de pression (G-04) dans la rainure du rail, toujours comme illustré, puis serrer les vis. S'assurer que l'écrou carré sous le bloc de pression est bien fixé à la rainure du rail.

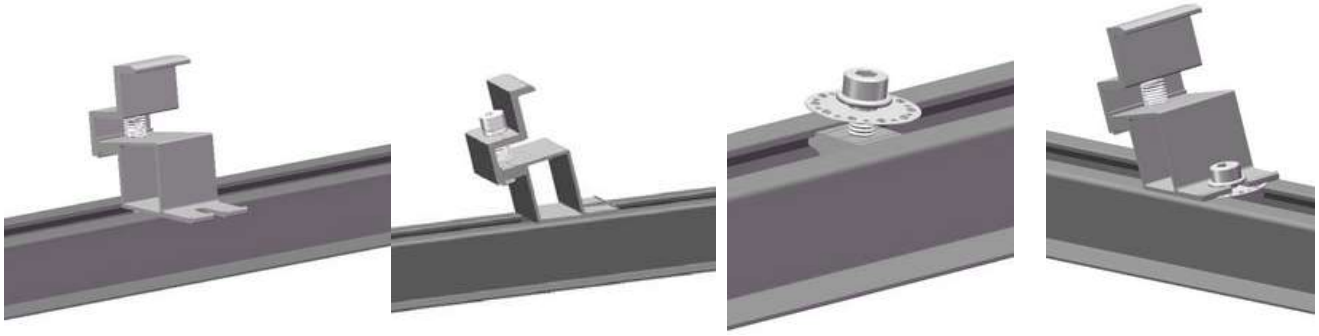

8.2 Installation du poteau arrière

Installer le poteau arrière sur le rail au sol à une distance de 1100 mm du poteau avant.
Effectuer l'installation en suivant les étapes décrites dans la section 8.1.
Se référer à l'image ci-dessous.

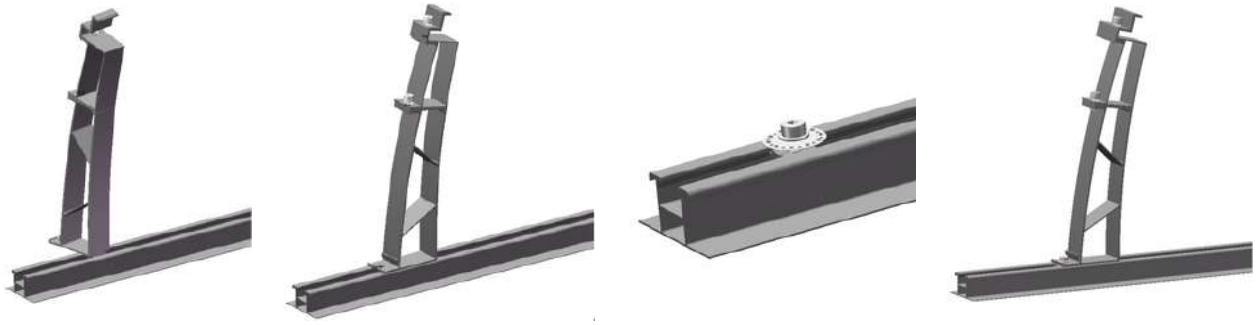

Compléter l'installation d'une paire composée d'un poteau avant et d'un poteau arrière en suivant les deux étapes précédentes.



REMARQUE : Les images sont fournies uniquement à titre de référence, votre appareil peut différer.

8.3Installation de la plaque de lestage

Positionner la plaque de lestage (G-05) près du poteau arrière et y placer le bloc de contrepoids.

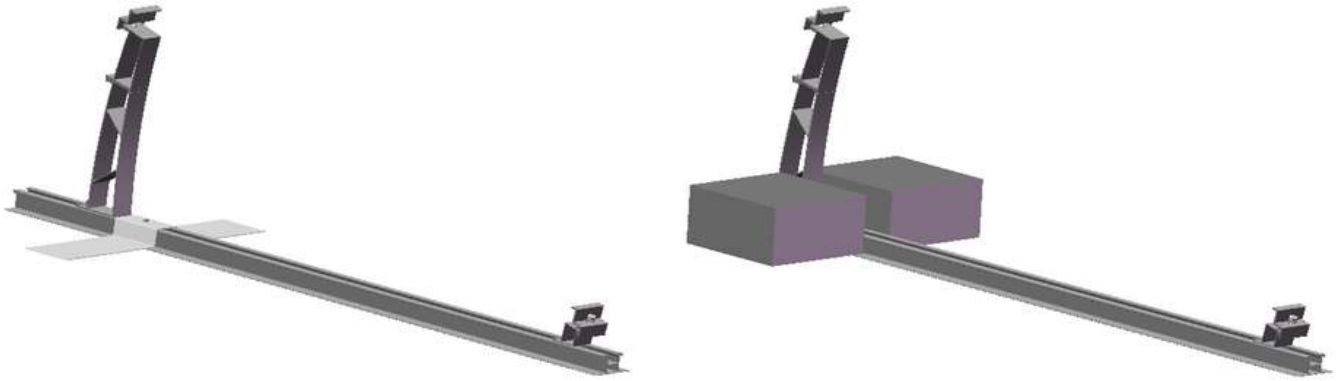

Compléter l’installation comme illustré dans l’image ci-dessous.

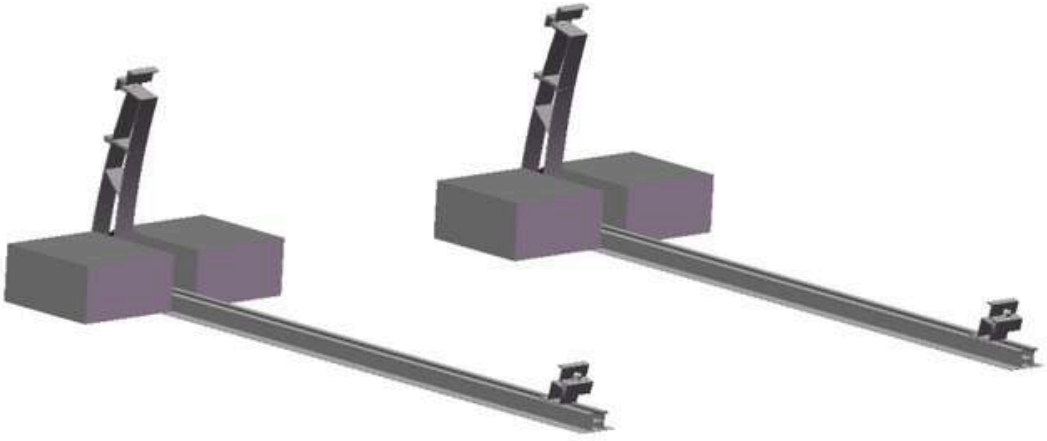

REMARQUE : Les images sont fournies uniquement à titre de référence, votre appareil peut différer.

8.4 Installation du module photovoltaïque (PV)

Commencer par ajuster la hauteur de la plaque de serrage du poteau avant. Appuyer sur le côté du module photovoltaïque pour s'assurer que le cadre du module est bien en contact avec la plaque de serrage. Ensuite, ajuster la hauteur de la plaque de serrage du poteau arrière afin que le module s'adapte correctement à la plaque et vérifier que le cadre du module photovoltaïque est également bien en contact. Enfin, aligner correctement la position du module photovoltaïque et serrer les vis des plaques de serrage sur les poteaux avant et arrière.

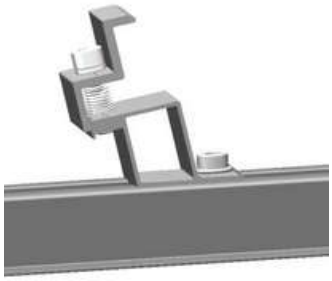

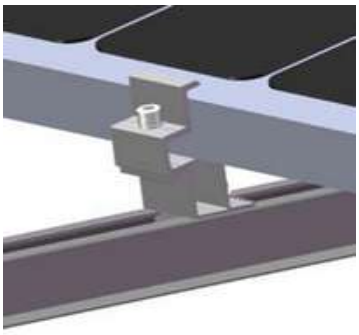

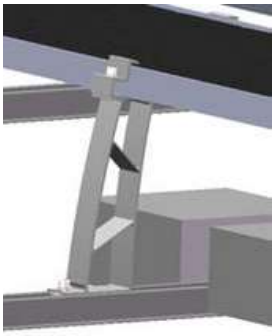





8.5 Installation du micro-onduleur

Commencer par insérer les écrous carrés des deux vis de serrage (G-06) dans les rainures du rail de guidage. Ensuite, insérer les deux vis dans les trous de montage, en s'assurant que le côté légèrement incliné est orienté vers le haut. Enfin, serrer les vis pour les fixer solidement.

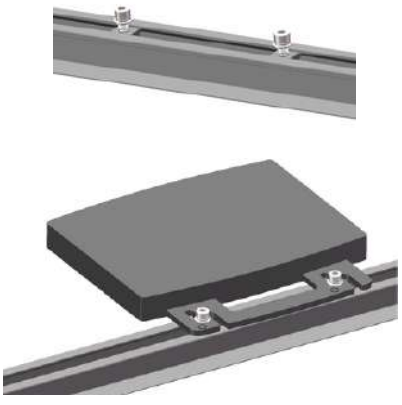

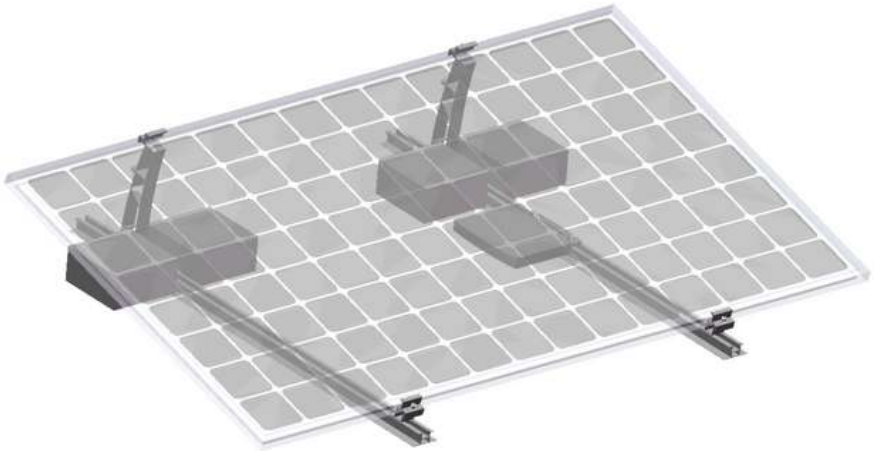

REMARQUE : Les images sont fournies uniquement à titre de référence, votre appareil peut différer.

9. Raccordement du système

9.1 Raccordement PV (photovoltaïque)

Connecter le câble de sortie du module photovoltaïque, sur lequel est installé le micro-onduleur, à l'une des entrées du micro-onduleur. Connecter le câble de sortie d'un autre module photovoltaïque à l'autre entrée du micro-onduleur à l'aide du câble PV (I-03).

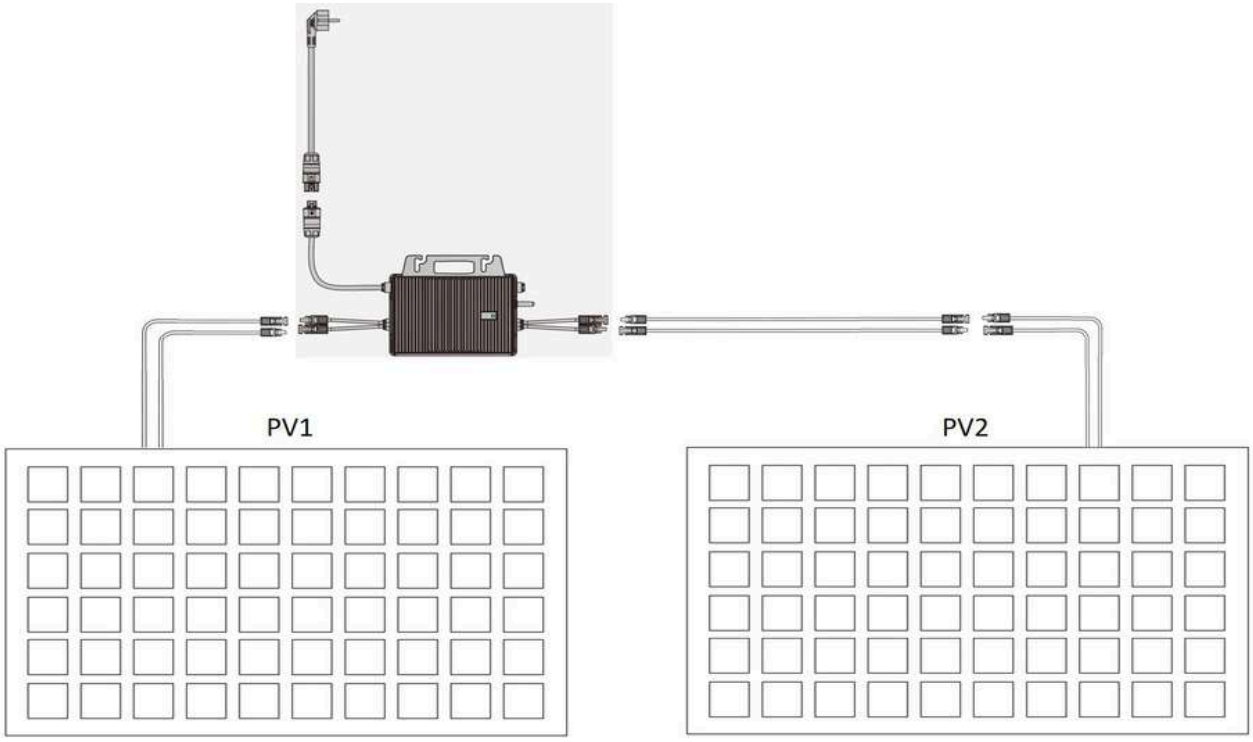

9.2 Raccordement AC

Insérer une extrémité de la prise AC dans l'une des entrées AC du micro-onduleur et la serrer fermement.
Ensuite, insérer l'autre extrémité de la prise AC dans la prise électrique de votre habitation.





Après avoir raccordé le système, le voyant du micro-onduleur clignote en rouge et le système démarre. Après quelques secondes, l'indicateur de démarrage commence à clignoter en bleu ou reste allumé en continu, accompagné d'un clignotement rouge toutes les 3 secondes.

REMARQUE : Les images sont fournies uniquement à titre de référence, votre appareil peut différer.

10. Surveillance

10.1 Installation de l'application

10.1.1 Télécharger l'application

Recherchez "SVAN" dans le Google Play Store ou l'Apple Store, selon le système d'exploitation de votre téléphone, téléchargez l'application, créez un compte personnel et connectez-vous.

SVAN



GET IT ON Google Play

Download on the App Store

10.1.2 Confirmer le contrôle des fonctions du micro-onduleur

Assurez-vous que le câble DC du micro-onduleur est connecté et que le voyant de contrôle affiche une lumière verte fixe ou clignotante, accompagnée d'un clignotement rouge toutes les 3 secondes.



REMARQUE : Les images sont fournies uniquement à titre de référence, votre appareil peut différer.

10.1.3 Créer un compte personnel

Après vous être connecté à SVAN, suivez les étapes ci-dessous pour créer votre compte.

Cliquez sur "S'inscrire" pour accéder à la page d'enregistrement, sélectionnez votre emplacement et remplissez les informations de votre compte. Ensuite, cliquez sur "Demander le code de confirmation" et définissez votre mot de passe.

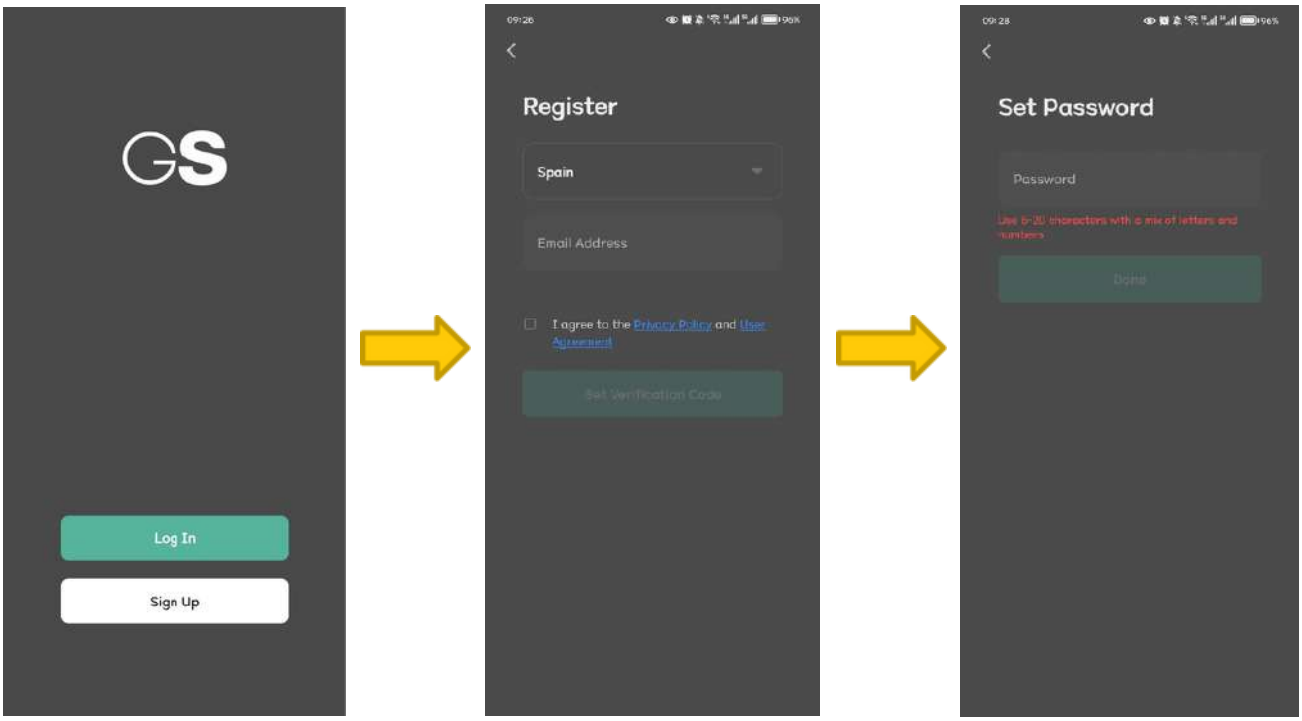

Acceptez les demandes d'autorisation suivantes, puis suivez les instructions pour ajouter l'appareil dans l'application.

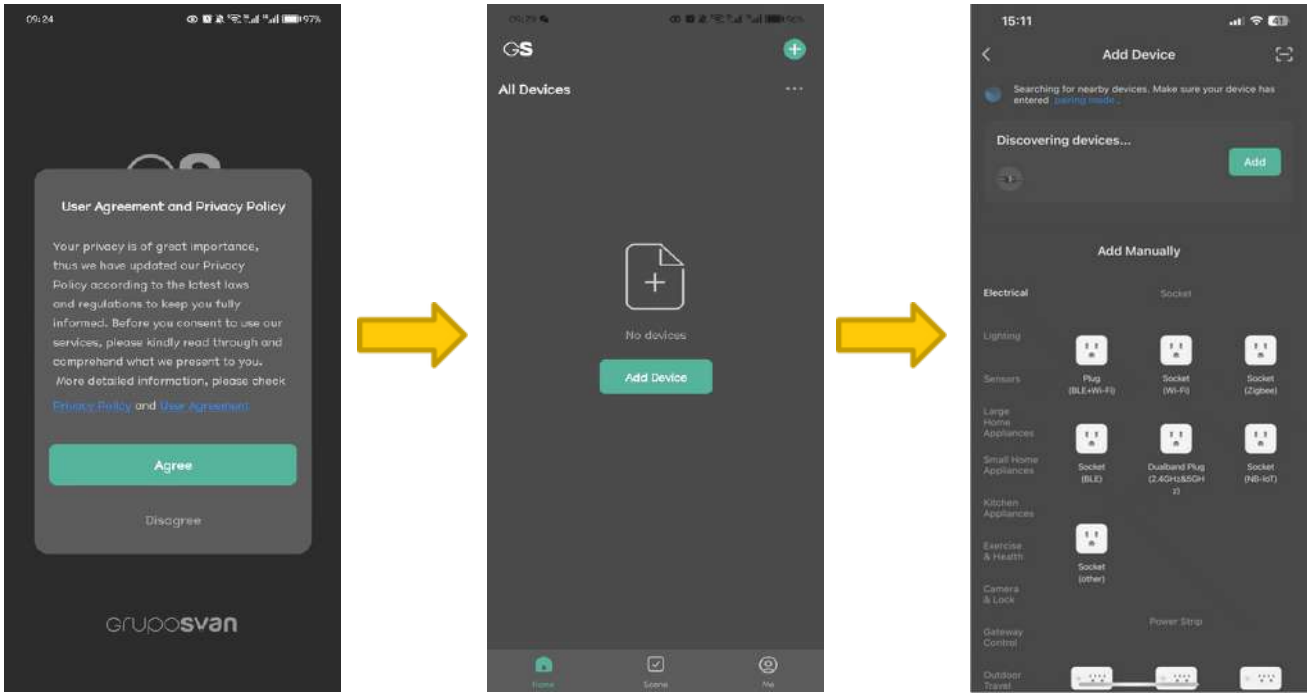

REMARQUE : Les images sont fournies uniquement à titre de référence, votre appareil peut différer.

10.1.4 Compléter l'ajout de votre appareil

Suivez les instructions pour entrer votre compte Wi-Fi et votre mot de passe. Ensuite, cliquez sur "Suivant", attendez que l'appareil soit ajouté, puis cliquez sur "Terminé".

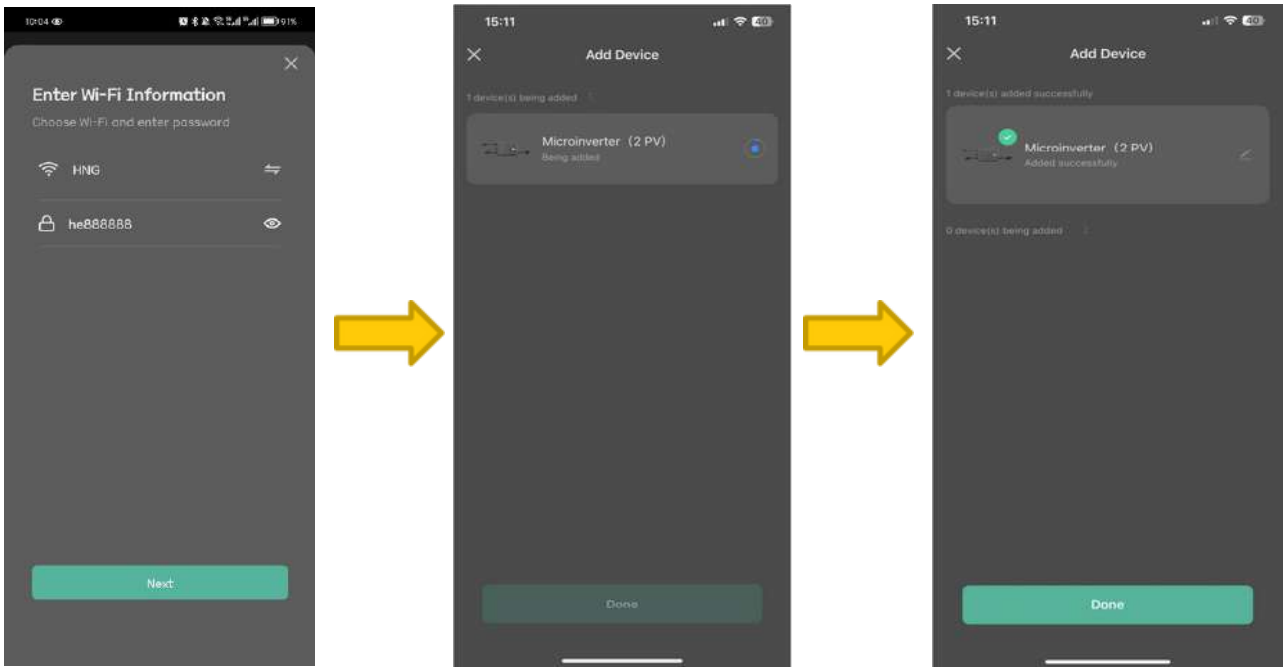

Une fois toutes les étapes terminées, vous pourrez consulter les informations opérationnelles de votre installation via l'application.



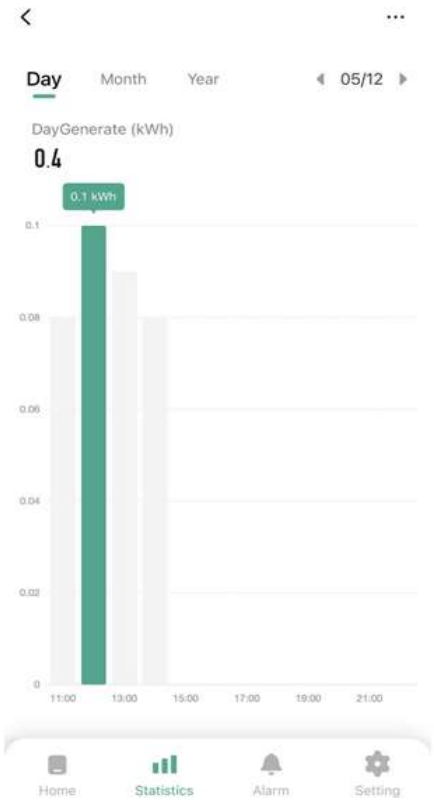

REMARQUE : Les images sont fournies uniquement à titre de référence, votre appareil peut différer.

10.2 État opérationnel du voyant LED

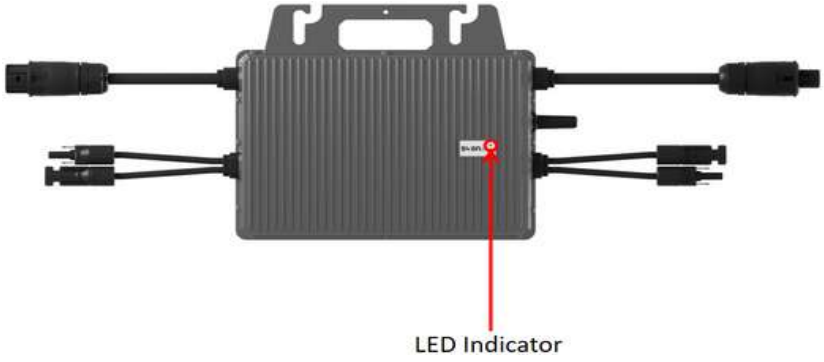

Tableaux de l'état du voyant LED	
Erreur / Anomalie	État du voyant LED
Erreur des normes de sécurité (GFDI), erreur matérielle	Le voyant rouge est allumé en continu
Erreur côté DC (tous les raccordements)	Le voyant rouge clignote (0,2 s ALLUMÉ – 0,8 s ÉTEINT)
Erreur côté DC (raccordements partiels)	Le voyant vert clignote (0,2 s ALLUMÉ – 1,8 s ÉTEINT)
Absence de connexion au réseau	Le voyant rouge clignote (0,2 s ALLUMÉ – 1,8 s ÉTEINT)
Erreur de réseau	Le voyant rouge clignote (0,2 s ALLUMÉ – 3,8 s ÉTEINT)
Mise à jour en cours	Le voyant vert clignote (1 s ALLUMÉ – 1 s ÉTEINT)
Erreur de réseau, aucune connexion au réseau	Le voyant vert est allumé en continu
Configuration du réseau, AP configure le réseau	Le voyant vert clignote alternativement (0,2 s ALLUMÉ – 0,8 s ÉTEINT) & (1 s ALLUMÉ – 1 s ÉTEINT)
Configuration du réseau, EZ (BLE) configuration rapide	Le voyant vert clignote alternativement 2× (0,2 s ALLUMÉ – 0,8 s ÉTEINT) & 1× (1 s ALLUMÉ – 1 s ÉTEINT)
Normal (Mode veille)	Le voyant vert clignote (0,2 s ALLUMÉ – 0,8 s ÉTEINT)

REMARQUE : Les images sont fournies uniquement à titre de référence, votre appareil peut différer.

11. Données techniques du micro-onduleur

Référence	SSRSBMI4K	SSRSBMI8K
Données d'entrée (DC)		
Puissance du module recommandée (W)	300~550	300~550
Plage de tension MPPT (V)	16~60	16~60
Tension de démarrage (V)	22	
Tension maximale d'entrée (V)	60	
Courant maximal d'entrée (A)	14	
Courant maximal de court-circuit à l'entrée (A)	20	
Données de sortie (AC)		
Puissance de sortie continue maximale (W)	400	800
Courant nominal de sortie (A)	1.74	3.48
Courant maximal de sortie (A)	2	4
Tension nominale de sortie (V)	220/230/24 0 (175-270),L/N/PE	
Fréquence nominale (Hz)	50/60	
Facteur de puissance	0,99 valeur standard, 0,8 capacitif ... 0,8 inductif	
Distorsion harmonique du courant de sortie	<3%	
Nombre maximal d'unités par branche de 20A	9	5
Efficacité		
Efficacité UE	96.3%	96.3%
Efficacité pondérée CEC	96.5%	96.5%
Efficacité MPPT nominale	99.9%	99.9%
Consommation d'énergie nocturne (mW)	<50	
Données mécaniques		
Dimensions (L×l×H mm)	182 x 164 x 30	250 x 223x 30
Poids [kg]	2	3.1
Type de boîtier	IP 67	
Refroidissement	Convection naturelle	
Données environnementales		
Plage de température ambiante	-40°C to 65°C -40°C to	
Plage de température interne	85°C	
Humidité relative de l'air	0–100% condensant	
Altitude maximale sans réduction des performances [m]	2000	
Surveillance	Wi-Fi intégré (optionnel)	

12. Informations complémentaires



Éliminer l'emballage de manière écologique. Cet appareil est marqué conformément à la directive européenne 2012/19/EU relative aux déchets d'équipements électriques et électroniques (DEEE).
Cette directive définit les lignes directrices pour le retour et le recyclage des appareils usagés, applicables dans toute l'UE.

INFORMATIONS SUR L'ÉLIMINATION DE L'EMBALLAGE : Les matériaux d'emballage de ce produit sont fabriqués à partir de matériaux recyclables conformément aux réglementations environnementales nationales. Ne jetez pas les matériaux d'emballage avec les déchets ménagers ou d'autres déchets. Apportez-les aux points de collecte des matériaux d'emballage désignés par les autorités locales.

Retours sous garantie

Si, pour quelque raison que ce soit, il est nécessaire de retourner ce produit dans le cadre d'une demande de garantie, assurez-vous que tous les accessoires sont inclus avec le produit.

SVAN TRADING S.L.
Importé par B73737553
Av. Altos Hornos S/N, Pto. Sagunto (46520), Valence, Espagne
info@svansolar.com

Pour une version électronique de ce manuel, veuillez contacter notre support après-vente.

Numéro de version IM : V1.0 Mars 2025

1. Precauzioni di sicurezza

- Assicurarsi che almeno due persone partecipino all'installazione del sistema.
- Verificare che la ringhiera del balcone sia in grado di sostenere il peso del sistema solare.
- Controllare il microinverter, i cavi e i moduli solari per eventuali danni visibili prima di collegare il sistema. In caso di danni visibili, contattare il nostro supporto prima di procedere.
- Assicurarsi che tutte le viti e i fissaggi siano correttamente serrati prima di montare il pannello solare. Se le viti sono allentate, il pannello potrebbe cadere e creare una situazione pericolosa sotto il balcone.
- Verificare che il supporto sia fissato sia nella parte superiore che in quella inferiore del balcone, affinché possa resistere alle condizioni meteorologiche avverse.
- Smaltire secondo le normative locali.
- Questo dispositivo è destinato esclusivamente all’uso domestico!

2. Contenuto

1. Precauzioni di sicurezza	Seite 1
2. Contenuto	Seite 2
3. Panoramica del sistema	Seite 3
4. Strumenti	Page 4
5. Componenti	Seite 5
6. Dettagli del sistema	
6.1 Collegamenti del microinverter	Seite 6
6.2 Elenco componenti del microinverter	Seite 6
6.3 Elenco componenti per il montaggio su balcone	Seite 7
6.4 Elenco componenti per il montaggio a terra	Seite 8
7. Installazione di montaggio per il balcone	
7.1 Montaggio con ganci	Seite 9
7.2 Installazione dei piedini inclinabili regolabili	Seite 9
7.3 Angolo fisso	Seite 10
7.4 Montaggio su binari	Seite 10
7.5 Installazione sulla ringhiera del balcone	Seite 11
8. Installazione di montaggio a terra	
8.1 Installazione del supporto anteriore	Seite 12
8.2 Installazione del supporto posteriore	Seite 12
8.3 Installazione della piastra di zavorra	Seite 13
8.4 Installazione dei moduli fotovoltaici	Seite 14
8.5 Installazione del microinverter	Seite 14
9. Collegamento del sistema	Seite 15
9.1 Collegamento PV	Seite 15
9.2 Collegamento AC	
Monitoraggio	Seite 16-18
10.1 Installazione dell'app	Seite 19
10.2 Stato del LED	Seite 20
• Dati tecnici del microinverter	Seite 21
• Ulteriori informazioni	

3. Panoramica del sistema

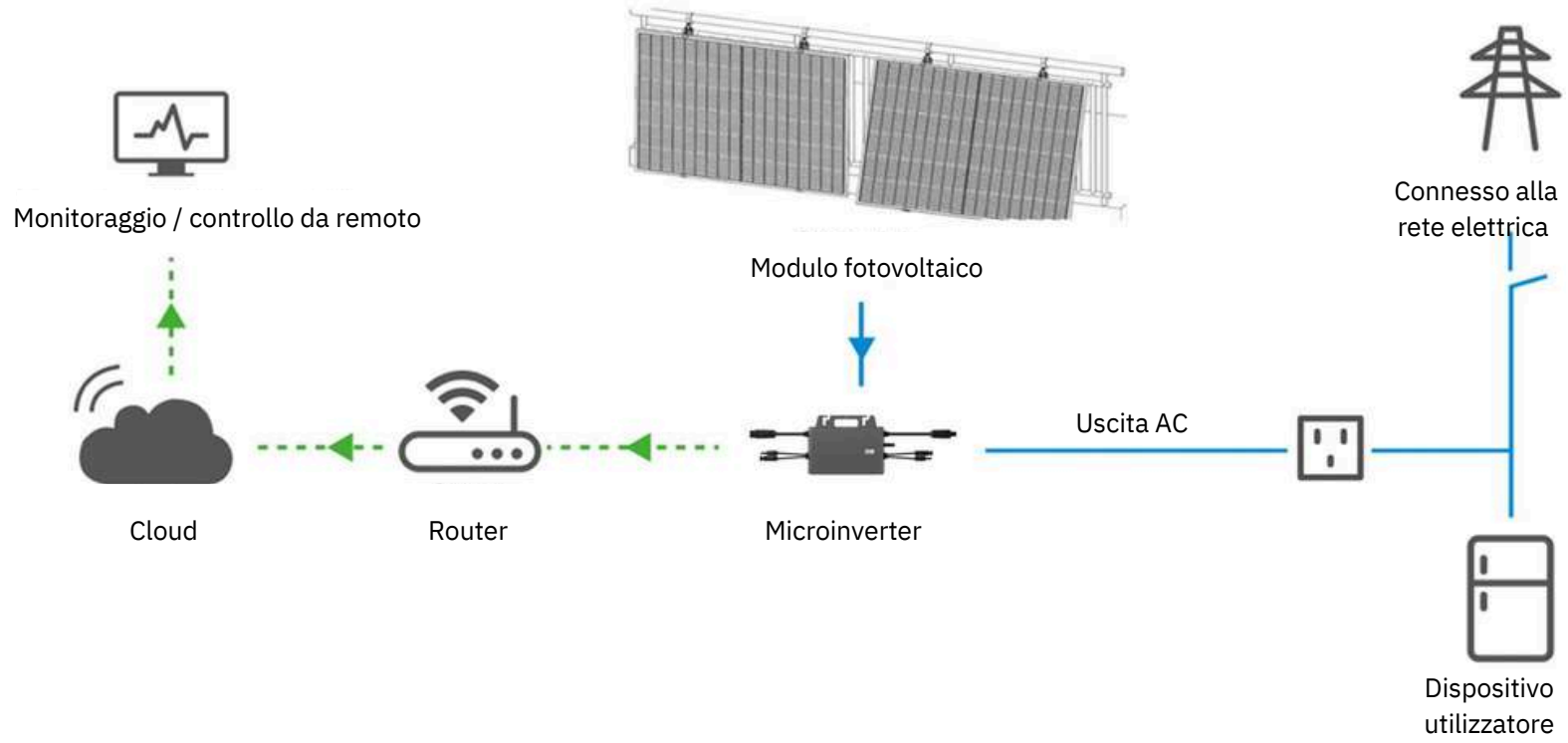

NOTA: le immagini sono solo di riferimento, il tuo dispositivo potrebbe essere diverso.

4. Strumenti (inclusi)



Chiave a brugola da 6 mm × 1



Chiave inglese da 13 mm × 1



Chiave a bussola da 13 mm × 1

NOTA: Le immagini sono solo a scopo illustrativo, il suo dispositivo potrebbe differire da esse.

5. Componenti

N. articolo	Nome articolo	Descrizione articolo	Quantità		
			800W	800WB	800WG
C-01	 Microinverter da 800W	Modello: SSRSBMI8K Potenza massima in ingresso: 1100 W Intervallo di tensione MPPT: 16–60 V Corrente massima in ingresso: 2×14 A Tensione nominale in uscita: 230 V AC Frequenza nominale: 50 Hz / 60 Hz	1 unità	1 unità	1 unità
C-02	 Modulo fotovoltaico (PV)	Modello: SSRSPO43KBF Potenza massima: 435 W Corrente di cortocircuito (Isc): 14,32 A Tensione a vuoto (Voc): 38,71 V Dimensioni del prodotto: 1722 × 1134 × 30 mm Peso: 24 kg	2 pezzi.	2 pezzi.	2 pezzi.
C-03	 Kit di montaggio per balcone	Materiale: Lega di alluminio	/	2 set.	/
C-04	 Kit di montaggio a terra	Materiale: Lega di alluminio	/	/	2 set.

NOTA: Le immagini sono fornite solo a scopo di riferimento, il suo dispositivo potrebbe differire.

Dettagli del sistema

6.1 Collegamenti del microinverter

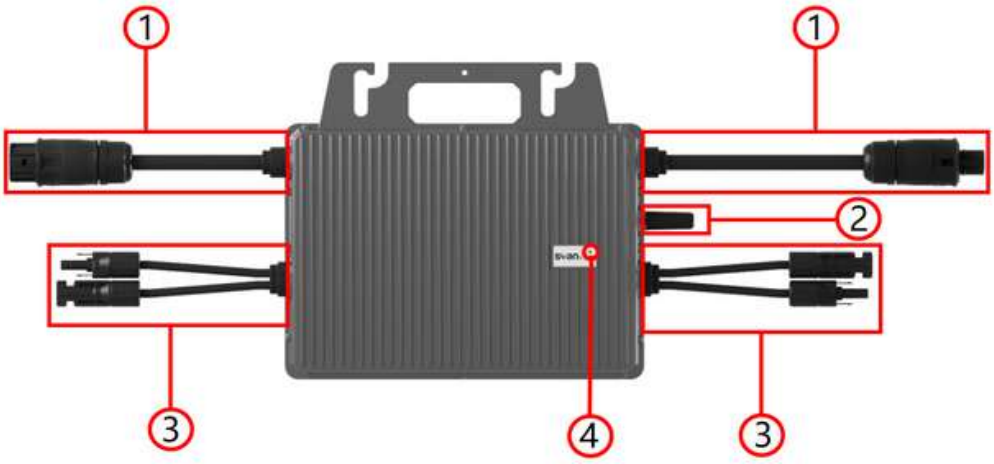

1. Connettore AC
2. Antenna
3. Connettore DC
4. Spia di controllo

6.2 Elenco del contenuto del pacchetto microinverter



①



②



③



④

Sistema da 800 W		
SN	Nome dell'articolo	Mge
I-01	Microinverter da 800 W	1
I-02	Spina AC	1
I-03	Cavo PV	2
I-04	Fascetta in acciaio inox	4

NOTA: Le immagini sono solo a scopo illustrativo, il suo dispositivo potrebbe differire.

6.3 Elenco del contenuto del pacchetto di montaggio per balcone

N. articolo	Nome articolo	Descrizione articolo	Quantità SSRS800WB
B-01	 Gancio	Materiale: Acciaio inox	4 set
B-02	 Gamba inclinabile regolabile	Materiale: Lega di alluminio	4 set
B-03	 Binario	Materiale: Lega di alluminio	4 pezzi
B-04	 Piastra di serraggio	Materiale: Acciaio inox	4 pezzi
B-05	 Kit viti esagonali esterne M8×90	Materiale: Acciaio inox	12 pezzi
B-06	 Vite esagonale esterna M8×30	Materiale: Acciaio inox	12 pezzi

NOTA: Le immagini sono fornite solo a scopo di riferimento, il suo dispositivo potrebbe differire.

6.4 Elenco del contenuto per il montaggio a terra

N. articolo	Nome articolo	Descrizione articolo	Quantità (SSRS800WG)
G-01	 Palo anteriore	Materiale: Lega di alluminio, acciaio inox	4 pezzi
G-02	 Palo posteriore	Materiale: Lega di alluminio, acciaio inox	4 pezzi
G-03	 Binario da terra	Materiale: Lega diz alluminio	4 pezzi
G-04	 Blocco di pressione	Materiale: Lega di alluminio, acciaio inox	8 pezzi
G-05	 Piastra di zavorra	Materiale: Lega di alluminio	4 pezzi
G-06	 Vite di serraggio	Materiale: Lega di alluminio, acciaio inox	2 pezzi

NOTA: Le immagini sono fornite solo a scopo di riferimento, il suo dispositivo potrebbe differire.

7. Montaggio del balcone

7.1 Installazione dei ganci

Preinstallare il gancio (B-01) allineandolo innanzitutto con il foro di montaggio laterale del modulo fotovoltaico (C-02) e agganciandolo al telaio. Inserire quindi la vite M8*25 (B-06) dall'interno verso l'esterno e serrare il dado con una chiave inglese. Ripetere i passaggi sopra descritti per installare tutti e 4 i ganci dei due moduli fotovoltaici, come mostrato nell'immagine sottostante.


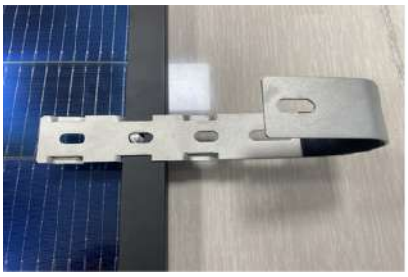

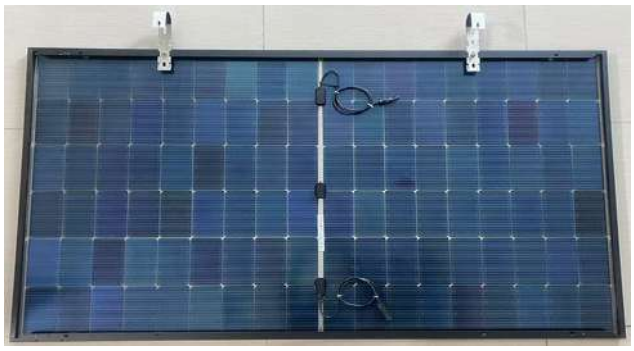

7.2 Installazione delle gambe inclinabili regolabili

Preinstallare la gamba inclinabile regolabile (B-02). Rimuovere innanzitutto le viti presenti sul connettore a L della gamba inclinabile. Allineare quindi il foro di montaggio del connettore a L della gamba con il foro di montaggio laterale del modulo fotovoltaico. Inserire successivamente le viti precedentemente rimosse attraverso il foro del modulo fotovoltaico dall'interno verso l'esterno, avvitarle e serrarle con una chiave inglese. Ripetere i passaggi sopra descritti per installare tutte e 4 le gambe inclinabili regolabili dei due moduli fotovoltaici, come mostrato nell'immagine sottostante.


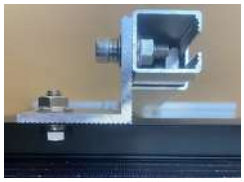



NOTA: Le immagini sono fornite solo a scopo di riferimento, il suo dispositivo potrebbe differire.

7.3 Angolo fisso

Allentare le due viti della gamba inclinabile regolabile, regolare l'inclinazione sull'angolo desiderato e serrare le due viti con una chiave a brugola per garantire un fissaggio sicuro. Successivamente, serrare le viti del connettore a L, lasciando però la gamba inclinabile regolabile in grado di ruotare. Ripetere i passaggi sopra descritti per impostare l'angolo fisso sinistro, come mostrato nell'immagine sottostante.





7.4 Montaggio dei binari

Allentare il set di viti M8*25, inserire le viti dal basso verso l'alto attraverso la base della gamba inclinabile regolabile e avvitare parzialmente i dadi, assicurandosi che la lunghezza rimanente sia sufficiente affinché il dado possa scorrere all'interno del binario guida. Inserire quindi l'estremità superiore della vite in un'estremità del binario guida fino al centro, serrare le due viti e successivamente serrare le viti di collegamento alla base della gamba inclinabile regolabile.

Ripetere i passaggi sopra descritti per installare tutti e 4 i binari. Rimuovere poi le fascette dei due cavi PV del modulo fotovoltaico per facilitare il successivo collegamento del microinverter, come mostrato nell'immagine sottostante.






NOTA: Le immagini sono fornite solo a scopo di riferimento, il suo dispositivo potrebbe differire.

7.5Installazione sulla ringhiera del balcone

Installare il sistema preassemblato all'esterno della ringhiera del balcone, posizionare il gancio sulla ringhiera e allineare il binario guida del supporto con la ringhiera per fissarlo. Inserire quindi la vite M890 (B-05) attraverso il foro di montaggio del gancio, serrare il dado e impedire così che il gancio si allenti.

Inserire l'estremità superiore della vite M890 da entrambi i lati nel binario guida, quindi inserire le due viti della piastra di serraggio, avvitare il dado e stringerlo con una chiave inglese.

Ripetere i passaggi sopra descritti per montare tutti e 4 i ganci e le piastre di serraggio. Fissare il microinverter con le fascette (I-04) alla ringhiera del balcone, come mostrato nell'immagine sottostante.











NOTA: Le immagini sono fornite solo a scopo di riferimento, il suo dispositivo potrebbe differire.

8. Installazione a terra

8.1 Installazione del palo anteriore

Installare il palo anteriore (G-01) a una distanza di 60–80 mm dall'estremità del binario a terra (G-03). Ruotare innanzitutto il paloz anteriore nella scanalatura del binario, come mostrato nell'immagine. Inserire poi il blocco di pressione (G-04) nella scanalaturaz del binario, sempre come illustrato, e serrare le viti. Assicurarsi che il dado quadro sotto il blocco di pressione sia ben fissato allaz scanalatura del binario.

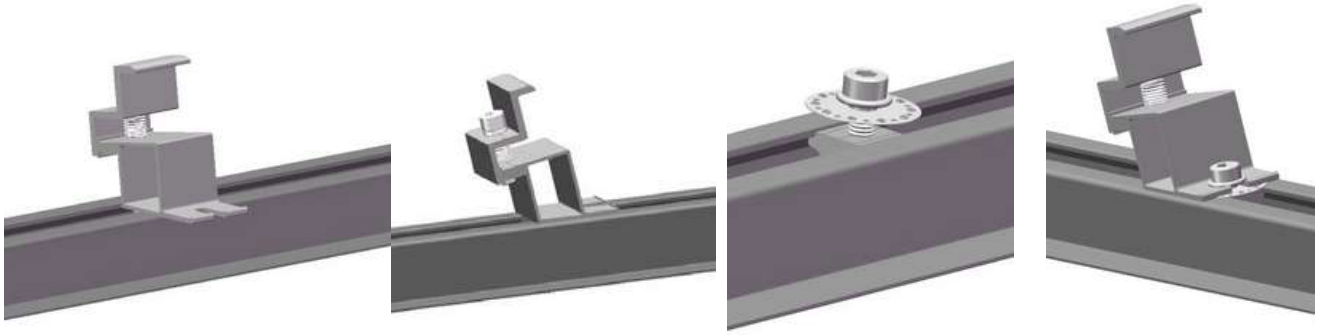

8.2 Installazione del palo posteriore

Installare il palo posteriore sul binario a terra a una distanza di 1100 mm dal palo anteriore. Eseguire l'installazione seguendo i passaggi descritti nella sezione 8.1. Fare riferimento all'immagine sottostante.

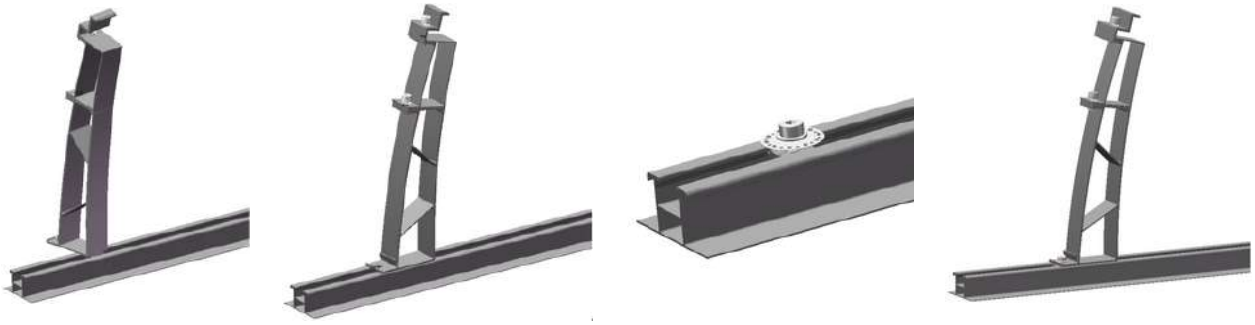

Completare l'installazione di una coppia composta da palo anteriore e palo posteriore seguendo i due passaggi precedenti.



NOTA: Le immagini sono fornite solo a scopo di riferimento, il suo dispositivo potrebbe differire.

8.3Installazione della piastra di zavorra

Posizionare la piastra di zavorra (G-05) vicino al palo posteriore e collocarvi sopra il blocco di contrappeso.

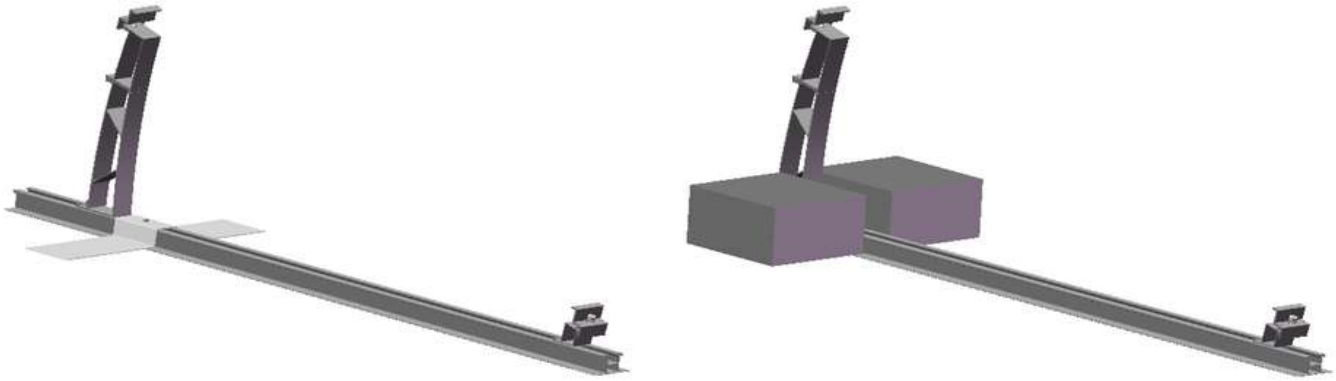

Completare l’installazione come mostrato nell’immagine sottostante.

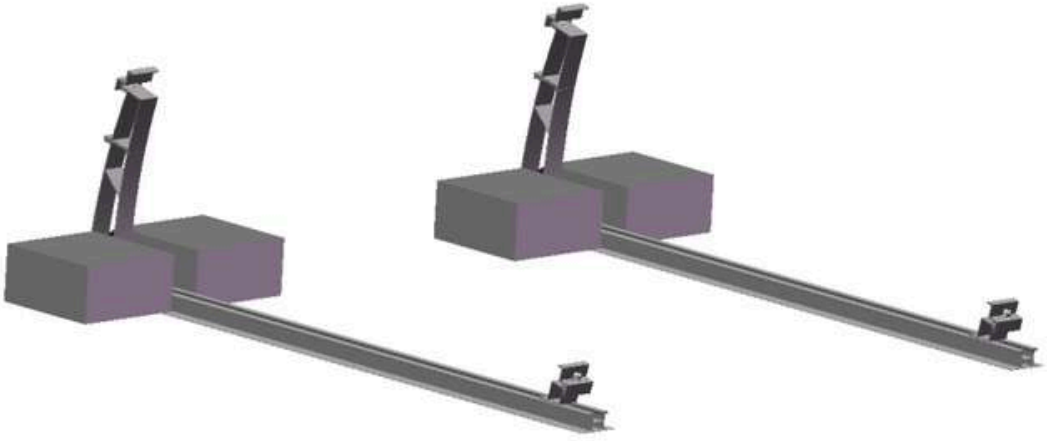

NOTA: Le immagini sono fornite solo a scopo di riferimento, il suo dispositivo potrebbe differire.

8.4 Installazione del modulo fotovoltaico (PV)

Iniziare regolando l'altezza della piastra di serraggio del palo anteriore. Premere il lato del modulo fotovoltaico per assicurarsi che il telaio del modulo sia vicino alla piastra di serraggio. Successivamente, regolare l'altezza della piastra di serraggio del palo posteriore in modo che il modulo si adatti alla piastra e verificare che anche il telaio del modulo fotovoltaico sia vicino. Infine, allineare correttamente la posizione del modulo fotovoltaico e serrare le viti delle piastre di serraggio sui pali anteriore e posteriore.

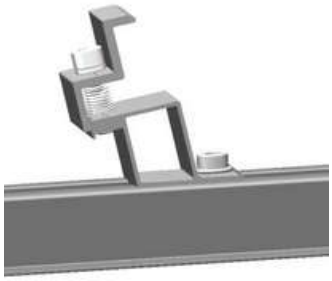

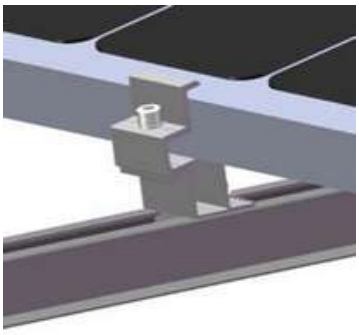

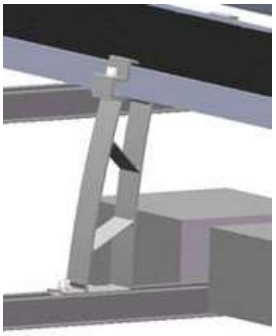





8.5 Installazione del microinverter

Iniziare inserendo i dadi quadrati delle due viti di serraggio (G-06) nelle scanalature del binario guida. Successivamente, inserire le due viti nei fori di montaggio, assicurandosi che il lato leggermente ruotato sia rivolto verso l'alto, e serrare infine le viti per fissarle saldamente.

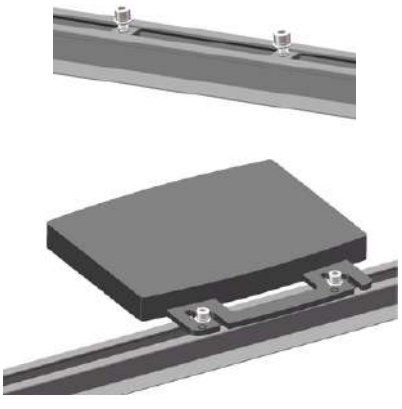

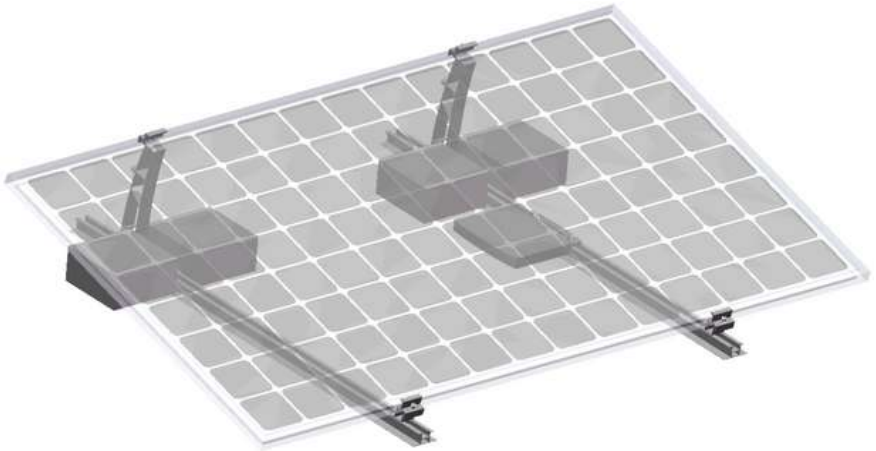

NOTA: Le immagini sono fornite solo a scopo di riferimento, il suo dispositivo potrebbe differire.

9. Collegamento del sistema

9.1 Collegamento PV (fotovoltaico)

Collegare il cavo di uscita del modulo fotovoltaico, su cui è presente il microinverter, a uno degli ingressi del microinverter. Collegare il cavo di uscita di un altro modulo fotovoltaico tramite il cavo PV (I-03) all'altro ingresso del microinverter.

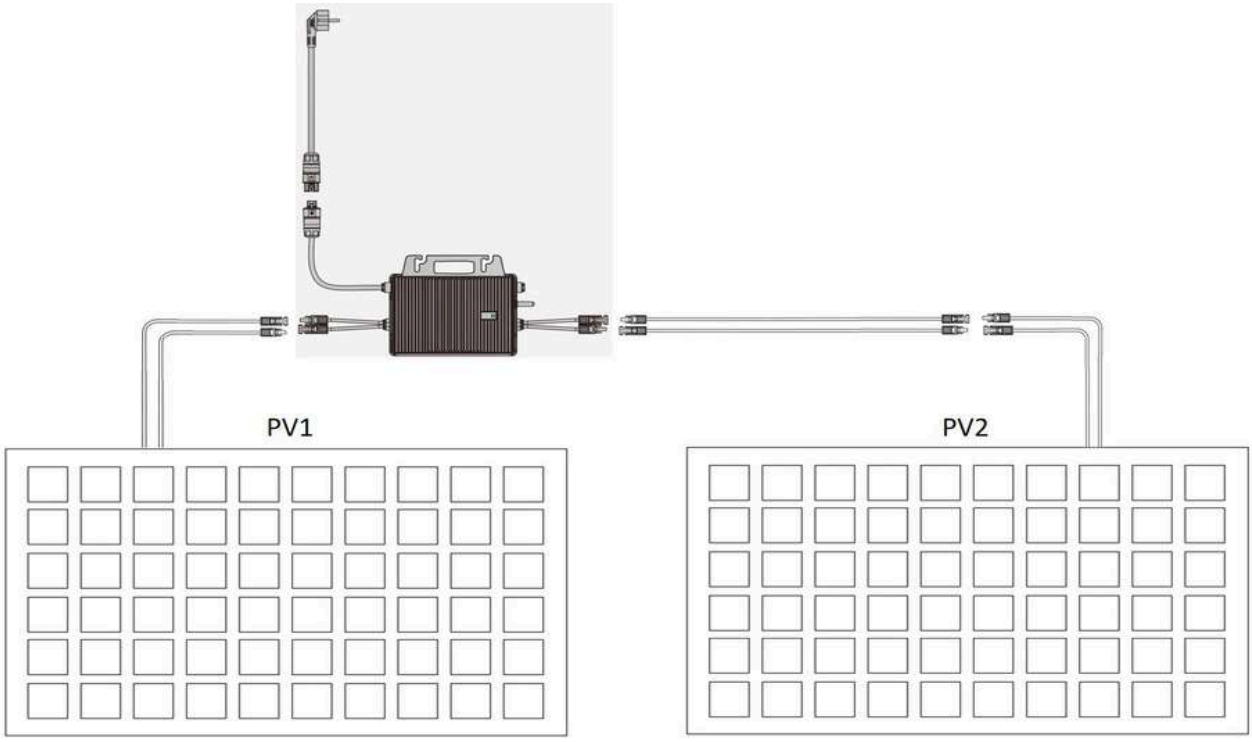

9.2 Collegamento AC

Inserire un'estremità della spina AC in uno degli ingressi AC del microinverter e serrare saldamente. Successivamente, inserire l'altra estremità della spina AC nella presa di corrente della sua abitazione.





Dopo aver collegato il sistema, la spia del microinverter lampeggia di rosso e il sistema si avvia. Dopo alcuni secondi, l'indicatore di avvio inizia a lampeggiare in blu o rimane acceso in modo continuo, accompagnato da un lampeggio rosso ogni 3 secondi.

NOTA: Le immagini sono fornite solo a scopo di riferimento, il suo dispositivo potrebbe differire.

10. Monitoraggio

10.1 Installazione dell'app

10.1.1 Scaricare l'app

Cerca "SVAN" nel Google Play Store o nell'Apple Store, a seconda del sistema operativo del tuo telefono, scarica l'app, registra un account personale e accedi.

SVAN



GET IT ON Google Play

Download on the App Store

10.1.2 Confermare il controllo delle funzioni del microinverter

Assicurarsi che il cavo DC del microinverter sia collegato e che la spia di controllo mostri una luce verde fissa o lampeggiante, accompagnata da un lampeggio rosso ogni 3 secondi.



NOTA: Le immagini sono fornite solo a scopo di riferimento, il suo dispositivo potrebbe differire.

10.1.3 Creare un account personale

Dopo aver effettuato il login su SVAN, segui i passaggi seguenti per creare il tuo account.

Clicca su "Registrati" per accedere alla pagina di registrazione, seleziona la tua posizione e compila i dati del tuo account. Successivamente, clicca su "Richiedi codice di conferma" e imposta la tua password.

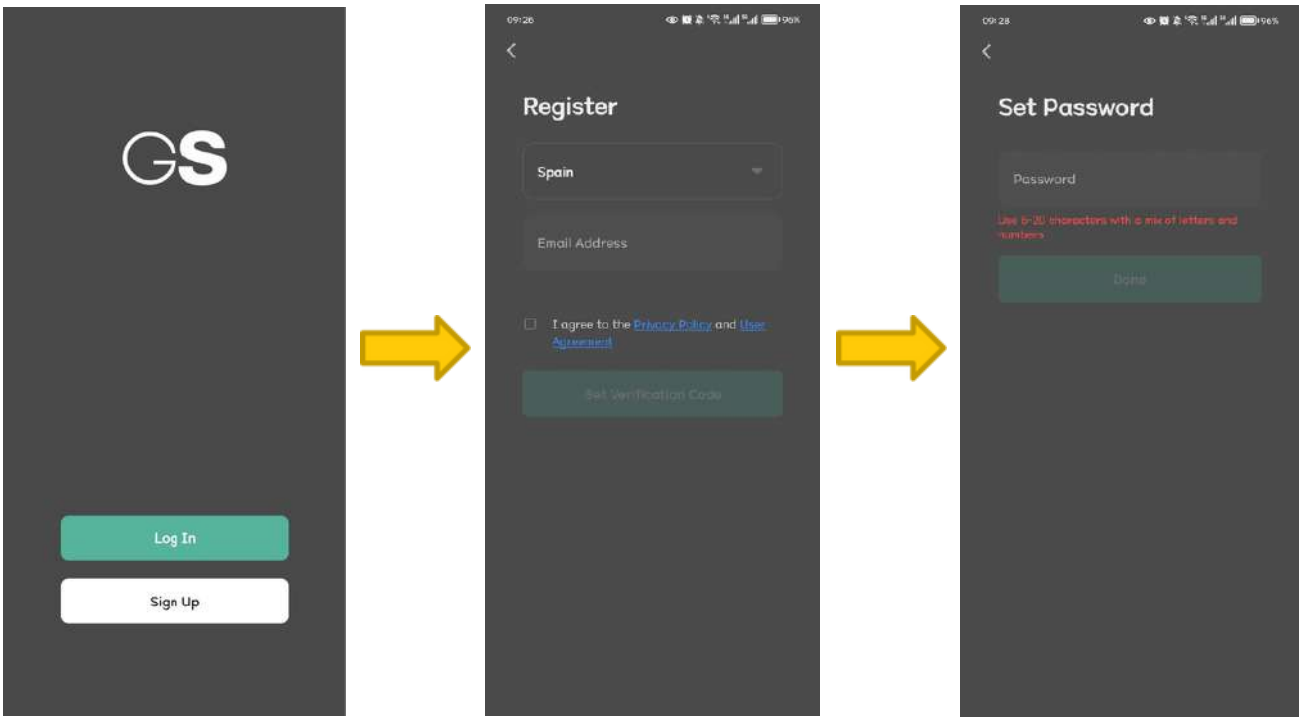

Accetta le seguenti richieste di autorizzazione, quindi segui le istruzioni e aggiungi il dispositivo nell'app.

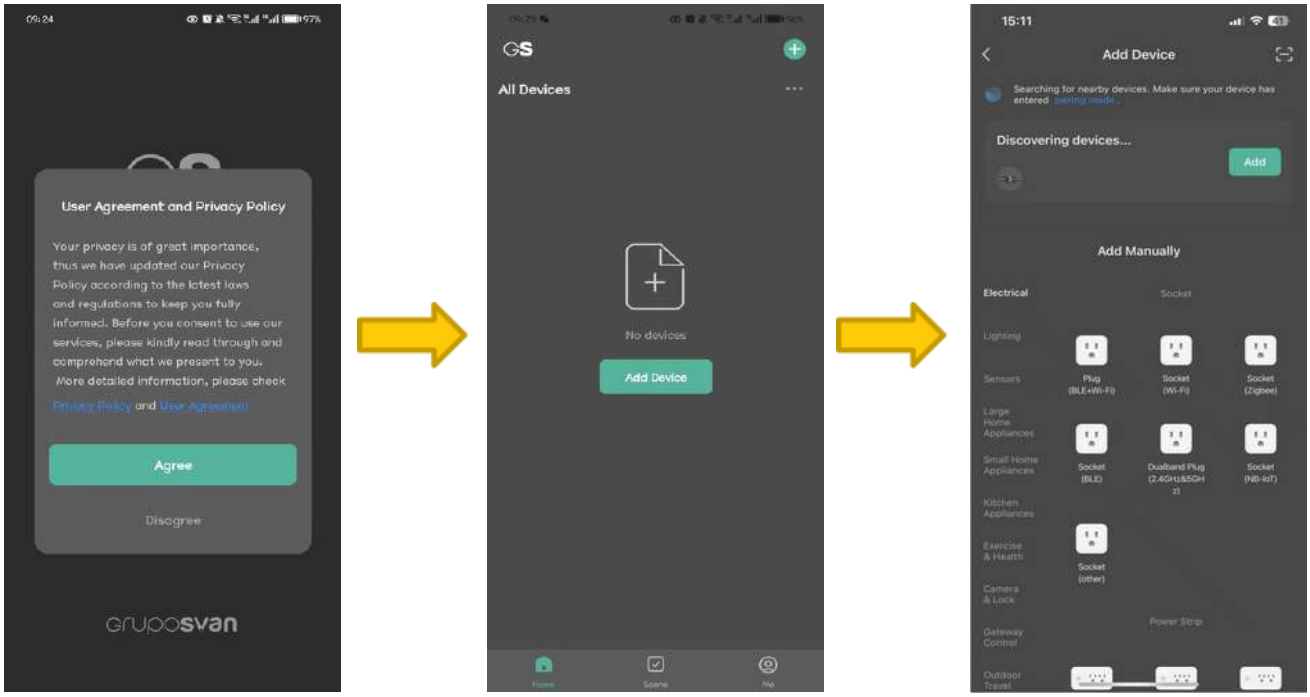

NOTA: Le immagini sono fornite solo a scopo di riferimento, il suo dispositivo potrebbe differire.

10.1.4 Completare l'aggiunta del tuo dispositivo

Segui le istruzioni per inserire il tuo account Wi-Fi e la password. Successivamente, clicca su "Avanti", attendi che il dispositivo venga aggiunto e infine clicca su "Fine".

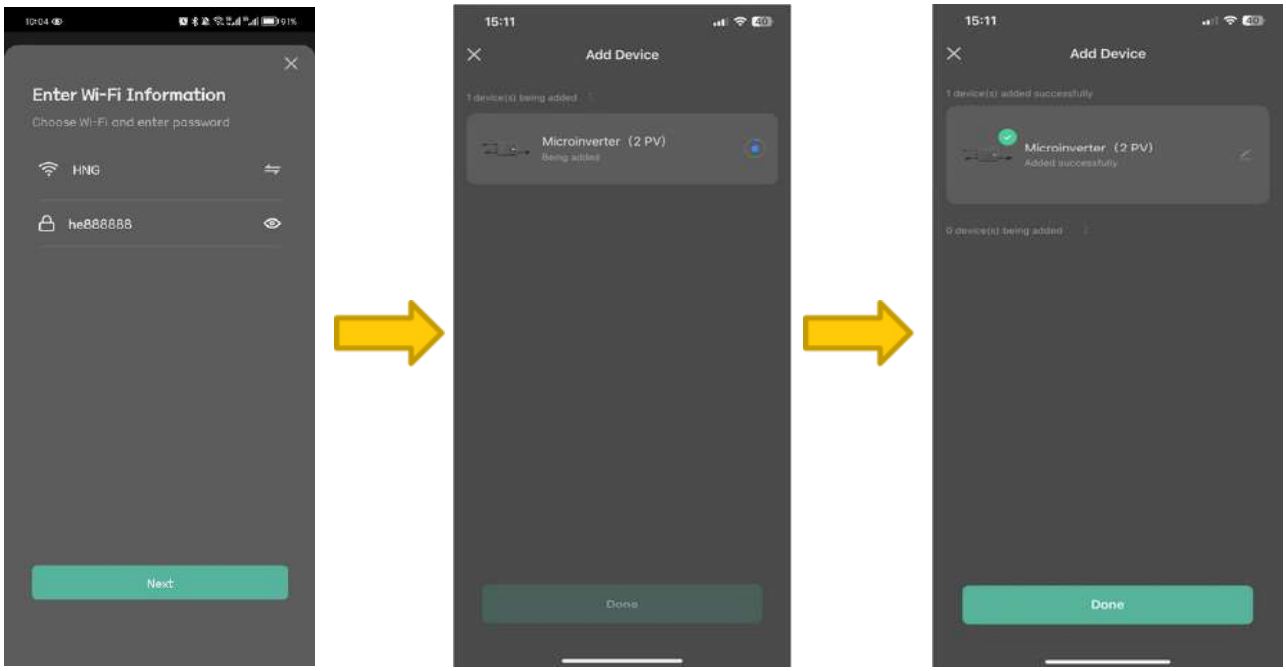

Una volta completati tutti i passaggi, potrai visualizzare le informazioni operative del tuo impianto tramite l'app.

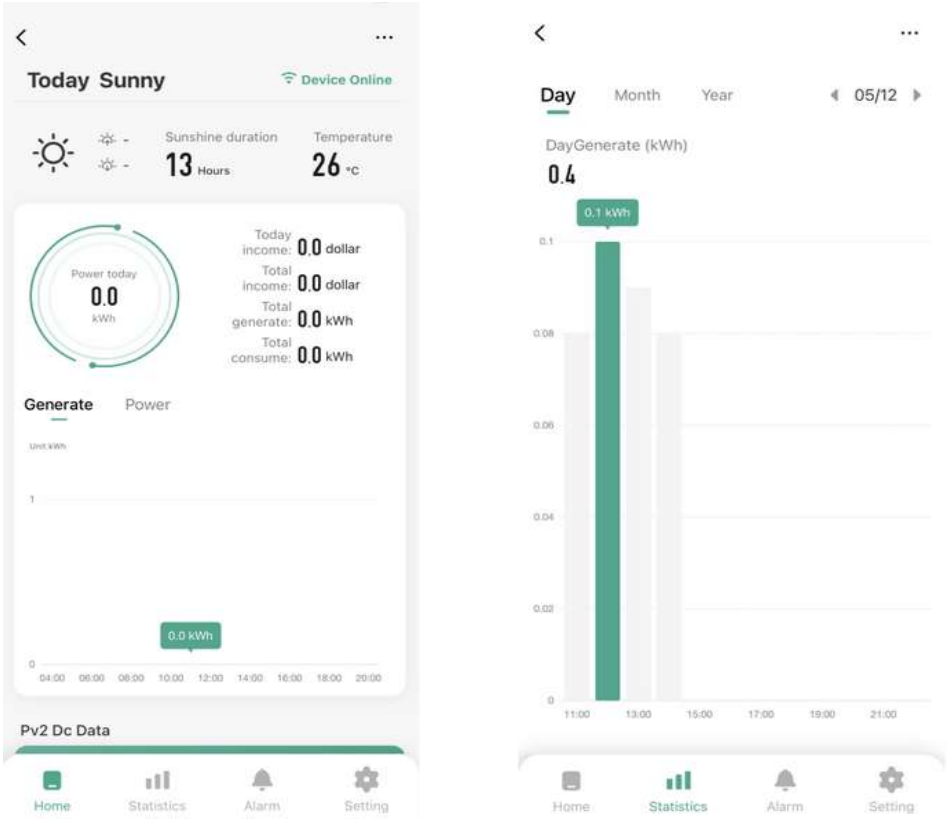

NOTA: Le immagini sono fornite solo a scopo di riferimento, il suo dispositivo potrebbe differire.

10.2 Stato operativo della spia LED

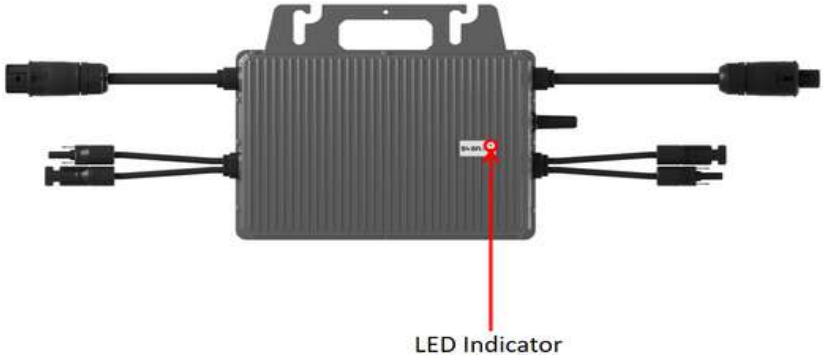

Tabelle dello stato della spia LED	
Errore / Anomalia	Stato della spia LED
Errore delle normative di sicurezza (GFDI), errore hardware	La luce rossa è accesa fissa
Errore lato DC (tutti i collegamenti)	La luce rossa lampeggia (0,2 s ACCESA – 0,8 s SPENTA)
Errore lato DC (collegamenti parziali)	La luce verde lampeggia (0,2 s ACCESA – 1,8 s SPENTA)
Mancanza di connessione alla rete	La luce rossa lampeggia (0,2 s ACCESA – 1,8 s SPENTA)
Errore di rete	La luce rossa lampeggia (0,2 s ACCESA – 3,8 s SPENTA)
Aggiornamento in corso	La luce verde lampeggia (1 s ACCESA – 1 s SPENTA)
Errore di rete, nessuna connessione di rete	La luce verde è accesa fissa
Configurazione di rete, AP configura la rete	La luce verde lampeggia alternatamente (0,2 s ACCESA – 0,8 s SPENTA) & (1 s ACCESA – 1 s SPENTA)
Configurazione di rete, EZ (BLE) configura rapidamente	La luce verde lampeggia alternatamente 2× (0,2 s ACCESA – 0,8 s SPENTA) & 1× (1 s ACCESA – 1 s SPENTA)
Normale (Standby)	La luce verde lampeggia (0,2 s ACCESA – 0,8 s SPENTA)

NOTA: Le immagini sono fornite solo a scopo di riferimento, il suo dispositivo potrebbe differire.

11. Dati tecnici del microinverter

Riferimento	SSRSBMI4K	SSRSBMI8K
Dati di ingresso (DC)		
Potenza del modulo consigliata (W)	300~550	300~550
Intervallo di tensione MPPT (V)	16~60	16~60
Tensione di avvio (V)	22	
Tensione massima di ingresso (V)	60	
Corrente massima di ingresso (A)	14	
Corrente massima di cortocircuito in ingresso (A)	20	
Dati di uscita (AC)		
Potenza continua massima in uscita (W)	400	800
Corrente nominale in uscita (A)	1.74	3.48
Corrente massima in uscita (A)	2	4
Tensione nominale in uscita (V)	220/230/24 0 (175-270),L/N/PE	
Frequenza nominale (Hz)	50/60	
Fattore di potenza	0,99 valore standard, 0,8 capacitivo ... 0,8 induttivo	
Distorsione armonica della corrente in uscita	<3%	
Numero massimo di unità per ramo da 20A	9	5
Efficienza		
Efficienza UE	96.3%	96.3%
Efficienza ponderata CEC	96.5%	96.5%
Efficienza MPPT nominale	99.9%	99.9%
Consumo di energia notturno (mW)	<50	
Dati meccanici		
Dimensioni (L×A×P mm)	182 x 164 x 30	250 x 223x 30
Peso [kg]	2	3.1
Tipo di custodia	IP 67	
Raffreddamento	Convezione naturale	
Dati ambientali		
Intervallo di temperatura ambiente	-40°C to 65°C -40°C to	
Intervallo di temperatura interno	85°C	
Umidità relativa dell'aria	0–100% condensante	
Altezza massima senza riduzione delle prestazioni [m]	2000	
Monitoraggio	Wi-Fi integrato (opzionale)	

12. Ulteriori informazioni



Smaltire l'imballaggio in modo ecologico. Questo dispositivo è contrassegnato secondo la Direttiva Europea 2012/19/EU sui rifiuti di apparecchiature elettriche ed elettroniche (RAEE).

Questa direttiva stabilisce le linee guida per il reso e il riciclo dei dispositivi usati, applicabili in tutta l'UE.

INFORMAZIONI SULLO SMALTIMENTO DELL'IMBALLO: I materiali di imballaggio di questo prodotto sono realizzati con materiali riciclabili conformemente alle normative ambientali nazionali. Non smaltire i materiali di imballaggio insieme ai rifiuti domestici o ad altri rifiuti. Portali presso i punti di raccolta per materiali da imballaggio designati dalle autorità locali.

Resi in garanzia

Se per qualsiasi motivo dovesse essere necessario restituire questo prodotto nell'ambitoz di una richiesta di garanzia, assicurarsi che tutti gli accessori siano inclusi con il prodotto.

SVAN TRADING S.L.
Importato da B73737553
Av. Altos Hornos S/N, Pto. Sagunto (46520), Valencia, Spagna
info@svansolar.com

Per una versione elettronica di questo manuale, si prega di contattare il nostro supporto post-vendita.

Numero versione IM: V1.0 Maggio 2025

1. Precauções

- Certifique-se de que pelo menos duas pessoas realizem a instalação do sistema.
- Verifique se a grade da varanda pode suportar o peso do sistema solar.
- Antes de conectar o sistema, inspecione visualmente o microinversor, os cabos e os painéis solares para detectar possíveis danos. Se detectar algum dano visível, entre em contato com o nosso suporte técnico antes de continuar.
- Certifique-se de que todos os parafusos e fixações estejam corretamente apertados antes de montar o painel solar. Se os parafusos estiverem soltos, há risco de o painel solar cair e causar uma situação perigosa abaixo da varanda.
- Verifique se o suporte está fixado tanto na parte superior quanto na parte inferior da varanda para garantir resistência às condições climáticas adversas.
- Realize a reciclagem conforme as regulamentações locais em vigor.
- Este equipamento é destinado exclusivamente para uso doméstico!

2. Conteúdo

1. Precauções	Seite 1
2. Conteúdo	Seite 2
3. Descrição geral do sistema	Seite 3
4. Ferramentas	Page 4
5. Componentes	Seite 5
6. Detalhes do sistema	
6.1 Conexões do microinversor	Seite 6
6.2 Placa do microinversor	Seite 6
6.3 Lista de pacotes para montagem na varanda	Seite 7
6.4 Lista de pacotes para montagem no solo	Seite 8
7. Instalação de montagem para a varanda	
7.1 Instalação de ganchos	Seite 9
7.2 Ajuste de ângulo variável	Seite 9
7.3 Ângulo fixo	Seite 10
7.4 Montagem sobre trilhos	Seite 10
7.5 Instalação em baranda da varanda	Seite 11
8. Instalação de montagem no solo	
8.1 Instalação do suporte frontal e traseiro	Seite 12
8.2 Instalação do suporte traseiro	Seite 12
8.3 Instalação da base de lastro fotovoltaico (PV)	Seite 13
8.5 Instalação do microinversor	Seite 14
9. Conexão de cabos	Seite 14
9.1 Conexão de CA (corrente alternada)	
9.2 Conexão de CA (corrente alternada)	Seite 15
	Seite 15
10. Monitoramento	
10.1 Instalação de aplicativo (APP)	Seite 16-18
10.2 Estado de indicação LED	Seite 19
• Dados técnicos do microinversor	Seite 20
• Informações adicionais	Seite 21

3. Descrição geral do sistema

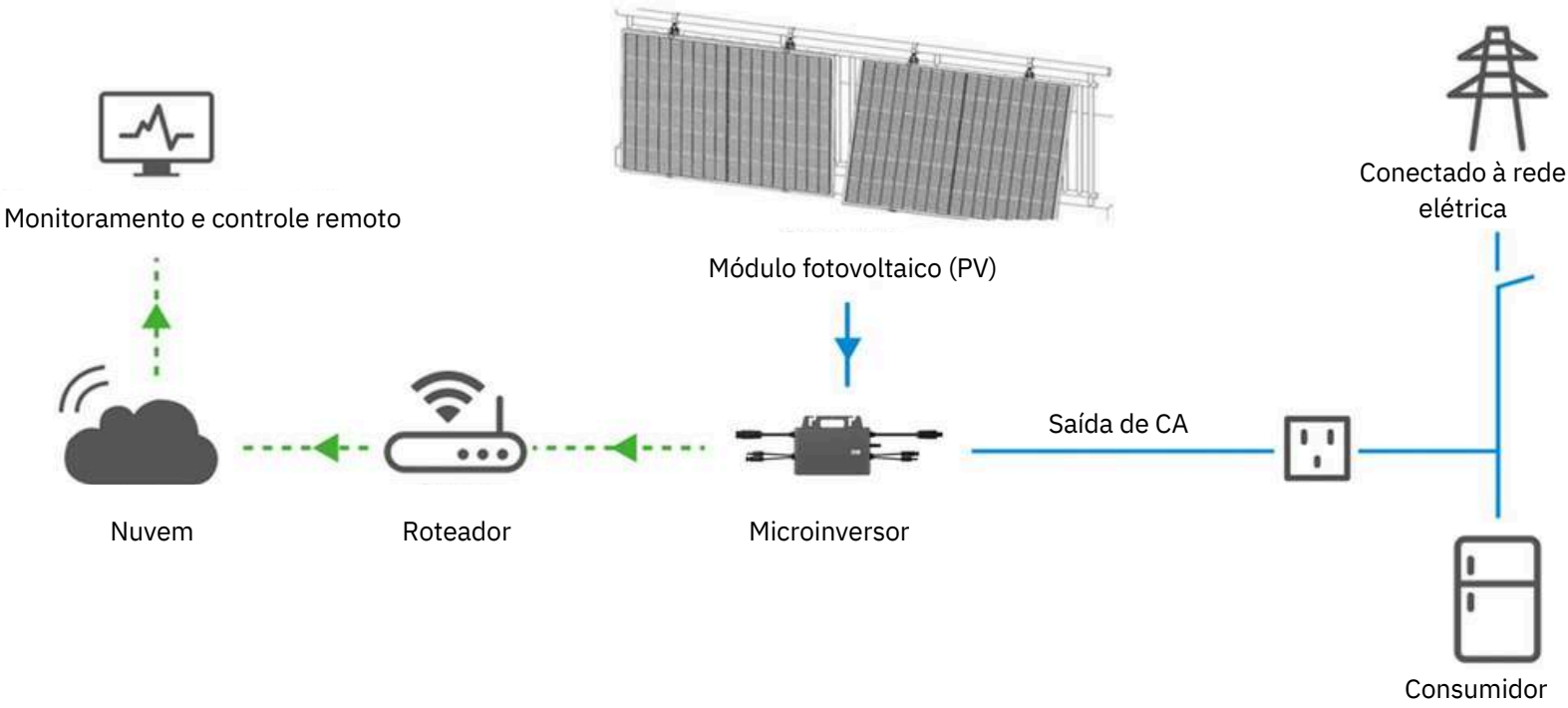

NOTA: As ilustrações são apenas referenciais; o seu dispositivo pode diferir das mesmas.

4. Ferramentas (inclusas)



Chave Allen de 6 mm × 1



Chave inglesa de 13 mm × 1



Chave de tubo de 13 mm × 1

NOTA: As imagens são apenas ilustrativas; o seu dispositivo pode apresentar diferenças em relação a elas.

5. Componentes

N.º de artigo	Nome do artigo	Descrição do artigo	Quantidade		
			800W	800WB	800WG
C-01	 Microinversor de 800 W	Modelo: SSRSBMI8K Potência máxima de entrada: 1100 W Faixa de tensão MPPT: 16-60 V Corrente máxima de entrada: 2×14 A Tensão nominal de saída: 230 V AC Frequência nominal: 50 Hz/60 Hz	1 Unidade	1 Unidade	1 Unidade
C-02	 Módulo fotovoltaico (PV)	Modelo: SSRSPO43KBF Potência máxima: 435 W Corrente de curto-circuito (Isc): 14,32 A Tensão em circuito aberto (Voc): 38,71 V Dimensões do produto: 1722 × 1134 × 30 mm Peso: 24 kg	2 peças	2 peças	2 peças
C-03	 Kit de montagem para varanda	Material: Liga de alumínio	/	2 conjuntos	/
C-04	 Kit de montagem para solo	Material: Liga de alumínio	/	/	2 conjuntos

NOTA: As ilustrações são apenas referenciais; o seu dispositivo pode apresentar diferenças.

6. Detalhes do sistema

6.1 Conexões do microinversor

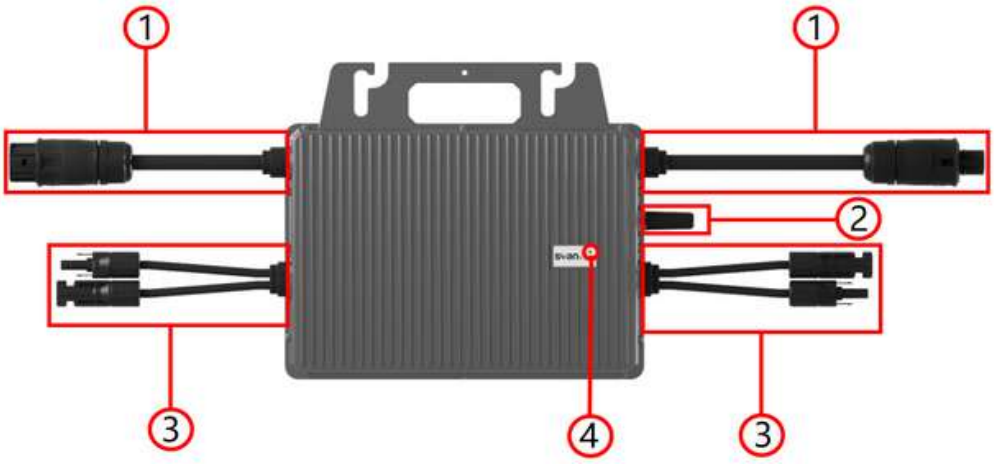

1. Conector de CA
2. Antena
3. Conector de CC
4. Indicador luminoso

6.2 Lista de pacotes do microinversor



①



②



③



④

Sistema de 800 W		
SN	Nome do artigo	Qtd.
I-01	Microinversor de 800 W	1
I-02	Conector de CA	1
I-03	Cabo fotovoltaico (PV)	2
I-04	Abraçadeiras para cabos de aço inoxidável	4

NOTA: As imagens são apenas ilustrativas; o seu dispositivo pode apresentar diferenças.

6.3 Lista de pacotes para montagem na varanda

N.º de artigo	Nome do artigo	Descrição do artigo	Quantidade: SSRS800WB
B-01	 Gancho	Material: Aço inoxidável	4 conjuntos
B-02	 Pé de inclinação ajustável	Material: Liga de alumínio	4 conjuntos
B-03	 Trilho	Material: Liga de alumínio	4 peças
B-04	 Placa de fixação	Material: Aço inoxidável	4 peças
B-05	 Kit de parafusos hexagonais externos M8×90	Material: Aço inoxidável	12 peças
B-06	 Parafuso hexagonal externo M8×30	Material: Aço inoxidável	12 peças

NOTA: As ilustrações são apenas referenciais; o seu dispositivo pode apresentar diferenças.

6.4 Lista de fornecimento para montagem no solo

N.º de artigo	Nome do artigo	Descrição do artigo	Quantidade: (SSRS800WG)
G-01	 Poste dianteiro	Material: Liga de alumínio, aço inoxidável	4 peças
G-02	 Poste traseiro	Material: Liga de alumínio, aço inoxidável	4 peças
G-03	 Trilho de solo	Material: Liga de alumínio	4 peças
G-04	 Bloco de pressão	Material: Liga de alumínio, aço inoxidável	8 peças
G-05	 Placa de lastro	Material: Liga de alumínio, aço inoxidável	4 peças
G-06	 Parafuso de fixação	Material: Liga de alumínio	2 peças

NOTA: As ilustrações são apenas referenciais; o seu dispositivo pode apresentar diferenças.

7. Montagem da varanda

7.1 Instalação de ganchos

Instale o gancho (B-01) alinhando-o primeiro com o orifício lateral de montagem do módulo fotovoltaico (C-02) e coloque-o no quadro. Em seguida, insira o parafuso M8×25 (B-06) de dentro para fora e aperte a porca com uma chave. Repita os passos anteriores para instalar os 4 ganchos dos dois módulos fotovoltaicos, como mostrado na imagem abaixo.


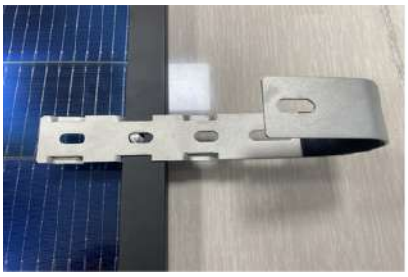

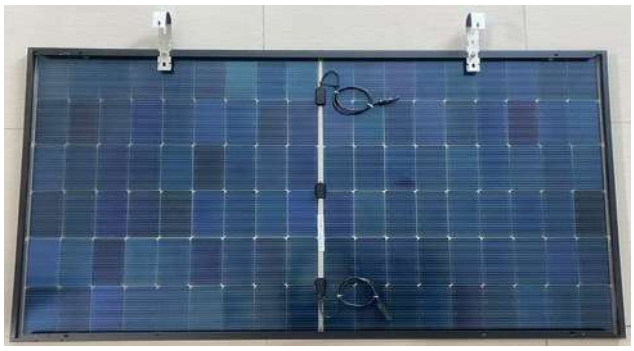

7.2 Instalação das patas de inclinação ajustáveis

Monte previamente a pata de inclinação ajustável (B-02). Primeiro, retire os parafusos do conector em forma de L da pata de inclinação ajustável. Em seguida, alinhe o orifício de montagem do conector em L da pata com o orifício de montagem lateral do módulo fotovoltaico. Depois, insira os parafusos retirados previamente de dentro para fora através do orifício do módulo fotovoltaico, parafuse-os e aperte-os com uma chave.

Repita os passos descritos acima para instalar as 4 patas de inclinação ajustáveis dos dois módulos fotovoltaicos, como mostrado na imagem abaixo.


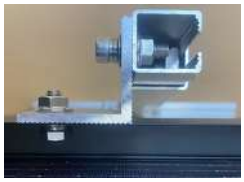



NOTA: As ilustrações são apenas referenciais; o seu dispositivo pode apresentar diferenças.

7.3 Ângulo fixo

Afrouxe os dois parafusos da pata de inclinação ajustável, ajuste a pata para o ângulo desejado e aperte ambos os parafusos com uma chave Allen para garantir uma fixação segura. Em seguida, aperte os parafusos do conector em forma de L, mas permita que a pata de inclinação ajustável continue sendo rotacionável. Repita os passos descritos acima para ajustar o ângulo fixo do lado esquerdo, como mostrado na imagem abaixo.





7.4 Montagem dos trilhos

Afrouxe o conjunto de parafusos M8×25, insira os parafusos de baixo para cima através da base da pata de inclinação ajustável e parafuse parcialmente as porcas, certificando-se de que haja comprimento suficiente para que a porca passe pelo trilho guia. Em seguida, insira a extremidade superior do parafuso em uma extremidade do trilho guia até a metade, aperte ambos os parafusos e, depois, aperte os parafusos de fixação da base da pata de inclinação ajustável. Repita os passos descritos acima para instalar os 4 trilhos. Depois, retire as braçadeiras dos dois cabos fotovoltaicos do módulo PV para facilitar a conexão posterior do microinversor, como mostrado na imagem abaixo.






NOTA: As ilustrações são apenas referenciais; o seu dispositivo pode apresentar diferenças.

7.5 Instalação na grade da varanda

Coloque o sistema pré-montado no exterior da grade da varanda, enganche o gancho sobre a grade e alinhe o trilho guia do suporte com a grade para fixá-lo. Em seguida, insira o parafuso M8×90 (B-05) através do orifício de montagem do gancho, aperte a porca para evitar que o gancho se solte. Insira a extremidade superior do parafuso M8×90 de ambos os lados no trilho guia, depois insira os dois parafusos da placa de fixação, coloque a porca e aperte-a com uma chave. Repita os passos descritos acima para montar os 4 ganchos e as placas de fixação. Fixe o microinversor na grade da varanda com as braçadeiras para cabos (I-04), como mostrado na imagem abaixo.











NOTA: As ilustrações são apenas referenciais; o seu dispositivo pode apresentar diferenças.

8. Instalação para montagem no solo

8.1 Instalação do poste dianteiro

Instale o poste dianteiro (G-01) a uma distância de 60–80 mm da extremidade do trilho do solo (G-03). Primeiro, gire o poste dianteiro dentro da ranhura do trilho do solo, como mostrado na imagem. Em seguida, insira o bloco de pressão (G-04) na ranhura do trilho, também conforme indicado na imagem, e aperte os parafusos. Certifique-se de que a porca quadrada abaixo do bloco de pressão esteja firmemente conectada à ranhura do trilho.

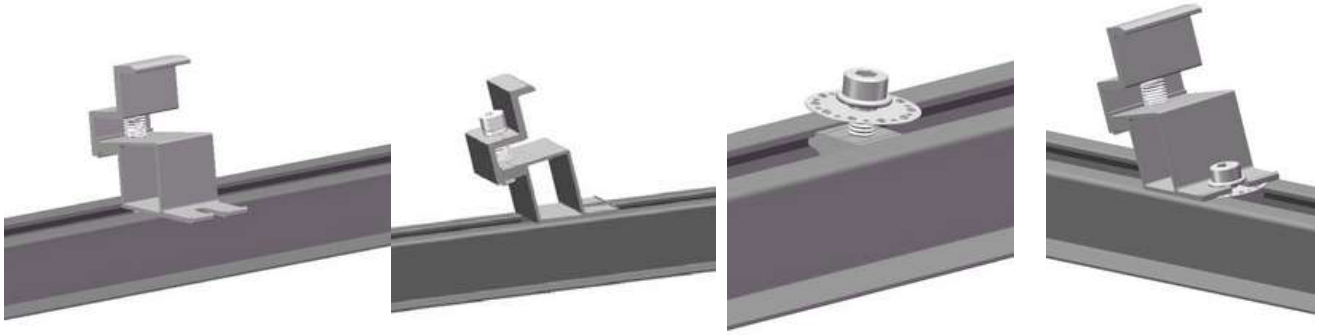

8.2 Instalação do poste traseiro

Instale o poste traseiro sobre o trilho do solo a uma distância de 1100 mm do poste dianteiro. Realize a instalação seguindo os passos indicados na seção 8.1. Por favor, consulte a imagem abaixo.

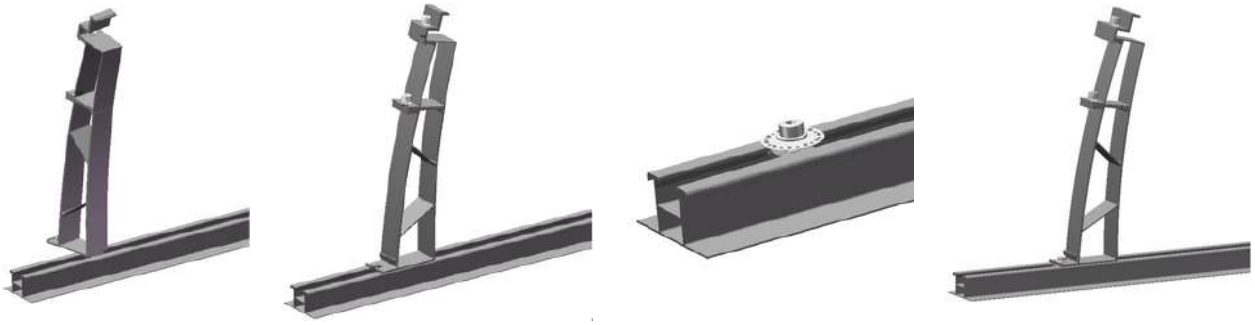

Complete a instalação de um par de postes dianteiro e traseiro seguindo os dois passos anteriores.



NOTA: As ilustrações são apenas referenciais; o seu dispositivo pode apresentar diferenças.

8.3Instalação da placa de lastro

Coloque a placa de lastro (G-05) perto do poste traseiro e coloque o bloco de contrapeso sobre ela.

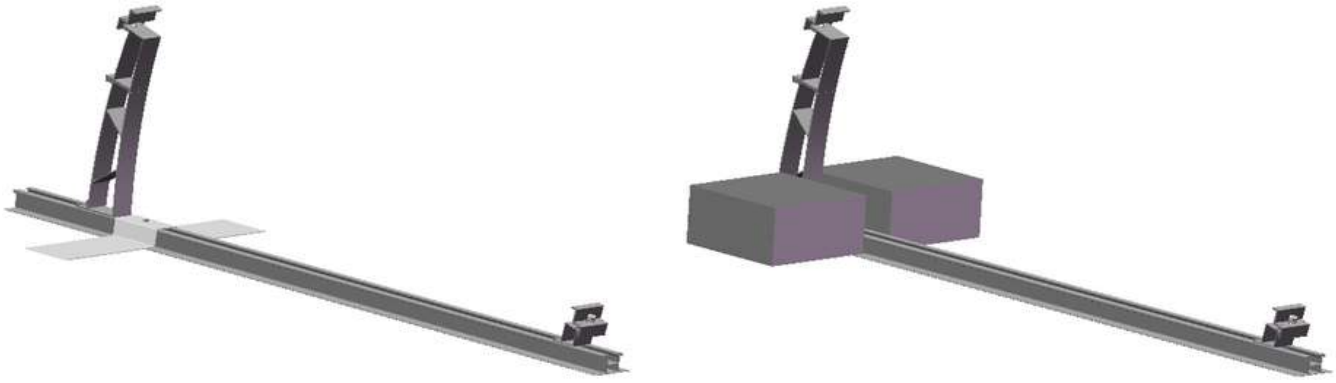

Complete a instalação conforme mostrado na imagem abaixo.

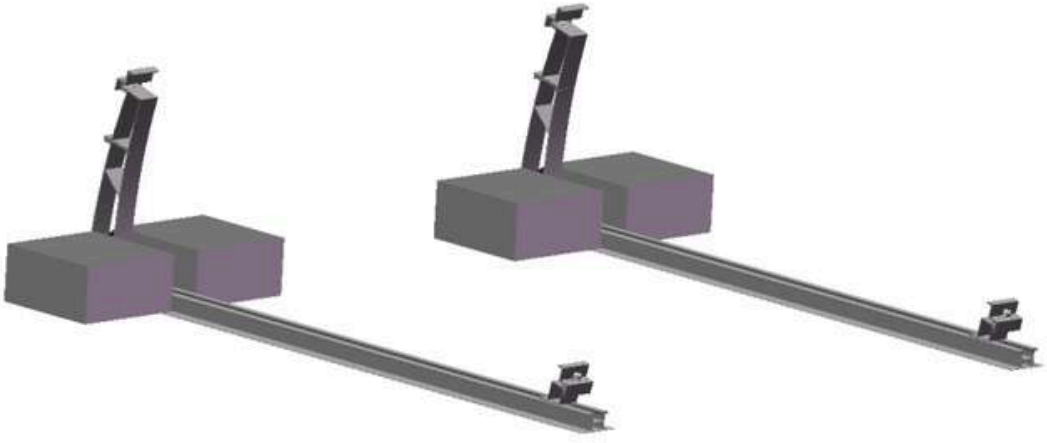

NOTA: As ilustrações são apenas referenciais; o seu dispositivo pode apresentar diferenças.

8.4 Instalação do módulo fotovoltaico (PV)

Primeiro, ajuste a altura da braçadeira final do poste dianteiro. Pressione o lateral do módulo fotovoltaico para garantir que a moldura do módulo esteja em contato próximo com a braçadeira final. Em seguida, ajuste a altura da braçadeira final do poste traseiro para que o módulo se encaixe na braçadeira e verifique se a moldura do módulo também fica bem ajustada. Finalmente, alinhe a posição do módulo fotovoltaico para que fique nivelado e aperte os parafusos das braçadeiras finais nos postes dianteiro e traseiro.

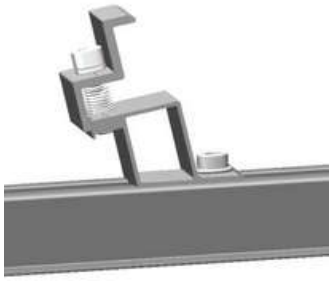

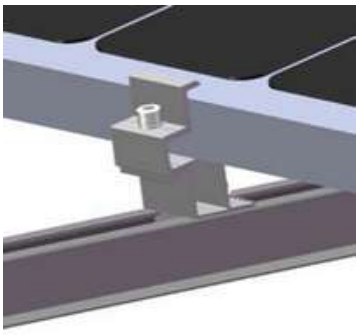

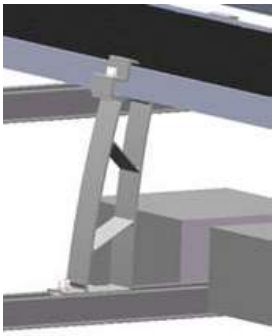





8.5 Instalação do microinversor

Primeiro, insira as porcas quadradas dos dois parafusos de fixação (G-06) nas ranhuras do trilho guia. Em seguida, insira ambos os parafusos nos orifícios de montagem, garantindo que o lado ligeiramente girado fique voltado para cima, e finalmente aperte-os para fixá-los firmemente.

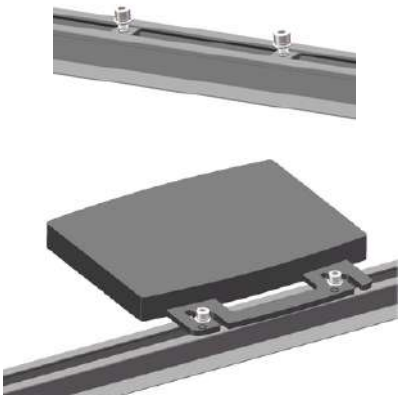

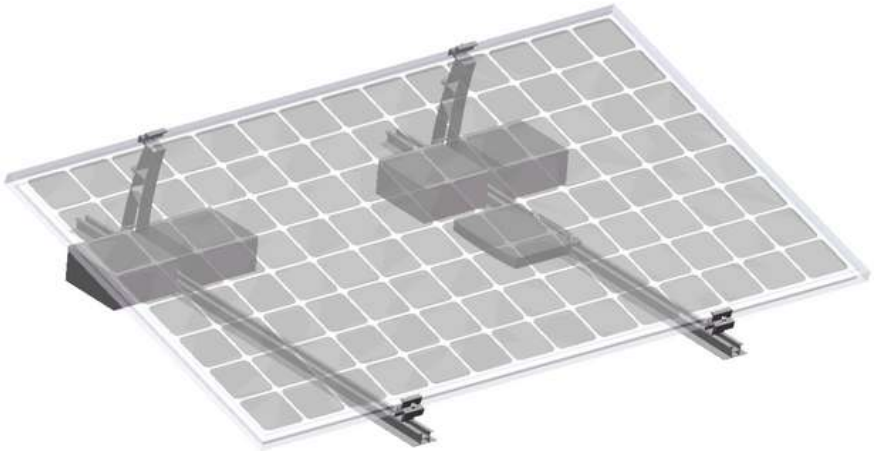

NOTA: As ilustrações são apenas referenciais; o seu dispositivo pode apresentar diferenças.

9. Conexão do sistema

9.1 Conexão fotovoltaica (PV)

Conecte o cabo de saída do painel fotovoltaico, onde está o inversor, a uma das entradas do microinversor. Em seguida, conecte o cabo de saída de outro painel fotovoltaico ao outro conector de entrada do microinversor utilizando os cabos fotovoltaicos (I-03).

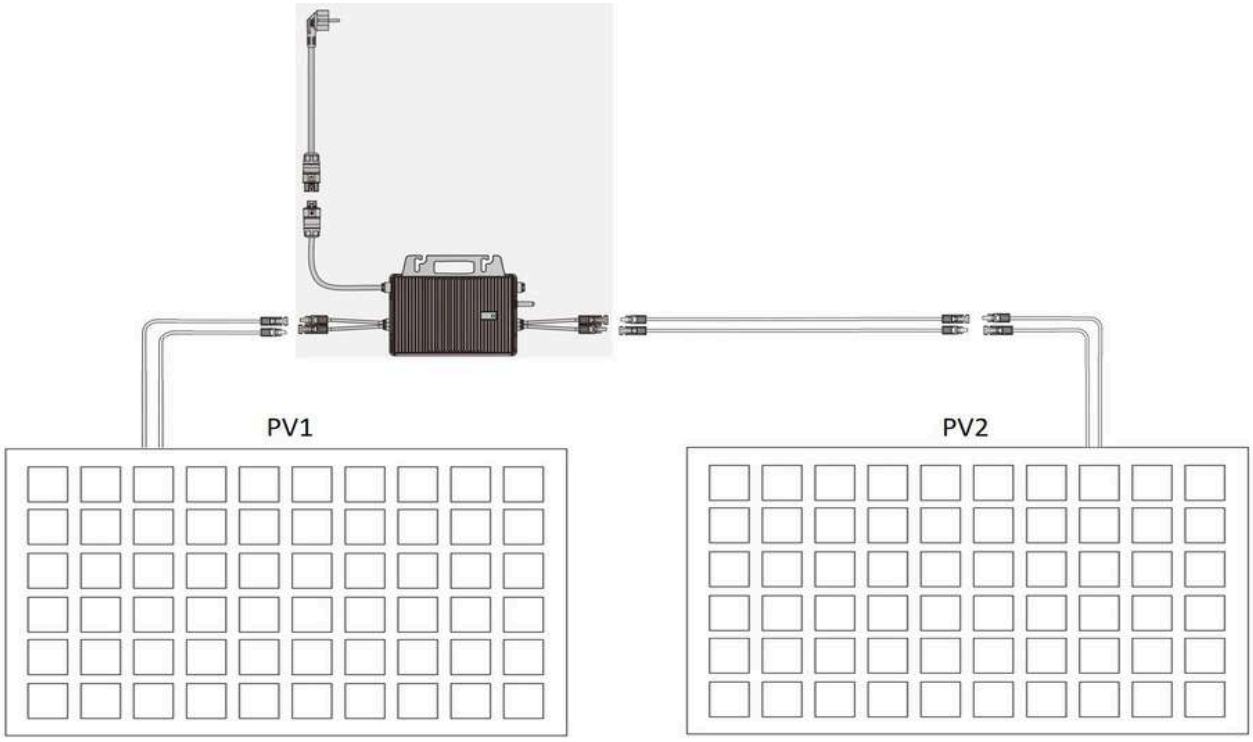

9.2 Conexão de CA (corrente alternada)

Insira uma extremidade do conector de CA em um dos portos de CA do microinversor e aperte-o firmemente. Em seguida, conecte a outra extremidade do conector de CA em uma tomada de corrente de sua casa.





Após conectar o sistema, o indicador luminoso do microinversor pisca em vermelho e o sistema inicia. Após alguns segundos, o indicador de início começa a piscar em azul ou permanece aceso de forma contínua, acompanhado de um piscar vermelho a cada 3 segundos.

NOTA: As ilustrações são apenas referenciais; o seu dispositivo pode apresentar diferenças.

10. Monitoramento

10.1 Instalação do aplicativo

10.1.1 Baixar o aplicativo

De acordo com o sistema operacional do seu celular, procure por SVAN na loja de aplicativos do Android ou Apple, baixe o aplicativo, registre uma conta pessoal e faça login.

SVAN



GET IT ON Google Play

Download on the App Store

10.1.2 Confirmar o funcionamento correto do microinversor

Certifique-se de que o cabo de corrente contínua (CC) do microinversor esteja conectado e que o indicador luminoso mostre uma luz verde fixa ou intermitente, acompanhada de um piscar vermelho a cada 3 segundos.



NOTA: As ilustrações são apenas referenciais; o seu dispositivo pode apresentar diferenças.

10.1.3 Criar uma conta pessoal

Após fazer login no SVAN, siga os passos indicados abaixo para criar sua conta.

Clique em "Cadastrar-se" para acessar a página de registro, selecione sua localização e preencha os dados da sua conta. Em seguida, clique em "Solicitar código de verificação" e defina sua senha.

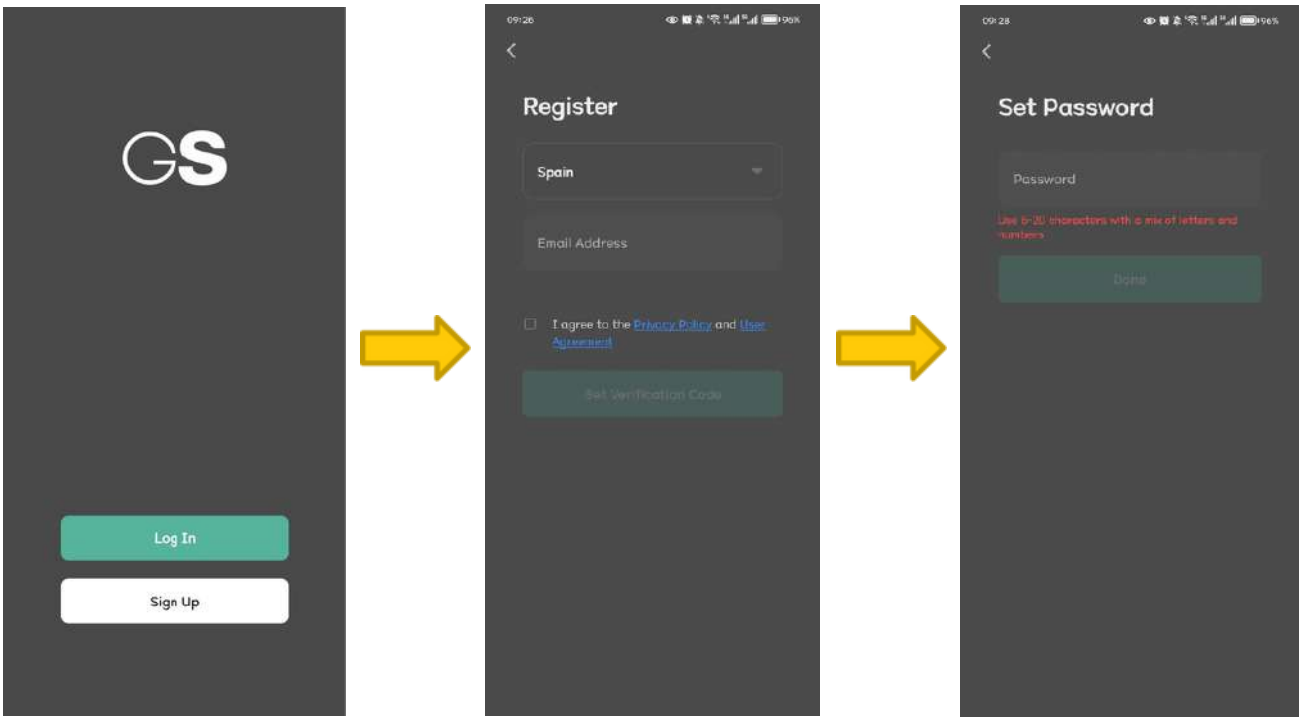

Aceite as solicitações de autorização seguintes, em seguida, siga as instruções e adicione o dispositivo no aplicativo.

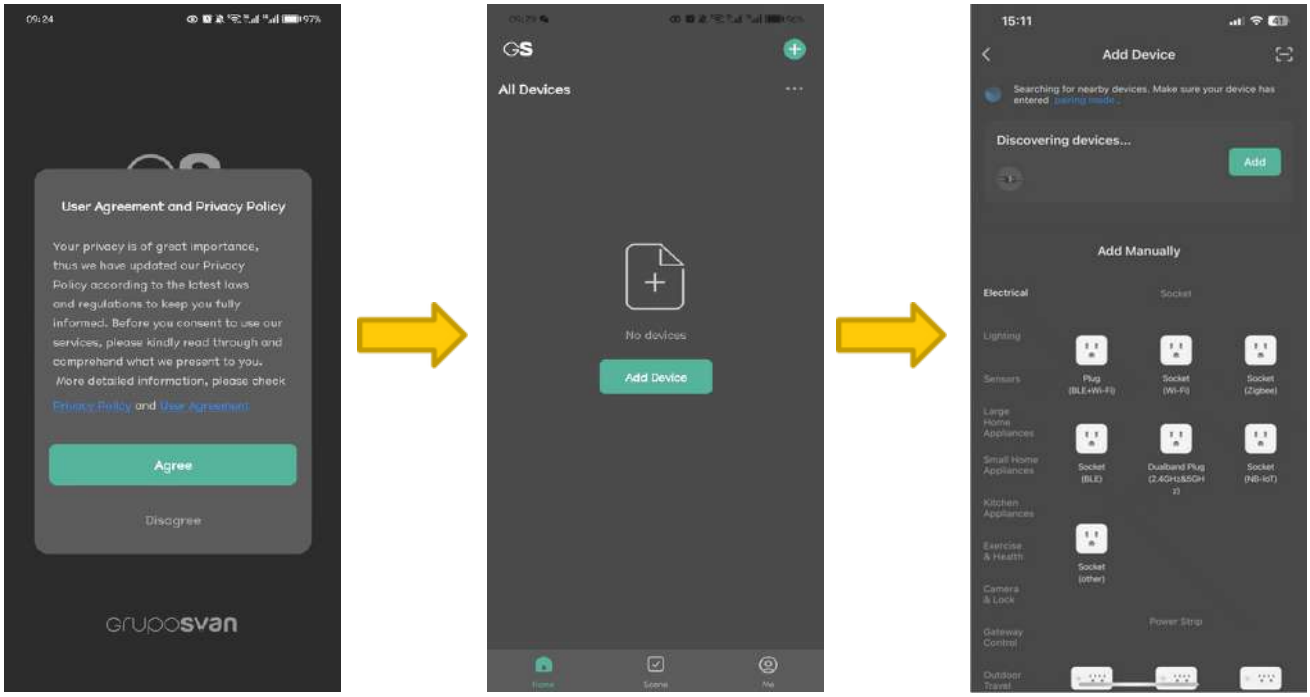

NOTA: As ilustrações são apenas referenciais; o seu dispositivo pode apresentar diferenças.

10.1.4 Finalizar a incorporação do seu dispositivo

Siga as instruções para inserir sua conta Wi-Fi e a senha. Em seguida, clique em "Próximo", aguarde o dispositivo ser adicionado e, finalmente, clique em "Finalizar".

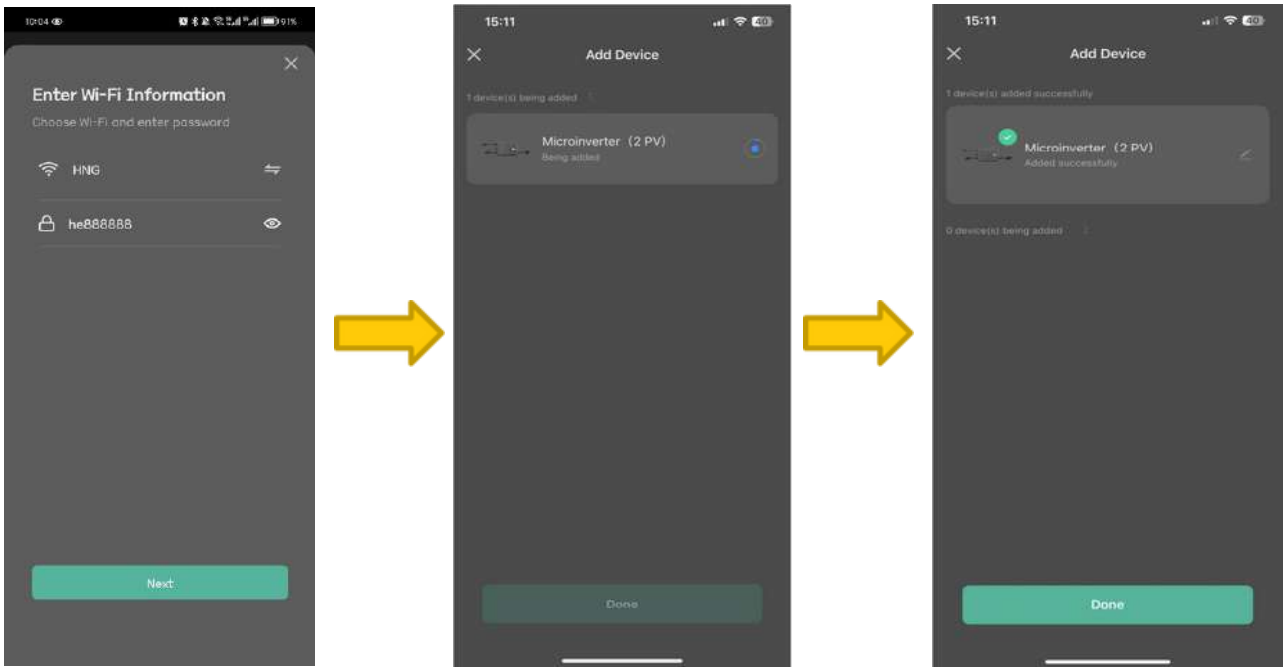

Depois de concluir todas as etapas, você poderá visualizar as informações de funcionamento do seu sistema através do aplicativo.

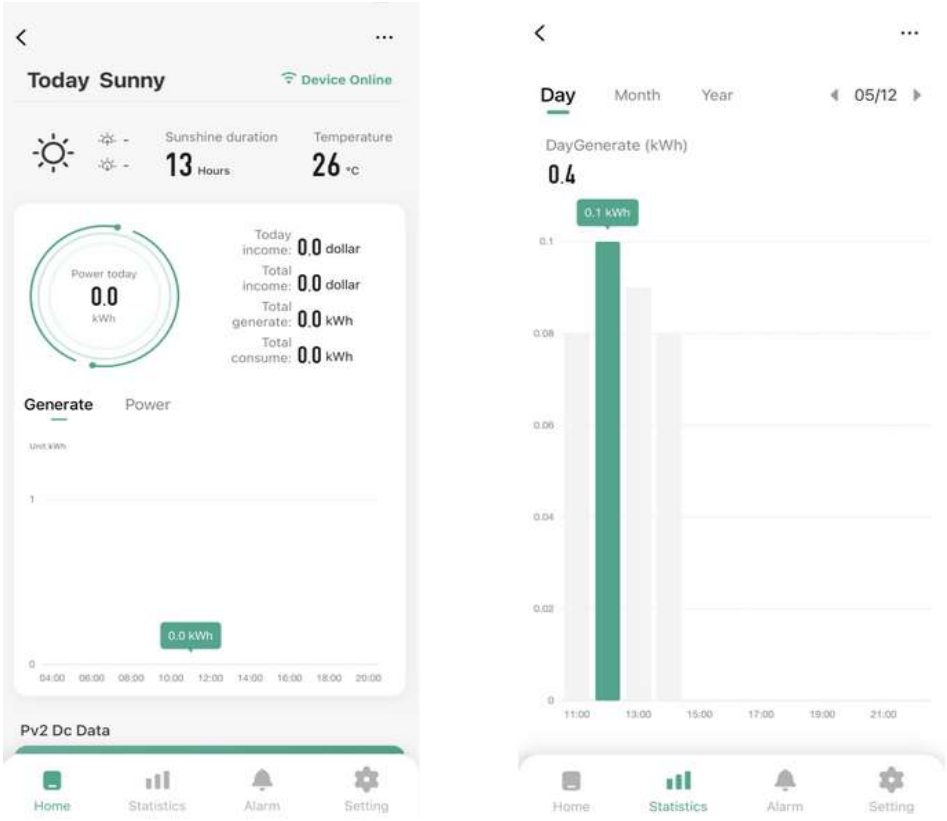

NOTA: As ilustrações são apenas referenciais; o seu dispositivo pode apresentar diferenças.

10.2 Estado de funcionamento do indicador LED

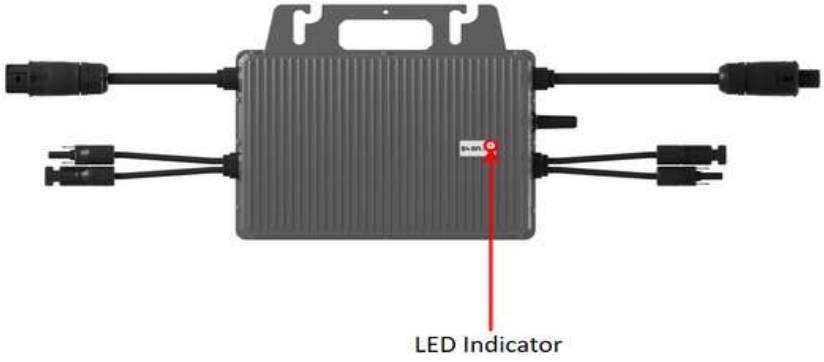

Tabelas de estado do LED	
Erro / Anomalia	Estado do LED
Erro por norma de segurança (GFDI), erro de hardware	Luz vermelha acesa continuamente
Falha no lado de corrente contínua (todos os conectores)	Luz vermelha piscando (0,2 s acesa – 0,8 s apagada)
Falha no lado de corrente contínua (alguns conectores)	Luz verde piscando (0,2 s acesa – 1,8 s apagada)
Falta de conexão à rede elétrica	Luz vermelha piscando (0,2 s acesa – 1,8 s apagada)
Erro na rede elétrica	Luz vermelha piscando (0,2 s acesa – 3,8 s apagada)
Atualização em andamento	Luz verde piscando (1 s acesa – 1 s apagada)
Erro de rede, sem conexão de rede	Luz verde acesa continuamente
Configuração de rede, AP configurando a rede	Luz verde piscando alternadamente (0,2 s acesa – 0,8 s apagada) e (1 s acesa – 1 s apagada)
Configuração de rede, EZ (BLE) configuração rápida	Luz verde piscando alternadamente 2 vezes (0,2 s acesa – 0,8 s apagada) e 1 vez (1 s acesa – 1 s apagada)
Normal (modo de espera)	Luz verde piscando (0,2 s acesa – 0,8 s apagada)

NOTA: As ilustrações são apenas referenciais; o seu dispositivo pode apresentar diferenças.

11. Dados técnicos do microinversor

Referência	SSRSBMI4K	SSRSBMI8K
Dados de entrada (CC)		
Potência recomendada do módulo (W)	300~550	300~550
Faixa de tensão MPPT (V)	16~60	16~60
Tensão de arranque (V)	22	
Tensão máxima de entrada (V)	60	
Corrente máxima de entrada (A)	14	
Corrente máxima de curto-circuito de entrada (A)	20	
Dados de saída (CA)		
Potência máxima de saída contínua (W)	400	800
Corrente nominal de saída (A)	1.74	3.48
Corrente máxima de saída (A)	2	4
Tensão nominal de saída (V)	220/230/24 0 (175-270),L/N/PE	
Frequência nominal (Hz)	50/60	
Fator de potência	0,99 valor padrão, 0,8 capacitivo ... 0,8 indutivo	
Distorção harmônica total da corrente de saída	<3%	
Número máximo de unidades por ramo de 20 A	9	5
Eficiência		
Eficiência europeia (EU)	96.3%	96.3%
Eficiência ponderada CEC	96.5%	96.5%
Eficiência nominal do MPPT	99.9%	99.9%
Consumo de energia noturno (mW)	<50	
Dados mecânicos		
Dimensões (Largura × Altura × Profundidade mm)	182 x 164 x 30	250 x 223x 30
Peso [kg]	2	3.1
Tipo de caixa	IP 67	
Refrigeração	Convecção natural	
Dados ambientais		
Faixa de temperatura ambiente	-40°C to 65°C -40°C to	
Faixa de temperatura interna	85°C	
Umidade relativa do ar	0–100% Condensante	
Altura máxima sem diminuição do desempenho [m]	2000	
Monitoramento	Wi-Fi integrado (opcional)	

12. Mais informações



Elimine a embalagem de maneira respeitosa com o meio ambiente. Este dispositivo está marcado de acordo com a Diretiva Europeia 2012/19/EU sobre Resíduos de Equipamentos Elétricos e Eletrônicos (REEE). Esta diretiva estabelece o quadro para a devolução e o reciclo de equipamentos antigos, aplicável em toda a UE.

INFORMAÇÕES SOBRE A EMBALAGEM: Os materiais de embalagem deste produto são feitos de materiais recicláveis de acordo com as regulamentações nacionais de proteção ambiental. Não descarte os materiais de embalagem junto com os resíduos domésticos ou outros tipos de lixo. Leve-os aos pontos de coleta de materiais de embalagem estabelecidos pelas autoridades locais.

Devoluções sob garantia

Se precisar devolver este produto por algum motivo relacionado a uma reclamação de garantia, certifique-se de que todos os acessórios estejam incluídos com o produto.

SVAN TRADING S.L.
Importado por B73737553
Av. Altos Hornos S/N, Pto. Sagunto (46520), Valencia, Espanha
info@svansolar.com

Para obter uma versão eletrônica deste manual, por favor entre em contato com nosso suporte pós-venda.

IM Versionsnummer: V1.0 Marchar 2025