PROTEJA SU GARANTÍA
Lea atentamente este manual y guárdelo para futuras consultas




# Balcón Solar

## Manual de instalación rápida

Referencia: SSRSB04K/SSRSB08K

# 1. Precauciones

- Asegurarse de que haya no menos de dos personas trabajando en la instalación del sistema;
- Asegurarse de que la barra de protección del balcón pueda soportar el peso de la matriz;
- Compruebe que el micro inversor, los cables y los módulos solares no estén dañados visiblemente antes de comenzar a conectar el sistema. Si se muestran daños visibles, comuníquese con nuestro soporte antes de continuar;
- Asegúrese de que todos los pernos y sujetadores estén bien sujetos antes de montar el panel solar. Si los pernos están sueltos, existe el riesgo de que se caiga el panel solar y se cree una situación peligrosa debajo del balcón;
- Asegúrese de que el soporte esté fijado al balcón tanto en la parte superior como en la inferior para que pueda soportar el clima tormentoso;
- Reciclaje de acuerdo con la normativa local.
- Este aparato está destinado únicamente al uso doméstico.

# 2. Contenido


1. Precauciones Página 1
2. Contenido Página 2
3. Descripción general del sistema Página 3
4. Herramientas Página 4
5. Componentes Página 5
6. Detalles del sistema
   - 6.1 Terminales de micro inversor Página 6
   - 6.2 Lista de paquetes de microinversores Página 6
   - 6.3 Lista de paquetes de montaje Página 7-8
7. Instalación del sistema
   - 7.1 Instalación de ganchos Página 9-10
   - 7.2 Instalación de vigas horizontales y microinversores Página Página 10
   - 7.3 Instalación de viga horizontal (solo para sistemas de 800 W) Página 11
   - 7.4 Soporte para la instalación de Rob Página 11-12
   - 7.5 Conexión fotovoltaica Página 12
   - 7.6 Kit de fijación al balcón Página 12-13
   - 7.7 Conexión fotovoltaica (solo para sistemas de 800 W) Página 14
   - 7.8 Conexión de CA Página 14
8. Montaje
   - 8.1 Instalación de la APP Página 15-17
   - 8.2 Estado de funcionamiento del LED Página 18
9. Datos técnicos del microinversor Página 19

## 3. Visión General Sistema

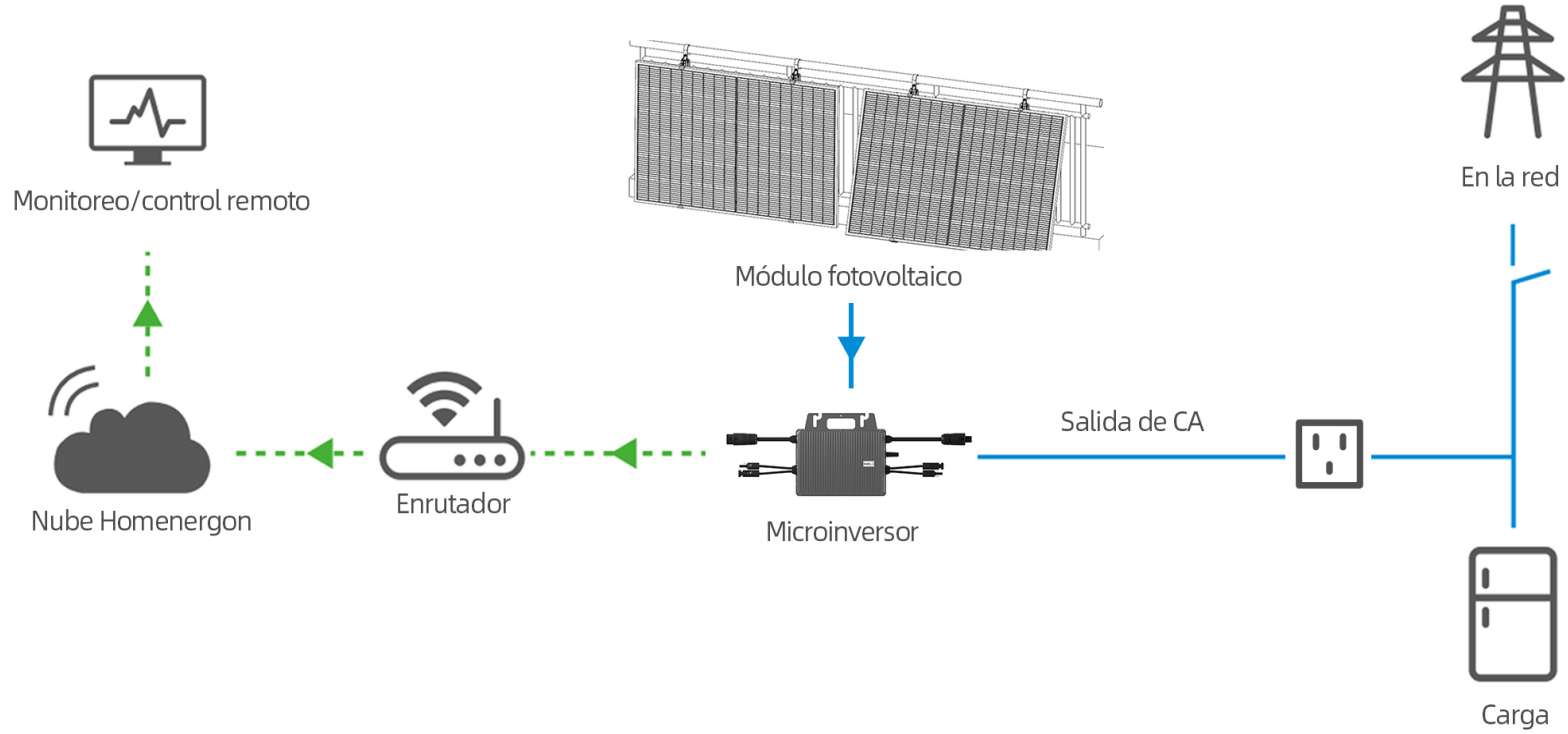


Nota: La ilustración es una imagen de referencia, suaparato podría diferir

## 4. Herramientas (Incluidas)



**Llave Allen De 5 mm * 1**



**Llave De 13 mm * 1**



**Llave De Tubo De 13 mm * 1**

Nota: La ilustración es una imagen de referencia, suaparato podría diferir

# 5. Componentes

| No De Artículo | Nombre Del Artículo | Descripciones De Los Artículos | Cantidad | |
|---|---|---|---|---|
| | | | Sistema De 400 W | Sistema De 800 W |
| C-01 |  **Micro Inversor De 400 W** | **Modelo TSOL-MS400 Balcón**<br>Potencia máxima de entrada: 550 W<br>Rango de voltaje Mppt: 16-60V<br>Corriente de entrada máxima: 1 * 14A<br>Potencia de salida máxima: 400 W<br>Voltaje de salida nominal: 230 V CA<br>Frecuencia nominal: 50Hz/60Hz<br>Eficiencia nominal de MPPT: 99,9% | 1 Unidad | / |
| C- 02 |  **Micro Inversor De 800 W** | **Modelo TSOL-MS800 Balcón**<br>Potencia máxima de entrada: 1100 W<br>Rango de voltaje Mppt: 16-60V<br>Corriente de entrada máxima: 2 * 14A<br>Potencia de salida máxima: 800 W<br>Voltaje de salida nominal: 230 V CA<br>Frecuencia nominal: 50Hz/60Hz<br>Eficiencia nominal de MPPT: 99.9 % | / | 1 Unidad |
| C-03 | 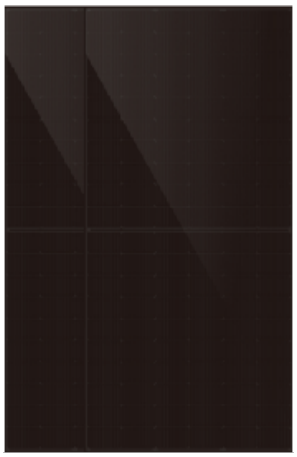 **Módulo Fotovoltaico** | Máximo. Potencia: 410 W Corriente de cortocircuito (Isc): 13.85A<br>Voltaje de circuito abierto (Voc): 37.6V<br>Producto Tamaño: 1722 * 1134 * 30 mm<br>Peso: 20.5Kg | 1 PIEZA | 2 PIEZAS |
| C-04 | 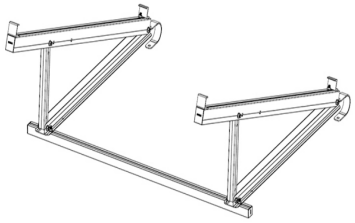 **Kit De Montaje** | Color: Negro<br>Material: Aleación de aluminio | 1 Juego | 2 Juegos |

# 6. Detalles Del Sistema

## 6.1 Terminales De Micro Inversor

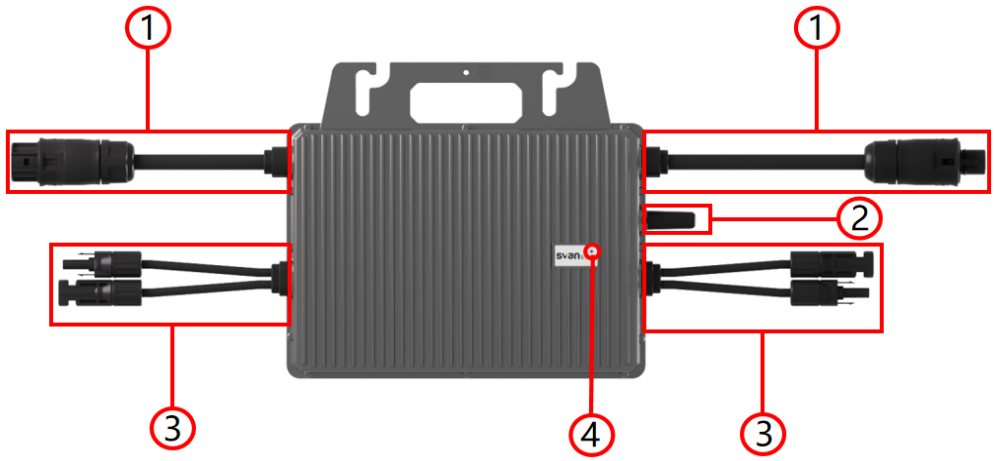


1: Conector de CA
2: Antena
3: Conector de CC
4: Luz indicadora

## 6.2 Lista De Paquetes De Microinversores

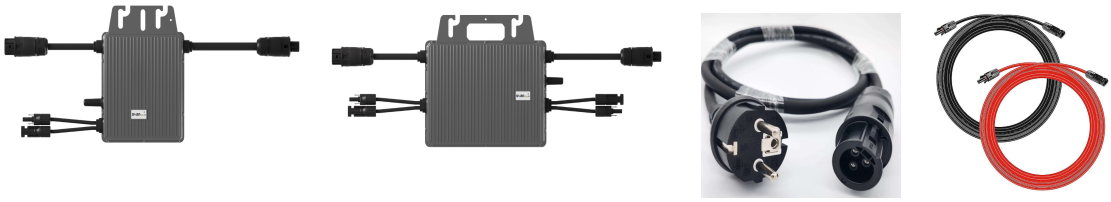

| Sistema de 400W | | |
|---|---|---|
| SN | Nombre del artículo | Qty |
| I-01 | Micro inversor de 400 W | 1 |
| I-03 | Enchufe de CA | 1 |

| Sistema de 800W | | |
|---|---|---|
| SN | Nombre del artículo | Qty |
| I-02 | Micro inversor de 800 W | 1 |
| I-03 | Enchufe de CA | 1 |
| I-04 | PV Cabel (1 negro y 1 rojo) | 2 |

Nota: La ilustración es una imagen de referencia, suaparato podría diferir

## 6.3 Lista De Paquetes De Montaje

| No De Artículo | Nombre Del Artículo | Descripciones De Los Artículos | Cantidad | |
|---|---|---|---|---|
| | | | Sistema de 400 W | Sistema de 800 W |
| M-01 | 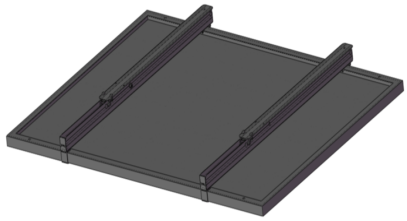 **Montaje Previo A La Instalación** | **Montaje Que Incluye**  Viga inferior 2 piezas  Varilla de soporte 2 piezas  Viga principal 2 piezas Color: Negro Material: Aleación de aluminio | 1 Juego | 2 Juegos |
| M- 02 |  **Viga Horizontal** | Color: Negro Material: Aleación de aluminio | 1 PIEZA | 2 PIEZAS |
| M-03 |  **Gancho** | Color: Negro Material: Acero Tamaño: Φ 63mm Circular gancho (2PC) Tamaño: Cuadrado ancho de 130 mm gancho (2PC) (Optiional) | 4 PIEZAS | 8 PIEZAS |
| M-04 |  **Placa De Sujeción** | Color: Negro Material: Acero | 2 PIEZAS | 4 PIEZAS |
| M-05 |  **Perno Hexagonal Externo** | Color: Negro Material: Acero Tamaño: M8X25mm (4PC) Tamaño: M8X35mm (4PC) | 8 PIEZAS | 16 PIEZAS |

Nota: La ilustración es una imagen de referencia, suaparato podría diferir

## 6.3 Lista De Paquetes De Montaje

| No De Artículo | Nombre Del Artículo | Descripciones De Los Artículos | Cantidad | |
|---|---|---|---|---|
| | | | Sistema de 400 W | Sistema de 800 W |
| M-06 |  **Perno De Carro** | Color: Negro<br>Material: Acero<br>Tamaño: M8X80mm (2PC)<br>M8X110mm (2PC) | 4 PIEZAS | 8 PIEZAS |
| M-07 |  **Tuerca Extendida** | Color: Negro<br>Material: Acero<br>Tamaño: M8X30mm | 4 PIEZAS | 8 PIEZAS |
| M-08 | 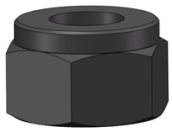 **Tuerca Anti Aflojamiento** | Color: Negro<br>Material: Acero<br>Tamaño: M8 | 8 PIEZAS | 16 PIEZAS |
| M-09 | 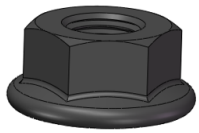 **Tuerca De Brida** | Color: Negro<br>Material: Acero<br>Tamaño: M8 | 5 PIEZAS | 10 PIEZAS |
| M-10 |  **Perno De Cabeza Cuadrada** | Color: Negro<br>Material: Acero<br>Tamaño: M8X12mm (4PC)<br>Tamaño: M8X25mm (6PC) | 10 PIEZAS | 20 PIEZAS |
| M-11 |  **Perno De Cabeza Plana** | Color: Negro<br>Material: Acero<br>Tamaño: M8X1 5 | 3 PIEZAS | 6 PIEZAS |
| M-12 |  **Cable De Acero** | Color: plateado<br>Material: Acero inoxidable<br>Tamaño: D2X40mm | 1 PIEZA | 2 PIEZAS |

Nota: La ilustración es una imagen de referencia, suaparato podría diferir

# 7. Instalación Del Sistema

## 7.1 Instalación De Ganchos

7.1.1 Abra el paquete del kit solar del balcón y saque todos los componentes y el montaje previo a la instalación, coloque el PV Módulo de montaje de preinstalación orientado hacia abajo. Retire los dos pernos externos M8X50mm que fijan cada viga inferior, saque la viga inferior y prepárese para instalar el gancho, como se muestra en la siguiente figura.

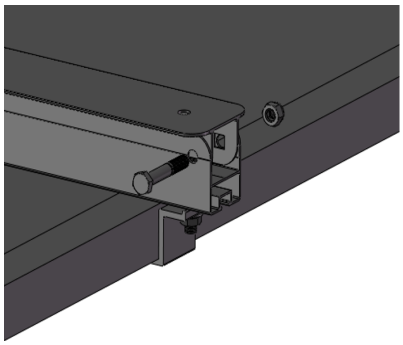

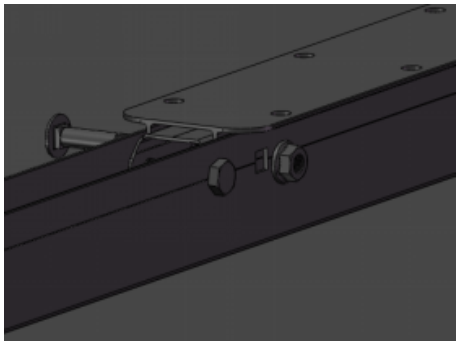

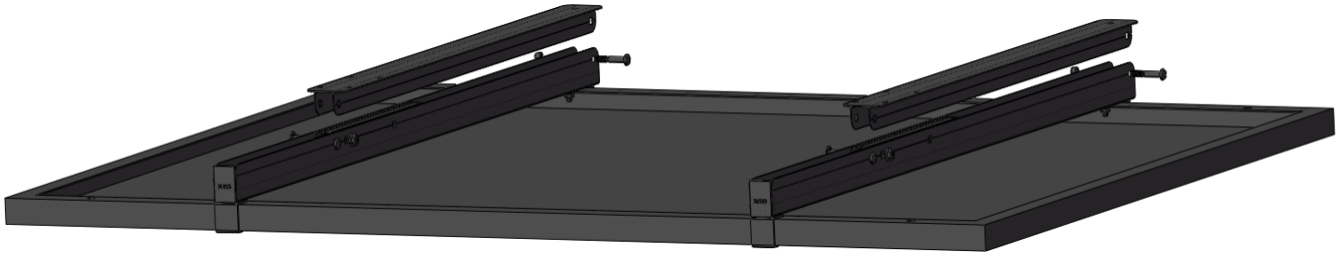

7.1.2 Fije los ganchos que se adaptan a la barandilla de su balcón a la viga inferior con pernos de cabeza plana M8X15 mm y tuercas anti aflojamiento. Asegúrese de que el orificio lateral del gancho esté alineado con el orificio lateral de la viga inferior al apretar el tornillo de cabeza plana.





Nota: La ilustración es una imagen de referencia, suaparato podría diferir

# 7. Sistem Instalación

## 7.1 Instalación De Ganchos

7.1.3 Inserte el perno hexagonal externo M8X50mm moviéndose desde este lugar a través del orificio lateral y apriételo con una tuerca anti pérdida.

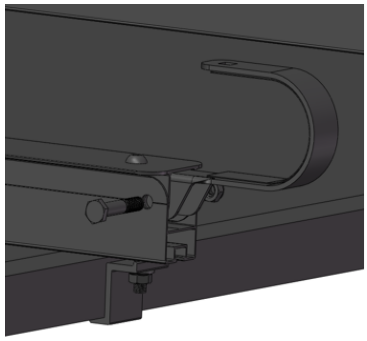

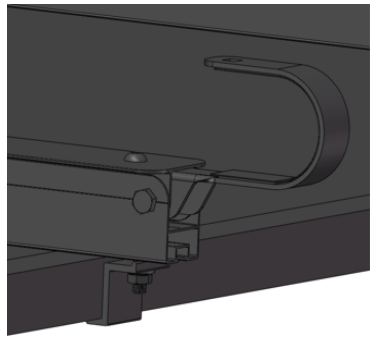

## 7.2 Instalación De Viga Horizontal Y Microinversor

Instale los pernos de cabeza cuadrada M8X25mm y las tuercas anti pérdida en los dos orificios al final de la viga inferior y el micro inversor sin apretarlos,dejando suficiente altura para que pase la viga horizontal. Mantenga los pernos de cabeza cuadrada consistentes con la pista de la viga horizontal, primero inserte dos pernos de cabeza cuadrada de la viga inferior en la pista de la viga y, a continuación, inserte dos pernos de cabeza cuadrada del microinversor en la pista de la viga y, finalmente, inserte los dos últimos pernos de cabeza cuadrada de la viga inferior en la pista de la viga y apriete los tornillos.



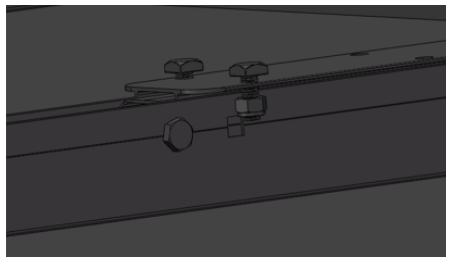

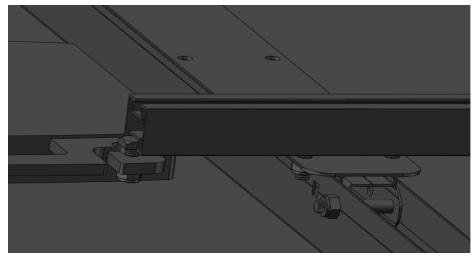

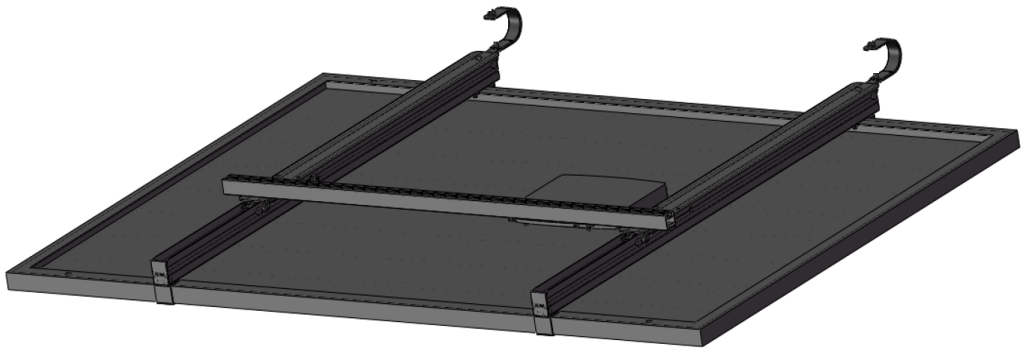

Nota: La ilustración es una imagen de referencia, suaparato podría diferir

# 7. Sistem Instalación

## 7.3 Haz Horizontal (solo para sistema de 800W)

Instale los pernos de cabeza cuadrada M8X25mm y las tuercas antipérdida en los dos orificios al final de la viga inferior sin apretarlos, dejando suficiente altura para que pase la viga horizontal. Mantenga los pernos de cabeza cuadrada consistentes con la pista de la viga horizontal, primero inserte dos pernos de cabeza cuadrada de la viga inferior en la pista de la viga y, finalmente, inserte los dos últimos pernos de cabeza cuadrada de la viga inferior en la pista de la viga y apriete los pernos.

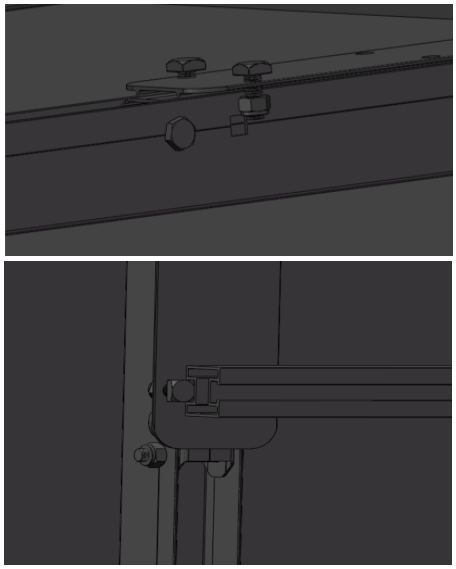

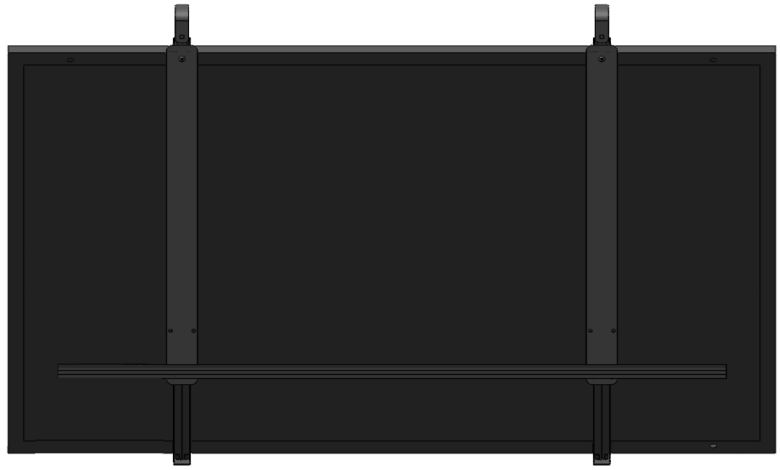

## 7.4 Instalación De La Varilla De Soporte

Saque el otro extremo de la varilla de soporte que no está fijado, alinee el orificio cuadrado de la viga inferior con el orificio circular de la varilla de soporte e instale el par de pernos de carro que se retiró durante la instalación del gancho. Durante la instalación, la cabeza cuadrada del perno del carro debe sujetarse en el orificio cuadrado. Cuando se instala a 0 grados: No es necesario desplegar la varilla de soporte, simplemente restaure el par de pernos de carro y apriételo Instale la hebilla de cable de acero en el módulo fotovoltaico en el mismo lado del gancho usando un perno de cabeza plana y una tuerca de brida.

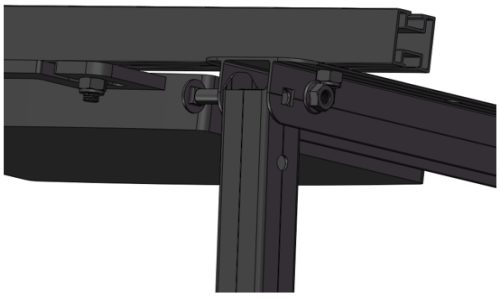

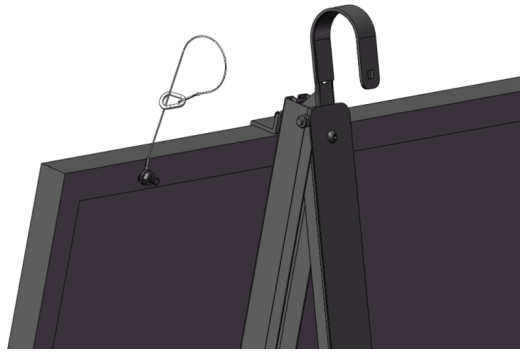

Nota: La ilustración es una imagen de referencia, suaparato podría diferir

# 7. Instalación Del sistema

## 7.4 Instalación De La varilla De Soporte

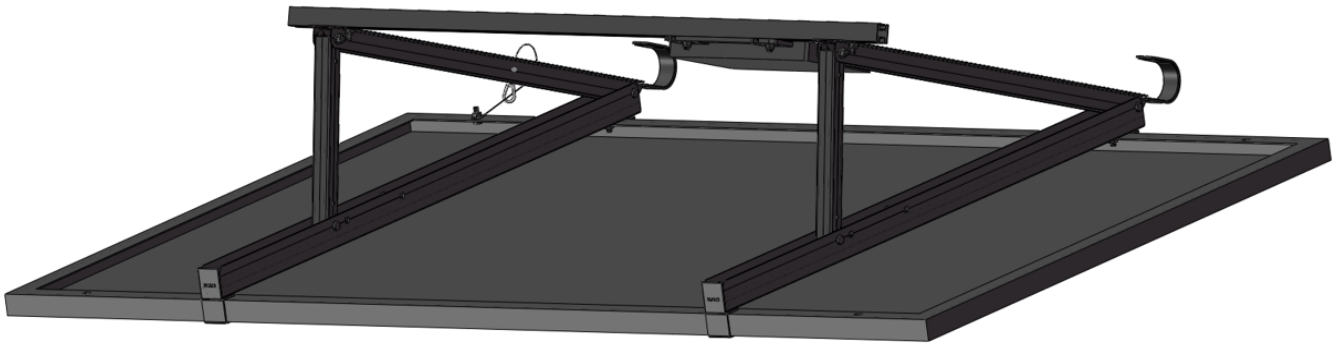

## 7.5 Conexión Fotovoltaica

Enchufe el enchufe MC4 del módulo fotovoltaico en uno de los dos pares de conectores MC4 del micro inversor.





## 7.6 Kit De Fijación Al Balcón

7.6.1 Se necesitan dos personas para colgar el kit en la barandilla, luego enrollar el cable de acero alrededor de la barandilla y sujetarlo. Use pernos de carro M8X80 para pasar a través del orificio sobre el gancho y luego bloquéelo con tuercas de brida M8.

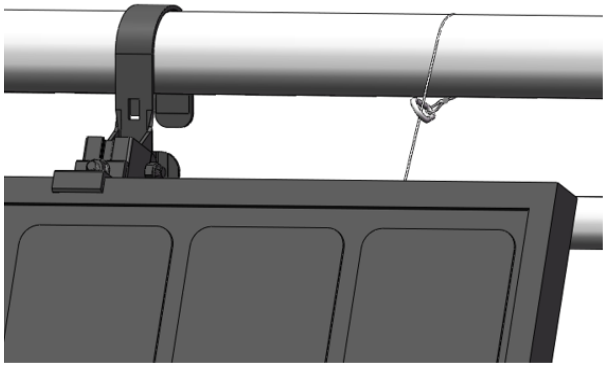

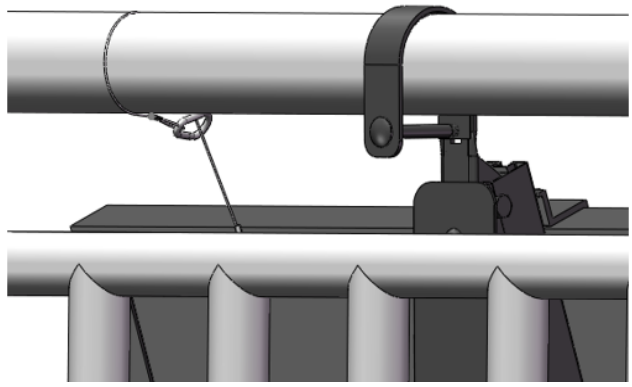

Nota: La ilustración es una imagen de referencia, suaparato podría diferir

# 7. Sistem Instalación

## 7.6 Kit De Fijación Al Balcón

7.6.2 Levante y gire suavemente este kit, inserte dos pernos de cabeza cuadrada M8X12 desde un extremo de la pista de viga horizontal y colóquelos a ambos lados de la barandilla vertical Apriete las tuercas extendidas M8X30, las placas de sujeción, los pernos hexagonales externos M8X25 (diámetro de la barandilla 30-45 mm) o los pernos hexagonales externos M8X35 mm (diámetro de la barandilla 45-60) en el perno de cabeza cuadrada en secuencia. Fije los componentes a la barandilla.



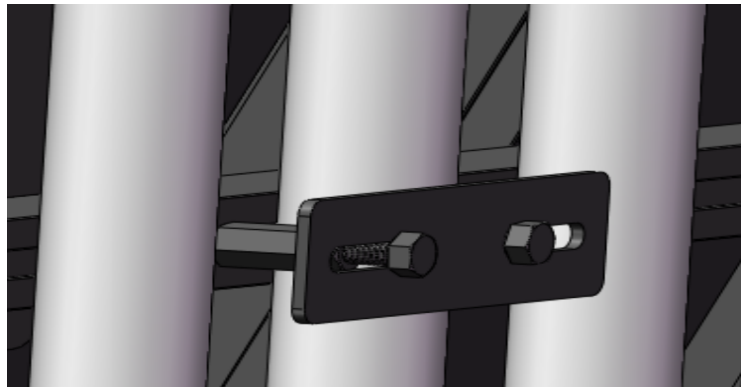

Complete la instalación como se muestra en la siguiente imagen:

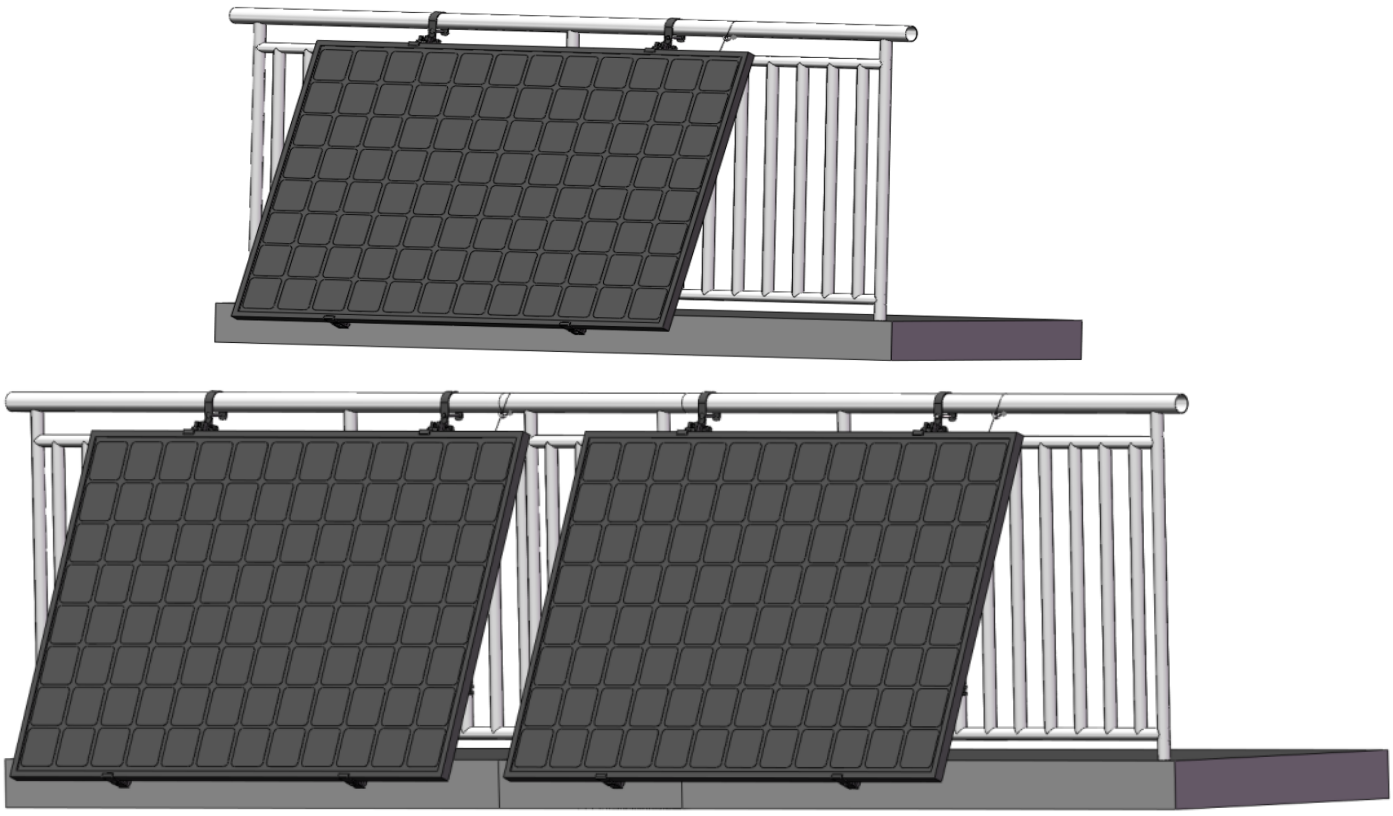

Nota: La ilustración es una imagen de referencia, suaparato podría diferir

# 7. Sistem Instalación

## 7.7 Conexión Fotovoltaica (solo para sistemas de 800 W)

Conecte la línea de CC del sistema de montaje del módulo fotovoltaico sin Micro Inverter a otro par de conectores MC4 en MicroInverter.

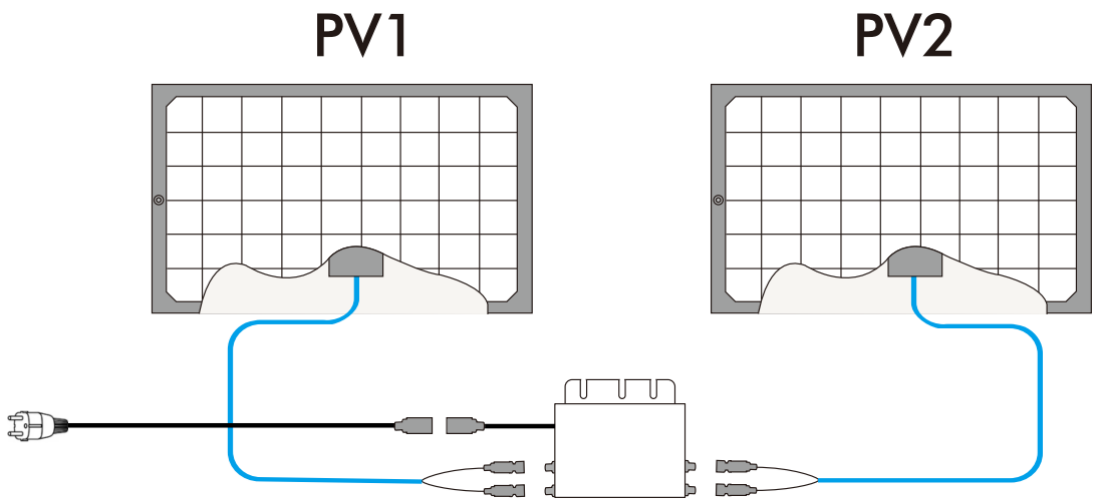


## 7.8 Conexión De CA

Inserte un extremo del enchufe de CA en uno de los conectores de CA del Micro Inverter y apriételo, luego inserte el otro extremo del enchufe de CA en el enchufe de su hogar.





Después de conectar el sistema, la luz indicadora del microinversor parpadeará en rojo y entrará en el inicio del sistema. Después de unos segundos, la luz indicadora de inicio parpadeará en azul o permanecerá encendida, acompañada de una luz roja que parpadeará cada 3 segundos.

Nota: La ilustración es una imagen de referencia, suaparato podría diferir

# 8. Monitoreo

## 8.1 Instalación De La APP

### 8.1.1 Descargar Aplicación

De acuerdo con el sistema operativo del teléfono móvil, busque **SVAN** en la tienda de Android o Apple, descargue la aplicación, registre una cuenta personal e inicie sesión.

SVAN

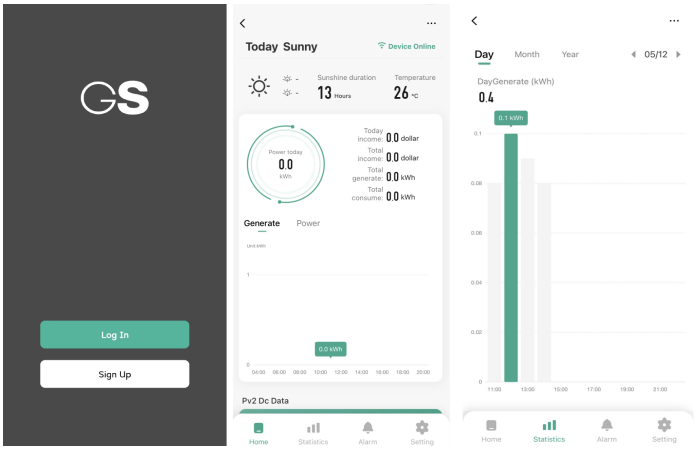


ONTDEK HET OP Google Play

Download on the App Store

### 8.1.2 Funcionamiento Del Microinversor Recofirm

Asegúrese de que el cable de CC del MicroInverter esté conectado y de que la luz indicadora muestre una luz verde que esté constantemente encendida o parpadeando, acompañada de una luz roja que parpadee cada 3 segundos.




Nota: La ilustración es una imagen de referencia, suaparato podría diferir

# 8.1.3 Crea Tu Propia Cuenta

Después de iniciar sesión en **SVAN**, completa los siguientes pasos para crear tu cuenta.

Haga clic en "Registrarse" para ingresar a la página de registro y elegir la ubicación, llene su cuenta, luego haga clic en "Obtenga su código de verificación" y establezca su contraseña.

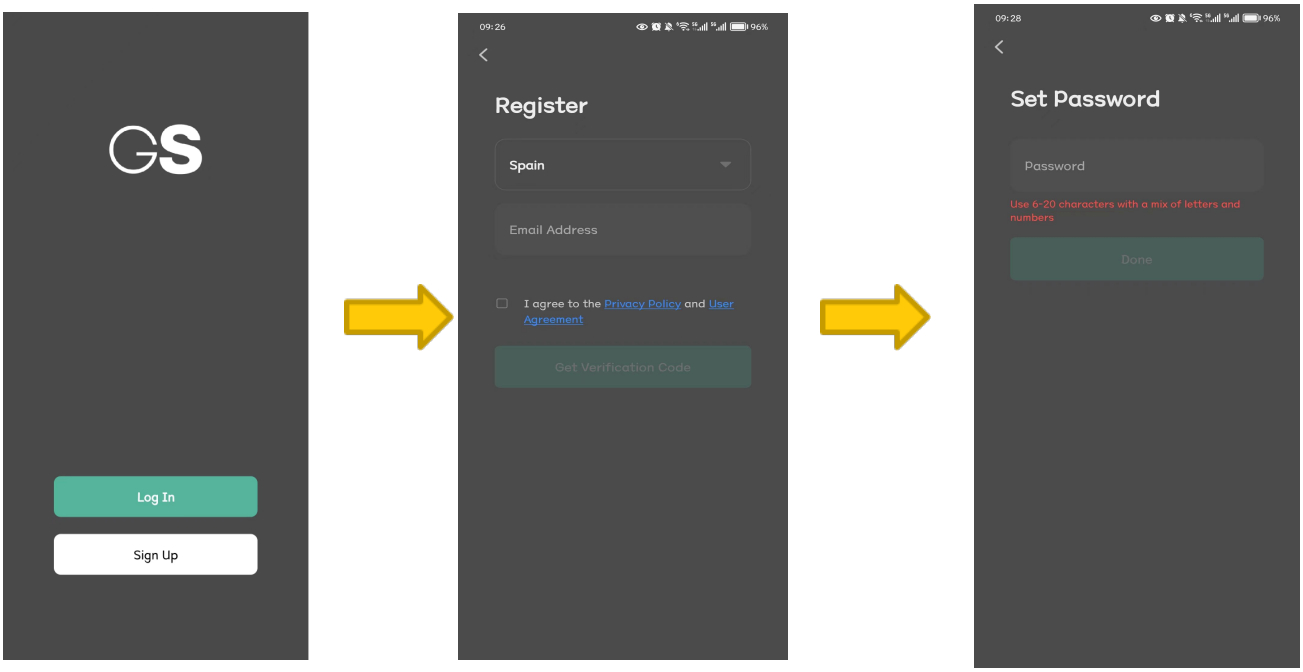


Acepte los siguientes requisitos de autorización, luego siga los pasos y vaya a la aplicación para agregar dispositivo.

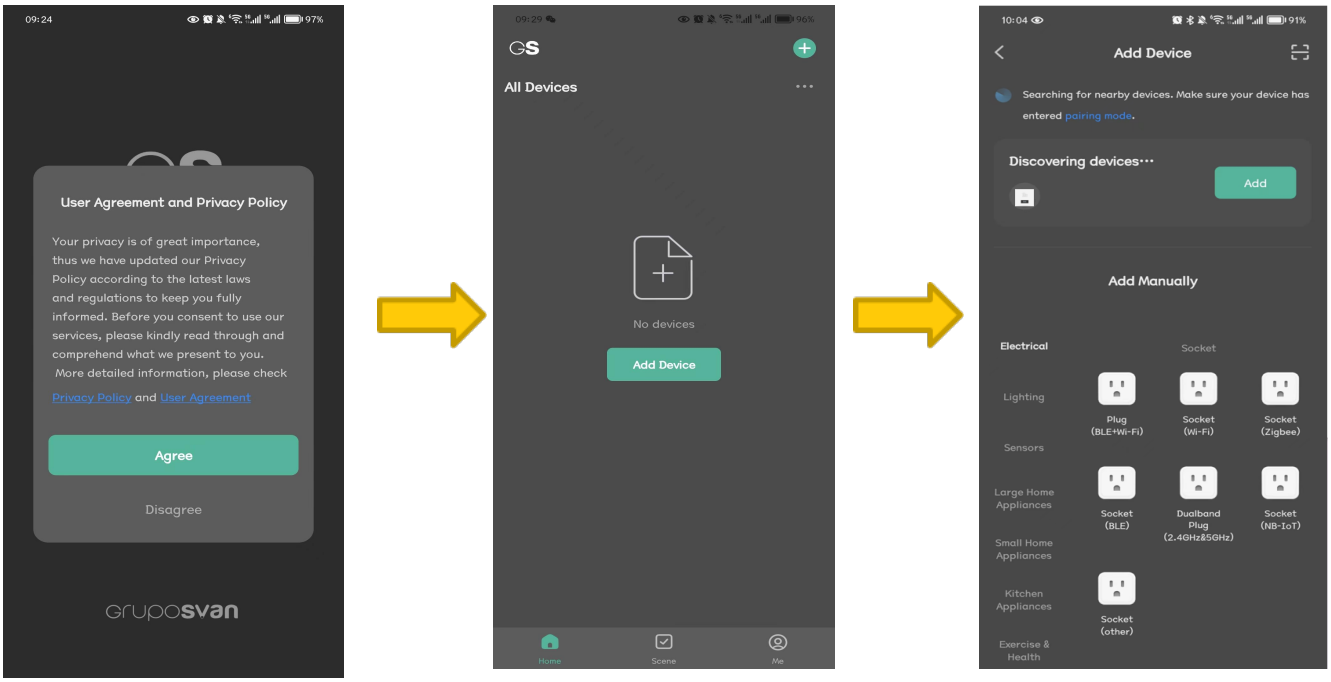


Nota: La ilustración es una imagen de referencia, suaparato podría diferir

# 8.1.4 Complete La Adición De Su Dispositivo

Siga los pasos para ingresar su cuenta y contraseña de WIFI doméstico, luego haga clic en "Siguiente", espere a que se agregue el dispositivo y finalmente haga clic en "Listo".

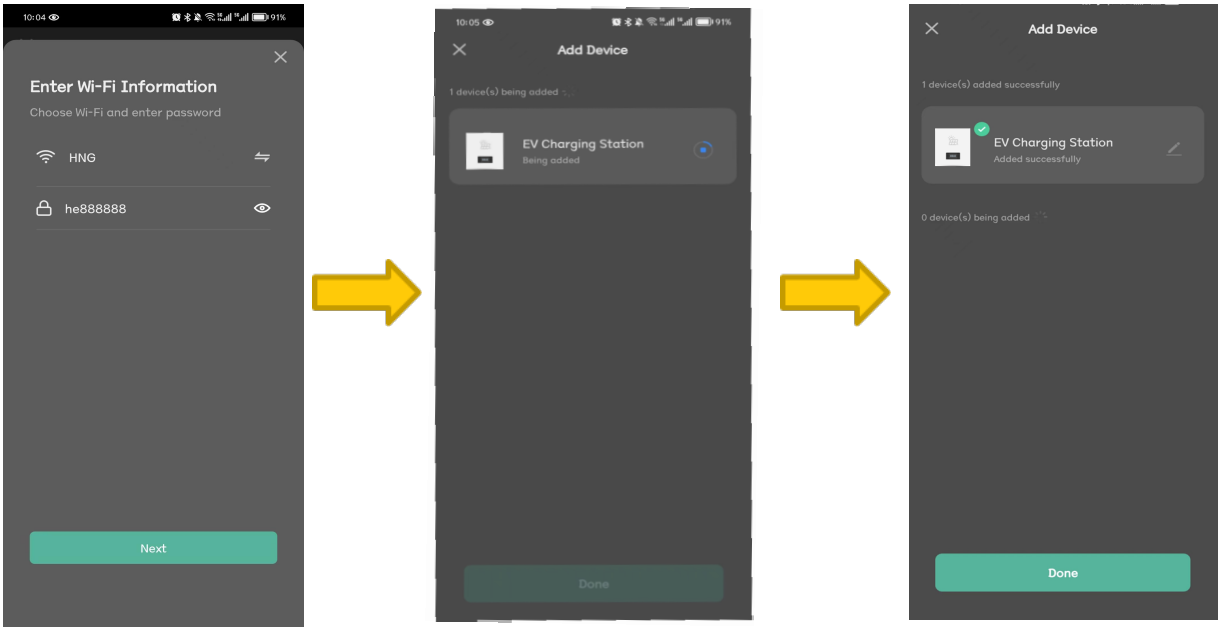


Después de completar todos los pasos, podrás consultar la información de operación de tu planta a través de la APP.

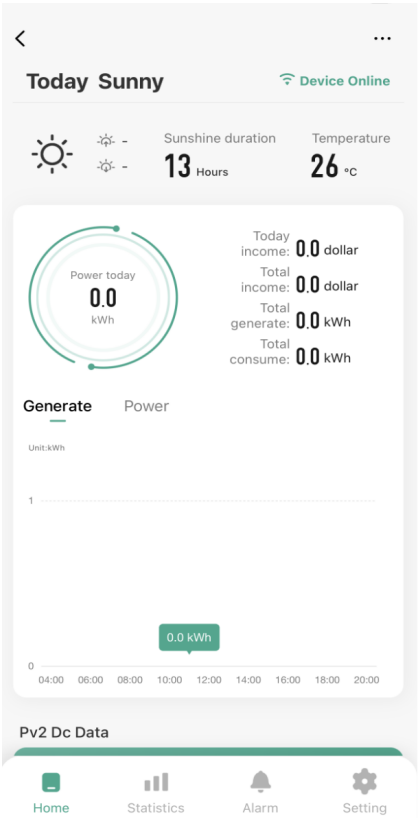


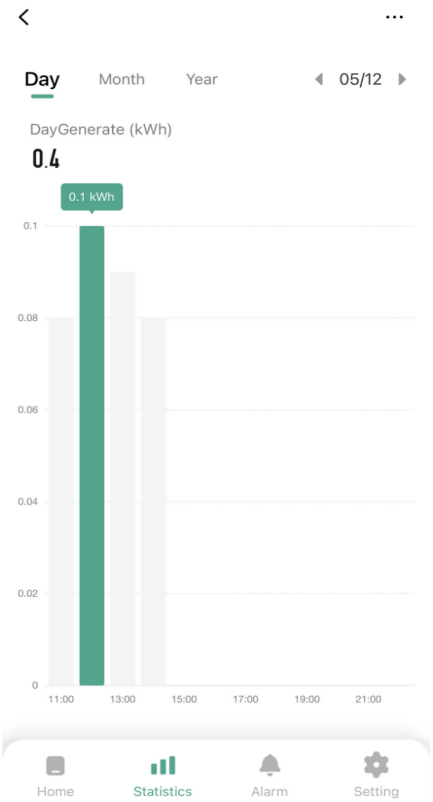


Nota: La ilustración es una imagen de referencia, suaparato podría diferir

## 8.2 Estado De Funcionamiento Del Indicador LED

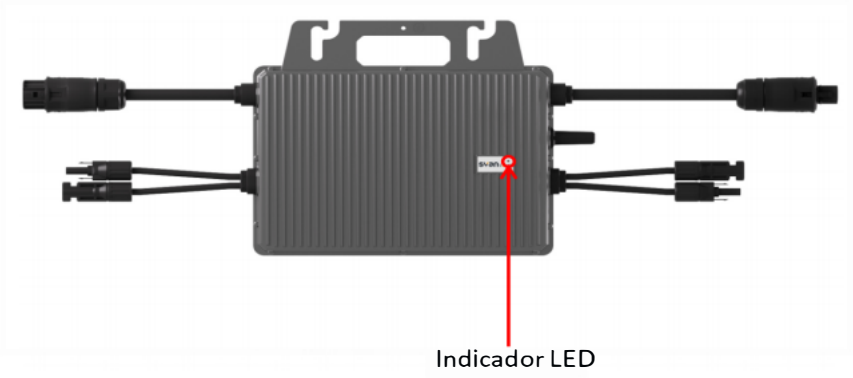


| Tablas De Estado De LED | |
|---|---|
| **Fallo / Anormal** | **Estado del LED** |
| Falla de las normas de seguridad (GFDI), falla de desgaste duro | Luz roja siempre encendida |
| Falla del lado de CC (todos los puertos) | Luz roja intermitente (0.2S ON-0.8S OFF) |
| Falla del lado de CC (puertos parciales) | Luz verde intermitente (0.2S ON-1.8S OFF) |
| Falta la cuadrícula | Luz roja intermitente (0.2S ON-1.8S OFF) |
| Falla en la red | Luz roja intermitente (0.2S ON-3.8S OFF) |
| Actualización | Luz verde intermitente (1S ON-1S OFF) |
| Anomalía de la red, sin red | Luz verde siempre encendida |
| Configuración de red, AP Configura la red | La luz verde parpadea alternativamente (0,2 s encendido-0,8 s apagado) y (1 s encendido-1 s apagado) |
| Configuración de red, EZ(BLE) configura rápidamente | Luz verde intermitente alternativamente 2* (0.2S ON-0.8S OFF) y 1 * (1 S ENCENDIDO-1 S APAGADO) |
| Normal (en espera) | Luz verde intermitente (0.2S ON-0.8S OFF) |

Nota: La ilustración es una imagen de referencia, suaparato podría diferir

# 9. Datos Técnicos Del Microinversor

| Modelo | SSRSB04K | SSRSB08K |
|---|---|---|
| **Datos de entrada (DC)** | | |
| Potencia recomendada del módulo (W) | 300~550 | 300~550 |
| Rango de voltaje Mppt (V) | 16~60 | 16~60 |
| Voltaje de arranque (V) | 22 | |
| Tensión de entrada máx. (V) | 60 | |
| Corriente de entrada máx. (A) | 14 | |
| Máx. Corriente de cortocircuito de entrada (A) | 20 | |
| **Datos de salida (CA)** | | |
| Potencia de salida continua máx. (W) | 400 | 800 |
| Corriente de salida nominal (A) | 1.74 | 3.48 |
| Corriente de salida máx. (A) | 2 | 4 |
| Voltaje de salida nominal (V) | 220/230/240 (175-270), L/N/PE | |
| Frecuencia nominal (Hz) | 50/60 | |
| Factor de potencia | >0.99 por defecto, 0.8 por adelantado ... 0.8lagging | |
| Distorsión armónica de la corriente de salida | <3% | |
| Unidades máximas por sucursal de 20 A | 9 | 5 |
| **Eficacia** | | |
| Eficiencia de la UE | 96.3% | 96.3% |
| Eficiencia ponderada de la CCA | 96.5% | 96.5% |
| Eficiencia nominal de Mppt | 99.9% | 99.9% |
| Consumo de energía nocturno (mW) | <50 | |
| **Datos mecánicos** | | |
| Dimensiones (W×H×D mm) | 182 x 164 x 30 | 250 x 223x 30 |
| Peso [kg] | 2 | 3.1 |
| Tipo de recinto | IP 67 | |
| Enfriamiento | Convección natural | |
| **Datos medioambientales** | | |
| Rango de temperatura ambiente | De -40 °C a 65 °C | |
| Rango de temperatura interna | De -40 °C a 85 °C | |
| Humedad relativa | 0-100 % de condensación | |
| Altitud máx. sin reducción de potencia [m] | 2000 | |
| Monitor | WIFI integrado (opcional) | |

# 10.Otra información



Deseche el material de embalaje del aparato correctamente. Todos los materiales de embalaje pueden ser reciclados. Las piezas de plástico están marcadas con las abreviaturas internacionales estándar: (por ejemplo, PS para poliestireno, material de relleno) Este aparato está identificado de acuerdo con la directriz europea 2012/19 / UE sobre residuos de equipos eléctricos y electrónicos -WEEE. La guía especifica el marco para una devolución y reutilización válidas en toda la UE de aparatos viejos.

¡Advertencia! ¡El material de embalaje podría ser peligroso para los niños! Para desechar el paquete y el aparato, diríjase a un centro de reciclaje. Corte el cable de alimentación y deje el dispositivo de cierre de la puerta inutilizable. El embalaje de cartón se fabrica con papel reciclado y debe desecharse en el contenedor adecuado para su reciclaje. Al asegurarse de que este producto se elimina correctamente, ayudará a evitar posibles consecuencias negativas para el medio ambiente y la salud humana, que de otro modo podrían ser causadas por el uso inadecuado de los desechos de este producto. Para obtener información más detallada sobre el reciclaje de este producto, comuníquese con la oficina local de su ciudad y con el servicio de eliminación de desechos de su hogar.

# Nota Del Instalador

## Nota Del Instalador

## Devoluciones en garantía

Si por alguna razón necesita devolver este producto para una reclamación de garantía, asegúrese de incluir todos los accesorios con el producto.

SVAN TRADING S.L.
Imported by B73737553 Av. Altos Hornos S/N. Pto. Sagunto
(46520). Valencia, España.) info@svanelectro.com 960600034

Para obtener una copia electrónica de este manual, póngase en contacto con nuestro centro de asistencia posventa.

Número de versión de mensajería instantánea: V1.0 Mayo 2024