HYUNDAI

HCI19354NED00

DIBUJO TÉCNICO

Año de creación: 2025
Año de actualización: 2025

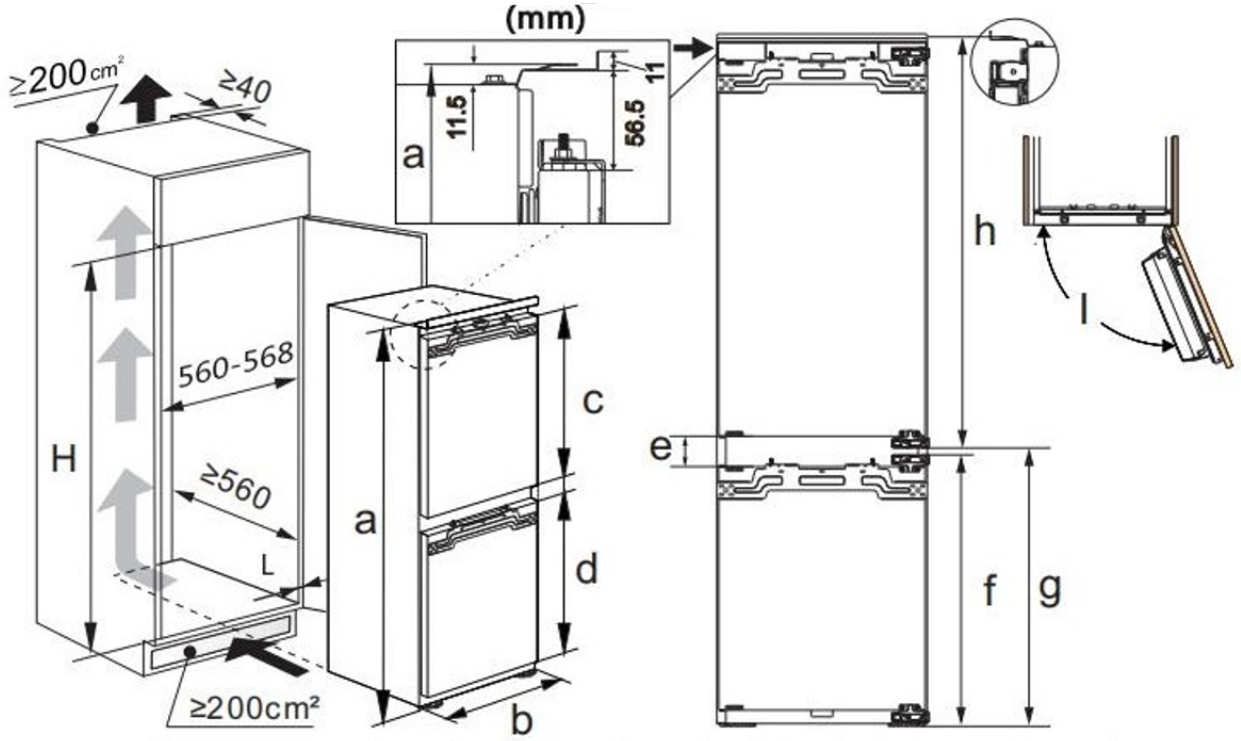

H	a	b	c	d	e	f	g	h	I
1772 ~ 1780	1772	540	966	625	78	697	714	1058	≦115°
1932 ~ 1940	1932	540	1126	625	78	697	714	1218	≦115°