svan

MANUAL DE USUARIO

Campana extractora

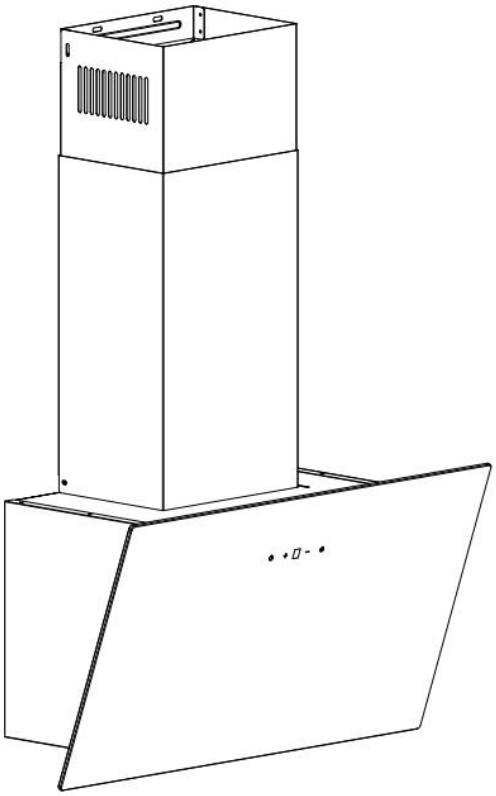

SCPD901AN

Lea atentamente este manual y guárdelo para futuras consultas.

Estimado cliente:

Felicitaciones por la compra de este aparato. Lea atentamente las siguientes instrucciones y sígalas para evitar posibles daños. No asumimos ninguna responsabilidad por daños causados por el incumplimiento de las instrucciones o por un uso inadecuado.

Contenido

Instrucciones de seguridad 1

Instalación 2

Panel de control y funciones clave 5

Limpieza y mantenimiento 6

Solución de problemas 6

Notas sobre la protección del medio ambiente 7

Desecho 7

Este aparato está destinado únicamente al uso doméstico.

INSTRUCCIONES DE SEGURIDAD

- Gracias por adquirir esta campana extractora. Lea atentamente el manual de instrucciones antes de utilizar la campana extractora y guárdelo en un lugar seguro.
- El trabajo de instalación debe ser realizado por un electricista calificado o una persona competente. Antes de utilizar la campana extractora, asegúrese de que el voltaje (V) y la frecuencia (Hz) indicados en la campana extractora sean exactamente los mismos que el voltaje y la frecuencia de su hogar.
- El fabricante y el agente no serán responsables de los daños causados por una instalación y un uso inadecuados.
- Los niños menores de 8 años no deben utilizar la campana extractora.

El aparato no está diseñado para uso comercial, sino solo para uso doméstico y entornos similares.

- La campana extractora y su malla filtrante deben limpiarse periódicamente para mantenerlas en buen estado de funcionamiento.
- Antes de limpiarla, desconecte la alimentación principal.
- Limpie la campana extractora de acuerdo con el manual de instrucciones y evite que se queme.
- No arroje la campana extractora al fuego.
- Si el aparato no funciona con normalidad, póngase en contacto con una empresa especializada.

Este aparato solo puede ser utilizado por niños mayores de 8 años y personas con capacidades físicas, sensoriales y mentales limitadas y/o falta de experiencia y conocimientos, siempre que hayan sido instruidos en el uso del aparato por una persona responsable que comprenda los riesgos asociados.

- Si el cable de alimentación está dañado, debe ser reemplazado por el fabricante, su agente de servicio o personas con cualificación similar para evitar riesgos.

Si la campana extractora se utiliza al mismo tiempo que aparatos que queman gas u otros combustibles, la habitación debe estar adecuadamente ventilada.

- No arroje fuego debajo de la campana extractora. Las partes accesibles pueden calentarse cuando se utilizan con aparatos de cocina.

Consejos importantes sobre la instalación

- El aire no debe descargarse en un conducto de humos que se utilice para extraer humos de aparatos que queman gas u otros combustibles (no se aplica a aparatos que solo descargan el aire de regreso a la habitación)
- Se deben cumplir las normas relativas a la descarga de aire.

INSTALACIÓN

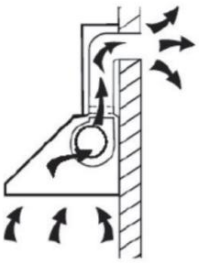

Preparación

Si tiene una salida al exterior, su campana extractora se puede conectar como se muestra en la siguiente imagen mediante un conducto de extracción (esmalte, aluminio, tubo flexible o material inflamable con un diámetro interior de 150 mm).

- Antes de la instalación, apague la unidad y desconéctela del tomacorriente.
- La campana extractora debe colocarse a una distancia de 65 a 75 cm por encima de la zona de cocción para obtener el mejor efecto.

Instalación (Ventilación exterior)

1
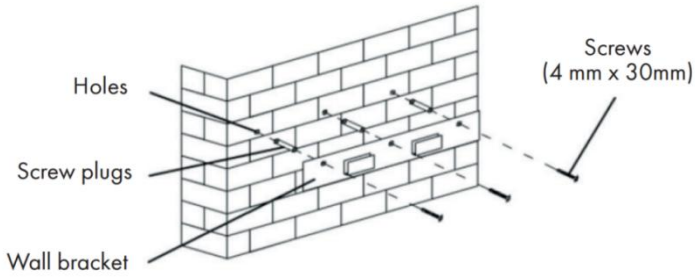
Perfore orificios de 3 x 8 mm para colocar el soporte. Atornille y ajuste el soporte a la pared con los tornillos y tacos provistos.

Nota: La ilustración es una imagen de referencia, su aparato podría diferir

2
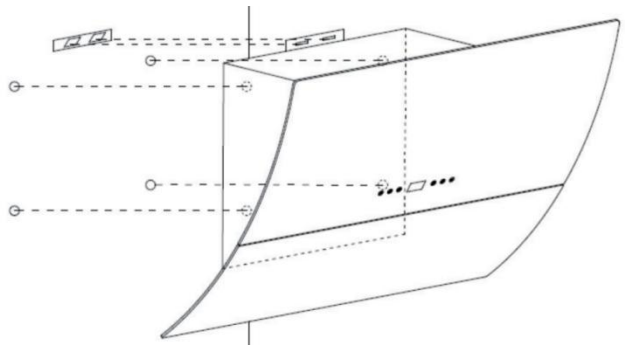
Para el modelo inclinado, es necesario perforar orificios adicionales de 4 x 8 mm y utilizar tacos y tornillos antes de la instalación.

Nota: La ilustración es una imagen de referencia, su aparato podría diferir

Instalación de chimenea

1	2
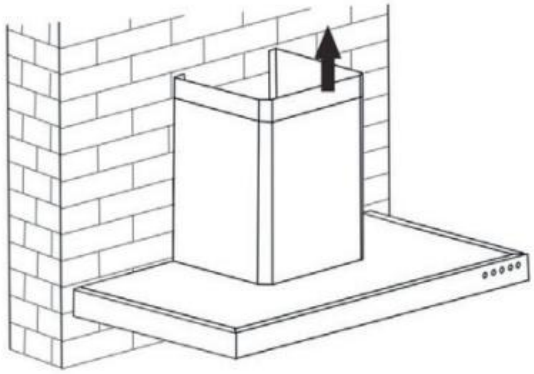	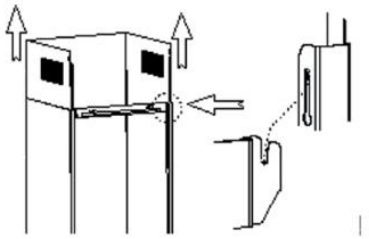
Coloque la chimenea superior en la chimenea inferior. A continuación, tire de la chimenea superior hacia arriba. Ajústela para alcanzar la altura deseada.	Deslice la chimenea para ajustar la altura de la misma. Cuando alcance la altura que necesita, cuelgue el orificio de fijación en los tornillos de fijación como se muestra en la imagen.

Nota: La ilustración es una imagen de referencia, su aparato podría diferir

Instalación (Ventilación interior)

Si no dispone de salida al exterior, no se requiere tubo de escape y la instalación es similar a la que se muestra en la sección “Instalación (Ventilación exterior)”.

Instalación del filtro de carbón

Nota: El filtro de carbón no está incluido.

1	2
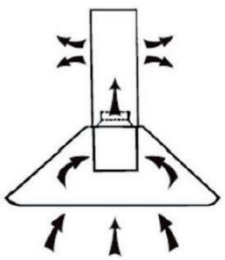	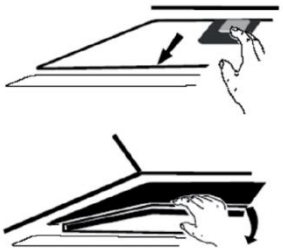
El filtro de carbón activado se puede utilizar para atrapar olores.	Para instalar el filtro de carbón activado, primero se debe quitar el filtro de grasa. Presione el cierre y tire de él hacia abajo.

Nota: La ilustración es una imagen de referencia, su aparato podría diferir

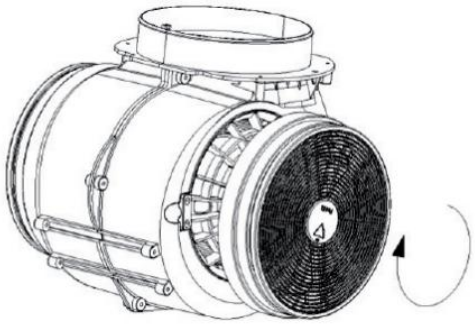

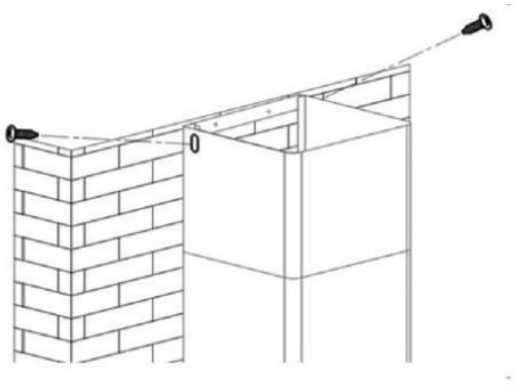

3	4
Conecte el filtro de carbón activado a la unidad y gírelo en el sentido de las agujas del reloj. Repita lo mismo en el otro lado. Asegúrese de que el filtro esté bien bloqueado. De lo contrario, se aflojaría y causaría problemas. Cuando se coloca el filtro de carbón activado, la potencia de succión será menor.	Retire toda la película protectora azul de la chimenea y la campana extractora; la instalación ahora está terminada.

Nota: La ilustración es una imagen de referencia, su aparato podría diferir

PANEL DE CONTROL Y FUNCIONES PRINCIPALES

	ENCENDIDO/APAGADO	**Pulse la tecla para encender el motor.**
+	**Velocidad**	**Pulse la tecla para aumentar la velocidad**
	Mostrar	**Ventana de visualización**
−	**Velocidad**	**Pulse la tecla para disminuir la velocidad**
	Iluminación	**Pulse la tecla para encender o apagar la iluminación.**

Temporizador/temporizador de apagado

La campana extractora dispone de un temporizador de apagado automático desconectable (5 min). Para activarlo, pulse los iconos + y - simultáneamente durante 5 segundos. A continuación, el temporizador se activa automáticamente y apaga el motor y la iluminación después de 5 minutos.

LIMPIEZA Y MANTENIMIENTO

Apague la campana extractora antes de realizar tareas de limpieza y mantenimiento y desenchufe el aparato de la toma de corriente. Las superficies exteriores son propensas a rayarse y mancharse. Por lo tanto, no utilice limpiadores abrasivos y elimine cualquier residuo alcalino o ácido (jugo de limón, vinagre) inmediatamente después de la limpieza.

Panel de control

El panel de control se puede limpiar con un paño húmedo y un detergente lavavajillas suave. Antes de limpiarlo, asegúrese de que el paño esté limpio y bien escurrido. Utilice un paño seco y suave para eliminar el exceso de humedad después de la limpieza.

Limpieza mensual del filtro de grasa

Limpiar el filtro cada mes puede evitar cualquier riesgo de incendio. El filtro acumula grasa, humo y polvo, por lo que afecta directamente a la eficiencia de la campana extractora. Si no se limpia, los residuos de grasa (potencialmente inflamables) se saturarán en el filtro. Límpielo con detergente de limpieza doméstico.

SOLUCIÓN DE PROBLEMAS

Falla	Posible causa	Solution
La luz está encendida, pero el motor no funciona	La hoja bloqueada	Deshazte del bloqueo
	El condensador está dañado	Reemplace el condensador
	El motor se atascó, Cojinete dañado	Replace the motor
	El cable interno del motor está apagado o hay mal olor en el motor.	Reemplazar el motor
Light does not work, motor does not work	Luz dañada	Reemplazar las luces
	El cable de alimentación se suelta	Conecte los cables según el diagrama eléctrico.
Sacudida del cuerpo	La hoja se daña y provoca temblores.	Reemplazar hoja
	The motor is not tightly hanged	Bloquee el cuerpo firmemente
	The body is not tightly hanged	Fix the body tightly
Succión insuficiente	La distancia entre la carrocería y la tapa del gas es demasiado larga	Reajustar la distancia
	Demasiada ventilación desde puertas o ventanas abiertas.	Elige un nuevo lugar y asemeja la máquina.

NOTAS SOBRE LA PROTECCIÓN DEL MEDIO AMBIENTE

- Durante la cocción, asegúrese de que haya suficiente suministro de aire para que la campana extractora pueda funcionar de manera eficiente y con un bajo nivel de ruido.
- Ajuste la velocidad del ventilador a la cantidad de vapor producido durante la cocción. Utilice el modo intensivo solo cuando sea necesario. Cuanto menor sea la velocidad del ventilador, menos energía se consumirá.
- Si se produce una gran cantidad de vapor durante la cocción, seleccione una velocidad alta del ventilador con suficiente antelación. Si el vapor de cocción ya se ha dispersado en la cocina, la campana extractora debe funcionar durante más tiempo.
- Apague la campana extractora cuando ya no la necesite.
- Apague la iluminación cuando ya no la necesite.
- Limpie el filtro a intervalos regulares y reemplácelo si es necesario para aumentar la eficacia del sistema de ventilación y evitar riesgos de incendio.
- Coloque siempre la tapa mientras cocina para reducir el vapor de cocción y la condensación.

ELIMINACIÓN DE LOS EMBALAJES Y DEL PRODUCTO

Deseche el material de embalaje del aparato correctamente. Todos los materiales de embalaje pueden ser reciclados. Las piezas de plástico están marcadas con las abreviaturas internacionales estándar: (por ejemplo, PS para poliestireno, material de relleno) Este aparato está identificado de acuerdo con la directriz europea 2012/19 / UE

sobre residuos de equipos eléctricos y electrónicos -WEEE. La guía especifica el marco para una devolución y reutilización válidas en toda la UE de aparatos viejos.

¡Advertencia! ¡El material de embalaje podría ser peligroso para los niños! Para desechar el paquete y el aparato, diríjase a un centro de reciclaje. Corte el cable de alimentación y deje el dispositivo de cierre de la puerta inutilizable. El embalaje de cartón se fabrica con papel reciclado y debe desecharse en el contenedor adecuado para su reciclaje. Al asegurarse de que este producto se elimina correctamente, ayudará a evitar posibles consecuencias negativas para el medio ambiente y la salud humana, que de otro modo podrían ser

causadas por el uso inadecuado de los desechos de este producto. Para obtener información más detallada sobre el reciclaje de este producto, comuníquese con la oficina local de su ciudad y con el servicio de eliminación de desechos de su hogar.

Ficha de producto

Descripción	*Símbolo*	*Valor*	*Unidades*
Identificación del modelo	SCPD901AN		
Consumo anual de energía	AEC_{hood}	7,8	kWh/a
Factor de aumento de tiempo	f	1,2	
Eficiencia fluidodinámica	FDE_{hood}	22,7	
Clase de eficiencia fluidodinámica		A	
Índice de eficiencia energética	EEI_{hood}	32	
Clase de eficiencia energética		A++	
Caudal de aire medido en el punto de máxima eficiencia	Q_{BEP}	157,2	m^3/h
Presión de aire medida en el punto de máxima eficiencia	P_{BEP}	14,5	Pa
Flujo de aire máximo	Q_{MAX}	370	m^3/h
Flujo de aire a velocidad mínima y máxima en uso normal, intensivo o boost excluido		217,5/348,2	m^3/h
Flujo de aire en configuración intensiva o de refuerzo		/	m^3/h
Entrada de potencia eléctrica medida en el punto de máxima eficiencia	W_{BEP}	14,5	W
Nominal power of the lighting system	W_L	2,0	W
Iluminación media del sistema de iluminación de la superficie de cocción	E_{middle}	70	Lux
Eficiencia de la iluminación	LE_{hood}	35	lx/W
Clase de eficiencia de iluminación		A	
Eficiencia de filtrado de grasas	GFE_{hood}	66,1	%
Clase de eficiencia de filtrado de grasas		D	
consumo de energía en modo de espera	P_s	/	W
Consumo de energía en modo apagado	P_o	0,4	W
Nivel de potencia sonora	L_{WA}	48/59	dB

SVAN TRADING S.L.

Imported by B73737553

Av. Altos Hornos S/N. Pto. Sagunto (46520). Valencia, España.

info@svanelectro.com

960600034