svan

MANUALE UTENTE

Cappa da cucina

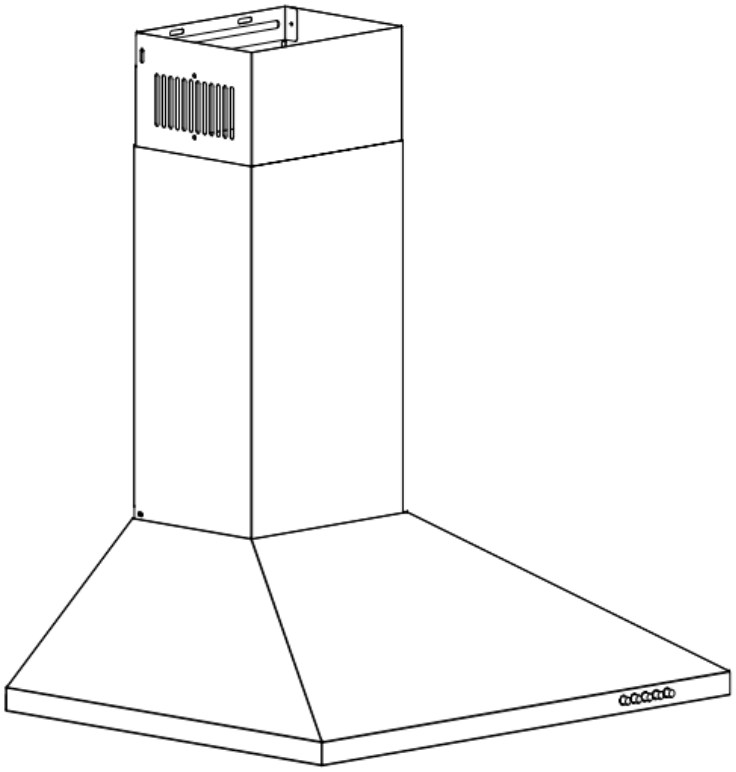

SCPP901BX

Leggere attentamente questo manuale e conservarlo per future consultazioni.

Caro Cliente,

Congratulazioni per l'acquisto di questo apparecchio. Si prega di leggere attentamente le seguenti istruzioni e di seguirle per evitare possibili danni. Non ci assumiamo alcuna responsabilità per danni causati dal mancato rispetto delle istruzioni e dall'uso improprio.

Indice

- Istruzioni di sicurezza 1
- Installazione 2
- Pannello di controllo e funzioni principali 5
- Pulizia e manutenzione 6
- Risoluzione dei problemi 6
- Note sulla protezione ambientale 7
- Considerazioni sullo smaltimento 7

Nota: Questo apparecchio è destinato esclusivamente all'uso domestico!

ISTRUZIONI DI SICUREZZA

- Grazie per aver acquistato questa cappa da cucina. Si prega di leggere attentamente il manuale di istruzioni prima di utilizzare la cappa e di conservarlo in un luogo sicuro.

- L'installazione deve essere effettuata da un elettricista qualificato o da una persona competente. Prima di utilizzare la cappa, assicurarsi che la tensione (V) e la frequenza (Hz) indicate sulla cappa corrispondano esattamente alla tensione e alla frequenza presenti nella propria abitazione.

- Il produttore e il rivenditore non si assumono alcuna responsabilità per eventuali danni causati da un'installazione o un utilizzo inappropriati.

- I bambini di età inferiore agli 8 anni non devono utilizzare la cappa da cucina.
- L'apparecchio non è destinato all'uso commerciale, ma esclusivamente per ambienti domestici e simili.
- La cappa da cucina e la sua rete filtrante devono essere pulite regolarmente per garantirne il corretto funzionamento.
- Prima di procedere alla pulizia, spegnere l'alimentazione principale.
- Pulire la cappa da cucina seguendo le istruzioni del manuale e proteggerla dal rischio di surriscaldamento.
- È vietato posizionare la cappa vicino a fonti di calore o fiamme libere.
- In caso di malfunzionamento, contattare un'azienda specializzata.
- Questo dispositivo può essere utilizzato solo da bambini di almeno 8 anni e da persone con capacità fisiche, sensoriali o mentali ridotte e/o prive di esperienza e conoscenza, purché siano state istruite da una persona responsabile che comprenda i rischi associati.
- Se il cavo di alimentazione è danneggiato, deve essere sostituito dal produttore, dal suo servizio tecnico o da personale qualificato per evitare rischi.
- Se la cappa viene utilizzata contemporaneamente ad apparecchi che bruciano gas o altri combustibili, la stanza deve essere adeguatamente ventilata.
- Non flambare sotto la cappa da cucina. Le parti accessibili possono diventare calde quando utilizzate con apparecchi di cottura.

Indicazioni importanti per l'installazione

- L'aria non deve essere scaricata in un condotto utilizzato per l'evacuazione dei fumi provenienti da apparecchi a gas o altri combustibili (non applicabile agli apparecchi che scaricano l'aria nuovamente nella stanza).
- Devono essere rispettate le normative vigenti relative allo scarico dell'aria.

INSTALLAZIONE

Preparazione

- Se si dispone di uno sbocco verso l'esterno, la cappa da cucina può essere collegata come mostrato nell'immagine sottostante tramite un condotto di estrazione (in smalto, alluminio, tubo flessibile o materiale non infiammabile con un diametro interno di 150 mm).
- Prima dell'installazione, spegnere l'unità e scollegarla dalla presa di corrente.
- Per ottenere il miglior effetto, la cappa deve essere installata a una distanza di 65-75 cm dalla zona di cottura.

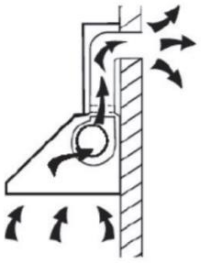

Installazione (Scarico all'esterno)

- Prima dell'installazione, verificare che gli accessori inclusi siano completi e conformi alla lista fornita nel manuale.

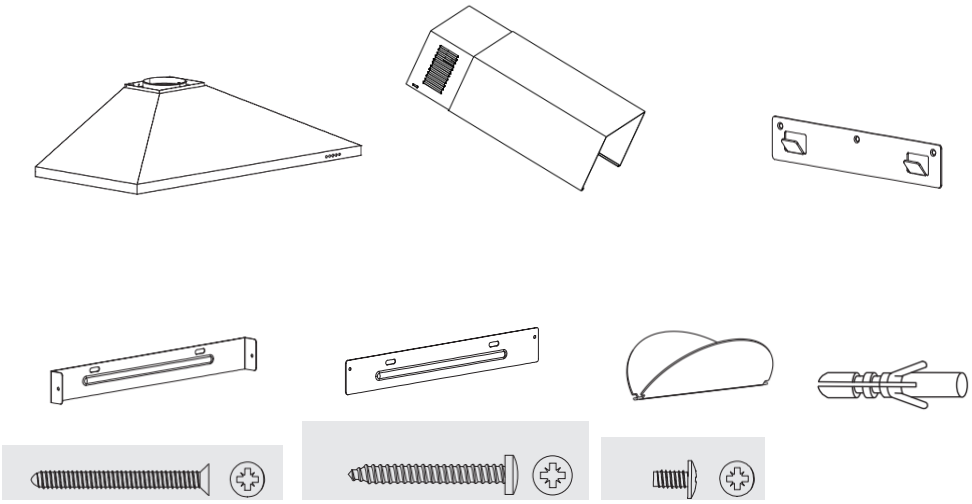

Avvio dell'installazione, passo dopo passo

1	2
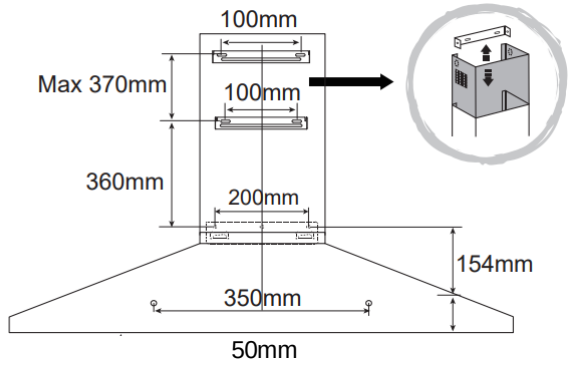	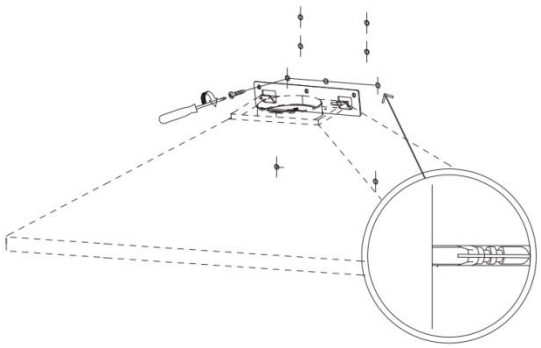
Segnare sulla parete le posizioni dei fori come indicato nel diagramma.	Installare la staffa di sospensione sulla parete utilizzando 3 viti a testa piatta.

3	4
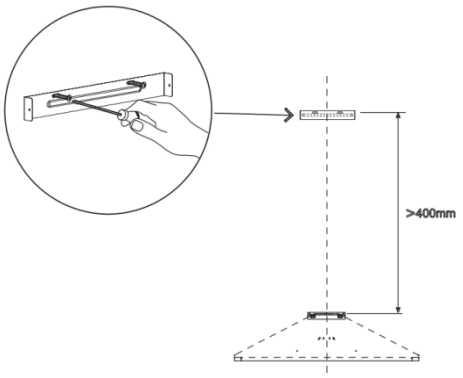	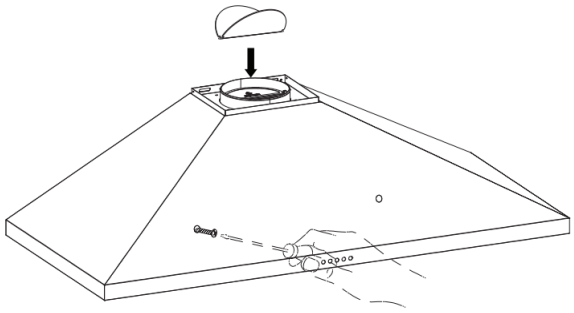
Stringere le viti.	**Installare la valvola e stringere le viti.**

5	6
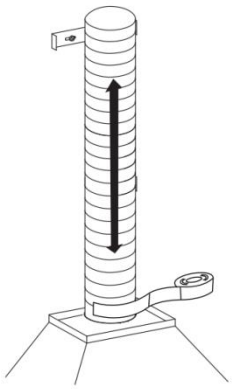	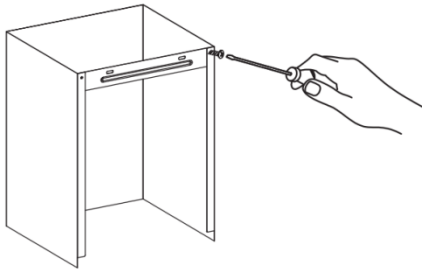
Collegare il condotto.	**Stringere le viti.**

7	8
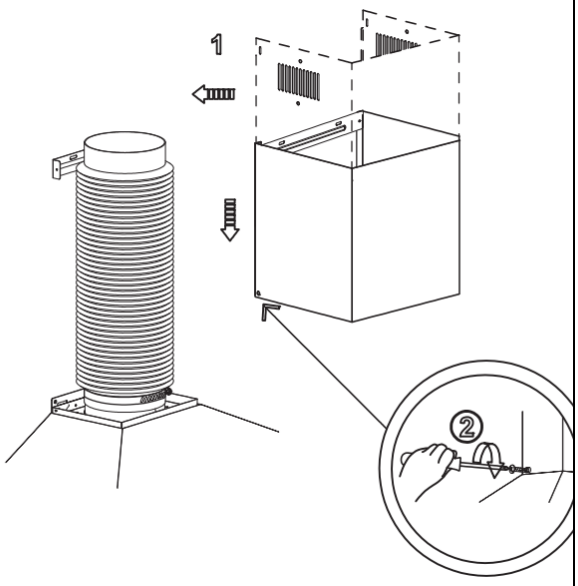	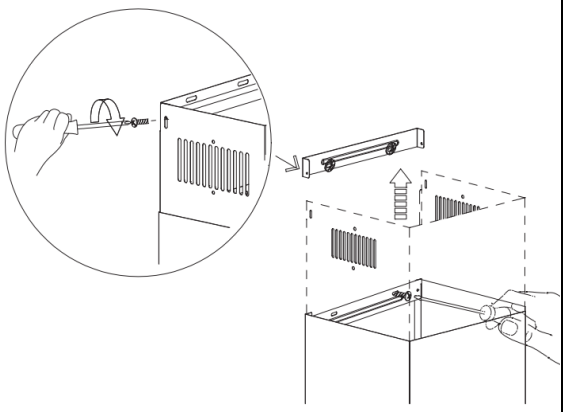
Installare il camino e stringere le viti.	**Stringere le viti.**

Installazione (Scarico interno)

Se non si dispone di uno sbocco verso l'esterno, il tubo di scarico non è necessario e l'installazione è simile a quella descritta nella sezione "Installazione (Scarico all’esterno)".

Installazione del Filtro a Carboni Attivi

Nota: Il filtro a carboni attivi non è un accessorio standard, ma può essere acquistato separatamente come accessorio.

1	2
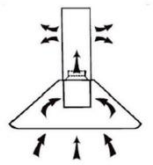	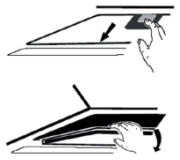
Il filtro a carboni attivi può essere utilizzato per trattenere gli odori.	Per installare il filtro a carboni attivi, è necessario rimuovere prima il filtro antigrasso. Premere il blocco e tirarlo verso il basso.

3
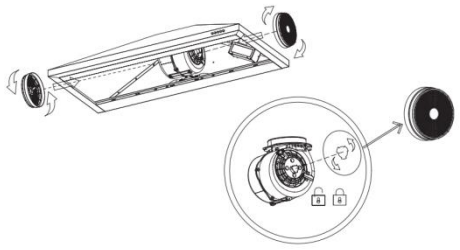
Inserire il filtro a carboni attivi nell'unità e ruotarlo in senso orario. Ripetere la stessa operazione sull'altro lato. Assicurarsi che il filtro sia bloccato saldamente. In caso contrario, potrebbe allentarsi e rappresentare un pericolo.Quando il filtro a carboni attivi è installato, la potenza di aspirazione sarà ridotta.

Nota: L'illustrazione è un'immagine di riferimento, il tuo dispositivo potrebbe differire.

Nota: L'illustrazione è un'immagine di riferimento, il tuo dispositivo potrebbe differire.

PANNELLO DI CONTROLLO E FUNZIONI PRINCIPALI

0	**OFF**	**Pulsante di spegnimento della ventola di aspirazione**
	Velocità 1	**Pulsante Velocità 1 della ventola di aspirazione**
	Velocità 2	**Pulsante Velocità 2 della ventola di aspirazione**
	Velocità 3	**Pulsante Velocità 3 della ventola di aspirazione**
	Accensione/Spegnimento luce	**Pulsante di accensione/spegnimento della luce**

PULIZIA E MANUTENZIONE

Spegnere la cappa da cucina prima di eseguire qualsiasi operazione di pulizia e manutenzione e scollegare l'apparecchio dalla presa di corrente. Le superfici esterne sono soggette a graffi e macchie, pertanto non utilizzare detergenti abrasivi e rimuovere immediatamente eventuali residui alcalini o acidi (succo di limone, aceto) dopo la pulizia.

Pannello di Controllo

Il pannello di controllo può essere pulito con un panno umido e un detergente delicato per stoviglie. Prima della pulizia, assicurarsi che il panno sia pulito e ben strizzato. Dopo la pulizia, utilizzare un panno morbido e asciutto per rimuovere l'umidità residua.

Pulizia Mensile del Filtro Antigrasso

Pulire il filtro ogni mese per prevenire il rischio di incendio. Il filtro raccoglie grasso, fumo e polvere, influenzando direttamente l'efficienza della cappa. Se non viene pulito regolarmente, i residui di grasso (potenzialmente infiammabili) si accumuleranno sul filtro. Pulire il filtro con un normale detergente domestico.

RISOLUZIONE DEI PROBLEMI

Guasto	Possibile Causa	Soluzione
La luce è accesa, ma il motore non funziona	L'elica è bloccata	Rimuovere l'ostruzione
	Il condensatore è danneggiato	Sostituire il condensatore
	Il motore è bloccato Cuscinetto danneggiato	Sostituire il motore
	Il cavo interno del motore è scollegato o il motore emana un cattivo odore	Sostituire il motore
La luce non si accende, il motore non funziona	Lampadina danneggiata	Sostituire la lampadina
	Cavo di alimentazione allentato	Collegare i cavi seguendo lo schema elettrico
Vibrazioni anomale dell'apparecchio	L'elica è danneggiata e causa vibrazioni	Sostituire l'elica
	Il motore non è fissato saldamente	Fissare saldamente la struttura della cappa
	La struttura della cappa non è ben fissata	Assicurarsi che il motore sia ben fissato
Aspirazione insufficiente	La distanza tra la cappa e il piano cottura è troppo grande	Regolare nuovamente la distanza tra la cappa e il piano cottura
	Eccessiva ventilazione dovuta a porte o finestre aperte	Scegliere una nuova posizione e reinstallare l'apparecchio

NOTE SULLA PROTEZIONE AMBIENTALE

- Durante la cottura, assicurarsi che vi sia un'adeguata ventilazione per permettere alla cappa di funzionare in modo efficiente e con un basso livello di rumore.
- Regolare la velocità della ventola in base alla quantità di vapore prodotto durante la cottura. Utilizzare la modalità intensiva solo quando necessario. Maggiore è la velocità della ventola, maggiore sarà il consumo energetico.
- Se durante la cottura si produce una grande quantità di vapore, selezionare tempestivamente una velocità alta della ventola. Se il vapore si è già diffuso nella cucina, sarà necessario mantenere la cappa accesa più a lungo.
- Spegnere la cappa quando non è più necessaria.
- Spegnere l'illuminazione quando non è più necessaria.
- Pulire il filtro regolarmente e sostituirlo se necessario per aumentare l'efficacia del sistema di ventilazione e prevenire il rischio di incendi.
- Coprire sempre le pentole durante la cottura per ridurre il vapore e la condensa.

SMALTIMENTO DELL'IMBALLAGGIO E DEL PRODOTTO

Questo apparecchio è etichettato in conformità con la Direttiva Europea 2012/19/UE relativa ai rifiuti di apparecchiature elettriche ed elettroniche (RAEE).

Questa normativa stabilisce il quadro di riferimento per il ritiro e il riciclo degli apparecchi usati, come applicabile in tutta l'Unione Europea.

INFORMAZIONI SULL'IMBALLAGGIO

I materiali di imballaggio del prodotto sono realizzati con materiali riciclabili, conformemente alle normative ambientali nazionali.

Non smaltire i materiali di imballaggio insieme ai rifiuti domestici o ad altri rifiuti. Portarli ai punti di raccolta per materiali di imballaggio designati dalle autorità locali.

Scheda Prodotto

Description	Symbol	Value	Unit
Model identification	SCPP901BX		
Annual Energy Consumption	AEC_{hood}	29,1	kWh/a
Time increase factor	f	1,5	
Fluid Dynamic Efficiency	FDE_{hood}	12,6	
Fluid Dynamic Efficiency class		E	
Energy Efficiency Index	EEI_{hood}	65,8	
Energy Efficiency class		B	
Measured air flow rate at best efficiency point	Q_{BEP}	175,3	m^3/h
Measured air pressure at best efficiency point	P_{BEP}	132	Pa
Maximum air flow	Q_{MAX}	361,9	m^3/h
air flow at minimum and maximum speed in normal use, intensive or boost excluded		214,6/348,2	m^3/h
air flow at intensive or boost setting		-	m^3/h
Measured electric power input at best efficiency point	W_{BEP}	51,1	W
Nominal power of the lighting system	W_L	1,5	W
Average illumination of the lighting system on the cooking surface	E_{middle}	139	Lux
Lighting Efficiency	LE_{hood}	92,9	lx/W
Lighting Efficiency class		A	

Grease Filtering Efficiency	GFE hood	66,7	%
Grease Filtering Efficiency class		D	
power consumption in standby mode	P_s	-	W
power consumption in off mode	P_o	0	W
Sound power level	L_{WA}	55/65	dB

Imported by B73737553

Av. Altos Hornos S/N. Pto. Sagunto (46520). Valencia, España.

info@svanelectro.com

960600034